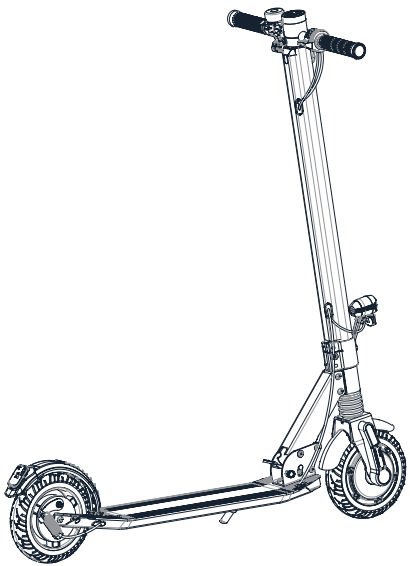

User Manual

Manuel d’utilisation
Manuale dell’utente
Manual de usuario
Gebruikershandleiding
Uživatelská příručka
Benutzerhandbuch
Ръководство на потребителя
Посібник користувача
Korisnički priručnik
Podręcznik użytkownika

Acer Electric Scooter Series 1
(AES021)

I. INBOX CONTENT

Scooter *1	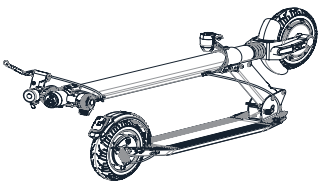
Handlebar set left *1	
Handlebar set right *1	
Battery charger *1	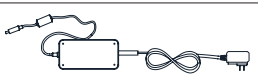
User Manual *1	
Warranty manual *1	
5mm hexagonal wrench	

II. PARTS

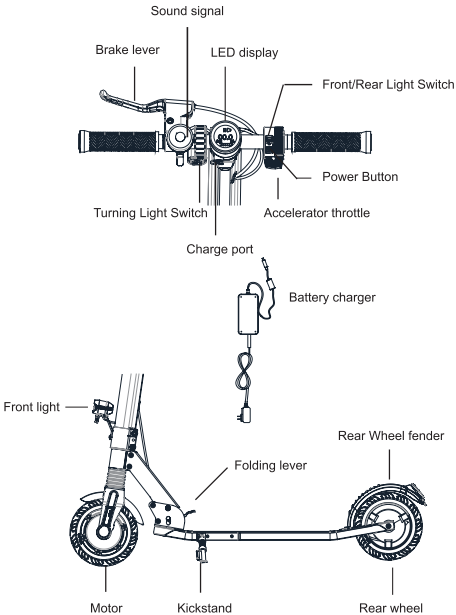

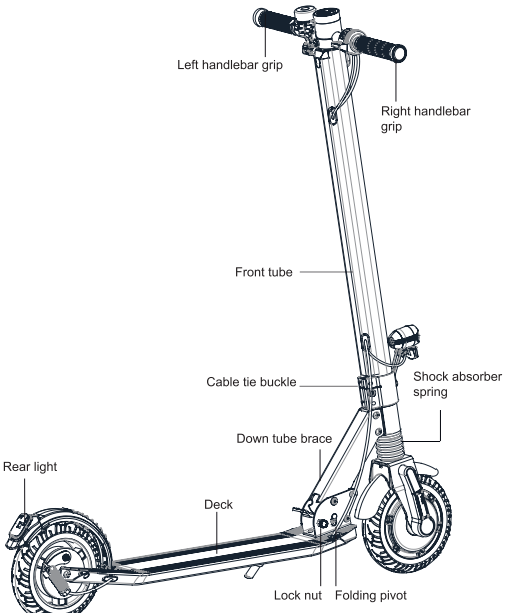
Left handlebar grip
Right handlebar grip
Front tube
Cable tie buckle
Shock absorber spring
Down tube brace
Rear light
Deck
Lock nut
Folding pivot

III. ASSEMBLING

1.Insert brake lever

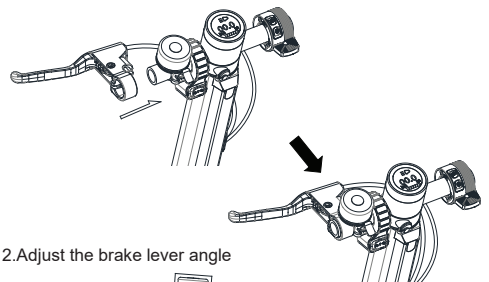

2.Adjust the brake lever angle

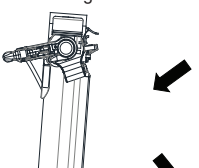

3.Tighten brake lever screw with 5mm hexagonal wrench

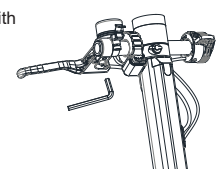

4. Keep the lock nut loose. (Rotate the screw 90° to the left or right when pulling it out. Loosen it to lock. The screw remains loose, and rotate it half a turn to reset it to the closed state.)
5. While stepping on the folding lever with your foot, simultaneously grasp the front tube with your hand and push it upwards.

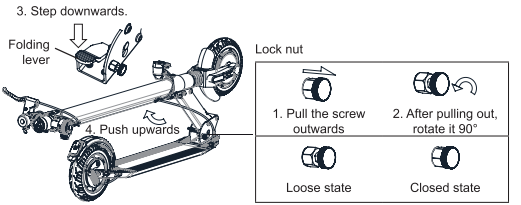

6. ❶: Adjust the angle between the front tube and the frame to 45°(left and right). Stepping on the rear wheel fender with you foot, simultaneously push the front tube forward. When you hear a click (the folding pivot is fully inserted into the upper end of the slot), it is completely unfolded.

   ❷: Restore the lock nut to the closed state.

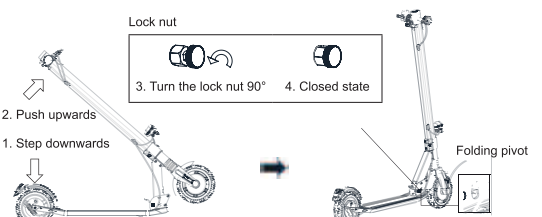

7. Twist the right and left handlebar grips into the crossbar towards the direction of the rider standing (tighten until there is no sign of shaking, loosening, etc.) (Use the thread notches of the handlebar grips to distinguish between right and left directions. Incorrect orientation will prevent the grips from fitting into the crossbar.)

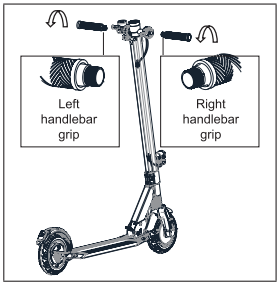

8. Note: The lock nut must be closed before riding. This operation is to prevent your foot from accidentally stepping on the folding lever during riding, causing the entire front tube to fold backwards, resulting in such risks as falling and injury.

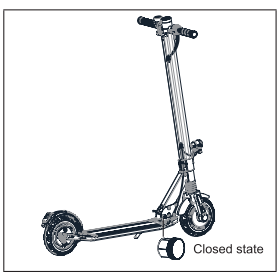

IV. CHARGING THE BATTERY

Note: The charger light is ***red*** when charging and turns ***green*** when charging is complete.

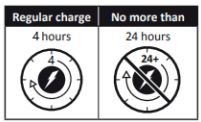

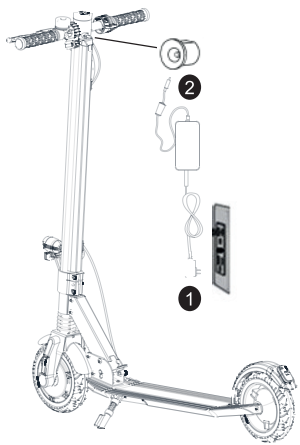

V. HOW TO USE

Start the e-scooter

1. Press and hold the power button for 3 seconds, turn on the power switch, and the display screen will turn on. (After powering on, press the power button twice in succession to switch between gears, press the front and rear light buttons once to turn the front and rear lights on/off, and press the front and rear light buttons twice in succession to switch kilometers/miles.)
2. Grip the handlebar tightly with both hands, look straight ahead, place one foot on the deck, and use the other foot to push off the ground to make the scooter glide forward.
3. After sliding, slowly press the accelerator. When the motor starts, stand with both feet on the deck.

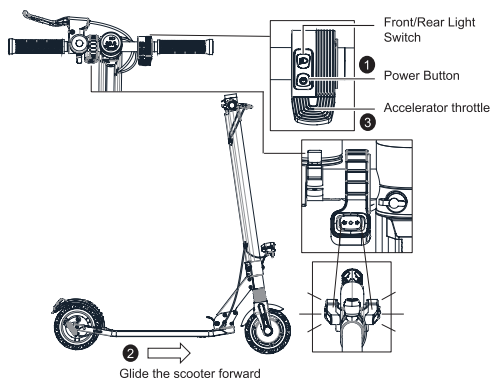

Turn off the e-scooter

1. Release the accelerator first, then pressing the brake lever to reduce the e-scooter speed or stop. (While pressing the power-off brake, you can step on the rear fender with your foot to assist physical braking. It is prohibited to directly step on the rear fender brake while driving.)
2. When not using the e-scooter, press and hold the power button for 3 seconds to turn off the power.

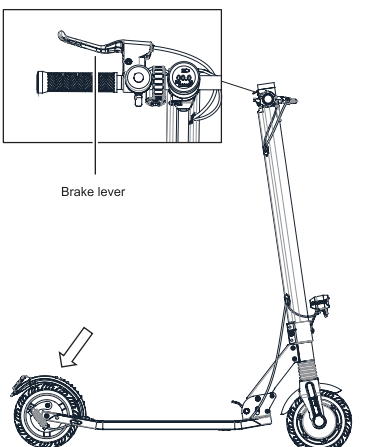

Folding the e-scooter

1. Pull out the lock nut until it is loose and keep it in the loose state. (When pulling out the screw, rotate 90° to the left or right. Loosen it to lock the screw and keep it in the loose state.)
2. Hold the handlebar and push the front wheel against a fixed object. Keep one foot on the ground and step on the folding pedal with the other foot.
3. Slightly push the front tube forward with your hands and stepping on the folding lever with your feet simultaneously. You will feel the entire set of front tube loose, then tilt the entire set of front tube backwards.
4. When the folding pivot rebounds to the highest notch point, the folding of the e-scooter is completed.

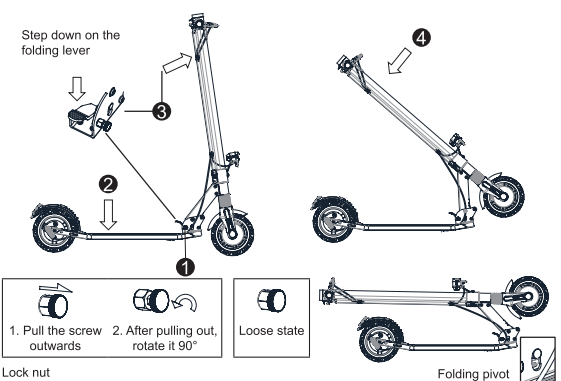

Unfold the e-scooter

1. Keep the lock nut in a loose state. (Rotate 90° to the left or right when pulling out the screw. Loosen it to lock the screw in the loose state, and rotate it a half turn to reset it to the closed state.)
2. While stepping on the folding lever with your foot, grab the front tube with your hands and push it upwards.
3. Position the front tube at a 45° angle (left and right) to the frame, push the front tube forward while stepping on the rear wheel fender with your foot. When you hear a click (the folding pivot is fully inserted into the upper end of the slot), it is completely unfolded.
4. Return the lock nut to the closed state. The lock nut must be closed before riding.

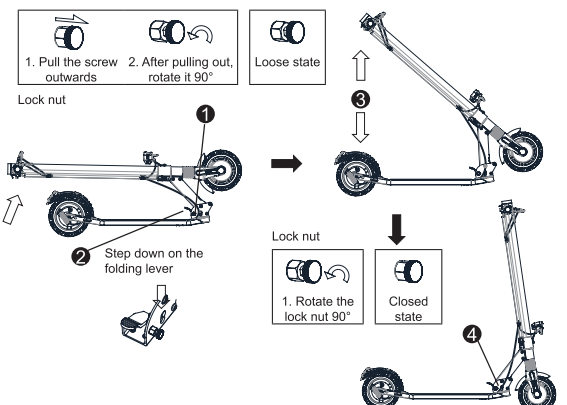

VI. TROUBLESHOOTING METHOD

Error 1: The Introduction and Arrangement of Error code

Error code	Solution
How do we eliminate the error code “0E” when it appears on the dashboard?	The scooter needs to be charged when the dashboard shows the error code 0E. Simply charge the battery to solve the issue.
How do we eliminate the error code “1E” when it appears on the dashboard?	The scooter’s battery is supplying power beyond the system load when the dashboard shows the error code 1E. If you are charging, please unplug. If the fault is not resolved, please get in touch with your dealer for repair and inspection.
How do we eliminate the error code “2E” when it appears on the dashboard?	When the dashboard shows the error code 2E and the scooter does not work properly, please promptly get in touch with the dealer for repair and inspection.
How do we eliminate the error code “3E” when it appears on the dashboard?	When the dashboard shows the error code 3E, it indicates that the system has entered a protective state. This is because the system detects the controller temperature is too high. Simply pause riding, and once the temperature returns to normal, the issue will be resolved.
How do we eliminate the error code “4E” when it appears on the dashboard?	When the dashboard shows error code 4E, it is possible that the communication line at the bottom of the scooter is loose or has fallen off. Please get in touch with the dealer for repair and inspection.
How do we eliminate the error code “5E” when it appears on the dashboard?	When the dashboard shows error code 5E, it may be due to a loose or disconnected connection at the motor or between the motor and the controller of the scooter. Please get in touch with the dealer for repair and inspection.
How do we eliminate the error code “6E” when it appears on the dashboard?	When the dashboard shows the 6E error code, it may indicate an abnormality at the throttle handle of the scooter. If this issue occurs, please get in touch with the dealer to send it for repair and inspection.
How do we eliminate the error code “7E” when it appears on the dashboard?	When the dashboard shows error code 7E, it may indicate an abnormality in the scooter’s brake system. If this issue occurs, please get in touch with the dealer for repair and inspection.

Error code	Solution
How do we eliminate the error code “8E” when it appears on the dashboard?	When the dashboard shows the error code 8E, it may be that the scooter is too fast when going downhill, reached a high speed with excessive current, causing the system to enter automatic protection. After stopping, restart the scooter to see if the system is back to normal. If not, please get in touch with the dealer for repair and inspection.
How do we eliminate the error code “9E” when it appears on the dashboard?	When the dashboard shows the error code 9E, it may indicate that the scooter’s motor is blocked during operation. You can stop the scooter and then restart it. If the issue persists, please get in touch with your dealer for repair and inspection.

Error 2: Battery unable to charge

Resolution methods:

1. The charger plug is not properly plugged into the charging port.
2. The charger is damaged. Replace it with a new one.
3. The connection between the battery and the charging terminal is loose. Reinsert the terminal.

Error 3: Insufficient mileage after charging

Resolution methods:

1. The voltage is too low. Charge the battery to full capacity.
2. Power consumption is excessive due to uphill, strong wind, excessive load, poor road conditions, or low temperature.
3. The connection between the battery and the charging dock terminal is loose. Reinsert the terminal.

Error 4: Too low speed

Resolution methods:

1. Insufficient charging. Charge the battery to full capacity.

Error 5: Brake failure

Resolution methods:

1. Please adjust the brake cable tightening screw.

Note: When a malfunction is detected, please contact an authorized service center. Do not repair or modify scooter by yourself, as this can void the warranty and possibly cause injuries.

VII. UTILIZATION INFORMATION

Product Name	Acer Electric Scooter Series 1
Model	AES021
Dimensions, unfolded	L 1020mm x W 470mm (deck width: 140mm) x H 1110mm
Dimensions, folded	L 1120mm x W 470mm (deck width: 140mm) x H 380mm
Weight incl. battery	12 KG
Motor	36 V / 250 W
Battery	36 V / 5 Ah
Battery type	Li-ion battery
Battery manufacturer	Ant New Energy Technology (Tianjin) Co., LTD
Charging	42 V / 1.5 A
Adaptor Manufacturer	JINZHENGxIN, Model No.: GKS150-0421500
Full charging time	3 hours
Maximum speed	20 KM/H or 25 KM/H (according to the national regulations)
Maximum distance w/o charging	10-15 Km
Speed regulation	Yes
Speed modes	3
Speed modes level	0-6 KM/H; 0-10 KM/H; 0-20 or 25 KM/H (according to the national regulations)
Folding mechanism	Yes
Main material	Aluminum alloy + SAP440
Maximum load	Maximum 100 KG
Clearance	65 mm
Height adjustable handlebar	No
Brakes	Electric brake + Rear wheel drum brake
Display	LED display
Wheel absorber	Yes
Wheels	Solid tires
Tire material	Rubber
Drive unit	Front-wheel drive
Wheel diameter	8”
Waterproof	IPx5
Reflectors	Yes
Front light	Yes
Application	No
Sound signal	Yes
Rear Light	Yes
Bluetooth	No
Climbing Ability	10%

VIII. RIDE AND SAFETY

A learning process is necessary for the use of this device. A use of it without a correct learning process can cause injuries. Use protections to prevent damage. Once you complete these steps you can turn on the electric scooter:

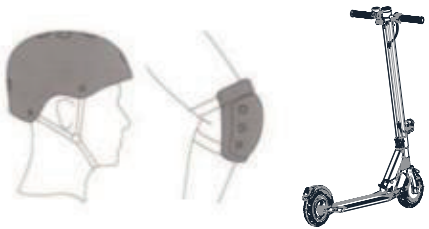

Brake adjustment

Check the brakes before each ride.

If you feel the brakes are too tight, use a wrench to fine-tune the hex nut counterclockwise.

If you feel the brakes are too loose, use a wrench to fine-tune the hex nut clockwise.

Warning! During emergency braking, you may suffer serious injury due to loss of power and falling. Please keep a moderate speed and be aware of any potential risks.



FOLDING AND TRANSPORTATION

Once folded hold the electric scooter by the front tube to transport it as indicated in the figure:

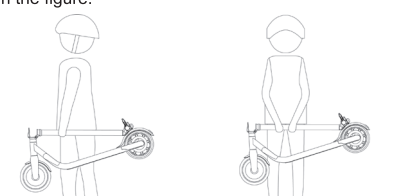

Warnings: failure to follow these instructions could lead to serious injury.

- DO NOT ride the electric scooter in the rain.
- DO NOT get wet.
  Watch your head when passing through doorways.
  Keep your speed between 3.1–6.2 mph (5–10 km/h) when you ride through speed bumps, elevator door stills, bumpy roads or other uneven surfaces. Slightly bend your knee to better adjust mentioned surfaces.
- DO NOT keep your feet on the rear wheel fender.
- DO NOT press the throttle when walking with the electric scooter.

  Avoid contacting obstacles with the tire/wheel.
- DO NOT carry heavy objects on the handlebar.
- DO NOT ride the electric scooter with only one foot.
- DO NOT ride on public roads, motorways, or highways.
- DO NOT rotate the handle violently while driving at high speed.
- DO NOT ride up and down stairs or jump over obstacles.
- DO NOT take your hands off the handlebar while riding. Do not ride with one hand only.
- Do NOT ride through puddles or any other (water) obstacles. In such a case please lower your speed and bypass the obstacle.
- DO NOT carry any passengers. The electric scooter is for one rider only.
- Do not carry a child.
- Do not ride when pregnant.
- DO NOT use mobile phone or wear earphones when operating the electric scooter.
- DO NOT touch the hub motor after riding because it can get hot.
- Always keep both hands on the handlebar or you risk serious injury due to loss of balance and falls.
- Only for use in dry weather.
- We do not recommend the use on public roads.
- Never turn violently when driving fast.
- Do not start or stop suddenly.
- Make sure the speed of the electric scooter is safe for you and others and be ready to stop at any time while it is running.
- When driving the electric scooter, please stay at a distance from others to avoid collisions.
- When you turn you must use the center of gravity of your body; the violent change in the center of gravity can cause damage.
- No other alterations are allowed except for the modifications specified by the manufacturer.
- Self-locking nuts and other self-locking fasteners may fail.
- Avoid riding on slopes.

IX. CLEANING AND MAINTENANCE

This electric scooter can be used as a means of transport and as such requires maintenance of all its components, which suffer wear and tear due to the use of the same and is not covered by the warranty.

CLEANING

Make sure the electric scooter is powered OFF, the charge cable is unplugged, and the rubber cap on the charge port is tightly sealed before cleaning; otherwise you may damage the electronic components. Always disconnect the product from the charger first, cover the charging waterproof plug, turn off the power of the product, and avoid fluid contact with the battery, motor and other electronic parts during cleaning to avoid unforeseen hazard. Do not use a high pressure water jet to clean the product or soak it in water.
To clean the electric scooter, use a damp cloth. If you need to scrape dirt, use a soft brush and then a damp cloth.
Be sure to cover the charge port to avoid problems with the electronic components.
Do not use alcohol, gasoline, kerosene or other volatile or corrosive chemical components. This can damage both the appearance and the internal structure of the electric scooter. Also, do not use a pressure water gun or running water.

CONSERVATION

Store the electric scooter in a cool, dry environment when not in use. Avoid leaving it outside, since it is not manufactured for use in wet areas, near corrosive agents such as seawater, ports, etc. It is also not recommended to expose it to high temperatures caused by direct sunlight for a long time.

X. BATTERY HANDLING AND PROHIBITED ACTIONS

Do not use other models or brands of batteries, use only original battery.

Do not place the battery in an environment with high temperatures higher than 45°C or lower than -10°C (for example, do not place the electric scooter inside a car trunk in summer), and do not put the battery in places near the fire. Otherwise, it may cause battery failure, overheating and even the risk of fire.

Avoid completely discharging the batteries, it is better to charge them while there is still power in them. This will prolong the life of the battery. Also if you drive the electric scooter in very cold or warm areas, you can decrease the time of use of the batteries. It is not a failure of the batteries, but it is their normal behavior.

When not in use for more than 30 days, fully charge and store in a cool, dry place and fully charge the battery every 60 days. Failure to follow these steps could damage the battery, and this damage is not covered by the warranty.

It is forbidden to disassemble the battery compartment. Only its manipulation in Official Technical Services or adhered Workshops is allowed.

Use only the original charger to charge, otherwise there is a risk of damage or fire.

Inadequate disposal of used batteries can cause serious environmental contamination. Observe local regulations when disposing of this battery pack.

After each use, recharge the battery, this will lengthen the life of the battery.

DANGER!

Battery cell contains flammable and hazard substances. Mishandling can cause fire, smoke, explosion and severe personal injury or property loss. Always read and comply the following prohibited action, equip proper protective gear before perform any battery related operation.

Keep the battery away from infant and children to avoid any accidents. If younger children use the battery, their guardians should explain the proper handling method and precaution before using, and always ensure the integrity of the battery.

Use only dedicated charger and charge the battery only in the dedicated way. Don't charge the battery by an electric outlet directly or an automobile cigarette lighter charger. Don't charge battery unattended.

- Don't charge the battery reversely.
- Don't leave the battery near the fire or a heated source and don't throw the battery into fire.
- Don't charge or use the battery in a car or similar place where inside of temperature may be over 50°C.
- Don't immerse, throw, and wet the battery in water / seawater etc.
- Don't short circuit or connect (+) positive and (-) negative terminals with metallic object. Don't store the battery in a pocket or a bag together with metallic objects such as keys, necklaces, hairpins, coins, or screws.
- Don't pierce the battery with a sharp object such as a needle, screw drivers.
- Don't heat partial area of the battery with heated objects such as soldering iron.
- Don't hit with heavy objects such as a hammer, weight. Don't step on the battery and throw or drop the battery to avoid mechanical shock. Don't use seriously deformed battery.
- Don't disassemble the battery or modify the battery design including electric circuit.
- Don't solder on the battery directly and don't use or assemble old and new batteries together.
- Don't put the battery into a microwave oven, dryer, or high-pressure container.
- Don't use or assemble the battery with other makers' batteries, different types and/or models of batteries such as dry batteries, nickel-metal hydrogen batteries, or nickel-cadmium batteries.

Do not use the battery in the case of static electricity generation (more than 100V), the battery protection circuit will be damaged.

Do not remove the battery. Removing the battery is complicated and can alter the operation of the machine. You must contact the authorized service center only to operate the battery.

Do not store or charge the battery at temperatures outside the stated limits (see in this manual). Do not puncture the battery. Refer to your local laws and regulations regarding battery recycling and/or disposal.

A well maintained battery can perform well even after many miles of riding. Charge the battery after each ride and avoid draining the battery completely.

WARNING!

Keep away from fire immediately when leakage or foul odors are detected. If liquid leaks onto your skin or clothes, wash well with fresh water immediately. If liquid leaking from the battery gets into your eyes, don't rub your eyes and wash them with clean water and go to see a doctor immediately. If the terminals of the battery become dirty, wipe with a dry cloth before using the battery.

Cover terminals with proper insulating tape before disposal.

Before using /installing/ removing the battery or using the charger, always read the user's manual and comply the precaution of the handling.

Replace the battery when using time of battery becomes much shorter than usual.

If the battery is needed to be stored for an long period, battery should be removed from the application and stored in a place where humidity and temperature are low.

While the battery is charged, used and stored, keep it away from object materials with static electric.

Cannot use non-rechargeable battery as replacement.

The battery must be removed from the appliance before it is scrapped.

The appliance must be disconnected from the supply mains when removing the battery.

The battery is to be disposed of safely.

Do not attempt to disassemble the battery. Do not touch battery contacts. Do not dismantle or puncture the casing.

Keep the battery contacts away from metal objects to prevent short circuit. Risk of fire and electric shock. Do not charge or use your battery if it is damaged or see trace of water.

In case of accident or breakdown: please contact an authorized repairer in your country.

User must contact an authorized or a specialized customer service.

XI. CHARGING/ DISCHARGE AND STORE THE BATTERY

⚠ Warning: always comply following message.

Use only original charger, improper use can cause personal injury and property lost. The warranty does not bear any liability caused by the use of non-original charger.

Do not charge when near any fluid /fire source, always avoid flammable substance. Do not leave the device unattended while charging.

Don`t charge if the charge port or charge cable is wet.

Don`t charge or use your battery if it is damaged or see trace of water.

The charging interface is provided with special slot. Do not force the connector to be inserted, which can cause damage to the device.

The charger indicator is red when the battery is charging. The indicator is green, when charging completed.

Remove the charger when charger indicator is green. Overcharge or over discharge will cause irreversible damage to the battery or property loss. If the charger indicator turned green immediately while charging after riding, please disconnect the charger and allows the battery to cool down before recharge. This is the normal phenomenon of intelligent protection due to the high internal temperature of the battery. Charging can begin after the battery cools down.

Stop charging and disconnect the charger, if the battery is not fully charged after the following recommended period of time. Contact customer service for further information.

The charge port must be covered by attached rubber cap after each charging.

Always take extra care while handling the battery.

Stop using the battery if the battery becomes abnormally hot, or has odor, discoloration, deformation, or other abnormal condition is detected during use, charge, or storage.

The battery can be used within the following temperature ranges. Don't exceed these ranges.

Operating Temperature: -10-60°C (Battery performance vary by temperature)

Charging Temperature: 10-45°C

Storage & Transportation Temperature: -10-45°C

Storage Humidity: 10-80%

XII. OTHERS

1. Manufacturer date is mentioned on Product label
2. ⚠ Storage

   Store this product in a dry, cool and safe place, avoid moisture and high temperatures. Humidity can cause electrical components damaged. When the lithium battery fails, please contact your local recycling agency and dispose of the lithium battery in accordance with your national or local laws and regulations.

   - Operating Temperature: -10-60°C
   - Charging Temperature: 10-45°C
   - Storage & Transportation Temperature: -10-45°C
   - Storage Humidity: 10-80%
3. This product must not be disposed of with others household waste. Please recycle it to minimize environmental pollution in compliance with the local regulations or contact your local city office, household waste disposal service.
4. 1) Devices are not intended for use at elevations greater than 2000m above sea level.

   2) Prolonged Exposure to UV Rays, Rain and the Elements May Damage the Enclosure Material, Store Indoors When Not in Use.

   3) WARNING - Risk of Fire - No User Serviceable Parts.

EU Declaration of Conformity

We,

Acer Incorporated
8F, 88, Sec. 1, Xintai 5th Rd., Xizhi, New Taipei City 221

And,

Acer Italy s.r.l.
Viale delle Industrie 1/A, 20044 Arese (MI), Italy
Tel: +39-02-939-921, Fax: +39-02 9399-2913
www.acer.it

Product:	**Acer Electric Scooter Series 1**
Trade Name:	**acer**
Model Number:	**AES021**
SKU Number:	**AES021 ***********
	("*"=0~9, a~z, A~Z, or Blank)

We, Acer Incorporated, hereby declare under our sole responsibility that the product described above is in conformity with the relevant Union harmonization legislation: Machinery Directive 2006/42/EC and RoHS Directive 2011/65/EU. The following harmonized standards and/or other relevant standards have been applied:

EN 17128:2020

EN IEC 63000:2018

Year to begin affixing CE marking: 2023.

RU Jan / Sr. Manager
Acer Incorporated (Taipei, Taiwan)

6/30/2023
Date

Federal Communications Commission Declaration of Conformity

This device complies with Part 15 of the FCC Rules. Operation is subject to the following two conditions: (1) this device may not cause harmful interference, and (2) this device must accept any interference received, including interference that may cause undesired operation.
The following local Manufacturer /Importer is responsible for this declaration:

Product:	Acer Electric Scooter Series 1
Model Number:	AES021
Name of Responsible Party:	Acer America Corporation
Address of Responsible Party:	333 West San Carlos St. Suite 1500 San Jose, CA 95110 U. S. A.
Contact Person:	Acer Representative
Phone No.:	254-298-4000
Fax No.:	254-298-4147

UK
CA

acer

UK Declaration of Cconformity

We,

Acer Incorporated
8F, 88, Sec. 1, Xintai 5th Rd., Xizhi, New Taipei City 221

And,

Acer UK Ltd.
Heathrow Boulevard III 282 Bath Road West Drayton Greater London UB7 0DQ

Product:	**Acer Electric Scooter Series 1**
Trade Name:	**acer**
Model Number:	**AES021**
SKU Number:	**AES021 xxxxxxxxx**
	("x"=0~9, a~z, A~Z, or Blank)

We, Acer Incorporated, hereby declare under our sole responsibility that the product described above is in conformity with the relevant Union harmonization legislation:
- Machinery (Safety) Regulations 2008
- The Restriction of the Use of Certain Hazardous Substances in Electrical and Electronic Equipment Restrictions 2012.

The following harmonized standards and/or other relevant standards have been applied:

EN 17128:2020

EN IEC 63000:2018

Signed for and on behalf of:

RU Jan / Sr. Manager
Acer Incorporated (New Taipei City)

6/30/2023
Date

I. CONTENU DE L'EMBALLAGE

Trottinette x1	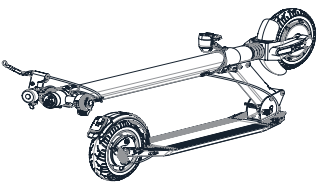
Ensemble du guidon gauche x1	
Ensemble du guidon droit x1	
Chargeur de batterie x1	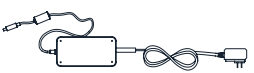
Manuel d'utilisation x1	
Manuel de garantie x1	
Clé hexagonale 5mM	

II. PIÈCES

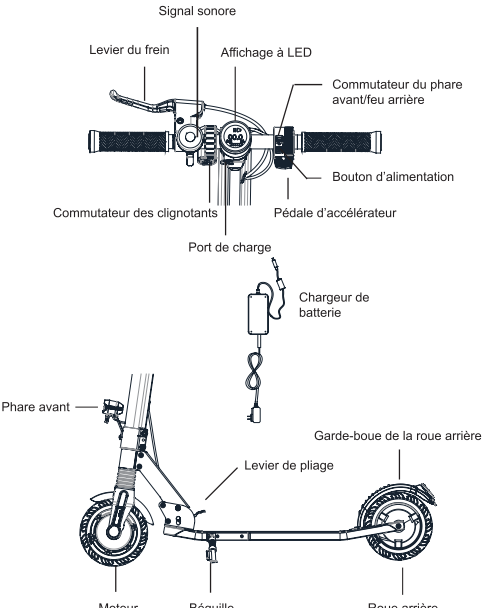

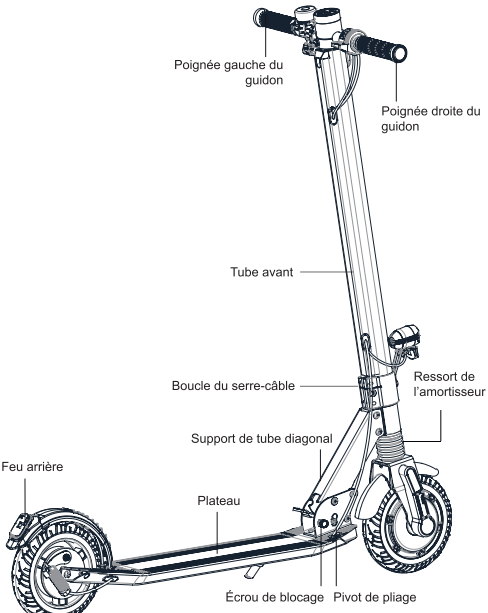
Poignée gauche du guidon
Poignée droite du guidon
Tube avant
Boucle du serre-câble
Ressort de l'amortisseur
Support de tube diagonal
Feu arrière
Plateau
Écrou de blocage
Pivot de pliage

III. ASSEMBLER

1. Installez la poignée de frein

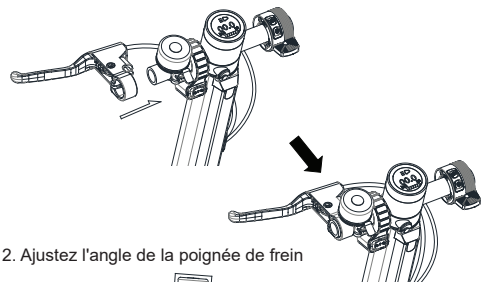

2. Ajustez l'angle de la poignée de frein

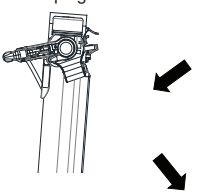

3.Serrer la vis de la tige de frein avec une clé hexagonale de 5 mm

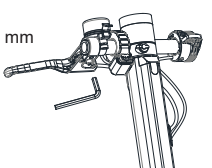

4. Ne serrez pas l'écrou de blocage. (Tournez la vis de 90° vers la gauche ou la droite quand vous la tirez. Desserrez-la pour verrouiller. La vis reste desserrée et il faut la tourner d'un demi-tour pour la remettre en état fermé).

5. Tout en appuyant sur le levier de pliage avec le pied, saisissez simultanément le tube avant avec la main et poussez-le vers le haut.

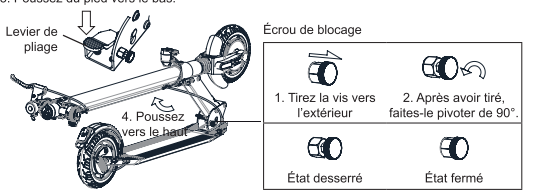

6. ❶ : Ajustez l'angle entre le tube avant et le cadre à 45° (gauche et droite). Tout en appuyant sur le garde-boue de la roue arrière avec le pied, poussez simultanément le tube avant vers l'avant. Quand vous entendez un clic (le pivot de pliage est complètement inséré dans l'extrémité supérieure de la fente), elle est complètement dépliée.

❷ : Rétablissez l'écrou de blocage à l'état fermé.

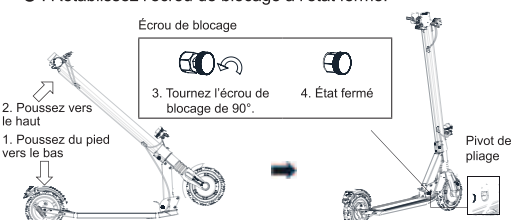

7. Serrez les poignées gauche et droite du guidon dans la barre transversale en direction du pilote debout (à serrer jusqu'à ce qu'il n'y ait plus de signes de secousses, de relâchement, etc.) (Utilisez les encoches des poignées du guidon pour distinguer les directions droite et gauche. Une orientation incorrecte empêchera les poignées de s'insérer dans la barre transversale.)

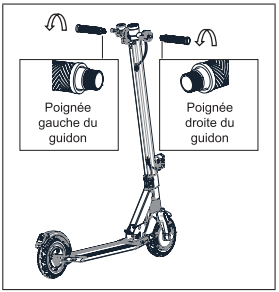

8. Remarque : L'écrou de blocage doit être fermé avant de rouler. Cette opération a pour but d'éviter que le pied ne marche accidentellement sur le levier de pliage pendant la conduite, ce qui aurait pour effet de replier l'ensemble du tube avant vers l'arrière, entraînant des risques de chute et de blessure.

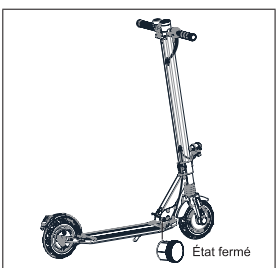

IV. CHARGER LA BATTERIE

Remarque : Le voyant du chargeur est ***rouge*** pendant la charge et devient ***vert*** lorsque la charge est terminée.

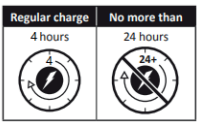

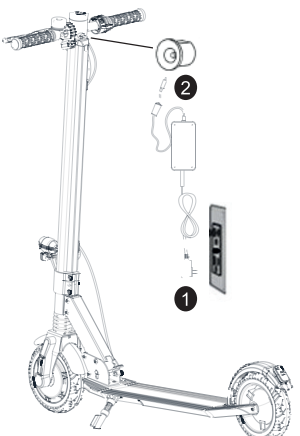

V. COMMENT UTILISER

Démarrer la trottinette électrique

1. Appuyez et maintenez le bouton d'alimentation pendant 3 secondes, allumez l'interrupteur et l'écran d'affichage s'allume. (Après avoir allumé le véhicule, appuyez deux fois de suite le bouton d'alimentation pour passer d'une vitesse à l'autre, appuyez une fois sur les boutons du phare avant et du feu arrière pour allumer/éteindre phare avant et le feu arrière, et appuyez deux fois de suite sur les boutons du phare avant et du feu arrière pour passer des kilomètres aux miles).
2. Saisissez fermement le guidon à deux mains, regardez droit devant vous, posez un pied sur le plateau et utilisez l'autre pied pour pousser le sol afin de faire glisser la trottinette vers l'avant.
3. Après cela, appuyez lentement sur l'accélérateur. Quand le moteur démarre, placez les deux pieds sur le plateau.

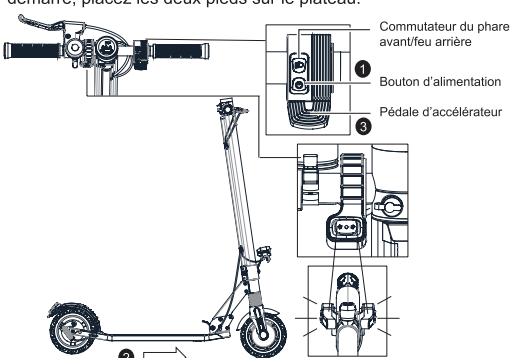

Faites glisser la trottinette vers l'avant

Éteindre la trottinette électrique

1. Relâchez d'abord l'accélérateur, puis appuyez le levier du frein pour réduire la vitesse de la trottinette électrique ou l'arrêter. (Tout en appuyant sur le frein de coupure d'alimentation, vous pouvez appuyer sur le garde-boue arrière avec votre pied pour faciliter le freinage physique. Il est interdit d'appuyer directement sur le frein du garde-boue arrière pendant la conduite.)
2. Quand vous n'utilisez pas la trottinette électrique, appuyez et maintenez le bouton d'alimentation pendant 3 secondes pour couper l'alimentation.

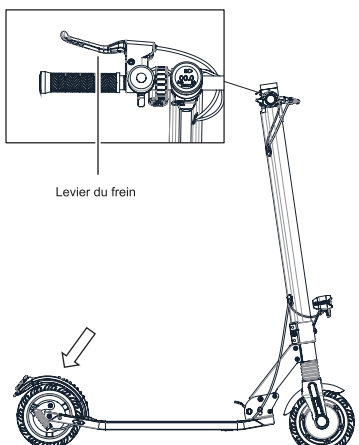

Plier la trottinette électrique

1. Tirez sur l'écrou de blocage jusqu'à ce qu'il soit desserré et maintenez-le en état desserré. (Quand vous tirez la vis, tournez-la de 90° vers la gauche ou la droite. Desserrez-la pour bloquer la vis et maintenez-la en état desserré.)
2. Tenez le guidon et poussez la roue avant contre un objet fixe. Gardez un pied au sol et appuyez sur la pédale de pliage avec l'autre pied.
3. Pousser légèrement le tube avant vers l'avant avec les mains et appuyer simultanément sur le levier de pliage avec les pieds. Vous sentirez que l'ensemble du tube avant est desserré, puis inclinez l'ensemble du tube avant vers l'arrière.
4. Quand le pivot de pliage rebondit sur le point d'encoche le plus haut, le pliage de la trottinette électrique est terminé.

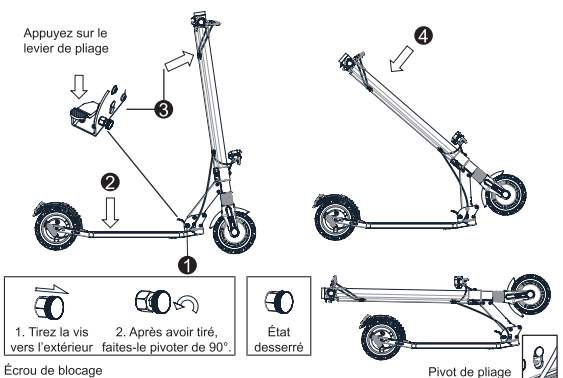

Déplier la trottinette électrique

1. Maintenez l'écrou de blocage en état desserré. (Tournez de 90° vers la gauche ou la droite quand vous tirez la vis. Desserrez-la pour bloquer la vis en état desserré et tournez-la d'un demi-tour pour la remettre en état fermé).
2. Tout en appuyant sur le levier de pliage avec le pied, saisissez le tube avant avec les mains et poussez-le vers le haut.
3. Positionner le tube avant à un angle de 45° (à gauche et à droite) par rapport au cadre, pousser le tube avant vers l'avant tout en appuyant sur le garde-boue de la roue arrière avec le pied. Quand vous entendez un clic (le pivot de pliage est complètement inséré dans l'extrémité supérieure de la fente), elle est complètement dépliée.
4. Rétablissez l'écrou de blocage à l'état fermé. L'écrou de blocage doit être fermé avant de rouler.

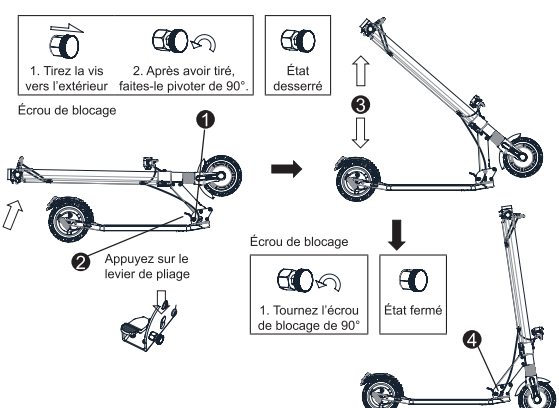

VI. MÉTHODE DE DÉPANNAGE

Erreur 1 : Introduction et solution des codes d'erreur

Code d'erreur	Solution
Comment peut-on éliminer le code d'erreur « 0E » quand il apparaît sur le tableau de bord ?	La trottinette doit être rechargée quand le tableau de bord affiche le code d'erreur 0E. Il suffit de recharger la batterie pour résoudre le problème.
Comment peut-on éliminer le code d'erreur « 1E » quand il apparaît sur le tableau de bord ?	La batterie de la trottinette fournit une puissance supérieure à la charge du système quand le tableau de bord affiche le code d'erreur 1E. Si vous chargez, veuillez débrancher la prise. Si le problème n'est pas résolu, veuillez contacter votre revendeur pour une réparation et une inspection.
Comment peut-on éliminer le code d'erreur « 2E » quand il apparaît sur le tableau de bord ?	Quand le tableau de bord affiche le code d'erreur 2E et que la trottinette ne fonctionne pas correctement, veuillez prendre rapidement contact avec le revendeur pour une réparation et une inspection.
Comment peut-on éliminer le code d'erreur « 3E » quand il apparaît sur le tableau de bord ?	Quand le tableau de bord affiche le code d'erreur 3E, cela indique que le système est entré dans un état de protection. Cela est dû au fait que le système détecte que la température du contrôleur est trop élevée. Il suffit d'interrompre la conduite et une fois que la température revient à la normale, le problème est résolu.
Comment peut-on éliminer le code d'erreur « 4E » quand il apparaît sur le tableau de bord ?	Quand le tableau de bord affiche le code d'erreur 4E, il est possible que la ligne de communication située au bas de la trottinette soit mal fixée ou soit tombée. Veuillez prendre contact avec le revendeur pour une inspection et une réparation.
Comment peut-on éliminer le code d'erreur « 5E » quand il apparaît sur le tableau de bord ?	Quand le tableau de bord affiche le code d'erreur 5E, cela peut être dû à une connexion lâche ou déconnectée au niveau du moteur ou entre le moteur et le contrôleur de la trottinette. Veuillez prendre contact avec le revendeur pour une inspection et une réparation.
Comment peut-on éliminer le code d'erreur « 6E » quand il apparaît sur le tableau de bord ?	Quand le tableau de bord affiche le code d'erreur 6E, cela peut indiquer une anomalie au niveau de la poignée d'accélération de la trottinette. Si cela se produit, veuillez prendre contact avec le revendeur pour l'envoyer pour une inspection et une réparation.
Comment peut-on éliminer le code d'erreur « 7E » quand il apparaît sur le tableau de bord ?	Quand le tableau de bord affiche le code d'erreur 7E, cela peut indiquer une anomalie dans le système de freinage de la trottinette. Si cela se produit, veuillez prendre contact avec le revendeur pour une inspection et une réparation.

Code d'erreur	Solution
Comment peut-on éliminer le code d'erreur « 8E » quand il apparaît sur le tableau de bord ?	Quand le tableau de bord affiche le code d'erreur 8E, il se peut que la trottinette soit trop rapide quand elle descend une pente, qu'elle atteigne une vitesse élevée avec un courant excessif, ce qui fait que le système entre en protection automatique. Après l'arrêt, redémarrez la trottinette pour voir si le système est revenu à la normale. Si ce n'est pas le cas, veuillez prendre contact avec le revendeur pour une inspection et une réparation.
Comment peut-on éliminer le code d'erreur « 9E » quand il apparaît sur le tableau de bord ?	Quand le tableau de bord affiche le code d'erreur 9E, cela peut indiquer que le moteur de la trottinette est bloqué pendant son fonctionnement. Vous pouvez arrêter la trottinette puis la redémarrer. Si le problème persiste, veuillez prendre contact avec votre revendeur pour une inspection et une réparation.

Erreur 2 : La batterie ne peut pas se charger

Méthodes de résolution :

1. La prise du chargeur n'est pas correctement branchée dans le port de charge.
2. Le chargeur est endommagé. Remplacez-le par un nouveau.
3. La connexion entre la batterie et la borne de charge est lâche. Réinsérez le terminal.

Erreur 3 : Kilométrage insuffisant après la charge

Méthodes de résolution :

1. La tension est trop faible. Chargez la batterie à pleine capacité.
2. La consommation d'énergie est excessive en raison d'une montée, d'un vent fort, d'une charge excessive, d'un mauvais état de la route ou d'une température trop basse.
3. La connexion entre la batterie et la borne de la station d'accueil est lâche. Réinsérez le terminal.

Erreur 4 : Vitesse trop faible

Méthodes de résolution :

1. Charge insuffisante. Chargez la batterie à pleine capacité.

Erreur 5 : Défaillance du frein

Méthodes de résolution :

1. Veuillez ajuster la vis de serrage du câble de frein.

Remarque : En cas de dysfonctionnement, veuillez contacter un centre de service agréé. Ne réparez pas ou ne modifiez pas la trottinette vous-même, car cela pourrait annuler la garantie et causer des blessures.

VII. INFORMATIONS D'UTILISATION

Nom de produit	Trottinette électrique Acer série 1
Modèle	AES021
Dimensions, dépliée	Lo 1020mm x La 470mm (largeur du plateau : 140mm) x H 1110mm
Dimensions, pliée	Lo 1120mm x La 470mm (largeur du plateau : 140mm) x H 380mm
Poids avec batterie	12 kg
Moteur	36 V / 250 W
Batterie	36 V / 5 Ah
Type de batterie	Batterie Li-ion
Fabricant de la batterie	Ant New Energy Technology (Tianjin) Co., LTD
Charge	42 V/1,5 A
Fabricant de l'adaptateur	JINZHENGxIN, N° de modèle : GKS150-0421500
Temps de charge complète	3 heures
Vitesse maximale	20 km/h ou 25 km/h (selon les réglementations nationales)
Distance maximale sans charge	10-15 km
Régulation de la vitesse	Oui
Modes de vitesse	3
Niveau des modes de vitesse	0-6 km/h ; 0-10 km/h ; 0-20 ou 25 km/h (selon les réglementations nationales)
Mécanisme de pliage	Oui
Matière principale	Alliage d'aluminium + SAP440
Charge maximale	Maximum 100 kg
Dégagement	65 mm
Guidon réglable en hauteur	Non
Freins	Frein électrique + Frein à tambour pour la roue arrière
Affichage	Affichage à LED
Amortisseur de roue	Oui
Roues	Pneus pleins
Matériau du pneu	Caoutchouc
Unité de conduite	Traction avant
Diamètre de la roue	8"
Étanchéité	IPx5
Réflecteurs	Oui
Phare avant	Oui
Application	Non
Signal sonore	Oui
Feu arrière	Oui
Bluetooth	Non
Capacité à monter	10%

VIII. CONDUITE ET SÉCURITÉ

Un processus d'apprentissage est nécessaire pour l'utilisation de cet appareil. Une utilisation sans un processus d'apprentissage correct peut provoquer des blessures. Utilisez des protections pour éviter tout dommage. Une fois que vous avez terminé ces étapes, vous pouvez allumer la trottinette électrique :

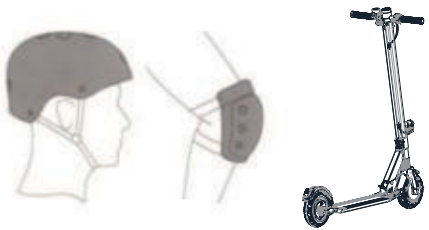

Réglage du frein

Vérifiez les freins avant chaque trajet.

Si vous avez l'impression que les freins sont trop serrés, utilisez une clé pour ajuster l'écrou hexagonal dans le sens antihoraire.

Si vous avez l'impression que les freins sont trop lâches, utilisez une clé pour ajuster l'écrou hexagonal dans le sens horaire.

Avertissement ! Lors d'un freinage d'urgence, vous risquez de subir des blessures graves en raison d'une perte de puissance et d'une chute. Veillez à maintenir une vitesse modérée et à être conscient des risques potentiels.



PLIER ET TRANSPORTER

Une fois plié, tenez la trottinette électrique par le tube avant pour la transporter comme indiqué sur la figure :



⚠ Avertissements : le non-respect de ces instructions peut entraîner des blessures graves.

- NE conduisez PAS la trottinette électrique sous la pluie.
- NE vous mouillez PAS.
  Faites attention à votre tête lorsque vous passez une porte. Maintenez votre vitesse entre 5 et 10 km/h (3,1 et 6,2 m/h) lorsque vous traversez des ralentisseurs, des arrêts de porte d'ascenseur, des routes cahoteuses ou d'autres surfaces irrégulières. Fléchissez légèrement le genou pour mieux vous adapter aux surfaces mentionnées.
- NE gardez PAS vos pieds sur le garde-boue arrière.
- N'appuyez PAS sur l'accélérateur lorsque vous marchez avec la trottinette électrique.

  Évitez de heurter des obstacles avec le pneu/la roue.
- NE transportez PAS d'objets lourds sur le guidon.
- NE conduisez PAS la trottinette électrique avec seulement un pied.
- NE roulez PAS sur les routes publiques, les autoroutes ou les voies rapides.
- NE faites PAS tourner le guidon violemment lorsque vous conduisez à grande vitesse.
- NE montez PAS et ne descendez PAS les escaliers et ne sautez PAS par-dessus les obstacles.
- NE retirez PAS vos mains du guidon pendant la conduite. NE roulez PAS avec une seule main.
- NE traversez PAS les flaques d'eau ou tout autre obstacle (eau). Dans ce cas, veuillez réduire votre vitesse et contourner l'obstacle.
- NE transportez PAS de passagers. La trottinette électrique est destinée à une seule personne.
- NE transportez PAS d'enfant.
- NE conduisez PAS si vous êtes enceinte.
- N'utilisez PAS de téléphone portable et NE portez PAS d'écouteurs lorsque vous utilisez la trottinette électrique.
- NE touchez PAS le moteur du moyeu après avoir roulé car il peut devenir chaud.
- Gardez toujours les deux mains sur le guidon, sinon vous risquez de graves blessures dues à une perte d'équilibre et à des chutes.
- À utiliser uniquement par temps sec.
- Nous ne recommandons pas l'utilisation sur les routes publiques.
- Ne tournez jamais violemment lorsque vous conduisez rapidement.
- Ne démarrez pas ou n'arrêtez pas brusquement.
- Assurez-vous que la vitesse de la trottinette électrique est sans danger pour vous et les autres et soyez prêt à vous arrêter à tout moment lorsqu'elle est en marche.
- Lorsque vous conduisez la trottinette électrique, veuillez rester à une certaine distance des autres pour éviter les collisions.
- Quand vous tournez, vous devez utiliser le centre de gravité de votre corps ; le changement violent du centre de gravité peut causer des dommages.
- Aucune autre modification n'est autorisée, à l'exception des modifications spécifiées par le fabricant.
- Les écrous autobloquants et autres fixations autobloquantes peuvent se rompre.
- Évitez de rouler sur les pentes.

IX. NETTOYAGE ET ENTRETIEN

Cette trottinette électrique peut être utilisée comme un moyen de transport et, en tant que telle, elle nécessite un entretien de tous ses composants, qui subissent une usure due à son utilisation et n'est pas couverte par la garantie.

NETTOYAGE

Assurez-vous que la trottinette électrique est éteinte, que le câble de charge est débranché et que le bouchon en caoutchouc du port de charge est bien fermé avant de la nettoyer, sinon vous risquez d'endommager les composants électroniques. Commencez toujours par débrancher le produit du chargeur, couvrez la prise étanche de chargement, éteignez le produit et évitez tout contact fluide avec la batterie, le moteur et les autres pièces électroniques pendant le nettoyage pour éviter tout risque imprévu. N'utilisez pas de jet d'eau à haute pression pour nettoyer le produit et ne le trempez pas dans l'eau.

Pour nettoyer la trottinette électrique, utilisez un chiffon humide. Si vous devez éliminer la saleté, utilisez une brosse douce, puis un chiffon humide. Veillez à couvrir le port de charge pour éviter tout problème avec les composants électroniques.

N'utilisez pas d'alcool, d'essence, de kérosène ou d'autres composants chimiques volatils ou corrosifs. Cela peut endommager l'apparence et la structure interne de la trottinette électrique. N'utilisez pas non plus de pistolet à eau sous pression ou d'eau courante.

CONSERVATION

Rangez la trottinette électrique dans un endroit frais et sec lorsque vous ne l'utilisez pas. Évitez de la laisser à l'extérieur, car elle n'est pas fabriquée pour être utilisée dans des zones humides, à proximité d'agents corrosifs tels que l'eau de mer, les ports, etc. Il n'est pas non plus recommandé de l'exposer à des températures élevées dues à la lumière directe du soleil pendant une longue période.

X. MANIPULATION DE LA BATTERIE ET ACTIONS INTERDITES

N'utilisez pas de batteries d'autres modèles ou marques, utilisez uniquement des batteries d'origine.

Ne placez pas la batterie dans un environnement où la température est supérieure à 45°C ou inférieure à -10°C (par exemple, ne placez pas la trottinette électrique dans le coffre d'une voiture en été), et ne placez pas la batterie dans des endroits proches du feu. Sinon, cela peut entraîner une défaillance de la batterie, une surchauffe et même un risque d'incendie.

Évitez de décharger complètement les batteries, il est préférable de les charger tant qu'elles sont encore chargées. Cela permettra de prolonger la durée de vie de la batterie. De même, si vous conduisez la trottinette électrique dans des régions très froides ou très chaudes, vous pouvez réduire la durée d'utilisation des batteries. Ce n'est pas une défaillance des batteries, mais c'est leur comportement normal.

Lorsque vous ne l'utilisez pas pendant plus de 30 jours, chargez-la complètement et rangez-la dans un endroit frais et sec. Rechargez complètement la batterie tous les 60 jours. Si vous ne suivez pas ces étapes, vous risquez d'endommager la batterie, et ces dommages ne sont pas couverts par la garantie.

Il est interdit de démonter le compartiment de la batterie. Seule sa manipulation dans les services techniques officiels ou les ateliers agréés est autorisée.

Utilisez uniquement le chargeur d'origine pour la charge, sinon il y a un risque de dommage ou d'incendie.

Une élimination inadéquate des batteries usagées peut entraîner une grave contamination de l'environnement. Respectez la réglementation locale pour mettre au rebut cette batterie.

Après chaque utilisation, rechargez la batterie, cela prolongera la durée de vie de la batterie.

⚠ DANGER !

La cellule de la batterie contient des substances inflammables et dangereuses. Une mauvaise manipulation peut provoquer un incendie, de la fumée, une explosion et des blessures graves ou des pertes matérielles. Lisez et respectez toujours les actions interdites suivantes, équipez-vous d'un équipement de protection approprié avant d'effectuer toute opération liée à la batterie.

Gardez la batterie hors de portée des enfants pour éviter tout accident. Si de jeunes enfants utilisent la batterie, leurs parents doivent leur expliquer la méthode de manipulation appropriée et les précautions à prendre avant l'utilisation, et toujours veiller à l'intégrité de la batterie.

Utilisez uniquement un chargeur dédié et chargez la batterie uniquement de la manière prévue. Ne chargez pas la batterie par une prise électrique directe ou par un chargeur d'allume-cigare de voiture. Ne chargez pas la batterie sans surveillance.

- Ne chargez pas la batterie en sens inverse.
- Ne laissez pas la batterie près d'un feu ou d'une source de chaleur et ne la jetez pas dans le feu.
- Ne chargez pas ou n'utilisez pas la batterie dans une voiture ou un endroit similaire où la température intérieure peut dépasser 50°C.
- Ne plongez pas, ne jetez pas et ne mouillez pas la batterie dans l'eau, l'eau de mer, etc.
- Ne court-circuitez pas ou ne connectez pas les bornes positives (+) et négatives (-) avec un objet métallique. Ne rangez pas la batterie dans une poche ou un sac avec des objets métalliques tels que des clés, des colliers, des épingles à cheveux, des pièces de monnaie ou des vis.
- Ne percez pas la batterie avec un objet pointu tel qu'une aiguille, un tournevis.
- Ne chauffez pas une partie de la batterie avec des objets chauffants tels qu'un fer à souder.
- Ne frappez pas avec des objets lourds comme un marteau, un poids. Ne marchez pas sur la batterie et ne la jetez pas ou ne la laissez pas tomber pour éviter tout choc mécanique. N'utilisez pas une batterie sérieusement déformée.
- Ne démontez pas la batterie et ne modifiez pas sa conception, y compris son circuit électrique.
- Ne soudez pas directement sur la batterie et n'utilisez pas ou n'assemblez pas des batteries anciennes et nouvelles ensemble.
- Ne mettez pas la batterie dans un four à micro-ondes, un sèche-linge ou un récipient à haute pression.
- N'utilisez pas ou n'assemblez pas la batterie avec des batteries d'autres fabricants, des types et/ou modèles de batteries différents tels que des batteries sèches, des batteries nickel-métal-hydrogène ou des batteries nickel-cadmium.

N'utilisez pas la batterie en cas de génération d'électricité statique (plus de 100V), le circuit de protection de la batterie sera endommagé.

Ne retirez pas la batterie. Le retrait de la batterie est compliqué et peut altérer le fonctionnement de la machine. Vous devez contacter le centre de service autorisé uniquement pour faire fonctionner la batterie.

Ne stockez pas et ne chargez pas la batterie à des températures hors des limites indiquées (voir dans ce manuel). Ne percez pas la batterie. Consultez les lois et règlements locaux concernant le recyclage et/ou la mise au rebut des batteries.

Une batterie bien entretenue peut fonctionner correctement même après de nombreux kilomètres de conduite. Rechargez la batterie après chaque trajet et évitez de la vider complètement.

⚠ AVERTISSEMENT !

Éloignez immédiatement du feu en cas de détection de fuites ou d'odeurs nauséabondes. Si le liquide s'écoule sur votre peau ou vos vêtements, lavez-vous immédiatement à l'eau fraîche. Si le liquide qui s'écoule de la batterie entre en contact avec vos yeux, ne les frottez pas, lavez-les à l'eau claire et allez immédiatement consulter un médecin. Si les bornes de la batterie sont sales, essuyez-les avec un chiffon sec avant d'utiliser la batterie.

Recouvrez les bornes avec un ruban isolant approprié avant de les éliminer.

Avant d'utiliser / installer / retirer la batterie ou d'utiliser le chargeur, lisez toujours le manuel d'utilisation et respectez les précautions de manipulation.

Remplacez la batterie lorsque sa durée d'utilisation est beaucoup plus courte que d'habitude.

Si la batterie doit être stockée pendant une longue période, elle doit être retirée de l'appareil et stockée dans un endroit où l'humidité et la température sont faibles.

Pendant la charge, l'utilisation et le stockage de la batterie, tenez-la à l'écart des objets contenant de l'électricité statique.

Il n'est pas possible d'utiliser une batterie non rechargeable en remplacement.

La batterie doit être retirée de l'appareil avant sa mise au rebut.

L'appareil doit être déconnecté du réseau électrique lors du retrait de la batterie.

La batterie doit être mise au rebut en toute sécurité.

N'essayez pas de démonter la batterie. Ne pas toucher les contacts de la batterie. Ne démontez pas et ne percez pas le boîtier.

Maintenez les contacts de la batterie à l'écart des objets métalliques pour éviter tout court-circuit. Risque d'incendie et de choc électrique. Ne chargez pas et n'utilisez pas votre batterie si elle est endommagée ou si elle présente des traces d'eau.

En cas d'accident ou de panne : veuillez contacter un réparateur agréé dans votre pays.

L'utilisateur doit contacter un service client agréé ou spécialisé.

XI. CHARGER/DÉCHARGER ET STOCKER LA BATTERIE

⚠ Attention : respectez toujours le message suivant.

Utilisez uniquement un chargeur d'origine, une utilisation incorrecte peut entraîner des blessures corporelles et la perte de biens. La garantie ne prend pas en charge la responsabilité causée par l'utilisation d'un chargeur non original.

Ne rechargez pas à proximité d'un fluide ou d'une source de feu, évitez toujours les substances inflammables. Ne laissez pas l'appareil sans surveillance pendant la charge.

Ne chargez pas si le port de charge ou le câble de charge est mouillé.

Ne chargez pas et n'utilisez pas votre batterie si elle est endommagée ou si elle présente des traces d'eau.

L'interface de charge est dotée d'un logement spécial. Ne forcez pas pour insérer le connecteur, ce qui pourrait endommager l'appareil.

Le voyant du chargeur est rouge lorsque la batterie est en cours de charge. Le voyant est vert, lorsque la charge est terminée.

Retirez le chargeur lorsque le voyant du chargeur est vert. Une surcharge ou une décharge excessive entraînera des dommages irréversibles à la batterie ou des pertes matérielles. Si le voyant du chargeur est devenu vert immédiatement pendant la charge après le trajet, veuillez débrancher le chargeur et laisser la batterie refroidir avant de la recharger. C'est le phénomène normal de la protection intelligente due à la température interne élevée de la batterie. La charge peut commencer après le refroidissement de la batterie.

Arrêtez la charge et débranchez le chargeur, si la batterie n'est pas complètement chargée après la période recommandée suivante. Contactez le service clientèle pour plus d'informations.

Le port de charge doit être couvert par le capuchon en caoutchouc attaché après chaque charge.

Faites toujours très attention lorsque vous manipulez la batterie.

Arrêtez d'utiliser la batterie si elle devient anormalement chaude, ou si une odeur, une décoloration, une déformation ou toute autre condition anormale est détectée pendant l'utilisation, la charge ou le stockage.

La batterie peut être utilisée dans les plages de température suivantes. Ne dépassez pas ces plages.

Température de fonctionnement : -10 à 60°C (les performances de la batterie varient selon la température)

Température de charge : 10-45°C

Température de stockage et de transport : -10-45°C

Humidité de stockage : 10 à 80%

XII. AUTRES

1. La date du fabricant est mentionnée sur l'étiquette du produit
2. ⚠ Stockage

   Conservez ce produit dans un endroit sec, frais et sûr, évitez l'humidité et les températures élevées. L'humidité peut endommager les composants électriques. En cas de défaillance de la batterie au lithium, veuillez contacter votre agence de recyclage locale et mettre la batterie au lithium au rebut conformément aux lois et réglementations nationales ou locales.

   - Température de fonctionnement : -10-60°C
   - Température de charge : 10-45°C
   - Température de stockage et de transport : -10-45°C
   - Humidité de stockage : 10 à 80%
3. Ce produit ne doit pas être jeté avec les autres déchets ménagers. Veuillez le recycler afin de minimiser la pollution de l'environnement, conformément aux réglementations locales ou contactez votre bureau municipal local, le service d'élimination des déchets ménagers.
4. 1) Les appareils ne sont pas destinés à être utilisés à des altitudes supérieures à 2000 m au-dessus du niveau de la mer.

   2) Une exposition prolongée aux rayons UV, à la pluie et aux intempéries peut endommager le matériau du boîtier. Rangez à l'intérieur quand vous ne l'utilisez pas.

   3) AVERTISSEMENT - Risque d'incendie et de choc électrique - Aucune des pièces ne peut être réparée par l'utilisateur.

Déclaration de conformité de l'UE

Nous,

Acer Incorporated.
8F, 88, Sec. 1, Xintai 5th Rd., Xizhi, New Taipei City 221

Et,

Acer Italy s.r.l.
Viale delle Industrie 1/A, 20044 Arese (MI), Italie
Tél: +39-02-939-921, Fax : +39-02 9399-2913
www.acer.it

Produit :	**Trottinette électrique Acer série 1**
Nom commercial :	**acer**
Numéro de modèle :	**AES021**
Numéro UGS :	**AES021 ********* (« * »= 0~9, a ~ z, A ~ Z ou vide)**

Nous, Acer Incorporated, déclarons sous notre seule responsabilité que le produit décrit ci-dessus est en conformité avec les législations d'harmonisation de l'Union pertinentes : Directive relative aux machines 2006/42/CE et directive RoHS 2011/65/UE. Les normes harmonisées suivantes et/ou autres normes pertinentes ont été appliquées :

EN 17128:2020

EN IEC 63000:2018

Année début d'apposition du marquage CE : 2023.

RU Jan / Sr. Manager
Acer Incorporated (Taipei, Taïwan)

30/06/2023
Date

I. CONTENUTO DELLA CONFEZIONE

1 monopattino	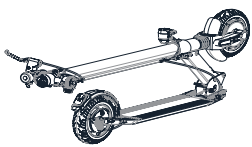
1 set manubrio sinistro	
1 set manubrio destro	
1 caricabatteria	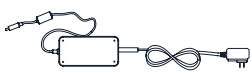
1 Manuale utente	
1 Manuale garanzia	
Chiave esagonale 5mm	

II. PARTI

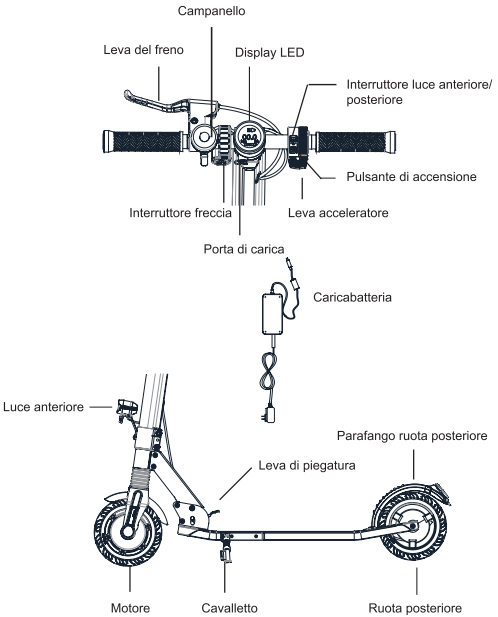

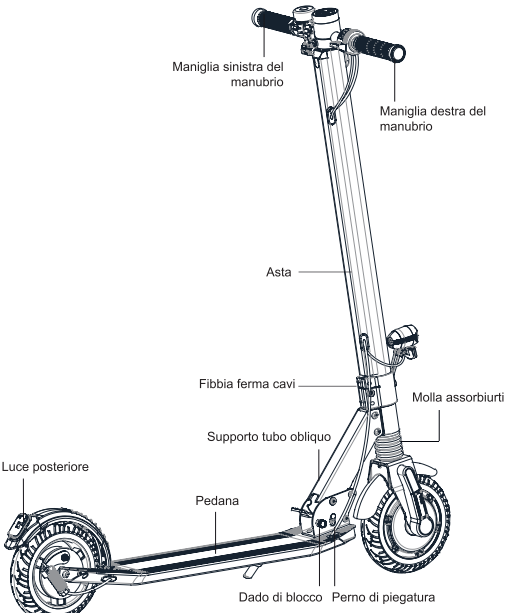
Maniglia sinistra del manubrio
Maniglia destra del manubrio
Asta
Fibbia ferma cavi
Molla assorbiurti
Supporto tubo obliquo
Luce posteriore
Pedana
Dado di blocco
Perno di piegatura

III. MONTAGGIO

1. Installare la maniglia del freno

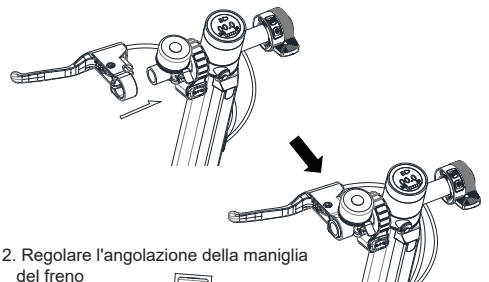

2. Regolare l'angolazione della maniglia del freno

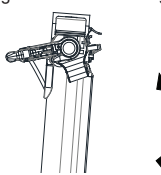

3.Serrare la vite della leva del freno con la chiave esagonale 5mm

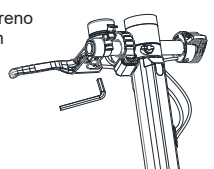

4. Allentare il dado di blocco. (Ruotare la vite di 90° verso sinistra o destra mentre la si estrae. Allentarla per bloccare. La vite resta allentata, ruotarla a metà per ripristinarla sullo stato chiuso.)

5. Mentre si preme sulla leva di piegatura con un piede, afferrare contemporaneamente l'asta con una mano e spingerla verso l'alto.

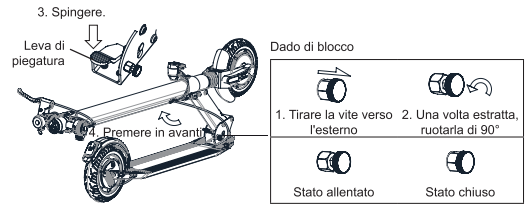

6. ❶: Regolare l'angolazione tra l'asta e il telaio su 45° (sinistra e destra). Premere il parafango ruota posteriore con il piede e allo stesso tempo spingere l'asta in avanti. Quando si sente un clic (il perno di piegatura è completamente inserito nell'estremità superiore della fessura) è completamente esteso.

❷: Ripristinare il dado di blocco sullo stato chiuso.

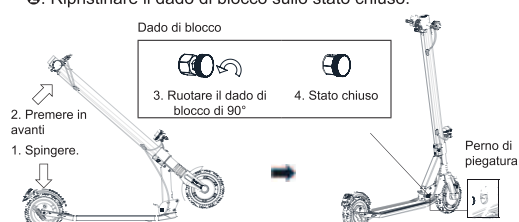

7. Ruotare le maniglie destra e sinistra del manubrio nella traversa verso la direzione del guidatore in piedi (serrare fino a quando non vi sono più segni di tremolio, allentamento, ecc.) (Utilizzare le tacche filettate delle maniglie del manubrio per distinguere tra le direzioni destra e sinistra. Un orientamento errato impedisce alle maniglie di di adattarsi alla traversa.)
8. Nota: il dado di blocco deve essere chiuso prima di partire. Questa operazione impedisce al piede di premere accidentalmente la leva di piegatura durante la guida, causando la piegatura all'indietro dell'intera asta, con conseguenti rischi di cadute e lesioni.

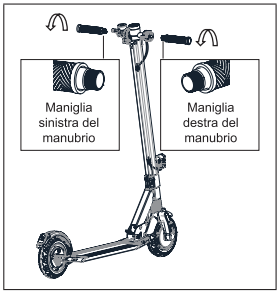



IV. CARICA DELLA BATTERIA

Nota: la luce del caricatore è ***rossa*** durante la carica e diventa ***verde*** una volta completata la carica.

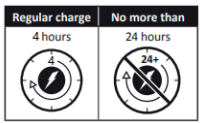

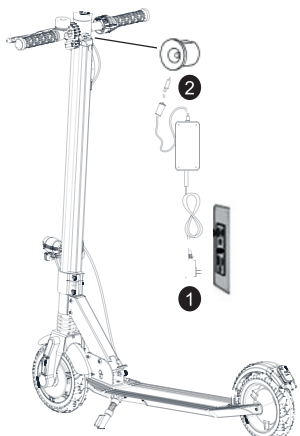

V. UTILIZZO

Avvio del monopattino

1. Tenere premuto il pulsante di accensione per 3 secondi, attivare l'interruttore di alimentazione, lo schermo del display si accende. (Una volta acceso, premere due volte in successione il pulsante di accensione per cambiare le marce, premere una volta i pulsanti delle luci anteriore e posteriore per accendere le luci anteriore/posteriore, quindi premere due volte in successione i pulsanti della luce anteriore e posteriore per passare ai chilometri o miglia.)
2. Afferrare saldamente il manubrio con entrambe le mani, guardare in avanti, mettere un piede sulla pedana e usare l'altro piede per spingere sul suolo per fare avanzare il monopattino.
3. Quando in movimento, premere delicatamente l'acceleratore. Una volta avviato il motore, poggiare entrambi i piedi sulla pedana.

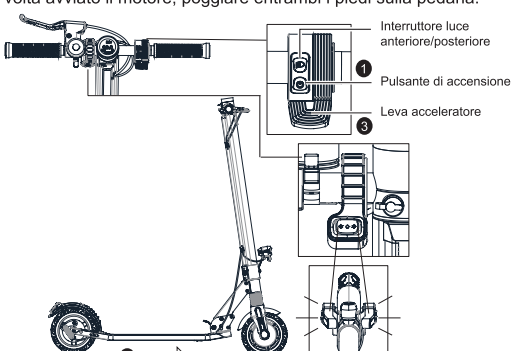

Spegnere il monopattino

1. Rilasciare prima l'acceleratore, quindi premere la leva del freno per ridurre la velocità del monopattino o arrestarlo. (Mentre di premere il freno per lo spegnimento, è possibile premere il parafango posteriore con il piede per agevolare la frenata fisica. Non premere direttamente il freno del parafango posteriore durante la guida.)
2. Quando non utilizza il monopattino, tenere premuto il pulsante di accensione per 3 secondi per disattivare l'alimentazione.

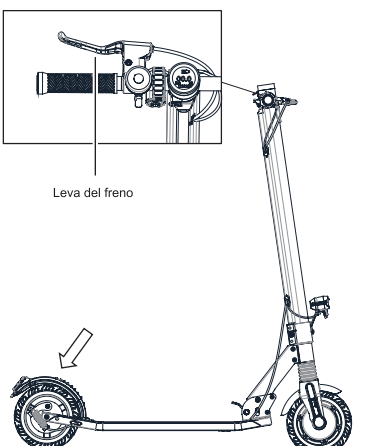

Piegatura del monopattino

1. Tirare il dado si blocco fino ad allentarlo e tenerlo in stato allentato. (Durante l'estrazione della vite, ruotarla di 90° verso sinistra o destra. Allentare per bloccare la vite e tenerla in stato allentato.)
2. Tenere il manubrio e premere la ruota anteriore contro un oggetto fisso. Tenere un piede a terra e con l'altro piede premere sul pedale di piegatura.
3. Spingere delicatamente l'asta in avanti con le mani e premere contemporaneamente la lega di piegatura con il piede. L'intero set asta si allenta, a questo punto inclinare l'intero set asta all'indietro.
4. Quando il perno di piegatura ritorna al punto più alto della tacca, la piegatura del monopattino è completata.

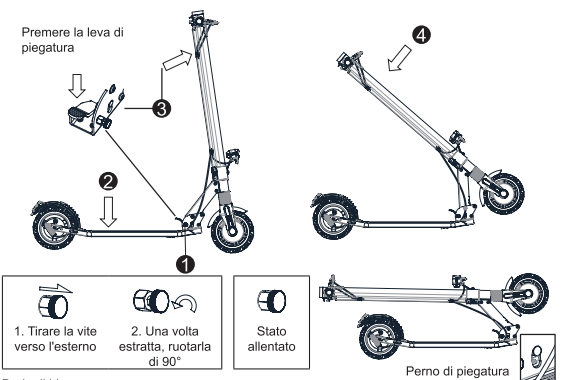

Apertura del monopattino

1. Tenere il dado di blocco in stato allentato. (Ruotare di 90° verso sinistra o destra mentre si estrae la vite. Allentare per bloccare la vite in stato allentato, quindi ruotare a metà per ripristinarla sullo stato chiuso.)
2. Mentre si preme sulla leva di piegatura con un piede, afferrare l'asta con le mani e spingerla verso l'alto.
3. Posizionare l'asta a un angolo di 45° (sinistra e destra) rispetto al telaio, premere l'asta in avanti mentre si preme il parafango ruota posteriore con il piede. Quando si sente un clic (il perno di piegatura è completamente inserito nell'estremità superiore della fessura) è completamente esteso.
4. Riportare il dado di blocco sullo stato chiuso. Il dado di blocco deve essere chiuso prima di partire.

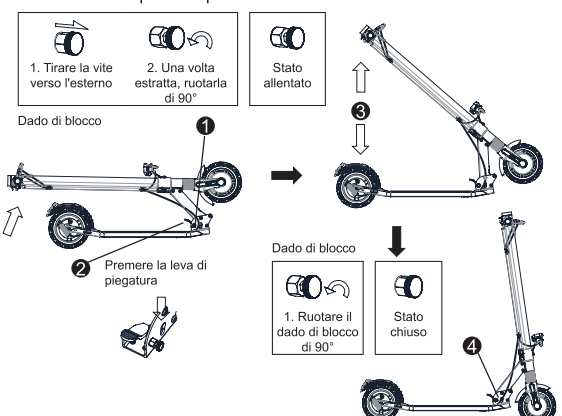

VI. METODI PER LA RISOLUZIONE DEI PROBLEMI

Errore 1: Introduzione e soluzione del codice di errore

Codice errore	Soluzione
Come eliminare il codice di errore “0E” quando visualizzato sul dashboard?	Quando il dashboard mostra il codice di errore 0E è necessario ricaricare il monopattino. È sufficiente caricare la batteria per risolvere il problema.
Come eliminare il codice di errore “1E” quando visualizzato sul dashboard?	Quando il dashboard mostra il codice di errore 1E, la batteria del monopattino sta fornendo alimentazione oltre il carico del sistema. Se è in corso al ricarica, scollegare la spina. Se l’errore non si risolve, contattare il fornitore per l’ispezione e la riparazione.
Come eliminare il codice di errore “2E” quando visualizzato sul dashboard?	Quando il dashboard mostra il codice di errore 2E e il monopattino non funziona correttamente, contattare immediatamente il fornitore per l’ispezione e la riparazione.
Come eliminare il codice di errore “3E” quando visualizzato sul dashboard?	Quando il dashboard mostra il codice di errore 3E, indica che il sistema è entrato in stato protezione. Questo perché il sistema ha rilevato una temperatura troppo alta del controllo. È sufficiente sospendere la corsa e, una volta che la temperatura torna normale, il problema si dovrebbe risolvere.
Come eliminare il codice di errore “4E” quando visualizzato sul dashboard?	Quando il dashboard mostra il codice di errore 4E, è possibile che la linea di comunicazione nella parte inferiore del monopattino è lenta o interrotta. Contattare il fornitore per l’ispezione e la riparazione.
Come eliminare il codice di errore “5E” quando visualizzato sul dashboard?	Quando il dashboard mostra il codice di errore 5E, è possibile che il collegamento sul motore o tra il motore e il controller del monopattino sia lento o interrotto. Contattare il fornitore per l’ispezione e la riparazione.
Come eliminare il codice di errore “6E” quando visualizzato sul dashboard?	Quando il dashboard mostra il codice di errore 6E, è possibile che sia presente un’anomalia nella leva dell’acceleratore del monopattino. In questo caso, contattare il fornitore per l’ispezione e la riparazione.
Come eliminare il codice di errore “7E” quando visualizzato sul dashboard?	Quando il dashboard mostra il codice di errore 7E, è possibile che sia presente un’anomalia nell’impianto frenante del monopattino. In questo caso, contattare il fornitore per l’ispezione e la riparazione.

Codice errore	Soluzione
Come eliminare il codice di errore “8E” quando visualizzato sul dashboard?	Quando il dashboard mostra il codice di errore 8E, è possibile che la velocità in discesa del monopattino sia troppo alta, sia stata raggiunta una velocità elevata con troppa corrente, causando l'entrata del sistema in protezione automatica. Dopo l’arresto, riavviare il monopattino per vedere se il sistema torna normale. In caso contrario, contattare il fornitore per l’ispezione e la riparazione.
Come eliminare il codice di errore “9E” quando visualizzato sul dashboard?	Quando il dashboard mostra il codice di errore 9E, può indicare che il motore del monopattino si è bloccato durante l’uso. È possibile arrestare e riavviare il monopattino. In il problema persiste, contattare il fornitore per l’ispezione e la riparazione.

Errore 2: La batteria non si carica

Soluzioni:

1. La spina del caricatore non è collegata correttamente alla porta di carica.
2. Il caricatore è danneggiato. Sostituirlo con uno nuovo.
3. Il collegamento tra la batteria e il terminale di ricarica è lento. Inserire nuovamente il terminale.

Errore 3: Chilometraggio insufficiente dopo la ricarica

Soluzioni:

1. La tensione è troppo bassa. Caricare la batteria alla completa capacità.
2. Il consumo di energia è eccessivo in salita, con forte vento, carico eccessivo, condizioni pessime della strada o bassa temperatura.
3. Il collegamento tra la batteria e il terminale dock di ricarica è lento. Inserire nuovamente il terminale.

Errore 4: Velocità troppo bassa

Soluzioni:

1. Ricarica insufficiente. Caricare la batteria alla completa capacità.

Errore 5: Guasto dei freni

Soluzioni:

1. Tarare il cavo dei freni stringendo la vite.

Nota: quando viene rilevato un malfunzionamento, contattare un centro assistenza autorizzato. Non eseguire la riparazione o modificare il monopattino, poiché si potrebbe invalidare la garanzia e causare possibili lesioni.

VII. INFORMAZIONI SULL'UTILIZZO

Nome prodotto	Monopattino elettrico Acer serie 1
Modello	AES021
Dimensioni, non ripiegato	L 1020mm x L 470mm (larghezza pedana: 140mm) x A 1110mm
Dimensioni, piegato	L 1120mm x L 470mm (larghezza pedana: 140mm) x A 380mm
Peso inclusa la batteria	12 KG
Motore	36 V / 250 W
Batteria	36 V / 5 Ah
Tipo di batteria	Batteria agli ioni di litio
Produttore batteria	Ant New Energy Technology (Tianjin) Co., LTD
Ricarica	42V / 1,5A
Produttore adattatore	JINZHENGxIN, N. modello: GKS150-0421500
Tempo per carica completa	3 ore
Velocità massima	20 KM/H o 25 KM/H (secondo le norme nazionali)
Distanza massima senza carica	10-15 Km
Regolazione della velocità	Sì
Modalità velocità	3
Livello modalità velocità	0-6 KM/H; 0-10 KM/H; 0-20 o 25 KM/H (secondo le norme nazionali)
Meccanismo di piegatura	Sì
Materiale principale	Lega di alluminio + SAP440
Carico massimo	Massimo 100 KG
Distanza	65 mm
Manubrio regolabile in altezza	No
Freni	Freno elettrico + Freno a tamburo posteriore
Display	Display LED
Ammortizzatore ruota	Sì
Ruote	Pneumatici pieni
Materiale pneumatico	Gomma
Trasmissione	Trazione anteriore
Diametro ruota	8”
Impermeabilità	IPx5
Riflettori	Sì
Luce anteriore	Sì
Applicazione	No
Campanello	Sì
Luce posteriore	Sì
Bluetooth	No
Idoneità in salita	10%

VIII. GUIDA E SICUREZZA

Per poter usare il dispositivo è necessario seguire il processo di apprendimento. L'uso senza aver seguito il processo di apprendimento può causare lesioni. Usare le protezione per evitare danni. Una volta completati questi passaggi è possibile accendere il monopattino elettrico:





Regolazione del freno

Controllare i freni prima di ciascun utilizzo.

Se si ritiene che il freno sia troppo teso, usare una chiave per tarare il dado esagonale in senso antiorario.

Se si ritiene che il freno sia troppo lento, usare una chiave per tarare il dado esagonale in senso orario.

Avvertenza! In caso di frenate improvvise, possono verificarsi lesioni gravi dovute alla potenza e alle cadute. Tenere una velocità moderata e prestare attenzione a potenziali rischi.



PIEGATURA E TRASPORTO

Una volta ripiegato il monopattino elettrico, utilizzare l’asta per trasportarlo come indicato nella figura:

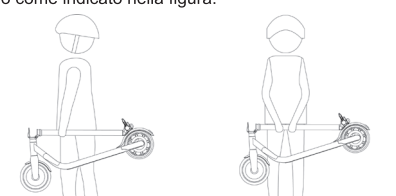

⚠ Avvertenze: la mancata osservanza di queste istruzioni può causare lesioni gravi.

- NON usare il monopattino elettrico sotto la pioggia.
- NON bagnarlo.
  Fare attenzione alla testa quando si passa sotto delle aperture. Tenere una velocità tra 3,1–6,2 mph (5–10 km/h) quando si guida sui dossi, porte di ascensori, strade sconnesse o superfici non regolari. Piegare leggermente le ginocchia quando si affrontano queste superfici.
- NON tenere i piedi sul parafango ruota posteriore.
- NON premere l'acceleratore quando si cammina con il monopattino elettrico.

  Evitare il contatto del pneumatico/ruota con gli ostacoli.
- NON trasportare oggetti pesanti sul manubrio.
- NON guidare il monopattino elettrico con un solo piede.
- NON guidare sui strade pubbliche, autostrade o strade statali.
- NON ruotare bruscamente il manubrio durante la guida ad alta velocità.
- NON salire e scendere le scalo o saltare gli ostacoli.
- NON togliere le mani dal manubrio durante la guida. Non guidare con una sola mano.
- NON guidare tra le pozzanghere o altri ostacoli (acqua). In questi casi, ridurre la velocità e oltrepassare l'ostacolo.
- NON portare passggeri. Il monopattino elettrico è per una sola persona.
- Non trasportare i bambini.
- Non guidare se incinta.
- NON usare il cellulare o indossare gli auricolari durante l'uso del monopattino elettrico.
- NON toccare il motore dopo l'uso perché può essere caldo.
- Tenere sempre entrambe le mani sul manubrio per evitare lesioni serie dovute alla perdita di equilibrio e cadute.
- Usare solo con tempo bello.
- Si consiglia di non utilizzare su strade pubbliche.
- Non svoltare improvvisamente durante la guida veloce.
- Non partire o fermarsi all'improvviso.
- Assicurarsi che la velocità del monopattino elettrico sia sicura per vei e le altre persone e di essere pronti a frenare in qualsiasi momento durante la guida.
- Durante la guida del monopattino elettrico, tenere una distanza adeguata dagli altri per evitare collisioni.
- Nelle svolte, usare il centro di gravità del proprio corpo, cambiamenti bruschi del centro di gravità possono causare danni.
- Non sono consentite altre modifiche oltre quelle specificate dal produttore.
- I dadi e i ganci di auto-blocco potrebbero non funzionare.
- Evitare di guidare sulle rampe.

IX. PULIZIA E MANUTENZIONE

Il monopattino elettrico può essere utilizzato come mezzo di trasporto e pertanto richiede la manutenzione di tutti i suoi componenti che possono usurarsi a causa dell'uso e che non sono coperti da garanzia.

PULIZIA

Assicurarsi che lo monopattino elettrico sia spento, il cavo di ricarica sia scollegato e che il cappuccio in gomma della porta di ricarica sia inserito correttamente prima della pulizia, altrimenti potrebbero verificarsi danni ai componenti elettrici. Scollegare sempre il prodotto dal caricatore, coprire la spina impoermeabile di ricarica, spegnere l'alimentazione del prodotto ed evitare che fluidi vengano a contatto con batteria, motore e altri componenti elettronici durante la pulizia per evitare pericoli imprevisi. Non usare un getto di acqua ad alta pressione per pulire il prodotto o immergerlo in acqua.
Per pulire il monopattino elettrico, usare un panno umido. Per rimuovere lo sporco, usare un pennello soffice e un panno umido. Assicurarsi di coprire la porta di ricarica per evitare problemi con i componenti elettronici.
Non usare alcol, benzina, cherosene o altri componenti chimici volatili o corrosivi. Possono danneggiare sia l'aspetto che la struttura interna del monopattino elettrico. Inoltre, non usare una pistola ad acqua a pressione o acqua corrente.

CONSERVAZIONE

Riporre il monopattino elettrico in un ambiente asciutto e fresco quando non utilizzato. Evitare di lasciarlo all'aperto, poiché non costruito per l'uso in aree bagnate, vicino agenti corrosivi come acqua marina, porte, ecc. Si consiglia inoltre di non esporlo ad alte temperatura causate dalla luce diretta del sole per lunghi periodi di tempo.

X. GESTIONE DELLA BATTERIA E AZIONI VIETATE

Non usare altri modelli o marchi di batterie, usare solo la batteria originale.

Non collocare la batteria in un ambiente con temperatura superiore a 45°C o inferiore a -10°C (ad esempio, non lasciare il monopattino elettrico nel bagagliaio dell'auto in estate), e non lasciare la batteria in luoghi vicini al fuoco. Può verificarsi un guasto della batteria, surriscaldamento e anche incendi.

Evitare di scaricare completamente le batterie, è meglio caricarle anche se è ancora presente della carica. Ciò prolunga la vita della batteria. Inoltre, la guida del monopattino elettrico in aree molto calde o molto fredde può ridurre il tempo di utilizzo delle batterie. Non è un guasto delle batterie, ma un comportamento normale.

Quando non utilizzato per oltre 30 giorni, caricare completamente e riporre in un luogo asciutto e fresco e caricare completamente la batteria ogni 60 giorni. La mancata osservata di queste procedure può causare danni alla batteria che non sono coperti dalla garanzia.

Non smontare l'alloggiamento della batteria. L'operazione deve essere eseguita solo dall'assistenza tecnica ufficiale o da officine specializzate.

Usare solamente il caricatore originale per la ricarica, altrimenti potrebbero verificarsi danni o incendi.

Lo smaltimento non adeguato delle batterie usate può causare una grave contaminazione ambientale. Seguire le norme locali per lo smaltimento del pacco batteria.

Dopo ciascun utilizzo, ricaricare la batteria per allungarne la vita.

PERICOLO!

Le celle della batteria contengono sostanze infiammabili e pericolose. L'errata gestione può causare incendi, fumo, esplosioni e gravi lesioni personali o perdita della proprietà. Leggere sempre e rispettare le seguenti azioni vietate, indossare strumenti protettivi adeguati prima di svolgere qualsiasi operazioni con la batteria.

Tenere la batteria lontana da neonati e bambini per evitare incidenti. Se i bambini più piccoli usano la batteria, i loro tutori devono spiegare come maneggiarla e le precauzioni corrette prima dell'uso e garantire sempre l'integrità della batteria.

Usare solamente il caricatore dedicato e ricaricare la batteria solamente nel modo previsto. Non caricare la batteria direttamente dalla presa elettrica o dall'accendisigari dell'automobile. Non lasciare incustodita la batteria quando in carica.

- Non caricare la batteria al contrario.
- Non lasciare la batteria accanto a fuoco o fonte di calore e non lanciare la batteria nel fuoco.
- Non caricare o usare la batteria in auto o luoghi simili dove la temperatura interna può superare i 50°C.
- Non immergere, gettare e bagnare la batteria con acqua/acqua marina, ecc.
- Non cortocircuitare o collegare il terminali positivo (+) e negativo (-) con oggetti metallici. Non riporre la batteria in tasca o in una borsa insieme a oggetti metallici come chiavi, braccialetti, fermagli, monete o viti.
- Non forare la batteria con un oggetto appuntito come un ago o un cacciavite.
- Non scaldare parte della batteria con oggetti caldi come una pistola saldatrice.
- Non colpire con oggetti pesanti come un martello o un peso. Non camminare sopra la batteria o lanciare o far cadere la batteria per evitare urti meccanici. Non usare una batteria molto deformata.
- Non smontare la batteria o modificare il design della batteria, incluso il circuito elettrico.
- Non saldare direttamente sulla batteria e non usare o montare insieme batterie nuove e usate.
- Non mettere la batteria in un formo a microonde, asciugatrice o contenutore ad alta pressione.
- Non usare o montare la batteria insieme a batterie di altri produttori, diversi tipi e/o modelli di batterie come le batterie a secco, batterie al nichel idrogeno o baterie al nichel cadmio.

Non usare la batteria in caso di generazione di elettricità statica (oltre 100V) per non danneggiare il circuito di protezione della batteria.

Non rimuovere la batteria. La rimozione della batteria è complessa e può alterare il funzionamento della macchina. Per le operazioni con la batteria è necessario contattare un centro di assistenza autorizzato.

Non riporre o caricare la batteria a temperature oltre i limiti dichiarati (consultare il manuale). Non forare la batteria. Consultare le leggi e norme locali in materia di riciclo e/o smaltimento della batteria.

Una batteria ben conservata può funzionare bene anche dopo molti chilometri di guida. Caricare la batteria dopo ciascun utilizzo ed evitare di scaricarla completamente.

AVVERTENZA!

Tenere lontano dal fuoco in caso di perdite o cattivo odore. In caso di contatto del luquindi con pelle o indumenti, lavare immediatamente con acqua pulita. In caso di contatto del liquido fuoriuscito con gli occhi, non sfregare gli occhi e lavarli con acqua pulita, quindi contattare immediatamente un medico. Se i terminali della batteria si sporcano, pulire con un panno asciutto prima di usare la batteria.

Coprire i terminali con del nastro isolante prima dello smaltimento.

Prima di utilizzare/installare/rimuovere la batteria o usare il caricatore, leggere sempre il manuale utente e rispettare le precauzioni per la gestione.

Sostituire la batteria quando la sua durata diventa più breve del solito.

Nel caso sia necessario riporre la batteria per un lungo periodo di tempo, rimuoverla dall'applicazione e riporla in un luogo con umidità e temperature basse.

Mentre la batteria è carica, utilizzata e conservata, tenerla lontana da oggetti con elettricità statica.

Non è possibile usare una batteria non ricaricabile come ricambio.

La batteria deve essere rimossa dall'apparecchiatura prima di essere rottamata.

Durante la rimozione della batteria l'apparecchio deve essere scollegato dalla rete elettrica.

La batteria deve essere smaltita in modo sicuro.

Non tentare di smontare la batteria. Non toccare i contatti della batteria. Non smontare o forare l'involucro.

Tenere i contatti della batteria lontani da oggetti metallici per evitare cortocircuiti. Rischio di incendi e folgorazioni. Non caricare o usare la batteria se danneggiata o in presenza tracce di acqua.

In caso di incidente o rottura: contattare un tecnico autorizzato per la riparazione nel proprio Paese.

Contattare un centro assistenza clienti autorizzato o specializzato.

XI. CARICA/SCARICA E STOCCAGGIO DELLA BATTERIA

⚠ Avvertenza: attenersi sempre ai seguenti messaggi.

Usare solamente il caricatore originale, l'uso improprio può causare lesioni personali e perdite. La garanzia non copre eventuali responsabilità derivanti dall'uso di un caricatore non originale.

Non caricare quando vicino a fluidi/fuoco, evitare sempre le sostanze infiammabili. Non lasciare il dispositivo incustodito durante la ricarica.

Non caricare se la porta di ricarica o il cavo di ricarica è bagnato.

Non caricare o usare la batteria se danneggiata o in presenza tracce di acqua.

L'interfaccia di ricarica presenta un'apertura speciale. Non forzare l'inserimento del connettere poiché si potrebbe danneggiare il dispositivo.

L'indicatore del caricatore è rosso quando la batteria è in ricarica. L'indicatore è verde una volta completata la ricarica.

Rimuovere il caricatore una volta che l'indicatore diventa verde. Il sovraccarico o la scarica eccessiva possono causare danni irreversibilli alla batteria o perdita di proprietà. Se l'indicatore del caricatore diventa subuto verde durante la carica dopo una corsa, scollegare il caricatore e lasciare raffreddare la batteria prima di ricaricarla. È un fenome normale della protezione intelligente dovuta alla temperatura interna della batteria troppo alta. È possibile ricaricare la batteria una volta raffreddata.

Smettere di ricaricare e scollegare il caricatore, se la batteria non è completamente carica trascorso questo periodo di tempo consigliato. Contattare l'assistenza clienti per ulteriori informazioni.

La porta di ricarica deve essere coperta con il cappuccio in gomma dopo ogni ricarica.

Maneggiare sempre la batteria con attenzione.

Smettere di usare la batteria se diventa calda in modo anomalo o presenta odore, scolorimento, deformazione o altre condizioni anomale durante l'uso, la carica o lo stoccaggio.

La batteria può essere utilizzata entro i seguenti intervalli di temperatura. Non superare questi intervalli.

Temperatura operativa: -10-60°C (le prestazioni della batteria variano in base alla temperatura)

Temperatura di carica: 10-45°C

Temperatura di stoccaggio e trasporto: -10-45°C

Umidità di stoccaggio: 10-80%

XII. ALTRO

1. La data di costruzione si trova nell'etichetta del prodotto
2. ⚠ Stoccaggio

   Riporre il prodotto in un luogo asciutto, fresco e sicuro per evitare umidità e temperature elevate. L'umidità può causare danni ai componenti elettrici. In caso di guasto della batteria al litio, contattare l'ente locale per il riciclo e smaltire la batteria al litio in base alle norme e leggi nazionali o locali.

   - Temperatura operativa: -10-60°C
   - Temperatura di carica: 10-45°C
   - Temperatura di stoccaggio e trasporto: -10-45°C
   - Umidità di stoccaggio: 10-80%
3. Il prodoto non deve essere smaltito insiene ai rifiuti domestici. Riciclarlo per ridurre al minimo l'inquinamento ambientale secondo quanto previsto dalle norme locali o contattare l'ufficio di zona competente o il servizio di smaltimento dei rifiuti domestici.
4. 1) I dispositivi non sono destinati all'uso ad altitudini superiori a 2.000m sopra il livello del mare.

   2) L'esposizione prolungata ai raggi UV, pioggia e all'ambiente può causare danni al materiale dell'alloggiamento, conservare al chiuso quando non in uso.

   3) AVVERTENZA - Rischio di incendi - Nessun componente è riparabile dall'utente.

Dichiarazione di conformità UE

Noi,

Acer Incorporated
8F, 88, Sec. 1, Xintai 5th Rd., Xizhi, New Taipei City 221

E,

Acer Italy s.r.l.
Viale delle Industrie 1/A, 20044 Arese (MI), Italy
Tel: +39-02-939-921, Fax: +39-02 9399-2913
www.acer.it

Prodotto:	**Monopattino elettrico Acer serie 1**
Marchio depositato:	**acer**
Numero del modello:	**AES021**
Numero SKU:	**AES021 ********* (“*”=0~9, a~z, A~Z, o vuoto)**

Noi, Acer Incorporated, con la presente dichiariamo sotto la nostra respponsabilità che il prodotto descritto in precedenza è conforme con legge di armonizzazione dell'Unione Europea pertinente: Direttiva macchine 2006/42/CE e Direttiva RoHS 2011/65/UE. Saranno applicati i seguenti standard armonizzati e/o standard pertinenti:

EN 17128:2020

EN IEC 63000:2018

L'anno di inizio applicato è marchiato CE: 2023.

RU Jan / Responsabile senior
Acer Incorporated (Taipei, Taiwan)

30/06/2023
Data

I. CONTENIDO DE LA CAJA

Patinete *1	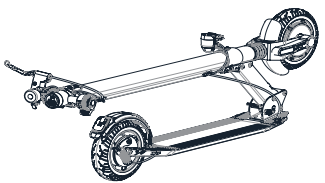
Juego de manillar izquierdo *1	
Juego de manillar derecho *1	
Cargador de batería *1	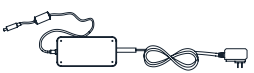
Manual del usuario *1	
Manual de la garantía *1	
Llave hexagonal 5mm rehegua	

II. PIEZAS

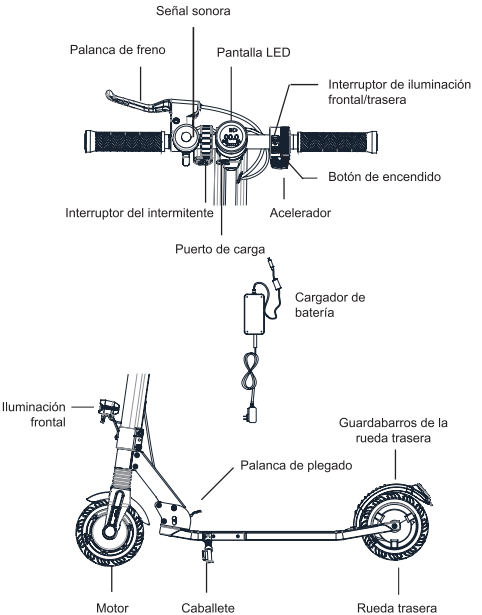

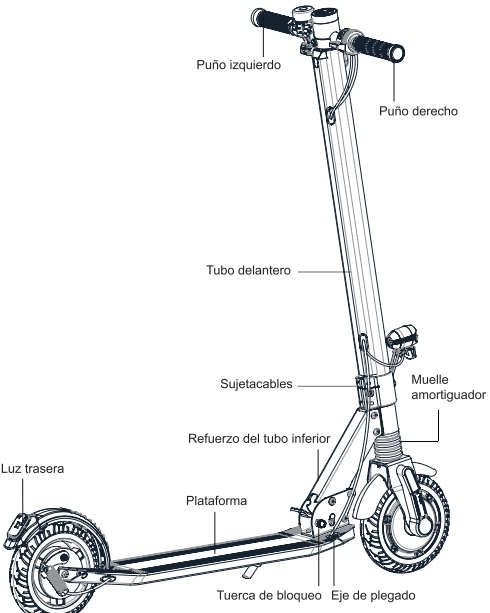
Puño izquierdo
Puño derecho
Tubo delantero
Sujetacables
Muelle amortiguador
Refuerzo del tubo inferior
Luz trasera
Plataforma
Tuerca de bloqueo
Eje de plegado

III. MONTAJE

1. Ñamoí pe freno asa

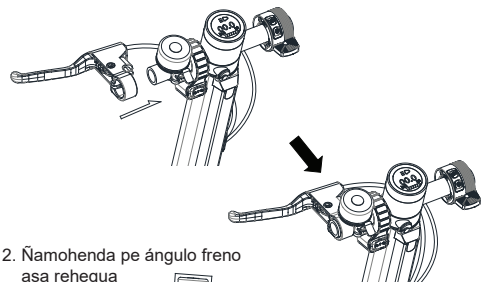

2. Ñamohenda pe ángulo freno asa rehegua

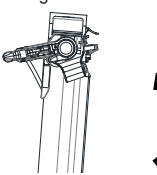

3. Jaipuru petet llave hexagonal 5mm lado opuesto-pe ñaaprieta hagua tornillo manija freno rehegua

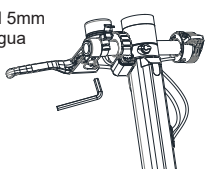

4. Abra la tuerca de bloqueo. (Tire de la tuerca hacia fuera y gírela 90° a la izquierda o la derecha para mantenerla abierta. Deberá girarla media vuelta para volver a cerrarla).
5. Pisando la palanca de plegado, agarre el tubo delantero con la mano y empújelo hacia arriba.

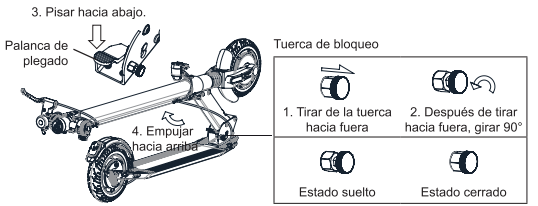

6. ❶: Coloque el tubo delantero en un ángulo de 45° (izquierda y derecha) con respecto al chasis. Pisando el guardabarros de la rueda trasera, empuje el tubo delantero hacia delante. Cuando oiga un clic (al encajarse el eje de plegado en el extremo superior de la ranura), se habrá desplegado por completo.

   ❷: Vuelva a cerrar la tuerca de bloqueo.

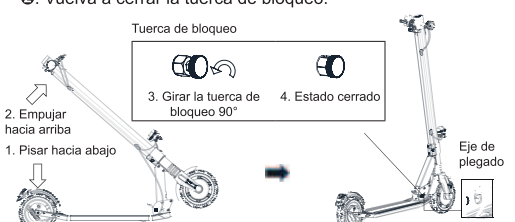

7. Enrosque los puños derecho e izquierdo en el manillar hacia donde se posiciona el usuario (apriételos hasta que estén firmemente fijados). (Fíjese en la rosca de los puños para distinguir entre el derecho y el izquierdo. Si la orientación de los puños no es la correcta, no encajarán en el manillar).

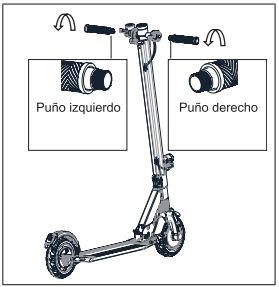

8. Nota: La tuerca de bloqueo se debe cerrar antes de usar el patinete. De esta forma, si pisa accidentalmente la palanca de plegado durante la conducción, evitará que el tubo delantero se pliegue hacia atrás, con el consiguiente riesgo de caída y lesiones.



IV. CARGA DE LA BATERÍA

Nota: La luz del cargador se ilumina en color ***rojo*** cuando se está cargando y en ***verde*** cuando la batería del patinete está totalmente cargada.

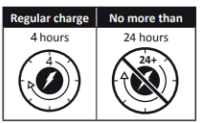

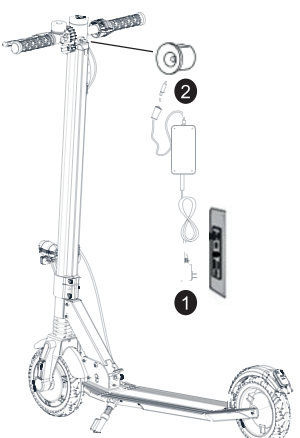

V. INSTRUCCIONES DE USO

Encender el patinete

1. Mantenga pulsado el botón de encendido durante 3 segundos para encender el patinete. Se encenderá la pantalla. (Con el patinete encendido, puede cambiar de marcha pulsando dos veces seguidas el botón de encendido, encender o apagar la iluminación frontal y trasera pulsando una vez el botón de la iluminación frontal y trasera, y cambiar entre kilómetros y millas pulsando dos veces seguidas el botón de la iluminación frontal y trasera).
2. Sujete el manillar firmemente con ambas manos y mire hacia adelante. Coloque un pie en la base del patinete y utilice el otro para impulsarse en el suelo y hacer que el patinete avance.
3. Una vez que avance, pulse lentamente el acelerador. Cuando el motor arranque, coloque los dos pies en la base del patinete.

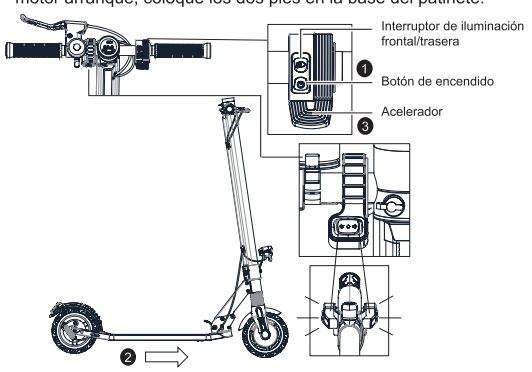

Apagar el patinete

1. Suelte primero el acelerador y, a continuación, presione la palanca de freno para reducir la velocidad del patinete eléctrico o detenerse. (A la vez que presiona el freno, puede pisar el guardabarros trasero con el pie para ayudar al frenado físico. Está prohibido pisar directamente el freno del guardabarros trasero durante la conducción).
2. Cuando no esté usando el patinete eléctrico, mantenga pulsado el botón de encendido durante 3 segundos para apagarlo.

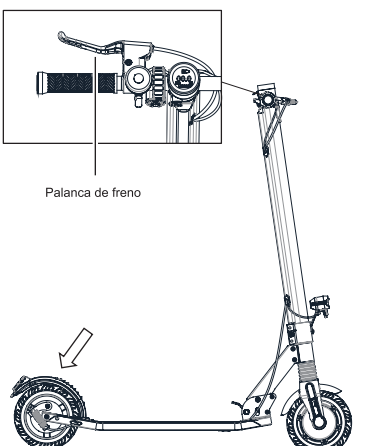

Plegar el patinete

1. Tire de la tuerca de bloqueo hacia fuera para abrirla y manténgala abierta. (Tire de la tuerca hacia fuera y gírela 90° a la izquierda o la derecha para mantenerla abierta).
2. Agarre el manillar y empuje la rueda delantera contra un objeto fijo. Mantenga un pie en el suelo y pise el pedal de plegado con el otro pie.
3. Empuje ligeramente el tubo delantero hacia delante con las manos mientras pisa la palanca de plegado. Cuando sienta el tubo delantero suelto, inclínelo hacia atrás.
4. Cuando el eje de plegado llegue al punto más alto de la ranura, el patinete eléctrico se habrá plegado por completo.

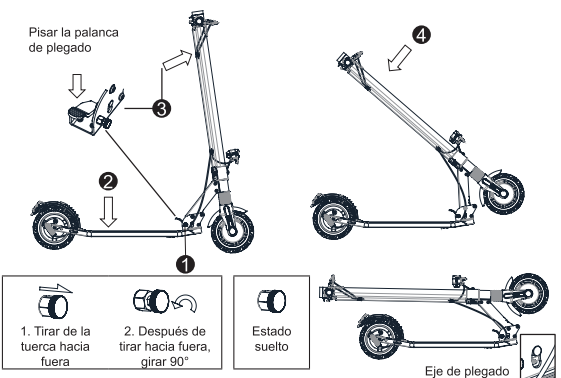

Desplegar el patinete

1. Abra la tuerca de bloqueo. (Tire de la tuerca hacia fuera y gírela 90° a la izquierda o la derecha para mantenerla abierta. Deberá girarla media vuelta para volver a cerrarla).
2. Pisando la palanca de plegado, agarre el tubo delantero con las manos y empújelo hacia arriba.
3. Coloque el tubo delantero en un ángulo de 45° (izquierda y derecha) con respecto al chasis y, a continuación, empuje el tubo delantero hacia delante mientras pisa el guardabarros de la rueda trasera. Cuando oiga un clic (al encajarse el eje de plegado en el extremo superior de la ranura), se habrá desplegado por completo.
4. Vuelva a cerrar la tuerca de bloqueo. La tuerca de bloqueo se debe cerrar antes de usar el patinete.

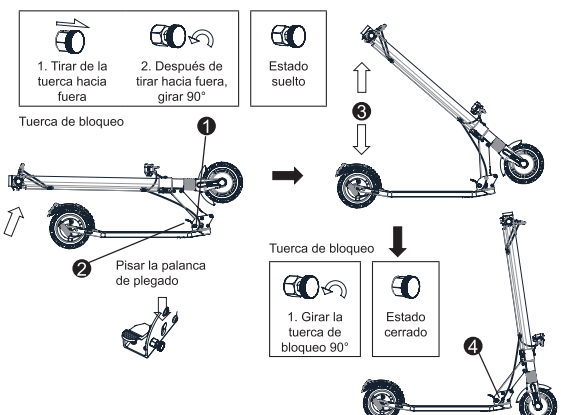

VI. RESOLUCIÓN DE PROBLEMAS

Error 1: Introducción y disposición de los códigos de error

Código de error	Solución
¿Cómo se elimina el código de error “0E” cuando aparece en el panel?	El patinete se debe cargar cuando el panel muestre el código de error “0E”. Cargue la batería para resolver el problema.
¿Cómo se elimina el código de error “1E” cuando aparece en el panel?	Si el panel muestra el código de error “1E”, significa que la batería del patinete suministra alimentación por encima de la carga del sistema. Si está cargándola, desconéctela. Si el error no se resuelve, póngase en contacto con el distribuidor para concertar una inspección o reparación.
¿Cómo se elimina el código de error “2E” cuando aparece en el panel?	SI el panel muestra el código de error “2E” y el patinete no funciona bien, póngase en contacto con el distribuidor cuanto antes para concertar una inspección o reparación.
¿Cómo se elimina el código de error “3E” cuando aparece en el panel?	Si el panel muestra el código de error “3E”, significa que el sistema ha activado el modo de protección, Esto se debe a que el sistema detecta un exceso de temperatura en el controlador. Deténgase; cuando la temperatura vuelva a la normalidad, el problema se resolverá.
¿Cómo se elimina el código de error “4E” cuando aparece en el panel?	Si el panel muestra el código de error “4E”, es posible que el cable de comunicación en la parte inferior del patinete esté suelto o se haya caído. Póngase en contacto con el distribuidor para concertar una inspección o reparación.
¿Cómo se elimina el código de error “5E” cuando aparece en el panel?	Si el panel muestra el código de error “5E”, puede que haya una conexión suelta o desconectada en el motor o entre el motor y el controlador del patinete. Póngase en contacto con el distribuidor para concertar una inspección o reparación.
¿Cómo se elimina el código de error “6E” cuando aparece en el panel?	Si el panel muestra el código de error “6E”, puede deberse a una anomalía en el manillar acelerador del patinete. Si ocurre este problema, póngase en contacto con el distribuidor para enviarlo a que lo inspeccionen o reparen.
¿Cómo se elimina el código de error “7E” cuando aparece en el panel?	Si el panel muestra el código de error “7E”, puede que haya una anomalía en el sistema de frenos del patinete. Si ocurre este problema, póngase en contacto con el distribuidor para concertar una inspección o reparación.

Código de error	Solución
¿Cómo se elimina el código de error “8E” cuando aparece en el panel?	Si el panel muestra el código de error “8E”, puede que el patinete vaya demasiado rápido cuesta abajo y alcance una velocidad alta con corriente excesiva, lo cual hace que el sistema cambie al modo de protección automática. Tras detenerlo, reinicie el patinete para ver si el sistema vuelve a la normalidad. De no ser así, póngase en contacto con el distribuidor para concertar una inspección o reparación.
¿Cómo se elimina el código de error “9E” cuando aparece en el panel?	Si el panel muestra el código de error “9E”, es posible que el motor del patinete esté bloqueado durante el funcionamiento. Puede detener el patinete y, a continuación, reiniciarlo. Si el problema persiste, póngase en contacto con el distribuidor para concertar una inspección o reparación.

Error 2: La batería no se puede cargar

Métodos de resolución:

1. El enchufe del cargador no está bien conectado al puerto de carga.
2. El cargador está dañado. Cámbielo por uno nuevo.
3. La conexión entre la batería y el terminal de carga está suelta. Vuelva a introducir el terminal.

Error 3: El kilometraje tras la carga sigue siendo insuficiente

Métodos de resolución:

1. La tensión es demasiado baja. Cargue la batería a plena capacidad.
2. El consumo de energía es excesivo debido a subidas, vientos fuertes, carga excesiva, malas condiciones de la carretera o bajas temperaturas.
3. La conexión entre la batería y el terminal de la base de carga está suelta. Vuelva a introducir el terminal.

Error 4: Velocidad demasiado baja

Métodos de resolución:

1. No hay suficiente carga. Cargue la batería a plena capacidad.

Error 5: Fallo de los frenos

Métodos de resolución:

1. Ajuste el tornillo de apriete del cable de freno.

Nota: Si se detecta un mal funcionamiento, póngase en contacto con un centro de servicio autorizado. No repare o modifique el patinete, ya que esto podría anular la garantía y provocar daños.

VII. INFORMACIÓN DE USO

Nombre del producto	Patinete eléctrico Acer serie 1
Modelo	AES021
Dimensiones desplegado	1020 mm de largo × 470 mm de ancho (ancho de la plataforma: 140 mm) × 1110 mm de alto
Dimensiones plegado	1120 mm de largo × 470 mm de ancho (ancho de la plataforma: 140 mm) × 380 mm de alto
Peso con batería incluida	12 kg
Motor	36 V / 250 W
Batería	36 V / 5 Ah
Tipo de batería	Batería de iones de litio
Fabricante de la batería	Ant New Energy Technology (Tianjin) Co., LTD
Carga	42 V / 1,5 A
Fabricante del adaptador	JINZHENGxIN, n.º de modelo: GKS150-0421500
Tiempo de carga completa	3 horas
Velocidad máxima	20 km/h o 25 km/h (según la normativa del país)
Distancia máxima sin carga	10-15 km
Regulación de velocidad	Sí
Modos de velocidad	3
Nivel de los modos de velocidad	0-6 km/h, 0-10 km/h, 0-20 km/h o 25 km/h (según la normativa del país)
Mecanismo de plegado	Sí
Material principal	Aleación de aluminio + SAP440
Carga máxima	Máximo 100 kg
Altura	65 mm
Manillar con altura regulable	No
Frenos	Freno eléctrico + freno de tambor en la rueda trasera
Pantalla	Pantalla LED
Amortiguador de rueda	Sí
Ruedas	Rueda de neumático sólida
Material de los neumáticos	Caucho
Unidad motriz	Tracción delantera
Diámetro de la rueda	8"
Resistente al agua	IPx5
Reflectores	Sí
Iluminación frontal	Sí
Aplicación	No
Señal sonora	Sí
Luz trasera	Sí
Bluetooth	No
Capacidad de ascenso	10%

VIII. CONDUCCIÓN Y SEGURIDAD

Es necesario aprender a conducir el patinete antes de usarlo. Si utiliza el patinete sin haber aprendido a manejarlo, existe el riesgo de que sufra daños. Utilice medidas de protección para evitar daños. Una vez que haya completado estos pasos, podrá encender su patinete:

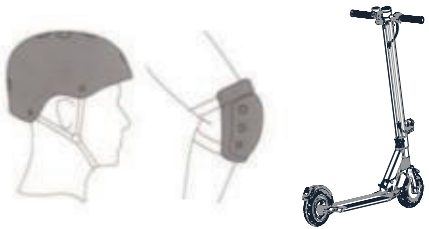

Ajuste de los frenos

Revise los frenos antes de cada trayecto.

Si cree que los frenos están demasiado apretados, utilice una llave inglesa para girar la tuerca hexagonal hacia la izquierda.

Si cree que los frenos están demasiado sueltos, utilice una llave inglesa para girar la tuerca hexagonal hacia la derecha.

¡Advertencia! En una frenada de emergencia, puede sufrir lesiones graves debido a la pérdida de potencia si se cae. Mantenga una velocidad moderada y ponga atención a cualquier posible riesgo.



PLEGADO Y TRANSPORTE

Una vez que haya plegado el patinete, agárrelo por el tubo delantero como se muestra en la siguiente ilustración:

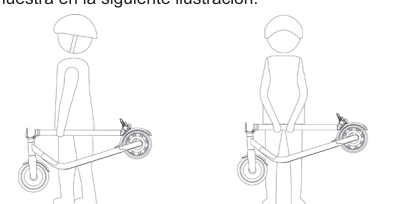

⚠ Advertencias: El incumplimiento de estas instrucciones puede provocar lesiones graves.

- NO conduzca el patinete eléctrico bajo la lluvia.
- NO lo moje.
  Tenga cuidado con la cabeza al pasar por puertas.
  Mantenga la velocidad entre 5 y 10 km/h (3,1 y 6,2 mph) cuando pase por badenes, puertas de ascensores, superficies con baches o irregulares. Doble ligeramente la rodilla para circular mejor por las superficies mencionadas anteriormente.
- NO mantenga los pies en el guardabarros de la rueda trasera.
- NO pulse el acelerador cuando camine arrastrando el patinete eléctrico.

  Evite que los neumáticos o ruedas toquen obstáculos.
- NO lleve objetos pesados en el manillar.
- NO conduzca el patinete eléctrico con un solo pie.
- NO circule por carreteras públicas, autopistas o autovías.
- NO gire el manillar de manera brusca mientras conduce a alta velocidad.
- NO suba y baje escaleras ni salte obstáculos.
- NO quite las manos del manillar mientras conduce. No conduzca con una sola mano.
- NO circule por charcos o cualquier otro obstáculo (de agua). En tal caso, reduzca la velocidad y evite los obstáculos.
- NO transporte pasajeros. Solo una persona puede circular con el patinete eléctrico.
- No transporte niños.
- No circule si está embarazada.
- NO utilice su teléfono móvil ni lleve puestos auriculares mientras circule con el patinete eléctrico.
- NO manipule el motor del buje después de circular, porque puede estar caliente.
- Mantenga en todo momento las dos manos en el manillar; si no lo hace correrá el riesgo de sufrir graves lesiones al perder el equilibrio o al caerse.
- Utilícelo solo en condiciones de clima seco.
- No se recomienda su uso en carreteras públicas.
- Nunca gire violentamente cuando conduzca a gran velocidad.
- No arranque ni detenga el patinete repentinamente.
- Asegúrese de que la velocidad del patinete eléctrico es segura para usted y para los demás y esté preparado para detenerlo en cualquier momento mientras esté en marcha.
- Cuando conduzca el patinete eléctrico, mantenga la distancia de seguridad para evitar colisiones.
- Al girar debe utilizar el centro de gravedad de su cuerpo; un cambio brusco del centro de gravedad puede causar daños.
- No se permite ninguna modificación, excepto las especificadas por el fabricante.
- Las tuercas autoblocantes y otras sujeciones del mismo tipo pueden fallar.
- Evite circular por pendientes.

IX. LIMPIEZA Y MANTENIMIENTO

Este patinete eléctrico puede utilizarse como medio de transporte y, como tal, requiere un mantenimiento de todos sus componentes, que sufren un desgaste debido al uso de este y que no se incluye en la garantía.

LIMPIEZA

Asegúrese de que el patinete eléctrico está apagado, el cable de carga está desenchufado y la tapa de goma del puerto de carga está bien cerrada antes de limpiarlo; de lo contrario, los componentes eléctricos podrían dañarse. En primer lugar, desconecte siempre el producto del cargador, cubra el enchufe de carga para protegerlo del agua, apague el producto y evite que la batería, el motor y otras piezas electrónicas entren en contacto con el agua durante la limpieza para evitar peligros imprevistos. No utilice un chorro de agua a alta presión para limpiar el producto ni lo sumerja en agua.
Limpie el patinete eléctrico con un paño húmedo. Si necesita raspar la suciedad, utilice un cepillo suave y luego un paño húmedo.
Asegúrese de cubrir el puerto de carga para evitar problemas con los componentes electrónicos.
No utilice alcohol, gasolina, queroseno u otros componentes químicos volátiles o corrosivos. Esto puede dañar tanto el aspecto como la estructura interna del patinete eléctrico. Tampoco utilice una pistola de agua a presión o agua corriente.

PRESERVACIÓN

Cuando no utilice el patinete eléctrico, déjelo en un lugar fresco y seco. Evite dejarlo en el exterior, ya que no está diseñado para su uso en zonas húmedas, cerca de agentes corrosivos como agua de mar, puertos, etc. Tampoco se recomienda exponerlo a las altas temperaturas del sol durante mucho tiempo.

X. MANIPULACIÓN DE LA BATERÍA Y PROHIBICIONES

No utilice otros modelos o marcas de baterías, utilice solo la batería original.

No coloque la batería en un entorno con temperaturas superiores a 45°C o inferiores a -10°C (por ejemplo, dentro del maletero de un coche en verano) ni tampoco en lugares cercanos al fuego. De lo contrario, la batería puede fallar, sobrecalentarse e incluso provocar un incendio.

Intente que las baterías no se descarguen del todo, es mejor cargarlas cuando todavía queda algo de carga en ellas. Esto prolongará su vida útil. La circulación del patinete en zonas muy frías o cálidas puede disminuir la vida útil de las baterías. Esto no se debería a un fallo de las baterías, sino a su funcionamiento normal.

Cuando el producto no se utilice durante más de 30 días, cargue completamente la batería y guárdela en un lugar fresco y seco, cárguela completamente cada 60 días. El incumplimiento de estos pasos podría causar daños en la batería, los cuales no están cubiertos por la garantía.

Está prohibido desmontar el compartimento de la batería. Solo los servicios técnicos oficiales o los talleres adheridos pueden manipularlo.

Utilice únicamente el cargador original para la carga; de lo contrario existe el riesgo de que se produzcan daños o incendios.

La eliminación inadecuada de las baterías usadas puede ser verdaderamente perjudicial para el medioambiente. Siga la normativa local al eliminar la batería.

Después de cada uso, recargue la batería, esto alargará su vida útil.

¡PELIGRO!

La célula de la batería contiene sustancias inflamables y peligrosas. Una mala manipulación puede provocar incendios, humos, explosiones y graves lesiones personales o pérdidas materiales. Lea y respete siempre las siguientes prohibiciones y equípese con el equipo de protección adecuado antes de realizar cualquier intervención en la batería.

Mantenga la batería fuera del alcance de los bebés y los niños para evitar cualquier accidente. En caso de que niños pequeños utilicen la batería, sus tutores deben explicarles el método de manejo adecuado y las precauciones antes de utilizarla, así como garantizar siempre la integridad de la batería.

Utilice solo el cargador original y cargue la batería solo de la forma indicada. No cargue la batería directamente en una toma de corriente eléctrica o en un cargador de mechero de automóvil. No cargue la batería sin vigilarla.

- No cargue la batería al revés.
- No deje la batería cerca del fuego o de una fuente de calor, tampoco la arroje al fuego.
- No cargue ni utilice la batería en un coche o en un lugar similar donde la temperatura interior pueda ser superior a 50 °C.
- No sumerja, arroje ni moje la batería en agua dulce ni agua del mar, etc.
- No cortocircuite ni conecte los terminales (+) positivo y (-) negativo con objetos metálicos. No guarde la batería en un bolsillo o en un bolso junto con objetos metálicos como llaves, collares, horquillas, monedas o tornillos.
- No perfore la batería con objetos afilados, como agujas o destornilladores.
- No caliente partes de la batería con objetos calientes, como soldadoras.
- No la golpee con objetos pesados como martillos o pesas. No pise la batería, ni la tire o deje caer para evitar golpes mecánicos. No utilice baterías que estén muy deformadas.
- No desmonte la batería ni modifique el diseño de esta, incluido el circuito eléctrico.
- No suelde la batería directamente y no utilice ni junte baterías viejas y nuevas juntas.
- No ponga la batería en microondas, secadoras o recipientes de alta presión.
- No utilice ni junte la batería con baterías de otros fabricantes, diferentes tipos y modelos de baterías, como baterías secas, baterías de hidrógeno de níquel-metal o baterías de níquel-cadmio.

No utilice la batería en caso de que se genere electricidad estática (más de 100 V), pues el circuito de protección de la batería se dañará.

No retire la batería. La extracción de la batería es complicada y puede alterar el funcionamiento de la máquina. Para realizar operaciones en la batería, debe ponerse en contacto con un centro de servicio autorizado.

No almacene ni cargue la batería a temperaturas que no estén dentro de los límites indicados (véase en este manual). No perfore la batería. Consulte las leyes y reglamentos locales relativos al reciclaje y eliminación de las baterías.

Una batería con un buen mantenimiento puede funcionar bien incluso después de muchos kilómetros. Cargue la batería después de cada viaje y evite que se agote por completo.

¡ADVERTENCIA!

Aléjela inmediatamente del fuego cuando se detecten fugas u olores desagradables. Si el líquido entra en contacto con la piel o la ropa, lávese bien con agua dulce inmediatamente. Si el líquido que gotea de la batería le entra en los ojos, no se los frote, lávelos con agua limpia y acuda inmediatamente a un médico. Si los terminales de la batería se ensucian, límpielos con un paño seco antes de utilizarla.

Cubra los terminales con cinta aislante adecuada antes de desecharla.

Antes de usar, instalar o retirar la batería o utilizar el cargador, lea siempre el manual del usuario y cumpla con las precauciones de uso.

Sustituya la batería cuando el tiempo de uso de esta sea mucho más corto de lo habitual.

Para almacenar la batería durante un periodo de tiempo prolongado, deberá dejarla fuera de uso y guardarla en un lugar donde la humedad y la temperatura sean bajas.

Cuando la batería se esté cargando, utilizando o esté en almacenamiento, manténgala alejada de materiales con electricidad estática.

No se puede utilizar una batería no recargable como recambio.

La batería debe retirarse del aparato antes de desecharse.

El producto debe desconectarse de la fuente de alimentación cuando se vaya a retirar la batería.

La batería debe eliminarse de forma segura.

No intente desmontar la batería. No toque los contactos de la batería. No desmonte ni perfore la carcasa.

Mantenga los contactos de la batería alejados de objetos metálicos para evitar cortocircuitos. Existe el riesgo de que se generen incendios o descargas eléctricas. No cargue ni utilice la batería si está dañada o ve restos de agua en ella.

En caso de accidente o avería, póngase en contacto con un reparador autorizado en su país.

El usuario debe ponerse en contacto con un servicio de atención al cliente autorizado o especializado.

XI. CARGA, DESCARGA Y ALMACENAMIENTO DE LA BATERÍA

⚠ Advertencia: Respete en todo momento las siguientes indicaciones.

Utilice únicamente el cargador original. Un uso inadecuado puede causar daños físicos y pérdida de material. La garantía no asume ninguna responsabilidad derivada del uso de un cargador no original.

No cargue cerca de cualquier fuente de líquido o fuego, evite siempre las sustancias inflamables. No deje el dispositivo desatendido mientras se carga.

No cargue si el puerto o el cable del cargador está mojado.

No cargue ni utilice la batería si está dañada o ve restos de agua en ella.

La interfaz de carga está provista de una ranura especial. No fuerce la inserción del conector, ya que podría dañar el dispositivo.

El indicador de carga se ilumina en rojo cuando la batería se está cargando. El indicador se ilumina en verde cuando la batería está totalmente cargada.

Retire el cargador cuando el indicador de batería esté en verde. Una sobrecarga o una descarga excesiva provocará daños irreversibles en la batería o pérdidas materiales. Si el indicador del cargador se pone en verde al cargar la batería tras usar el patinete, desconecte el cargador y deje que la batería se enfríe antes de cargarla. Esto se debe al sistema de protección inteligente que detecta altas temperaturas internas en la batería. La batería puede ponerse a cargar una vez se haya enfriado.

Pare de cargar y desconecte el cargador si la batería no está completamente cargada después del siguiente periodo de tiempo recomendado. Contacte con el servicio de atención al cliente para más información.

El puerto de carga debe cubrirse con la tapa de goma después de cada carga.

Extreme siempre la precaución al manipular la batería.

Deje de utilizar la batería si detecta en ella un calentamiento anormal, olor, decoloración, deformación u otra condición inusual durante su uso, carga o almacenamiento.

La batería puede usarse dentro de los siguientes rangos de temperatura. No sobrepase estos rangos.

Temperatura de funcionamiento: entre -10 y 60 °C (el rendimiento de la batería puede variar en función de la temperatura)

Temperatura de carga: entre 10 y 45 °C

Temperatura de almacenamiento y transporte: entre -10 y 45 °C

Humedad de almacenamiento: Entre el 10% y el 80%

XII. OTRA INFORMACIÓN

1. La fecha del fabricante se indica en la etiqueta del producto.
2. ⚠ Almacenamiento

   Almacene este producto en un lugar seco, fresco y seguro, evite la humedad y las altas temperaturas. La humedad puede dañar los componentes eléctricos. Cuando la batería de litio falle, póngase en contacto con su agencia local de reciclaje y elimine la batería de litio de acuerdo con las leyes y normativas nacionales o locales.

   - Temperatura de funcionamiento: entre -10 y 60°C
   - Temperatura de carga: entre 10 y 45 °C
   - Temperatura de almacenamiento y transporte: entre -10 y 45 °C
   - Humedad de almacenamiento: Entre el 10% y el 80%
3. Este producto no debe eliminarse con otros residuos domésticos. Recicle el producto para reducir al mínimo su impacto medioambiental, de acuerdo con la normativa local o póngase en contacto con la oficina municipal o con el servicio de recogida de residuos domésticos.
4. 1) Los dispositivos no están pensados para su uso en alturas de más de 2000 m por encima del nivel del mar.

   2) La exposición prolongada a los rayos ultravioleta, la lluvia y las inclemencias meteorológicas pueden dañar el material de la carcasa. Guárdelo en interiores mientras no se use.

   3) ADVERTENCIA - Riesgo de incendio - No contiene piezas que el usuario pueda reparar

Declaración de conformidad de la UE

Nosotros,

Acer Incorporated
8F, 88, Sec. 1, Xintai 5th Rd., Xizhi, New Taipei City 221

Y

Acer Italy s.r.l.
Viale delle Industrie 1/A, 20044 Arese (MI), Italia
Tel.: +39-02-939-921, fax: +39-02 9399-2913
www.acer.it

Producto:	**Patinete eléctrico Acer serie 1**
Nombre comercial:	**acer**
Número de modelo:	**AES021**
Número SKU:	**AES021 ********* (“*” = 0~9, a ~ z, A ~ Z o espacio)**

Por medio de la presente, Acer Incorporated declara, bajo su sola responsabilidad, que el producto descrito anteriormente cumple con la legislación relevante sobre armonización de la Unión Europea: Directiva relativa a las máquinas 2006/42/CE y Directiva sobre sustancias peligrosas 2011/65/UE.
Se han aplicado los siguientes estándares armonizados y/u otros estándares relevantes:

EN 17128:2020

EN IEC 63000:2018

Año para empezar a colocar el marcado CE: 2023.

RU Jan/Director ejecutivo
Acer Incorporated (Taipei, Taiwan)

30/06/2023
Fecha

I. INHOUD VERPAKKING

Step *1	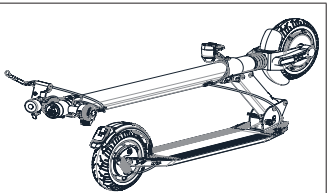
Stuurset links *1	
Stuurset rechts *1	
Accuoplader *1	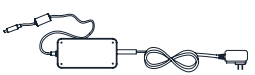
Gebruikershandleiding *1	
Garantieboekje *1	
5mm zeshoekige moersleutel	

II. ONDERDELEN

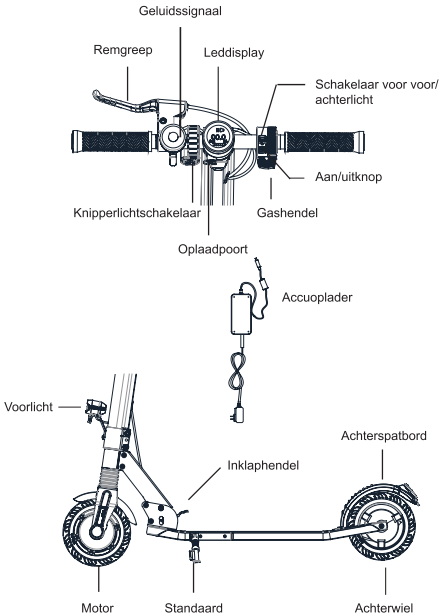

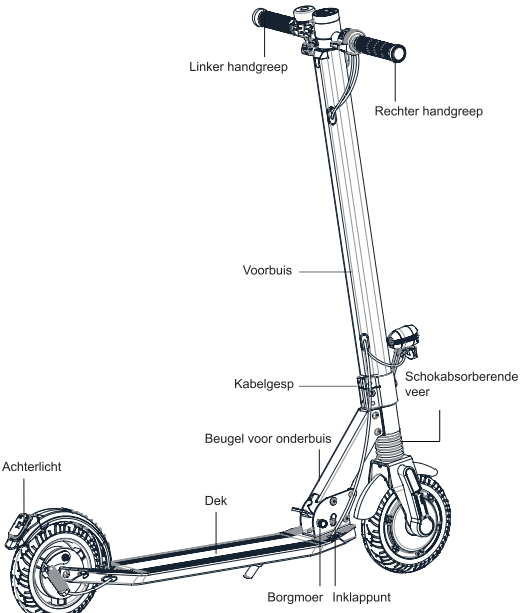
Linker handgreep
Rechter handgreep
Voorbuis
Kabelgesp
Schokabsorberende veer
Beugel voor onderbuis
Achterlicht
Dek
Borgmoer
Inklappunt

III. MONTAGE

1. Installeer de remhendel

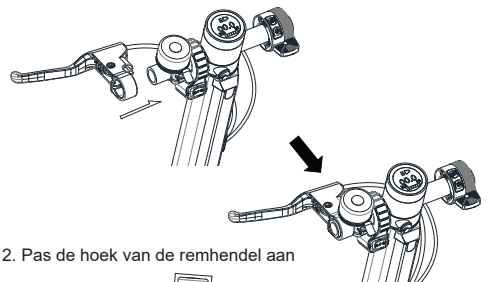

2. Pas de hoek van de remhendel aan

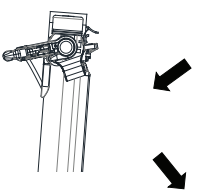

3.Draai de schroef van de remhendel vast met 5mm zeshoekige moersleutel

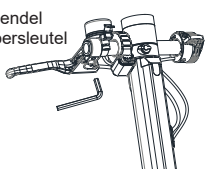

4. Houd de borgmoer los. (Draai de schroef 90° naar links of rechts wanneer u deze eruit trekt. Draai het los om te bevestigen. De schroef blijft los en draai deze een halve slag om het geheel weer in de gesloten toestand te zetten.)
5. Als u met uw voet op de inklaphendel stapt, pakt u tegelijkertijd de voorbuis beet met uw hand en duwt u deze naar boven.

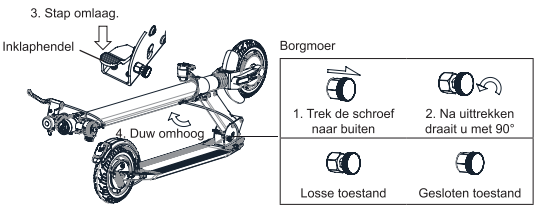

6. ❶: Stel de hoek tussen de voorbuis en het frame in op 45° (links en rechts). Stap met een voet op het achterspatbord en duw tegelijkertijd de voorbuis naar voren. Wanneer u een klik hoort (het inklappunt is volledig in het bovenste uiteinde van de sleuf geklapt), is het geheel volledig uitgeklapt.

   ❷: Herstel de borgmoer in gesloten toestand.



7. Draai de rechter en linker stuurgrepen in de dwarsbalk in de richting van de staande bestuurder (draai ze vast totdat er geen speling meer is). (Gebruik de inkepingen van de stuurgrepen om te zien welke rechts en welke links is. Als de handgrepen onjuist worden geplaatst, passen ze niet op de dwarsbalk.)

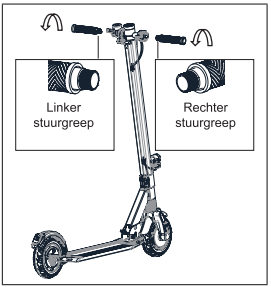

8. Opmerking: De borgmoer moet voorafgaand aan het rijden worden gesloten. Hierdoor kan uw voet niet per ongeluk tijdens het rijden op de inklaphendel komen, waardoor de voorbuis naar achteren zou klappen, dat zou kunnen resulteren in een valpartij of letsel.



IV. DE ACCU OPLADEN

Opmerking: Het opladerlampje is tijdens het opladen ***rood*** en wordt ***groen*** als het opladen is voltooid.

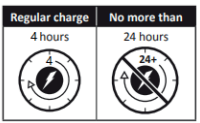

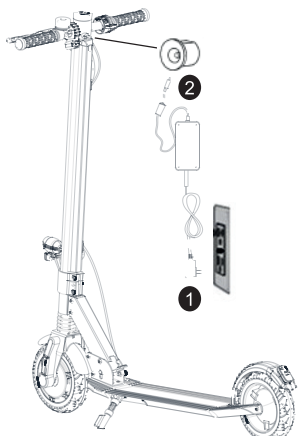

V. GEBRUIK

De e-step starten

1. Houd de aan/uitknop 3 seconden ingedrukt, schakel de aan/uitknop om en het scherm wordt ingeschakeld. (Na het inschakelen drukt u tweemaal snel op de aan/uitknop om tussen versnellingen te schakelen. Druk eenmaal op de knoppen van voor- en achterlicht om de voor- en achterlichten in of uit te schakelen en druk tweemaal snel op de knoppen van voor- en achterlicht om te schakelen tussen kilometers/mijlen.)
2. Pak het stuur stevig vast met beide handen, kijk recht vooruit, plaats één voet op het dek en gebruik de andere voet om u af te duwen van de grond om de step naar voren te rollen.
3. Zodra u rolt duwt u voorzichtig op de versneller. Wanneer de motor start, plaatst u beide voeten op het dek.

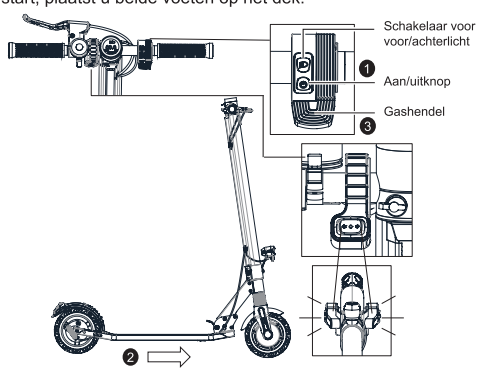

De e-step uitschakelen

1. Laat eerst de versneller los en druk vervolgens op de remgreep om de e-step af te remmen of te stoppen. (Terwijl u de mechanische rem gebruikt, kunt u op het achterspatbord stappen om sneller af te remmen. Het is verboden om tijdens het rijden direct op de rem van het achterspatbord te stappen.)
2. Wanneer u de e-step niet gebruikt, houd u de aan/uitknop 3 seconden ingedrukt om de stroom uit te schakelen.

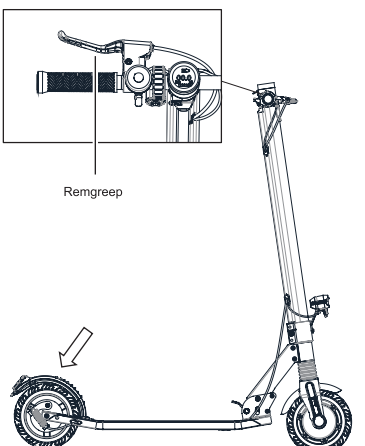

De e-step inklappen

1. Trek de borgmoer uit totdat deze los is en laat deze in losse toestand. (Wanneer u de schroef eruit trekt, draait u 90° naar links of rechts. Maak deze losser om de schroef te vergrendelen en in losse toestand te laten.)
2. Houd het stuur vast en duw het voorwiel tegen een vast punt. Houd één voet op de grond en stap met de andere voet op de inklaphendel.
3. Duw de voorbuis met uw handen iets naar voren en stap tegelijkertijd met uw voet op de inklaphendel. U merkt dat de complete voorbuis los is. Kantel het geheel van de voorbuis naar achteren.
4. Wanneer het inklappunt terugklapt naar de hoogste inkeping, is het inklappen van de e-step voltooid.

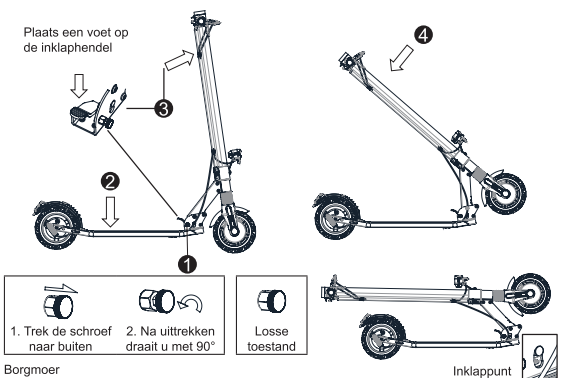

De e-step uitklappen

1. Houd de borgmoer in losse toestand. (Draai 90° naar links of rechts wanneer u de schroef eruit trekt. Draai het lossen zodat de schroef in losse toestand blijft. Draai het een halve slag om het geheel weer in de gesloten toestand te zetten.)
2. Als u met uw voet op de inklaphendel stapt, pakt u de voorbuis beet met uw handen en duwt u deze naar boven.
3. Positioneer de voorbuis in een hoek van 45° (links en rechts) ten opzichte van het frame. Duw de voorbuis naar voren terwijl u met uw voek op het achterspatbord drukt. Wanneer u een klik hoort (het inklappunt is volledig in het bovenste uiteinde van de sleuf geklapt), is het geheel volledig uitgeklapt.
4. Plaats de borgmoer terug in gesloten toestand. De borgmoer moet voorafgaand aan het rijden worden gesloten.

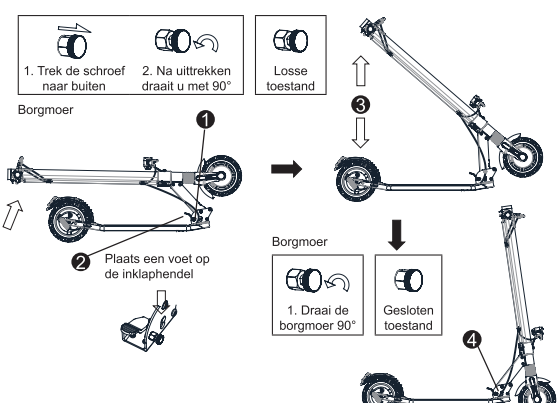

VI. PROBLEMEN OPLOSSEN

Fout 1: Beschrijvingen en oplossingen voor foutcodes

Foutcode	Oplossing
Hoe kan ik oplossen dat de foutcode "0E" op het dashboard verschijnt?	De step moet worden opgeladen wanneer de foutcode 0E op het dashboard verschijnt. Laad de accu op om het probleem op te lossen.
Hoe kan ik oplossen dat de foutcode "1E" op het dashboard verschijnt?	Als de foutcode 1E te zien is, levert de accu van de step meer vermogen dan de maximale systeembelasting. Als u bezig bent met opladen, trekt u de stekker los. Als dit het probleem niet oplost, neemt u contact op met de verkoper voor inspectie en reparatie.
Hoe kan ik oplossen dat de foutcode "2E" op het dashboard verschijnt?	Wanneer de foutcode 2E op het dashboard verschijnt en de step niet naar behoren functioneert, neemt u onmiddellijk contact op met de verkoper voor inspectie en reparatie.
Hoe kan ik oplossen dat de foutcode "3E" op het dashboard verschijnt?	Wanneer op het dashboard de foutcode 3E verschijnt, geeft dit aan dat het systeem de beveiligingsmodus heeft geactiveerd. Dit gebeurt als het systeem detecteert dat de controllertemperatuur te hoog is. Stop met rijden en zodra de temperatuur is hersteld naar een aanvaardbaar niveau is het probleem opgelost.
Hoe kan ik oplossen dat de foutcode "4E" op het dashboard verschijnt?	Wanneer de foutcode 4E op het dashboard verschijnt, is de communicatiekabel aan de onderkant van de e-step mogelijk losgeraakt. Neem contact op met de verkoper voor inspectie en reparatie.
Hoe kan ik oplossen dat de foutcode "5E" op het dashboard verschijnt?	Wanneer de foutcode 5E op het daschboard verschijnt, is mogelijk de verbinding bij de motor losgeraakt of tussen de motor en de controller van de e-step. Neem contact op met de verkoper voor inspectie en reparatie.
Hoe kan ik oplossen dat de foutcode "6E" op het dashboard verschijnt?	Wanneer de foutcode 6E op het dashboard verschijnt, geeft dit een mogelijk probleem aan bij de gashendel van de e-step. Als dit probleem optreedt, neemt u contact op met de verkoper om het product in te sturen voor inspectie en reparatie.
Hoe kan ik oplossen dat de foutcode "7E" op het dashboard verschijnt?	Wanneer de foutcode 7E op het dashboard verschijnt, geeft dit een mogelijk probleem aan bij het remsysteem van de e-step. Als dit probleem optreedt, neemt u contact op met de verkoper voor inspectie en reparatie.

Foutcode	Oplossing
Hoe kan ik oplossen dat de foutcode "8E" op het dashboard verschijnt?	Wanneer de foutcode 8E op het dashboard verschijnt geeft dit aan dat de e-step mogelijk te snel bergaf gaat, een te hoge snelheid heeft bereikt met een buitengewoon hoge stroomsterkte, waardoor het systeem de automatische beveiliging activeert. Nadat u bent gestopt, start u de e-step opnieuw op om te controleren of het systeem weer naar behoren functioneert. Als dit niet het geval is, neemt u contact op met de verkoper voor inspectie en reparatie.
Hoe kan ik oplossen dat de foutcode "9E" op het dashboard verschijnt?	Wanneer op het dashboard de foutcode 9E verschijnt, geeft dit mogelijk aan dat de motor van de e-step tijdens het gebruik is geblokkeerd. Stop de e-step en start deze opnieuw op. Als dit probleem aanhoudt, neemt u contact op met de verkoper voor inspectie en reparatie.

Fout 2: Accu kan niet opladen

Mogelijke oorzaken:

1. De stekker van de oplader is niet correct in de oplaadpoort gestoken.
2. De oplader is beschadigd. Vervang de oplader met een nieuwe.
3. De verbinding tussen de accu en het oplaadcontactpunt zit los. Bevestig het contactpunt opnieuw.

Fout 3: Onvoldoende bereik na opladen

Mogelijke oorzaken:

1. De spanning is te laag. Laad de accu helemaal op.
2. Energieverbruik is buitengewoon hoog vanwege sterke wind, bergop rijden, buitengewone last, slecht wegdek of een lage temperatuur.
3. De verbinding tussen de accu en het oplaadcontactpunt zit los. Bevestig het contactpunt opnieuw.

Fout 4: Snelheid is te laag

Mogelijke oorzaken:

1. Accu is onvoldoende geladen. Laad de accu helemaal op.

Fout 5: De rem werkt niet.

Mogelijke oorzaken:

1. Pas de schroef van de remkabel aan.

Opmerking: Wanneer een storing wordt opgemerkt, neemt u contact op met een geautoriseerd servicecentrum. Repareer of demonteer de step niet zelf, hierdoor is garantie mogelijk niet meer geldig en kunnen ongelukken of letsel optreden.

VII. GEBRUIKSINFORMATIE

Naam product	Acer Elektrische step Series 1
Model	AES021
Afmetingen, uitgeklapt	L 1020 mm x B 470 mm (breedte van dek: 140 mm) x H 1110 mm
Afmetingen, ingeklapt	L 1120 mm x B 470 mm (breedte van dek: 140 mm) x H 380 mm
Gewicht inclusief accu	12 kg
Motor	36 V/250 W
Accu	36 V/5 Ah
Accutype	Li-ion accu
Accufabrikant	Ant New Energy Technology (Tianjin) Co., LTD
Opladen	42 V/1,5 A
Adapterfabrikant	JINZHENGxIN, Modelnr.: GKS150-0421500
Tijdsduur volledig opladen	3 uur
Maximumsnelheid	20 km/h of 25 km/h (op basis van nationale reguleringen)
Maximumafstand zonder opladen	10-15 km
Snelheidsregelaar	Ja
Snelheidsmodi	3
Snelheidsmodiniveau	0-6 km/h; 0-10 km/h; 0-20 of 25 km/h (op basis van nationale reguleringen)
Inklapmechanisme	Ja
Hoofdmateriaal	Aluminiumlegering + SAP440
Maximumbelasting	Maximaal 100 kg
Hoogte	65 mm
In hoogte verstelbaar stuur	Nee
Remmen	Eletrische rem + trommelrem op achterwiel
Beeldscherm	Leddisplay
Schokdemper	Ja
Wielen	Massieve banden
Materiaal van banden	Rubber
Aandrijfeenheid	Voorwielaandrijving
Wieldiameter	8 inch
Waterdichtheid	IPx5
Reflectoren	Ja
Voorlicht	Ja
Toepassing	Nee
Geluidssignaal	Ja
Achterlicht	Ja
Bluetooth	Nee
Klimmogelijkheid	10%

VIII. RIJDEN EN VEILIGHEID

Plan enige tijd in voor een leerproces om het gebruik van dit apparaat onder de knie te krijgen. Zonder correct leerproces kan het gebruik van dit apparaat resulteren in letsel. Gebruik bescherming om letsel tegen te gaan. Zodra u deze stappen hebt voltooid, kunt u de elektrische step inschakelen.





Rem aanpassen

Controleer de remmen voor elke rit.

Als u vindt dat de remmen te strak zijn, gebruikt u een inbussleutel om de schroef linksom te draaien.

Als u vindt dat de remmen te los zijn, gebruikt u een inbussleutel om de schroef rechtsom te draaien.

Waarschuwing! Als u een noodstop maakt, loopt u een aanzienlijk risico op letsel door verlies van grip en kunt u vallen. Houd uw snelheid gematigd en wees alert op mogelijke gevaren.



INKLAPPEN EN TRANSPORT

Als de elektrische step is ingeklapt, houd u deze vast aan de voorbuis om deze te vervoeren. Zie de afbeelding:

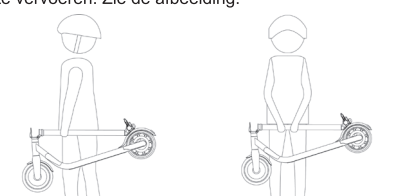

Waarschuwingen: het niet opvolgen van deze instructies kan resulteren in ernstig letsel.

- Gebruik de elektrische step NIET als het regent.
- Laat het apparaat NIET nat worden.
  Pas op met uw hoofd als u onder een deurpost door gaat.
  Houd de snelheid tussen 5 - 10 km/u (3,1 - 6,2 mph) als u over een verkeersdrempel, drempel, hobbelige weg of ander oneffen terrein rijdt. Ga lichtjes in de knieën om beter om te gaan met de genoemde oppervlakken.
- Houd NOOIT een voet op het achterspatbord.
- Druk NOOIT de gashendel in als u met de elektrische step loopt.

  Rijd niet over obstakels met de band of het wiel.
- U mag NOOIT zware objecten op het stuur plaatsen of aan het stuur hangen.
- Gebruik de elektrische step NIET met slechts één voet.
- Rijd NIET op openbare wegen, rijkswegen of autosnelwegen.
- Draai NIET plotseling aan het stuur als u met hoge snelheid rijdt.
- Rijd NOOIT een trap op of af en spring NIET over obstakels.
- Laat NOOIT het stuur los met beide handen tijdens het rijden. Rijd niet met slechts één hand.
- Rijd NIET door plassen of andere obstakels (met water). In dergelijke situaties mindert u snelheid en rijdt u om het obstakel heen.
- Vervoer GEEN passagiers. De elektrische step is bedoeld voor slechts één bestuurder.
- Vervoer geen kinderen.
- Rijd niet op de step als u zwanger bent.
- Gebruik GEEN mobiele telefoon en draag GEEN koptelefoon wanneer u de elektrische step bestuurt.
- Raak de hubmotor NIET aan na de rit omdat deze heet wordt.
- Houd altijd twee handen op het stuur omdat u anders uw evenwicht kunt verliezen, kunt vallen en gewond kunt raken.
- Het gebruik is alleen bedoeld bij droog weer.
- We raden niet aan om op openbare wegen te rijden.
- Trek nooit plotseling aan het stuur wanneer u rijdt.
- Stop of start niet plotseling.
- Zorg dat de snelheid van de elektrische step veilig is voor u en voor anderen en zorg dat u tijdens het rijden altijd kunt stoppen.
- Zorg wanneer u met de elektrische step rijdt dat u voldoende afstand houdt tot anderen om botsingen te vermijden.
- Wanneer u stuurt moet u het zwaartepunt van uw lichaam gebruiken. Als u plotseling uw gewicht omgooit, kan dit resulteren in beschadiging.
- Er zijn geen andere aanpassingen toegestaan dan de aanpassingen die zijn opgegeven door de fabrikant.
- Zelfborgende moeren en andere zelfborgende sluitingen kunnen losraken.
- Rijd niet op hellingen.

IX. REINIGING EN ONDERHOUD

Deze elektrische step kan worden gebruikt als transportmiddel en als zodanig moet het apparaat en alle onderdelen worden onderhouden. Deze kunnen namelijk verslijten door het gebruik en dit wordt niet gedekt door de garantie.

REINIGING

Zorg dat de elektrische step UIT staat, dat de oplaadkabel is losgekoppeld en dat de rubberen kap van de oplaadpoort stevig vast zit voordat u het apparaat reinigt, omdat u anders de elektronische componenten kunt beschadigen. Zorg dat u altijd eerst het product loskoppelt van de oplader, de oplaadstekker waterdicht afdekt, het product uitschakelt en vermijdt dat tijdens het reinigen vloeistof in aanraking komt met de accu, motor en elektronische onderdelen om onvoorziene gevaren af te wenden. Gebruik geen hogedrukreiniger om de product te reinigen en dompel het product niet in water.
Gebruik een vochtige doek om de elektrische step te reinigen. Als u vuil moet afschrapen, doet u dit met een zachte borstel en vervolgens een vochtige doek.
Zorg dat u de oplaadpoort afdekt om problemen met de elektronische componenten te vermijden.
Gebruik geen alcohol, wasbenzine, kerosine of andere vluchtige of bijtende chemische stoffen. Dit kan zowel het uiterlijk als de interne onderdelen van de elektrische step beschadigen. Gebruik ook geen hogedrukreiniger of stromend water.

BEWAREN

Sla de elektrische step op in een koele, droge omgeving wanneer deze niet wordt gebruikt. Laat het apparaat niet buiten staan, omdat het niet is gefabriceerd voor vochtige omgevingen, in de buurt van bijtende stoffen, zoals zout water, bij een haven en dergelijke. Het wordt daarnaast niet aangeraden om het apparaat langere rijd bloot te stellen aan hoge temperaturen die worden veroorzaakt door direct zonlicht.

X. OMGANG MET DE ACCU EN VERBODEN ACTIES

Gebruik geen accu's van andere modellen of merken, gebruik alleen de originele accu.

Plaats de accu niet in een omgeving met een temperatuur hoger dan 45°C of lager dan -10°C (plaats de elektrische step bijvoorbeeld niet in de zomer in een kofferbak), en plaats de accu niet in de buurt van vuur. Hierdoor kan anders de accu defect of oververhit raken, met mogelijk brand als gevolg.

Zorg dat u de accu niet volledig ontlaadt. Het is beter om de accu op te laden als deze nog stroom heeft. Dit is voordelig voor de levensduur van de accu. Als u de elektrische step bestuurt in zeer koude of warme gebieden, kan dit de gebruikstijd van de accu verkorten. Dit is geen defect van de accu, maar is normaal gedrag.

Wanneer het apparaat langer dan 30 dagen niet wordt gebruikt, laad het apparaat dan volledig op en plaats het op een koele en droge plek en laad de accu elke 60 dagen op. Als u deze stappen niet opvolgt, kan de accu beschadigd raken. Deze schade wordt niet gedekt door de garantie.

Het is niet toegestaan om het accucompartiment te demonteren. Demontage is alleen toegestaan door officiële technische diensten of aangesloten werkplaatsen.

Gebruik uitsluitend de originele oplader om de accu op te laden, omdat anders een risico op schade of brand bestaat.

Het onjuist wegwerpen van gebruikte accu's kan ernstige milieuschade tot gevolg hebben. Houd u aan plaatselijke reguleringen wanneer u deze accu wegwerpt.

Laad na elk gebruik de accu op om de levensduur van de accu te verlengen.

⚠ GEVAAR!

Accucellen bevatten ontvlambare en gevaarlijke stoffen. Het onjuist omgaan hiermee kan resulteren in brand, rook, explosie of ernstig persoonlijk letsel of verlies van eigendom. Lees en houd u altijd aan de volgende verboden acties, gebruik altijd afdoende beschermingsmaatregelen voordat u omgaat met de accu.

Houd de accu uit de buurt van zuigelingen en kleine kinderen om ongelukken te voorkomen. Voordat kleine kinderen de accu gebruiken, moeten ouders of voogd hen uitleggen hoe correct hiermee moet worden omgegaan en welke voorzorgsmaatregelen moeten worden getroffen, en moeten ze altijd de controleren of de accu in orde is.

Gebruik uitsluitend een aparte oplader en laad de accu uitsluitend hiermee op. Laad de accu niet direct op in een stopcontact of in de oplader die wordt aangesloten op de sigarettenaansteker van een auto. Laad de accu niet onbewaakt op.

- Laad de accu niet omgekeerd op.
- Laat de accu niet achter bij vuur of een warmtebron en werp de accu niet in vuur.
- Laad de accu niet op en gebruik de accu niet in een auto of op een andere plek waar de temperatuur 50°C of meer bedraagt.
- Dompel de accu niet onder in (zee)water, werp de accu niet in (zee) water en maak de accu niet nat.
- Veroorzaak met een metalen voorwerp geen kortsluiting tussen de positieve (+) en negatieve (-) contactpunten van de accu. Bewaar de accu niet in een zak of tas met andere metalen voorwerpen, zoals sleutels, kettingen, haarspelden, munten of schroeven.
- Doorboor de accu niet met een scherp voorwerp zoals een naald of schroevendraaier.
- Verwarm een gedeelte van de accu niet met een heet voorwerp zoals een soldeerbout.
- Sla niet met een zwaar voorwerp op de accu, zoals een hamer. Ga niet op de accu staan, gooi niet met de accu en laat de accu niet vallen om een mechanische schok ter vermijden. Gebruik geen ernstig vervormde accu.
- Demonteer de accu niet en verander het ontwerp van de accu en het interne circuit niet.
- Soldeer niet direct op de accu en gebruik oude en nieuwe accu's niet naast elkaar of tegelijkertijd en voeg oude en nieuwe accu's niet samen.
- Plaats de accu niet in een magnetron, droger of hogedrukvat.
- Gebruik of samenvoegen van de accu en accu's van een ander merk, type, model, zoals droge accu's, nikkel-waterstof-accu's of nikkel-cadmium-accu's is niet toegestaan.

Gebruik de accu niet in situaties waar statische elektriciteit wordt opgewekt (meer dan 100 V), omdat hierdoor de beveiligingsschakelingen van de accu beschadigd kunnen raken.

Verwijder de accu niet. Het verwijderen van de accu is gecompliceerd an kan het functioneren van het product wijzigen. Neem alleen contact op met het geautoriseerde servicecenter om de accu te gebruiken.

Bewaar de accu niet en laad deze niet op bij een temperatuur buiten de opgegeven limiet (zie elders in deze handleiding). Verpletter de accu niet. Zie de lokale wet- en regelgeving voor instructies over het recyclen en/of wegwerpen van de accu.

Een correct onderhouden accu blijft goed functioneren zelfs na kilometers lang rijden. Laad de accu na elke rit op en zorg dat de accu niet volledig uitgeput raakt.

⚠ WAARSCHUWING!

Houd de accu onmiddellijk uit de buurt van vuur wanneer de accu lekt of stinkt. Als vloeistof op uw huid of kleren lekt, spoelt u dit onmiddellijk weg met schoon water. Als vloeistof uit de accu in uw ogen komt, wrijf dan niet in uw ogen en was dit weg met schoon water. Ga onmiddellijk naar een arts. Als de contactpunten van de accu vuil worden, veeg ze dan af met een droge doek voordat u de accu gebruikt.

Bedek de contactpunten met isolatietape voordat u ze wegwerpt.

Voordat u de accu gebruikt/installeert/verwijdert of de oplader gebruikt, leest u altijd de gebruikershandleiding en volgt u de voorzorgsmaatregelen op.

Vervang de accu wanneer de gebruikstijd van de accu korter dan gebruiker wordt.

Als de accu langere tijd moet worden opgeslagen, moet de accu uit het product worden verwijderd en opgeslagen op een plek met lage vochtigheid en een lage temperatuur.

Als de accu wordt opgeladen, gebruikt of opgeslagen, houdt u deze uit de buurt van voorwerpen met statische elektriciteit.

Er kan geen niet-oplaadbare accu als vervanging worden gebruikt.

De accu moet worden verwijderd uit het product voordat het product wordt weggeworpen.

Trek de stekker van het product uit het stopcontact voordat u de accu verwijdert.

De accu moet op een veilig manier worden weggeworpen.

Probeer de accu niet te te ontmantelen. Raak de contactpunten van de accu niet aan. Ontmantel of doorboor de behuizing niet.

Houd de contactpunten van de accu uit de buurt van metalen voorwerpen om kortsluiting te vermijden. Risico op brand en elektrische schok. Laad de accu niet op en gebruik deze niet als deze is beschadigd of als u sporen van water ziet.

In geval van een ongeluk of storing: neem contact op met een geautoriseerde reparateur in uw land.

De gebruiker moet contact opnemen met een geautoriseerde of gespecialiseerde klantenservice.

XI. DE ACCU OPLADEN / OPLADEN EN DE ACCU OPSLAAN

⚠ Waarschuwing: de volgende instructies moeten altijd worden opgevolgd.

Gebruik uitsluitend de originele oplader. Het onjuiste gebruik kan resulteren in persoonlijk letsel en beschadiging van eigendom. De garantie geldt niet voor schade als gevolg van het gebruik van een niet-originele oplader.

Laad het product niet op in de buurt van een vloeistof of vuur. Vermijd altijd de aanwezigheid van brandende stoffen. Laat het apparaat niet onbewaakt wanneer het wordt opgeladen.

Laad de accu niet op als de oplaadpoort of oplaadkabel nat is.

Laad de accu niet op en gebruik deze niet als deze is beschadigd of als u sporen van water ziet.

De oplaadinterface heeft een speciale sleuf. Forceer de stekker niet in deze sleuf omdat dit het apparaat kan beschadigen.

De oplaadindicator is rood wanneer de accu wordt opgeladen. De indicator is groen wanneer het opladen is voltooid.

Verwijder de oplader wanneer de oplaadindicator groen is. Het te veel opladen of ontladen resulteert in onherstelbare schade aan de accu of verlies van eigendom. Als de oplaadindicator direct groen brandt als u de oplader meteen na een rit aansluit, koppelt u de oplader los en laat u de accu afkoelen voordat u deze oplaadt. Dit is een normaal verschijnsel van slimme beveiliging als gevolg van de hoge interne temperatuur van de accu. Het opladen kan starten zodra de accu is afgekoeld.

Stop het opladen en koppel de oplader los als de accu niet volledig is opgeladen nadat deze is opgeladen gedurende de aangeraden tijdsperiode. Neem contact op met de klantenservice voor meer informatie.

De oplaadpoort moet na elke oplaadsessie worden afgedekt door de bijgesloten rubberen kap.

Let altijd goed op wanneer u omgaat met de accu.

Stop het gebruik van de accu als de accu buitengewoon heet wordt, geur waarneembaar is, verkleuring, vervorming vertoont of als u een andere ongewone omstandigheden opmerkt tijdens het gebruik, opladen of opslag.

De accu kan worden gebruikt binnen het volgende temperatuurbereik. Overschrijdt dit bereik niet.

Bedrijfstemperatuur: -10-60°C (accuprestaties variëren met de temperatuur)

Oplaadtemperatuur: 10-45°C

Opslag- en transporttemperatuur: -10-45°C

Opslagvochtigheid: 10-80%

XII. OVERIGE

1. Fabricatiedatum staat op het Productlabel
2. ⚠ Opslag

   Bewaar dit product op een droge, koele en veilige plek, vermijd vocht en hoge temperaturen. Vochtigheid kan elektrische componenten beschadigen. Wanneer de lithiumaccu een defect vertoont, neemt u contact op met uw gemeente voor informatie over het wegwerpen van de lithiumaccu volgens de nationale en lokale wet- en regelgeving.

   - Bedrijfstemperatuur: -10-60°C
   - Oplaadtemperatuur: 10-45°C
   - Opslag- en transporttemperatuur: -10-45°C
   - Opslagvochtigheid: 10-80%
3. Dit product mag niet worden weggeworpen bij het huishoudelijk afval. Recycle het product om milieuvervuiling te beperken tot een minimum en houd u aan de plaatselijke regelgeving. Neem contact op met uw gemeente of afvalverwerkingsdienst.
4. 1) Apparaten zijn niet bedoeld voor gebruik op een hoogte groter dan 2000 meter boven zeeniveau.

   2) Langdurige blootstelling aan uv-straling, regen en andere weersomstandigheden kan het materiaal van de behuizing beschadigen. Berg het binnenshuis op wanneer het niet wordt gebruikt.

   3) WAARSCHUWING - brandgevaar - geen onderdelen die door de gebruiker kunnen worden gerepareerd.

EU-verklaring van conformiteit

Wij,

Acer Incorporated
8F, 88, Sec. 1, Xintai 5th Rd., Xizhi, New Taipei City 221

En,

Acer Italy s.r.l.
Viale delle Industrie 1/A, 20044 Arese (MI), Italy
Tel: +39-02-939-921, Fax: +39-02 9399-2913
www.acer.it

Product: **Acer Elektrische step Series 1**
Handelsnaam: **acer**
Modelnummer: **AES021**
SKU-nummer: **AES021 *********
(* is “0-9”, “a-z”, “A-Z”, of blanco)

Wij van Acer Incorporated verklaren geheel onder eigen verantwoordelijkheid dat het hierboven beschreven product voldoet aan de relevante harmonisatiewetgeving van de Unie: Machinerichtlijn 2006/42/EU en de RoHS-richtlijn 2011/65/EU. De volgende geharmoniseerde standaarden en/of andere relevante standaarden zijn van toepassing:

EN 17128:2020
EN IEC 63000:2018

Beginjaar voor het aanbrengen van de CE-markering: 2023.

RU Jan / Sr. Manager
Acer Incorporated (Taipei, Taiwan)

Dinsdag, 30 juni 2023
Datum

I. OBSAH BALENÍ

Koloběžka *1	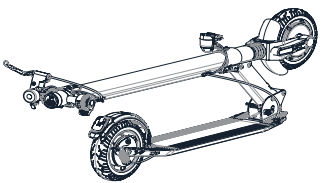
Sada řídítka, levé *1	
Sada řídítka, pravé *1	
Nabíječka baterie *1	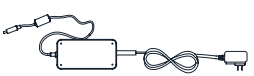
Uživatelská příručka *1	
Záruční příručka *1	
5mm šestihranný klíč	

II. DÍLY

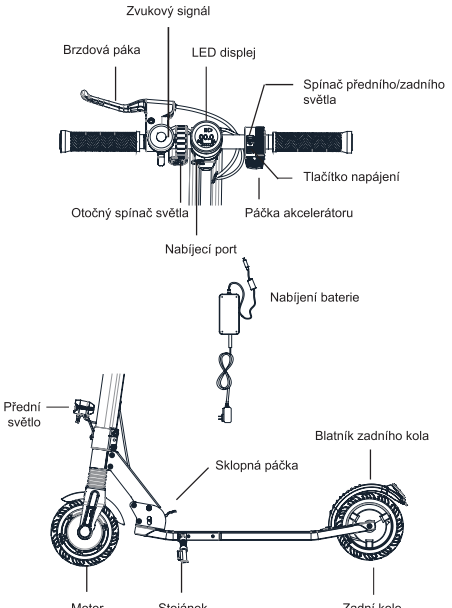

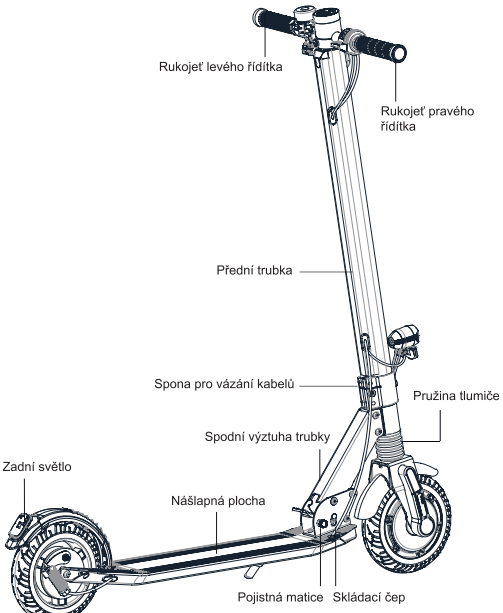
Rukojeť levého řídítka
Rukojeť pravého řídítka
Přední trubka
Spona pro vázání kabelů
Pružina tlumiče
Spodní výztuha trubky
Zadní světlo
Nášlapná plocha
Pojistná matice
Skládací čep

III. MONTÁŽ

1. Namontujte rukojeť brzdy

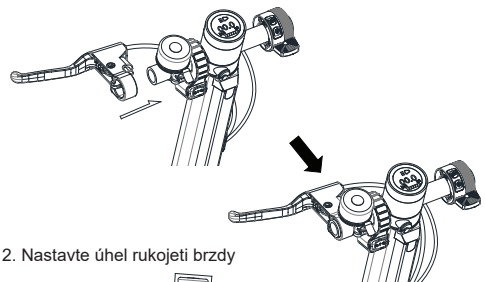

2. Nastavte úhel rukojeti brzdy

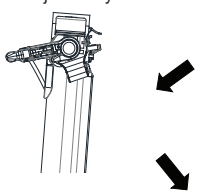

3.Utáhnout šroub brzdové páky s 5mm šestihranným klíčem

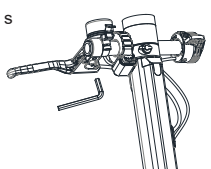

4. Pojistnou matici nechte povolenou. (Při vytahování otočte šroub o 90° doleva nebo doprava. Uvolněte jej a zajistěte. Šroub zůstane povolený a otočením o půl otáčky se vrátí do zavřeného stavu.)

5. Zatímco nohou šlapete na sklopnou páčku, uchopte současně rukou přední trubku a tlačte ji nahoru.

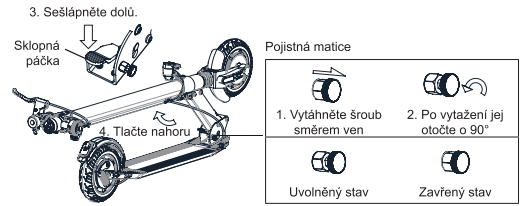

6. ❶: Nastavte úhel mezi přední trubkou a rámem na 45° (vlevo a vpravo). Šlápněte nohou na blatník zadního kola a současně posuňte přední trubku dopředu. Jakmile uslyšíte cvaknutí (skládací čep je zcela zasunut do horního konce drážky), je to zcela rozložené.

❷: Uveďte pojistnou matici do zavřeného stavu.

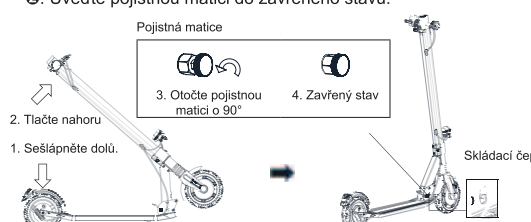

7. Otočte pravou a levou rukojeť řídítek do příčníku ve směru stojícího jezdce (utahujte, dokud se nezmizí známky chvění, uvolnění atd.) (K rozlišení pravého a levého směru použijte zářezy na závitech rukojetí řídítek. Při nesprávné orientaci nebude možné připevnit rukojeti k příčníku.)

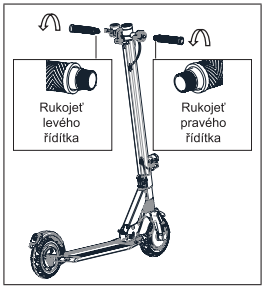

8. Poznámka: Pojistná matice se musí před jízdou zavřít. Tato operace má zabránit tomu, abyste během jízdy náhodně šlápli na sklopnou páčku a celá přední trubka se sklopila dozadu, což by mohlo vést například k pádu a zranění.

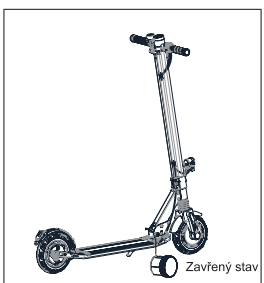

IV. DOBITÍ BATERIE

Poznámka: Kontrolka nabíječky při nabíjení svítí ***červeně*** a po dokončení nabíjení se změní na ***zelenou***.

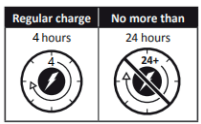

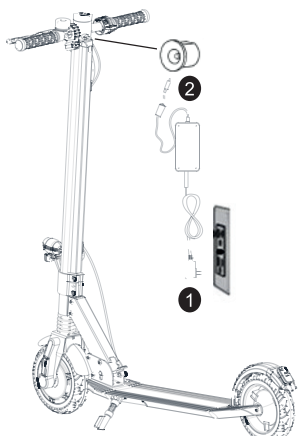

V. POUŽÍVÁNÍ

Spuštění elektrické koloběžky

1. Stiskněte a podržte tlačítko napájení po dobu 3 sekund, zapněte vypínač a zapne se obrazovka displeje. (Po zapnutí stiskněte dvakrát po sobě tlačítko napájení pro přepínání rychlostních stupňů, jednou stiskněte tlačítka předních a zadních světel pro zapnutí/vypnutí předních a zadních světel a dvakrát po sobě stiskněte tlačítka předních a zadních světel pro přepínání mezi kilometry/mílemi.)
2. Pevně uchopte řídítka oběma rukama, dívejte se přímo před sebe, položte jednu nohu na nášlapnou plochu a druhou nohou se odrážejte, aby se koloběžka rozjela vpřed.
3. Po rozjetí pomalu sešlápněte akcelerátor. Po spuštění motoru položte obě nohy na nášlapnou plochu.

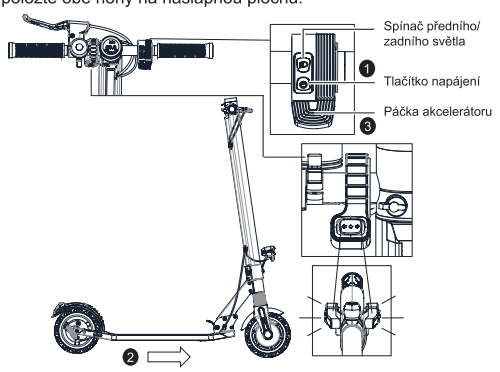

Vypnutí elektrické koloběžky

1. Nejprve uvolněte akcelerátor a poté stisknutím brzdové páky snižte rychlost elektrické koloběžky nebo zastavte. (Při stisknutí vypínací brzdy můžete šlápnout na zadní blatník, abyste si pomohli při fyzickém brzdění. Za jízdy je zakázáno přímo šlapat na brzdu v zadním blatníku.)
2. Pokud elektrickou koloběžku nepoužíváte, vypněte ji stisknutím a podržením tlačítka napájení po dobu 3 sekund.

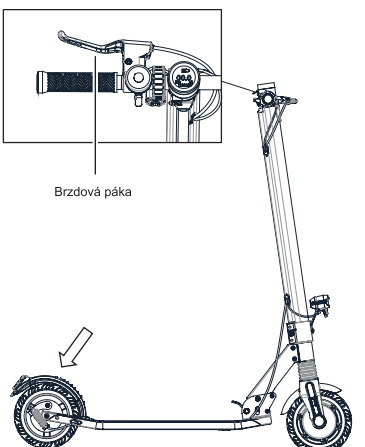

Složení elektrické koloběžky

1. Vytáhněte pojistnou matici tak, aby byla volná, a nechte ji volnou. (Při vytahování šroubu se otočte o 90° doleva nebo doprava. Povolením šroubu jej zajistěte a nechte jej v uvolněném stavu.)
2. Chytněte řídítka a tlačte přední kolo proti pevnému předmětu. Jednou nohou zůstaňte na zemi a druhou nohou sešlápněte skládací pedál.
3. Rukama lehce posuňte přední trubku dopředu a současně nohama sešlápněte sklopnou páčku. Ucítíte, že se celá sada přední trubky uvolní, a pak celou sadu přední trubky nakloníte dozadu.
4. Jakmile se skládací čep odrazí do nejvyššího bodu zářezu, je skládání elektrické koloběžky dokončeno.

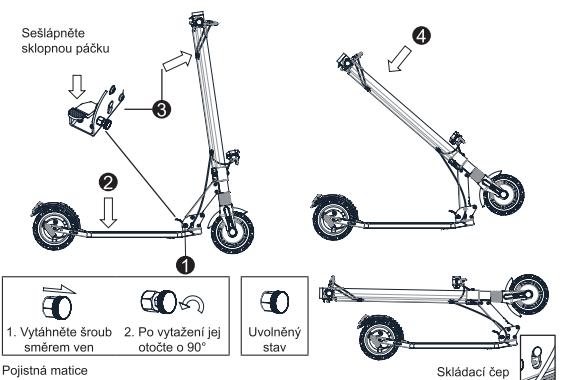

Rozložení elektrické koloběžky

1. Pojistnou matici nechte povolenou. (Při vytahování otočte šroub o 90° doleva nebo doprava. Povolením šroub zajistíte v uvolněném stavu a otočením o půl otáčky jej vrátíte do zavřeného stavu.)
2. Zatímco nohou šlapete na sklopnou páčku, uchopte rukama přední trubku a tlačte ji nahoru.
3. Umístěte přední trubku pod úhlem 45° (vlevo a vpravo) k rámu, zatlačte přední trubku dopředu a zároveň šlápněte na blatník zadního kola. Jakmile uslyšíte cvaknutí (skládací čep je zcela zasunut do horního konce drážky), je to zcela rozložené.
4. Vraťte pojistnou matici do zavřeného stavu. Pojistná matice se musí před jízdou zavřít.

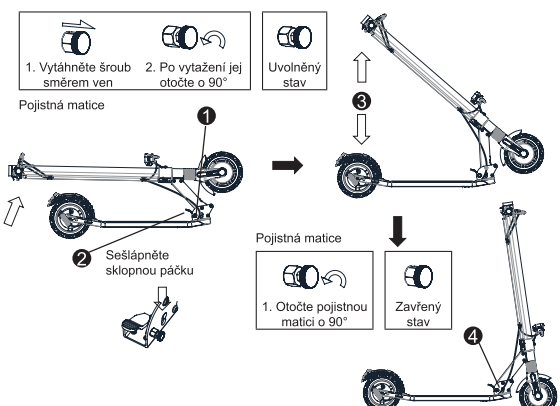

VI. ŘEŠENÍ PROBLÉMŮ

Chyba 1: Význam a řešení chybových kódů

Chybový kód	Řešení
Jak odstranit chybový kód „0E“, který se objeví na ovládacím panelu?	Když se na ovládacím panelu zobrazí chybový kód 0E, je třeba koloběžku nabít. Problém jednoduše vyřešíte nabitím baterie.
Jak odstranit chybový kód „1E“, který se objeví na ovládacím panelu?	Když se na ovládacím panelu zobrazí chybový kód 1E, baterie koloběžky dodává energii nad rámec zatížení systému. Pokud baterii nabíjíte, odpojte ji ze zásuvky. Pokud se závada nepodaří odstranit, obraťte se na svého prodejce, který provede opravu a kontrolu.
Jak odstranit chybový kód „2E“, který se objeví na ovládacím panelu?	Pokud se na ovládacím panelu zobrazí chybový kód 2E a koloběžka nefunguje správně, neprodleně se obraťte na prodejce, který zajistí opravu a kontrolu.
Jak odstranit chybový kód „3E“, který se objeví na ovládacím panelu?	Pokud se na ovládacím panelu zobrazí chybový kód 3E, znamená to, že systém vstoupil do ochranného stavu. Je to proto, že systém zjistil, že teplota regulátoru je příliš vysoká. Jednoduše přerušte jízdu, a jakmile se teplota vrátí do normálu, problém bude vyřešen.
Jak odstranit chybový kód „4E“, který se objeví na ovládacím panelu?	Pokud se na ovládacím panelu zobrazí chybový kód 4E, je možné, že se uvolnilo nebo vypadlo komunikační vedení ve spodní části koloběžky. Obraťte se na prodejce a požádejte ho o opravu a kontrolu.
Jak odstranit chybový kód „5E“, který se objeví na ovládacím panelu?	Pokud se na ovládacím panelu zobrazí chybový kód 5E, může to být způsobeno uvolněným nebo rozpojeným spojením na motoru nebo mezi motorem a řídicí jednotkou koloběžky. Obraťte se na prodejce a požádejte ho o opravu a kontrolu.
Jak odstranit chybový kód „6E“, který se objeví na ovládacím panelu?	Pokud se na ovládacím panelu zobrazí chybový kód 6E, může to znamenat poruchu na plynové rukojeti koloběžky. Pokud se tento problém vyskytne, obraťte se na prodejce a zašlete koloběžku k opravě a kontrole.
Jak odstranit chybový kód „7E“, který se objeví na ovládacím panelu?	Pokud se na ovládacím panelu zobrazí chybový kód 7E, může to znamenat poruchu brzdového systému koloběžky. Pokud se tento problém vyskytne, obraťte se na prodejce a požádejte jej o opravu a kontrolu.

Chybový kód	Řešení
Jak odstranit chybový kód „8E“, který se objeví na ovládacím panelu?	Když se na ovládacím panelu zobrazí chybový kód 8E, může to být tím, že je koloběžka příliš rychlá při jízdě z kopce, dosáhla vysoké rychlosti s nadměrným proudem, což způsobilo, že systém vstoupil do automatické ochrany. Po zastavení koloběžku znovu nastartujte a zkontrolujte, zda je systém opět v normálu. Pokud není, obraťte se na prodejce a požádejte ho o opravu a kontrolu.
Jak odstranit chybový kód „9E“, který se objeví na ovládacím panelu?	Pokud se na ovládacím panelu zobrazí chybový kód 9E, může to znamenat, že je motor koloběžky během provozu zablokován. Koloběžku můžete zastavit a znovu spustit. Pokud problém přetrvává, obraťte se na svého prodejce a požádejte ho o opravu a kontrolu.

Chyba 2: Baterie se nemůže nabíjet

Metody řešení:

1. Zástrčka nabíječky není správně zasunuta do nabíjecího portu.
2. Nabíječka je poškozená. Vyměňte ji za novou.
3. Spojení mezi baterií a nabíjecí svorkou je uvolněné. Znovu zasuňte svorku.

Chyba 3: Nedostatečný počet ujetých kilometrů po nabití

Metody řešení:

1. Napětí je příliš nízké. Nabijte baterii na plnou kapacitu.
2. Spotřeba energie je nadměrná kvůli stoupání, silnému větru, nadměrnému zatížení, špatným podmínkám na silnici nebo nízké teplotě.
3. Spojení mezi baterií a nabíjecí dokovací svorkou je uvolněné. Znovu zasuňte svorku.

Chyba 4: Příliš nízká rychlost

Metody řešení:

1. Nedostatečné nabíjení. Nabijte baterii na plnou kapacitu.

Chyba 5: Porucha brzd

Metody řešení:

1. Nastavte utahovací šroub brzdového lanka.

Poznámka: Při zjištění poruchy se obraťte na autorizované servisní středisko. Koloběžku neopravujte ani neupravujte sami, protože tím můžete přijít o záruku a případně si způsobit zranění.

VII. INFORMACE O POUŽÍVÁNÍ

Název produktu	Elektrická koloběžka Acer řada 1
Model	AES021
Rozměry v rozloženém stavu	D 1020 mm x Š 470 mm (šířka nášlapné plochy: 140 mm) x V 1110 mm
Rozměry ve složeném stavu	D 1120 mm x Š 470 mm (šířka nášlapné plochy: 140 mm) x V 380 mm
Hmotnost včetně baterie	12 KG
Motor	36 V / 250 W
Baterie	36 V / 5 Ah
Typ baterie	Baterie Li-ion
Výrobce baterie	Ant New Energy Technology (Tianjin) Co., LTD
Nabíjení	42 V / 1,5 A
Výrobce adaptéru	JINZHENGxIN, č. modelu: GKS150-0421500
Plná doba nabíjení	3 hodiny
Maximální rychlost	20 km/h nebo 25 km/h (v souladu s vnitrostátními předpisy)
Maximální vzdálenost bez nabíjení	10-15 km
Regulace rychlosti	Ano
Rychlostní režimy	3
Úroveň rychlostních režimů	0–6 km/h; 0–10 km/h; 0–20 nebo 25 km/h (v souladu s vnitrostátními předpisy)
Skládací mechanismus	Ano
Hlavní materiál	Slitina hliníku + SAP440
Maximální zatížení	Maximum 100 kg
Světelná výška	65 mm
Výškově nastavitelná řídítka	Ne
Brzdy	Elektrická brzda + bubnová brzda zadního kola
Displej	LED displej
Absorbér kola	Ano
Kola	Pevné pneumatiky
Materiál pneumatiky	Guma
Pohonná jednotka	Pohon předních kol
Průměr kol	8"
Vodotěsnost	IPx5
Odrazky	Ano
Přední světlo	Ano
Aplikace	Ne
Zvukový signál	Ano
Zadní světlo	Ano
Bluetooth	Ne
Schopnost jízdy do svahu	10%

VIII. JÍZDA A BEZPEČNOST

Pro používání tohoto zařízení je nutný určitý proces učení. Používání bez správného procesu učení může vést ke zraněním. Používejte ochranné prvky, abyste zabránili poškození. Po dokončení těchto kroků můžete elektrickou koloběžku zapnout:





Nastavení brzd

Před každou jízdou zkontrolujte brzdy.

Pokud máte pocit, že jsou brzdy příliš utažené, seřiďte šestihrannou matici klíčem proti směru hodinových ručiček.

Pokud máte pocit, že jsou brzdy příliš volné, seřiďte šestihrannou matici klíčem ve směru hodinových ručiček.

Upozornění! Při nouzovém brzdění může dojít k vážnému zranění v důsledku ztráty výkonu a pádu. Dodržujte prosím mírnou rychlost a dávejte pozor na případná rizika.



SKLÁDÁNÍ A PŘEPRAVA

Po složení držte elektrickou koloběžku za přední trubku a přepravujte ji podle obrázku:

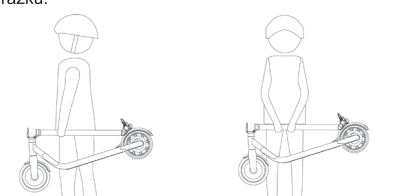

⚠ Varování: nedodržení těchto pokynů může vést k vážnému zranění.

- Na elektrické koloběžce NEJEZDĚTE za deště.
- NENECHTE koloběžku zmoknout.
  Při průjezdu dveřmi si dávejte pozor na hlavu.
  Při jízdě přes zpomalovací retardéry, vjezdy do výtahu, hrbolaté silnice nebo jiné nerovné povrchy udržujte rychlost v rozmezí 5 až 10 km/h. Mírně pokrčte kolena, abyste tyto povrchy lépe tlumili.
- NENECHÁVEJTE nohy na blatníku zadního kola.
- Při chůzi s elektrickou koloběžkou NEMAČKEJTE plyn.

  Dbejte na to, aby pneumatiky/kola nepřicházely do kontaktu s překážkami.
- Na řídítka NEDÁVEJTE těžké předměty.
- Na elektrické koloběžce NEJEZDĚTE pouze s jednou nohou.
- NEJEZDĚTE po veřejných a rychlostních komunikacích ani dálnicích.
- Při jízdě vysokou rychlostí NEOTÁČEJTE řídítky prudce.
- Po schodech NEJEZDĚTE nahoru a dolů a neskákejte přes překážky.
- Během jízdy NESUNDÁVEJTE ruce z řídítek. Při jízdě se nedržte pouze jednou rukou.
- NEJEZDĚTE přes kaluže ani jiné (vodní) překážky. V takovém případě snižte rychlost a překážku objeďte.
- NEPŘEPRAVUJTE žádné cestující. Elektrická koloběžka je určena pouze pro jednoho jezdce.
- Nevozte dítě.
- Nejezděte v těhotenství.
- Při jízdě na elektrické koloběžce NEPOUŽÍVEJTE mobilní telefon ani sluchátka.
- Po jízdě se NEDOTÝKEJTE nábojového motoru, protože může být horký.
- Vždy mějte obě ruce na řídítkách, jinak hrozí vážné zranění v důsledku ztráty rovnováhy a pádu.
- Používat pouze za suchého počasí.
- Nedoporučujeme používat na veřejných komunikacích.
- Při rychlé jízdě nikdy prudce nezatáčejte.
- Nerozjíždějte se ani nezastavujte náhle.
- Ujistěte se, že rychlost elektrické koloběžky je bezpečná pro vás i ostatní, a buďte připraveni za jízdy kdykoli zastavit.
- Při jízdě na elektrické koloběžce se držte v dostatečné vzdálenosti od ostatních, aby nedošlo ke kolizi.
- Při zatáčení musíte využívat těžiště svého těla; prudká změna těžiště může způsobit poškození.
- Žádné další úpravy nejsou povoleny s výjimkou úprav stanovených výrobcem.
- Samojistné matice a další samojistné spojovací prvky mohou selhat.
- Vyhněte se jízdě na svazích.

IX. ČIŠTĚNÍ A ÚDRŽBA

Tato elektrická koloběžka může být používána jako dopravní prostředek a jako taková vyžaduje údržbu všech svých součástí, které se v důsledku používání opotřebovávají a na které se nevztahuje záruka.

ČIŠTĚNÍ

Před čištěním se ujistěte, že je elektrická koloběžka vypnutá, nabíjecí kabel je odpojený a gumová krytka na nabíjecím portu je pevně uzavřená; jinak můžete poškodit elektronické součásti. Vždy nejprve odpojte produkt od nabíječky, zakryjte nabíjecí vodotěsnou zástrčku, vypněte napájení produktu a zabraňte kontaktu tekutin s baterií, motorem a dalšími elektronickými součástmi během čištění, abyste předešli nepředvídanému nebezpečí. K čištění výrobku nepoužívejte vysokotlaký proud vody ani jej nenamáčejte do vody.
K čištění elektrické koloběžky použijte vlhký hadřík. Pokud potřebujete nečistoty oškrábat, použijte měkký kartáč a poté vlhký hadřík. Nezapomeňte zakrýt nabíjecí port, abyste předešli problémům s elektronickými součástmi.
Nepoužívejte alkohol, benzín, petrolej ani jiné těkavé nebo žíravé chemické složky. Mohlo by to poškodit vzhled i vnitřní konstrukci elektrické koloběžky. Nepoužívejte také tlakovou vodní pistoli ani tekoucí vodu.

USKLADNĚNÍ

Pokud elektrickou koloběžku nepoužíváte, skladujte ji v chladném a suchém prostředí. Nenechávejte ji venku, protože není vyrobena pro použití ve vlhku, v blízkosti korozivních látek, jako je mořská voda, přístavy apod. Rovněž se nedoporučuje vystavovat ji dlouhodobě vysokým teplotám způsobeným přímým slunečním zářením.

X. MANIPULACE S BATERIÍ A ZAKÁZANÉ ČINNOSTI

Nepoužívejte jiné modely nebo značky baterií, používejte pouze originální baterii.

Neumisťujte baterii do prostředí s vysokými teplotami vyššími než 45°C nebo nižšími než -10°C (například v létě neumisťujte elektrickou koloběžku do kufru auta) a neumisťujte baterii do blízkosti ohně. V opačném případě může dojít k selhání baterie, přehřátí a dokonce k nebezpečí požáru.

Vyvarujte se úplného vybití baterií, je lepší je nabíjet, dokud jsou ještě nabité. Tím se prodlouží životnost baterie. Také pokud jezdíte na elektrické koloběžce ve velmi chladných nebo teplých oblastech, můžete zkrátit dobu používání baterií. Nejedná se o poruchu baterií, ale o jejich normální chování.

Pokud baterii nepoužíváte déle než 30 dní, plně ji nabijte a uložte na chladném a suchém místě a každých 60 dní ji plně nabijte. Při nedodržení těchto pokynů by mohlo dojít k poškození baterie, na které se nevztahuje záruka.

Je zakázáno demontovat prostor pro baterie. Manipulace s ním je povolena pouze v oficiálních technických službách nebo v příslušných dílnách.

K nabíjení používejte pouze originální nabíječku, jinak hrozí nebezpečí poškození nebo požáru.

Nevhodná likvidace použitých baterií může způsobit vážné znečištění životního prostředí. Při likvidaci baterie dodržujte místní předpisy.

Po každém použití baterii nabijte, prodloužíte tím její životnost.

NEBEZPEČÍ!

Bateriový článek obsahuje hořlavé a nebezpečné látky. Nesprávná manipulace může způsobit požár, kouř, výbuch a vážné zranění osob nebo poškození majetku. Vždy si přečtěte a dodržujte následující zakázané činnosti a vybavte se vhodnými ochrannými pomůckami před prováděním jakýchkoli kroků souvisejících s baterií.

Aby nedošlo k nehodě, uchovávejte baterii mimo dosah kojenců a dětí. Pokud baterii používají mladší děti, měli by jim jejich opatrovníci před použitím vysvětlit správný způsob manipulace a bezpečnostní opatření a vždy zajistit neporušenost baterie.

Používejte pouze vyhrazenou nabíječku a nabíjejte baterii pouze vyhrazeným způsobem. Nenabíjejte baterii přímo z elektrické zásuvky nebo z nabíječky umístěné do automobilové zásuvky. Nenabíjejte baterii bez dozoru.

- Nenabíjejte baterii s obrácenou polaritou.
- Nenechávejte baterii v blízkosti ohně nebo zdroje tepla a nevhazujte ji do ohně.
- Nenabíjejte ani nepoužívejte baterii v autě nebo na podobném místě, kde může být vnitřní teplota vyšší než 50°C.
- Neponořujte, neházejte a nenamáčejte baterii do vody / mořské vody apod.
- Nezkratujte ani nespojujte kladné (+) a záporné (-) svorky s kovovými předměty. Neukládejte baterii do kapsy nebo tašky společně s kovovými předměty, jako jsou klíče, náhrdelníky, sponky do vlasů, mince nebo šroubky.
- Nepropichujte baterii ostrým předmětem, například jehlou nebo šroubovákem.
- Nezahřívejte žádnou oblast baterie horkými předměty, například pájkou.
- Netlučte do ní těžkými předměty, jako je kladivo nebo závaží. Na baterii nešlapejte, neházejte s ní a dbejte na to, aby vám neupadla, aby nedošlo k mechanickému nárazu. Nepoužívejte vážně deformovanou baterii.
- Baterii nerozebírejte ani neupravujte její konstrukci včetně elektrického obvodu.
- Nepájejte přímo na baterii a nepoužívejte ani nespojujte staré a nové baterie dohromady.
- Nevkládejte baterii do mikrovlnné trouby, sušičky nebo vysokotlaké nádoby.
- Nepoužívejte ani nesestavujte baterii s bateriemi jiných výrobců, s různými typy a/nebo modely baterií, jako jsou suché baterie, nikl-metalové vodíkové baterie nebo nikl-kadmiové baterie.

Nepoužívejte baterii v případě vzniku statické elektřiny (více než 100 V), došlo by k poškození ochranného obvodu baterie.

Baterii nevyjímejte. Vyjmutí baterie je komplikované a může změnit provoz stroje. Pro provoz baterie se musíte obrátit pouze na autorizované servisní středisko.

Neskladujte ani nenabíjejte baterii při teplotách mimo stanovené limity (viz tento návod). Baterii nepropichujte. Řiďte se místními zákony a předpisy týkajícími se recyklace a/nebo likvidace baterií.

Dobře udržovaná baterie může dobře fungovat i po ujetí mnoha kilometrů. Po každé jízdě baterii nabijte a vyhněte se jejímu úplnému vybití.

UPOZORNĚNÍ!

Při zjištění úniku nebo nepříjemného zápachu se okamžitě držte dál od ohně. Pokud vám kapalina unikne na kůži nebo oblečení, okamžitě ji dobře omyjte čistou vodou. Pokud se vám kapalina vytékající z baterie dostane do očí, netřete si je, vypláchněte si je čistou vodou a okamžitě vyhledejte lékaře. Pokud se svorky baterie znečistí, otřete je před použitím baterie suchým hadříkem.

Před likvidací zakryjte svorky vhodnou izolační páskou.

Před použitím / instalací / vyjmutím baterie nebo použitím nabíječky si vždy přečtěte uživatelskou příručku a dodržujte bezpečnostní opatření při manipulaci.

Vyměňte baterii, pokud je její výdrž mnohem kratší než obvykle.

Pokud je nutné baterii dlouhodobě skladovat, měla by být vyjmuta ze zařízení a uložena na místě s nízkou vlhkostí a teplotou.

Během nabíjení, používání a skladování baterii uchovávejte mimo dosah předmětů se statickou elektřinou.

Jako náhradu nelze použít nenabíjecí baterii.

Před vyřazením je nutné baterii ze spotřebiče vyjmout.

Při vyjímání baterie musí být spotřebič odpojen od elektrické sítě.

Baterii je třeba bezpečně zlikvidovat.

Nepokoušejte se baterii demontovat. Nedotýkejte se kontaktů baterie. Pouzdro nerozebírejte ani nepropichujte.

Kontakty baterie udržujte v dostatečné vzdálenosti od kovových předmětů, aby nedošlo ke zkratu. Nebezpečí požáru a úrazu elektrickým proudem. Nenabíjejte ani nepoužívejte baterii, pokud je poškozená nebo jsou na ní patrné stopy vody.

V případě nehody nebo poruchy: obraťte se na autorizovaný servis ve vaší zemi.

Uživatel musí kontaktovat autorizovaný nebo specializovaný zákaznický servis.

XI. NABÍJENÍ / VYBÍJENÍ A SKLADOVÁNÍ BATERIE

⚠ Upozornění: vždy dodržujte následující sdělení.

Používejte pouze originální nabíječku, nesprávné použití může způsobit zranění osob a ztrátu majetku. Záruka se nevztahuje na odpovědnost způsobenou použitím neoriginální nabíječky.

Nenabíjejte v blízkosti zdrojů tekutin / ohně, vždy se vyhněte hořlavým látkám. Nenechávejte zařízení během nabíjení bez dozoru.

Nenabíjejte, pokud je nabíjecí port nebo nabíjecí kabel mokrý.

Nenabíjejte ani nepoužívejte baterii, pokud je poškozená nebo jsou na ní patrné stopy vody.

Nabíjecí rozhraní je vybaveno speciálním slotem. Konektor nezasouvejte násilím, mohlo by dojít k poškození zařízení.

Když se baterie nabíjí, indikátor nabíječky svítí červeně. Po dokončení nabíjení svítí indikátor zeleně.

Když indikátor nabíječky svítí zeleně, vyjměte nabíječku. Nadměrné nabíjení nebo nadměrné vybíjení způsobí nevratné poškození baterie nebo poškození majetku. Pokud se indikátor nabíječky při nabíjení po jízdě okamžitě rozsvítil zeleně, odpojte nabíječku a nechte baterii před nabíjením vychladnout. Jedná se o běžný jev inteligentní ochrany v důsledku vysoké vnitřní teploty baterie. Nabíjení lze zahájit po vychladnutí baterie.

Pokud není baterie plně nabitá ani po následující doporučené době, přestaňte nabíjet a odpojte nabíječku. Pro další informace kontaktujte zákaznický servis.

Nabíjecí port musí být po každém nabíjení zakryt přiloženou gumovou krytkou.

Při manipulaci s baterií vždy dbejte zvýšené opatrnosti.

Pokud se baterie abnormálně zahřívá nebo pokud během používání, nabíjení nebo skladování zjistíte zápach, změnu barvy, deformaci nebo jiný abnormální stav, přestaňte ji používat.

Baterii lze používat v následujících teplotních rozmezích. Tato rozmezí nepřekračujte.

Provozní teplota: -10-60 °C (výkon baterie závisí na teplotě)

Teplota při nabíjení: 10-45°C

Skladovací a přepravní teplota: -10-45°C

Skladovací vlhkost: 10-80 %

XII. JINÉ

1. Datum výroby je uvedeno na štítku výrobku
2. ⚠ Skladování

   Tento výrobek skladujte na suchém, chladném a bezpečném místě, vyhněte se vlhkosti a vysokým teplotám. Vlhkost může způsobit poškození elektrických součástí. Pokud lithiová baterie selže, obraťte se na místní recyklační agenturu a zlikvidujte lithiovou baterii v souladu s vnitrostátními nebo místními zákony a předpisy.

   - Provozní teplota: -10-60°C
   - Teplota při nabíjení: 10-45°C
   - Skladovací a přepravní teplota: -10-45°C
   - Skladovací vlhkost: 10-80 %
3. Tento produkt nesmí být likvidován společně s ostatním domovním odpadem. Recyklujte jej, abyste minimalizovali znečištění životního prostředí v souladu s místními předpisy, nebo se obraťte na místní městský úřad, službu likvidace domovního odpadu.
4. 1) Zařízení nejsou určena k použití v nadmořské výšce nad 2000 m n. m.

   2) Dlouhodobé vystavení UV záření, dešti a povětrnostním vlivům může poškodit materiál krytu. Když zařízení nepoužíváte, skladujte je v interiéru.

   3) VAROVÁNÍ – nebezpečí vznícení – žádné uživatelem opravitelné díly.

EU prohlášení o shodě

My,

Acer Incorporated
8F, 88, Sec. 1, Xintai 5th Rd., Xizhi, New Taipei City 221

a

Acer Italy s.r.l.
Viale delle Industrie 1/A, 20044 Arese (MI), Italy
Tel: +39-02-939-921, Fax: +39-02 9399-2913
www.acer.it

Produkt:	**Elektrická koloběžka Acer řada 1**
Obchodní název:	**acer**
Číslo modelu:	**AES021**
Číslo SKU:	**AES021 ********* (“*”=0–9, a–z, A–Z nebo mezera)**

My, společnost Acer Incorporated, tímto prohlašujeme na vlastní odpovědnost, že produkt popsaný výše je ve shodě s příslušnými právními předpisy Unie o harmonizaci: Směrnice o strojních zařízeních 2006/42/ES a směrnice RoHS 2011/65/EU. Použity byly následující harmonizované normy a/nebo další příslušné normy:

EN 17128:2020

EN IEC 63000:2018

Rok, kdy se začne používat označení CE: 2023.

RU Jan / sr. manažer
Acer Incorporated (Taipei, Tchaj-wan)

30. června 2023
Datum

I. LIEFERUMFANG

Roller *1	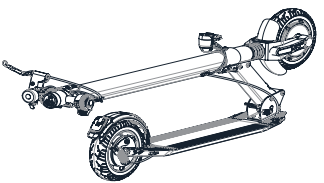
Lenker Griffset links *1	
Lenker Griffset rechts *1	
Akkuladegerät *1	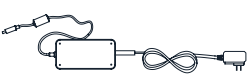
Benutzerhandbuch *1	
Garantiehandbuch *1	
5mm Sechskantschlüssel	

II. TEILE

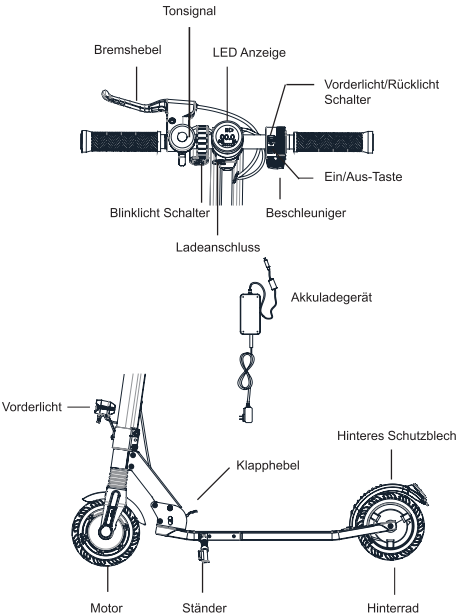

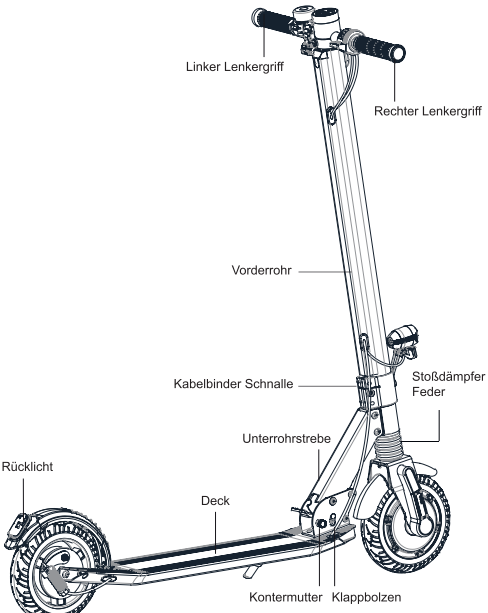
Linker Lenkergriff
Rechter Lenkergriff
Vorderrohr
Kabelbinder Schnalle
Stoßdämpfer
Feder
Unterrohrstrebe
Rücklicht
Deck
Kontermutter
Klappbolzen

III. MONTAGE

1. Montieren Sie den Bremsgriff

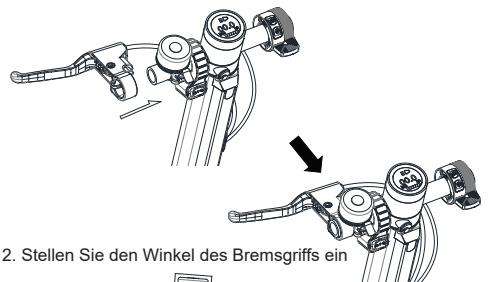

2. Stellen Sie den Winkel des Bremsgriffs ein

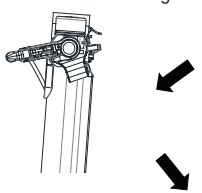

3.Bremshebelschraube mit 5mm Sechskantschlüssel festziehen

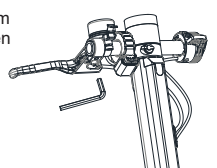

4. Halten Sie die Kontermutter lose. (Drehen Sie die Schraube um 90° nach links oder rechts, wenn Sie sie herausziehen. Lösen Sie sie zum Verriegeln. Die Schraube bleibt lose und wird durch eine halbe Umdrehung wieder in den geschlossenen Zustand versetzt.)
5. Treten Sie mit dem Fuß auf den Klapphebel und fassen Sie gleichzeitig mit der Hand das vordere Rohr und drücken Sie es nach oben.

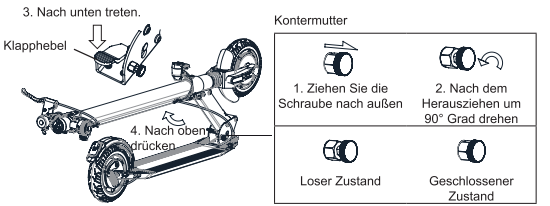

6. ❶: Stellen Sie den Winkel zwischen dem Vorderrohr und dem Rahmen auf 45° (links und rechts) ein. Treten Sie mit dem Fuß auf das hintere Schutzblech und schieben Sie gleichzeitig das Vorderrohr nach vorne. Wenn Sie ein Klicken hören (der Klappbolzen ist vollständig in das obere Ende des Schlitzes eingeführt), ist er vollständig ausgeklappt.

   ❷: Bringen Sie die Kontermutter wieder in den geschlossenen Zustand.

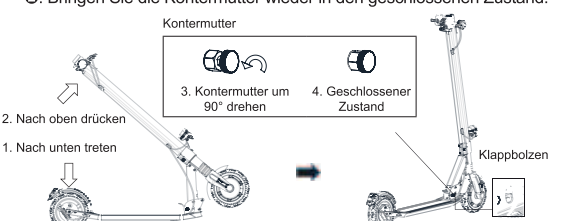

7. Drehen Sie die rechten und linken Lenkergriffe in die Querstange in Richtung des stehenden Fahrers (anziehen, bis keine Anzeichen von Wackeln, Lockern usw. zu sehen sind) (Verwenden Sie die Gewindekerben der Lenkergriffe zur Unterscheidung zwischen rechter und linker Richtung. Bei falscher Ausrichtung passen die Griffe nicht in die Querstange.)

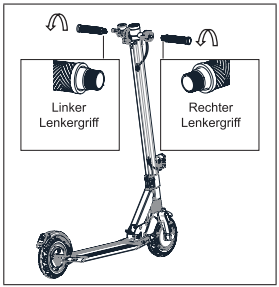

8. Hinweis: Die Kontermutter muss vor der Fahrt geschlossen werden. Damit soll verhindert werden, dass Sie während der Fahrt versehentlich mit dem Fuß auf den Klapphebel treten und dadurch das gesamte Vorderrohr nach hinten klappt, was zu einem Sturz und Verletzungen führen kann.



IV. AKKU AUFLADEN

Hinweis: Die Ladeanzeige leuchtet während des Ladevorgangs ***rot*** und wird ***grün***, wenn der Ladevorgang abgeschlossen ist.

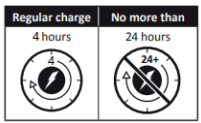

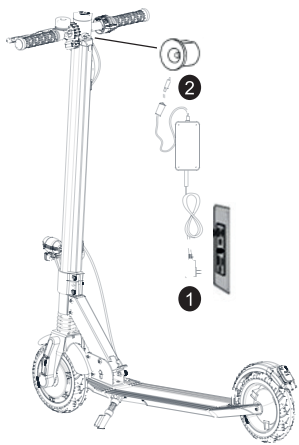

V. VERWENDUNG

Den E-Scooter starten

1. Halten Sie die Ein/Aus Taste 3 Sekunden lang gedrückt bis sich das Display einschaltet. (Drücken Sie nach dem Einschalten zweimal hintereinander die Ein/Aus Taste, um zwischen den Gängen zu wechseln, drücken Sie einmal die Tasten für das Vorderlicht und das Rücklicht, um das Vorderlicht und das Rücklicht ein- und auszuschalten, und drücken Sie zweimal hintereinander die Tasten für das Vorderlicht und das Rücklicht, um zwischen Kilometern und Meilen zu wechseln.)
2. Halten Sie den Lenker mit beiden Händen fest, schauen Sie geradeaus, stellen Sie einen Fuß auf das Deck und stoßen Sie sich mit dem anderen Fuß vom Boden ab, damit der Roller vorwärts gleitet.
3. Drücken Sie nach dem Gleiten langsam auf den Beschleuniger. Stellen Sie sich mit beiden Füßen auf das Deck, wenn der Motor startet.

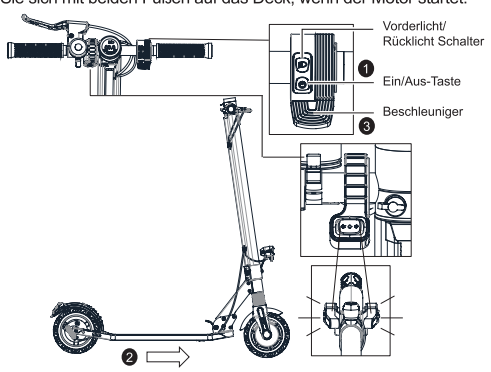

Den E-Scooter ausschalten

1. Lassen Sie zuerst den Beschleuniger los und drücken Sie dann den Bremshebel, um die Geschwindigkeit des E-Scooters zu verringern oder anzuhalten. (Während der Betätigung der Bremse können Sie mit dem Fuß auf das hintere Schutzblech treten, um das Bremsen zu unterstützen. Während der Fahrt ist es verboten, direkt auf das hintere Schutzblech zu treten.)
2. Wenn Sie den E-Scooter nicht benutzen, halten Sie die Ein/Aus Taste 3 Sekunden lang gedrückt, um ihn auszuschalten.

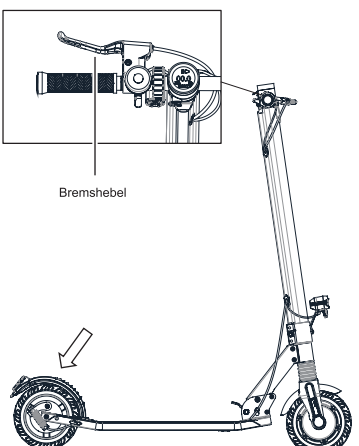

Den E-Scooter zusammenklappen

1. Drehen Sie die Kontermutter heraus, bis sie sich löst, und halten Sie sie im gelösten Zustand. (Wenn Sie die Schraube herausdrehen, drehen Sie sie um 90° nach links oder rechts. Lösen Sie sie, um die Schraube zu sichern, und halten Sie sie im gelösten Zustand.)
2. Halten Sie den Lenker fest und drücken Sie das Vorderrad gegen einen festen Gegenstand. Bleiben Sie mit einem Fuß auf dem Boden und treten Sie mit dem anderen Fuß auf das Klapppedal.
3. Drücken Sie das Vorderrohr mit den Händen leicht nach vorne und treten Sie gleichzeitig mit den Füßen auf den Klapphebel. Wenn Sie spüren, dass sich das gesamte Vorderrohr löst, klappen Sie das gesamte Vorderrohr nach hinten.
4. Wenn der Klappbolzen am höchsten Punkt einrastet, ist der E-Scooter fertig zusammengeklappt.

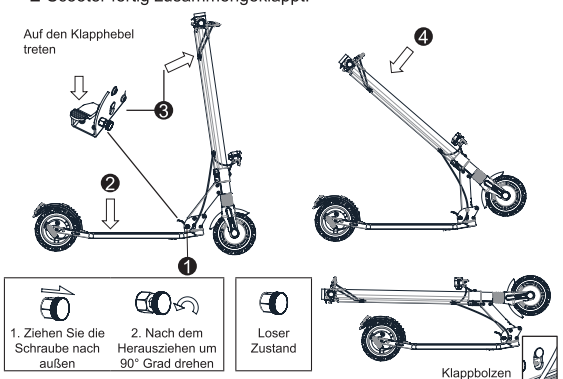

Den E-Scooter ausklappen

1. Halten Sie die Kontermutter in einem losen Zustand. (Drehen Sie die Schraube um 90° nach links oder rechts, wenn Sie sie herausdrehen. Lösen Sie sie, um die Schraube im losen Zustand zu arretieren, und drehen Sie sie eine halbe Umdrehung, um sie wieder in den geschlossenen Zustand zu bringen.)
2. Treten Sie mit dem Fuß auf den Klapphebel und fassen Sie mit den Händen das vordere Rohr und drücken Sie es nach oben.
3. Positionieren Sie das Vorderrohr in einem Winkel von 45° (links und rechts) zum Rahmen, drücken Sie das Vorderrohr nach vorne und treten Sie gleichzeitig mit dem Fuß auf das hintere Schutzblech. Wenn Sie ein Klicken hören (der Klappbolzen ist vollständig in das obere Ende des Schlitzes eingeführt), ist er vollständig ausgeklappt.
4. Bringen Sie die Kontermutter wieder in den geschlossenen Zustand. Die Kontermutter muss vor der Fahrt geschlossen werden.

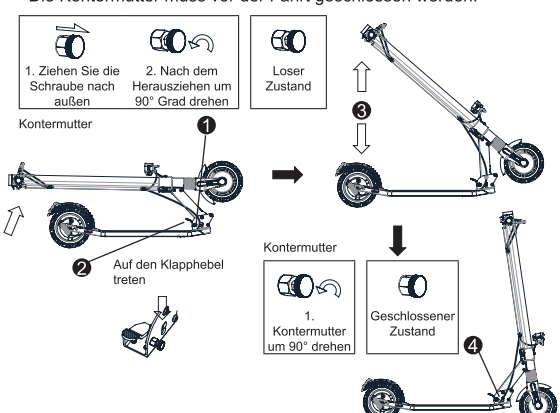

VI. FEHLERSUCHMETHODE

Fehler 1: Beschreibung und Behebung der Fehlercodes

Fehlercode	Lösung
Wie kann ich den Fehlercode "0E" beheben, wenn er auf dem Dashboard angezeigt wird?	Wenn das Dashboard den Fehlercode 0E anzeigt, muss der Roller aufgeladen werden. Laden Sie einfach den Akku auf, um das Problem zu beheben.
Wie kann ich den Fehlercode "1E" beheben, wenn er auf dem Dashboard angezeigt wird?	Wenn das Dashboard den Fehlercode 1E anzeigt, liefert der Akku des Rollers mehr Strom als das System verbraucht. Wenn Sie den Akku gerade aufladen, ziehen Sie bitte den Stecker aus der Steckdose. Sollte sich der Fehler dadurch nicht beheben lassen, wenden Sie sich bitte zur Reparatur und Überprüfung an Ihren Händler.
Wie kann ich den Fehlercode "2E" beheben, wenn er auf dem Dashboard angezeigt wird?	Wenn das Dashboard den Fehlercode 2E anzeigt und der Roller nicht richtig funktioniert, wenden Sie sich bitte umgehend zur Reparatur und Überprüfung an Ihren Händler.
Wie kann ich den Fehlercode "3E" beheben, wenn er auf dem Dashboard angezeigt wird?	Wenn das Dashboard den Fehlercode 3E anzeigt, bedeutet dies, dass das System in einen Schutzzustand eingetreten ist. Das System hat festgestellt, dass die Temperatur des Steuergeräts zu hoch ist. Legen Sie einfach eine Pause ein. Sobald sich die Temperatur wieder normalisiert hat, ist das Problem behoben.
Wie kann ich den Fehlercode "4E" beheben, wenn er auf dem Dashboard angezeigt wird?	Wenn das Dashboard den Fehlercode 4E anzeigt, ist es möglich, dass das Kommunikationskabel an der Unterseite des Rollers locker ist oder sich gelöst hat. Wenden Sie sich bitte an Ihren Händler, um eine Reparatur und Überprüfung zu veranlassen.
Wie kann ich den Fehlercode "5E" beheben, wenn er auf dem Dashboard angezeigt wird?	Wenn das Dashboard den Fehlercode 5E anzeigt, kann dies an einer losen oder nicht angeschlossenen Verbindung am Motor oder zwischen dem Motor und dem Steuergerät des Rollers liegen. Wenden Sie sich bitte an Ihren Händler, um eine Reparatur und Überprüfung zu veranlassen.
Wie kann ich den Fehlercode "6E" beheben, wenn er auf dem Dashboard angezeigt wird?	Wenn das Dashboard den Fehlercode 6E anzeigt, kann dies auf eine Störung am Gasgriff des Rollers hindeuten. Wenn dieses Problem auftritt, wenden Sie sich zur Reparatur und Überprüfung bitte an Ihren Händler.
Wie kann ich den Fehlercode "7E" beheben, wenn er auf dem Dashboard angezeigt wird?	Wenn das Dashboard den Fehlercode 7E anzeigt, kann dies auf eine Störung im Bremssystem des Rollers hindeuten. Wenn dieses Problem auftritt, wenden Sie sich zur Reparatur und Überprüfung bitte an Ihren Händler.

Fehlercode	Lösung
Wie kann ich den Fehlercode "8E" beheben, wenn er auf dem Dashboard angezeigt wird?	Wenn das Dashboard den Fehlercode 8E anzeigt, kann es sein, dass der Roller zu schnell bergab fährt und eine hohe Geschwindigkeit mit übermäßigem Strom erreicht, wodurch das System den automatischen Schutzmodus aufruft. Starten Sie den Roller nach dem Anhalten erneut, um zu sehen, ob das System wieder normal funktioniert. Wenn nicht, wenden Sie sich bitte an Ihren Händler, um eine Reparatur und Überprüfung zu veranlassen.
Wie kann ich den Fehlercode "9E" beheben, wenn er auf dem Dashboard angezeigt wird?	Wenn das Dashboard den Fehlercode 9E anzeigt, kann dies bedeuten, dass der Motor des Rollers während der Fahrt blockiert ist. Sie können den Roller stoppen und neu starten. Sollte das Problem weiterhin bestehen, wenden Sie sich zur Reparatur und Überprüfung bitte an Ihren Händler.

Fehler 2: Akku lässt sich nicht laden

Mögliche Lösungen:

1. Der Stecker des Ladegerätes ist nicht richtig in die Ladebuchse eingesteckt.
2. Das Ladegerät ist beschädigt. Ersetzen Sie es durch ein neues.
3. Die Verbindung zwischen Akku und Ladebuchse ist lose. Stecken Sie den Stecker wieder ein.

Fehler 3: Unzureichende Kilometerleistung nach dem Laden

Mögliche Lösungen:

1. Die Spannung ist zu niedrig. Laden Sie den Akku bis zur vollen Kapazität auf.
2. Der Stromverbrauch ist aufgrund von Steigungen, starkem Wind, Überladung, schlechten Straßenverhältnissen oder niedrigen Temperaturen zu hoch.
3. Die Verbindung zwischen Akku und Ladestecker ist lose. Stecken Sie den Stecker wieder ein.

Fehler 4: Geschwindigkeit zu niedrig

Mögliche Lösungen:

1. Ungenügende Aufladung. Laden Sie den Akku bis zur vollen Kapazität auf.

Fehler 5: Bremsversagen

Mögliche Lösungen:

1. Bitte stellen Sie die Festspannschraube des Bremsseils ein.

Hinweis: Wenn eine Fehlfunktion festgestellt wird, wenden Sie sich bitte an ein autorisiertes Servicezentrum. Versuchen Sie nicht, den Roller selbst zu reparieren oder zu modifizieren, da dies zum Erlöschen der Garantie und zu Verletzungen führen kann.

VII. INFORMATIONEN ZUR VERWENDUNG

Produktname	Acer Electric Scooter Serie 1
Modell	AES021
Abmessungen, aufgeklappt	L 1020mm x B 470mm (Deck Breite: 140mm) x H 1110mm
Abmessungen, eingeklappt	L 1120mm x B 470mm (Deck Breite: 140mm) x H 380mm
Gewicht inkl. Akku	12 KG
Motor	36 V / 250 W
Akku	36 V / 5 Ah
Akkutyp	Li-Ion-Akku
Hersteller des Akkus	Ant New Energy Technology (Tianjin) Co., LTD
Aufladung	42 V / 1,5 A
Adapter Hersteller	JINZHENGxIN, Modellnr.: GKS150-0421500
Gesamtladezeit	3 Stunden
Maximale Geschwindigkeit	20 KM/H oder 25 KM/H (je nach nationalen Vorschriften)
Maximale Distanz ohne Aufladung	10-15 Km
Geschwindigkeitsregelung	Ja
Geschwindigkeitsmodi	3
Stufen der Geschwindigkeitsmodi	0-6 KM/H; 0-10 KM/H; 0-20 oder 25 KM/H (je nach nationalen Vorschriften)
Klappmechanismus	Ja
Hauptmaterial	Aluminiumlegierung + SAP440
Maximale Belastung	Maximal 100 KG
Bodenfreiheit	65 mm
Höhenverstellbarer Lenker	Nein
Bremsen	Elektrische Bremse + Hinterrad-Trommelbremse
Display	LED Anzeige
Radabsorber	Ja
Räder	Vollgummireifen
Reifenmaterial	Gummi
Antriebseinheit	Vorderradantrieb
Raddurchmesser	8’’
Wasserdicht	IPx5
Reflektoren	Ja
Vorderlicht	Ja
Anwendung	Nein
Tonsignal	Ja
Rücklicht	Ja
Bluetooth	Nein
Steigfähigkeit	10%

VIII. FAHRT UND SICHERHEIT

Für die Nutzung dieses Gerätes ist ein Lernprozess notwendig. Eine Nutzung ohne einen korrekten Lernprozess kann zu Verletzungen führen. Verwenden Sie Schutzvorrichtungen, um Schäden zu vermeiden. Wenn Sie diese Schritte abgeschlossen haben, können Sie den Elektroroller einschalten:





Einstellung der Bremsen

Überprüfen Sie die Bremsen vor jeder Fahrt.

Wenn Sie das Gefühl haben, dass die Bremsen zu fest angezogen sind, drehen Sie die Sechskantmutter mit einem Schraubenschlüssel gegen den Uhrzeigersinn zurecht.

Wenn Sie das Gefühl haben, dass die Bremsen zu locker sind, drehen Sie die Sechskantmutter mit einem Schraubenschlüssel im Uhrzeigersinn zurecht.

Warnung! Bei einer Notbremsung könnten Sie sich aufgrund von Kontrollverlust und Sturz schwer verletzen. Bitte halten Sie eine mäßige Geschwindigkeit ein und seien Sie sich möglicher Risiken bewusst.



ZUSAMMENKLAPPEN UND TRANSPORT

Halten Sie den Elektroroller nach dem Zusammenklappen wie in der Abbildung gezeigt am Vorderrohr, um ihn zu transportieren:

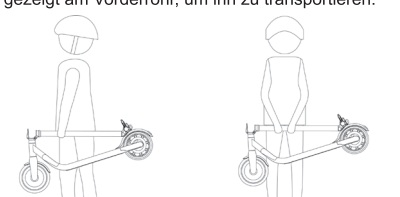

⚠ Warnungen: Die Nichtbeachtung dieser Anweisungen kann zu schweren Verletzungen führen.

- Fahren Sie den Elektroroller NICHT im Regen.
- Werden Sie NICHT nass.
  Achten Sie auf Ihren Kopf, wenn Sie durch Tore fahren.
  Halten Sie Ihre Geschwindigkeit zwischen 5-10 km/h (3,1-6,2 mph), wenn Sie über Bodenschwellen, Aufzugstürschwellen, holprige Straßen oder andere unebene Oberflächen fahren. Beugen Sie Ihre Knie leicht, um die genannten Oberflächen besser auszugleichen.
- Stellen Sie Ihre Füße NICHT auf das hintere Schutzblech.
- Drücken Sie NICHT den Beschleunigungshebel, wenn Sie mit dem Elektroroller laufen.

  Vermeiden Sie es, Hindernisse mit dem Reifen/Rad zu berühren.
- Tragen Sie KEINE schweren Gegenstände auf dem Lenker.
- Fahren Sie den Elektroroller NICHT mit nur einem Fuß.
- Fahren Sie NICHT auf öffentlichen Straßen, Autobahnen oder Landstraßen.
- Drehen Sie den Griff NICHT heftig, während Sie mit hoher Geschwindigkeit fahren.
- Fahren Sie NICHT Treppen hinauf und hinunter und springen Sie nicht über Hindernisse.
- Nehmen Sie während des Fahrens NICHT die Hände vom Lenker. Fahren Sie nicht mit nur einer Hand.
- Fahren Sie NICHT durch Pfützen oder andere (Wasser-) Hindernisse. Verringern Sie in einem solchen Fall bitte Ihre Geschwindigkeit und umfahren Sie das Hindernis.
- Nehmen Sie KEINE Passagiere mit. Der Elektroroller ist nur für einen Fahrer bestimmt.
- Nehmen Sie kein Kind mit.
- Fahren Sie nicht, wenn Sie schwanger sind.
- Benutzen Sie KEIN Mobiltelefon und tragen Sie keine Kopfhörer, wenn Sie den Elektroroller fahren.
- Berühren Sie NICHT den Nabenmotor nach der Fahrt, da er heiß werden kann.
- Halten Sie immer beide Hände am Lenker, sonst riskieren Sie schwere Verletzungen durch Gleichgewichtsverlust und Stürze.
- Nur für die Nutzung bei trockenem Wetter.
- Die Nutzung auf öffentlichen Straßen wird nicht empfohlen.
- Wenden Sie bei schneller Fahrt niemals heftig.
- Starten oder stoppen Sie nicht plötzlich.
- Stellen Sie sicher, dass die Geschwindigkeit des Elektrorollers für Sie und andere sicher ist und seien Sie bereit, jederzeit zu stoppen, während er fährt.
- Wenn Sie den Elektroroller fahren, halten Sie bitte Abstand zu anderen, um Zusammenstöße zu vermeiden.
- Wenn Sie sich drehen, müssen Sie den Schwerpunkt Ihres Körpers benutzen; eine heftige Änderung des Schwerpunktes könnte Schäden verursachen.
- Außer den vom Hersteller angegebenen Änderungen sind keine weiteren Veränderungen zulässig.
- Selbst sichernde Muttern und andere selbst sichernde Verschlüsse können versagen.
- Vermeiden Sie das Fahren an Hängen.

IX. REINIGUNG UND WARTUNG

Dieser Elektroroller kann als Transportmittel verwendet werden und erfordert als solches die Wartung aller Komponenten, die durch die Verwendung abgenutzt werden und nicht durch die Garantie abgedeckt sind.

REINIGUNG

Stellen Sie sicher, dass der Elektroroller ausgeschaltet ist, das Ladekabel nicht eingesteckt ist und die Gummikappe auf dem Ladeanschluss fest verschlossen ist, bevor Sie ihn reinigen; andernfalls könnten Sie die elektronischen Komponenten beschädigen. Trennen Sie das Gerät immer zuerst vom Ladegerät, decken Sie den wasserdichten Ladestecker ab, schalten Sie das Gerät aus und vermeiden Sie während der Reinigung den Kontakt von Flüssigkeiten mit dem Akku, dem Motor und anderen elektronischen Teilen, um unvorhergesehene Gefahren zu vermeiden. Reinigen Sie das Produkt nicht mit einem Hochdruckwasserstrahl und tauchen Sie es nicht in Wasser ein.
Verwenden Sie zur Reinigung des Elektrorollers ein feuchtes Tuch. Wenn Sie Schmutz abkratzen müssen, verwenden Sie eine weiche Bürste und dann ein feuchtes Tuch.
Achten Sie darauf, den Ladeanschluss abzudecken, um Probleme mit den elektronischen Komponenten zu vermeiden.
Verwenden Sie keinen Alkohol, Benzin, Kerosin oder andere flüchtige oder ätzende chemische Komponenten. Dies kann sowohl das Aussehen als auch die innere Struktur des Elektrorollers beschädigen. Verwenden Sie auch keine Druckwasserpistole oder fließendes Wasser.

AUFBEWAHRUNG

Bewahren Sie den Elektroroller an einem kühlen, trockenen Ort auf, wenn er nicht benutzt wird. Vermeiden Sie es, ihn draußen stehen zu lassen, da er nicht für den Gebrauch in feuchten Räumen oder in der Nähe von korrosiven Substanzen wie Meerwasser, Häfen usw. hergestellt wurde. Es wird auch nicht empfohlen, ihn über einen längeren Zeitraum hohen Temperaturen durch direkte Sonneneinstrahlung auszusetzen.

X. HANDHABUNG VON AKKUS UND VERBOTENE HANDLUNGEN

Verwenden Sie keine Akkus anderer Modelle oder Marken, sondern nur den Originalakku.

Setzen Sie den Akku nicht in einer Umgebung mit hohen Temperaturen über 45°C oder unter -10°C ein (z.B. legen Sie den Elektroroller im Sommer nicht in den Kofferraum eines Autos), und setzen Sie den Akku nicht in der Nähe von Feuer ein. Andernfalls kann es zu einem Versagen des Akkus, zu Überhitzung und sogar zu Bränden kommen.

Vermeiden Sie es, die Akkus vollständig zu entladen. Es ist besser, sie aufzuladen, solange noch Energie in ihnen vorhanden ist. Dadurch wird die Lebensdauer des Akkus verlängert. Wenn Sie den Elektroroller in sehr kalten oder warmen Gegenden fahren, kann sich auch die Nutzungsdauer der Akkus verringern. Das ist kein Versagen der Akkus, sondern ihr normales Verhalten.

Wenn Sie den Elektroroller länger als 30 Tage nicht benutzen, laden Sie ihn vollständig auf und lagern Sie ihn an einem kühlen, trockenen Ort und laden Sie den Akku alle 60 Tage vollständig auf. Die Nichtbeachtung dieser Schritte kann zu Schäden am Akku führen, die nicht von der Garantie gedeckt sind.

Es ist verboten, das Akkufach zu demontieren. Eine Manipulation ist nur in den offiziellen technischen Diensten oder den angeschlossenen Werkstätten erlaubt.

Verwenden Sie zum Aufladen nur das Original-Ladegerät, andernfalls besteht die Gefahr einer Beschädigung oder eines Brandes.

Eine unsachgemäße Entsorgung von verbrauchten Akkus kann zu einer ernsthaften Verschmutzung der Umwelt führen. Beachten Sie die geltenden Vorschriften, wenn Sie diesen Akku entsorgen.

Laden Sie den Akku nach jedem Gebrauch auf, um die Lebensdauer des Akkus zu verlängern.

⚠ GEFAHR!

Die Akkuzelle enthält entflammbare und gefährliche Substanzen. Unsachgemäße Handhabung kann zu Feuer, Rauch, Explosion und schweren Personen- oder Sachschäden führen. Lesen und beachten Sie immer die folgenden Verbote und legen Sie eine geeignete Schutzausrüstung an, bevor Sie mit dem Akku arbeiten.

Halten Sie den Akku von Kleinkindern und Kindern fern, um Unfälle zu vermeiden. Wenn jüngere Kinder den Akku benutzen, sollten deren Erziehungsberechtigte die richtige Handhabung und Vorsichtsmaßnahmen erklären, bevor sie den Akku benutzen, und immer die Unversehrtheit des Akkus sicherstellen.

Verwenden Sie nur ein spezielles Ladegerät und laden Sie den Akku nur auf diese Weise auf. Laden Sie den Akku nicht direkt über eine Steckdose oder ein Zigarettenanzünder-Ladegerät auf. Laden Sie den Akku nicht unbeaufsichtigt auf.

- Laden Sie den Akku nicht in umgekehrter Richtung auf.
- Lassen Sie den Akku nicht in der Nähe eines Feuers oder einer Wärmequelle liegen und werfen Sie den Akku nicht ins Feuer.
- Laden oder verwenden Sie den Akku nicht in einem Auto oder an einem ähnlichen Ort, an dem die Innentemperatur über 50°C liegen kann.
- Tauchen Sie den Akku nicht in Wasser/Seewasser usw. ein, werfen Sie ihn nicht hinein und machen Sie ihn nicht nass.
- Schließen Sie den Pluspol (+) und den Minuspol (-) nicht kurz und verbinden Sie sie nicht mit metallischen Gegenständen. Bewahren Sie den Akku nicht zusammen mit metallischen Gegenständen wie Schlüsseln, Halsketten, Haarnadeln, Münzen oder Schrauben in einer Tasche auf.
- Stechen Sie nicht mit einem scharfen Gegenstand wie einer Nadel oder einem Schraubenzieher in den Akku.
- Erhitzen Sie keinen Teilbereich des Akkus mit heißen Gegenständen wie einem Lötkolben.
- Schlagen Sie nicht mit schweren Gegenständen wie z.B. einem Hammer oder einem Gewicht auf den Akku. Treten Sie nicht auf den Akku und lassen Sie ihn nicht fallen, um mechanische Stöße zu vermeiden. Verwenden Sie keinen stark deformierten Akku.
- Zerlegen Sie den Akku nicht und verändern Sie nicht das Design des Akkus einschließlich der elektrischen Schaltung.
- Löten Sie nicht direkt am Akku und verwenden Sie keine alten und neuen Akkus zusammen.
- Legen Sie den Akku nicht in einen Mikrowellenherd, einen Trockner oder einen Hochdruckbehälter.
- Verwenden Sie den Akku nicht zusammen mit Akkus anderer Hersteller, anderen Akkutypen und/oder Modellen, wie Trockenakkus, Nickel-Metallhydrid-Akkus oder Nickel-Cadmium-Akkus, und bauen Sie sie nicht zusammen.

Verwenden Sie den Akku nicht, wenn statische Elektrizität (mehr als 100 V) auftritt, da sonst die Schutzschaltung des Akkus beschädigt wird.

Nehmen Sie den Akku nicht heraus. Das Entfernen des Akkus ist kompliziert und kann den Betrieb des Geräts beeinträchtigen. Wenden Sie sich zum Auswechseln des Akkus ausschließlich an ein autorisiertes Servicezentrum.

Lagern oder laden Sie den Akku nicht bei Temperaturen außerhalb der angegebenen Grenzwerte (siehe in diesem Handbuch). Der Akku darf nicht durchstochen werden. Beachten Sie die in Ihrem Land geltenden Gesetze und Vorschriften für das Recycling und/oder die Entsorgung von Akkus.

Ein gut gewarteter Akku kann auch nach vielen Kilometern Fahrt noch gut funktionieren. Laden Sie den Akku nach jeder Fahrt auf und vermeiden Sie eine vollständige Entleerung des Akkus.

⚠ WARNUNG!

Halten Sie sich sofort von Feuer fern, wenn Sie ein Auslaufen oder einen üblen Geruch feststellen. Falls Flüssigkeit auf Ihre Haut oder Kleidung gelangt, waschen Sie sie sofort mit frischem Wasser aus. Wenn Flüssigkeit aus dem Akku in Ihre Augen gelangt, reiben Sie sich nicht die Augen, sondern waschen Sie sie mit klarem Wasser aus und suchen Sie sofort einen Arzt auf. Wenn die Pole des Akkus schmutzig werden, wischen Sie sie mit einem trockenen Tuch ab, bevor Sie den Akku verwenden.

Decken Sie die Pole vor der Entsorgung mit einem geeigneten Isolierband ab.

Lesen Sie vor der Verwendung/Einbau/Entnahme des Akkus oder der Verwendung des Ladegeräts immer die Bedienungsanleitung und beachten Sie die Vorsichtsmaßnahmen bei der Handhabung.

Tauschen Sie den Akku aus, wenn die Nutzungsdauer des Akkus kürzer als gewöhnlich ist.

Wenn der Akku über einen längeren Zeitraum gelagert werden muss, sollte er aus der Anwendung entfernt und an einem Ort mit niedriger Luftfeuchtigkeit und Temperatur gelagert werden.

Halten den Akku von Gegenständen mit statischer Elektrizität fern, während er geladen, verwendet und gelagert wird.

Nicht wiederaufladbare Batterien dürfen nicht als Ersatz verwendet werden.

Der Akku muss aus dem Gerät entfernt werden, bevor er verschrottet wird.

Beim Herausnehmen des Akkus muss das Gerät vom Stromnetz getrennt werden.

Der Akku muss sicher entsorgt werden.

Versuchen Sie nicht, den Akku zu zerlegen. Berühren Sie nicht die Kontakte des Akkus. Zerlegen Sie das Gehäuse nicht und durchstechen Sie es nicht.

Halten Sie die Kontakte des Akkus von Metallgegenständen fern, um einen Kurzschluss zu vermeiden. Es besteht Brand- und Stromschlaggefahr. Laden Sie den Akku nicht auf und verwenden Sie ihn nicht, wenn er beschädigt ist oder Spuren von Wasser aufweist.

Im Falle eines Unfalls oder einer Panne: Wenden Sie sich bitte an eine autorisierte Reparaturwerkstatt in Ihrem Land.

Der Benutzer muss sich an einen autorisierten oder spezialisierten Kundendienst wenden.

XI. AUFLADEN/ENTLADEN UND LAGERN DES AKKUS

⚠ Warnung: Beachten Sie immer die folgenden Hinweise.

Verwenden Sie nur Original-Ladegeräte, unsachgemäße Verwendung kann zu Personen- und Sachschäden führen. Die Garantie übernimmt keine Haftung, die durch die Verwendung von nicht originalen Ladegeräten verursacht wird.

Laden Sie das Gerät nicht in der Nähe von Flüssigkeiten oder Feuerquellen auf, vermeiden Sie brennbare Substanzen. Lassen Sie das Gerät während des Ladevorgangs nicht unbeaufsichtigt.

Laden Sie nicht, wenn der Ladeanschluss oder das Ladekabel nass ist.

Laden Sie den Akku nicht auf und verwenden Sie ihn nicht, wenn er beschädigt ist oder Spuren von Wasser aufweist.

Die Ladeschnittstelle ist mit einem speziellen Schlitz versehen. Stecken Sie den Stecker nicht mit Gewalt ein, da dies zu Schäden am Gerät führen kann.

Die Ladeanzeige leuchtet rot, wenn der Akku geladen wird. Die Anzeige leuchtet grün, wenn der Ladevorgang abgeschlossen ist.

Entfernen Sie das Ladegerät, wenn die Ladeanzeige grün leuchtet. Eine Überladung oder Überentladung führt zu irreversiblen Schäden am Akku oder zum Verlust von Eigentum. Wenn die Anzeige des Ladegeräts während des Ladevorgangs nach der Fahrt sofort grün wird, trennen Sie bitte das Ladegerät und lassen Sie den Akku abkühlen, bevor Sie ihn wieder aufladen. Dies ist das normale Phänomen des intelligenten Schutzes aufgrund der hohen Innentemperatur des Akkus. Der Ladevorgang kann beginnen, wenn der Akku abgekühlt ist.

Beenden Sie den Ladevorgang und trennen Sie das Ladegerät, wenn der Akku nach der folgenden empfohlenen Zeitspanne nicht vollständig geladen ist. Wenden Sie sich für weitere Informationen an den Kundendienst.

Der Ladeanschluss muss nach jedem Ladevorgang mit der angebrachten Gummikappe abgedeckt werden.

Seien Sie beim Umgang mit dem Akku immer besonders vorsichtig.

Verwenden Sie den Akku nicht mehr, wenn er ungewöhnlich heiß wird oder während des Gebrauchs, des Ladens oder der Lagerung einen Geruch, eine Verfärbung, eine Verformung oder einen anderen fehlerhaften Zustand aufweist.

Der Akku kann innerhalb der folgenden Temperaturbereiche verwendet werden. Überschreiten Sie diese Bereiche nicht.

Betriebstemperatur: -10-60°C (Die Leistung des Akkus variiert je nach Temperatur)

Ladetemperatur: 10-45°C

Temperatur bei Lagerung und Transport: -10-45°C

Luftfeuchtigkeit bei Lagerung: 10-80%

XII. SONSTIGES

1. Das Herstellungsdatum ist auf dem Produktetikett angegeben.
2. ⚠ Lagerung

   Lagern Sie dieses Produkt an einem trockenen, kühlen und sicheren Ort, vermeiden Sie Feuchtigkeit und hohe Temperaturen. Feuchtigkeit kann zur Beschädigung der elektrischen Komponenten führen. Wenn der Lithium-Akku defekt ist, wenden Sie sich bitte an Ihre örtliche Recyclingstelle und entsorgen Sie den Lithium-Akku gemäß den nationalen oder örtlichen Gesetzen und Vorschriften.

   - Betriebstemperatur: -10-60°C
   - Ladetemperatur: 10-45°C
   - Temperatur bei Lagerung und Transport: -10-45°C
   - Luftfeuchtigkeit bei Lagerung: 10-80%
3. Dieses Produkt darf nicht über den Hausmüll entsorgt werden. Bitte recyceln Sie es, um die Umweltverschmutzung gemäß den örtlichen Vorschriften zu minimieren, oder wenden Sie sich an die örtliche Stadtverwaltung oder den Hausmüllentsorgungsdienst.
4. 1) Die Geräte sind nicht für die Verwendung in Höhenlagen über 2000 m über dem Meeresspiegel vorgesehen.

   2) Längerer Kontakt mit UV-Strahlen, Regen und anderen Witterungseinflüssen kann das Gehäusematerial beschädigen; lagern Sie das Gerät bei Nichtgebrauch in Innenräumen.

   3) WARNUNG - Brandgefahr - Keine vom Benutzer zu wartenden Teile.

EU-Konformitätserklärung

Wir,

Acer Incorporated
8F, 88, Sec. 1, Xintai 5th Rd., Xizhi, New Taipei City 221

und,

Acer Italy s.r.l.
Viale delle Industrie 1/A, 20044 Arese (MI), Italien
Tel.: +39-02-939-921, Fax: +39-02 9399-2913
www.acer.it

Produkt:	**Acer Electric Scooter Serie 1**
Handelsname:	**Acer**
Modellnummer:	**AES021**
SKU-Nummer:	**AES021 ***********
	(“*”=0~9, a~z, A~Z, oder Leerzeichen)

Hiermit erklären wir, Acer Incorporated, in alleiniger Verantwortung, dass das obige Produkt mit den geltenden EU-Harmonisierungsvorschriften: Maschinenrichtlinie 2006/42/EG und RoHS-Richtlinie 2011/65/EU. Die folgenden harmonisierten Normen und/oder andere geltende Normen wurden eingehalten:

EN 17128:2020

EN IEC 63000:2018

Jahr, in dem mit Anfügen von CE-Marke begonnen wurde: 2023.

RU Jan / Sr. Manager
Acer Incorporated (Taipei, Taiwan)

30.06.2023
Datum

I. СЪДЪРЖАНИЕ НА ПАКЕТА

Тротинетка *1	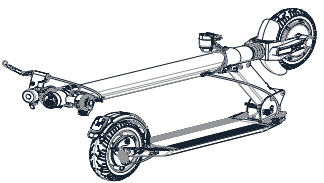
Комплект кормило, ляво *1	
Комплект кормило, дясно *1	
Зарядно устройство *1	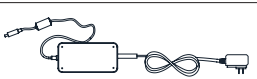
Ръководство на потребителя *1	
Гаранция *1	
5 мм шестоъгълен гаечен ключ	

II. ЧАСТИ

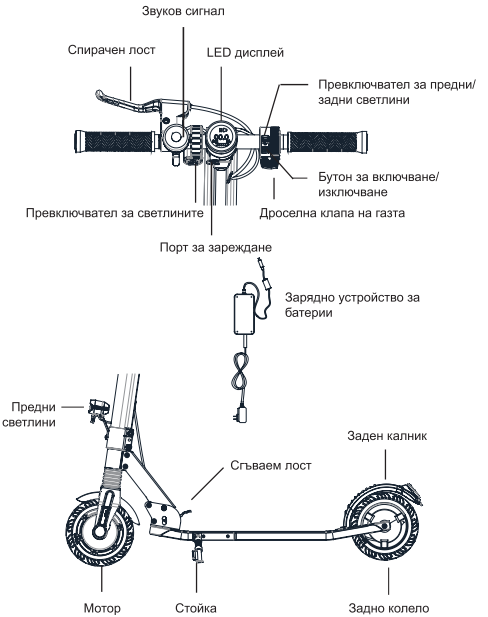

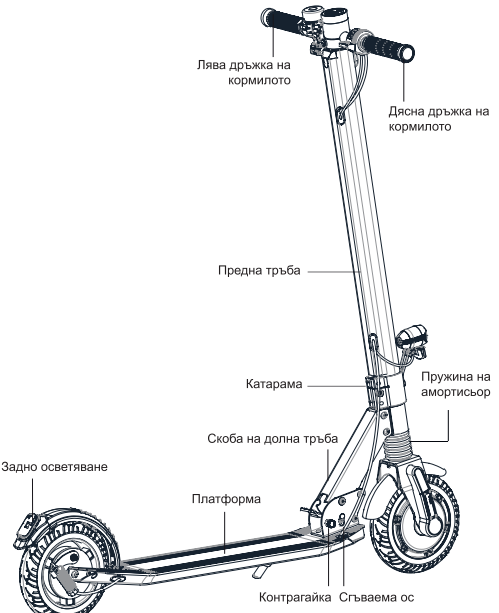
Лява дръжка на кормилото
Дясна дръжка на кормилото
Предна тръба
Катарама
Пружина на амортисьор
Скоба на долна тръба
Задно осветяване
Платформа
Контрагайка
Сгъваема ос

III. МОНТАЖ

1. Монтирайте дръжката на спирачката

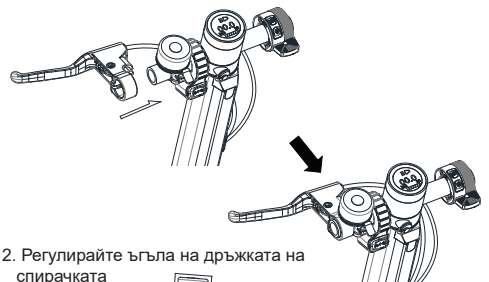

2. Регулирайте ъгъла на дръжката на спирачката

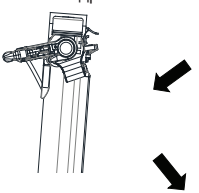

3.Затегнете спирачния лост винт с 5 мм шестоъгълен гаечен ключ

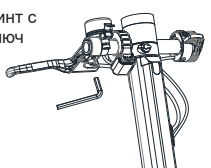

4. Дръжте контрагайката разхлабена. (Завъртете гайката на 90° наляво или надясно, когато я издърпвате. Разхлабете я, за да я заключите. Гайката оставя разхлабена. Завъртете я половин оборот, за да възстановите нейното затворено състояние.)

5. Стъпете върху сгъваемия лост с крак, като в същото време хванете предната тръба с ръка и я натиснете нагоре.

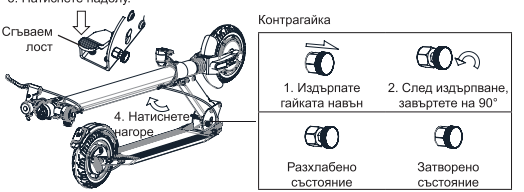

6. ❶: Регулирайте ъгъла между предната тръба и рамката до 45° (вляво и вдясно). Стъпете върху задния калник с крак, като в същото време натиснете предната тръба напред. Когато чуете щракване (сгъваемата ос влиза изцяло до горния край на жлеба), тя е разгъната докрай.

❷: Възстановете заключеното положение на контрагайката.



7. Завъртете дясната и лявата дръжка на кормилото в напречната греда по посока на стоящия водач (затегнете докато няма признаци на треперене, разхлабване и др.) (Използвайте каналите с прорези на дръжките на кормилото, за да разграничите между дясно и ляво). Ако ориентацията е неправилна, дръжките няма да паснат в напречната греда.



8. Забележка: Контрагайката трябва да е затворена преди движение. Тази операция цели да попречи на неволно стъпване с крак върху сгъваемия лост по време на движение, което кара предната тръба да се сгъне назад и води до рискове от падане и нараняване.



IV. ЗАРЕЖДАНЕ НА БАТЕРИЯТА

Забележка: Индикаторът на зарядното устройство е ***червен*** по време на зареждане и става ***зелен***, когато зареждането приключи.

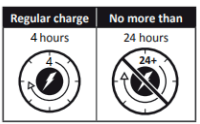

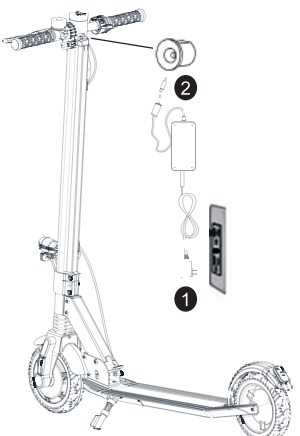

V. УПОТРЕБА

Стартиране на електрическата тротинетка

1. Натиснете и задръжте бутона на захранването за 3 секунди, включете бутона за включване и изключване и екранът ще се включи. (След включване, натиснете бутона за включване и изключване два пъти последователно, за да превключите скоростите. Натиснете бутоните за предни и задни светлини веднъж, за да включите/изключите предните и задните светлини и натиснете бутоните на предните и задните светлини два пъти последователно, за да превключите между километри и мили.)
2. Дръжте здраво кормилото с две ръце, гледайте право напред, поставете единия си крак върху платформата и с другия си крак се оттласнете от земята, за да накарате тротинетката да се движи напред.
3. След плъзгане, бавно натиснете лоста на газта. Когато стартирате двигателя, застанете с два крака върху платформата.

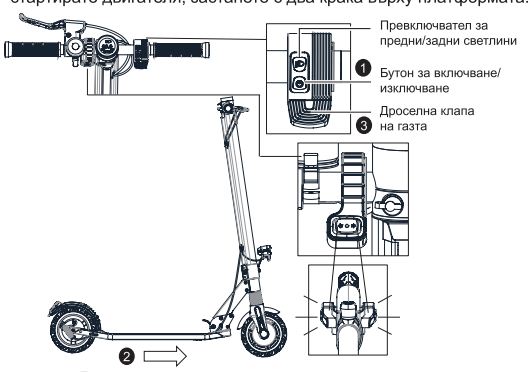

Изключване на електрическата тротинетка

1. Първо освободете лоста на газта, след това натиснете спирачния лост, за да намалите скоростта на електрическата тротинетка и тя да спре. (Докато натискате спирачката, можете да стъпите върху задния калник с един крак, за да подпомогнете физическото спиране. Забранено е да стъпвате директно върху задната спирачка по време на управление.)
2. Когато не използвате електрическата тротинетка, натиснете и задръжте бутона за включване и изключване за 3 секунди, за да изключите захранването.

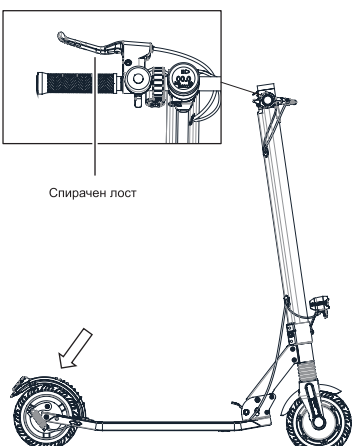

Сгъване на електрическата тротинетка

1. Издърпайте контрагайката, докато се разхлаби и я дръжте в разхлабено положение. (Когато издърпвате гайката, завъртете 90° наляво или надясно. Разхлабете гайката, за да я заключите и я дръжте в разхлабено положение.)
2. Хванете кормилото и натиснете предното колело към неподвижен предмет. Дръжте единия си крак на земята и стъпете върху сгъваемия педал с другия крак.
3. Натиснете леко предната тръба напред с ръце и едновременно стъпете върху сгъваемия лост с краката си. Ще усетите целият модул на предната тръба да се разхлабва, след това наклонете модула на предната тръба назад.
4. Когато сгъваемата ос отиде до най-високата точка на жлеба, сгъването на електрическата тротинетка е приключило.

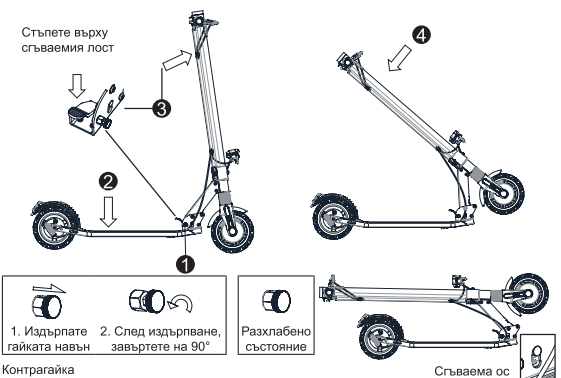

Разгъване на електрическата тротинетка

1. Дръжте контрагайката разхлабена. (Завъртете на 90° наляво или надясно, когато издърпвате гайката. Разхлабете я, за да заключите гайката в разхлабено състояние, и я завъртете половин оборот, за да я върнете в първоначалното заключено състояние.)
2. Стъпете върху сгъваемия лост с крак, хванете предната тръба с ръце и я натиснете нагоре.
3. Позиционирайте предната тръба под ъгъл 45° (вляво и вдясно) към рамката. Натиснете предната тръба напред, докато сте стъпили на задния калник с крак. Когато чуете щракване (сгъваемата ос влиза изцяло до горния край на жлеба), тя е разгъната докрай.
4. Върнете заключеното положение на контрагайката. Контрагайката трябва да е затворена преди движение.

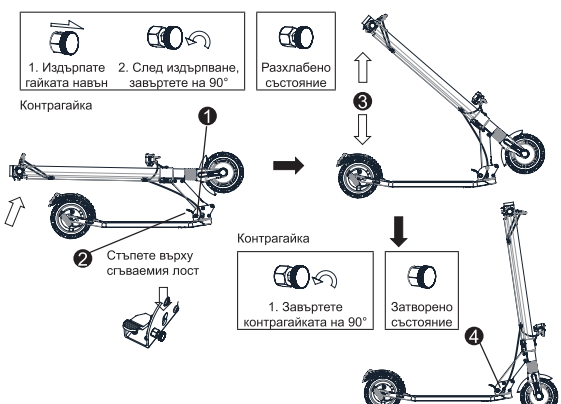

VI. МЕТОД НА ОТСТРАНЯВАНЕ НА НЕИЗПРАВНОСТИ

Грешка 1: Въведение и подредба на кодовете за грешка

Код за грешка	Решение
Как да елиминираме код за грешка “0E”, когато се появи на бордното табло?	Тротинетката трябва да се зареди, когато на таблото бъде изписан код за грешка 0E. Просто заредете батерията, за да решите проблема.
Как да елиминираме код за грешка “1E”, когато се появи на бордното табло?	Батерията на тротинетката осигурява енергия над натоварването на системата, когато на бордното табло е изведен код за грешка 1E. Ако зареждате, изключете. Ако грешката не бъде решена, свържете се с Вашия търговец за ремонт и преглед.
Как да елиминираме код за грешка “2E”, когато се появи на бордното табло?	Когато на таблото се изведе код за грешка 2E и тротинетката не работи както трябва, свържете се бързо с търговеца за ремонт и инспекция.
Как да елиминираме код за грешка “3E”, когато се появи на бордното табло?	Когато на таблото се покаже код за грешка 3E, това означава, че системата е влязла в защитено състояние. Това е защото системата открива, че температурата на контролера е твърде висока. Просто спрете временно и когато температурата се върне към нормалното, проблемът ще бъде решен.
Как да елиминираме код за грешка “4E”, когато се появи на бордното табло?	Когато на бордното табло се появи код за грешка 4E, възможно е комуникационната линия в долната част на тротинетката е разхлабена или е паднала. Свържете се с търговеца за ремонт и инспекция.
Как да елиминираме код за грешка “5E”, когато се появи на бордното табло?	Когато на таблото се появи код за грешка 5E, това може да се дължи на разхлабена или прекъсната връзка при двигателя или между двигателя и контролера на тротинетката. Свържете се с търговеца за ремонт и инспекция.
Как да елиминираме код за грешка “6E”, когато се появи на бордното табло?	Когато на таблото се покаже код за грешка 6E, това може да означава аномалия в дръжката за управление на дроселната клапа на тротинетката. Ако възникне този проблем, свържете се с търговеца, за да изпратите тротинетката за ремонт или инспекция.
Как да елиминираме код за грешка “7E”, когато се появи на бордното табло?	Когато на таблото се покаже код за грешка 7E, това може да означава аномалия в спирачната система на тротинетката. Ако възникне този проблем, свържете се с търговеца за ремонт или инспекция.

Код за грешка	Решение
Как да елиминираме код за грешка “8E”, когато се появи на бордното табло?	Когато на таблото се покаже код за грешка 8E, това може да се дължи на твърде бързото движение на тротинетката по наклон надолу, като е достигната висока скорост с прекалено висок ток, което кара системата да влезе в автоматичен режим на защита. След спиране, рестартирайте тротинетката, за да видите дали системата е в нормално състояние. Ако не е, свържете се с търговеца за ремонт и инспекция.
Как да елиминираме код за грешка “9E”, когато се появи на бордното табло?	Когато таблото покаже код за грешка 9E, това може да означава, че двигателят на тротинетката е блокирал по време на работа. Можете да спрете тротинетката и след това да я рестартирате. Ако проблемът не изчезне, свържете се с Вашия търговец за ремонт или инспекция.

Грешка 2: Батерията е може да се зареди

Методи на решение:

1. Щепселът на зарядното устройство не е правилно включен в порта за зареждане.
2. Зарядното устройство е повредено. Сменете го с ново.
3. Връзката между батерията и терминала за зареждане е хлабава. Вкарайте отново терминала.

Грешка 3: Недостатъчен пробег след зареждане

Методи на решение:

1. Напрежението е твърде ниско. Заредете батерията напълно.
2. Консумацията на енергия е твърде висока поради движение нагоре по наклон, прекомерно натоварване, лоши пътни условия или ниска температура.
3. Връзката между батерията и терминала на палубата за зареждане е хлабава. Вкарайте отново терминала.

Грешка 4: Твърде ниска скорост

Методи на решение:

1. Недостатъчно зареждане. Заредете батерията напълно.

Грешка 5: Неизправност на спирачките

Методи на решение:

1. Регулирайте кабела на спирачката, като затегнете винта.

Забележка: След откриване на неизправност, моля, свържете се с оторизиран сервизен център. Не ремонтирайте и не модифицирайте тротинетката сами. Ако го направите, това може да анулира гаранцията и да причини наранявания.

VII. ИНФОРМАЦИЯ ЗА УПОТРЕБА

Име на продукта	Електрическа тротинетка Acer, серия 1
Модел	AES021
Размери в сгънато положение	Д 1020 mm x Ш 470 mm (ширина на платформата: 140 mm) x В 1110 mm
Размери в разгънато положение	Д 1120mm x Ш 470 mm (ширина на платформата: 140 mm) x В 380 mm
Тегло, вкл. батерията	12 KG
Мотор	36 V / 250 W
Батерия	36 V / 5 Ah
Тип на батерията	Li-ion батерия
Производител на батерията	Ant New Energy Technology (Tianjin) Co., LTD
Зареждане	42 V / 1,5 A
Производител на адаптера	JINZHENGxIN, Модел №: GKS150-0421500
Време за пълно зареждане	3 часа
Максимална скорост	20 KM/H или 25 KM/H (според националните разпоредби)
Максимално разстояние без зареждане	10-15 km
Регулиране на скоростта	Да
Режими на скоростта	3
Ниво на режими на скоростта	0-6 KM/H; 0-10 KM/H; 0-20 или 25 KM/H (съгласно националните разпоредби)
Механизъм на сгъване	Да
Основен материал	Алуминиева сплав + SAP440
Макс. натоварване	Макс. 100 KG
Хлабина	65 mm
Кормило с регулируема височина	Не
Спирачки	Електрическа спирачка + барабанна спирачка на задното колело
Дисплей	LED дисплей
Амортисьор	Да
Гуми	Солидни гуми
Материал на гумите	Гума
Задвижващ механизъм	Предно предаване
Диаметър на гумата	8’’
Водонепропускливост	IPx5
Светлоотразители	Да
Предни светлини	Да
Приложение	Не
Звуков сигнал	Да
Задно осветяване	Да
Bluetooth	Не
Функция за катерене	10%

VIII. ЕКСПЛОАТАЦИЯ И БЕЗОПАСНОСТ

За да използвате това устройство, трябва да преминете през процес на обучение. Употребата без правилен процес на обучение може да доведе до наранявания. Използвайте предпазители, за да предотвратите повреди. Когато завършите тези стъпки, можете да включите електрическата тротинетка:





Регулиране а спирачките

Проверявайте спирачките преди всяка употреба.

Ако усетите, че спирачките са твърде стегнати, използвайте гаечен ключ за фина настройка на шестостенната гайка по посока обратно на часовниковата стрелка.

Ако усетите, че спирачките са твърде хлабави, използвайте гаечен ключ за фина настройка на шестостенната гайка по посока на часовниковата стрелка.

Предупреждение! При аварийно спиране може да пострадате поради загуба на мощност и падане. Поддържайте умерена скорост и внимавайте за евентуални рискове.



СГЪВАНЕ И ТРАНСПОРТИРАНЕ

След сгъване, дръжте електрическата тротинетка за предната тръба за транспортиране, както е показано на фигурата:



⚠ Предупреждения: Неспазването на следните инструкции може да доведе до сериозно нараняване.

- НЕ карайте електрическата тротинетка в дъжда.
- НЕ се мокрете.
  Внимавайте да не си ударите главата, когато минавате през входове.
  Поддържайте скорост 5–10 km/h (3,1–6,2 mph), когато управлявате през неравности за намаляване на скоростта, рамки на врати на асансьори, неравна пътна настилка или други неравни повърхности. Леко сгънете коляно за по-добра нагласа към споменатите повърхности.
- НЕ дръжте краката си на задния калник.
- НЕ натискайте дросела, когато ходите до тротинетката.
  Избягвайте контакт на препятствия с гумата/колелото.
- НЕ транспортирайте тежки предмети върху кормилото.
- НЕ управлявайте електрическата тротинетка само с един крак.
- НЕ управлявайте в обществената пътна мрежа, на магистрали и високоскоростни отсечки.
- НЕ въртете кормилото със сила при управление с висока скорост.
- НЕ карайте нагоре или надолу по стълби и не прескачайте препятствия.
- НЕ махайте ръцете си от кормилото по време на управление. Не карайте само с една ръка.
- НЕ преминавайте през локви или други (водни) препятствия. В такива случаи намалете скоростта си и заобиколете препятствието.
- НЕ возете пътници. Електрическата тротинетка е само за един човек.
- НЕ возете дете.
- Не управлявайте, ако сте бременна.
- НЕ използвайте мобилен телефон и не използвайте слушалки, когато управлявате електрическата тротинетка.
- НЕ докосвайте мотора след управление, защото може да е горещ.
- Винаги дръжте кормилото с две ръце или рискувате сериозно нараняване поради загуба на баланс и падане.
- Да се използва само в сухо време.
- Не препоръчваме използване в обществената пътна мрежа.
- Никога не завивайте рязко, когато карате бързо.
- Не стартирайте и не спирайте внезапно.
- Уверете се, че скоростта на електрическата тротинетка е безопасна за Вас и другите и бъдете готови да спрете във всеки един момент по време на движение.
- Когато управлявате електрическата тротинетка, моля, поддържайте дистанция от другите, за да избегнете сблъсък.
- Когато завивате, трябва да използвате центъра на тежестта на Вашето отяло; рязката промяна в центъра на тежестта може да доведе до повреда.
- Не се допускат промени, освен когато модификациите са посочени от производителя.
- Самозаключващи се гайки и други самозаключващи се крепежни елементи могат да се износят.
- Избягвайте управление по склонове.

IX. ПОЧИСТВАНЕ И ПОДДРЪЖКА

Тази електрическа тротинетка може да се използва като средство за транспортиране и като такова изисква поддръжка на всички компоненти, които са обект на износване поради употреба и не се покриват от гаранцията.

ПОЧИСТВАНЕ

Уверете се, че електрическата тротинетка е ИЗКЛЮЧЕНА, че зарядният кабел е изключен от контакта и че гуменото капаче на порта за зареждане е поставено преди почистване; в противен случай може да повредите електронните компоненти. Винаги първо изключвайте продукта от зарядното устройство, покрийте водоустойчивия щепсел за зареждане, изключете захранването на продукта и избягвайте контакт на течности с батерията, мотора и другите електронни части по време на почистване, за да избегнете непредвидени рискове. Не използвайте водна струя под високо налягане за почистване на продукта и не го потапяйте във вода.
За почистване на електрическата тротинетка използвайте влажна кърпа. Ако трябва да отстраните замърсяване, използвайте мека четка и след това влажна кърпа.
Уверете се, че портът за зареждане е покрит, за да избегнете проблеми с електронните компоненти.
Не използвайте алкохол, бензин, керосин или други летливи или корозивни химически компоненти. Това може да навреди на външния вид и да повреди вътрешната конструкция на електрическата тротинетка. Също така не използвайте водна струя или течаща вода.

СЪХРАНЕНИЕ

Съхранявайте електрическата тротинетка в студена и суха среда, когато не се използва. Избягвайте да я оставяте навън, защото не е предназначена за употреба във влажна среда, в близост до корозивни вещества, като морска вода, пристанища и др. Не се препоръчва излагането на тротинетката на висока температура, причинена от пряка слънчева светлина продължително време.

X. БОРАВЕНЕ С БАТЕРИИТЕ И ЗАБРАНЕНИ ДЕЙСТВИЯ

Не използвайте други модели или марки батерии. Използвайте само оригиналната батерия.

Не поставяйте батерията в среда с висока температура над 45°C или по-ниска от -10°C (напр., не поставяйте електрическата тротинетка в багажника на автомобил през лятото) и не оставяйте батерията близо до огън. В противен случай е възможна неизправност на батерията, прегряване и дори риск от пожар.

Избягвайте пълно разреждане на батериите. По-добре е да ги заредите, докато в тях все още има заряд. Това ще удължи живота на батерията. Също така, ако управлявате електрическата тротинетка на много студени или топли места, това може да намали времето на работа на батериите. Това не е повреда на батериите, а нормално поведение.

Когато не се използва повече от 30 дни, заредете напълно и съхранявайте на студено, сухо място. Зареждайте батерията докрай на всеки 60 дни. Неспазването на тези стъпки може да повреди батерията, а тази повреда не се покрива от гаранцията.

Забранява се демонтирането на отделението за батерии. Боравене се разрешава само на официални технически сервизи и свързаните с тях работилници.

За зареждане да се използва само оригиналното зарядно устройство. В противен случай има риск от повреда и пожар.

Неправилното изхвърляне на батериите може да доведе до сериозно замърсяване на околната среда. Спазвайте местните разпоредби, когато изхвърляте батерийния модул.

След всяка употреба презареждайте батерията. Това ще удължи нейния живот.

⚠ ОПАСНОСТ!

Батерийната клетка съдържа запалими и опасни вещества. Неправилното боравене може да доведе до пожар, дим, експлозия и сериозно нараняване или имуществени щети. Винаги четете и спазвайте следните забранени действия. Носете подходящо защитно оборудване преди извършване на действия, свързани с батерията.

Дръжте батерията далеч от бебета и деца, за да избегнете злополуки. Ако батерията се използва от по-малки деца, възрастен трябва да им обясни метода за правилно боравене и мерките за безопасност преди употреба, както и винаги трябва да се гарантира целостта на батерията.

Да се използва само специално зарядно устройство и батерията да се зарежда само по подходящ начин. Не зареждайте батерията направо в електрически контакт или в запалка на автомобил. Не оставяйте батерията да се зарежда без надзор.

- Не зареждайте батерията с разменени полюси.
- Не оставяйте батерията в близост до огън или източник на топлина и не хвърляйте батерията в огъня.
- Не зареждайте и не използвайте батерията в автомобил или подобно място, където вътрешната температура може да надвиши 50°C.
- Не мокрете, не потапяйте и не хвърляйте батерията във вода/морска вода и др.
- Не предизвиквайте късо съединение и не свързвайте положителния (+) и отрицателния (-) терминал с метални предмети. Не съхранявайте батерията в джоб или торба заедно с метални предмети, като ключове, колиета, фиби, монети или болтове.
- Не пробивайте батерията с остър предмет, като игла или отвертка.
- Не нагрявайте част от бактерията с нагорещен предмет, като ютия.
- Не удряйте с тежки предмети, като чук, тежест. Не стъпвайте върху батерията и не я хвърляйте или изпускайте, за да избегнете механичен удар. Силно деформирана батерия да не се използва.
- Не демонтирайте батерията и не променяйте нейния дизайн, включително електрическата верига.
- Не запоявайте батерията директно и не използвайте и не монтирайте стари и нови батерии заедно.
- Не поставяйте батерията в микровълнова фурна, сушилня и контейнер под високо налягане.
- Не използвайте и не монтирайте батерии на други производители, различни видове и/или модели батерии, като и сухи батерии, никел-метални водородни батерии или никел-кадмиеви батерии.

Да не се използва батерията, в случай че се образува статично електричество (над 100V). Защитната верига на батерията може да се повреди.

Не отстранявайте батерията. Отстраняването на батерията е сложно и може да промени работата на машината. Трябва да се свържете с оторизиран сервизен център за работа с батерията.

Не съхранявайте и не зареждайте батерията при температура извън посочените граници (вж. ръководството). Не пробивайте батерията. Вижте местните закони и разпоредби относно рециклирането и/или изхвърлянето на батериите.

Добре поддържаната батерия ще работи добре и след много дълъг пробег. Зареждайте батерията след всяка употреба и внимавайте да не се изтощи напълно.

⚠ ПРЕДУПРЕЖДЕНИЕ!

Дръжте далеч от огън в случай на протичане или неприятен аромат. Ако течност попадне по кожата или дрехите Ви, измийте незабавно обилно с вода. Ако от батерията протече течност и попадне в очите Ви, не ги търкайте, измийте незабавно с вода и потърсете незабавно лекарска помощ. Ако клемите на батерията се замърсят, избършете със суха кърпа преди да използвате батерията.

Покрийте терминалите с подходящо изолационно тиксо преди да изхвърлите батерията.

Преди да използвате/инсталирате/премахнете батерията или да използвате зарядното устройство, винаги четете ръководството и изпълнявайте предпазните мерки при боравене.

Сменете батерията, когато времето на работа на батерията стане по-кратко от обикновено.

Ако батерията трябва да се съхранява продължително време, извадете я и я съхранявайте на място с ниска влажност и температура.

По овреме на зареждане, използване и съхранение на батерията, дръжте я далеч от предмети с материали със статично електричество.

Да не се използват непрезаредими батерии за смяна.

Батерията трябва да се извади от уреда преди да се изхвърли.

Уредът трябва да е изключен от захранващата мрежа, когато се отстранява батерията.

Батерията да се изхвърли по безопасен начин.

Не се опитвайте да разглобявате батерията. Не докосвайте клемите на батерията. Не демонтирайте и не пробивайте корпуса.

Дръжте клемите на батерията далеч от метални предмети, за да предотвратите късо съединение. Риск от пожар и токов удар. Не зареждайте и не използвайте батерията, ако е повредена или има следи от вода.

В случай на злополука или повреда: Моля, свържете се с оторизиран сервиз във Вашата държава.

Потребителят трябва да се свърже с оторизирано или специализирано обслужване на клиенти.

XI. ЗАРЕЖДАНЕ/РАЗРЕЖДАНЕ И СЪХРАНЕНИЕ НА БАТЕРИЯТА

⚠ Внимание: винаги спазвайте следното съобщение.

Използвайте само оригинално зарядно устройство. Неправилната употреба може да доведе до нараняване и имуществени щети. Гаранцията не покрива отговорност поради използване на неоригинално зарядно устройство.

Не зареждайте в близост до течност/източник на огън. Винаги избягвайте запалими субстанции. Не оставяйте устройството без надзор по време на зареждане.

Не зареждайте, ако портът или кабелът за зареждане са мокри.

Не зареждайте и не използвайте батерията, ако е повредена или има следи от вода.

Интерфейсът за зареждане е със специално гнездо. Не вкарвайте конектора със сила, защото това може да повреди устройството.

Индикаторът на зарядното устройство е червен, когато батерията се зарежда. Индикаторът става зелен, когато зареждането приключи.

Отстранете зарядното устройство, когато индикаторът стане зелен. Не зареждайте твърде много и не разреждайте докрай, защото това ще причини необратими щети върху батерията или имуществени щети. Ако индикаторът на зарядното устройство стане зелен веднага по време на зареждане след управление, изключете зарядното устройство и позволете на батерията да се охлади преди да я презаредите. Това е нормално за интелигентна защита поради високата температура на батерията. Зареждането може да започне след охлаждане на батерията.

Спрете зареждането и изключете зарядното устройство, ако батерията не е напълно заредена след препоръчителния период от време. Свържете се с обслужване на клиенти за допълнителна информация.

Портът за зареждане трябва да се покрие с прикрепеното гумено капаче след зареждане.

Винаги бъдете внимателни при боравене с батерията.

Спрете да използвате батерията, ако тя стане необичайно гореща, има мирис, обезцветена е, деформирана е или е в друго необичайно състояние по време на употреба, зареждане или съхранение.

Батерията може да се използва в следния температурен диапазон. Да не се надвишава този диапазон.

Работна температура: -10-60°C (производителността на батерията варира според температурата)

Температура на зареждане: 10-45°C

Температура при съхранение и транспортиране: -10-45°C

Влажност при съхранение: 10-80%

XII. ДРУГО

1. Датата на производство е посочена върху етикета на продукта
2. ⚠ Съхранение

   Съхранявайте този продукт на сухо, студено и безопасно място. Да се избягва влага и висока температура. Влажността може да причини повреда на електрическите компоненти. Когато литиевата батерия спре да работи, свържете се с местната служба за рециклиране и изхвърлете литиевата батерия в съответствие с националните и местните закони и разпоредби.

   - Работна температура: -10-60°C
   - Температура на зареждане: 10-45°C
   - Температура при съхранение и транспортиране: -10-45°C
   - Влажност при съхранение: 10-80%
3. Този продукт да не се изхвърля заедно с битовите отпадъци. Рециклирайте в съответствие с местните разпоредби, за да намалите замърсяването на околната среда или се свържете с кметството или с местната служба за изхвърляне на отпадъци.
4. 1) Устройствата не са предназначени за употреба на височина над 2000 m над морското равнище.

   2) Продължителното излагане на UV лъчи, дъжд и климатичните условия може да повреди корпуса. Да се съхранява на закрито, когато не се използва.

   3) ПРЕДУПРЕЖДЕНИЕ - Риск от пожар - Няма части, които могат да се обслужват от потребителя.

Декларация за съответствие на ЕС

Ние,

Acer Incorporated
8F, 88, Sec. 1, Xintai 5th Rd., Xizhi, New Taipei City 221

и

Acer Italy s.r.l.
Viale delle Industrie 1/A, 20044 Arese (MI), Italy
Тел.: +39-02-939-921, факс: +39-02 9399-2913
www.acer.it

Продукт:	**Електрическа тротинетка Acer, серия 1**
Търговско наименование:	**acer**
Номер на модела:	**AES021**
SKU номер:	**AES021 ********* (“*”=0~9, a~z, A~Z или празно)**

Ние, Acer Incorporated, с настоящото декларираме на своя отговорност, че продуктът, описан по-горе, изпълнява изискванията на приложимите закони за хармонизация на ЕС: Директива за машините 2006/42/ЕО и Директива за ограничението на опасните вещества 2011/65/ЕС. Прилагат се следните хармонизирани стандарти и/или други приложими стандарти:

EN 17128:2020

EN IEC 63000:2018

Година, от която се поставя етикета на CE: 2023.

RU Jan / Старши мениджър
Acer Incorporated (Taipei, Taiwan)

6/30/2023
Дата

I. ВМІСТ УПАКОВКИ

Самокат *1	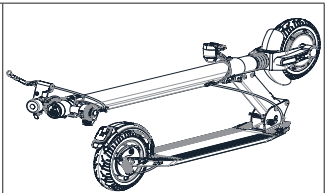
Комплект керма лівий *1	
Комплект керма правий *1	
Зарядний пристрій *1	
Посібник користувача *1	
Гарантійний посібник *1	
Шасагональний ключ 5 мм	

II. КОМПОНЕНТИ

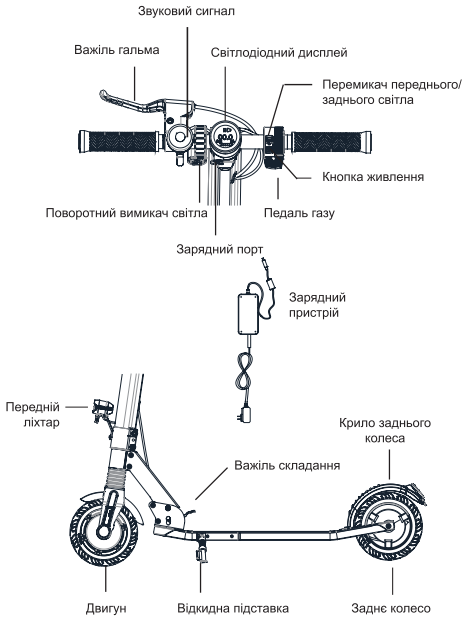

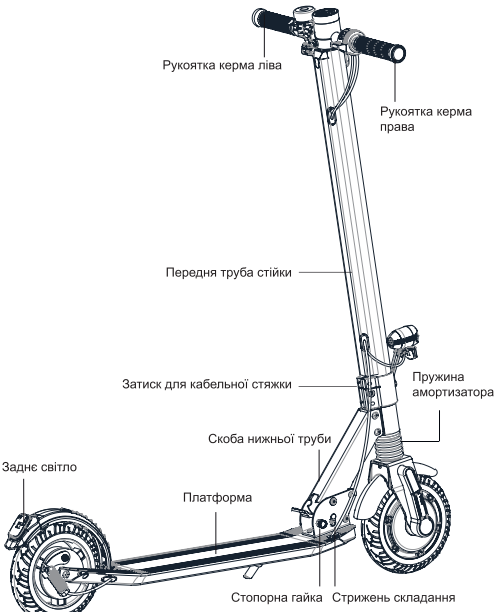
Рукоятка керма ліва
Рукоятка керма права
Передня труба стійки
Затиск для кабельної стяжки
Пружина амортизатора
Скоба нижньої труби
Заднє світло
Платформа
Стопорна гайка
Стрижень складання

III. ЗБІРКА

1. Встановіть ручку гальма

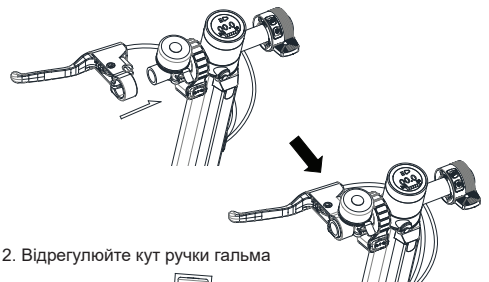

2. Відрегулюйте кут ручки гальма

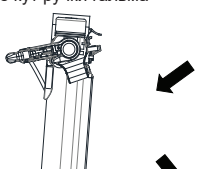

3.Використовуйте шестигранний ключ, щоб затягнути гвинти

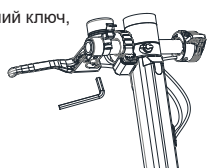

4. Тримайте стопорну гайку незатягнутою. (Витягуючи гвинт, поверніть його на 90° вліво або вправо. Послабте його, щоб зафіксувати. Гвинт залишається незатягнутим, поверніть його на півоберта, щоб повернути в закритий стан.)

5. Наступаючи ногою на важіль складання, одночасно візьміться рукою за передню трубу і штовхніть її вгору.

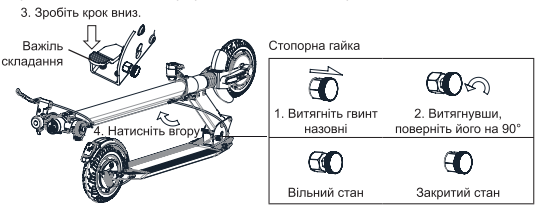

6. ❶: Відрегулюйте кут між передньою трубою та рамою до 45° (ліворуч і праворуч). Наступивши ногою на крило заднього колеса, одночасно штовхніть передню трубу вперед. Коли ви почуєте клацання (стрижень складання повністю вставлений у верхній кінець прорізу), це означає, що він повністю розкладений.

❷: Поверніть стопорну гайку до закритого стану.



7. Закрутіть праву та ліву рукоятки керма в перекладину в напрямку, куди стоїть водій (затягніть, доки не зникнуть ознаки тремтіння, ослаблення тощо). (Використовуйте різьбові насічки на рукоятках керма, щоб розрізняти правий і лівий напрямки. Неправильна орієнтація призведе до того, що рукоятки не увійдуть у перекладину.)
8. Примітка: Перед поїздкою необхідно закрити стопорну гайку. Ця операція призначена для запобігання випадковому наступу ногою на важіль складання під час їзди, що призведе до складання всієї передньої труби назад, що може призвести до падіння та травми.

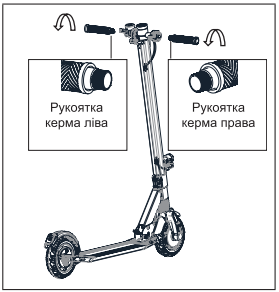


Закритий стан

IV. ЗАРЯД АКУМУЛЯТОРА

Примітка: Індикатор зарядного пристрою горить ***червоним*** під час заряджання та стає ***зеленим***, коли заряджання завершено.

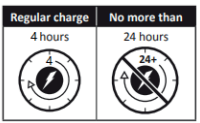

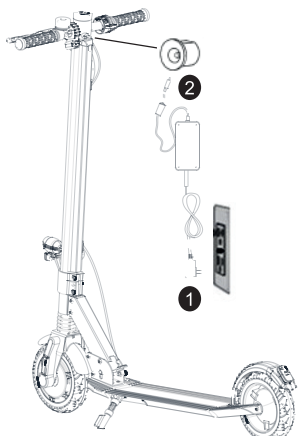

V. ЯК КОРИСТУВАТИСЯ

Запуск електросамоката

1. Натисніть і утримуйте кнопку живлення протягом 3 секунд, увімкніть живлення і екран дисплея увімкнеться. (Після увімкнення натисніть кнопку живлення двічі поспіль, щоб переключити передачу, натисніть один раз кнопки переднього і заднього світла, щоб увімкнути/вимкнути переднє та заднє світло, і натисніть кнопки переднього і заднього світла двічі поспіль, щоб переключити кілометри/милі.)
2. Міцно візьміться за кермо обома руками, подивіться прямо перед собою, поставте одну ногу на платформу, а іншою ногою відштовхніться від землі, щоб зрушити самокат вперед.
3. Після ковзання повільно натисніть на педаль газу. Коли двигун запуститься, встаньте обома ногами на платформу.

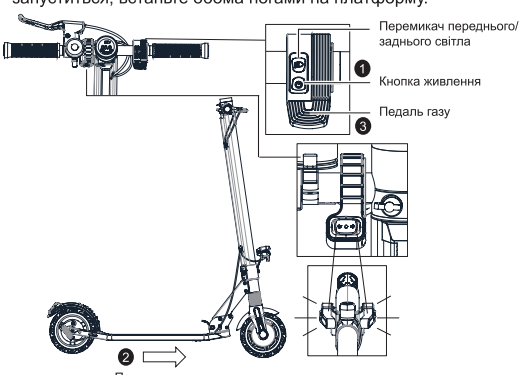

Вимкнення електросамоката

1. Спочатку відпустіть педаль газу, а потім натисніть важіль гальма, щоб зменшити швидкість електросамоката або зупинитися. (Натискаючи педаль гальма, можна наступити ногою на заднє крило, щоб застосувати фізичне гальмування. Під час руху забороняється безпосередньо наступати на гальмо заднього крила.)
2. Якщо електросамокат не використовується, натисніть і утримуйте кнопку живлення протягом 3 секунд, щоб вимкнути живлення.

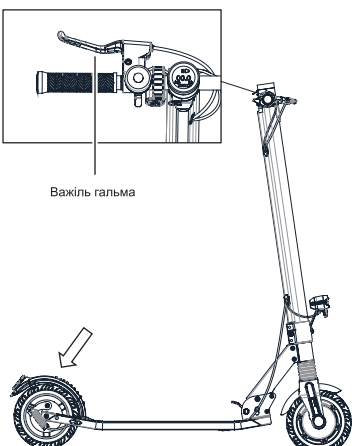

Складання електросамоката

1. Витягніть стопорну гайку до тих пор, поки вона не ослабне, і залишайте її незатягнутою. (Витягуючи гвинт, поверніть на 90° вліво або вправо. Послабте його, щоб зафіксувати гвинт і залишити його в незатягнутому стані.)
2. Візьміться за кермо та притисніть переднє колесо до нерухомого об'єкта. Поставте одну ногу на землю і натисніть на педаль складання іншою ногою.
3. Злегка штовхніть передню трубу вперед руками і одночасно наступіть на важіль складання ногами. Ви відчуєте, що весь вузол передньої труби незакріплено, а потім нахиліть весь вузол передньої труби назад.
4. Коли стрижень складання встановлюється у найвищу точку, складання електросамоката завершено.

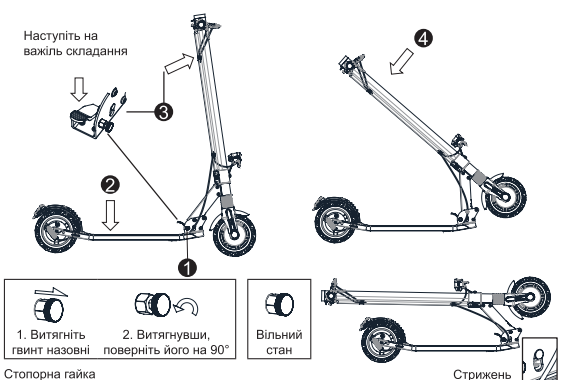

Розкладання електросамоката

1. Тримайте стопорну гайку в незакріпленому стані. (Поверніть на 90° вліво або вправо, коли витягуєте гвинт. Послабте його, щоб зафіксувати гвинт у незакріпленому стані, і поверніть його на півоберта, щоб повернути його до закритого стану.)
2. Наступаючи ногою на важіль складання, візьміться руками за передню трубу і штовхніть її вгору.
3. Розмістіть передню трубу під кутом 45° (ліворуч і праворуч) до рами, штовхайте передню трубу вперед, наступаючи ногою на крило заднього колеса. Коли ви почуєте клацання (стрижень складання повністю вставлений у верхній кінець прорізу), це означає, що він повністю розкладений.
4. Поверніть стопорну гайку до закритого стану. Перед поїздкою необхідно закрити стопорну гайку.

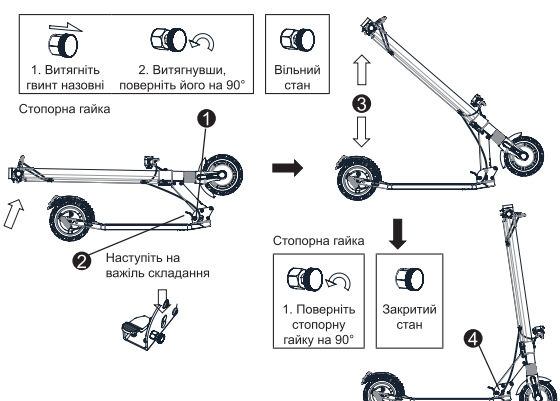

VI. СПОСІБ УСУНЕННЯ НЕСПРАВНОСТЕЙ

Помилка 1: Про код помилки та її розташування

Код помилки	Рішення
Як усунути код помилки «0E», коли він з'являється на панелі приладів?	Самокат потрібно зарядити, коли на панелі приладів з'явиться код помилки 0E. Просто зарядіть акумулятор, щоб вирішити проблему.
Як усунути код помилки «1E», коли він з'являється на панелі приладів?	Коли на панелі приладів відображається код помилки 1E, батарея самоката подає потужність, що перевищує навантаження системи. Якщо ви заряджаєте, будь ласка, вимкніть. Якщо несправність не усунена, зверніться до свого дилера для ремонту та перевірки.
Як усунути код помилки «2E», коли він з'являється на панелі приладів?	Якщо на панелі приладів відображається код помилки 2E і самокат не працює належним чином, будь ласка, негайно зв'яжіться з дилером для ремонту та перевірки.
Як усунути код помилки «3E», коли він з'являється на панелі приладів?	Коли на панелі приладів відображається код помилки 3E, це означає, що система перейшла в захисний стан. Це відбувається, оскільки система виявляє, що температура контролера занадто висока. Просто призупиніть катання, а коли температура повернеться до нормального значення, проблема буде вирішена.
Як усунути код помилки «4E», коли він з'являється на панелі приладів?	Коли на панелі приладів відображається код помилки 4E, можливо, лінія зв'язку в нижній частині самоката ослабла або відпала. Будь ласка, зв'яжіться з дилером для перевірки і ремонту.
Як усунути код помилки «5E», коли він з'являється на панелі приладів?	Коли на панелі приладів відображається код помилки 5E, це може бути пов'язано з ослабленим або роз'єднаним з'єднанням двигуна або між двигуном і контролером самоката. Будь ласка, зв'яжіться з дилером для перевірки і ремонту.
Як усунути код помилки «6E», коли він з'являється на панелі приладів?	Коли на панелі приладів відображається код помилки 6E, це може вказувати на несправність ручки газу самоката. У разі виникнення цієї проблеми зв'яжіться з дилером, щоб відправити його на ремонт і перевірку.
Як усунути код помилки «7E», коли він з'являється на панелі приладів?	Коли на панелі приладів відображається код помилки 7E, це може вказувати на несправність гальмівної системи самоката. У разі виникнення цієї проблеми зверніться до дилера для ремонту та перевірки.

Код помилки	Рішення
Як усунути код помилки «8E», коли він з'являється на панелі приладів?	Коли на панелі приладів відображається код помилки 8E, можливо, самокат занадто швидко їде під час спуску, досяг високої швидкості з надмірним струмом і це призводить до того, що система вмикає автоматичний захист. Після зупинки перезапустіть самокат, щоб перевірити, чи повернулася система в нормальний стан. Якщо ні, будь ласка, зв'яжіться з дилером для перевірки і ремонту.
Як усунути код помилки «9E», коли він з'являється на панелі приладів?	Коли на панелі приладів відображається код помилки 9E, це може означати, що двигун самоката заблоковано під час роботи. Ви можете зупинити самокат, а потім знову запустити його. Якщо проблема не зникає, зверніться до свого дилера для ремонту та перевірки.

Помилка 2: Батарея не заряджається

Способи вирішення:

1. Штекер зарядного пристрою неправильно вставлено в зарядний порт.
2. Зарядний пристрій пошкоджено. Замініть його новим.
3. З'єднання між батареєю і зарядною клемою слабке. Повторно вставте клему.

Помилка 3: Недостатній пробіг після зарядки

Способи вирішення:

1. Напруга занадто низька. Зарядіть батарею до повної ємності.
2. Споживання електроенергії надмірне через підйом, сильний вітер, надмірне навантаження, погані дорожні умови або низьку температуру.
3. З'єднання між акумулятором і роз'ємом зарядної док-станції слабке. Повторно вставте клему.

Помилка 4: Занадто низька швидкість

Способи вирішення:

1. Недостатній заряд. Зарядіть батарею до повної ємності.

Помилка 5: Несправність гальм

Способи вирішення:

1. Відрегулюйте гвинт гальмівного троса.

Примітка: У разі виявлення несправності зверніться до авторизованого сервісного центру. Не ремонтуйте та не модифікуйте самокат самостійно, це може скасувати гарантію та спричинити травми.

VII. ІНФОРМАЦІЯ ПРО ВИКОРИСТАННЯ

Назва продукту	Електричний самокат Acer серія 1
Модель	AES021
Розміри, в розкладеному вигляді	Д 1020 мм x Ш 470 мм (ширина платформи: 140 мм) x В 1110 мм
Розміри в складеному вигляді	Д 1120 мм x Ш 470 мм (ширина платформи: 140 мм) x В 380 мм
Вага включаючи батарею	12 кг
Двигун	36 В / 250 Вт
Акумулятор	36 В / 5 А/год
Тип батареї	Літій-іонний акумулятор
Виробник батареї	Ant New Energy Technology (Tianjin) Co., LTD
Зарядка	42 В / 1,5 А
Виробник адаптера	JINZHENGxIN, Модель No.: GKS150-0421500
Час повної зарядки	3 год.
Максимальна швидкість	20 км/год або 25 км/год (відповідно до державних правил)
Максимальна відстань без зарядки	10-15 км
Регулювання швидкості	Так
Швидкісні режими	3
Рівень швидкісних режимів	0-6 км/год; 0-10 км/год; 0-20 або 25 КМ/год (відповідно до державних правил)
Розкладний механізм	Так
Основний матеріал	Алюмінієвий сплав + SAP440
Максимальне навантаження	Максимум 100 кг
Кліренс	65 мм
Регульоване по висоті кермо	Ні
Гальма	Електричне гальмо + барабанне гальмо заднього колеса
Дисплей	Світлодіодний дисплей
Колесний амортизатор	Так
Колеса	Цільнолиті шини
Матеріал шин	Гума
Блок приводу	Передній привід
Діаметр колеса	8”
Водонепроникність	IPx5
Відбивачі	Так
Передній ліхтар	Так
Додаток	Ні
Звуковий сигнал	Так
Заднє світло	Так
Bluetooth	Ні
Здатність їзди вгору	10%

VIII. ПОЇЗДКА ТА БЕЗПЕКА

Для використання цього пристрою необхідно пройти процес навчання. Використання без належного процесу навчання може призвести до травм. Використовуйте засоби захисту, щоб запобігти пошкодженню. Після виконання цих кроків ви можете увімкнути електричний самокат:



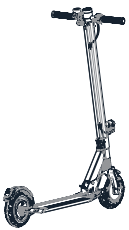

Регулювання гальм

Перевіряйте гальма перед кожною поїздкою.

Якщо ви відчуваєте, що гальма надто тугі, за допомогою гайкового ключа відрегулюйте шестигранну гайку проти годинникової стрілки.

Якщо ви відчуваєте, що гальма занадто ослаблені, за допомогою гайкового ключа відрегулюйте шестигранну гайку за годинниковою стрілкою.

Увага! Під час екстреного гальмування ви можете отримати серйозну травму через втрату потужності та падіння. Дотримуйтесь помірної швидкості та пам'ятайте про будь-які потенційні ризики.



СКЛАДАННЯ ТА ТРАНСПОРТУВАННЯ

Для транспортування у складеному стані тримайте електросамокат за передню трубу, як показано на малюнку:



⚠ Увага: недотримання цих інструкцій може призвести до серйозних травм.

- НЕ катайтеся на електросамокаті під час дощу.
- НЕ мочіть.
  Слідкуйте за головою, коли проходите через двері.
  Зберігайте швидкість у межах 5–10 км/год, коли проїжджаєте лежачі поліцейські, двері ліфта, вибоїсті дороги чи інші нерівні поверхні. Злегка зігніть коліно, щоб краще проїхати по згаданим поверхням.
- НЕ тримайте ноги на крилі заднього колеса.
- НЕ натискайте на педаль газу під час ходьби з електросамокатом.

  Уникайте контакту шин/колес з перешкодами.
- НЕ перевозьте важкі предмети на кермі.
- НЕ катайтеся на електросамокаті лише однією ногою.
- НЕ їдьте дорогами загального користування, автострадами чи шосе.
- НЕ крутіть сильно ручку під час руху на високій швидкості.
- НЕ катайтесь по сходах і не перестрибуйте через перешкоди.
- НЕ відривайте руки від керма під час їзди. Не катайтеся, тримаючись лише однією рукою.
- НЕ катайтесь через калюжі чи будь-які інші (водні) перешкоди. У такому випадку зменште швидкість і об'їдьте перешкоду.
- НЕ перевозьте пасажирів. Електричний самокат призначений лише для одного водія
- Не перевозьте дітей.
- Не катайтеся під час вагітності.
- НЕ використовуйте мобільний телефон і не надягайте навушники під час керування електричним самокатом.
- НЕ торкайтеся двигуна після їзди, оскільки він може нагрітися.
- Завжди тримайте обидві руки на кермі, інакше ви ризикуєте отримати серйозну травму через втрату рівноваги та падіння.
- Тільки для використання в суху погоду.
- Ми не рекомендуємо використовувати на дорогах загального користування.
- Ніколи різко не повертайте під час швидкої їзди.
- Не стартуйте і не зупиняйтеся раптово.
- Переконайтеся, що швидкість електросамоката безпечна для вас та інших, і будьте готові зупинитися в будь-який момент, коли він їде.
- Під час керування електросамокатом тримайтеся на відстані від інших, щоб уникнути зіткнень.
- Під час повороту ви повинні використовувати центр ваги свого тіла; різка зміна центру ваги може спричинити пошкодження.
- Жодні інші зміни не допускаються, крім модифікацій, зазначених виробником.
- Самоблокуючі гайки та інші самоблокуючі кріплення можуть вийти з ладу.
- Уникайте катання на схилах.

IX. ЧИЩЕННЯ ТА ОБСЛУГОВУВАННЯ

Цей електричний скутер можна використовувати як транспортний засіб і тому він потребує технічного обслуговування всіх компонентів, які зношуються внаслідок використання, і на які не поширюється гарантія.

ЧИЩЕННЯ

Перед чищенням переконайтеся, що електросамокат ВИМКНЕНО, зарядний кабель від'єднано, а гумова кришка зарядного порту щільно закрита. Інакше ви можете пошкодити електронні компоненти. Завжди спочатку від'єднуйте виріб від зарядного пристрою, закривайте водонепроникний штекер зарядного пристрою, вимикайте живлення виробу та уникайте контакту рідини з батареєю, двигуном та іншими електронними деталями під час чищення, щоб не допустити непередбаченої небезпеки. Не використовуйте струмінь води під високим тиском для чищення виробу та не занурюйте його у воду.
Для очищення електросамоката використовуйте вологу тканину. Якщо вам потрібно очистити бруд, використовуйте м'яку щітку, а потім вологу тканину.
Обов'язково закрийте зарядний порт, щоб уникнути проблем з електронними компонентами.
Не використовуйте спирт, бензин, керосин або інші леткі чи корозійні хімічні компоненти. Це може пошкодити як зовнішній вигляд, так і внутрішню структуру електросамоката. Також не використовуйте водяний пістолет під тиском або проточну воду.

ЗБЕРІГАННЯ

Коли електричний самокат не використовується, зберігайте його в прохолодному сухому місці. Не залишайте його на вулиці, оскільки він не призначений для використання у вологих приміщеннях, поблизу корозійних агентів, таких як морська вода, порти тощо. Також не рекомендується протягом тривалого часу піддавати його впливу високих температур, спричинених прямими сонячними променями.

X. ЕКСПЛУАТАЦІЯ БАТАРЕЇ ТА ЗАБОРОНЕНІ ДІЇ

Не використовуйте батареї інших моделей або марок, використовуйте лише оригінальну.

Не розміщуйте акумулятор у середовищі з високою температурою вище 45°C або нижче -10°C (наприклад, не ставте електричний самокат у багажник автомобіля влітку) і не залишайте батарею поблизу вогню. Інакше це може призвести до несправності батареї, перегріву та навіть ризику пожежі.

Уникайте повної розрядки батареї, краще заряджати їх, поки в них ще є заряд. Це продовжить термін служби батареї. Крім того, якщо ви керуєте електросамокатом у дуже холодних або теплих областях, ви можете зменшити час використання батареї. Це не несправність батарей, а їх нормальна поведінка.

Якщо батарея не використовується більше 30 днів, повністю зарядіть її та зберігайте в прохолодному сухому місці, а також повністю заряджайте батарею кожні 60 днів. Невиконання цих кроків може призвести до пошкодження батареї, і це пошкодження не покривається гарантією.

Забороняється розбирати батарейний відсік. Маніпуляції з ним дозволяється виконувати лише в Офіційних технічних службах або призначених Майстернях.

Для заряджання використовуйте лише оригінальний зарядний пристрій, інакше існує ризик пошкодження або пожежі.

Неналежна утилізація використаних батарей може призвести до серйозного забруднення навколишнього середовища. Дотримуйтеся місцевих правил під час утилізації цієї батареї.

Після кожного використання заряджайте батарею, це подовжить термін її служби.

НЕБЕЗПЕКА!

Елемент батареї містить легкозаймисті та небезпечні речовини. Неправильне поводження може призвести до пожежі, задимлення, вибуху та серйозних травм або втрати майна. Завжди читайте та дотримуйтесь наступних заборонених дій, надягайте належне захисне спорядження перед виконанням будь-яких операцій, пов'язаних з батареєю.

Тримайте батарею подалі від немовлят і дітей, щоб уникнути нещасних випадків. Якщо батареєю користуються діти молодшого віку, їхні опікуни повинні пояснити їм спосіб правильного поводження та запобіжні заходи перед використанням і завжди перевіряти цілісність батареї.

Використовуйте лише спеціальний зарядний пристрій і заряджайте батарею лише призначеним способом. Не заряджайте батарею безпосередньо від електричної розетки або від автомобільного зарядного пристрою прикурювача. Не заряджайте батарею без нагляду.

- Не заряджайте батарею зі зворотнього боку.
- Не залишайте батарею біля вогню чи джерела тепла та не кидайте батарею у вогонь.
- Не заряджайте та не використовуйте батарею у автомобілі чи подібному місці, де температура всередині може перевищувати 50°C.
- Не занурюйте, не кидайте та не змочуйте батарею у воді/морській воді тощо.
- Не замикайте та не з'єднуйте (+) позитивні та (-) негативні клеми металевими предметами. Не зберігайте батарею у кишені чи сумці разом із металевими предметами, такими як ключі, намиста, шпильки, монети чи гвинти.
- Не протикайте батарею гострими предметами, такими як голка, викрутка.
- Не нагрівайте частину батареї гарячими предметами, наприклад паяльником.
- Не бийте важкими предметами, такими як молоток, вага. Не наступайте на батарею, не кидайте та не випускайте батарею, щоб уникнути механічних ударів. Не використовуйте сильно деформовану батарею.
- Не розбирайте батарею та не змінюйте конструкцію батареї, включаючи електричну схему.
- Не об'єднуйте батареї безпосередньо, не використовуйте і не збирайте старі та нові батареї разом.
- Не кладіть батарею в мікрохвильову піч, сушарку або ємність під високим тиском.
- Не використовуйте та не з'єднуйте батареї з батареями інших виробників, різних типів та/або моделей, такими як сухі батареї, нікель-метал-водневі батареї або нікель-кадмієві батареї.

Не використовуйте батарею у разі генерації статичної електрики (більше 100 В), це призведе до пошкодження схеми захисту батареї.

Не виймайте батарею. Виймання батареї є складним процесом і може змінити роботу пристрою. Ви повинні звертатися лише до авторизованого сервісного центру для виконання операцій з батареєю.

Не зберігайте та не заряджайте батарею при температурах, що виходять за межі зазначених лімітів (див. у цьому посібнику). Не проколюйте батарею. Зверніться до місцевих законів і правил щодо переробки та/або утилізації батарей.

Батарея, яку добре обслуговували, може гарно працювати навіть після багатьох миль їзди. Заряджайте батарею після кожної поїздки та не розряджайте її повністю.

УВАГА!

Тримайте подалі від вогню, якщо виявлено витік або неприємний запах. Якщо рідина потрапила на шкіру або одяг, негайно добре промийте їх чистою водою. Якщо рідина, що витікає з батареї, потрапила в очі, не тріть очі, промийте їх чистою водою та негайно зверніться до лікаря. Якщо контакти батареї забруднилися, протріть їх сухою тканиною перед використанням батареї.

Перед утилізацією закрийте клеми відповідною ізоляційною стрічкою.

Перед використанням/встановленням/вийманням батареї або використанням зарядного пристрою завжди читайте посібник користувача та дотримуйтеся застережних заходів щодо поводження.

Замініть батарею, коли час її використання стане набагато коротшим, ніж зазвичай.

Якщо батарею необхідно зберігати протягом тривалого часу, її слід вийняти з пристрою та зберігати в місці з низькою вологістю та низькою температурою.

Поки батарея заряджається, використовується та зберігається, тримайте її подалі від предметів зі статичною електрикою.

Не можна використовувати неперезаряджувану батарею як змінну.

Батарею необхідно вийняти з приладу, перш ніж здавати на металобрухт.

Перед вийманням батареї прилад необхідно від'єднати від електромережі.

Батарею слід безпечно утилізувати.

Не намагайтеся розібрати батарею. Не торкайтеся контактів батареї. Не розбирайте та не проколюйте корпус.

Тримайте контакти батареї подалі від металевих предметів, щоб запобігти короткому замиканню. Ризик пожежі та ураження електричним струмом. Не заряджайте та не використовуйте батарею, якщо вона пошкоджена або на неї є сліди води.

У разі аварії або поломки: зверніться до авторизованого сервісного центру у вашій країні.

Користувач повинен звернутися до авторизованої або спеціалізованої служби обслуговування клієнтів.

XI. ЗАРЯДЖАННЯ/ РОЗРЯДЖАННЯ ТА ЗБЕРІГАННЯ АКУМУЛЯТОРА

⚠ Увага: завжди дотримуйтеся наступного повідомлення.

Використовуйте лише оригінальний зарядний пристрій, неправильне використання може призвести до травм та втрати майна. Гарантія не несе відповідальності за використання неоригінального зарядного пристрою.

Не заряджайте поблизу будь-якої рідини/джерела вогню, завжди уникайте легкозаймистих речовин. Не залишайте пристрій без нагляду під час зарядки.

Не заряджайте, якщо зарядний порт або зарядний кабель вологий.

Не заряджайте та не використовуйте батарею, якщо вона пошкоджена або на неї є сліди води.

Інтерфейс зарядки забезпечений спеціальним слотом. Не намагайтеся вставити роз'єм з силою, оскільки це може пошкодити пристрій.

Індикатор зарядного пристрою світиться червоним, коли батарея заряджається. Індикатор світиться зеленим, коли зарядка завершена.

Відключіть зарядний пристрій, коли індикатор зарядного пристрою стане зеленим. Надлишковий заряд або надмірний розряд призведе до незворотного пошкодження батареї або втрати майна. Якщо індикатор зарядного пристрою став зеленим одразу під час заряджання після катання, від'єднайте зарядний пристрій і дайте батареї охолонути перед повторним заряджанням. Це нормальне явище розумного захисту через високу внутрішню температуру батареї. Зарядку можна починати після того, як батарея охолоне.

Зупиніть заряджання та від'єднайте зарядний пристрій, якщо батарея не буде повністю заряджена після наступного рекомендованого часу. Для отримання додаткової інформації зверніться до служби підтримки клієнтів.

Після кожного заряджання порт для заряджання має бути закритим гумовою кришкою.

Завжди будьте особливо обережні під час поводження з батареєю.

Припиніть використання батареї, якщо під час використання, заряджання чи зберігання вона стане аномально гарячою, з`явиться запах, зміниться колір, деформується або виявиться інший ненормальний стан.

Батарею можна використовувати в таких діапазонах температур. Не перевищуйте ці діапазони.

Температура експлуатації: -10-60°C (продуктивність батареї залежить від температури)

Температура зарядки: 10-45°C

Температура зберігання та транспортування: -10-45°C

Вологість зберігання: 10-80%

XII. ІНШЕ

1. Дата виробництва вказана на етикетці продукту
2. ⚠ Пам\'ять

   Зберігайте цей продукт у сухому, прохолодному та безпечному місці, уникайте вологи та високих температур. Вологість може спричинити пошкодження електричних компонентів. Якщо літієва батарея вийде з ладу, зверніться до місцевого агентства з утилізації та утилізуйте її відповідно до національних або місцевих законів і правил.

   - Температура експлуатації: -10-60°C
   - Температура зарядки: 10-45°C
   - Температура зберігання та транспортування: -10-45°C
   - Вологість зберігання: 10-80%
3. Цей продукт не можна викидати разом з іншими побутовими відходами. Будь ласка, відносьте його на переробку, щоб мінімізувати забруднення навколишнього середовища відповідно до місцевих правил, або зверніться до місцевого міського управління, служби утилізації побутових відходів.
4. 1) Пристрої не призначені для використання на висоті понад 2000 м над рівнем моря.

   2) Тривалий вплив УФ-променів, дощу та погодних умов може пошкодити матеріал корпусу. Зберігайте пристрій в приміщенні, коли він не використовується.

   3) ПОПЕРЕДЖЕННЯ - Ризик пожежі - Жодна частина не може бути відремонтована користувачем.

Декларація про відповідність ЄС

Ми,

Acer Incorporated
8F, 88, Sec. 1, Xintai 5th Rd., Xizhi, New Taipei City 221

Та,

Acer Italy s.r.l.
Viale delle Industrie 1/A, 20044 Arese (MI), Italy
Тел: +39-02-939-921, Факс: +39-02 9399-2913
www.acer.it

Виріб:	**Електричний самокат Acer серія 1**
Торгова марка:	**acer**
Модель номер:	**AES021**
Каталожний номер:	**AES021 ********* (“*”=0~9, a~z, A~Z, або Пусто)**

Ми, компанія Acer Incorporated, заявляємо про свою виключну відповідальність, що продукт, описаний вище, відповідає чинному Уніфікованому законодавству ЄС. Директива щодо машинного обладнання 2006/42/EC та Директива RoHS 2011/65/EU. Були застосовані наступні узгоджені стандарти і/або інші відповідні стандарти:

EN 17128:2020
EN IEC 63000:2018

Рік початку нанесення маркування CE: 2023.

Ru Jan / Старший менеджер
Acer Incorporated (Тайпей, Тайвань)

6/30/2023
Дата

I. SADRŽAJ PAKIRANJA

Romobil x1	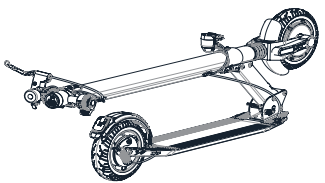
Komplet lijevog upravljača *1	
Komplet desnog upravljača *1	
Punjač baterije x1	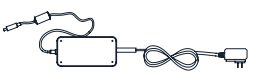
Korisnički priručnik x1	
Priručnik o jamstvu x1	
5 mm hexagonalni oklop	

II. DIJELOVI

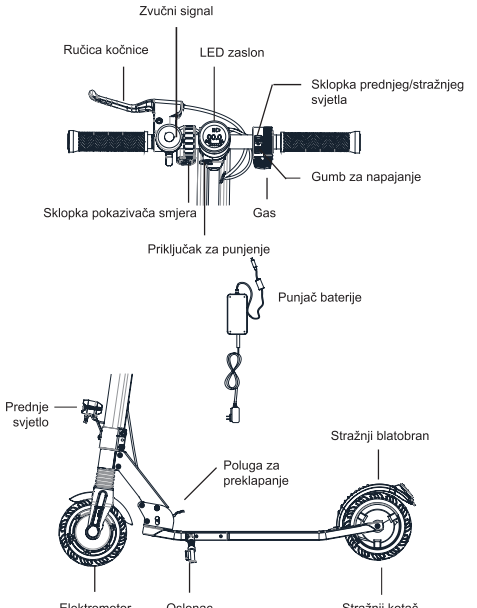

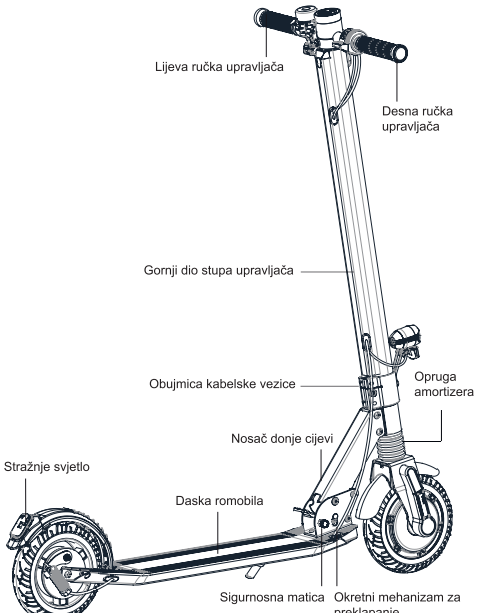
Lijeva ručka upravljača
Desna ručka upravljača
Gornji dio stupa upravljača
Obujmica kabelske vezice
Opruga amortizera
Nosač donje cijevi
Stražnje svjetlo
Daska romobila
Sigurnosna matica
Okretni mehanizam za preklapanje

III. SASTAVLJANJE

1. Ugradite ručku kočnice

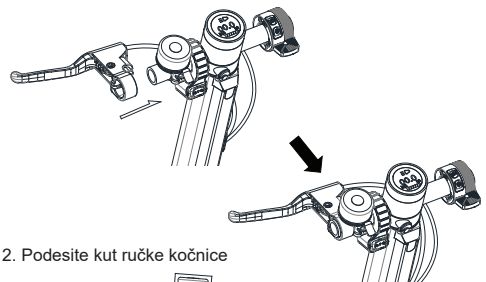

2. Podesite kut ručke kočnice

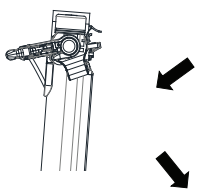

3. Upotrijebite imbus ključ od 5 mm na suprotnoj strani kako biste zategnuli vijak ručke kočnice

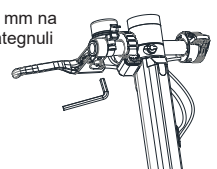

4. Držite sigurnosnu maticu opuštenom. (Kada izvlačite vijak okrenite ga za 90° ulijevo ili udesno. Opustite ga za blokiranje. Vijak ostaje opušten pa ga okrenite za pola kruga da biste ga vratili u zatvoreno stanje.)
5. Dok nogom stajete na polugu za preklapanje, istodobno rukom uhvatite gornji dio stupa upravljača i gurnite ga prema gore.

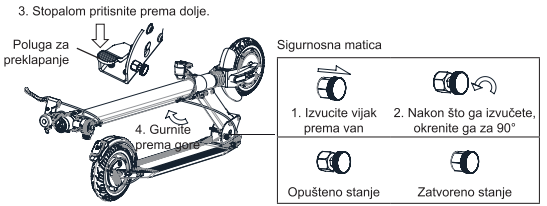

6. ❶: Namjestite kut između gornjeg dijela stupa upravljača i okvira na 45° (lijevo i desno). Dok nogo stajete na blatobran stražnjeg kotača, istodobno gurnite gornji dio stupa upravljača prema naprijed. Kada začujete klik (okretni mehanizam za preklapanje potpuno je umetnut u gornji kraj utora), rasklapanje je potpuno dovršeno.

   ❷: Vratite sigurnosnu maticu u zatvoreno stanje.

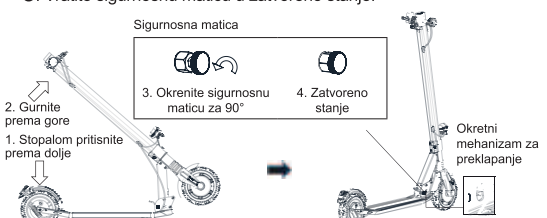

7. Navijte desnu i lijevu ručku upravljača u poprečnu šipku prema smjeru vozača koji stoji (pritežite sve dok nema znakova podrhtavanja, opuštanja i sl.) (Koristite ureza navoja ručke upravljača kako biste razlikovali desni i lijevi smjer. Pogrešna orijentacija onemogućit će pravilno postavljanje rukohvata u prečku.)

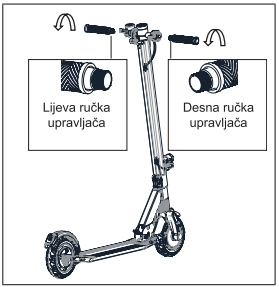

8. Napomena: Prije početka vožnje sigurnosna matica mora biti zatvorena. Ovaj postupak spriječit će da tijekom vožnje nehotično nogom stanete na polugu za preklapanje tijekom vožnje što bi prouzročilo preklapanje gornjeg dijela stupa upravljača prema natrag, a time i opasnosti od pada i ozljeda.



IV. PUNJENJE BATERIJE

Napomena: Svjetlo indikatora punjača je ***crveno*** tijekom punjenja, a kad je punjenje završeno svijetlit će ***zeleno***.

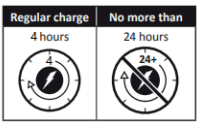

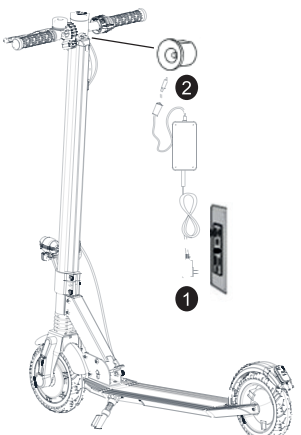

V. KAKO KORISTITI

Pokretanje e-romobila

1. Pritisnite i 3 sekunde držite gumb za napajanje, uključite sklopku za uključivanje i isključivanje, zaslon će se uključiti. (Nakon uključivanja dvaput uzastopce pritisnite gumb za napajanje radi promjene stupnja prijenosa, jednom pritisnite gumb za prednja i stražnja svjetla da biste uključili/isključili prednje i stražnje svjetlo, a dvaput uzastopce pritisnite gumb za prednja i stražnja svjetla da biste promijenili mjerne jedinice duljine između kilometara i milja.)
2. Čvrsto objema rukama držite ručke upravljača i gledajte ravno naprijed, stavite jednu nogu na dasku za stajanje, a drugom se odgurnite o tlo da biste romobil pokrenuli prema naprijed.
3. Nakon što krenete prema naprijed, polagano pritisnite gas. Kada se elektromotor pokrene, stanite objema nogama na dasku za stajanje.

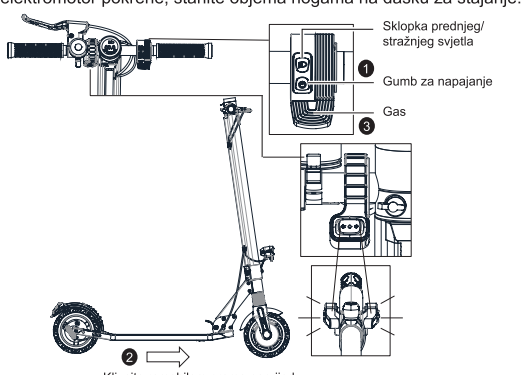

Isključivanje e-romobila

1. Da biste smanjili brzinu e-skutera ili ga zaustavili, najprije otpustite papučicu gasa, a zatim pritisnite ručicu kočnice. (Dok pritišćete kočnicu za prekid napajanja, možete nogom stati na stražnji blatobran kako biste fizički pomogli kočenju. Zabranjeno je izravno stati na kočnicu stražnjeg blatobrana tijekom vožnje.)
2. Pritisnite i 3 sekunde držite gumb za napajanje da biste isključili napajanje dok se e-romobil ne upotrebljava.

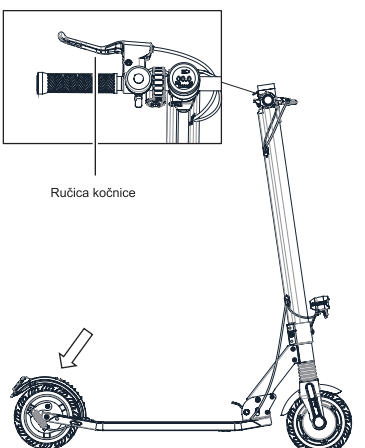

Preklapanje e-romobila

1. Povucite sigurnosnu maticu prema van i zadržite je u opuštenom stanju. (Kada izvlačite vijak okrenite ga za 90° ulijevo ili udesno Opustite ga za blokiranje vijka i zadržite ga u opuštenom stanju.)
2. Držite upravljač romobila i postavite prednji kotač na učvršćeni mehanizam za parkiranje. Držite jedno stopalo na tlu, a drugom nogom pritisnite papučicu za sklapanje.
3. Lagano rukom gurnite gornji dio stupa upravljača rukom prema naprijed, a istodobno stopalom pritisnite polugu za preklapanje. Osjetit ćete da se opustio cijeli gornji dio stupa upravljača, a zatim ga nagnite unatrag.
4. Kada okretni mehanizam za preklapanje uskoči na najviši urez, preklapanje e-romobila je dovršeno.

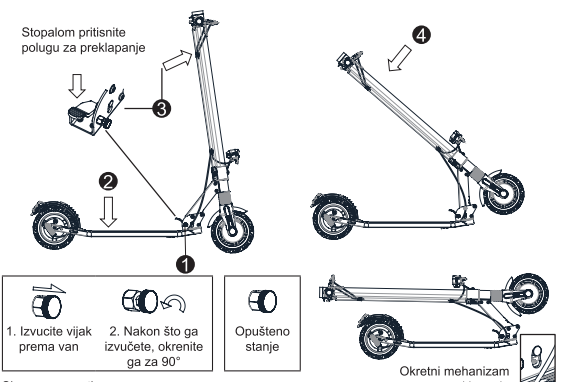

Rasklapanje e-romobila

1. Zadržite sigurnosnu maticu u opuštenom stanju. (Kada izvlačite vijak okrenite ga za 90° ulijevo ili udesno. Opustite ga da biste blokirali vijak u opuštenom stanju pa ga okrenite za pola kruga da biste ga vratili u zatvoreno stanje.)
2. Dok nogom stajete na polugu za preklapanje, rukom uhvatite gornji dio stupa upravljača i gurnite ga prema gore.
3. Postavite gornji dio stupa upravljača pod kutom od 45° (lijevo i desno) u odnosu na okvir, gurnite stup upravljača prema naprijed dok stopalom stajete na blatobran stražnjeg kotača. Kada začujete klik (okretni mehanizam za preklapanje potpuno je umetnut u gornji kraj utora), rasklapanje je potpuno dovršeno.
4. Vratite sigurnosnu maticu u zatvoreno stanje. Prije početka vožnje sigurnosna matica mora biti zatvorena.

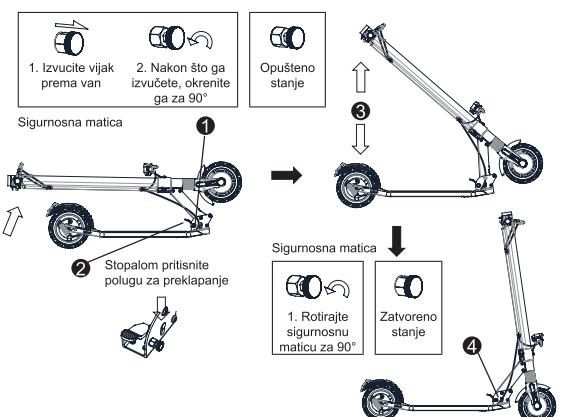

VI. RJEŠAVANJE PROBLEMA

Pogreška 1: Uvod i rješavanje šifre kvara

Šifra pogreške	Rješenje
Kako ukloniti šifru pogreške „0E“ kada se pojavi na nadzornoj ploči?	Romobil treba napuniti kada se na nadzornoj ploči prikaže šifra pogreške 0E. Napunite bateriju da biste riješili problem.
Kako ukloniti šifru pogreške „1E“ kada se pojavi na nadzornoj ploči?	Kada se na nadzornoj ploči pojavi šifra pogreške 1E baterija romobila dovodi napajane veće od opterećenja sustava. Ako je u tijeku punjenje, odvojite ga. Ako se neispravnost nije time riješila, obratite se zastupniku za pregled radi popravka.
Kako ukloniti šifru pogreške „2E“ kada se pojavi na nadzornoj ploči?	Kada nadzorna ploča prikazuje šifru pogreške 2E i romobil ne radi pravilno odmah se javite zastupniku za pregled radi popravka.
Kako ukloniti šifru pogreške „3E“ kada se pojavi na nadzornoj ploči?	Kada nadzorna ploča prikazuje šifru pogreške 3E to znači da je sustav pokrenuo stanje zaštite. To je stoga što sustav otkriva da je temperatura upravljača previsoka. Prekinite vožnju i napravite stanku, a kada se temperatura vrati na normalnu problem će se riješiti.
Kako ukloniti šifru pogreške „4E“ kada se pojavi na nadzornoj ploči?	Kada nadzorna ploča prikazuje šifru pogreške 4E postoji mogućnost da je komunikacijski vod na dnu romobila neučvršćen ili je pao. Obratite se zastupniku za pregled radi popravka.
Kako ukloniti šifru pogreške „5E“ kada se pojavi na nadzornoj ploči?	Kada nadzorna ploča prikazuje šifru pogreške 5E moguće je da postoje opušteni ili sasvim odvojeni spojevi na motoru ili između motora i upravljača romobila. Obratite se zastupniku za pregled radi popravka.
Kako ukloniti šifru pogreške „6E“ kada se pojavi na nadzornoj ploči?	Kada nadzorna ploča prikazuje šifru pogreške 6E moguće je da ukazuje na neispravnost poluge gasa romobila. Ako se pojavi taj problem obratite se zastupniku da biste je poslali na pregled radi popravka.
Kako ukloniti šifru pogreške „7E“ kada se pojavi na nadzornoj ploči?	Kada nadzorna ploča prikazuje šifru pogreške 7E moguće je da ukazuje na neispravnost sustava kočnice romobila. Ako se pojavi taj problem obratite se zastupniku za pregled radi popravka.

Šifra pogreške	Rješenje
Kako ukloniti šifru pogreške „8E“ kada se pojavi na nadzornoj ploči?	Kada nadzorna ploča prikazuje šifru pogreške 8E možda romobil vozite prevelikom brzinom nizbrdo pa je postignuta velika brzina s prevelikom strujom što je prouzročilo pokretanje automatske zaštite sustava. Nakon zaustavljanja ponovno pokrenite romobil da biste provjerili radi li sustav normalno. Ako ne, obratite se zastupniku za pregled radi popravka.
Kako ukloniti šifru pogreške „9E“ kada se pojavi na nadzornoj ploči?	Kada nadzorna ploča prikazuje šifru pogreške 9E to znači da se elektromotor romobila blokirao tijekom rada. Zaustavite romobil, a zatim ga ponovno pokrenite. Ako se problem nastavi, obratite se zastupniku za pregled i popravak.

Pogreška 2: Bateriju nije moguće puniti

Način rješavanja:

1. utikač punjača nije pravilno priključen u priključak za punjenje.
2. Punjač je oštećen. Zamijenite ga novim.
3. Nepričvršćeni spoj između baterije i priključka za punjenje. Ponovno umetnite priključak.

Pogreška 3: Nedovoljan prijeđeni put nakon punjenja

Način rješavanja:

1. Napon je prenizak. Potpuno napunite bateriju.
2. Prevelika potrošnja energije zbog uzbrdice, jakog vjetra, prevelikog opterećenja, loših uvjeta na kolniku ili niske temperature.
3. Nepričvršćeni spoj između baterije i priključka postaje za punjenje. Ponovno umetnite priključak.

Pogreška 4: Premala brzina

Način rješavanja:

1. Nedovoljno punjenje. Potpuno napunite bateriju.

Pogreška 5: Kvar kočnice

Način rješavanja:

1. Podesite vijak za pritezanje kabela kočnice.

Napomena: Kada otkrijete kvar obratite se ovlaštenom servisu. Ne popravljajte sami romobil niti ne vršite bilo kakve preinake jer to može prouzročiti ograničavanje jamstva, ali i ozljede.

VII. INFORMACIJE O PROIZVODU

Naziv proizvoda	Električni romobil Acer serije 1
Model	AES021
Dimenzije, raskloplјen	D 1020 mm x Š 470 mm (širina daske za stajanje: 140 mm) x V 1110 mm
Dimenzije, sklopljen	D 1120 mm x Š 470 mm (širina daske za stajanje: 140 mm) x V 380 mm
Težina s baterijom	12 kg
Elektromotor	36 V / 250 W
Baterija	36 V / 5 Ah
Vrsta baterije	Litij-ionska baterija
Proizvođač baterije	Ant New Energy Technology (Tianjin) Co., LTD
Punjenje	42 V / 1,5 A
Proizvođač adaptera	JINZHENGxIN, model br.: GKS150-0421500
Vrijeme potpunog punjenja	3 sata
Maksimalna brzina	20 km/h ili 25 km/h (prema nacionalnim propisima)
Maksimalni domet bez punjenja	10-15 km
Regulacija brzine	Da
Stupnjevi brzine	3
Brzine po stupnjevima	0 – 6 km/h; 0 – 10 km/h; 0 – 20 ili 25 km/h (prema nacionalnim propisima)
Mehanizam preklapanja	Da
Glavni materijal	Aluminijska legura + SAP440
Maksimalno opterećenje	Maksimalno 100 kg
Razmak od tla	65 mm
Upravljač podesiv po visini	Ne
Kočnice	Električna kočnica + bubanj kočnica stražnjeg kotača
Zaslon	LED zaslon
Amortizer na kotaču	Da
Kotači	Pune gume
Materijal gume	Guma
Pogonska jedinica	Pogon na prednjem kotaču
Promjer kotača	8 inča
Vodonepropusnost	IPx5
Svjetla	Da
Prednje svjetlo	Da
Aplikacija	Ne
Zvučni signal	Da
Stražnje svjetlo	Da
Bluetooth	Ne
Mogućnost uspona	10%

VIII. VOŽNJA I SIGURNOST

Za korištenje ovog uređaja neophodno je početno usvajanje vještina. Korištenje bez pravilnog postupka usvajanja vještine može prouzročiti ozljede. Koristite zaštite da biste spriječili oštećenja. Kad završite sve te korake možete uključiti električni romobil:

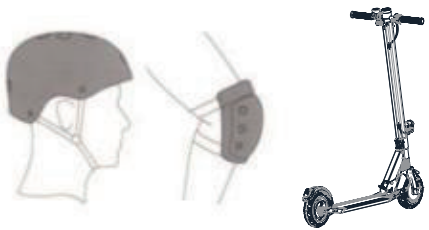

Podešavanje kočnica

Prije svake vožnje provjerite kočnice.

Ako smatrate da su kočnice prečvrste, pomoću ključa fino podesite šesterokutnu maticu u smjeru suprotnom od kazaljke na satu.

Ako mislite da su kočnice previše labave, pomoću ključa fino podesite šesterokutnu maticu u smjeru kazaljke na satu.

Upozorenje! Pri naglom kočenju riskirate ozbiljne ozljede zbog gubitka vučne sile i pada. Održavajte umjerenu brzinu i vodite računa o mogućim opasnostima.



PREKLAPANJE I PRENOŠENJE

Preklopljeni električni romobil prenosite držeći ga za gornji dio stupa upravljača kako je prikazano slikom:



⚠ Upozorenje: nepridržavanje ovih uputa može prouzročiti ozbiljne ozljede.

- NE VOZITE romobil po kiši.
- NEMOJTE se smočiti.
  Pazite na glavu dok prolazite kroz vrata i prolaze.
  Održavajte brzinu između 5 –10 km/h (3,1 – 6,2 mph) kada vozite preko ograničivača brzine (tzv. ležećih policajaca), pragove otvora dizala, neravne ceste ili druge neravne površine. Lagano savijte koljena kako biste se bolje prilagodili na vožnju po takvim površinama.
- NE DRŽITE nogu na stražnjem blatobranu.
- NE PRITIŠĆITE gas dok hodate uz električni romobil.

  Izbjegavajte dodirivanje prepreka gumom/kotačem.
- NE VJEŠAJTE teške predmete na upravljač romobila.
- NE VOZITE električni romobil stojeći na njemu samo jednom nogom.
- NE VOZITE po javnim cestama, brzim cestama ili autocestama.
- NE OKREĆITE SILOM ručku romobila dok vozite velikom brzinom.
- NE VOZITE uz niti niz stube niti ne preskačite prepreke.
- NE SKIDAJTE ruke s upravljača tijekom vožnje. NE VOZITE samo jednom rukom.
- NE VOZITE kroz lokve niti bilo kakve druge vodene prepreke. Smanjite brzinu i zaobiđite vodenu prepreku.
- NE VOZITE nikakve suputnike. Električni romobil namijenjen je samo za jednu osobu koja njime upravlja.
- NE VOZITE DIJETE!
- Ne vozite romobil trudni.
- NE KORISTITE mobilni telefon niti ne nosite slušalice dok upravljate električnim romobilom.
- NE DIRAJTE poklopac motora nakon vožnje jer može biti vruć.
- Uvijek držite obje ruke na upravljaču jer u suprotnom su moguće ozbiljne ozljede zbog gubitka ravnoteže i pada.
- Koristite samo po suhom vremenu.
- Ne preporučujemo korištenje po javnim cestama.
- Nikad naglo ne skrećite dok ste u punoj brzini.
- Ne krećite naglo niti se naglo ne zaustavljajte.
- Električni romobil vozite brzinom koja je sigurna za vas i ostale sudionike u prometu, a tijekom vožnje budite spremni u svakom trenutku zaustaviti romobil.
- Tijekom vožnje električnim romobilom održavajte razdaljinu od ostalih sudionika u prometu kako biste spriječili sudar.
- Prilikom skretanja morate koristiti težište svog tijela, nagle promjene težišta mogu prouzročiti ozljede i štete.
- Nikakve preinake nisu dopuštene osim onih koje je naveo proizvođač.
- Samozaključavajuće matice i drugi samozaključavajući pričvršćivači mogu otkazati.
- Izbjegavajte vožnju na padinama.

IX. ČIŠĆENJE I ODRŽAVANJE

Ovaj električni romobil može se koristiti kao prijevozno sredstvo i kao takav zahtijeva održavanje svih dijelova koje se zbog korištenja troše i nisu pokrivene jamstvom.

ČIŠĆENJE

Prije čišćenja provjerite je li električni skuter isključen, kabel za punjenje odvojen, a gumeni poklopac na priključku za punjenje dobro zatvoren; inače možete oštetiti elektroničke komponente. Uvijek najprije odvojite proizvod s punjača, utikač za punjenje pokrijte vodonepropusnim poklopcem, isključite napajanje proizvoda i tijekom čišćenja izbjegavajte dodir tekućine s baterijom, motorom i drugim elektroničkim dijelovima kako biste izbjegli nepredviđenu opasnost Prilikom čišćenja proizvoda ne koristite visokotlačni mlaz vode niti ga uranjajte u vodu.
Električni romobil čistite samo vlažnom krpom. Ako trebate sastrugati prljavštinu, koristite meku četku, a zatim vlažnu krpu.
Obavezno pokrijte priključak za punjenje da biste izbjegli probleme s elektroničkim dijelovima.
Ne koristite alkohol, benzin, kerozin ili druge hlapljive ili korozivne kemijske tvari. To može oštetiti i izgled i unutarnju strukturu električnog skutera. Isto tako, ne koristite tlačni pištolj za vodu niti tekuću vodu

SKLADIŠTENJE

Električni skuter čuvajte na hladnom i suhom mjestu dok nije u upotrebi. Izbjegavajte ga ostavljati vani, jer nije proizveden za korištenje u vlažnim uvjetima, u blizini korozivnih sredstava kao što su morska voda, luke i sl. Ne preporučuje se niti dugotrajno izlaganje visokim temperaturama na suncu.

X. RUKOVANJE BATERIJOM I ZABRANJENI POSTUPCI

Ne koristite druge modele ili robne marke baterija, koristite samo originalne baterije.

Ne stavljajte bateriju na mjesta s temperaturama višim od 45 °C ili nižim od -10 °C (na primjer, ne stavljajte električni skuter u prtljažnik automobila ljeti) i nemojte stavljati bateriju u blizinu vatre. U suprotnom mogući su kvarovi baterije, pregrijavanje, a postoji i rizik od požara.

Izbjegavajte potpuno pražnjenje baterija, bolje ih je puniti dok još u njima ima nešto snage. To će produžiti vijek trajanja baterije Također, ako vozite električni skuter u vrlo hladnim ili toplim područjima, vrijeme korištenja baterija može se skratiti. Tu se ne radi o kvaru baterija, već je to posljedica njihovih uobičajenih svojstava.

Ako se baterija ne koristi dulje od 30 dana, potpuno je napunite i pohranite na hladnom i suhom mjestu te je u potpunosti napunite svakih 60 dana. Nepoštivanje ovih uputa može oštetiti bateriju, što nije obuhvaćeno jamstvom.

Zabranjeno je rastavljanje pretinca za bateriju. Rukovanje baterijom dopuštena je samo u službenim tehničkim servisima ili pridruženim radionicama.

Za punjenje koristite samo originalni punjač, inače postoji opasnost od šteta ili požara.

Neodgovarajuće odlaganje iskorištenih baterija može prouzročiti ozbiljno onečišćenje okoliša. Prilikom odlaganja baterija pridržavajte se lokalnih propisa.

Napunite bateriju nakon svake upotrebe, to će produžiti njezin radni vijek.

OPASNOST!

Baterija sadrži zapaljive i opasne tvari. Nepravilno rukovanje može prouzročiti požar, dim, eksploziju i teške tjelesne ozljede ili gubitak imovine. Uvijek pročitajte i pridržavajte se upute o zabranjenim radnjama, nosite odgovarajuću osobnu zaštitnu opremu prije izvođenja bilo kakvih radnji povezanih s baterijom.

Držite bateriju podalje od dojenčadi i djece kako biste izbjegli nesreće. Ako mlađa djeca koriste bateriju, njihovi skrbnici trebaju objasniti pravilan način rukovanja i mjere opreza prije uporabe te uvijek osigurati cjelovitost i zaštitu baterije.

Koristite samo namjenski punjač i punite bateriju samo na predviđen i opisan prikladan način. Ne punite bateriju izravno iz električne utičnice ili punjačem za automobilski upaljač. Ne punite bateriju bez nadzora.

- Ne punite bateriju obrnutim polaritetom.
- Ne ostavljajte bateriju blizu vatre ili zagrijanog izvora i ne bacajte je u vatru.
- Ne punite niti ne koristite bateriju u automobilu ili sličnom mjestu gdje temperatura može dostići i više od 50 °C.
- Ne uranjajte, ne bacajte niti ne močite bateriju vodom / morskom vodom i sl.
- Ne spajajte kratko niti ne povezujte metalnim predmetom (+) pozitivne i (-) negativne priključke baterije. Ne spremajte bateriju u džep ili torbu zajedno s metalnim predmetima kao što su ključevi, ogrlice, ukosnice, kovanice ili vijci.
- Ne bušite bateriju oštrim predmetom poput igle ili odvijača.
- Ne zagrijavajte bilo koji dio baterije zagrijanim predmetima kao što je lemilo.
- Nemojte udarati teškim predmetima kao što su čekić ili uteg. Nemojte stati na bateriju, baciti je ili ispustiti kako biste spriječili mehaničke udare. Ne koristite jako izobličenu bateriju.
- Ne rastavljajte bateriju, nemojte vršiti nikakve preinake baterije uključujući izvedbu električnog kruga
- Ne lemite izravno na bateriju i nemojte zajedno koristiti niti sastavljati stare i nove baterije.
- Ne stavljajte bateriju u mikrovalnu pećnicu, sušilicu ili posudu pod visokim tlakom.
- Ne koristite niti ne sastavljajte bateriju s baterijama drugih proizvođača, različitim tipovima i/ili modelima baterija kao što su suhe baterije, nikal-metalne vodikove baterije ili nikal-kadmijeve baterije.

Ne koristite bateriju u slučaju stvaranja statičkog elektriciteta (više od 100 V), zaštitni krug baterije će se oštetiti.

Ne vadite bateriju. Vađenje baterije je komplicirano i može promijeniti rad uređaja. Za rukovanje baterijom potrebno je kontaktirati samo ovlašteni servis.

Ne pohranjujte niti ne punite bateriju na temperaturama izvan navedenih granica (pogledajte u ovom priručniku). Ne bušite bateriju. Provjerite lokalne zakone i propise u svezi recikliranja i/ili odlaganja baterija.

Dobro održavana baterija bit će učinkovita i nakon mnogo prijeđenih kilometara. Bateriju punite nakon svake vožnje i izbjegavajte potpuno pražnjenje baterije.

UPOZORENJE!

Držite podalje od vatre čim otkrijete istjecanje iz baterije ili neugodan miris. Ako tekućina koja istječe iz baterije dođe u kontakt s kožom ili odjećom, odmah dobro isperite vodom. Ako tekućina koja istječe iz baterije dođe u kontakt s očima, ne trljajte oči već ih isperite čistom vodom i odmah potražite liječniku pomoć. Ako se priključci baterije zaprljaju, obrišite ih suhom krpom prije korištenja baterije.

Prije odlaganja pokrijte priključke baterije odgovarajućom izolacijskom trakom.

Prije korištenja / postavljanja / uklanjanja baterije ili korištenja punjača, uvijek pročitajte korisnički priručnik i pridržavajte se mjera opreza pri rukovanju.

Zamijenite bateriju kada vrijeme korištenja baterije postane puno kraće nego inače.

Ako je bateriju potrebno pohraniti na dulje vrijeme, potrebno ju je izvaditi iz proizvoda i pohraniti na mjesto male vlažnosti i niže temperature.

Dok se baterija puni, koristi i čuva, držite je podalje od predmeta izrađenih od materijala sklonih statičkom elektricitetu.

Za zamjenu nije moguće koristiti nepunjivu bateriju.

Prije odlaganja radi uništenja bateriju treba izvaditi iz uređaja.

Prilikom uklanjanja baterije uređaj treba isključiti s električne mreže.

Bateriju treba odložiti na siguran način.

Ne pokušavajte rastaviti bateriju. Ne dodirujte kontakte baterije. Ne rastavljajte niti ne bušite kućište.

Držite kontakte baterije podalje od metalnih predmeta kako biste spriječili kratki spoj. Opasnost od požara i strujnog udara. Ne punite niti ne koristite bateriju ako je oštećena ili ako vidite tragove vode.

U slučaju nesreće ili kvara: obratite se ovlaštenom serviseru u svojoj zemlji.

Korisnik se mora obratiti ovlaštenoj ili specijaliziranoj službi za korisnike.

XI. PUNJENJE/PRAŽNJENJE I POHRANA BATERIJE

⚠ Upozorenje: uvijek se pridržavajte sljedećih uputa.

Koristite samo originalni punjač, nepravilna uporaba može uzrokovati tjelesne ozljede i gubitak imovine. Jamstvo ne podrazumijeva nikakvu odgovornost prouzročenu korištenjem neoriginalnog punjača.

Ne punite u blizini izvora tekućine/vatre, uvijek izbjegavajte zapaljive tvari. Tijekom punjenja ne ostavljajte uređaj bez nadzora.

Ne punite uređaj ako su priključak za punjenje ili kabel za punjenje mokri.

Ne punite niti ne koristite bateriju ako je oštećena ili ako vidite tragove vode.

Sučelje za punjenje ima poseban utor. Nemojte silom umetati priključnicu jer to može prouzročiti oštećenje uređaja.

Indikator punjača svijetli crveno kada se baterija puni. Indikator punjača svijetli zeleno kada je punjenje završeno.

Uklonite punjač kada indikator punjača svijetli zeleno. Prekomjerno punjenje ili prekomjerno pražnjenje prouzročit će nepovratno oštećenje baterije ili gubitak imovine. Ako tijekom punjenja odmah nakon vožnje indikator punjača ubrzo počeo svijetliti zeleno, odvojite punjač i pustite neka se baterija ohladi prije ponovnog punjenja. To je normalna pojava pametne zaštite zbog visoke unutarnje temperature baterije. Punjenje može početi nakon što se baterija ohladi.

Prekinite punjenje i odvojite punjač ako baterija nije do kraja napunjena nakon preporučenog vremenskog razdoblja. Za dodatne informacije obratite se korisničkoj službi.

Priključak za punjenje nakon svakog punjenja treba prekriti pričvršćenim gumenim poklopcem.

Prilikom rukovanja baterijom uvijek budite posebno oprezni.

Prestanite koristiti bateriju ako se ona neuobičajeno zagrije, ako se tijekom uporabe, punjenja ili skladištenja osjeti miris, otkrije promjena boje, izobličenje ili drugo neuobičajeno stanje.

Baterija se može koristiti u sljedećim temperaturnim rasponima. Nemojte prekoračiti ove raspone.

Radna temperatura: -10 – 60 °C (učinkovitost baterije ovisi o temperaturi)

Temperatura za punjenje: 10 – 45 °C

Temperatura skladištenja i transporta: -10 – 45 °C

Vlažnost kod skladištenja 10 – 80 %

XII. DRUGO

1. Datum proizvodnje otisnut je na nazivnoj pločici
2. ⚠ Pohrana

   Proizvod držite na suhom, hladnom i sigurnom mjestu, izbjegavajte vlažna mjesta i visoke temperature. Vlaga može prouzročiti oštećenja dijelova. Kad je litijska baterija na kraju svog radnog vijeka, obratite se lokalnoj službi za recikliranje i odložite je u skladu s nacionalnim ili lokalnim zakonima i propisima.

   - Radna temperatura: -10 – 60 °C
   - Temperatura za punjenje: 10 – 45 °C
   - Temperatura skladištenja i transporta: -10 – 45 °C
   - Vlažnost kod skladištenja 10 – 80 %
3. Ovaj proizvod ne smije se odlagati s kućnim otpadom. Reciklirajte ovaj proizvod kako biste smanjili zagađenje okoliša u skladu s lokalnim propisima ili se obratite svom lokalnom gradskom uredu, službi za zbrinjavanje kućnog otpada.
4. 1) Uređaji nisu namijenjeni za korištenje na nadmorskim visinama većim od 2000 m.

   2) Dugotrajno izlaganje UV zrakama, kiši i vremenskim nepogodama može oštetiti materijal kućišta, dok se ne koristi čuvajte u zatvorenom prostoru.

   3) UPOZORENJE – Opasnost od požara – Nema dijelova koje korisnik smije samostalno popravljati.

EU izjava o sukladnosti

Mi,

Acer Incorporated
8F, 88, Sec. 1, Xintai 5th Rd., Xizhi, New Taipei City 221

i

Acer Italy s.r.l.
Viale delle Industrie 1/A, 20044 Arese (MI), Italy
Tel: +39-02-939-921, Faks: +39-02 9399-2913
www.acer.it

Proizvod:	**Električni romobil Acer serije 1**
Trgovački naziv:	**acer**
Broj modela:	**AES021**
SKU broj:	**AES021 ********* (“*”=0~9, a~z, A~Z ili prazno)**

Mi, Acer Incorporated pod punom odgovornošću izjavljujemo kako je gore opisani proizvod usklađen s odgovarajućim propisima o usklađivanju u Uniji: Direktiva o strojevima 2006/42/EZ i Direktiva o ograničenju opasnih tvari RoHS 2011/65/EU. Primijenjene su sljedeće norme o usklađivanju i/ili ostale relevantne norme:

EN 17128:2020

EN IEC 63000:2018

Godina za početak primjene CE označavanja: 2023.

RU Jan / Viši rukovoditelj
Acer Incorporated (Taipei, Taiwan)

30. lipnja 2023.
Datum

I. ZAWARTOŚĆ OPAKOWANIA

Hulajnoga *1	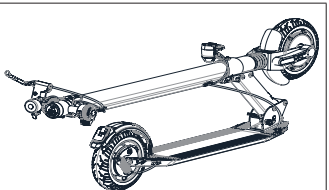
Zestaw kierownicy — lewy *1	
Zestaw kierownicy — prawy *1	
Ładowarka *1	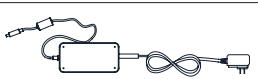
Podręcznik użytkownika *1	
Podręcznik gwarancji *1	
5mm klucz sześciokątny	

II. CZĘŚCI

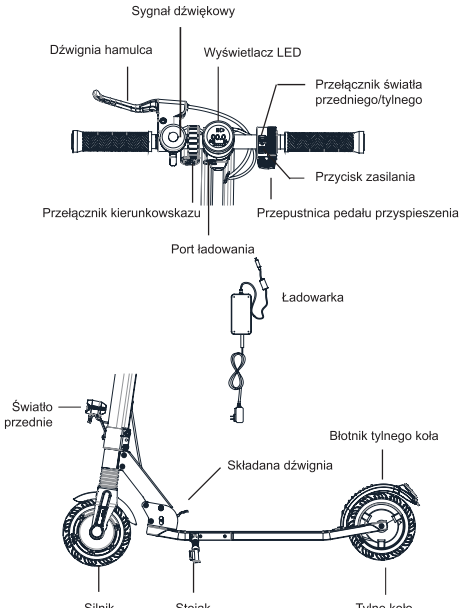

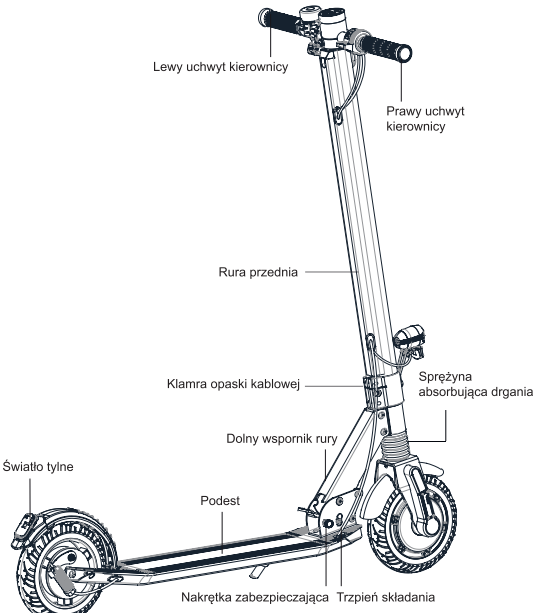
Lewy uchwyt kierownicy
Prawy uchwyt kierownicy
Rura przednia
Klamra opaski kablowej
Sprężyna absorbująca drgania
Dolny wspornik rury
Światło tylne
Podest
Nakrętka zabezpieczająca
Trzpień składania

III. MONTAŻ

1. Zamontuj uchwyt hamulca

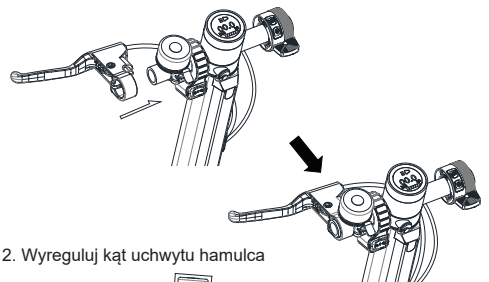

2. Wyreguluj kąt uchwytu hamulca

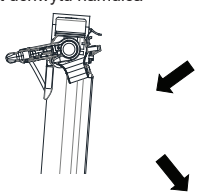

3.Napręć śrubę dźwigni hamulca z kluczem sześciokrotnym 5mm

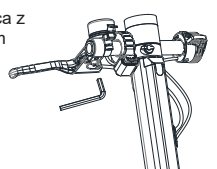

4. Pamiętaj, aby nakrętka zabezpieczająca była poluzowana. (Wyciągając śrubę, obróć ją o 90° w lewo lub w prawo. Poluzuj, aby zablokować. Luźną śrubę należy obrócić o pół obrotu, aby ponownie ustawić ją w stanie zamkniętym.)

5. Naciskając stopą na dźwignię składania, jednocześnie chwyć przednią rurę ręką i popchnij ją w górę.

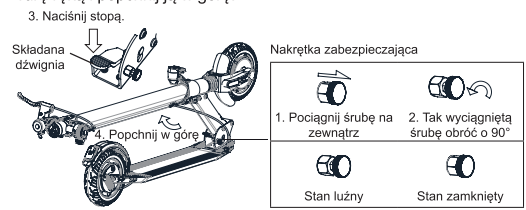

6. ❶: Ustaw kąt pomiędzy przednią rurą a ramą, tak aby wynosił 45° (z lewej i z prawej strony). Postaw stopę na błotnik tylnego koła, a jednocześnie popchnij przednią rurę do przodu. Gdy usłyszysz kliknięcie (trzpień składania zostanie całkowicie wsunięty w górny koniec szczeliny), oznacza to, że urządzenie jest całkowicie rozłożone.

❷: Ustaw nakrętkę zabezpieczającą w stanie zamkniętym.



7. Obróć prawy i lewy uchwyt kierownicy na rurze poprzecznej w kierunku, w którym stoi rowerzysta (dokręć, aż nie będzie śladu drżenia, poluzowania itp.) (prawy i lewy kierunek można rozróżnić przy użyciu nacięć gwintu uchwytów kierownicy). Obracanie w nieprawidłowym kierunku uniemożliwi dopasowanie uchwytów do rury poprzecznej).

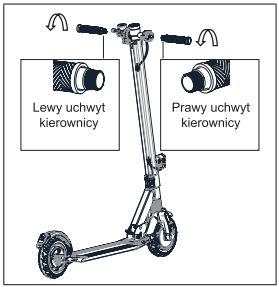

8. Uwaga: Nakrętkę zabezpieczającą należy przed jazdą zamknąć. Ta czynność ma na celu zapobieganie przypadkowemu nadepnięciu stopą na dźwignię składania podczas jazdy, co spowodowałoby złożenie całej przedniej rury do tyłu, powodując ryzyko upadku i obrażeń użytkownika.



IV. ŁADOWANIE BATERII

Uwaga: Lampka ładowarki świeci na ***czerwono*** podczas ładowania i zmienia kolor na ***zielony*** po zakończeniu ładowania.

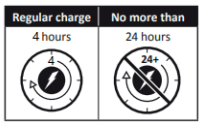

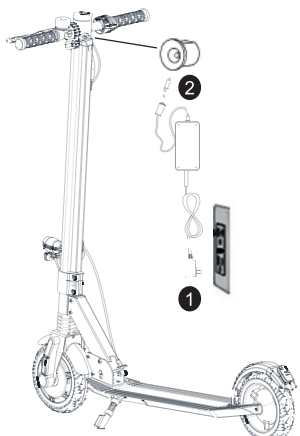

V. SPOSÓB UŻYTKOWANIA

Uruchamianie elektrycznej hulajnogi

1. Naciśnij i przytrzymaj przycisk zasilania przez 3 sekundy, włącz przełącznik zasilania, a następnie włączy się ekran wyświetlacza. (Po włączeniu zasilania naciskając przycisk zasilania dwa razy z rzędu, można przełączać biegi, naciskając raz przyciski przednich i tylnych świateł, można włączyć/wyłączyć przednie i tylne światła, a naciskając przyciski przednich i tylnych świateł dwa razy z rzędu, można przełączać kilometry/mile.)
2. Trzymaj mocno kierownicę obiema rękami, patrz prosto przed siebie, postaw jedną stopę na podeście, a drugą odepchnij się od podłoża, aby hulajnoga posunęła się do przodu.
3. Po wprawieniu hulajnogi w ruch powoli naciśnij manetkę przyspieszenia. Po uruchomieniu silnika postaw obie stopy na podeście.

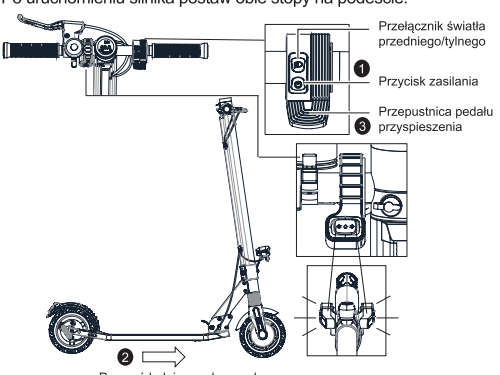

Wyłącz elektryczną hulajnogę

1. Zwolnij manetkę gazu, a następnie naciskając dźwignię hamulca, zwolnij elektryczną hulajnogę aż do jej zatrzymania. (Naciskając hamulec do wyłączania zasilania, można nadepnąć stopą na tylny błotnik, aby dodatkowo zahamować pojazd fizycznie. Bezpośrednie stawanie na hamulec tylnego błotnika jest zabronione podczas jazdy.)
2. W przypadku nieużywania elektrycznej hulajnogi, naciśnij i przytrzymaj przycisk zasilania przez 3 sekundy, aby wyłączyć zasilanie.

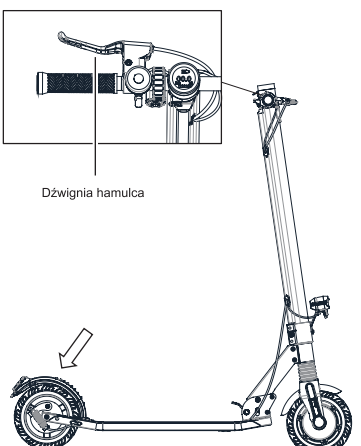

Składanie elektrycznej hulajnogi

1. Wyciągaj nakrętkę zabezpieczającą do momentu jej poluzowania i zachowaj ją w stanie poluzowanym. (Wyciągając śrubę, należy ją obrócić o 90° w lewo lub w prawo. Poluzuj śrubę, aby ją zablokować i zachowaj w stanie poluzowanym.)
2. Przytrzymaj kierownicę i dociśnij przednie koło do nieruchomego obiektu. Trzymaj jedną nogę na ziemi, a drugą nadepnij na składany pedał.
3. Lekko popchnij przednią rurę do przodu rękami, jednocześnie nadeptując stopami dźwignię składania. Gdy poczujesz, że cały układ przedniej rury jest luźny, odchyl ten układ do tyłu.
4. Gdy składana oś odbije się do najwyższego nacięcia, hulajnoga elektryczna zostanie złożona.

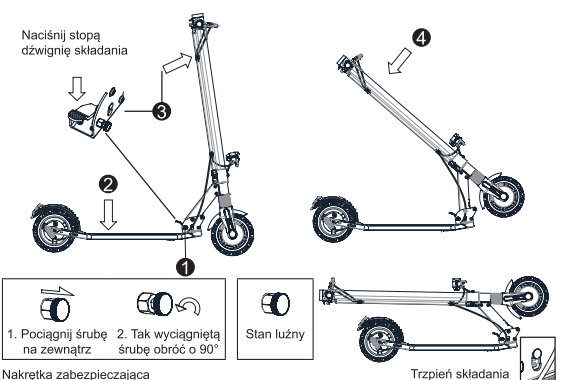

Rozkładanie elektrycznej hulajnogi

1. Pamiętaj, aby nakrętka zabezpieczająca była poluzowana. (Wyciągając śrubę, obróć ją o 90° w lewo lub w prawo. Poluzuj, aby zablokować śrubę w luźnym stanie, a następnie obróć o pół obrotu, aby ponownie ustawić ją w stanie zamkniętym.)
2. Naciskając stopą dźwignię składania, jednocześnie chwyć rękoma przednią rurę i popchnij ją w górę.
3. Ustaw przednią rurę pod kątem 45° (w lewo i w prawo) względem ramy, popchnij przednią rurę do przodu, jednocześnie naciskając stopą na błotnik tylnego koła. Gdy usłyszysz kliknięcie (trzpień składania zostanie całkowicie wsunięty w górny koniec szczeliny), oznacza to, że urządzenie jest całkowicie rozłożone.
4. Ustaw nakrętkę zabezpieczającą ponownie w stanie zamkniętym. Nakrętkę zabezpieczającą należy przed jazdą zamknąć.

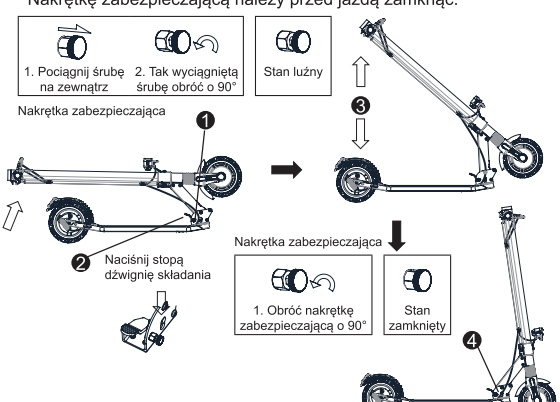

VI. METODY ROZWIĄZYWANIA PROBLEMÓW

Błąd 1: Opis kodu błędu i rozwiązanie

Kod błędu	Rozwiązanie
Jak wyeliminować kod błędu „0E” pojawiający się na panelu sterującym?	Gdy na panelu sterującym wyświetlany jest kod błędu 0E, należy naładować hulajnogę. Aby rozwiązać problem, wystarczy naładować baterię.
Jak wyeliminować kod błędu „1E” pojawiający się na panelu sterującym?	Akumulator hulajnogi dostarcza energię przekraczającą obciążenie systemu, gdy na panelu sterującym wyświetlany jest kod błędu 1E. W przypadku ładowania należy odłączyć urządzenie. Jeśli usterka nie zostanie usunięta, należy skontaktować się ze sprzedawcą w celu dokonania naprawy i przeglądu.
Jak wyeliminować kod błędu „2E” pojawiający się na panelu sterującym?	Gdy na panelu sterującym wyświetlany jest kod błędu 2E, a hulajnoga nie działa prawidłowo, należy niezwłocznie skontaktować się ze sprzedawcą w celu naprawy i kontroli.
Jak wyeliminować kod błędu „3E” pojawiający się na panelu sterującym?	Gdy na panelu sterującym wyświetlany jest kod błędu 3E, oznacza to, że system wszedł w stan ochronny. Dzieje się tak, ponieważ system wykrywa zbyt wysoką temperaturę sterownika. Wystarczy przerwać jazdę, a gdy temperatura wróci do normy, problem zostanie rozwiązany.
Jak wyeliminować kod błędu „4E” pojawiający się na panelu sterującym?	Jeśli na panelu sterującym wyświetlany jest kod błędu 4E, możliwe, że przewód komunikacyjny w dolnej części hulajnogi jest poluzowany lub odpadł. W celu przeprowadzenia kontroli i naprawy należy skontaktować się ze sprzedawcą.
Jak wyeliminować kod błędu „5E” pojawiający się na panelu sterującym?	Gdy na panelu sterującym wyświetlany jest kod błędu 5E, może to być spowodowane luźnym lub rozłączonym połączeniem na silniku lub między silnikiem a sterownikiem hulajnogi. W celu przeprowadzenia kontroli i naprawy należy skontaktować się ze sprzedawcą.
Jak wyeliminować kod błędu „6E” pojawiający się na panelu sterującym?	Gdy na panelu sterującym wyświetlany jest kod błędu 6E, może to oznaczać nieprawidłowe działanie uchwytu przepustnicy hulajnogi. W przypadku wystąpienia takiego błędu należy skontaktować się ze sprzedawcą w celu wysłania produktu do naprawy i przeglądu.
Jak wyeliminować kod błędu „7E” pojawiający się na panelu sterującym?	Wyświetlenie na panelu sterującym kodu błędu 7E może oznaczać nieprawidłowość w układzie hamulcowym hulajnogi. W przypadku wystąpienia takiego błędu należy skontaktować się ze sprzedawcą w celu dokonania naprawy i przeglądu.

Kod błędu	Rozwiązanie
Jak wyeliminować kod błędu „8E” pojawiający się na panelu sterującym?	Gdy na panelu sterującym wyświetlany jest kod błędu 8E, może to oznaczać, że hulajnoga zbyt szybko zjeżdża ze wzniesienia, osiągnęła dużą prędkość przy nadmiernym natężeniu prądu, powodując przejście systemu w tryb automatycznej ochrony. Po zatrzymaniu należy ponownie uruchomić hulajnogę, aby sprawdzić, czy przywrócono standardowy tryb systemu. W przeciwnym razie skontaktuj się ze sprzedawcą w celu dokonania naprawy i przeglądu.
Jak wyeliminować kod błędu „9E” pojawiający się na panelu sterującym?	Gdy na panelu sterującym wyświetlany jest kod błędu 9E, może to oznaczać, że silnik hulajnogi został zablokowany podczas działania. Można zatrzymać hulajnogę, a następnie ją uruchomić ponownie. Jeśli błąd nie ustąpi, należy skontaktować się ze sprzedawcą w celu dokonania naprawy i przeglądu.

Błąd 2: Nie można naładować akumulatora

Metody rozwiązania problemu:

1. Wtyczka ładowarki nie jest prawidłowo podłączona do portu ładowania.
2. Ładowarka jest uszkodzona. Wymień na nową.
3. Luźne połączenie pomiędzy akumulatorem a zaciskiem ładowania. Włóż zacisk ponownie.

Błąd 3: Niewystarczający przebieg po naładowaniu

Metody rozwiązania problemu:

1. Zbyt niskie napięcie. Naładuj baterię do pełna.
2. Zużycie energii jest nadmierne z powodu wzniesienia, silnego wiatru, nadmiernego obciążenia, złych warunków drogowych lub niskiej temperatury.
3. Luźne połączenie pomiędzy akumulatorem a zaciskiem doku ładowania. Włóż zacisk ponownie.

Błąd 4: Zbyt niska prędkość

Metody rozwiązania problemu:

1. Niewystarczające naładowanie. Naładuj baterię do pełna.

Błąd 5: Awaria hamulca

Metody rozwiązania problemu:

1. Dokręć śrubę mocującą kabel hamulca.

Uwaga: W przypadku wykrycia usterki skontaktuj się z autoryzowanym centrum serwisowym. Nie należy naprawiać ani modyfikować hulajnogi samodzielnie, może to spowodować ograniczenia w zakresie gwarancji i obrażenia użytkownika.

VII. DANE TECHNICZNE

Nazwa produktu	Hulajnoga elektryczna Acer Seria 1
Model	AES021
Wymiary po rozłożeniu	DŁ. 1020 mm x SZER. 470 mm (szerokość podestu: 140 mm) x WYS. 1110 mm
Wymiary po złożeniu	DŁ. 1120 mm x SZER. 470 mm (szerokość podestu: 140 mm) x WYS. 380 mm
Waga wraz z baterią	12 KG
Silnik	36 V / 250 W
Bateria	36 V / 5 Ah
Typ baterii	Bateria litowo-jonowa
Producent baterii	Ant New Energy Technology (Tianjin) Co., LTD
Ładowanie	42 V / 1,5 A
Producent ładowarki	JINZHENGxIN, Nr modelu: GKS150-0421500
Pełny czas ładowania	3 godziny
Maksymalna prędkość	20 KM/H lub 25 KM/H (zgodnie z przepisami krajowymi)
Maksymalna odległość bez ładowania	10-15 Km
Regulacja prędkości	Tak
Tryby prędkości	3
Poziom trybów prędkości	0-6 KM/H; 0-10 KM/H; 0-20 lub 25 KM/H (zgodnie z przepisami krajowymi)
Mechanizm składania	Tak
Główny materiał	Stop aluminium + SAP440
Maksymalne obciążenie	Maksymalna wartość wynosi 100 KG
Prześwit	65 mm
Kierownica z regulacją wysokości	Nie
Hamulce	Hamulec elektryczny + Hamulec bębnowy tylnego koła
Wyświetlacz	Wyświetlacz LED
Amortyzator koła	Tak
Koła	Pełne opony
Materiał opony	Guma
Jednostka napędowa	Napęd na przednie koło
Średnica koła	8 cala
Wodoodporność	IPx5
Odbłyśniki	Tak
Światło przednie	Tak
Aplikacja	Nie
Sygnał dźwiękowy	Tak
Światło tylne	Tak
Bluetooth	Nie
Możliwość jazdy pod kątem	10%

VIII. BEZPIECZEŃSTWO JAZDY

Przed korzystaniem z tego urządzenia należy poświęcić czas na nauczenie się jego obsługi. Używanie go bez odpowiedniego procesu uczenia się może spowodować kontuzje. Używaj zabezpieczeń, aby zapobiec urazom. Hulajnogi elektrycznej można używać po wykonaniu następujących czynności:





Regulacja hamulców

Sprawdzaj hamulce przed każdą jazdą.

Jeśli czujesz, że hamulce są zbyt mocno dokręcone, przy użyciu klucza precyzyjnie wyreguluj nakrętkę sześciokątną, obracając ją w kierunku przeciwnym do ruchu wskazówek zegara.

Jeśli czujesz, że hamulce są zbyt lekko dokręcone, przy użyciu klucza precyzyjnie wyreguluj nakrętkę sześciokątną, obracając ją w kierunku zgodnym z ruchem wskazówek zegara.

Ostrzeżenie! Podczas gwałtownego hamowania ryzykujesz poważne obrażenia z powodu utraty mocy i upadków. Należy jeździć z umiarkowaną prędkością i świadomością wszelkich potencjalnych zagrożeń.



SKŁADANIE I TRANSPORT

Po złożeniu należy złapać hulajnogę elektryczną za rurę przednią, w celu jej przenoszenia, jak pokazano na rysunku:

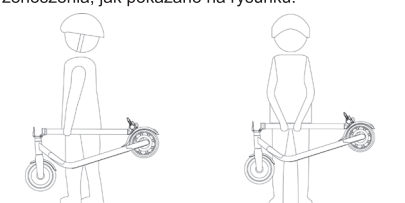

Ostrzeżenia: nieprzestrzeganie tych instrukcji może prowadzić do poważnych obrażeń.

- NIE WOLNO jeździć na hulajnodze elektrycznej w deszczu.
- NIE DOPUSZCZAĆ DO ZMOKNIĘCIA.
  Uważaj na głowę podczas przejeżdżania przez drzwi.
  Utrzymuj prędkość w zakresie 5–10 km/h podczas przejeżdżania przez progi zwalniające, progi przy drzwiach windy, wyboiste drogi lub inne nierówne powierzchnie. Lekko ugnij kolana, aby lepiej amortyzować na wspomnianych powierzchniach.
- NIE kładź stóp na tylny błotnik.
- NIE naciskaj przyspiesznika podczas prowadzenia idąc obok hulajnogi elektrycznej.

  Unikaj kontaktu opon/kół z przeszkodami.
- NIE przewóż ciężkich przedmiotów na kierownicy.
- NIE stój na hulajnodze elektrycznej tylko jedną nogą podczas jazdy.
- NIE jeźdź po drogach publicznych lub autostradach.
- NIE obracaj gwałtownie kierownicy podczas jazdy z dużą prędkością.
- NIE wjeżdżaj lub zjeżdżaj po schodach ani przeskakuj przez przeszkody.
- NIE zdejmuj rąk z kierownicy podczas jazdy. NIE jeźdź z jedną ręką na kierownicy.
- NIE przejeżdżaj przez kałuże lub inne przeszkody (wodne). W takim przypadku zmniejsz prędkość i omiń przeszkodę.
- NIE przewóż pasażerów. Hulajnoga elektryczna jest przeznaczona tylko dla jednej osoby.
- Nie przewóż dzieci.
- Nie jeźdź na hulajnodze, jeśli jesteś w ciąży.
- NIE używaj telefonu komórkowego ani słuchawek podczas korzystania z hulajnogi elektrycznej.
- NIE dotykaj silnika piasty po jeździe, ponieważ może być gorący.
- Zawsze trzymaj obie ręce na kierownicy, w przeciwnym razie ryzykujesz poważnymi obrażeniami z powodu utraty równowagi i upadków.
- Używać wyłącznie przy suchej pogodzie.
- Nie zalecamy używania na drogach publicznych.
- Nigdy nie skręcaj gwałtownie podczas szybkiej jazdy.
- Nie ruszaj ani nie zatrzymuj się nagle.
- Upewnij się, że prędkość hulajnogi elektrycznej jest bezpieczna dla Ciebie i innych oraz utrzymuj gotowość do zatrzymania się w dowolnym momencie podczas jazdy.
- Podczas jazdy na hulajnodze należy zachować dystans w stosunku do innych uczestników ruchu, aby uniknąć kolizji.
- Kiedy się skręcasz, musisz pamiętać o środku ciężkości swojego ciała; gwałtowna zmiana położenia środka ciężkości może spowodować obrażenia.
- Żadne inne zmiany nie są dozwolone, z wyjątkiem modyfikacji określonych przez producenta.
- Nakrętki samozabezpieczające i inne mocowania samozabezpieczające mogą ulec uszkodzeniu.
- Należy unikać jazdy na zboczach.

IX. CZYSZCZENIE I KONSERWACJA

Hulajnoga elektryczna jest stosowana jako środek transportu i jako taka wymaga konserwacji wszystkich jej elementów, które ulegają zużyciu i nie są objęte gwarancją.

CZYSZCZENIE

Przed czyszczeniem upewnij się, że hulajnoga elektryczna jest WYŁĄCZONA, kabel ładujący jest odłączony, a gumowa zaślepka portu ładowania jest szczelnie zamknięta; w przeciwnym razie możesz uszkodzić elementy elektroniczne. Zawsze najpierw odłącz produkt od ładowarki, zamknij wodoodporną wtyczkę ładowania, wyłącz zasilanie produktu i unikaj kontaktu płynów z baterią, silnikiem i innymi częściami elektronicznymi podczas czyszczenia, aby uniknąć nieprzewidzianego zagrożenia.
Nie używaj strumienia wody pod wysokim ciśnieniem do czyszczenia urządzenia ani nie zanurzaj go w wodzie.
Do czyszczenia hulajnogi elektrycznej używaj wilgotnej szmatki. Jeśli chcesz zeskrobać brud, użyj miękkiej szczotki, a następnie wilgotnej szmatki.
Należy pamiętać, aby zasłonić port ładowania, aby uniknąć problemów z układami elektronicznymi.
Nie używaj alkoholu, benzyny, nafty ani innych lotnych lub żrących związków chemicznych. Może to spowodować uszkodzenia zarówno zewnętrznych, jak i wewnętrznych elementów hulajnogi elektrycznej. Nie używaj również myjki ciśnieniowej ani bieżącej wody.

KONSERWACJA

Gdy hulajnoga elektryczna nie jest używana, należy ją przechowywać w chłodnym, suchym miejscu. Unikaj pozostawiania jej na zewnątrz, gdyż nie jest ona przeznaczona do użytku w miejscach wilgotnych, w pobliżu czynników korozyjnych, takich jak woda morska, porty itp. Nie zaleca się również wystawiania jej na długotrwałe działanie wysokich temperatur spowodowanych bezpośrednim działaniem promieni słonecznych.

X. OBSŁUGA BATERII I ZABRONIONE CZYNNOŚCI

Nie używaj innych modeli lub marek baterii, używaj wyłącznie oryginalnej baterii.

Nie umieszczaj baterii w środowisku o temperaturze wyższej niż 45°C lub niższej niż -10°C (na przykład, nie należy przechowywać hulajnogi elektrycznego w bagażniku samochodu latem) i nie pozostawiaj jej w pobliżu ognia. W przeciwnym razie może dojść do awarii baterii, przegrzania, a nawet pożaru.

Unikaj całkowitego rozładowania baterii, lepiej jest je ładować, gdy jest w nich jeszcze ładunek. Wydłuży to jej żywotność. Ponadto, jeśli jeździsz na hulajnodze elektrycznej w bardzo zimnych lub ciepłych warunkach, możesz dojść do skrócenia czasu użytkowania baterii. Nie jest to awaria baterii, ale ich normalne zachowanie.

Gdy hulajnoga nie jest używana przez ponad 30 dni, całkowicie ją naładuj i przechowuj w chłodnym, suchym miejscu. Ładuj całkowicie baterię co 60 dni. Niezastosowanie się do tych kroków może spowodować uszkodzenie baterii, a to uszkodzenie nie jest objęte gwarancją.

Zabrania się demontowania komory baterii. Dozwolona jest tylko jego obsługa w oficjalnych serwisach technicznych lub w właściwych warsztatach.

Do ładowania używaj wyłącznie oryginalnej ładowarki, w przeciwnym razie istnieje ryzyko uszkodzenia lub pożaru.

Niewłaściwa utylizacja zużytych baterii może spowodować poważne zanieczyszczenie środowiska. Podczas utylizacji tej baterii należy przestrzegać lokalnych przepisów.

Po każdym użyciu naładuj baterię, co wydłuży żywotność baterii.

NIEBEZPIECZEŃSTWO!

Ogniwo baterii zawiera łatwopalne i niebezpieczne substancje. Niewłaściwe postępowanie może spowodować pożar, dym, wybuch i poważne obrażenia ciała lub uszkodzenie mienia. Zawsze czytaj uwagi dotyczące poniższych zabronionych czynności i postępuj zgodnie z zaleceniami, zakładaj odpowiedni sprzęt ochronny przed wykonaniem jakiejkolwiek czynności związanych z baterią.

Przechowuj baterię z dala od niemowląt i dzieci, aby uniknąć wypadków. Jeśli z baterii korzystają młodsze dzieci, ich opiekunowie powinni przed użyciem wyjaśnić właściwą metodę obsługi i środki ostrożności oraz zawsze zapewnić integralność baterii.

Należy korzystać wyłącznie z dedykowanej ładowarki oraz ładować baterię tylko w zalecony sposób. Nie ładuj baterii bezpośrednio z gniazdka elektrycznego ani z ładowarki samochodowej podłączonej go gniazda zapalniczki. Nie ładuj baterii bez nadzoru.

- Nie ładuj baterii przy odwróconej biegunowości.
- Nie zostawiaj baterii w pobliżu ognia lub źródła ciepła ani nie wrzucaj jej do ognia.
- Nie ładuj ani nie używaj baterii w samochodzie lub podobnym miejscu, gdzie temperatura wewnątrz może przekraczać 50 °C.
- Nie zanurzaj, nie wrzucaj i nie zwilżaj baterii w wodzie/wodzie morskiej itp.
- Nie zwieraj (+) dodatniego i (-) ujemnego zacisku metalowym przedmiotem. Nie przechowuj baterii w kieszeni lub torbie razem z metalowymi przedmiotami, takimi jak klucze, naszyjniki, spinki do włosów, monety lub śruby.
- Nie przekłuwaj baterii ostrym przedmiotem, takim jak igła, śrubokręt.
- Nie podgrzewaj części baterii za pomocą gorących przedmiotów, takich jak lutownica.
- Nie uderzaj w nią ciężkimi przedmiotami, takimi jak młotek, ciężarek. Nie wchodź na baterię i nie rzucaj nią ani nie upuszczaj jej, aby uniknąć obrażeń mechanicznych. Nie używać poważnie odkształconej baterii.
- Nie demontuj baterii ani nie modyfikuj układu baterii, w tym obwodu elektrycznego.
- Nie lutuj bezpośrednio baterii i nie używaj ani nie łącz razem starych i nowych baterii.
- Nie wkładaj baterii do kuchenki mikrofalowej, suszarki ani pojemnika wysokociśnieniowego.
- Nie używaj ani nie montuj baterii z bateriami innych producentów, różnymi typami i/lub modelami baterii, takimi jak baterie suche, baterie niklowo-metalowo-wodorowe lub baterie niklowo-kadmowe.

Nie należy używać baterii w przypadku generowania elektryczności statycznej (powyżej 100 V), obwód zabezpieczający baterii zostanie uszkodzony.

Nie wyjmuj baterii. Wyjęcie baterii jest skomplikowane i może wpłynąć na działanie urządzenia. W celu dokonywania wszelkich operacji na baterii należy kontaktować się z autoryzowanym centrum serwisowym.

Nie przechowuj ani nie ładuj baterii w temperaturach wykraczających poza podany zakres (patrz w niniejszej instrukcji). Nie wolno przebijać baterii. Zapoznaj się z lokalnymi przepisami i regulacjami dotyczącymi recyklingu i/lub utylizacji baterii.

Odpowiednio utrzymana bateria będzie działać dobrze nawet po wielu kilometrach jazdy. Ładuj baterię po każdej jeździe i unikaj całkowitego rozładowania.

OSTRZEŻENIE!

Przełóż na miejsce z dala od ognia natychmiast po wykryciu wycieku lub nieprzyjemnych zapachów. Jeśli płyn z baterii wycieknie na skórę lub ubranie, natychmiast zmyj świeżą wodą. Jeśli płyn wyciekający z baterii dostanie się do oczu, nie pocieraj oczu i przemyj je czystą wodą i natychmiast udaj się do lekarza. Jeśli styki baterii ulegną zabrudzeniu, przed użyciem wytrzyj je suchą szmatką.

Przed utylizacją okryj zaciski odpowiednią taśmą izolacyjną.

Przed użyciem/zainstalowaniem/wyjęciem baterii lub użyciem ładowarki należy zapoznać się z instrukcją obsługi i przestrzegać środków ostrożności związanych z obsługą.

Wymień baterię, gdy czas użytkowania baterii będzie znacznie krótszy niż zwykle.

Jeśli bateria ma być przechowywana przez dłuższy czas, należy ją wyjąć z urządzenia i przechowywać w miejscu o niskiej wilgotności i temperaturze.

Gdy bateria jest ładowana, używana i przechowywana, należy umieszczać ją z dala od przedmiotów generujących ładunek elektrostatyczny.

Nie można używać baterii jednorazowych jako zamiennika.

Baterię należy wyjąć z urządzenia przed złomowaniem.

Podczas wyjmowania baterii urządzenie musi być odłączone od sieci zasilającej.

Baterię należy bezpiecznie zutylizować.

Nie przekłuwaj, otwieraj ani rozmontowuj baterii. Nie dotykaj styków baterii. Nie demontuj ani nie przebijaj obudowy.

Nie dopuszczaj do styków baterii żadnych metalowych przedmiotów, aby zapobiec zwarciu. Ryzyko pożaru i porażenia prądem. Nie ładuj ani nie używaj baterii, jeśli jest uszkodzona lub widać na niej ślady wody.

W razie wypadku lub awarii: skontaktuj się z autoryzowanym warsztatem w swoim kraju.

Użytkownik musi skontaktować się z autoryzowanym lub wyspecjalizowanym serwisem klienta.

XI. ŁADOWANIE/ ROZŁADOWYWANIE I PRZECHOWYWANIE BATERII

⚠ Ostrzeżenie: zawsze przestrzegaj następującej instrukcji.

Używaj tylko oryginalnej ładowarki, niewłaściwe użycie może spowodować obrażenia ciała i utratę mienia. Gwarancja nie obejmuje żadnej odpowiedzialności spowodowanej użyciem nieoryginalnej ładowarki.

Nie ładuj w pobliżu jakiegokolwiek źródła płynu/ognia, zawsze unikaj substancji łatwopalnych. Nie pozostawiaj urządzenia bez nadzoru podczas ładowania.

Nie ładuj, jeśli port ładowania lub kabel ładowania są mokre.

Nie ładuj ani nie używaj baterii, jeśli jest uszkodzona lub widać na niej ślady wody.

Interfejs ładowania jest wyposażony w specjalne gniazdo. Nie wciskaj wtyczki na siłę, gdyż może to spowodować uszkodzenie urządzenia.

Wskaźnik ładowarki świeci na czerwono, gdy bateria jest ładowana. Po zakończeniu ładowania wskaźnik świeci na zielono.

Odłącz ładowarkę, gdy wskaźnik ładowarki zaświeci na zielono. Przeładowanie lub nadmierne rozładowanie spowoduje nieodwracalne uszkodzenie baterii lub utratę mienia. Jeśli wskaźnik ładowarki zmieni kolor na zielony natychmiast podczas ładowania po jeździe, odłącz ładowarkę i pozwól baterii ostygnąć przed ponownym naładowaniem. Jest to normalne zjawisko inteligentnej ochrony spowodowane wysoką temperaturą wewnętrzną baterii. Ładowanie można rozpocząć po ostygnięciu baterii.

Zatrzymaj ładowanie i odłącz ładowarkę, jeśli bateria nie zostanie w pełni naładowana po upływie zalecanego czasu. Skontaktuj się z obsługą klienta w celu uzyskania dalszych informacji.

Po każdym ładowaniu port ładowania musi być zakryty dołączoną gumową nakładką.

Zawsze należy zachować szczególną ostrożność podczas obchodzenia się z baterią.

Należy przestać korzystać z baterii, jeśli bateria nadmiernie się rozgrzeje, zostanie wykryty nieprzyjemny zapach, odbarwienie, odkształcenie lub inny nienormalny stan podczas użytkowania, ładowania lub przechowywania.

Bateria może być używana w następujących zakresach temperatur. Nie przekraczaj tych zakresów.

Temperatura robocza: -10–60°C (wydajność baterii zależy od temperatury)

Temperatura ładowania: 10–45°C

Temperatura przechowywania i transportu: -10–45°C

Wilgotność przechowywania: 10–80%

XII. INNE

1. Data produkcji jest podana na etykiecie produktu
2. ⚠ Przechowywanie

   Przechowuj ten produkt w suchym, chłodnym i bezpiecznym miejscu, unikaj wilgoci i wysokich temperatur. Wilgoć może spowodować uszkodzenie elementów elektrycznych. W przypadku awarii baterii litowej należy skontaktować się z lokalnym zakładem recyklingu i zutylizować zgodnie z krajowymi lub lokalnymi przepisami.

   - Temperatura robocza: -10–60°C
   - Temperatura ładowania: 10–45°C
   - Temperatura przechowywania i transportu: -10–45°C
   - Wilgotność przechowywania: 10–80%
3. Tego produktu nie wolno wyrzucać razem z innymi odpadami domowymi. Poddaj go recyklingowi, aby zminimalizować zanieczyszczenie środowiska, zgodnie z lokalnymi przepisami lub skontaktuj się z lokalnym urzędem miasta lub zakładem utylizacji odpadów domowych.
4. 1) Urządzenie jest przeznaczone do pracy na wysokościach większych niż 2000 m n.p.m.

   2) Długotrwałe narażenie na promienie UV, deszcz i inne warunki atmosferyczne mogą uszkodzić materiał obudowy, przechowywać w pomieszczeniach, gdy nie jest używane.

   3) OSTRZEŻENIE – Zagrożenie pożarem – Brak części użytkowych.

Deklaracja zgodności UE

Firma

Acer Incorporated
8F, 88, Sec. 1, Xintai 5th Rd., Xizhi, New Taipei City 221

oraz

Acer Italy s.r.l.
Viale delle Industrie 1/A, 20044 Ares (MI), Włochy
Tel: +39-02-939-921, Faks: +39-02 9399-2913
www.acer.it

Produkt:	**Hulajnoga elektryczna Acer Seria 1**
Nazwa handlowa:	**acer**
Numer modelu:	**AES021**
Numer SKU:	**AES021 ********* („*”=0~9, a~z, A~Z lub spacja)**

My, Acer Incorporated, niniejszym oświadczamy, z pełną odpowiedzialnością, że wyżej opisany produkt jest zgodny w obowiązującymi w Unii Europejskiej przepisami dotyczącymi harmonizacji prawa: Dyrektywa maszynowa 2006/42/WE i dyrektywa RoHS 2011/65/UE. Zastosowano następujące zharmonizowane i (lub) inne właściwe normy:

EN 17128:2020

EN IEC 63000:2018

Rok rozpoczęcia nadawania oznakowania CE: 2023.

RU Jan / Sr. Manager
Acer Incorporated (Tajpej, Tajwan)

30.06.2023 r.
Data