SONY

5-010-489-**21**(1)

Camera and Microphone Unit

Operating Instructions
Mode d'emploi
Bedienungsanleitung
Manual de instrucciones
Gebruiksaanwijzing
Bruksanvisning
Istruzioni per l'uso
Instruções de operação
Betjeningsvejledning
Käyttöohjeet
Bruksanvisning
Instrukcja obsługi
Οδηγίες λειτουργίας
Návod k použití
Kezelési útmutató
Инструкции за експлоатация
Návod na obsluhu
Navodila za uporabo
Upute za uporabu
Instrucțiuni de utilizare

© 2020 Sony Corporation

http://www.sony.net/
Printed in China

FWA-CE100

A

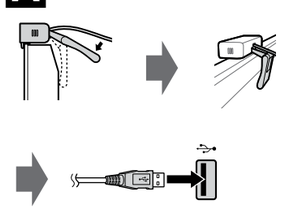

B

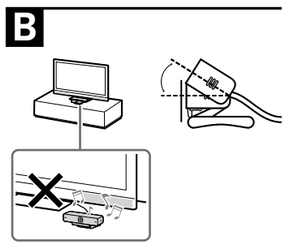

English

Please read these safety instructions to ensure your personal safety and prevent property damage.

Warning

- Do not disassemble the Camera and Microphone Unit.
- Do not allow water or foreign material to enter the Camera and Microphone Unit.

Safety Precautions

- Do not touch the lens part of the camera.
- When using this product, do not disconnect the USB cable from the LCD Monitor.
- Do not shake or drop this product.
- Do not use this product in a high-temperature, or near a strong magnetic field.
- Do not use this product in locations subject to dust, steam, water or smoke.
- When using this product for extended periods, the LCD Monitor or this product may become hot to the touch. However, this is not a malfunction.

This product has been manufactured by or on behalf of Sony Corporation.

EU Importer: Sony Europe B.V.

Inquiries to the EU Importer or related to product compliance in Europe should be sent to the manufacturer's authorized representative, Sony Belgium, bijkantoor van Sony Europe B.V., Da Vincilaan 7-D1, 1930 Zaventem, Belgium.

Prohibited Usage

Do not install/use this product in locations, environments or situations such as those listed below, or this product may malfunction and cause a fire, electric shock, damage and/or injuries.

Location:
Outdoors (in direct sunlight), at the seashore, on a ship or other vessel, inside a vehicle, in medical institutions, unstable locations, near water, rain, moisture or smoke.

Environment:
Places that are hot, humid, or excessively dusty; where insects may enter; where it might be exposed to mechanical vibration, near flammable objects (candles, etc.).
This product shall not be exposed to dripping or splashing and no objects filled with liquids, such as vases, shall be placed on this product.

Never cover the ventilation holes.
Leave space around this product.

Disposal of old electrical & electronic equipment (applicable in the European Union and other countries with separate collection systems)
This symbol on the product or on its packaging indicates that this product shall not be treated as household waste. Instead it shall be handed over to the appropriate collection point for the recycling of electrical and electronic equipment. By ensuring that this product is disposed of correctly, you will help to prevent potential negative consequences for the environment and human health, which could be caused by inappropriate waste handling of this product. The recycling of materials will help to conserve natural resources. For more detailed information about recycling of this product, please contact your local Civic Office, your household waste disposal service or the shop where you purchased the product.

Disposal of Old Electrical & Electronic Equipment (Applicable in Republic of India)
This symbol indicates that this product and its components, consumables, parts or spares thereof shall not be treated as household waste and may not be dropped in garbage bins. Product owners are advised to deposit their product at the nearest collection point for the recycling of electrical and electronic equipment. Your co-operation shall facilitate proper disposal & help prevent potential negative consequences/ hazards to the environment and human health, which could otherwise be caused by inappropriate waste disposal including improper handling, accidental breakage, damage and/ or improper recycling of e-waste. The recycling of materials will help to conserve natural resources. For more detailed information about recycling of this product, please contact your local civic office, your household waste disposal service or the store where you made the purchase. You may contact our company's toll free number in India for assistance.
Toll Free: 1800-103-7799
Visit: www.sony.co.in for product recycling

Reduction in the Use of Hazardous Substances in Electrical & Electronic Equipment (Applicable in Republic of India)
This product and its components, consumables, parts or spares comply with the hazardous substances restriction of India's E-Waste (Management) Rules. The maximum allowable concentrations of the restricted substances are 0.1% by weight in homogenous materials for Lead, Mercury, Hexavalent Chromium, Polybrominated Biphenyls (PBB) and Polybrominated Diphenyl Ethers (PBDE), and 0.01% by weight in homogenous materials for Cadmium, except for the exemptions specified in Schedule II of the aforesaid Rules.

Maintenance of your Camera and Microphone Unit

- Wipe the Camera and Microphone Unit gently with a soft cloth.
- Stubborn stains may be removed with a cloth slightly moistened with a solution of mild soap and warm water.
- If using a chemically pretreated cloth, be sure to follow the instructions provided on the package.
- Never use strong solvents such as a thinner, alcohol or benzine for cleaning.

Setting up the Camera and Microphone unit

Attach to the top of LCD Monitor and connect to the LCD Monitor. **A**
Note: Do not cover the ventilation holes of the rear of the LCD Monitor with this product.

Hint
You can put the product in front of LCD Monitor. Do not place it too close to the speaker of the LCD Monitor. This product can be adjusted within the angles as illustrated. **B**

Specifications

Power Supply
DC 5 V, 500 mA
Dimension (Approx.) (w × h × d)
80 mm × 25.6 mm × 70.1 mm
Mass (Approx.)
80 g
Operating temperature
0 °C - 40 °C
Lens
F/2.0; FOV (H) 69.7° (in FHD mode)
Image Device (Resolution)
CMOS Sensor (1920 × 1080)
Output Format
Max. 1920 × 1080 (FHD*)
*Output format depends on connected equipment or Internet connection speed, and may not be compliant with FHD.
Frame Rate
30 fps at FHD with H.264/VP8/MJPEG, 30 fps at VGA with YUV
Microphone
2 unidirectional microphones
Interface
USB 2.0

Design and specifications are subject to change without notice.

Label for model No. and power supply rating are located on the bottom of unit.

Français

Commencez par lire ces consignes de sécurité afin de préserver votre sécurité personnelle et d'éviter les dégâts matériels.

Avertissement

- Ne démontez pas l'Ensemble Caméra Microphone.
- Ne laissez pas de l'eau ou des corps étrangers pénétrer dans l'Ensemble Caméra Microphone.

Consignes de sécurité

- Ne touchez pas l'objectif de la caméra.
- Lors de l'utilisation de ce produit, ne déconnectez pas le câble USB de l'écran LCD.
- Ne secouez pas ce produit et ne le laissez pas tomber.
- N'utilisez pas ce produit à une température élevée ou à proximité d'un champ magnétique puissant.
- N'utilisez pas ce produit dans des endroits soumis à la poussière, à la vapeur, à l'eau ou à la fumée.
- Lors de l'utilisation de ce produit pendant une période prolongée, l'écran LCD ou ce produit peuvent devenir chaud quand on le touche. Cependant, ceci n'est pas un dysfonctionnement.

Ce produit a été fabriqué par ou pour le compte de Sony Corporation.

Importateur dans l'UE : Sony Europe B.V.

Les questions basées sur la législation européenne pour l'importateur ou relatives à la conformité des produits doivent être adressées au mandataire : Sony Belgium, bijkantoor van Sony Europe B.V., Da Vincilaan 7-D1, 1930 Zaventem, Belgique.

Ce qu'il ne faut pas faire

N'installez/n'utilisez pas ce produit dans des lieux, environnements ou situations comparables à ceux répertoriés ci-dessous car sinon, il risque de ne pas fonctionner correctement ou de provoquer un incendie, une électrocution, d'autres dommages et/ou des blessures.

Lieu :
A l'extérieur (en plein soleil), au bord de la mer, sur un bateau ou voilier, à l'intérieur d'un véhicule, dans des établissements hospitaliers, des sites instables, exposés à la pluie, l'humidité ou à la fumée.

Environnement :
Endroits excessivement chauds, humides ou poussiéreux ; accessibles aux insectes ; soumis à des vibrations mécaniques, à proximité d'objets inflammables (bougies, etc.).
Ce produit ne doit être exposé à aucune forme d'écoulement ou d'éclaboussure. C'est pourquoi aucun objet rempli d'un liquide quelconque, comme un vase, ne doit être placé sur ce produit.

Vous ne devez jamais obstruer les orifices d'aération.
Laissez un espace libre autour de ce produit.

Traitement des appareils électriques et électroniques en fin de vie (applicable dans les pays de l'Union Européenne et dans les autres pays disposant de systèmes de collecte sélective)
Ce symbole, apposé sur le produit ou sur son emballage, indique que ce produit ne doit pas être traité avec les déchets ménagers. En revanche, il doit être rapporté à un point de collecte approprié pour le recyclage des équipements électriques et électroniques. En vous assurant que ce produit est bien mis au rebut de façon appropriée, vous participez activement à la prévention des conséquences négatives que leur mauvais traitement pourrait provoquer sur l'environnement et sur la santé humaine. Le recyclage des matériaux contribue par ailleurs à la préservation des ressources naturelles. Pour toute information complémentaire au sujet du recyclage de ce produit, vous pouvez contacter votre municipalité, votre déchetterie locale ou le point de vente où vous avez acheté le produit.

Entretien de votre Ensemble Caméra Microphone

- Nettoyez délicatement l'Ensemble Caméra Microphone avec un chiffon doux.
- Les taches tenaces doivent être éliminées avec un chiffon légèrement imbibé d'une solution d'eau chaude et de savon doux.
- Si vous utilisez une lingette prétraitée avec un produit chimique, veillez à bien suivre les instructions qui figurent sur son emballage.
- Pour le nettoyage, n'utilisez jamais des solvants puissants comme du diluant, de l'alcool ou de la benzine.

Installation de l'Ensemble Caméra Microphone

Fixez la en haut de l'écran LCD et connectez-la à l'écran LCD. **A**
Remarque: Ne recouvrez pas les orifices de ventilation à l'arrière de l'écran LCD avec ce produit.

Conseil
Vous pouvez placez ce produit devant l'écran LCD. Ne le placez pas trop près du haut-parleur de l'écran LCD. Ce produit peut être réglé dans les angles illustrés. **B**

Spécifications

Alimentation
5 V CC, 500 mA
Dimensions (Environ.) (l × h × p)
80 mm × 25,6 mm × 70,1 mm
Poids (Environ.)
80 g
Température de fonctionnement
0 °C ~ 40 °C
Objectif
F/2.0 ; FOV (H) 69,7° (en mode FHD)
Dispositif d'image (Résolution)
Capteur CMOS (1920 × 1080)
Format de sortie
1920 × 1080 max. (FHD*)
*Le format de sortie dépend de l'appareil raccordé ou du débit de la connexion Internet et il est possible qu'il ne soit pas compatible FHD.
Débit d'images
30 ips pour FHD avec H.264/VP8/MJPEG, 30 ips pour VGA avec YUV
Microphone
2 microphones unidirectionnels
Interface
USB 2.0

La conception et les spécifications sont sujettes à modification sans préavis.

L'étiquette pour le numéro de modèle et les caractéristiques nominales de l'alimentation se trouvent sous l'appareil.

Deutsch

Bitte beachten Sie die folgenden Sicherheitshinweise, um Verletzungen oder Sachschäden zu vermeiden.

Achtung

- Zerlegen Sie Kamera und Mikrofoneinheit nicht.
- Achten Sie darauf, dass keine Flüssigkeiten oder Fremdkörper in Kamera und Mikrofoneinheit gelangen.

Sicherheitsmaßnahmen

- Berühren Sie nicht den Objektivteil der Kamera.
- Wenn Sie dieses Produkt verwenden, trennen Sie das USB-Kabel nicht vom LCD-Monitor ab.
- Schütteln Sie dieses Produkt nicht und lassen Sie es nicht fallen.
- Verwenden Sie dieses Produkt nicht bei hohen Temperaturen oder in der Nähe eines starken Magnetfeldes.
- Verwenden Sie dieses Produkt nicht an Orten, an denen es Staub, Dampf, Wasser oder Rauch ausgesetzt ist.
- Wenn Sie dieses Produkt über einen längeren Zeitraum verwenden, kann sich der LCD-Monitor oder dieses Produkt heiß anfühlen. Dabei handelt es sich nicht um eine Fehlfunktion.

Dieses Produkt wurde von oder für die Sony Corporation hergestellt.

EU Importeur: Sony Europe B.V.

Anfragen an den Importeur oder zur Produktkonformität auf Grundlage der Gesetzgebung in Europa senden Sie bitte an den Bevollmächtigten Sony Belgium, bijkantoor van Sony Europe B.V., Da Vincilaan 7-D1, 1930 Zaventem, Belgien.

Verbotene Nutzung

Installieren/verwenden Sie dieses Produkt weder an Standorten, in Umgebungen noch in Situationen wie den hier aufgeführten, da dies zu Fehlfunktionen dieses Produkts und Feuer, Elektroschock, Beschädigungen und/oder Verletzungen führen kann.

Ort:
Im Freien (in direktem Sonnenlicht), am Meer, auf einem Schiff oder Boot, im Innern eines Fahrzeugs, in medizinischen Einrichtungen, an instabilen Standorten, in der Nähe von Wasser, Regen, Feuchtigkeit oder Rauch.

Umgebung:
An heissen, feuchten oder übermäßig staubigen Orten, an denen Insekten in das Gerät eindringen können; an denen es mechanischen Erschütterungen ausgesetzt ist, neben brennbaren Objekten (Kerzen usw.).
Dieses Produkt darf weder Tropfen oder Spritzern ausgesetzt werden. Es dürfen keine mit Flüssigkeit gefüllten Gegenstände, zum Beispiel Vasen, auf diesem Produkt abgestellt werden.

Decken Sie nie die Lüftungsöffnungen ab.
Lassen Sie ausreichend Platz um dieses Produkt.

Entsorgung von gebrauchten elektrischen und elektronischen Geräten (anzuwenden in den Ländern der Europäischen Union und anderen Ländern mit einem separaten Sammelsystem für diese Geräte)
Das Symbol auf dem Produkt oder seiner Verpackung weist darauf hin, dass dieses Produkt nicht als normaler Haushaltsabfall zu behandeln ist, sondern an einer Annahmestelle für das Recycling von elektrischen und elektronischen Geräten abgegeben werden muss. Durch Ihren Beitrag zum korrekten Entsorgen dieses Produkts schützen Sie die Umwelt und die Gesundheit Ihrer Mitmenschen. Umwelt und Gesundheit werden durch falsches Entsorgen gefährdet. Materialrecycling hilft, den Verbrauch von Rohstoffen zu verringern. Weitere Informationen zum Recycling dieses Produkts erhalten Sie bei Ihrer Gemeindeverwaltung, den kommunalen Entsorgungsbetrieben oder dem Geschäft, in dem Sie das Produkt gekauft haben.

Pflege von Kamera und Mikrofoneinheit

- Reinigen Sie Kamera und Mikrofoneinheit vorsichtig mit einem weichen Tuch.
- Hartnäckige Verschmutzungen können Sie mit einem Tuch entfernen, das Sie leicht mit einer Lösung aus milder Seife und warmem Wasser angefeuchtet haben.
- Bei einem chemisch imprägnierten Tuch befolgen Sie bitte unbedingt die Anweisungen auf der Verpackung.
- Verwenden Sie zum Reinigen auf keinen Fall Lösungsmittel wie Verdünner, Alkohol oder Benzin.

Einrichten von Kamera und Mikrofoneinheit

An der Oberseite des LCD-Monitors anbringen und mit dem LCD-Monitor verbinden. **A**
Hinweis: Verdecken Sie nicht die Lüftungsöffnungen an der Rückseite des LCD-Monitors mit diesem Produkt.

Tipp
Sie können das Produkt vor dem LCD-Monitor aufstellen. Stellen Sie es nicht zu nahe am Lautsprecher des LCD-Monitors auf. Das Produkt kann innerhalb der dargestellten Winkel eingestellt werden. **B**

Technische Daten

Stromversorgung
5 V Gleichstrom, 500 mA
Abmessungen (Ca.) (B × H × T)
80 mm × 25,6 mm × 70,1 mm
Gewicht (Ca.)
80 g
Betriebstemperatur
0 °C ~ 40 °C
Objektiv
F/2.0; Sichtfeld (H) 69,7° (in FHD-Modus)
Bildwandler (Auflösung)
CMOS-Sensor (1920 × 1080)
Ausgabeformat
Max. 1920 × 1080 (FHD*)
*Das Ausgabeformat hängt von den angeschlossenen Geräten bzw. der Geschwindigkeit der Internetverbindung ab und entspricht möglicherweise nicht FHD.
Bildrate
30 Einzelbilder pro Sekunde bei FHD mit H.264/VP8/MJPEG, 30 Einzelbilder pro Sekunde bei VGA mit YUV
Mikrofon
2 unidirektionale Mikrofone
Schnittstelle
USB 2.0

Änderungen, die dem technischen Fortschritt dienen, bleiben vorbehalten.

Der Aufkleber für die Modell-Nr. und die Nennleistung der Stromversorgung befinden sich auf der Unterseite des Gerätes.

Español

Lea estas instrucciones de seguridad para garantizar su seguridad personal y evitar daños materiales.

Advertencia

- No desmonte el conjunto de cámara y micrófono.
- No deje que el agua o materiales extraños penetren en el conjunto de cámara y micrófono.

Precauciones de seguridad

- No toque la parte del objetivo de la cámara.
- No desconecte el cable USB del monitor LCD cuando utilice este producto.
- No sacuda ni deje caer este producto.
- No utilice este producto en lugares expuestos a altas temperaturas ni cerca de un fuerte campo magnético.
- No utilice este producto en lugares con polvo, humedad, agua o humo.
- Si utiliza este producto durante períodos de tiempo prolongados, el monitor LCD o este producto podrían estar calientes al tacto. Sin embargo, no se trata de un fallo de funcionamiento.

Este producto ha sido fabricado por, o en nombre de Sony Corporation.

Importador UE: Sony Europe B.V.

Las consultas relacionadas con el Importador a la UE o con la conformidad del producto en Europa deben dirigirse al representante autorizado por el fabricante, Sony Belgium, bijkantoor van Sony Europe B.V., Da Vincilaan 7-D1, 1930 Zaventem, Bélgica.

Uso prohibido

No instale/utilice este producto en lugares, entornos o situaciones como las descritas a continuación ya que el producto podría funcionar mal y provocar un incendio, una descarga eléctrica u otros daños y/o lesiones.

Lugar:
Espacios exteriores (con luz solar directa), en la costa, en una embarcación, dentro de un vehículo, en centros sanitarios, ubicaciones inestables, cerca del agua, la lluvia, humedad o humo.

Entorno:
Lugares cálidos, húmedos o con excesivo polvo; lugares en los que puedan entrar insectos; lugares expuestos a vibraciones mecánicas, o lugares próximos a objetos inflamables (velas, etc.).
No exponga este producto a goteos ni salpicaduras ni coloque sobre el producto ningún objeto lleno de líquido, como los floreros.

Nunca cubra los orificios de ventilación.
Deje espacio alrededor de este producto.

Tratamiento de los equipos eléctricos y electrónicos al final de su vida útil (aplicable en la Unión Europea y otros países con sistemas de tratamiento selectivo de residuos)
Este símbolo en el equipo o en su embalaje indica que el presente producto no puede tratarse como un residuo doméstico normal. Debe entregarse en el correspondiente punto de recogida de equipos eléctricos y electrónicos. Al asegurarse de que este producto se desecha correctamente, ayudará a prevenir las posibles consecuencias negativas para la salud y el medio ambiente que podrían derivarse de la incorrecta manipulación en el momento de deshacerse de este producto. El reciclaje de los materiales ayuda a preservar los recursos naturales. Si desea obtener información detallada sobre el reciclaje de este producto, póngase en contacto con el ayuntamiento, el punto de recogida más cercano o el establecimiento donde ha adquirido el producto.

Mantenimiento del conjunto de cámara y micrófono

- Limpie delicadamente el conjunto de cámara y micrófono con un paño suave.
- Las manchas rebeldes deben eliminarse con un paño ligeramente humedecido con una solución de jabón neutro y agua tibia.
- Si utiliza un paño previamente tratado con productos químicos, asegúrese de seguir las instrucciones suministradas en el paquete.
- Nunca utilice disolventes concentrados, como diluyente, alcohol o bencina para limpiar.

Instalación del conjunto de cámara y micrófono

Fíjelo a la parte superior del monitor LCD y conéctelo al monitor LCD. **A**
Nota: Nunca cubra con este producto los orificios de ventilación de la parte posterior del monitor LCD.

Sugerencia
Puede colocar el producto delante del monitor LCD. No lo coloque demasiado cerca del altavoz del monitor LCD. El ángulo de este producto puede ajustarse tal y como se ilustra en el ejemplo. **B**

Especificaciones

Fuente de alimentación
cc de 5 V, 500 mA
Dimensiones (aprox.) (An × Al × Pr)
80 mm × 25,6 mm × 70,1 mm
Peso (aprox.)
80 g
Temperatura de funcionamiento
0 °C ~ 40 °C
Objetivo
F/2.0; FOV (H) 69,7° (en el modo FHD)
Dispositivo de imagen (resolución)
sensor CMOS (1920 × 1080)
Formato de salida
Máx. 1920 × 1080 (FHD*)
*El formato de salida depende del equipo conectado o de la velocidad de la conexión a Internet y es posible que no sea compatible con FHD.
Velocidad de fotogramas
30 fps a FHD con H.264/VP8/MJPEG, 30 fps a VGA con YUV
Micrófono
2 micrófonos unidireccionales
Interfaz
USB 2.0

El diseño y las especificaciones están sujetos a cambios sin previo aviso.

La etiqueta con el número de modelo y el voltaje de la fuente de alimentación se encuentra situada en la parte inferior de la unidad.

Nederlands

Lees eerst deze veiligheidsinstructies om uw persoonlijke veiligheid te garanderen en materiële schade te voorkomen.

Waarschuwing

- Demonteer de camera- en microfooneenheid niet.
- Zorg dat er geen water of vreemde voorwerpen in de camera- en microfooneenheid terechtkomen.

Veiligheidsmaatregelen

- Raak het lensgedeelte van de camera niet aan.
- Koppel de USB-kabel niet los van de LCD-monitor wanneer u dit product gebruikt.
- Schud niet met dit product en laat het niet vallen.
- Gebruik dit product niet bij hoge temperaturen of in de nabijheid van een sterk magnetisch veld.
- Gebruik dit product niet op plaatsen waar het wordt blootgesteld aan stof, stoom, water of rook.
- Wanneer dit product gedurende een lange tijd wordt gebruikt, kan de LCD-monitor of dit product heet worden. Dit is echter geen defect.

Dit product werd vervaardigd door of in opdracht van Sony Corporation.

EU-importeur: Sony Europe B.V.

Vragen aan de EU-importeur of met betrekking tot Europese productconformiteit kunnen worden gericht aan de gemachtigde vertegenwoordiger, Sony Belgium, bijkantoor van Sony Europe B.V., Da Vincilaan 7-D1, 1930 Zaventem, België.

Verboden gebruik

Installeer/gebruik dit product niet op locaties, in omgevingen of situaties zoals hierna worden genoemd, omdat het product anders defect kan raken en brand, een elektrische schok, schade en/of verwondingen kan veroorzaken.

Locatie:
Buiten (in direct zonlicht), aan de kust, op een schip of ander vaartuig, in een voertuig, in medische instellingen, op instabiele locaties, in de buurt van water, regen, vocht of rook.

Omgeving:
Locaties die heet, vochtig of zeer stoffig zijn; waar insecten kunnen binnendringen; waar het toestel kan worden blootgesteld aan mechanische trillingen, in de buurt van brandbare voorwerpen (kaarsen enz.).
Stel dit product niet bloot aan druppelen of spatten, en objecten met een vloeistof, zoals vazen, mogen niet op dit product geplaatst worden.

Dek de ventilatie-openingen nooit af.
Houd ruimte vrij rond dit product.

Verwijdering van oude elektrische en elektronische apparaten (van toepassing in de Europese Unie en andere landen met gescheiden inzamelingssystemen)
Dit symbool op het product of op de verpakking wijst erop dat het product niet als huishoudelijk afval mag worden behandeld. Het moet echter naar een inzamelingspunt worden gebracht waar elektrische en elektronische apparatuur wordt gerecycled. Als u ervoor zorgt dat dit product op de correcte manier wordt verwerkt, voorkomt u mogelijke negatieve gevolgen voor mens en milieu die zijn gekoppeld aan verkeerde afvalbehandeling. Het recycleren van materialen draagt bij aan het behoud van natuurlijke bronnen. Voor meer details in verband met het recyclen van dit product, kunt u contact opnemen met de gemeentelijke instanties, de organisatie belast met de verwijdering van huishoudelijk afval of de winkel waar u het product hebt gekocht.

Onderhoud van de camera- en microfooneenheid

- Reinig de camera- en microfooneenheid voorzichtig met een zachte doek.
- Hardnekkige vlekken kunnen worden verwijderd met een doek die licht is bevochtigd met een oplossing van een milde zeep en warm water.
- Als u een doekje gebruikt dat voorbehandeld is met een reinigingsmiddel, dient u de instructies op de verpakking te volgen.
- Gebruik nooit sterke oplosmiddelen zoals thinner, alcohol of wasbenzine om het toestel te reinigen.

De camera- en microfooneenheid instellen

Bevestig aan de bovenkant van de LCD-monitor en sluit aan op de LCD-monitor. **A**
Opmerking: Bedek de ventilatie-openingen aan de achterzijde van de LCD-monitor niet met dit product.

Tip
U kunt het product voor de LCD-monitor plaatsen. Plaats het product niet te dicht bij de luidspreker van de LCD-monitor. Dit product kan binnen de in de afbeelding aangegeven hoek worden afgeregeld. **B**

Technische gegevens

Stroomvoorziening
DC 5 V, 500 mA
Afmetingen (ong.) (b × h × d)
80 mm × 25,6 mm × 70,1 mm
Gewicht (ong.)
80 g
Gebruikstemperatuur
0 °C ~ 40 °C
Lens
F/2.0; FOV (H) 69,7° (in FHD-stand)
Beeldapparaat (resolutie)
CMOS Sensor (1920 × 1080)
Uitvoerindeling
Max. 1920 × 1080 (FHD*)
*Het uitvoerformaat varieert naargelang het aangesloten apparaat of de snelheid van de internetverbinding, en is mogelijk niet compatibel met FHD.
Framesnelheid
30 fps bij FHD met H.264/VP8/MJPEG, 30 fps bij VGA met YUV
Microfoon
2 unidirectionele microfoons
Interface
USB 2.0

Ontwerp en specificaties kunnen zonder voorafgaande kennisgeving worden gewijzigd.

Het label met het modelnr. en de voedingsspanning bevindt zich aan de onderkant van het product.

Svenska

Läs igenom dessa säkerhetsinstruktioner för att försäkra dig om din säkerhet och förhindra skador på egendom.

Varning

- Montera inte isär kameran och mikrofonenheten.
- Låt inte vatten eller främmande föremål tränga in i kameran och mikrofonenheten.

Säkerhetsföreskrifter

- Rör inte vid kamerans lins.
- Koppla inte loss USB-kabeln från LCD-skärmen, när denna produkt används.
- Produkten får inte skakas eller falla i golvet.
- Produkten får inte användas i höga temperaturer eller i närheten av ett starkt magnetfält.
- Produkten får inte användas på platser med mycket damm, ånga, vatten eller rök.
- Vid långvarig användning av denna produkt kan det hända att höljet på LCD-skärmen eller denna produkt blir varmt. Detta tyder dock inte på något fel.

Den här produkten har tillverkats av, eller på uppdrag av Sony Corporation.

EU-importör: Sony Europe B.V.

Frågor till EU-importören eller frågor som rör produkternas överensstämmelse i Europa skall sändas till tillverkarens auktoriserade representant, Sony Belgium, bijkantoor van Sony Europe B.V., Da Vincilaan 7-D1, 1930 Zaventem, Belgien.

Förbjuden användning

Installera inte och använd inte denna produkt på platser eller i miljöer/situationer som beskrivs nedan. Annars kan felfunktioner uppstå i denna produkt som kan orsaka brandtillbud, elektriska stötar eller skador på person eller egendom.

Plats:
Utomhus (i direkt solsken), på stranden, i en båt eller någon annan typ av fartyg, i ett fordon, på sjukvårdsinrättningar, på ostadiga platser, nära vatten, regn, fukt eller rök.

Miljö:
Platser som är mycket varma, fuktiga eller dammiga, där insekter kan sig in i TV:n, där TV:n kan utsättas för mekaniska vibrationer eller i närheten av brinnande föremål (t.ex. levande ljus). Denna produkt får inte utsättas för dropp eller stänk och vätskebehållare såsom vaser får inte ställas på produkten.

Täck aldrig för ventilationshålen.
Lämna fritt utrymme runt denna produkt.

Hantering av gamla elektriska och elektroniska produkter (gäller inom EU och andra länder med separata insamlingssystem)
Symbolen på produkten eller förpackningen anger att produkten inte får hanteras som hushållsavfall. Den ska i stället lämnas in på en återvinningsstation för elektriska och elektroniska produkter. Genom att säkerställa att produkten hanteras på rätt sätt bidrar du till att förebygga eventuella negativa miljö- och hälsoeffekter som kan uppstå om produkten bortskaffas felaktigt. Återvinning av material bidrar till att bevara naturresurser. Kontakta dina lokala myndigheter, din lokala avfallshanteringstjänst eller affären där du köpte produkten för mer information om återvinning.

Skötsel av kameran och mikrofonenheten

- Torka av kameran och mikrofonenheten försiktigt med en mjuk trasa.
- Envisa fläckar kan tas bort med en trasa som är en aning fuktad med en mild tvållösning och varmt vatten.
- Om du använder en kemiskt behandlad duk ska du vara noga med att följa anvisningarna på paketet.
- Använd aldrig starka rengöringsmedel som thinner, alkohol och bensen för rengöring.

Ställa in kameran och mikrofonenheten

Fäst ovanpå en LCD-skärm och anslut till LCD-skärmen. **A**
Notera: Täck inte över ventilationshålen på baksidan av LCD-skärmen med denna produkt.

Tips
Produkten kan placeras framför en LCD-skärm. Placera den inte för nära LCD-skärmens högtalare. Produkten kan justeras inom de vinklar som visas i illustrationen. **B**

Teknisk information

Strömförsörjning
Likström (DC) 5 V, 500 mA
Mått (cirka) (bredd × höjd × djup)
80 mm × 25,6 mm × 70,1 mm
Vikt (cirka)
80 g
Driftstemperatur
0 °C ~ 40 °C
Lins
F/2.0; FOV (H) 69,7° (i FHD-läge)
Bildenhet (upplösning)
CMOS-sensor (1920 × 1080)
Utmatningsformat
Max. 1920 × 1080 (FHD*)
*Utmatningsformatet beror på den anslutna utrustningen eller Internet-anslutningens hastighet och överensstämmer eventuellt inte med FHD.
Bildhastighet
30 fps vid FHD med H.264/VP8/MJPEG, 30 fps vid VGA med YUV
Mikrofon
2 oriktade mikrofoner
Gränssnitt
USB 2.0

Design och specifikationer kan ändras utan föregående meddelande.

En märketikett för modellnummer och strömförsörjning återfinns på enhetens undersida.

Italiano

Leggere le presenti istruzioni per la sicurezza per garantire la sicurezza delle persone ed evitare danni alla proprietà.

Avvertenza

- Non smontare la webcam con microfono integrato.
- Evitare l'ingresso di liquidi o oggetti estranei nella webcam con microfono integrato.

Precauzioni di sicurezza

- Non toccare l'obiettivo della telecamera.
- Quando si utilizza questo prodotto, non scollegare il cavo USB dal monitor LCD.
- Evitare di scuotere o lasciar cadere il prodotto.
- Non usare il prodotto in presenza di alte temperature o in prossimità di campi magnetici intensi.
- Non utilizzare il prodotto in luoghi con presenza di polvere, vapore, acqua o fumo.
- Quando si usa questo prodotto per lunghi periodi di tempo, il monitor LCD o il prodotto potrebbero diventare molto caldi al tatto. Tuttavia, questo non è un malfunzionamento.

Questo prodotto è stato fabbricato da o per conto di Sony Corporation.

Importatore UE: Sony Europe B.V.

Richieste all'importatore UE o relative alla conformità di prodotto in Europa devono essere indirizzate al rappresentante autorizzato del costruttore, Sony Belgium, bijkantoor van Sony Europe B.V., Da Vincilaan 7-D1 1930 Zaventem, in Belgio.

Uso proibito

Non installare/utilizzare questo prodotto in luoghi, ambienti o situazioni come quelli elencati di seguito, altrimenti questo prodotto potrebbe avere un malfunzionamento e causare incendi, scosse elettriche, danni e/o lesioni.

Posizione:
All'aperto (esposto alla luce solare diretta), in spiaggia, su imbarcazioni, all'interno di un veicolo, in ambiente medico, in posizioni instabili, esposto all'acqua, pioggia, umidità o fumo.

Ambiente:
Luoghi caldi, umidi o eccessivamente polverosi; esposti all'ingresso di insetti; dove potrebbero essere soggetti a vibrazioni meccaniche; nelle vicinanze di oggetti infiammabili (candele, ecc.).
Questo prodotto non deve essere esposto a sgocciolamento o spruzzi e non vi si devono posizionare sopra oggetti contenenti liquidi, per esempio vasi.

Non coprire mai i fori di ventilazione.
Lasciare spazio intorno al prodotto.

Trattamento del dispositivo elettrico o elettronico a fine vita (applicabile in tutti i Paesi dell'Unione Europea e in altri Paesi con sistema di raccolta differenziata)
Questo simbolo sul prodotto o sulla confezione indica che il prodotto non deve essere considerato come un normale rifiuto domestico, ma deve invece essere consegnato in un punto di raccolta appropriato per il riciclo di apparecchi elettrici ed elettronici. Assicurandovi che questo prodotto sia smaltito correttamente, contribuirete a prevenire potenziali conseguenze negative per l'ambiente e per la salute che potrebbero altrimenti essere causate da uno smaltimento inadeguato. Il riciclaggio dei materiali aiuta a conservare le risorse naturali. Per informazioni più dettagliate circa il riciclaggio di questo prodotto, potete contattare l'ufficio comunale, il servizio locale di smaltimento rifiuti oppure il negozio dove l'avete acquistato.

Manutenzione della webcam con microfono integrato

- Pulire delicatamente la webcam con microfono integrato con un panno morbido.
- Le macchie ostinate possono essere rimosse con un panno leggermente inumidito in una soluzione di acqua calda e sapone neutro.
- Se si opta per l'uso di un panno pretrattato chimicamente, attenersi alle istruzioni sulla confezione.
- Non utilizzare solventi forti, ad esempio diluenti, alcool o benzina, per la pulizia.

Configurazione della webcam con microfono integrato

Fissare alla parte superiore del monitor LCD e collegare al monitor LCD. **A**
Nota: non coprire i fori di ventilazione del retro del monitor LCD con questo prodotto.

Suggerimento
È possibile posizionare il prodotto davanti al monitor LCD. Non posizionarlo troppo vicino all'altoparlante del monitor LCD. L'angolazione del presente prodotto può essere regolata nei limiti illustrati nell'immagine. **B**

Caratteristiche tecniche

Alimentazione
DC 5 V, 500 mA
Dimensioni (circa) (L × A × P)
80 mm × 25,6 mm × 70,1 mm
Peso (circa)
80 g
Temperatura di utilizzo
0 °C ~ 40 °C
Obiettivo
F/2.0; FOV (H) 69,7° (in modalità FHD)
Dispositivo immagine (risoluzione)
Sensore CMOS (1920 × 1080)
Formato di uscita
Max. 1920 × 1080 (FHD*)
*Il formato di uscita dipende dal dispositivo collegato o dalla velocità della connessione Internet e potrebbe non essere compatibile con FHD.
Frequenza fotogrammi
30 fps a FHD con H.264/VP8/MJPEG, 30 fps a VGA con YUV
Microfono
2 microfoni unidirezionali
Interfaccia
USB 2.0

Design e specifiche sono soggetti a modifiche senza preavviso.

L'etichetta per il n. modello e la potenza nominale si trova sul fondo dell'unità.

Português

Leia estas instruções de segurança para assegurar a sua segurança pessoal e evitar danos materiais.

Aviso

- Não desmonte a Unidade de câmara e microfone.
- Não permita que entre água ou substâncias estranhas na Unidade de câmara e microfone.

Precauções de Segurança

- Não toque na parte da objetiva da câmara.
- Ao utilizar este produto, não desligue o cabo USB do Monitor LCD.
- Não abane nem deixe cair este produto.
- Não utilize este produto num local com uma temperatura elevada ou junto de um campo magnético forte.
- Não utilize este produto em locais expostos a poeiras, vapor, água ou fumo.
- Ao utilizar este produto durante longos períodos de tempo, o Monitor LCD ou o produto pode ficar quente ao toque. Contudo, isso não indica um mau funcionamento.

Este produto foi fabricado por ou em nome da Sony Corporation.

Importador na UE: Sony Europe B.V.

Questões ao importador na UE ou relacionadas com a conformidade do produto na Europa devem ser enviadas ao representante autorizado do fabricante, Sony Belgium, bijkantoor van Sony Europe B.V., Da Vincilaan 7-D1, 1930 Zaventem, Bélgica.

Utilização proibida

Não instale/utilize este produto em locais, ambientes ou situações como os listados abaixo, ou, caso contrário, o produto pode funcionar mal e provocar um incêndio, choque elétrico, avaria e/ou feridas.

Localização:
Ao ar livre (sob a luz solar direta), perto do mar, num navio ou outra embarcação, dentro de um veículo, em instituições médicas, locais instáveis, perto de água, chuva, humidade ou fumo.

Ambiente:
Locais quentes, húmidos ou com muito pó; onde possam entrar insetos; onde possa estar sujeito a vibrações mecânicas, perto de objetos de fogo (velas, etc.).
Este produto não de

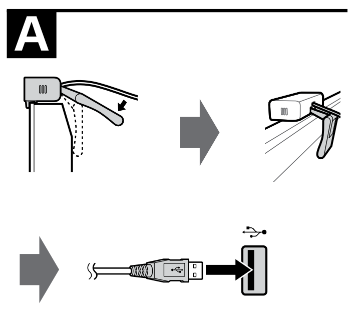

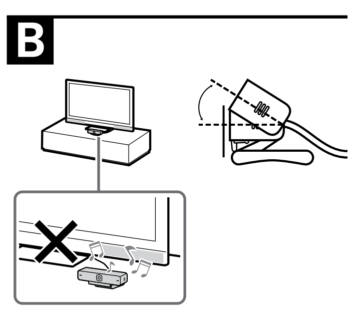

Norsk

Les gjennom disse sikkerhetsinstruksene for å sikre din egen personlige sikkerhet og forhindre eiendomsskade.

Advarsel

- Ikke demonter kamera- og mikrofonenheten.
- Ikke la vann eller fremmedlegemer komme inn i kamera- og mikrofonenheten.

Sikkerhetsforholdsregler

- Ikke ta på linsedelen av kameraet.
- Når du bruker dette produktet, må du ikke koble USB-kabelen fra LCD-skjermen.
- Ikke rist eller slipp dette produktet i bakken.
- Ikke bruk dette produktet på et sted med høy temperatur, eller nært et sterkt magnetisk felt.
- Ikke bruk dette produktet på steder som er utsatt for støv, damp, vann eller røyk.
- Når du bruker dette produktet i lengre perioder, kan LCD-skjermen eller dette produktet bli varmt å ta på. Dette er imidlertid ikke en feil.

Dette produktet har blitt produsert av eller på vegne av Sony Corporation.

EU-importør: Sony Europe B.V.

Spørsmål til EU-importøren eller spørsmål vedrørende produktets overensbestemmelse i Europa skal sendes til produsentens autoriserte representant, Sony Belgium, bijkantoor van Sony Europe B.V., Da Vincilaan 7-D1, 1930 Zaventem, Belgia.

Forbudt bruk

Ikke installer/bruk dette produktet på steder, i omgivelser eller situasjoner som de som er oppført nedenfor, ellers kan TV-apparatet fungere feil og forårsake brann, elektrisk støt, skader og/eller personskader.

Plassering:
Utendørs (i direkte sollys), i nærheten av vann, på et skip eller andre fartøy, i et kjøretøy, i medisinske institusjoner, ustabile posisjoner, i regn, fuktighet eller røyk.

Miljø:
Steder som er varme, fuktige eller særlig støvet; slik at insekter har adgang; hvor det kan bli utsatt for mekanisk vibrasjon, i nærheten av åpen ild (stearinlys osv).
Dette produktet må ikke utsettes for vanndråper eller vannsprut, og det må ikke plasseres gjenstander som er fylt med væske, slik som vaser, oppå produktet.

Ventilasjonsåpningene må aldri tildekkes.
La det være plass rundt dette produktet.

Kassering av gamle elektriske og elektroniske apparater (gjelder i Den europeiske union og andre land med separat innsamlingssystem)
Dette symbolet på produktet eller emballasjen indikerer at dette produktet ikke må behandles som husholdningsavfall. I stedet skal det leveres til en passende gjenvinningsstasjon for elektrisk og elektronisk utstyr. Når du sørger for at dette produktet avhendes på korrekt måte, er du med på å forhindre mulige negative følger for miljøet og helse, som kunne vært forårsaket av feilaktig avfallshåndtering av dette produktet. Gjenvinning av disse materialene bidrar til å ta vare på naturressurser. Hvis du vil ha mer informasjon om gjenvinning av dette produktet, kan du kontakte lokale myndigheter, renovasjonsverket der du bor, eller butikken der du kjøpte produktet.

Vedlikehold av kamera- og mikrofonenheten

- Tørk forsiktig av kamera- og mikrofonenheten med en myk klut.
- Vanskelige flekker kan fjernes med en klut som har blitt lett fuktet med mildt, varmt såpevann.
- Hvis du bruker en klut som er forhåndsbehandlet med kjemikalier, må du følge instruksene på pakken.
- Bruk aldri sterke rengjøringsmidler som fortynningsvæske, alkohol eller benzen som rengjøringsmiddel.

Oppsett av kamera- og mikrofonenheten

Fest til toppen av LCD-skjermen og koble til LCD-skjermen. **A**
Merk: Ikke dekk ventilasjonsåpningene på baksiden av LCD-skjermen med dette produktet.

Hint
Du kan sette produktet foran LCD-skjermen. Ikke plasser det for nært høyttaleren på LCD-skjermen. Dette produktet kan justeres innenfor vinklene som vises i illustrasjonen. **B**

Spesifikasjoner

Strømforsyning
DC 5 V, 500 mA
Mål (Ca.) (B × H × D)
80 mm × 25,6 mm × 70,1 mm
Vekt (Ca.)
80 g
Driftstemperatur
0 °C ~ 40 °C
Linse
F/2.0; FOV (H) 69,7° (i FHD-modus)
Bildeinnretning (Oppløsning)
CMOS-sensor (1920 × 1080)
Utmatingsformat
Maks.1920 × 1080 (FHD*)
*Utmatingsformat avhenger av tilkoblet utstyr eller Internett-tilkoblingshastighet, og er kanskje ikke kompatibelt med FHD.
Bildehastighet
30 fps ved FHD med H.264/VP8/MJPEG, 30 fps ved VGA med YUV
Mikrofon
2 ikke-retningsbestemte mikrofoner
Grensesnitt
USB 2.0

Design og spesifikasjoner kan endres uten varsel.

Etikett med modellnummer og strømforsyningseffekt er plassert på bunnen av enheten.

Polski

Należy przeczytać niniejsze instrukcje dotyczące bezpieczeństwa w celu zapewnienia własnego bezpieczeństwa i uniknięcia szkód materialnych.

Ostrzeżenie

- Modułu kamery i mikrofonu nie wolno rozbierać.
- Nie wolno dopuścić do przeniknięcia wody lub ciał obcych do Modułu kamery i mikrofonu.

Ostrzeżenia dotyczące bezpieczeństwa

- Nie dotykać obiektywu kamery.
- Podczas korzystania z tego produktu nie odłączaj kabla USB od monitora LCD.
- Nie wolno potrząsać ani upuszczać tego produktu.
- Nie wolno używać produktu w wysokiej temperaturze ani w pobliżu silnego pola magnetycznego.
- Nie należy używać tego produktu w miejscach, gdzie może on być narażony na kurz, parę, wodę lub dym.
- Podczas korzystania z tego produktu przez długi okres ekran LCD lub ten produkt mogą się nagrzewać i być gorące. Nie oznacza to jednak usterki.

Nadzór nad dystrybucją na terytorium RP :
Sony Europe B.V.
Da Vincilaan 7-D1, 1930 Zaventem, Belgium

Produkt ten został wyprodukowany przez lub na zlecenie Sony Corporation.

Importer w UE: Sony Europe B.V.

Zapytania do importera w UE i zapytania dotyczące zgodności produktu w Europie należy kierować do autoryzowanego przedstawiciela producenta, Sony Belgium, bijkantoor van Sony Europe B.V., Da Vincilaan 7-D1, 1930 Zaventem, Belgia.

Niedozwolone użycie

Produktu nie należy instalować oraz eksploatować w miejscach, warunkach lub okolicznościach, jakie opisano poniżej. Niezastosowanie się do poniższych zaleceń może prowadzić do wadliwej pracy odbiornika, a nawet pożaru, porażenia prądem elektrycznym, uszkodzenia sprzętu i/lub obrażeń ciała.

Miejsce:
Odbiornika TV nie należy montować na zewnątrz pomieszczeń (w miejscach narażonych na bezpośrednie działanie promieni słonecznych), nad brzegiem morza, na statku lub innej jednostce pływającej, w pojeździe, w instytucjach ochrony zdrowia, w miejscach niestabilnych lub narażonych na działanie wody, deszczu, wilgoci lub dymu.

Środowisko:
Nie należy umieszczać telewizora w miejscach gorących, wilgotnych lub nadmiernie zapylonych; w miejscach, w których do wnętrza mogą dostawać się owady; w miejscach, w których może być narażony na działanie wibracji mechanicznych lub w pobliżu przedmiotów palnych (świeczek itp.).
Ten produkt należy chronić przed zalaniem lub zachlapaniem i nie stawiać na nim żadnych przedmiotów wypełnionych wodą, np. wazonów.

Nigdy nie zakrywać otworów wentylacyjnych. Należy zostawić wolne miejsce wokół tego produktu.

Pozbywanie się zużytego sprzętu elektrycznego i elektronicznego (stosowane w krajach Unii Europejskiej i w pozostałych krajach stosujących własne systemy zbiórki)
Ten symbol na produkcie lub jego opakowaniu oznacza, że produkt nie może być traktowany jako odpad komunalny, lecz powinno się go dostarczyć do odpowiedniego punktu zbiórki sprzętu elektrycznego i elektronicznego w celu recyklingu. Odpowiednie zagospodarowanie zużytego produktu zapobiega potencjalnym zagrożeniom dla środowiska i zdrowia ludzi, do których mogłoby dojść w przypadku niewłaściwego obchodzenia się z tymi odpadami. Recykling materiałów pomaga chronić zasoby naturalne. W celu uzyskania bardziej szczegółowych informacji na temat recyklingu tego produktu, należy skontaktować się z lokalną jednostką samorządu terytorialnego, ze służbami zajmującymi się zagospodarowywaniem odpadów lub ze sklepem, w którym zakupiono produkt.

Konserwacja modułu kamery i mikrofonu

- Lekko przetrzyj moduł kamery i mikrofonu miękką ściereczką.
- Uciążliwe plamy można usunąć ściereczką zwilżoną nieznacznie roztworem łagodnego mydła w ciepłej wodzie.
- Jeśli używane są nasączane chusteczki chemiczne, należy postępować zgodnie z instrukcjami zamieszczonymi na opakowaniu.
- Nie wolno używać do czyszczenia silnych rozpuszczalników, jak rozcieńczalnik do farb, alkohol lub benzyna.

Montaż modułu kamery i mikrofonu

Przymocuj do górnej części monitora LCD i podłącz do monitora LCD. **A**
Uwaga: Nie zakrywaj otworów wentylacyjnych znajdujących się z tyłu monitora LCD tym produktem.

Wskazówka
Możesz umieścić produkt przed monitorem LCD. Nie umieszczaj go w pobliżu głośników monitora LCD. Produkt można ustawić w podanym zakresie kątów. **B**

Dane techniczne

Zasilanie
5 V prądu stałego, 500 mA
Wymiary w calach (sz. × wys. × gł.)
80 mm × 25,6 mm × 70,1 mm
Waga (Ok.)
80 g
Temperatura pracy
0 °C ~ 40 °C
Obiektyw
F/2.0; FOV (H) 69,7° (w trybie FHD)
Urządzenie obrazujące (rozdzielczość)
Czujnik CMOS (1920 × 1080)
Format wyjściowy
Max. 1920 × 1080 (FHD*)
*Format wyjścia zależy od podłączonego urządzenia i prędkości połączenia z Internetem i może nie być zgodny z formatem FHD.
Częstotliwość klatek
30 klatek na sekundę przy FHD z H.264/VP8/MJPEG, 30 fps przy VGA z YUV
Mikrofon
2 mikrofony jednokierunkowe
Interfejs
USB 2.0

Projekt i dane techniczne mogą zostać zmienione bez powiadomienia.

Etykieta z informacją o numerze modelu i danymi znamionowymi źródła energii znajduje się na spodzie urządzenia.

Ελληνικά

Διαβάστε αυτές τις οδηγίες ασφαλείας για λόγους προσωπικής ασφάλειας και για την αποτροπή υλικών ζημιών.

Προειδοποίηση

- Μην αποσυναρμολογείτε τη Μονάδα κάμερας και μικροφώνου.
- Μην αφήνετε νερό ή ξένα σώματα να εισέλθουν στο εσωτερικό της Μονάδας κάμερας και μικροφώνου.

Προφυλάξεις ασφαλείας

- Μην αγγίζετε το τμήμα του φακού της κάμερας.
- Όταν χρησιμοποιείτε αυτό το προϊόν, μην αποσυνδέετε το καλώδιο USB από την οθόνη LCD.
- Μην τραντάζετε και μην ρίχνετε αυτό το προϊόν.
- Μην χρησιμοποιείτε αυτό το προϊόν σε υψηλές θερμοκρασίες ή κοντά σε ισχυρά μαγνητικά πεδία.
- Μην χρησιμοποιείτε αυτό το προϊόν σε σημεία που εκτίθενται σε σκόνη, ατμό, νερό ή καπνό.
- Όταν χρησιμοποιείτε αυτό το προϊόν για μεγάλα χρονικά διαστήματα, η οθόνη LCD ή το προϊόν αυτό μπορεί να είναι ζεστά κατά το άγγιγμα. Ωστόσο, αυτό δεν αποτελεί δυσλειτουργία.

Αυτό το προϊόν έχει κατασκευαστεί από ή για λογαριασμό της Sony Corporation.

Εισαγωγέας στην Ευρώπη: Sony Europe B.V.

Ερωτήσεις προς τον εισαγωγέα ή σχετικά με την συμμόρφωση του προϊόντος ως προς τη νομοθεσία της Ευρωπαϊκής Ένωσης θα πρέπει να απευθύνονται στον εξουσιοδοτημένο εκπρόσωπο, Sony Belgium, bijkantoor van Sony Europe B.V., Da Vincilaan 7-D1, 1930 Zaventem, Βέλγιο.

Περιορισμοί στη χρήση

Για να αποφευχθούν δυσλειτουργίες και πρόκληση πυρκαγιάς, ηλεκτροπληξίας, ζημιάς ή/και τραυματισμών, μην τοποθετείτε/χρησιμοποιείτε αυτό το προϊόν σε θέσεις, περιβάλλοντα ή συνθήκες όπως αυτές που παρατίθενται στη συνέχεια.

Θέση:
Σε εξωτερικούς χώρους (απευθείας στο ηλιακό φως), ακτές, πλοία ή άλλα σκάφη, μέσα σε οχήματα, σε νοσοκομεία, σε μη σταθερές επιφάνειες, κοντά σε νερό, βροχή, υγρασία ή καπνό.

Περιβάλλον:
Σε μέρη που είναι ζεστά, υγρά ή υπερβολικά σκονισμένα· σε μέρη όπου μπορούν να εισέλθουν έντομα· σε μέρη όπου ενδέχεται να εκτεθεί σε μηχανικές δονήσεις, κοντά σε εύφλεκτα αντικείμενα (κεριά, κλπ.).
Αυτό το προϊόν δεν πρέπει να εκτίθεται σε σταλαγματιές ή πιτσιλίσματα και μην τοποθετείτε πάνω στο προϊόν αντικείμενα που περιέχουν υγρά, όπως για παράδειγμα βάζα.

Μην καλύπτετε ποτέ τις οπές εξαερισμού. Αφήστε ελεύθερο χώρο γύρω από το προϊόν.

Απόρριψη παλιών ηλεκτρικού και ηλεκτρονικού εξοπλισμού (Ισχύει στην Ευρωπαϊκή Ένωση και άλλες χώρες με ξεχωριστά συστήματα συλλογής)
Το σύμβολο αυτό επάνω στο προϊόν ή στη συσκευασία του υποδεικνύει ότι το προϊόν αυτό δεν θα πρέπει να αντιμετωπίζεται όπως τα συνηθισμένα οικιακά απορρίμματα. Αντίθετα θα πρέπει να παραδίδεται στο κατάλληλο σημείο συλλογής για την ανακύκλωση ηλεκτρικού και ηλεκτρονικού εξοπλισμού. Εξασφαλίζοντας ότι το προϊόν αυτό απορρίπτεται σωστά, βοηθάτε στο να αποτραπούν όποιες αρνητικές επιπτώσεις στην ανθρώπινη υγεία και στο περιβάλλον που θα προέκυπταν από την ακατάλληλη διαχείριση των αποβλήτων αυτού του προϊόντος. Η ανακύκλωση των υλικών βοηθά στην εξοικονόμηση των φυσικών πόρων. Για περισσότερες πληροφορίες σχετικά με την ανακύκλωση αυτού του προϊόντος, επικοινωνήστε με τις δημοτικές αρχές της περιοχής σας, με την υπηρεσία διάθεσης των οικιακών απορριμμάτων ή το κατάστημα από το οποίο αγοράσατε το προϊόν.

Συντήρηση της Μονάδας κάμερας και μικροφώνου

- Σκουπίστε τη Μονάδα κάμερας και μικροφώνου προσεκτικά με ένα μαλακό πανί.
- Επίμονοι λεκέδες μπορούν να αφαιρεθούν με ένα πανί ελαφρά εμποτισμένο με διάλυμα ήπιου σαπουνιού και ζεστό νερό.
- Αν χρησιμοποιείτε χημικά προκατεργασμένα πανιά, τηρείτε τις οδηγίες που παρέχονται στη συσκευασία.
- Ποτέ μην χρησιμοποιείτε σκληρά διαλυτικά όπως αραιωτικό, οινόπνευμα ή βενζίνη για τον καθαρισμό.

Ρύθμιση της συσκευής Κάμερας και μικροφώνου

Προσαρτήστε το επάνω μέρος της οθόνης LCD και συνδέστε το στην οθόνη LCD. **A**
Σημείωση: Μην καλύπτετε τις οπές εξαερισμού στο πίσω μέρος της οθόνης LCD με αυτό το προϊόν.

Υπόδειξη
Μπορείτε να τοποθετήσετε το προϊόν στο μπροστινό μέρος της οθόνης LCD. Μην το τοποθετήσετε πολύ κοντά στο ηχείο της οθόνης LCD. Μπορείτε να ρυθμίσετε την κλίση αυτού του προϊόντος στο εύρος κλίσης που εμφανίζεται στην εικόνα. **B**

Τεχνικά χαρακτηριστικά

Παροχή ρεύματος
DC 5 V, 500 mA
Διαστάσεις (Περίπου) (π × υ × β)
80 mm × 25,6 mm × 70,1 mm
Βάρος (Περίπου)
80 g
Θερμοκρασία λειτουργίας
0 °C ~ 40 °C
Φακός
F/2.0, FOV (H) 69,7° (στη λειτουργία FHD)
Συσκευή εικόνας (Ανάλυση)
Αισθητήρας CMOS (1920 × 1080)
Μορφή εξόδου
Μέγ. 1920 × 1080 (FHD*)
*Η μορφή εξόδου εξαρτάται από το συνδεδεμένο εξοπλισμό ή την ταχύτητα της σύνδεσης στο Internet και ενδέχεται να μην είναι συμβατή με FHD.
Ρυθμός καρέ
30 καρέ ανά δευτερόλεπτο σε FHD με H.264/VP8/MJPEG, 30 καρέ ανά δευτερόλεπτο σε VGA με YUV
Μικρόφωνο
2 μονοκατευθυντικά μικρόφωνα
Διασύνδεση
USB 2.0

Ο σχεδιασμός και οι προδιαγραφές υπόκεινται σε αλλαγή χωρίς προειδοποίηση.

Η ετικέτα με τον αριθμό μοντέλου και την ονομαστική παροχή ισχύος βρίσκεται στο κάτω μέρος της μονάδας.

Česky

V zájmu zajištění osobní bezpečnosti a zamezení vzniku škod na majetku si přečtěte tyto bezpečnostní pokyny.

Varování

- Modul kamery s mikrofonem nerozebírejte.
- Chraňte modul kamery s mikrofonem před vniknutím vody nebo cizího materiálu.

Bezpečnostní opatření

- Nedotýkejte se části kamery s objektivem.
- Při používání tohoto výrobku neodpojujte USB kabel od LCD monitoru.
- Chraňte výrobek před otřesy a pádem.
- Nepoužívejte výrobek při vysoké teplotě nebo v blízkosti silného magnetického pole.
- Nepoužívejte výrobek v místech s výskytem prachu, páry, vody nebo kouře.
- Při dlouhodobém používání tohoto výrobku se může LCD monitor nebo tento výrobek zahřát a být horký na dotek. Neznamená to ale funkční poruchu.

Tento výrobek byl vyroben buď přímo nebo v zastoupení společnosti Sony Corporation.

Dovozce do EU: Sony Europe B.V.

Žádosti týkající se dovozce do EU nebo technických požadavků na výrobky danými směrnicemi Evropské unie je třeba adresovat na zplnomocněného zástupce, kterým je Sony Belgium, bijkantoor van Sony Europe B.V., Da Vincilaan 7-D1, 1930 Zaventem, Belgie.

Zakázané použití

Neinstalujte, ani nepoužívejte tento výrobek v níže uvedených místech, prostředích, nebo situacích, protože tento výrobek by mohl špatně fungovat nebo by mohl způsobit požár, úraz elektrickým proudem nebo poškození majetku anebo zranění.

Místa:
Venkovní prostor (na přímém slunečním svitu), na mořském břehu, lodi nebo jiném plavidle, v autě, v lékařských zařízeních, nestabilní umístění, v blízkosti vody, na dešti, ve vlhku nebo kouři.

Prostředí:
Horká, vlhká nebo nadměrně prašná místa; místa, na která se může dostat hmyz; tam, kde by mohl být televizor vystaven mechanickým vibracím, v blízkosti hořlavých předmětů (svíček apod.).
Na tento výrobek nesmí nic kapat nebo stříkat, ani na něm nesmí stát předměty naplněné tekutinami, jako např. vázy.

Nikdy nezakrývejte větrací otvory.
Okolo tohoto výrobku ponechte volný prostor.

Likvidace nepotřebného elektrického a elektronického zařízení (platné v Evropské unii a dalších státech uplatňujících oddělený systém sběru)
Tento symbol umístěný na výrobku nebo jeho balení upozorňuje, že by s výrobkem nemělo být nakládáno jako s běžným odpadem z domácnosti. Je nutné jej odvézt do sběrného místa pro recyklaci elektrického a elektronického zařízení. Zajištěním správné likvidace tohoto výrobku pomůžete zabránit případným negativním dopadům na životní prostředí a lidské zdraví, které by jinak byly způsobeny nevhodnou likvidací výrobku. Recyklováním materiálů pomůžete ochránit přírodní zdroje. Podrobnější informace o recyklaci tohoto výrobku zjistíte u příslušného místního obecního úřadu, podniku pro likvidaci domovních odpadů nebo v obchodě, ve kterém jste výrobek zakoupili.

Údržba modulu kamery s mikrofonem

- Modul kamery s mikrofonem čistěte opatrně měkkou látkou.
- Těžko odstranitelné skvrny lze odstranit látkou lehce navlhčenou ve slabém teplém mýdlovém roztoku.
- Pokud používáte chemicky napuštěnou útěrku, řiďte se pokyny na obalu.
- Nikdy k čištění nepoužívejte silná rozpouštědla, jako je ředidlo, alkohol nebo benzin.

Nastavení modulu kamery s mikrofonem

Připevněte kameru na horní část LCD monitoru a zapojte ji do LCD monitoru. **A**
Poznámka: Nezakrývejte větrací otvory na zadní straně LCD monitoru tímto výrobkem.

Tip
Tento výrobek můžete umístit před LCD monitor. Neumísťujte ho příliš blízko k reproduktoru LCD monitoru. Sklon produktu lze nastavit podle ilustrace. **B**

Specifikace

Zdroj napájení
stejnosměrné napětí 5 V, 500 mA
Rozměry (přibl.) (š × v × h)
80 mm × 25,6 mm × 70,1 mm
Hmotnost (přibl.)
80 g
Provozní teplota
0 °C ~ 40 °C
Objektiv
F/2.0; zorné pole (H) 69,7° (v režimu FHD)
Zařízení pro snímání obrazu (rozlišení)
senzor CMOS (1920 × 1080)
Výstupní formát
max. 1920 × 1080 (FHD*)
*Výstupní formát závisí na připojeném zařízení a rychlosti připojení k Internetu a nemusí být kompatibilní s technologií FHD.
Frekvence snímků
30 fps u FHD s H.264/VP8/MJPEG, 30 fps u VGA s YUV
Mikrofon
2 směrové mikrofony
Rozhraní
USB 2.0

Design a specifikace mohou být změněny bez předchozího upozornění.

Štítek s číslem modelu a specifikací napájecího zdroje je umístěn na spodní straně jednotky.

Magyar

Személyes biztonsága és az esetlegesen okozott anyagi kár elkerülése érdekében kérjük, olvassa el a biztonsági utasításokat.

Figyelmeztetés

- Ne szerelje szét a kamera és mikrofon egységet.
- A kamera és mikrofon egységbe ne kerüljön víz vagy idegen anyag.

Biztonsági óvintézkedések

- Ne érintse meg a kamera objektívjét.
- A termék használata során ne húzza ki az USB-kábelt az LCD-monitorból.
- Ne rázza és ne ejtse le a terméket.
- Ne használja a terméket magas hőmérsékleten vagy erős mágneses mező közelében.
- Ne használja a terméket poros, párás, vizes vagy füstös helyen.
- Ha hosszabb ideig használja a terméket, az LCD-monitor vagy a készülék felforrósodhat. Ez azonban nem hibajelenség.

Ezt a terméket a Sony Corporation vagy megbízottja gyártotta.

EU-importőr: Sony Europe B.V.

Az EU importőrrel vagy az Európai termékbiztonsággal kapcsolatos kérdéseket a gyártó jogosult képviselőjének kell küldeni, Sony Belgium, bijkantoor van Sony Europe B.V., Da Vincilaan 7-D1, 1930 Zaventem, Belgium.

Tilos a készülék használata!

Ne helyezze üzembe, és ne használja a terméket az alábbiakban felsorolt helyeken, környezetekben vagy alkalmakkor. Ellenkező esetben a termék meghibásodhat, tüzet, áramütést, anyagi kárt vagy sérülést okozhat.

Hely:
Kültéren (közvetlen napsugárzásnak kitett helyen), tengerparton, hajón vagy más vízi járművön, járműben, egészségügyi intézményekben, instabil helyen, víz közelében, esőben, nedves vagy füstös környezetben tilos.

Környezet:
Forró, párás vagy túlzottan poros környezetben; ahol rovarok juthatnak a belsejébe; ahol rázkódásnak van kitéve, gyúlékony anyagok (pl. gyertya stb.) közelében.
Ne tegye ki a terméket csepegő vagy fröccsenő víz hatásának, és ne helyezzen vízzel telt tárgyakat (pl. vázát) a termékre.

Soha ne takarja el a szellőzőnyílásokat.
Hagyjon helyet a termék körül.

Feleslegessé vált elektromos és elektronikus készülékek hulladékként való eltávolítása. (Használható az Európai Unió és egyéb országok szelektív hulladékgyűjtési rendszereiben)
Ez, a készüléken vagy annak csomagolásán található szimbólum jelzi, hogy a termék nem kezelhető háztartási hulladékként – kérjük, hogy azt elektromos és elektronikai hulladék gyűjtésére kijelölt gyűjtőhelyen adja le. A feleslegessé vált termék helyes kezelésével segít megelőzni a környezet és az emberi egészség károsodását, amely bekövetkezhetne, ha nem követi a hulladékkezelés helyes módját. Az anyagok újrahasznosítása segít a természeti erőforrások megőrzésében. A termék újrahasznosításával kapcsolatos további információkat illetően forduljon a területileg illetékes hivatalhoz, a helyi hulladékgyűjtő szolgáltatóhoz vagy ahhoz az üzlethez, amelyben a terméket vásárolta.

A kamera és mikrofon egység karbantartása

- A kamera és mikrofon egységet puha textíliával, óvatosan törölje le.
- A makacs szennyeződéseket egy lágy szappan és meleg víz oldatával kis mértékben megnedvesített ruhadarab segítségével távolíthatja el.
- Ha vegyi anyagokkal előkezelt törlőkendőt használ, mindenképpen kövesse a csomagoláson feltüntetett utasításokat.
- A tisztításhoz semmiképpen se használjon erős oldószert, például hígítót, alkoholt vagy benzint.

A kamera és mikrofon egység beállítása

Csatlakoztassa az LCD-monitor tetejéhez, és csatlakoztassa az LCD-monitorhoz. **A**
Megjegyzés: Ne takarja el a termékkel az LCD-monitor hátoldalán található szellőzőnyílásokat.

Útmutatás
A terméket elhelyezheti az LCD-monitor előtt. Ne helyezze túl közel az LCD-monitor hangszórójához. A terméket a következő ábra szerinti mértékben lehet beállítani. **B**

Műszaki adatok

Áramellátás
DC 5 V, 500 mA
Méret (Kb.) (Sz × ma × mé)
80 mm × 25,6 mm × 70,1 mm
Tömeg (Kb.)
80 g
Üzemeltetési hőmérséklet
0 °C ~ 40 °C
Objektív
F/2.0; látószög (H) 69,7° (FHD üzemmódban)
Képalkotó eszköz (felbontás)
CMOS érzékelő (1920 × 1080)
Kimeneti formátum
Max. 1920 × 1080 (FHD*)
*A kimeneti formátum a csatlakoztatott készüléktől vagy az internetkapcsolat sebességétől függ, és előfordulhat, hogy nem kompatibilis a FHD szabvánnyal.
Képváltási sebesség
30 fps FHD esetén H.264/VP8/MJPEG-gel, 30 fps VGA esetén YUV-val
Mikrofon
2 egyirányú mikrofon
Csatlakozó
USB 2.0

A kialakítás és a műszaki adatok előzetes értesítés nélkül megváltoztathatók.

A modellszámot és a tápegység besorolását tartalmazó címke a készülék alján található.

Български

Моля, прочетете тези инструкции по безопасността, за да гарантирате личната си безопасност и да предотвратите възможни материални щети.

Предупреждение

- Не разглобявайте този комплект камера с микрофон.
- Не допускайте вода или чужди вещества да попаднат в комплекта камера с микрофон.

Предпазни мерки

- Не докосвайте обектива на камерата.
- Когато използвате продукта, не изключвайте USB кабела от LCD монитора.
- Не изпускайте продукта и не го излагайте на вибрации.
- Не използвайте продукта при висока температура или близо до силно магнитно поле.
- Не използвайте продукта на места, в които има прах, пара, вода или пушек.
- Когато използвате продукта за продължителен период от време, LCD мониторът или продуктът могат да се усетят горещи при допир. Въпреки това, това не е неизправност.

Този продукт е произведен от или от името на Sony Corporation.

Вносител в ЕС: Sony Europe B.V.

Запитвания до вносителя или запитвания свързани със съответствието на продуктите съгласно законодателството на Европейския съюз, следва да се отправят към упълномощения представител на производителя Sony Belgium, bijkantoor van Sony Europe B.V., Da Vincilaan 7-D1, 1930 Zaventem, Белгия.

Забранена употреба

Не инсталирайте/използвайте продукта на места, среди или в ситуациите, описани по-долу. В противен случай продуктът може да се повреди и да причини пожар, токов удар, материална щета и/или нараняване.

Местоположение:
Не използвайте на открито (при пряка слънчева светлина), на морския бряг, на кораб или друг плавателен съд, във вътрешността на превозно средство, в медицински заведения, на нестабилни повърхности, близо до вода, изложен на дъжд, влага или пушек.

Околна среда:
Не използвайте на места, които са горещи, влажни или прекалено прашни; Там, където може да влязат насекоми; Където може да бъде изложен на механични вибрации, в близост до запалими предмети (свещи и др.).
Продуктът трябва да бъде предпазен от поливане с течности; не поставяйте в близост до продукта предмети, пълни с течности, като например вази.

Никога не покривайте вентилационните отвори.
Оставяйте място около продукта.

Изхвърляне на стари електрически и електронни уреди (приложимо в Европейския съюз и други държави със системи за разделно събиране на отпадъци)
Този символ върху продукта или върху неговата опаковка показва, че този продукт не трябва да се третира като битов отпадък. Вместо това той трябва да бъде предаден в съответния събирателен пункт за рециклиране на електрически и електронни уреди. Като предадете този продукт на правилното място, Вие ще помогнете за предотвратяване на негативните последствия за околната среда и човешкото здраве, които биха възникнали при неправилното изхвърляне на този продукт. Рециклирането на материалите ще спомогне да се съхранят природните ресурси. За подробна информация относно рециклирането на този продукт можете да се обърнете към местната градска управа, службата за събиране на битови отпадъци или магазина, откъдето сте закупили продукта.

Поддръжка на комплекта камера с микрофон

- Бършете внимателно комплекта камера с микрофон с мека кърпа.
- Упоритите петна могат да бъдат отстранени с кърпа, леко навлажнена с разтвор на топла вода и мек сапун.
- Ако използвате кърпа, предварително третирана с химически вещества, следвайте инструкциите на опаковката.
- Никога не използвайте силни разтвори, например разредител, спирт или бензин за почистване.

Инсталация на комплекта камера с микрофон

Прикрепете комплекта към горната част на LCD монитора и се свържете към LCD монитора. **A**
Забележка: Не покривайте вентилационните отвори на задната страна на LCD монитора с продукта.

Съвет
Можете да поставите продукта пред LCD монитора. Не поставяйте твърде близо до високоговорителя на LCD монитора. Можете да регулирате ъгъла на продукта, както е показано на илюстрацията. **B**

Спецификации

Захранване
DC 5 V, 500 mA
Размери (прибл.) (ш × в × д)
80 mm × 25,6 mm × 70,1 mm
Тегло (прибл.)
80 g
Работна температура
0 °C ~ 40 °C
Обектив
F/2.0; FOV (H) 69,7° (в режим FHD)
Сензор за изображения (разделителна способност)
CMOS сензор (1920 x 1080)
Изходен формат
Макс. 1920 × 1080 (FHD*)
*Изходният формат зависи от свързаното оборудване или скоростта на връзката с интернет и може да не е съвместим с FHD.
Кадрова честота
30 кадъра в секунда при FHD с H.264/VP8/MJPEG, 30 кадъра в секунда при VGA с YUV
Микрофон
2 еднопосочни микрофона
Интерфейс
USB 2.0

Дизайнът и спецификациите подлежат на промяна без предупреждение.

Етикетът за номер на модел и номинална мощност се намира в долната част на уреда.

Slovensky

Prečítajte si tieto bezpečnostné pokyny v záujme zaručenia osobnej bezpečnosti a predchádzania škodám na majetku.

Varovanie

- Nerozoberajte modul kamery s mikrofónom.
- Zabráňte vniknutiu vody alebo cudzieho materiálu do modulu kamery s mikrofónom.

Bezpečnostné upozornenia

- Nedotýkajte sa objektívu kamery.
- Pri používaní tohto výrobku neodpájajte USB kábel od LCD monitora.
- Nevystavujte tento výrobok otrasom ani pádom.
- Nepoužívajte tento výrobok na miestach s vysokou teplotou ani v blízkosti silného magnetického poľa.
- Nepoužívajte tento výrobok na miestach, kde sa vyskytuje prach, para, voda alebo dym.
- Pri dlhšom používaní tohto výrobku sa môže LCD monitor alebo tento výrobok zahriať a byť horúci na dotyk. Toto však nie je porucha.

Tento produkt vyrába spoločnosť Sony alebo je vyrobený v mene Sony Corporation.

Dovozca pre EÚ: Sony Europe B.V.

Otázky či výrobok vyhovuje požiadavkám podľa legislatívy Európskej únie treba adresovať na autorizovaného zástupcu Sony Belgium, bijkantoor van Sony Europe B.V., Da Vincilaan 7-D1, 1930 Zaventem, Belgicko.

Zakázané použitie

Tento výrobok neinštalujte/nepoužívajte na miestach, v prostredí alebo v situáciách, ktoré sú uvedené nižšie, pretože môže dôjsť k poruche výrobku a následne k požiaru, zasiahnutiu elektrickým prúdom, poškodeniu a/alebo k poraneniam.

Umiestnenie:
Vonku (na priamom slnečnom svetle), na morskom pobreží, na lodi alebo inom plavidle, vo vozidle, v zdravotníckych zariadeniach, na nestabilných miestach, v blízkosti vody, na daždi, pri vlhkosti alebo dyme.

Prostredie:
Miesta, ktoré sú horúce, vlhké alebo nadmerne prašné; miesta kam môže preniknúť hmyz; vystavené mechanickým vibráciám, v blízkosti horľavých predmetov (sviečky a pod.).
Tento výrobok nesmie byť vystavený striekajúcim alebo kvapkajúcim tekutinám. Na tento výrobok neukladajte žiadne predmety naplnené tekutinou, ako sú vázy a pod.

Nikdy nezakrývajte vetracie otvory.
Okolo tohto výrobku nechajte voľný priestor.

Likvidácia starých elektrických a elektronických zariadení (platí v Európskej únii a ostatných krajinách so zavedeným separovaným zberom)
Tento symbol na výrobku alebo na jeho obale znamená, že výrobok nesmie byť spracovávaný ako komunálny odpad. Musí sa odovzdať do príslušnej zberne na recykláciu elektrických a elektronických zariadení. Zaručením správnej likvidácie tohto výrobku pomôžete predchádzať potenciálnym negatívnym vplyvom na životné prostredie a na zdravie človeka, ktoré by mohli byť zapríčinené nevhodným zaobchádzaním s odpadmi z tohto výrobku. Recyklovaním materiálov pomôžete zachovať prírodné zdroje. Podrobnejšie informácie o recyklácii tohto výrobku vám na požiadanie poskytne miestny úrad, služba likvidácie komunálneho odpadu alebo predajňa, v ktorej ste si tento výrobok zakúpili.

Údržba modulu kamery s mikrofónom

- Utrite jemne modul kamery s mikrofónom mäkkou tkaninou.
- Odolné škvrny je možné odstrániť handričkou mierne namočenou v slabom mydlovom roztoku.
- Ak používate chemicky napustenú handričku, postupujte podľa pokynov k nej.
- Na čistenie nikdy nepoužívajte silné rozpúšťadlá, ako napríklad riedidlo, alkohol alebo benzín.

Inštalácia modulu kamery s mikrofónom

Výrobok pripojte k hornej časti LCD monitora a pripojte ho k LCD monitoru. **A**
Poznámka: Vetracie otvory na zadnej strane LCD monitora nezakrývajte s týmto výrobkom.

Tip
Výrobok môžete umiestniť pred LCD monitor. Neumiestňujte ho príliš blízko k reproduktoru LCD monitora. Tento výrobok možno nastaviť do uhlov podľa obrázka. **B**

Technické parametre

Zdroj napájania
Jednosmerný prúd – 5 V, 500 mA
Rozmery (približné) (š × v × h)
80 mm × 25,6 mm × 70,1 mm
Hmotnosť (približne)
80 g
Prevádzková teplota
0 °C - 40 °C
Objektív
F/2.0, zorné pole (H) 69,7° (v režime FHD)
Zobrazovacia jednotka (rozlíšenie)
Snímač CMOS (1920 × 1080)
Výstupný formát
Max. 1920 × 1080 (FHD*)
*Výstupný formát závisí od pripojeného zariadenia alebo rýchlosti internetového pripojenia a nemusí byť v súlade s FHD.
Frekvencia snímok
30 snímok/sek. pri FHD s H.264/VP8/MJPEG, 30 snímok/sek. pri VGA s YUV
Mikrofón
2 jednosmerné mikrofóny
Rozhranie
USB 2.0

Dizajn a špecifikácie sa môžu zmeniť bez ohlásenia.

Štítok s číslom modelu a menovitým napájacím napätím sa nachádza na spodnej strane jednotky.

Slovenščina

Prosimo, preberite varnostna navodila, da zagotovite lastno varnost ter preprečite materialno škodo.

Opozorilo

- Ne razstavljajte enote s kamero in mikrofonom.
- Ne pustite, da voda ali tujek vdre v enoto s kamero in mikrofonom.

Varnostni ukrepi

- Ne dotikajte se dela objektiva na kameri.
- Ko uporabljate ta izdelek, ne izvlecite kabla USB iz zaslona LCD.
- Tega izdelka ne tresite ali spuščajte na tla.
- Tega izdelka ne uporabljajte pri visoki temperaturi ali v bližini močnega magnetnega polja.
- Tega izdelka ne uporabljajte na mestih, kjer so prisotni voda, prah, para ali dim.
- Pri uporabi naprave za daljše časovno obdobje se lahko zaslon LCD ali ta izdelek močno segrejeta na dotik. To ni okvara.

Ta izdelek je bil izdelan s strani ali v imenu Sony Corporation.

Uvoznik za Evropo: Sony Europe B.V.

Poizvedbe pri uvozniku v EU ali v zvezi s skladnostjo izdelkov v Evropi, se naslovi na pooblaščenega zastopnika, Sony Belgium, bijkantoor van Sony Europe B.V., Da Vincilaan 7-D1, 1930 Zaventem, Belgija.

Prepovedana uporaba

Izdelka ne nameščajte in ne uporabljajte na lokacijah, v okolju ali situacijah, kot so opisane spodaj, sicer lahko pride do okvare izdelka, ki bi lahko povzročila požar, električni udar, škodo in/ali poškodbe.

Lokacija:
Na prostem (neposredno izpostavljeno sončni svetlobi), na obali, na ladji ali drugem plovilu, v vozilu, v medicinskih ustanovah, nestabilnih lokacijah, blizu vode, dežja, vlage in dima.

Okolje:
Mesta, ki so vroča, vlažna ali močno zaprašena. Mesta, kamor lahko vdrejo žuželke. Mesta, kjer je televizor lahko izpostavljen mehanski vibracijam, v bližini vnetljivih predmetov (sveče itd.).
Tega izdelka ne smete izpostavljati kapljanju ali brizganju in predmetov, napolnjenih s tekočino, npr. vaze, ne smete postavljati na ta izdelek.

Ne prekrivajte prezračevalnih odprtin.
Pustite dovolj prostora okoli tega izdelka.

Odstranitev stare električne in elektronske opreme (veljavno v Evropski uniji in drugih državah s sistemom ločenega zbiranja odpadkov)
Ta simbol na izdelku ali embalaži pomeni, da z izdelkom ne smete ravnati enako kot z gospodinjskimi odpadki. Morate ga oddati na ustrezno zbirno mesto za recikliranje električne in elektronske opreme. S pravilno oddajo tega izdelka boste pomagali preprečiti negativne posledice za okolje in zdravje ljudi, do katerih bi prišlo v primeru neustreznega ravnanja ob odstranitvi tega izdelka. Recikliranje materiala bo pripomoglo k ohranjevanju naravnih virov. Podrobnejše informacije o recikliranju tega izdelka lahko dobite na upravni enoti, službi oddajanja gospodinjskih odpadkov ali v trgovini, kjer ste izdelek kupili. Odpadno električno in elektronsko opremo lahko oddate brezplačno tudi distributerju neposredno ob dobavi električne oz. elektronske opreme.

Vzdrževanje vaše enote s kamero in mikrofonom

- Nežno obrišite enoto s kamero in mikrofonom z mehko krpo.
- Trdovratne madeže lahko odstranite s krpo, rahlo navlaženo z blago raztopino detergenta in tople vode.
- Če uporabljate predhodno kemično obdelano krpo, upoštevajte navodila na embalaži.
- Ne uporabljajte močnih kemikalij, kot so razredčila, bencin ali alkohol za čiščenje.

Namestitev vaše enote s kamero in mikrofonom

Pritrdite jo na vrh zaslona LCD in priklopite na zaslon LCD. **A**
Opomba: Ne prekrijte prezračevalne odprtine na zadnji strani zaslona LCD s tem izdelkom.

Namig
Izdelek lahko postavite pred zaslon LCD. Ne postavljajte je preblizu zvočnika zaslona LCD. Ta izdelek lahko nastavite v razponu kotov, kot je prikazano. **B**

Tehnični podatki

Napajanje
DC 5 V, 500 mA
Mere (pribl.) (š × v × g)
80 mm × 25,6 mm × 70,1 mm
Masa (pribl.)
80 g
Delovna temperatura
0 °C – 40 °C
Objektiv
F/2,0; FOV (H) 69,7° (v načinu FHD)
Naprava slike (resolucija)
Senzor CMOS (1920 × 1080)
Izhodni format
Maks. 1920 × 1080 (FHD*)
*Izhodni format je odvisen od priključene opreme ali hitrosti internetne povezave in morda ni skladen s FHD.
Hitrost slikanja
30 fps pri FHD s H.264/VP8/MJPEG, 30 fps pri VGA z YUV
Mikrofon
2 enosmerna mikrofona
Vmesnik
USB 2.0

Oblikovanje in tehnični podatki se lahko spremenijo brez predhodnega obvestila.

Nalepka za št. modela in nazivna napetost sta na dnu enote.

Hrvatski

Molimo pročitajte ove sigurnosne upute kako biste osigurali osobnu sigurnost i spriječili oštećenje imovine.

Upozorenje

- Nemojte rastavljati jedinicu kamere s mikrofonom.
- Ne dopustite da voda ili strani materijal uđu u jedinicu kamere s mikrofonom.

Mjere opreza

- Ne dodirujte dio objektiva fotoaparata.
- Kada koristite ovaj proizvod, nemojte odspajati USB kabel iz LCD monitora.
- Nemojte tresti ili ispustiti ovaj proizvod.
- Nemojte koristiti ovaj proizvod na visokim temperaturama ili blizu jakog magnetskog polja.
- Nemojte koristiti ovaj proizvod na mjestima izloženima prašini, pari, vodi ili dimu.
- Ako ovaj proizvod koristite dulje vrijeme, LCD monitor ili ovaj proizvod mogu postati vrući na dodir. Međutim, to nije kvar.

Ovaj je proizvod proizveden od strane ili u ime Sony Corporation.

Uvoznik za EU: Sony Europe B.V.

Upiti koji se odnose na uvoznika za EU ili upiti koji se odnose na sukladnost proizvoda trebaju se uputiti ovlaštenom zastupniku proizvođača, Sony Belgium, bijkantoor van Sony Europe B.V., Da Vincilaan 7-D1, 1930 Zaventem, Belgija.

Zabranjeno

Ovaj proizvod ne instalirajte/ne upotrebljavajte na dolje navedenim mjestima, okruženjima ili situacijama jer može doći do kvara ili požara, električnog udara, oštećenja i/ili ozljeda.

Lokacija:
Vani (na izravnoj sunčevoj svjetlosti), na obali mora, na brodu ili drugom plovilu, u vozilu, u medicinskoj ustanovi, na nestabilnim lokacijama, u blizini vode, kiše, vlage ili dima.

Okruženje:
Vruća, vlažna mjesta ili pretjerano prašnjava, gdje ulaze kukci, gdje su moguće mehaničke vibracije, u blizini zapaljivih predmeta (svijeća itd.).
Ovaj prizvod ne smije biti izložen kapanju ili prskanju, a na njega ne stavljate predmete napunjene vodom, poput vaza.

Nikada ne prekrivajte otvore za ventilaciju.
Ostavite prostor oko ovog proizvoda.

Odlaganje stare električne i elektroničke opreme (primjenjivo u Europskoj uniji i ostalim zemljama s posebnim sustavima za odlaganje)
Ova oznaka na proizvodu ili na ambalaži označava da se proizvod ne smije odlagati kao kućni otpad. Proizvod treba odložiti na predviđeno mjesto za reciklažu električne ili elektroničke opreme. Odlaganjem navedenog proizvoda na predviđeno mjesto sprječavate mogući negativan učinak na okoliš i ljudsko zdravlje koje može ugroziti nepravilno odlaganje. Reciklažom materijala pomažete očuvati prirodne izvore. Za detaljnije informacije o reciklaži ovog proizvoda obratite se lokalnoj gradskoj upravi, službi za odlaganje otpada ili trgovini gdje ste kupili proizvod.

Održavanje vaše jedinice kamere s mikrofonom

- Nježno obrišite jedinicu kamere s mikrofonom mekom krpom.
- Tvrdokorne mrlje mogu se ukloniti krpom lagano navlaženom otopinom blagog sapuna i toplom vodom.
- Ako koristite kemijski tretiranu tkaninu, obavezno slijedite upute na pakiranju.
- Za čišćenje nikada ne koristite jaka otapala poput razrjeđivača, alkohola ili benzina.

Postavljanje kamere s mikrofonom

Pričvrstite na vrh LCD monitora i spojite ga na LCD monitor. **A**
Napomena: Ne prekrivajte ventilacijske otvore na stražnjem dijelu LCD monitora ovim proizvodom.

Savjet
Proizvod možete staviti ispred LCD monitora. Nemojte ga postavljati preblizu zvučniku LCD monitora. Ovaj proizvod može se podesiti unutar kutova kao što je prikazano. **B**

Specifikacije

Napajanje
DC 5 V, 500 mA
Dimenzija (otpr.) (š × v × d)
80 mm × 25,6 mm × 70,1 mm
Težina (otp.)
80 g
Radna temperatura
0 °C – 40 °C
Objektiv
F/2,0; FOV (H) 69,7° (u FHD modu)
Slikovni uređaj (razlučivost)
CMOS senzor (1920 × 1080)
Izlazni format
Maks. 1920 × 1080 (FHD*)
*Izlazni format ovisi o priključenoj opremi ili brzini internetske veze i možda neće biti u skladu s FHD-om.
Brzina slike
30 fps pri FHD-u s H.264/VP8/MJPEG, 30 fps u VGA-u s YUV-om
Mikrofon
2 jednosmjerna mikrofona
Sučelje
USB 2.0

Dizajn i specifikacije podložni su promjenama bez najave.

Oznaka za broj modela i nazivna vrijednost napajanja nalaze se na dnu jedinice.

România

Citiți aceste instrucțiuni de siguranță pentru păstrarea siguranței personale și pentru a preveni pagubele materiale.

Avertisment

- Nu dezasamblați camera web cu microfon încorporat.
- Nu lăsați apa sau alte materiale străine să intre în camera web cu microfon încorporat.

Măsuri de precauție privind siguranța

- Nu atingeți lentila camerei.
- Atunci când utilizați acest produs, nu deconectați cablul USB de la monitorul LCD.
- Nu zdruncinați și nu scăpați acest produs jos.
- Nu utilizați acest produs la temperaturi înalte sau în preajma unui câmp magnetic puternic.
- Nu utilizați acest produs în locuri supuse la praf, aburi, apă sau fum.
- Atunci când utilizați acest produs pentru perioade îndelungate de timp, monitorul LCD sau acest produs pot deveni fierbinți la atingere. Cu toate acestea, acest lucru nu este o defecțiune.

Acest produs a fost fabricat de către sau în numele Sony Corporation.

Importator UE: Sony Europe B.V.

Întrebări către importatorul UE sau referitoare la conformitatea produsului în Europa se trimit către reprezentantul autorizat al producătorului, Sony Belgium, bijkantoor van Sony Europe B.V., Da Vincilaan 7-D1, 1930 Zaventem, Belgia.

Moduri interzise de utilizare

Nu instalați/nu utilizați acest produs în locații, medii înconjurătoare sau situații de genul celor prezentate mai jos, deoarece este posibil ca acest produs să se defecteze și să producă incendii, șocuri electrice, deteriorări și/sau leziuni.

Locație:
În exterior (la lumină solară directă), pe malul mării, pe o navă sau barcă, în interiorul unui vehicul, în instituții medicale, în locuri instabile, în apropierea apei, în locuri supuse la ploaie, umezeală sau fum.

Mediu înconjurător:
Locuri unde este foarte cald sau umed, unde există mult praf; în spații unde există insecte care pot pătrunde în interior; în locații unde poate fi supus la vibrații mecanice, în apropierea unor obiecte cu flăcări deschise (lumânări, etc.).
Acest produs nu trebuie expus la picături sau stropire și nu trebuie așezate deasupra acestuia recipiente ce conțin lichide, de exemplu vaze.

Nu acoperiți niciodată orificiile de aerisire.
Lăsați spațiu în jurul acestui produs.

Dezafectarea echipamentelor electrice și electronice vechi (Se aplică pentru țările membre ale Uniunii Europene și pentru alte țări cu sisteme de colectare separată)
Acest simbol aplicat pe produs sau pe ambalajul acestuia, indică faptul că acest produs nu trebuie considerat un deșeu menajer. În schimb, produsul trebuie predat punctelor corespunzătoare de reciclare a echipamentelor electrice și electronice. Asigurându-vă de faptul că acest produs este dezafectat în mod corect, veți ajuta la prevenirea consecințelor negative pentru mediu și pentru sănătatea umană, care, în caz contrar, pot fi afectate de către manipularea și dezafectarea incorectă. Reciclarea materialelor va ajuta la conservarea resurselor naturale. Pentru mai multe detalii legate de reciclarea acestui produs, vă rugăm să contactați primăria dvs. sau magazinul de unde ați cumpărat produsul.

Întreținerea camerei web cu microfon încorporat

- Ștergeți cu grijă camera web cu microfon încorporat cu ajutorul unei lavete moi.
- Petele persistente pot fi eliminate cu ajutorul unei lavete ușor umezite cu o soluție de săpun slab și apă caldă.
- Dacă utilizați o lavetă pre-tratată chimic, urmați instrucțiunile furnizate în pachet.
- Pentru curățare, nu utilizați solvenți puternici, precum diluanți, alcool sau benzină.

Setarea camerei web cu microfon încorporat

Fixați-o pe partea superioară a monitorului LCD și conectați-o la monitorul LCD. **A**
Notă: Nu acoperiți orificiile de aerisire din spatele monitorului LCD cu acest produs.

Sugestie
Puteți pune produsul în fața monitorului LCD. Nu îl așezați prea aproape de difuzorul monitorului LCD. Acest produs poate fi reglat între anumite unghiuri, conform ilustrațiilor. **B**

Specificații

Sursă de alimentare
5 V c.c., 500 mA
Dimensiuni (Aprox.) (l × Î × l)
80 mm × 25,6 mm × 70,1 mm
Masa (Aprox.)
80 g
Temperatură de funcționare
0 °C ~ 40 °C
Lentilă
F/2.0; FOV (H) 69,7° (în mod FHD)
Dispozitiv imagine (Rezoluție)
Senzor CMOS (1920 × 1080)
Format ieșire
Max. 1920 × 1080 (FHD*)
*Formatul de ieșire depinde de echipamentul conectat sau de viteza conexiunii la Internet și este posibil să nu corespundă funcției FHD.
Frecvența cadrelor
30 cps la FHD cu H.264/VP8/MJPEG, 30 cps la VGA cu YUV
Microfon
2 microfoane unidirecționale
Interfață
USB 2.0

Designul și specificațiile se pot modifica fără notificare prealabilă.

Eticheta pentru numărul modelului și puterea nominală a sursei de alimentare este amplasată în partea de jos a unității.