Owner's Manual

External Battery Pack

for Use with 3-Phase Online S3MX Series

(S3M30KX/40KX)

Models: BP480V09, BP480V10, BP480V10-NIB

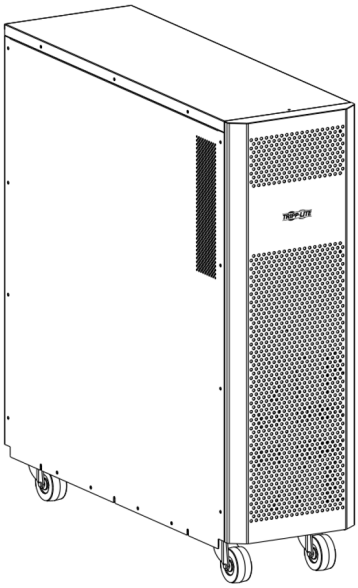

1. Important Safety Warnings 2
2. Installation and Setup 3
2.1 Rear Panel View 3
2.2 Battery Pack Installation and Setup 3
2.3 Installing Batteries in an External Battery Pack Cabinet 6
3. Specifications 8
4. Storage and Service 9
5. Warranty 9
Español 10
Français 19
Русский 28
Deutsch 37

1111 W. 35th Street, Chicago, IL 60609 USA • www.tripplite.com/support

Copyright © 2018 Tripp Lite. All rights reserved.

1. Important Safety Warnings

SAVE THESE INSTRUCTIONS

All sections of this manual contain instructions and warnings that must be followed during the installation and operation of the battery cabinet described in this manual. Read ALL instructions thoroughly before attempting to move, install or connect your battery cabinet. Failure to heed these warnings may affect your warranty and cause serious property damage and/or personal injury.

DANGER! LETHAL HIGH VOLTAGE HAZARD!

All wiring should be performed by a qualified electrician, in accordance with the warnings in this manual and all applicable electrical and safety codes. Incorrect wiring may cause serious personal injury and property damage.

Installation and Location Warnings

- Install the battery cabinet in a controlled indoor environment, away from moisture, temperature extremes, flammable liquids and gasses, conductive contaminants, dust and direct sunlight.
- Install the battery cabinet in a level, structurally sound location.
- The battery cabinet is very heavy; use extreme caution when moving or lifting the unit.
- Operate the battery cabinet at indoor temperatures between 0° C and 40° C (32° F and 104° F) and 30-90% non-condensing humidity only. For optimum battery performance, maintain an ambient indoor temperature of 25° C (77° F).
- Leave adequate space around the front and rear of the battery cabinet for proper ventilation. Do not block, cover or insert objects into the external ventilation openings of the battery cabinet.
- Do not place any object on the battery cabinet, especially containers of liquid.
- Do not attempt to stack the battery cabinet. Attempting to stack the battery cabinet may cause permanent damage and create a potential for serious personal injury.
- Do not attempt to unpack or move the battery cabinet without assistance. Use appropriate handling equipment rated to bear the weight and bulk of the battery cabinet, such as freight elevators, pallet jacks and forklifts. (Fully extend forks under load. Spread forks to maximum possible width under load. Lift cabinet from bottom only. Wear safety shoes.)
- For emergency use, install a fire extinguisher rated for energized electrical equipment fires (Class C rating or exact equivalent, with a non-conductive extinguishing agent) near the battery cabinet.

Connection Warnings

- The battery cabinet contains hazardous high voltages that have the potential to cause personal injury or death from electric shock.
- The battery cabinet has its own energy source. The output terminals may be live even when the battery cabinet is not connected to a UPS system.
- The battery cabinet must be suitably grounded according to all applicable electrical wiring regulations.
- Use of this equipment in life support applications where failure of this equipment can reasonably be expected to cause the failure of the life support equipment or to significantly affect its safety or effectiveness is not recommended.
- De-energize all input and output power sources before installing cables or making electrical connections.
- Use flexible cable of sufficient length to permit battery cabinet servicing.
- Use ferrule caps to cover termination cables and prevent frayed ends from shorting on terminal blocks. Use cabling rated VW-1, FT-1 or better. Use cable sleeves and connector clamps.
- Confirm that all cables are marked correctly according to their purpose, polarity and diameter.
- Observe proper polarity by connecting negative to negative and positive to positive (and center string to center string, where applicable). Failure to observe proper polarity may damage the batteries and create a serious risk of personal injury and property damage.
- Wiring should be performed by trained, qualified electricians only. Refer to the UPS unit's Owner's Manual for wire sizing.

Battery Warnings

- The battery cabinet does not require routine maintenance by the user. There are no user-serviceable parts inside. Only qualified, knowledgeable service personnel familiar with all required precautions should open the access panels for any reason. Keep unauthorized personnel away from batteries.
- The battery cabinet contains valve-regulated recombinant lead-acid (VRLA) batteries. Do not attempt to add water to these batteries or sample the electrolyte specific gravity.
- Valve-regulated recombinant lead-acid (VRLA) batteries can contain an explosive mixture of hydrogen gas. DO NOT SMOKE when near batteries. DO NOT cause flames or sparks near batteries. Discharge static electricity from body before touching batteries. DO NOT open or mutilate batteries—released electrolyte is harmful to the skin and eyes and may be toxic. DO NOT dispose of batteries in a fire—they may explode.

1. Important Safety Warnings

- Batteries present a risk of electrical shock and burns from high short-circuit current. Battery connection or replacement should be performed only by qualified service personnel, observing proper precautions. Use tools with insulated handles. Remove watches, rings or other metal objects. Wear rubber gloves and boots. Do not short or bridge the battery terminals with any object. Do not lay tools or metal parts on top of batteries. Use tools with insulated handles. There are no user-serviceable parts inside the battery cabinet. Battery replacement should be performed only by authorized service personnel using the same number and type of batteries (sealed lead-acid). The batteries are recyclable. Refer to your local codes for disposal requirements or visit http://www.tripplite.com/support/recycling-program for recycling information. Tripp Lite offers a complete line of UPS System Replacement Battery Cartridges (R.B.C.). Visit Tripp Lite on the Web at https://www.tripplite.com/products/battery-finder/ to locate the specific replacement battery for your UPS.
- Replace batteries with equivalent batteries (same number and type) available from Tripp Lite.
- Fuse replacement should only be performed by qualified service personnel. Replace with only the same type and rating: 30A, 600V.
- The batteries are recyclable. Refer to local codes for disposal requirements. Do not dispose of batteries except through approved channels in accordance with all applicable local, state and national regulations.
- Do not connect or disconnect batteries when the UPS system is operating from the battery supply or when the unit is not in bypass mode. Disconnect the charging source prior to connection or disconnecting battery terminals.
- If the charging source remains off for an extended period of time, it should be turned on periodically to allow the batteries to recharge. The charging source should be turned on and the batteries should be recharged at least one uninterrupted 24-hour period every 3 months. Failure to recharge the batteries periodically may cause permanent battery damage.
- Allow batteries to charge uninterrupted for 24 hours after installation.

2. Installation and Setup

2.1 Rear Panel View

Note: *Inspect the unit before performing installation. Make sure nothing inside the package is damaged. Keep the original packaging for future use.*

1. **DC Connector:** Connects to UPS or a second battery pack. For more information, see **Connecting a UPS to the Battery Pack** in section **2.2 Battery Pack Installation and Setup**.
2. **Fuse Holder:** Battery over-current protection fuse holder.

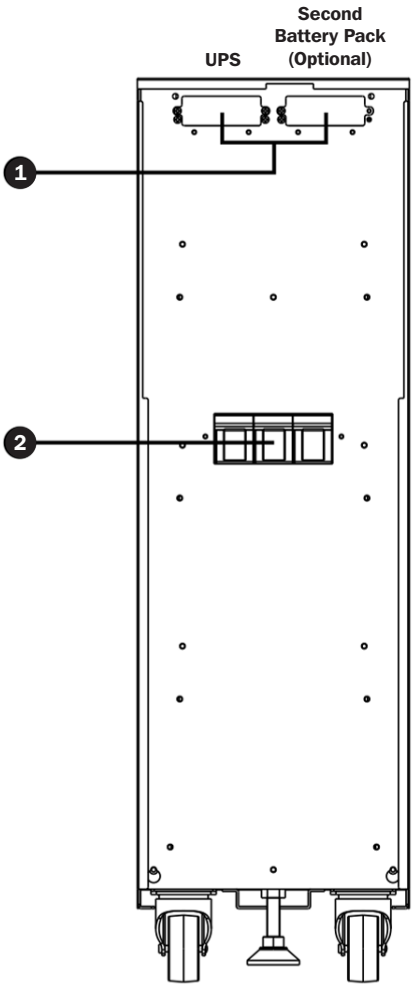

80-pc. Battery Pack

2.2 Battery Pack Installation and Setup

Unpacking and Inspection

1. **Remove the battery pack from the packaging.**

   Note: *The battery pack is very heavy. Be cautious when unpacking and lifting the unit to avoid injury.*

2. **Inspect the package contents for impact or other damage:**
   - Battery Pack Unit
   - Owner's Manual
   - Battery Connection Cable

2. Installation and Setup

Selecting Installation Site

To minimize the possibility of damage to the battery bank and extend the life of the batteries, follow the instructions below:

1. Maintain at least 20 cm (8 inches) clearance between the unit's rear panel and a wall (or other obstructions).
2. Do not block airflow to the unit's ventilation openings.
3. Ensure the installation site environmental conditions are in accordance with the unit's working specifications to avoid overheating and/or excessive moisture.
4. Do not place the unit in a dusty or corrosive environment or near any flammable objects.
5. This unit is not designed for outdoor use.

Connecting a UPS to the Battery Pack

The external battery pack will increase the battery runtime. As a result, recharge time will also increase. The diagram below shows a UPS connected to a battery pack using the included cable, and the battery pack connected to an optional second battery pack.

Before attempting to connect the battery pack to a UPS, please follow the Removing Battery Connector Cover and Installing Battery Cable Bracket procedure.

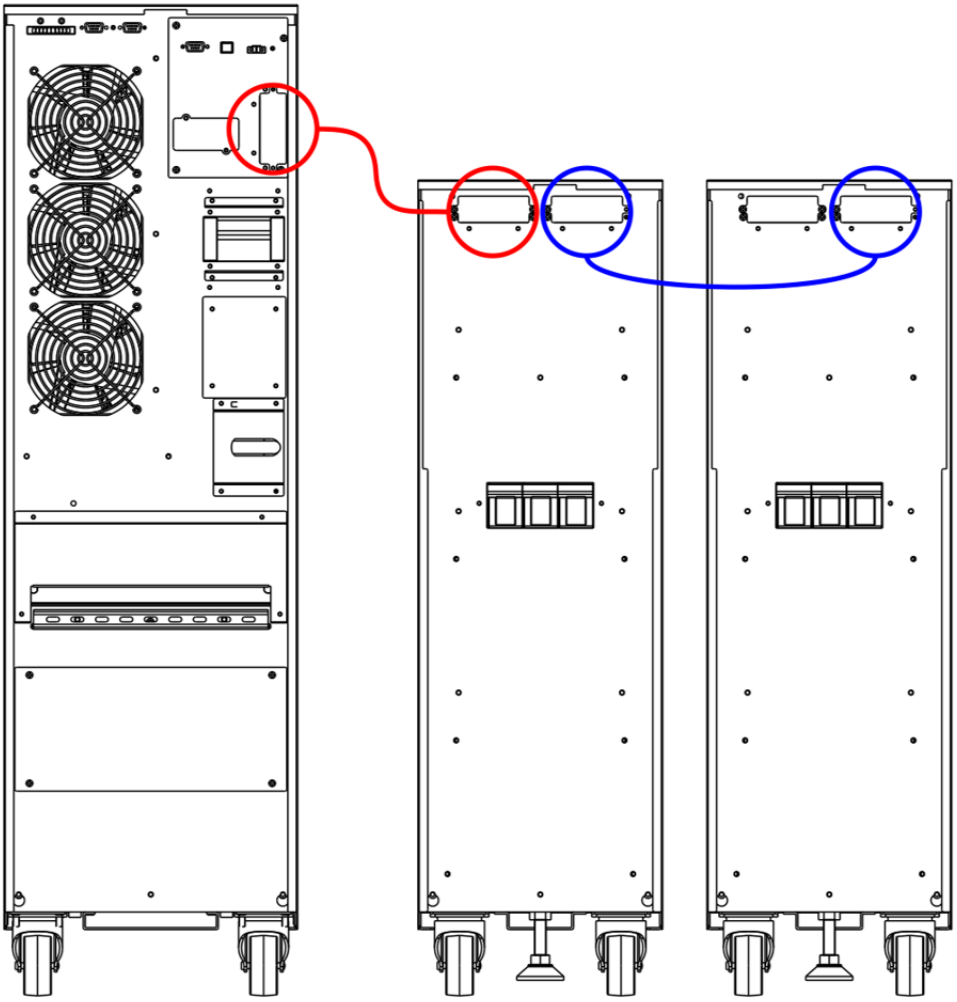

2. Installation and Setup

Removing Battery Connector Cover and Installing Battery Cable Bracket

1. Unscrew the screws securing the cover of the battery pack's UPS DC connector. Remove cover and save screws for step 4.

   Note: *The UPS DC connector is located on the left side.*

2. Attach the cable bracket to the battery cable **A**.
3. Connect the external battery connector to battery pack **B**.

   Notes:

   - *Make sure the cable is fully inserted into their connectors.*
   - *Small sparks may result during battery connection; this is normal.*
   - *Be sure to connect the protective earth wire ring terminals to the earth bonding screw on each cabinet.*

4. Use the two screws removed in step 2 to secure the battery cable to the battery pack cabinet **C**.

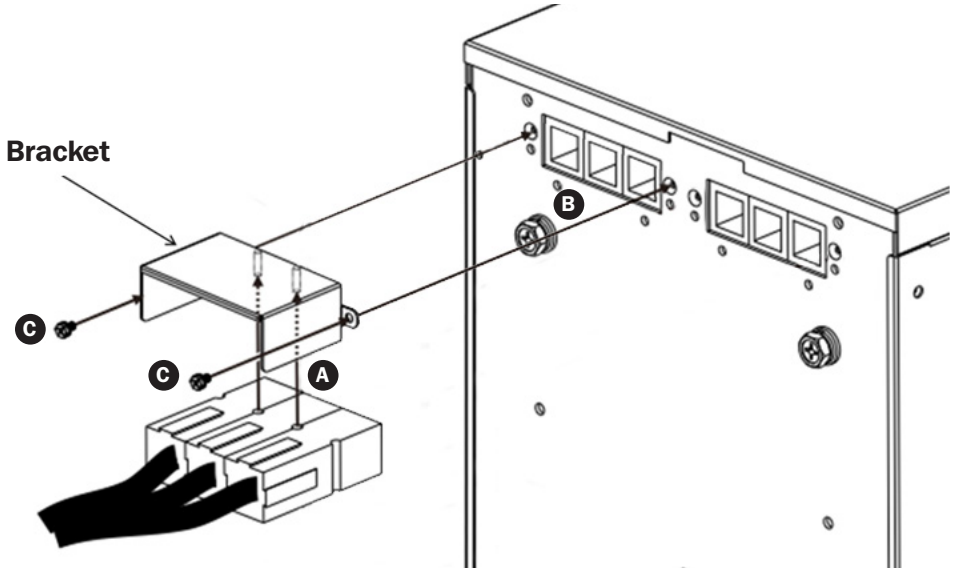

2.3 Installing Batteries in an External Battery Pack Cabinet

If your external battery pack cabinet does not include batteries installed, follow the proper procedures to install batteries inside the unit.

MAKE SURE THE BATTERY PACK CABINET IS DISCONNECTED FROM THE UPS BEFORE PERFORMING THE FOLLOWING SEQUENCE OF OPERATIONS.

WARNING:

- Equipment should be installed by service personnel.
- When installing the batteries, use the same battery number and type as shown on the battery label.
- Do not open or mutilate the battery or batteries. The released electrolyte is harmful to the skin and eyes.
- A battery can present a risk of electric shock and high short-circuit current. Observe the following precautions when working on batteries:
  - o Remove watches, rings or other metal objects.
  - o Use tools with insulated handles.

Install Batteries in an External Battery Pack Cabinet:

Note: *Refer to the* ***External Battery Pack Wiring Diagram*** *and* ***External Battery Pack Cabinet Battery Wiring Table*** *for more information.*

1. Remove the two side plates and four barrier plates.
2. Install 80 batteries into the battery pack.
3. Route the cables through the opening behind the battery breaker. DO NOT route cables through or around the shelves.
4. Reinstall the four barrier plates to secure all batteries.

When installing the barrier plates, do not short circuit the battery terminals. Injury or fire may result.

5. Connect the two red wires, two black wires and four blue wires from the fuse holder to the batteries.
6. Connect four 320 mm wires.
7. Connect 72 100 mm wires.

External Battery Pack Wiring Diagram

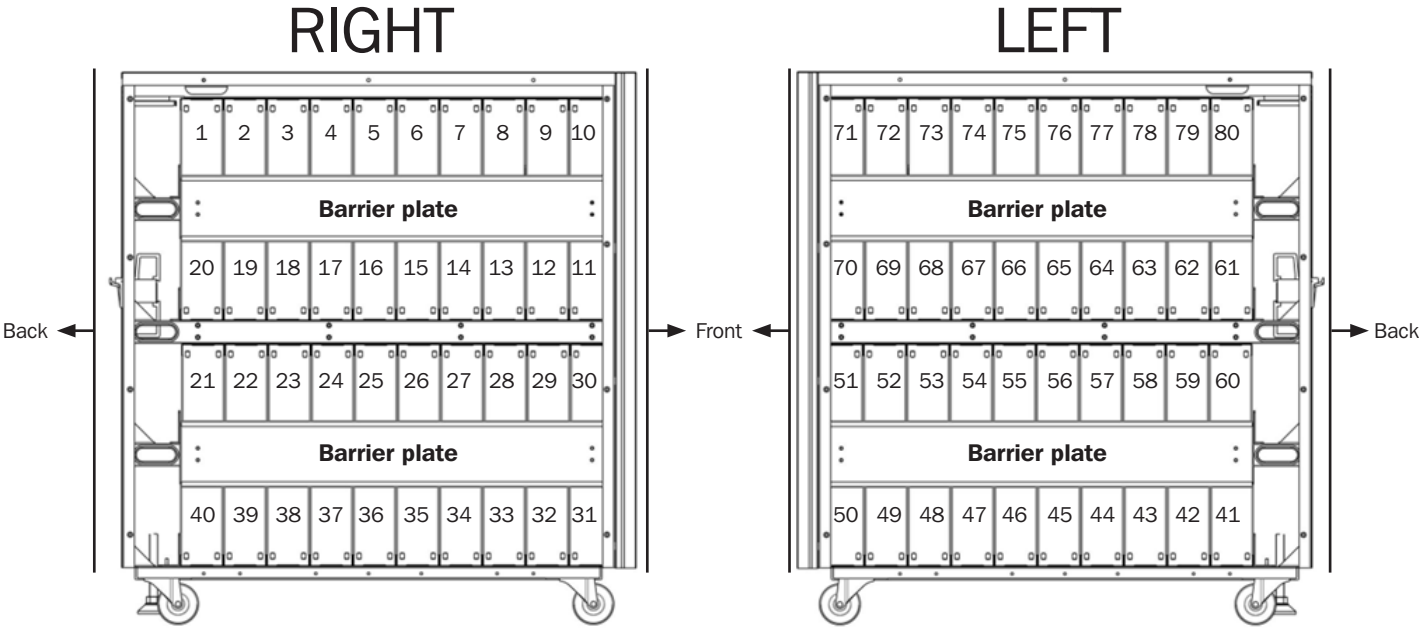

2. Installation and Setup

Notes:

- *The numbers listed in the diagram are "Battery Numbers" from 1 to 80, which are used for battery position identification.*
- *Connector cables are labeled by polarity and the respective battery number it connects to. For example, the cable labeled "40 (+)" should connect to battery number 40's positive battery terminal. Refer to the battery connection diagram for all connector cable assignments.*

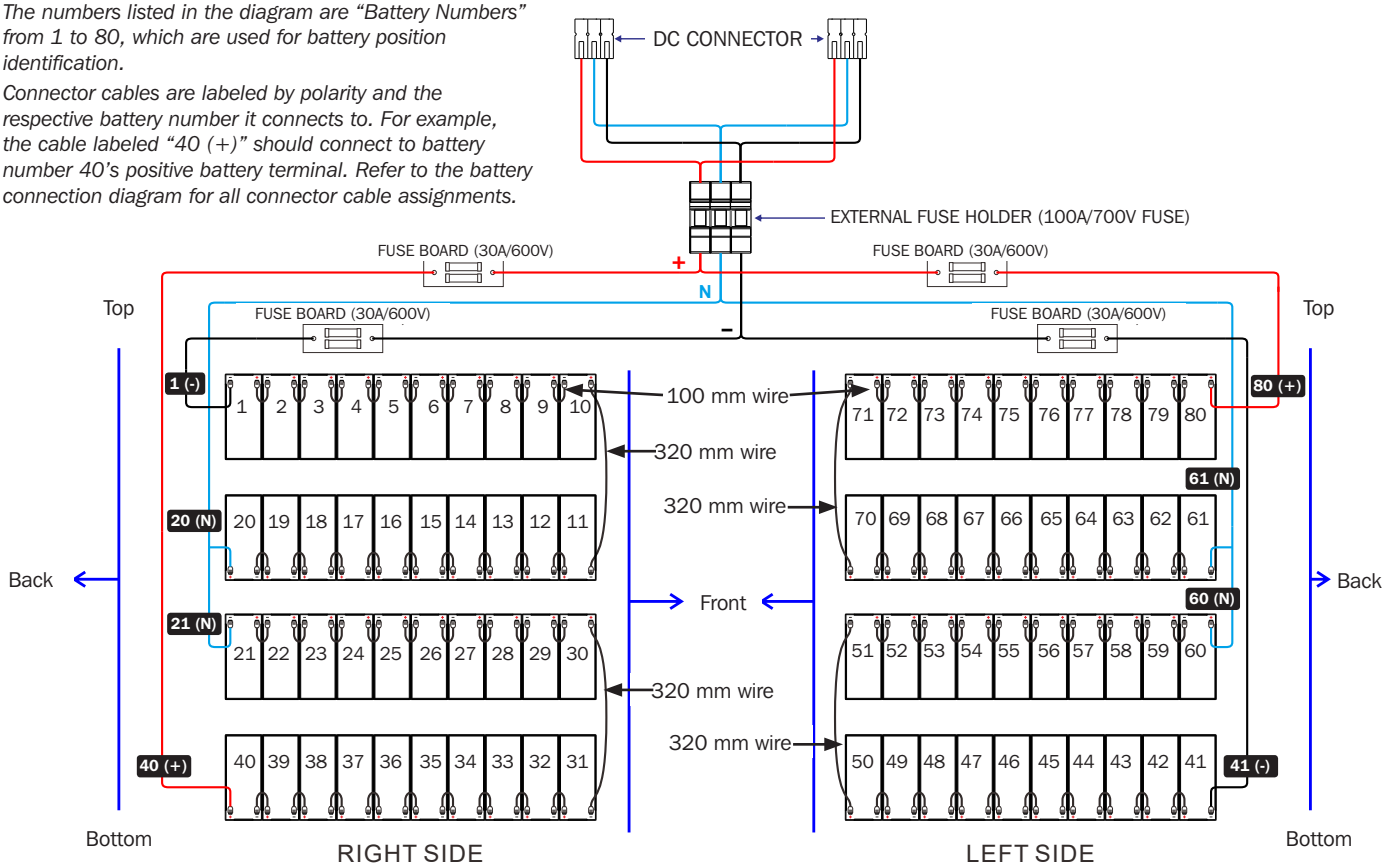

External Battery Pack Wiring Table

BAT Number	1		2		3		4		5		6		7		8		9		10	
Terminal	–	+	–	+	–	+	–	+	–	+	–	+	–	+	–	+	–	+	–	+
Connection Wire	**Black Wire from Fuse Holder**	100 mm Wire	100 mm Wire		100 mm Wire		100 mm Wire		100 mm Wire		100 mm Wire		100 mm Wire		100 mm Wire		100 mm Wire		See Below	

BAT Number	10		11		12		13		14		15		16		17		18		19	
Terminal	–	+	–	+	–	+	–	+	–	+	–	+	–	+	–	+	–	+	–	+
Connection Wire		320 mm Wire	100 mm Wire		100 mm Wire		100 mm Wire		100 mm Wire		100 mm Wire		100 mm Wire		100 mm Wire		100 mm Wire		See Below	

BAT Number	19		20		21		22		23		24		25		26		27		28	
Terminal	–	+	–	+	–	+	–	+	–	+	–	+	–	+	–	+	–	+	–	+
Connection Wire		100 mm Wire	**Blue Wire from Fuse Holder**		**Blue Wire from Fuse Holder**		100 mm Wire		100 mm Wire		100 mm Wire		100 mm Wire		100 mm Wire		100 mm Wire		See Below	

BAT Number	28		29		30		31		32		33		34		35		36		37	
Terminal	–	+	–	+	–	+	–	+	–	+	–	+	–	+	–	+	–	+	–	+
Connection Wire		100 mm Wire	100 mm Wire		320 mm Wire		100 mm Wire		100 mm Wire		100 mm Wire		100 mm Wire		100 mm Wire		100 mm Wire		See Below	

BAT Number	37		38		39		40	
Terminal	–	+	–	+	–	+	–	+
Connection Wire		100 mm Wire	100 mm Wire		100 mm Wire		**Red Wire from Fuse Holder**	

2. Installation and Setup

BAT Number	41		42		43		44		45		46		47		48		49		50	
Terminal	–	+	–	+	–	+	–	+	–	+	–	+	–	+	–	+	–	+	–	+
Connection Wire	**Black Wire from Fuse Holder**	100 mm Wire	100 mm Wire		100 mm Wire		100 mm Wire		100 mm Wire		100 mm Wire		100 mm Wire		100 mm Wire		100 mm Wire		See Below	

BAT Number	50		51		52		53		54		55		56		57		58		59	
Terminal	–	+	–	+	–	+	–	+	–	+	–	+	–	+	–	+	–	+	–	+
Connection Wire		320 mm Wire	100 mm Wire		100 mm Wire		100 mm Wire		100 mm Wire		100 mm Wire		100 mm Wire		100 mm Wire		100 mm Wire		See Below	

BAT Number	59		60		61		62		63		64		65		66		67		68	
Terminal	–	+	–	+	–	+	–	+	–	+	–	+	–	+	–	+	–	+	–	+
Connection Wire		100 mm Wire	**Blue Wire from Fuse Holder**		**Blue Wire from Fuse Holder**		100 mm Wire		100 mm Wire		100 mm Wire		100 mm Wire		100 mm Wire		100 mm Wire		See Below	

BAT Number	68		69		70		71		72		73		74		75		76		77	
Terminal	–	+	–	+	–	+	–	+	–	+	–	+	–	+	–	+	–	+	–	+
Connection Wire		100 mm Wire	100 mm Wire		320 mm Wire		100 mm Wire		100 mm Wire		100 mm Wire		100 mm Wire		100 mm Wire		100 mm Wire		See Below	

BAT Number	77		78		79		80
Terminal	–	+	–	+	–	+	–	+
Connection Wire		100 mm Wire	100 mm Wire		100 mm Wire		**Red Wire from Fuse Holder**

3. Specifications

Battery Cabinet Model	**Included Breakers**	**Unit Dimensions (H x W x D)**	**Shipping Dimensions (H x W x D)**	**Unit Weight**	**Shipping Weight**	**Description**
BP480V09	100A Fuses	836 x 250 x 779 mm	1018.5 x 380 x 919.5 mm	246.5 kg	273.5 kg	Battery cabinet with 80 x 9Ah batteries pre-installed.
BP480V10				273 kg	290 kg	Battery cabinet with 80 x 10Ah batteries pre-installed.
BP480V10-NIB				55 kg	82 kg	Battery cabinet without batteries installed, but designed for 80 x 10Ah/9Ah batteries. Battery links and fuses included.

4. Storage and Service

Storage

If the charging source remains off for an extended period of time, it should be turned on periodically to allow the batteries to recharge. The charging source should be turned on and the batteries should be recharged for at least one uninterrupted 24-hour period every 3 months. Failure to recharge the batteries periodically may cause permanent battery damage.

Service

Your Tripp Lite product is covered by the warranty described in this manual. A variety of Extended Warranty and On-Site Service Programs are also available from Tripp Lite. For more information on service, visit www.tripplite.com/support. Before returning your product for service, follow these steps:

1. Review the installation and operation procedures in this manual to ensure that the service problem does not originate from a misreading of the instructions.
2. If the problem continues, do not contact or return the product to the dealer. Instead, visit www.tripplite.com/support.
3. If the problem requires service, visit www.tripplite.com/support and click the Product Returns link. From here you can request a Returned Material Authorization (RMA) number, which is required for service. This simple on-line form will ask for your unit's model and serial numbers, along with other general purchaser information. The RMA number, along with shipping instructions will be emailed to you. Any damages (direct, indirect, special or consequential) to the product incurred during shipment to Tripp Lite or an authorized Tripp Lite service center are not covered under warranty. Products shipped to Tripp Lite or an authorized Tripp Lite service center must have transportation charges prepaid. Mark the RMA number on the outside of the package. If the product is within its warranty period, enclose a copy of your sales receipt. Return the product for service using an insured carrier to the address given to you when you request the RMA.

5. Warranty

1-YEAR LIMITED WARRANTY

Seller warrants this product, if used in accordance with all applicable instructions, to be free from original defects in material and workmanship for a period of one (1) year from the date of initial purchase. If the product should prove defective in material or workmanship within that period, Seller will repair or replace the product, in its sole discretion. Service under this Warranty can only be obtained by your delivering or shipping the product (with all shipping or delivery charges prepaid) to: Tripp Lite, 1111 W. 35th Street, Chicago, IL 60609 USA. Seller will pay return shipping charges. Visit www.tripplite.com/support before sending any equipment back for repair.

THIS WARRANTY DOES NOT APPLY TO NORMAL WEAR OR TO DAMAGE RESULTING FROM ACCIDENT, MISUSE, ABUSE OR NEGLECT. SELLER MAKES NO EXPRESS WARRANTIES OTHER THAN THE WARRANTY EXPRESSLY SET FORTH HEREIN. EXCEPT TO THE EXTENT PROHIBITED BY APPLICABLE LAW, ALL IMPLIED WARRANTIES, INCLUDING ALL WARRANTIES OF MERCHANTABILITY OR FITNESS, ARE LIMITED IN DURATION TO THE WARRANTY PERIOD SET FORTH ABOVE; AND THIS WARRANTY EXPRESSLY EXCLUDES ALL INCIDENTAL AND CONSEQUENTIAL DAMAGES. (Some states do not allow limitations on how long an implied warranty lasts, and some states do not allow the exclusion or limitation of incidental or consequential damages, so the above limitations or exclusions may not apply to you. This Warranty gives you specific legal rights, and you may have other rights which vary from jurisdiction to jurisdiction).

WARNING: The individual user should take care to determine prior to use whether this device is suitable, adequate or safe for the use intended. Since individual applications are subject to great variation, the manufacturer makes no representation or warranty as to the suitability or fitness of these devices for any specific application.

Regulatory Compliance Identification Numbers

For the purpose of regulatory compliance certifications and identification, your Tripp Lite product has been assigned a unique series number. The series number can be found on the product nameplate label, along with all required approval markings and information. When requesting compliance information for this product, always refer to the series number. The series number should not be confused with the marketing name or model number of the product.

WEEE Compliance Information for Tripp Lite Customers and Recyclers (European Union)

Under the Waste Electrical and Electronic Equipment (WEEE) Directive and implementing regulations, when customers buy new electrical and electronic equipment from Tripp Lite they are entitled to:

- Send old equipment for recycling on a one-for-one, like-for-like basis (this varies depending on the country)
- Send the new equipment back for recycling when this ultimately becomes waste

Tripp Lite has a policy of continuous improvement. Specifications are subject to change without notice.

TRIPP·LITE

OVER 95 YEARS Manufacturing Excellence.

1111 W. 35th Street, Chicago, IL 60609 USA • www.tripplite.com/support

Manual del propietario

Módulo de baterías externas

para usar con 3 fases en línea serie S3MX

(S3M30KX/40KX)

Modelos: BP480V09, BP480V10, BP480V10-NIB

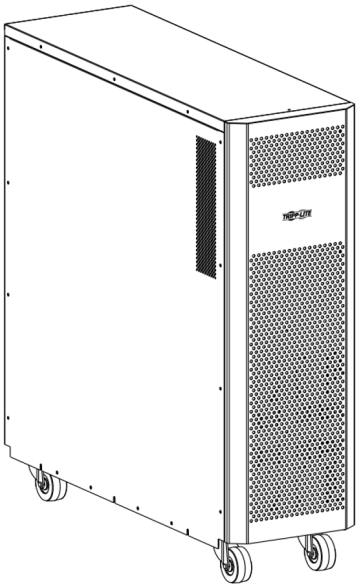

1. Advertencias importantes de seguridad	**11**
2. Instalación y configuración	**12**
2.1 Vista del panel posterior	12
2.2 Instalación y configuración del módulo de baterías	12
2.3 instalación de baterías en un gabinete de módulo de baterías externas	15
3. Especificaciones	**17**
4. Almacenamiento y servicio	**18**
5. Garantía	**18**
English	**1**
Français	**19**
Русский	**28**
Deutsch	**37**

1111 W. 35th Street, Chicago, IL 60609 EE UU • www.tripplite.com/support

Copyright © 2018 Tripp Lite. Todos los derechos reservados.

1. Advertencias importantes de seguridad

CONSERVE ESTAS INSTRUCCIONES

Todas las secciones de este manual contienen instrucciones y advertencias que deben observarse durante la instalación y la operación del gabinete de baterías descrito en este manual. Lea TODAS las instrucciones detenidamente antes de mover, instalar o conectar el gabinete de baterías. Caso contrario, puede afectar la garantía y causar daños materiales o lesiones físicas graves.

¡PELIGRO! ¡RIESGO LETAL POR ALTO VOLTAJE!

El tendido del cableado debe estar a cargo de un electricista calificado, en conformidad con las advertencias descritas en este manual y en todos los códigos de seguridad y eléctricos que correspondan. Un cableado incorrecto puede causar lesiones personales graves y daños a la propiedad.

Advertencias sobre la instalación y la ubicación

- Instale el gabinete de baterías en un ambiente interior controlado, alejado de humedad excesiva, temperaturas extremas, líquidos y gases inflamables, contaminantes conductores, polvo o luz solar directa.
- Instale el gabinete de baterías en una ubicación nivelada y con estructura firme.
- El gabinete de baterías es muy pesado; tenga sumo cuidado cuando mueva o levante la unidad.
- El gabinete de baterías solo debe funcionar a una temperatura entre 0° C y 40° C [32° F y 104° F] y entre 30 - 90% de humedad sin condensación en interiores. Para un óptimo rendimiento de la batería, mantenga la temperatura ambiente interior de 25° C (77° F).
- Mantenga espacio suficiente en la parte delantera y posterior del gabinete para una correcta ventilación. No bloquee, cubra ni coloque objetos en las aberturas de ventilación externas del gabinete.
- No coloque ningún objeto sobre el gabinete de baterías, especialmente recipientes con líquido.
- No intente apilar el gabinete de baterías. Si lo hiciera, puede dañarlo de forma definitiva y causar lesiones físicas graves.
- No intente desembalar ni mover el gabinete sin asistencia. Use un equipo de manipulación con la capacidad apropiada para soportar el peso y la carga del gabinete, como montacargas y gatos para tarimas. (Extienda totalmente las horquillas del montacargas debajo de la carga. Abra las horquillas al máximo ancho posible bajo la carga. Levante el gabinete por la base solamente. Use calzado protector).
- Para uso en caso de emergencia, instale un extintor certificado para incendios de equipos eléctricos conectados (clasificación clase C o uno exactamente equivalente, con agente extintor no conductor) cerca del gabinete.

Advertencias sobre la conexión

- El gabinete de baterías contiene alto voltaje peligroso que puede causar lesiones físicas o la muerte por descarga eléctrica.
- El gabinete tiene su propia fuente de alimentación. Las terminales de salida pueden estar energizadas cuando el gabinete no está conectado a un sistema UPS.
- El gabinete se debe conectar a tierra como corresponda según todas las regulaciones de cableado eléctrico previstas.
- No se recomienda el uso de este equipo en aplicaciones de soporte de vida en donde razonablemente se pueda esperar que la falla de este equipo cause la falla del equipo de soporte de vida o afectar significativamente su seguridad o efectividad.
- Desconecte todas las fuentes de alimentación de entrada y salida antes de instalar los cables o realizar conexiones eléctricas.
- Use un cable flexible de longitud suficiente para permitir las tareas de servicio del gabinete.
- Use casquillos para tapar los cables de terminación y evitar que los extremos deshilachados entren en corto en los bloques de terminales. Use cable con clasificación VW-1, FT-1 o superior. Use manguitos para los cables y abrazaderas para los conectores.
- Confirme que todos los cables estén marcados correctamente según su finalidad, polaridad y diámetro.
- Para respetar la polaridad correcta, conecte el negativo con el negativo y el positivo con el positivo (y el filamento central con el filamento central, según corresponda). El hecho de no tomar en cuenta la polaridad correcta puede dañar las baterías y crear un riesgo grave de lesiones personales y daños a la propiedad.
- El tendido del cableado debe estar a cargo solamente de electricistas calificados y capacitados. Consulte el Manual del propietario de la unidad UPS para conocer el tamaño de los cables.

Advertencias de las baterías

- El gabinete de baterías no requiere mantenimiento regular por parte del usuario. No incluye piezas que requieran tareas de servicio a cargo del usuario. Solo personal técnico calificado y familiarizado con todas las precauciones requeridas puede abrir los paneles de acceso por algún motivo. Mantenga al personal no autorizado alejado de las baterías.
- El gabinete de baterías contiene baterías de plomo ácido recombinantes reguladas con válvula (VRLA). No intente agregar agua a las baterías ni tomar una muestra del peso específico del electrolito.
- Las baterías de plomo ácido recombinantes reguladas con válvula (VRLA) pueden contener una mezcla explosiva de gas hidrógeno. NO FUME cerca de las baterías. NO encienda llamas ni chispas cerca de las baterías. Descargue la electricidad estática del cuerpo antes de tocar las baterías. NO abra ni altere las baterías, la emisión de electrolito es dañina para la piel y los ojos, y puede ser tóxica. NO deseche las baterías mediante incineración; pueden explotar.

1. Advertencias importantes de seguridad

- Las baterías presentan un riesgo de descarga eléctrica y quemaduras por la alta corriente de cortocircuito. La conexión y reemplazo de baterías debe llevarse a cabo solo por personal de servicio calificado que observe las precauciones apropiadas. Use herramientas con mangos aislados. Retire relojes, anillos u otros objetos metálicos. Use botas y guantes de hule. No ponga en corto o puentee las terminales de la batería con ningún objeto. No coloque herramientas o partes metálicas sobre la parte superior de las baterías. Use herramientas con mangos aislados. No hay piezas dentro del gabinete de baterías a las que el usuario pueda dar servicio. El reemplazo de la batería debe realizarlo solo el personal de servicio autorizado usando el mismo número y tipo de baterías (plomo-ácido selladas). Las baterías son reciclables. Para información sobre el reciclado, consulte sus códigos locales para los requisitos de desecho o visite http://www.tripplite.com/support/recycling-program. Tripp Lite ofrece una línea completa de cartuchos de batería de repuesto (R.B.C.) para sistema UPS. Para localizar la batería de repuesto específica para su UPS, visite Tripp Lite en el sitio https://www.tripplite.com/products/battery-finder/.
- Reemplace las baterías por otras equivalentes (mismo número y tipo) que puede comprar en Tripp Lite.
- El reemplazo del fusible debe estar a cargo solo de personal de servicio calificado. Solo reemplace por el mismo tipo y clasificación: 30 A, 600 V.
- Las baterías son reciclables. Para los requisitos de desecho, consulte los códigos locales. Solo deseche las baterías mediante los canales autorizados de conformidad con todas las regulaciones locales, estatales y nacionales que correspondan.
- No conecte ni desconecte las baterías cuando el sistema UPS esté funcionando con suministro de la batería o cuando la unidad no se encuentre en modo de derivación. Desconecte la fuente de carga antes de conectar o desconectar las terminales de las baterías.
- Si la fuente de carga permanece apagada por un período prolongado, debe encenderse de forma periódica para permitir recargar las baterías. Deben encenderse la unidad de carga y recargarse las baterías durante 24 horas ininterrumpidas como mínimo cada 3 meses. Si no se recargan las baterías periódicamente, periódicamente, pueden dañarse de forma permanente.
- Deje que las baterías se carguen durante 24 horas ininterrumpidas después de la instalación.

2. Instalación y configuración

2.1 Vista del panel posterior

Nota: *inspeccione la unidad antes de realizar la instalación. Confirme que no haya nada dañado dentro del paquete. Conserve el empaque original para uso futuro.*

1. **Conector CD:** se conecta al UPS o a un segundo módulo de baterías. Para información adicional, vea **Conexión de un UPS al Módulo de Baterías** en la sección **2.2 Instalación y Configuración del Módulo de Baterías**.
2. **Portafusible:** soporte de fusible para protección de las baterías contra sobrecorriente.

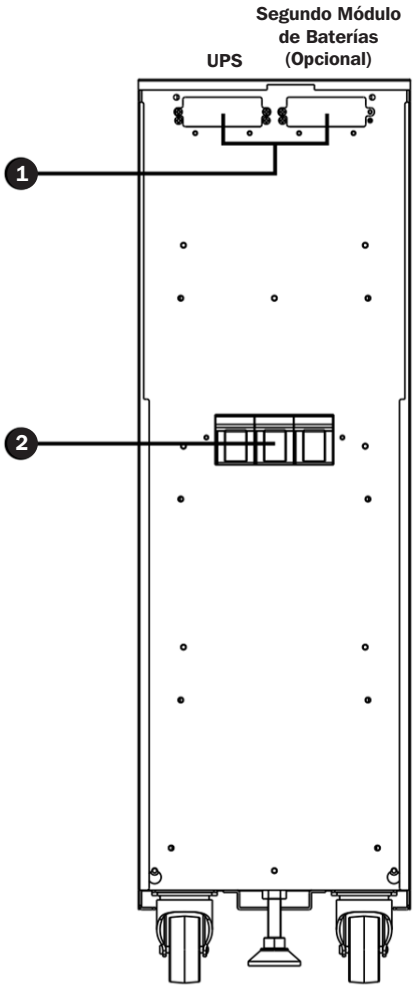

80 pzas. Módulo de baterías

2.2 Instalación y configuración del módulo de baterías

Desempaque e inspección

1. **Extraiga el módulo de baterías del embalaje.**

   Nota: *el módulo de baterías es muy pesado. Tenga cuidado cuando desembale y levante la unidad para no causar daños.*

2. **Inspeccione el contenido del paquete para detectar impactos u otros daños:**
   - Unidad de módulo de baterías
   - Manual del propietario
   - Cable de conexión de las baterías

2. Instalación y configuración

Selección del sitio de instalación

Para minimizar la posibilidad de daños al banco de baterías y extender la vida útil de las baterías, siga las instrucciones a continuación:

1. Mantenga al menos un espacio libre de 20 cm (8") entre el panel posterior de la unidad y la pared (u otra obstrucción).
2. No bloquee la circulación de aire en las aberturas de ventilación de la unidad.
3. Compruebe que las condiciones ambientales del sitio de instalación coincidan con las especificaciones de funcionamiento de la unidad para evitar recalentamiento o humedad excesiva.
4. No coloque la unidad en un ambiente con polvo o corrosivo, ni cerca de objetos inflamables.
5. Esta unidad no ha sido diseñada para uso en exteriores.

Conexión de un UPS al módulo de baterías

El módulo de baterías externas aumentará la autonomía. Como resultado, el tiempo de recarga también aumentará. El siguiente diagrama muestra un UPS conectado a un módulo de baterías con el cable incluido y el módulo de baterías conectado a un segundo módulo de baterías opcional.

Antes de conectar el módulo de baterías a un UPS, por favor siga el procedimiento de Remoción de la Tapa del Conector de la Batería y el de Instalación de Soporte de Cable de Batería.

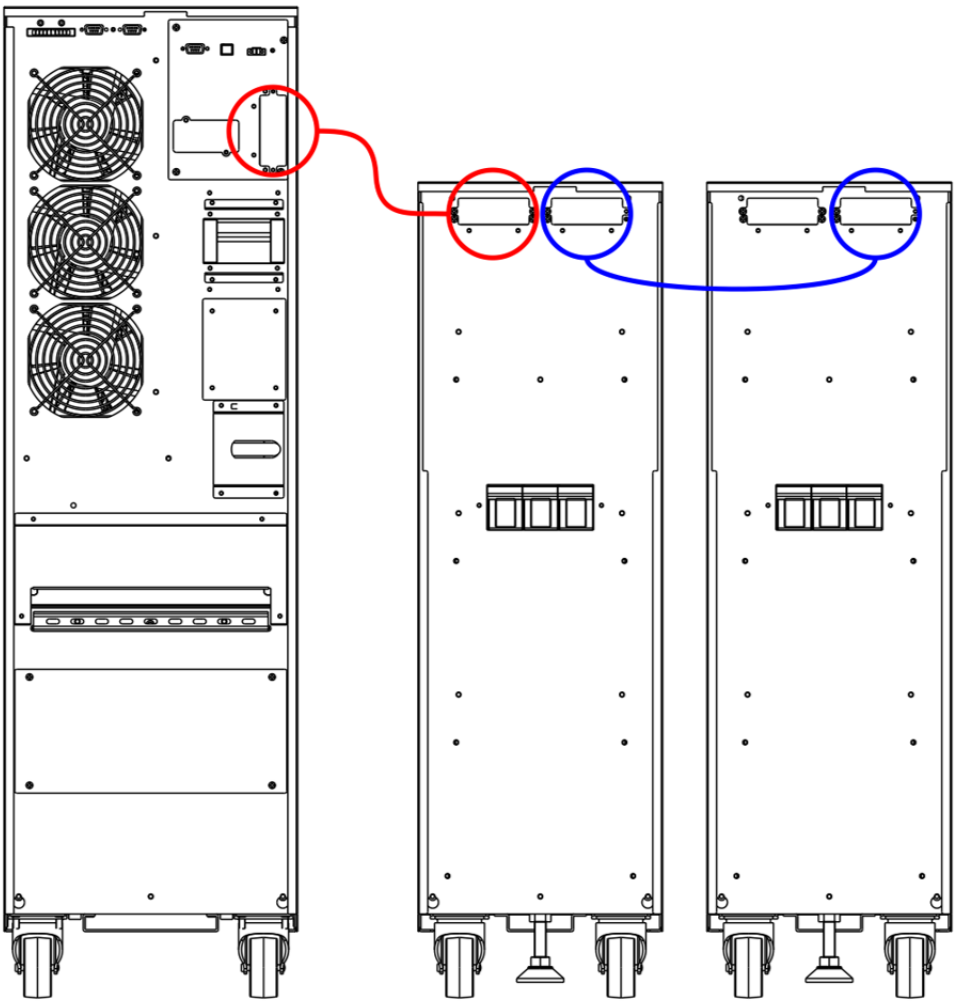

2. Instalación y configuración

Remoción de Tapa de Conector de la Batería e Instalación de Soporte de Cable de Batería

1. Desatornille los tornillos que sujetan la tapa del conector de CD del UPS del módulo de baterías. Retire la tapa y guarde los tornillos para el paso 4.

   Nota: *El conector de CD del UPS está ubicado en el lado izquierdo.*

2. Fije el soporte del cable al cable de la batería **A**.
3. Conecte el conector de batería externa al módulo de baterías **B**.

   Notas:

   - *Asegúrese que el cable esté completamente insertado en sus conectores.*
   - *Durante la conexión de la batería se pueden generar pequeñas chispas; esto es normal.*
   - *Asegúrese de conectar las terminales en anillo del cable a tierra de protección al tornillo a tierra en cada gabinete.*

4. Utilice los dos tornillos que quitó en el paso 2 para fijar el cable al gabinete del módulo de baterías **C**.

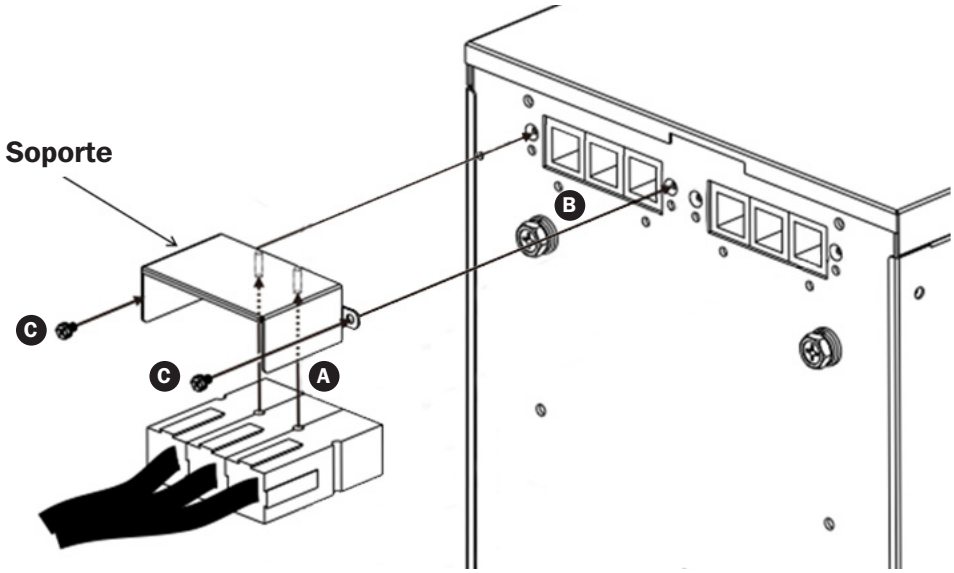

2. Instalación y configuración

2.3 Instalación de baterías en un gabinete de módulo de baterías externas

Si su gabinete de módulo de baterías externas no incluye baterías instaladas, siga los procedimientos adecuados para instalar las baterías dentro de la unidad.

ASEGÚRESE DE QUE EL GABINETE DE MÓDULO DE BATERÍAS ESTÉ DESCONECTADO DEL UPS ANTES DE REALIZAR LA SIGUIENTE SECUENCIA DE OPERACIONES.

ADVERTENCIA:

- El equipo debe ser instalado por personal de servicio.
- Al instalar las baterías, utilice el mismo número y tipo de baterías mostrado en la etiqueta de la batería.
- No abra ni mutile la(s) batería(s). El electrolito liberado es dañino a la piel y ojos.
- Una batería puede presentar un riesgo de descarga eléctrica y alta corriente de cortocircuito. Al trabajar con baterías deben observarse las siguientes precauciones:
  - o Retire relojes, anillos u otros objetos metálicos.
  - o Use herramientas con mangos aislados.

Instale las baterías en un gabinete de módulo de baterías externas:

Nota: *Consulte el* ***diagrama de cableado del módulo de baterías externas*** *y* ***la tabla de cableado de las baterías del gabinete de módulo de baterías externas*** *para más información.*

1. Retire las dos placas laterales y cuatro placas de barrera.
2. Instale 80 baterías en el módulo de baterías.
3. Conduzca los cables a través de la abertura detrás del breaker de la batería. NO pase los cables a través o alrededor de los entrepaños.
4. Reinstale los cuatro placas de barrera para asegurar todas las baterías.

Al instalar las placas de barrera, no ponga en cortocircuito las terminales de la batería. Puede causar lesiones o incendios.

5. Conecte los dos cables rojos, dos cables negros y cuatro cables azules del portafusible a las baterías.
6. Conecte los cuatro cables de 320 mm.
7. Conecte los 72 cables de 100 mm.

Diagrama de cableado del módulo de baterías externas

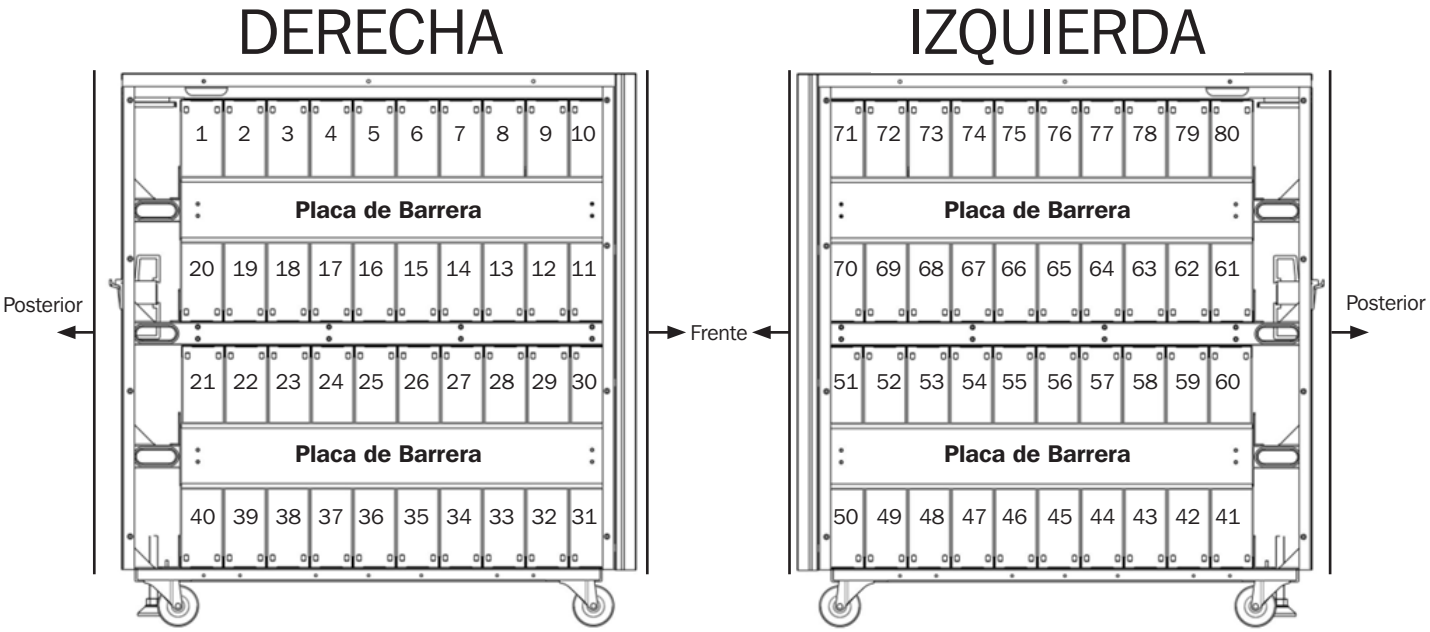

2. Instalación y configuración

Notas:

- *Los números que aparecen en el diagrama son los "números de las baterías" del 1 al 80, que se utilizan para la identificación de la posición de las baterías.*
- *Los cables del conector están etiquetados por la polaridad y el número respectivo de la batería a que se conecta. Por ejemplo, debe conectar el cable con la etiqueta "40 (+)" a la terminal positiva de la batería número 40. Consulte el diagrama de conexión de batería para todas las asignaciones del cable conector.*

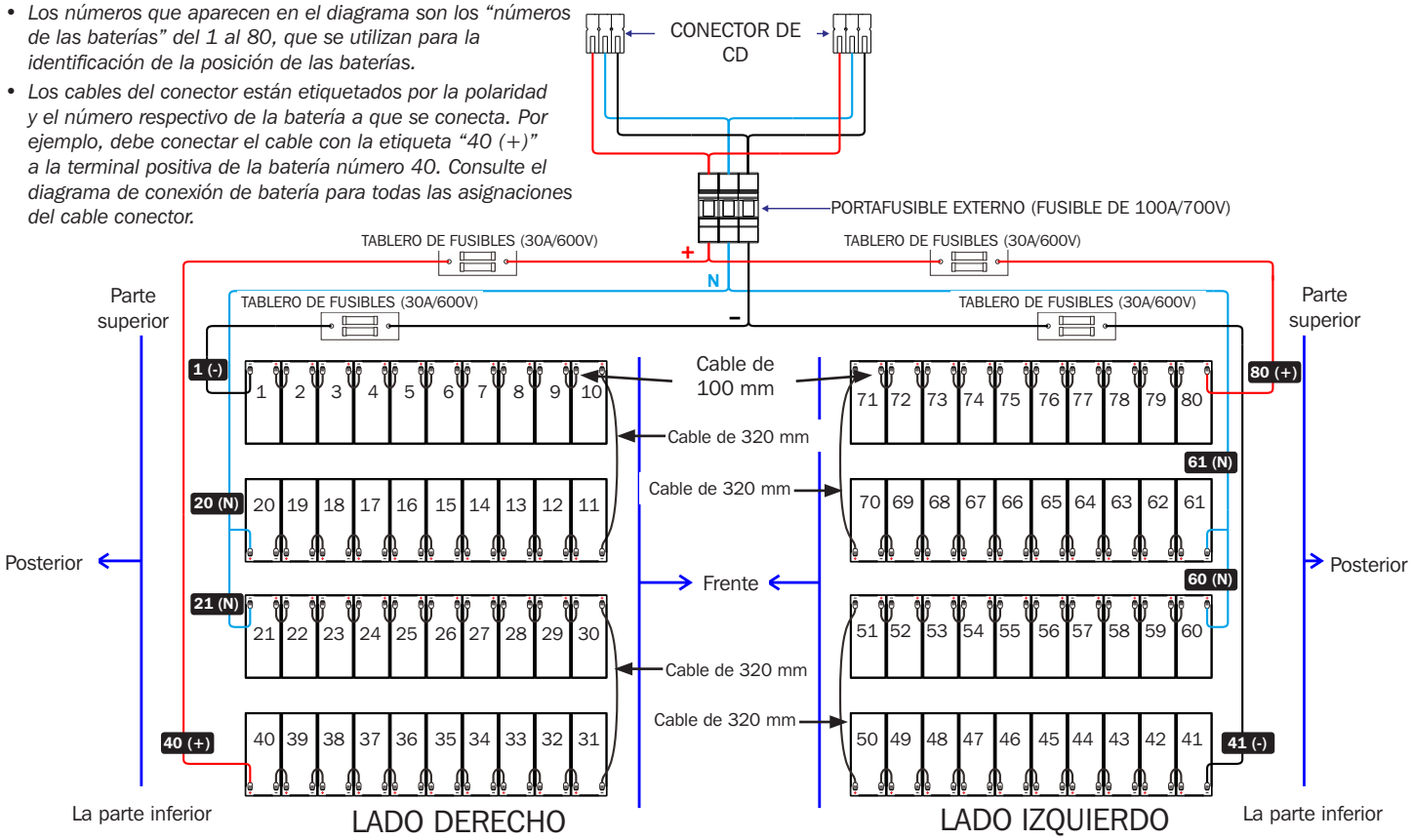

Tabla de cableado del módulo de baterías externas

Número de BAT	1		2		3		4		5		6		7		8		9		10	
Terminal	–	+	–	+	–	+	–	+	–	+	–	+	–	+	–	+	–	+	–	+
Cable de conexión	**Cable negro desde portafusibles**	Cable de 100 mm	Cable de 100 mm	Cable de 100 mm	Cable de 100 mm	Cable de 100 mm	Cable de 100 mm	Cable de 100 mm	Cable de 100 mm	Cable de 100 mm	Cable de 100 mm	Cable de 100 mm	Cable de 100 mm	Cable de 100 mm	Cable de 100 mm	Ver a continuación

Número de BAT	10		11		12		13		14		15		16		17		18		19	
Terminal	–	+	–	+	–	+	–	+	–	+	–	+	–	+	–	+	–	+	–	+
Cable de conexión		Cable de 320 mm	Cable de 100 mm	Cable de 100 mm	Cable de 100 mm	Cable de 100 mm	Cable de 100 mm	Cable de 100 mm	Cable de 100 mm	Cable de 100 mm	Cable de 100 mm	Cable de 100 mm	Cable de 100 mm	Cable de 100 mm	Cable de 100 mm	Ver a continuación

Número de BAT	19		20		21		22		23		24		25		26		27		28	
Terminal	–	+	–	+	–	+	–	+	–	+	–	+	–	+	–	+	–	+	–	+
Cable de conexión		Cable de 100 mm	**Cable azul desde soporte de fusible**	**Cable azul desde soporte de fusible**	Cable de 100 mm	Cable de 100 mm	Cable de 100 mm	Cable de 100 mm	Cable de 100 mm	Cable de 100 mm	Cable de 100 mm	Cable de 100 mm	Cable de 100 mm	Cable de 100 mm	Ver a continuación

Número de BAT	28		29		30		31		32		33		34		35		36		37	
Terminal	–	+	–	+	–	+	–	+	–	+	–	+	–	+	–	+	–	+	–	+
Cable de conexión		Cable de 100 mm	Cable de 100 mm	Cable de 320 mm	Cable de 100 mm	Cable de 100 mm	Cable de 100 mm	Cable de 100 mm	Cable de 100 mm	Cable de 100 mm	Cable de 100 mm	Ver a continuación

Número de BAT	37		38		39		40	
Terminal	–	+	–	+	–	+	–	+
Cable de conexión		Cable de 100 mm	Cable de 100 mm	Cable de 100 mm	**Cable rojo** desde soporte de **fusible**

2. Instalación y configuración

Número de BAT	41		42		43		44		45		46		47		48		49		50	
Terminal	–	+	–	+	–	+	–	+	–	+	–	+	–	+	–	+	–	+	–	+
Cable de conexión	**Cable negro desde portafusibles**	Cable de 100 mm	Cable de 100 mm		Cable de 100 mm		Cable de 100 mm		Cable de 100 mm		Cable de 100 mm		Cable de 100 mm		Cable de 100 mm		Cable de 100 mm		Ver a continuación	

Número de BAT	50		51		52		53		54		55		56		57		58		59	
Terminal	–	+	–	+	–	+	–	+	–	+	–	+	–	+	–	+	–	+	–	+
Cable de conexión		Cable de 320 mm	Cable de 100 mm		Cable de 100 mm		Cable de 100 mm		Cable de 100 mm		Cable de 100 mm		Cable de 100 mm		Cable de 100 mm		Cable de 100 mm		Ver a continuación	

Número de BAT	59		60		61		62		63		64		65		66		67		68	
Terminal	–	+	–	+	–	+	–	+	–	+	–	+	–	+	–	+	–	+	–	+
Cable de conexión		Cable de 100 mm	**Cable azul desde soporte de fusible**		**Cable azul desde soporte de fusible**		Cable de 100 mm		Cable de 100 mm		Cable de 100 mm		Cable de 100 mm		Cable de 100 mm		Cable de 100 mm		Ver a continuación	

Número de BAT	68		69		70		71		72		73		74		75		76		77	
Terminal	–	+	–	+	–	+	–	+	–	+	–	+	–	+	–	+	–	+	–	+
Cable de conexión		Cable de 100 mm	Cable de 100 mm		Cable de 320 mm		Cable de 100 mm		Cable de 100 mm		Cable de 100 mm		Cable de 100 mm		Cable de 100 mm		Cable de 100 mm		Ver a continuación	

Número de BAT	77		78		79		80	
Terminal	–	+	–	+	–	+	–	+
Cable de conexión		Cable de 100 mm	Cable de 100 mm		Cable de 100 mm		**Cable rojo** desde soporte de **fusible**	

3. Especificaciones

Modelo del gabinete de baterías	**Breakers Incluidos**	**Dimensiones de la unidad (Al x An x Pr)**	**Dimensiones de embarque (Al x An x Pr)**	**Peso de la unidad**	**Peso de embarque**	**Descripción**
BP480V09	Fusibles de 100A	836 x 250 x 779 mm	1018.5 x 380 x 919.5 mm	246.5 kg	273.5 kg	Gabinete de baterías con 80 x baterías de 9Ah preinstaladas
BP480V10				273 kg	290 kg	Gabinete de baterías con 80 x baterías de 10Ah preinstaladas
BP480V10-NIB				55 kg	82 kg	Gabinete de baterías sin baterías instaladas, pero diseñado para 80 x baterías de 10Ah / 9Ah. Enlaces de batería y fusibles incluidos.

4. Almacenamiento y servicio

Almacenamiento

Si la fuente de carga permanece apagada por un período prolongado, debe encenderse para permitir recargar las baterías. Deben encenderse la unidad de carga y recargarse las baterías durante 24 horas ininterrumpidas como mínimo cada 3 meses. Si no se recargan las baterías periódicamente, puede causar daños permanentes a la batería.

Servicio

Su producto Tripp Lite está cubierto por la garantía descrita en este manual. Está disponible una variedad de programas para garantía extendida y servicio en la ubicación de los productos Tripp Lite. Para información adicional acerca del servicio, visite www.tripplite.com/support. Antes de regresar su producto para servicio, siga estos pasos:

1. Revise los procedimientos de instalación y operación en este manual para asegurar que el problema de servicio no se origine por una mala lectura de las instrucciones.
2. Si el problema persiste, no se ponga en contacto ni regrese el producto al distribuidor. En vez de ello, visite www.tripplite.com/support.
3. Si el problema requiere servicio, visite www.tripplite.com/support y haga clic en la liga Product Returns. Desde aquí usted puede solicitar un número de Autorización de Devolución de Mercancía (RMA) que se requiere para servicio. Esta sencilla forma en línea solicitará los números del modelo y serie de su unidad junto con otra información general del comprador. El número de RMA junto con las instrucciones de embarque le serán enviadas por correo electrónico. Cualquier daño (directo, indirecto, especial o consecuente) al producto incurrido durante el embarque a Tripp Lite o un Centro de servicio autorizado de Tripp Lite no está cubierto bajo la garantía. Los productos embarcados a Tripp Lite o un Centro de Servicio Autorizado de Tripp Lite deben tener los cargos del transporte prepagados. Marque el número de RMA en el exterior del empaque. Si el producto está dentro del período de garantía, adjunte una copia de su recibo de venta. Regrese el producto para servicio usando un transportista asegurado a la dirección proporcionada a usted cuando solicitó la RMA.

5. Garantía

GARANTÍA LIMITADA POR 1 AÑO

El vendedor garantiza este producto, si se usa de acuerdo con todas las instrucciones aplicables, de que está libre de defectos en material y mano de obra por un período de un (1) año a partir de la fecha de compra inicial. Si el producto resultara defectuoso en material o mano de obra dentro de ese período, el vendedor reparará o reemplazará el producto a su entera discreción. El servicio bajo esta garantía solo puede obtenerse entregando o embarcando el producto (con todos los cargos de envío o embarque prepagados) a: Tripp Lite, 1111 W. 35th Street, Chicago, IL 60609 EE UU. El vendedor pagará los cargos de envío al cliente. Antes de devolver cualquier equipo para reparación, visite www.tripplite.com/support.

ESTA GARANTÍA NO SE APLICA AL DESGASTE NORMAL O A LOS DAÑOS QUE RESULTEN DE ACCIDENTES, USO INCORRECTO, USO INDEBIDO O NEGLIGENCIA. EL VENDEDOR NO OTORGA GARANTÍAS EXPRESAS DISTINTAS A LA ESTIPULADA EN EL PRESENTE. SALVO EN LA MEDIDA EN QUE LO PROHÍBAN LAS LEYES APLICABLES, TODAS LAS GARANTÍAS IMPLÍCITAS, INCLUYENDO TODAS LAS GARANTÍAS DE COMERCIALIZACIÓN O IDONEIDAD, ESTÁN LIMITADAS EN DURACIÓN AL PERÍODO DE GARANTÍA ESTABLECIDO; ASIMISMO, ESTA GARANTÍA EXCLUYE EXPRESAMENTE TODOS LOS DAÑOS INCIDENTALES E INDIRECTOS. (Algunos estados no permiten limitaciones en cuanto a la duración de una garantía implícita y algunos estados no permiten la exclusión o limitación de daños incidentales o indirectos, de modo que las limitaciones anteriores pueden no aplicar para usted. Esta garantía le otorga derechos legales específicos y usted puede tener otros derechos que pueden variar de una jurisdicción a otra).

ADVERTENCIA: Antes de usarlo, cada usuario debe tener cuidado al determinar si este dispositivo es adecuado o seguro para el uso previsto. Ya que las aplicaciones individuales están sujetas a gran variación, el fabricante no garantiza la adecuación de estos dispositivos para alguna aplicación específica.

Números de identificación de conformidad regulatoria

Para el propósito de certificaciones e identificación de conformidad con las normas, su producto Tripp Lite ha recibido un número de serie exclusivo. El número de serie se puede encontrar en la etiqueta de placa de identificación, junto con todas las marcas e información requeridas de aprobación. Al solicitar información de conformidad para este producto, refiérase siempre al número de serie. El número de serie no debe confundirse con el nombre de la marca o el número de comercialización del producto.

Información de cumplimiento con WEEE para clientes y recicladores de Tripp Lite (Unión Europea)

Conforme a la Directiva de Desechos de Equipos Eléctricos y Electrónicos [WEEE] y regulaciones aplicables, cuando los clientes adquieren un nuevo equipo eléctrico y electrónico de Tripp Lite tiene derecho a:

- Enviar el equipo viejo a reciclaje en una base de uno por uno, semejante por semejante (esto varía de un país a otro)
- Enviar el equipo nuevo de regreso para reciclaje una vez que finalmente sea un desecho

Tripp Lite tiene una política de mejora continua. Las especificaciones están sujetas a cambios sin previo aviso.

TRIPP·LITE

MÁS DE 95 AÑOS
Excelencia en Manufactura.

Manuel d'utilisation

Module de batteries externe

utilisable avec les onduleurs Online triphasés série S3MX

(S3M30KX/40KX)

Modèles : BP480V09, BP480V10, BP480V10-NIB

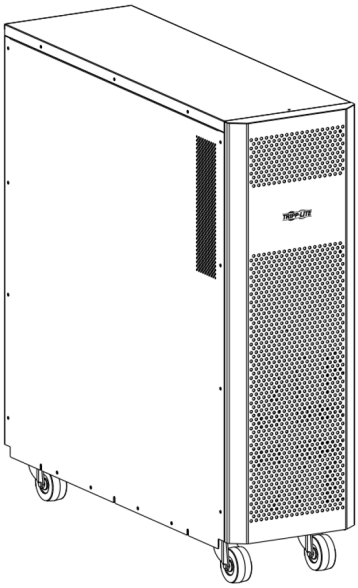

1. Avertissements de sécurité importants	**20**
2. Installation et configuration	**21**
2.1 Vue du panneau arrière	21
2.2 Installation et configuration du module de batteries	21
2.3 Installation des batteries dans une armoire de batteries externes	24
3. Caractéristiques techniques	**26**
4. Stockage et entretien	**27**
5. Garantie	**27**
English	**1**
Español	**10**
Русский	**28**
Deutsch	**37**

1111 W. 35th Street, Chicago, IL 60609, États-Unis • www.tripplite.com/support

Copyright © 2018 Tripp Lite. Tous droits réservés.

1. Avertissements de sécurité importants

CONSERVEZ CES INSTRUCTIONS

Toutes les sections de ce manuel contiennent des instructions et des avertissements devant être respectés pendant l'installation et l'utilisation de l'armoire de batteries décrite dans ce manuel. Lisez attentivement TOUTES les instructions avant d'essayer de déplacer, d'installer ou de connecter votre armoire de batterie. Ne pas tenir compte de ces avertissements peut influer sur votre garantie et causer d'importants dommages matériels et/ou de graves blessures physiques.

DANGER ! HAUTE TENSION, DANGER DE MORT !

Tout le câblage doit être réalisé par un électricien qualifié, en respectant les avertissements contenus dans ce manuel et toutes les réglementations électriques et de sécurité applicables. Un câblage incorrect peut causer de graves blessures physiques et d'importants dommages matériels.

Avertissements concernant l'installation et l'emplacement

- Installez l'armoire de batteries dans un environnement intérieur contrôlé, à l'abri de l'humidité, des températures extrêmes, des liquides et gaz inflammables, des contaminants conducteurs, de la poussière et de la lumière directe du soleil.
- Installez l'armoire de batteries dans un emplacement de niveau et structurellement solide.
- L'armoire de batteries est extrêmement lourde ; soyez très prudent en déplaçant ou en soulevant l'armoire.
- Utilisez l'armoire de batteries uniquement à une température intérieure comprise entre 0 et 40 °C (entre 32 et 104 °F) et avec un taux d'humidité de 30 à 90 % sans condensation. Pour des performances optimales des batteries, maintenez une température ambiante intérieure de 25 °C (77 °F).
- Laissez un espace adéquat autour de l'avant et de l'arrière de l'armoire de batteries pour garantir une ventilation correcte. Ne pas bloquer, couvrir ou insérer des objets dans les ouvertures de ventilation externes de l'armoire de batteries.
- Ne placez pas d'objet sur l'armoire de batteries, en particulier des récipients contenant des liquides.
- N'essayez pas d'empiler l'armoire de batteries. Essayer d'empiler l'armoire de batteries peut causer des dommages définitifs et de graves blessures physiques.
- N'essayez pas de déballer ou de déplacer l'armoire de batteries sans assistance. Utilisez des équipements de manutention appropriés, prévus pour supporter le poids et le volume de l'armoire de batterie, tels qu'un monte-charge, un transpalette et un chariot élévateur. (Étendez complètement les fourches sous la charge. Écartez les fourches à la largeur maximale possible sous la charge. Soulevez l'armoire uniquement depuis la partie inférieure. Portez des chaussures de sécurité.)
- Pour une utilisation en cas d'urgence, installez un extincteur prévu pour les incendies dus à des équipements électriques sous tension (Classification classe C ou équivalent exact, avec un agent extincteur non conducteur) à proximité de l'armoire de batteries.

Avertissements concernant le branchement

- L'armoire de batteries contient des hautes tensions dangereuses risquant causer des blessures physiques ou la mort en raison d'une décharge électrique.
- L'armoire de batteries dispose de sa propre source d'énergie. Les bornes de sortie peuvent être sous tension même si l'armoire de batteries n'est pas connectée à un onduleur.
- L'armoire de batteries doit être mise à la terre de manière appropriée conformément à toutes les réglementations applicables relatives au câblage électrique.
- L'utilisation de ce produit avec des dispositifs de maintien en vie n'est pas recommandée dans les cas où une panne de ce produit serait susceptible d'entraîner une panne du dispositif de maintien en vie ou de nuire considérablement à sa sécurité ou à son efficacité.
- Mettez hors tension toutes les sources d'alimentation d'entrée et de sortie avant d'installer les câbles ou de procéder à des raccordements électriques.
- Utilisez du câble flexible de longueur suffisante pour permettre l'entretien de l'armoire de batterie.
- Utilisez des capuchons pour recouvrir les terminaisons de câbles et empêcher les extrémités effilochées de court-circuiter sur les borniers. Utilisez un câblage de calibre VW-1, FT-1 ou au-delà. Utilisez des manchons de câbles et des pinces de connecteurs.
- Vérifiez que tous les câbles sont marqués correctement selon leur fonction, leur polarité et leur diamètre.
- Respectez les polarités correctes en connectant le négatif au négatif et le positif au positif (et le fil central au fil central, le cas échéant). Ne pas respecter les polarités correctes peut endommager les batteries et créer un risque sérieux de blessures physiques et de dommages matériels.
- Le câblage doit uniquement être effectué par des électriciens formés et qualifiés. Consultez le manuel d'utilisation de l'onduleur pour connaître le dimensionnement des câbles.

Avertissements concernant la batterie

- L'armoire de batteries ne nécessite pas d'entretien de routine de la part de l'utilisateur. Vous ne pouvez réparer aucune des pièces internes. Seul le personnel de service qualifié et compétent, connaissant toutes les précautions nécessaires doit ouvrir les panneaux d'accès quelle qu'en soit la raison. Maintenez les personnes non autorisées à l'écart des batteries.

1. Avertissements de sécurité importants

- L'armoire de batteries contient des batteries plomb-acide régulées par soupape (VRLA). N'essayez pas d'ajouter de l'eau à ces batteries ou de mesurer la densité spécifique de l'électrolyte.
- Les batteries plomb-acide régulées par soupape (VRLA) peuvent contenir un mélange explosif d'hydrogène gazeux. NE FUMEZ PAS à proximité des batteries. NE provoquez PAS des flammes ou des étincelles à proximité des batteries. Déchargez l'électricité statique de votre corps avant de toucher les batteries. N'ouvrez PAS et N'abîmez PAS les batteries : l'électrolyte libérée est nocive pour la peau et les yeux et peut être toxique. NE jetez PAS les batteries au feu : elles peuvent exploser.
- Les batteries présentent un risque de décharge électrique et de brûlures en raison du courant de court-circuit élevé. Le raccordement ou le remplacement des batteries doit uniquement être effectué par du personnel de service qualifié, en respectant toutes les précautions indiquées. Utilisez des outils munis de poignées isolées. Enlevez votre montre, vos bagues et tout autre objet métallique. Portez des gants en caoutchouc et des bottes. Ne court-circuitez pas et ne pontez pas les bornes des batteries avec un objet quelconque. Ne posez pas d'outils ou de pièces métalliques sur les batteries. Utilisez des outils munis de poignées isolées. Vous ne pouvez réparer aucune des pièces à l'intérieur de l'armoire à batteries. Le remplacement des batteries doit uniquement être effectué par un personnel de service agréé, en utilisant le même nombre et le même type de batteries (au plomb scellées). Les batteries sont recyclables. Consultez les exigences des normes locales en matière d'élimination des déchets ou rendez-vous sur le site http://www.tripplite.com/support/recycling-program pour obtenir des informations sur le recyclage. Tripp Lite offre une gamme complète de recharges de batteries de rechange pour onduleurs (R.B.C.). Consultez le site Internet de Tripp Lite à https://www.tripplite.com/products/battery-finder/ pour trouver la batterie de rechange spécifique à votre onduleur.
- Remplacez les batteries par des batteries équivalentes (même nombre et même type) disponibles chez Tripp Lite.
- Le remplacement des fusibles doit uniquement être effectué par du personnel de service qualifié. Remplacez-les uniquement par le même type et le même calibre : 30 A, 600 V.
- Les batteries sont recyclables. Consultez la réglementation locale pour connaître les exigences de mise au rebut. Ne mettez pas au rebut les batteries ailleurs que dans des canaux homologués conformément à toutes les réglementations locales, fédérales et nationales applicables.
- Ne branchez pas ou ne débranchez pas les batteries quand l'onduleur fonctionne depuis l'alimentation par batteries ou quand l'appareil n'est pas en mode de dérivation. Débranchez la source de chargement avant de brancher ou de débrancher les bornes des batteries.
- Si la source de charge reste éteinte pendant une période prolongée, elle doit être allumée régulièrement pour permettre aux batteries de se recharger. La source de charge doit être allumée et les batteries doivent être rechargées pendant au moins une période non interrompue de 24 heures tous les 3 mois. À défaut de rechargement régulier, les batteries risquent d'être endommagées de façon permanente.
- Laissez les batteries se charger sans interruption pendant 24 heures après l'installation.

2. Installation et configuration

2.1 Vue du panneau arrière

Remarque : *Vérifiez l'armoire avant de procéder à l'installation. Assurez-vous que rien à l'intérieur de l'emballage n'est endommagé. Conservez l'emballage d'origine pour utilisation ultérieure.*

1. **Connecteur CC :** Connexion à l'onduleur ou à un deuxième module de batteries. Pour de plus amples informations, consulter **Connecter un onduleur au module de batteries** dans la section **2.2 Installation et configuration du module de batteries**.
2. **Porte fusible :** Porte fusible de protection des batteries contre les surintensités.

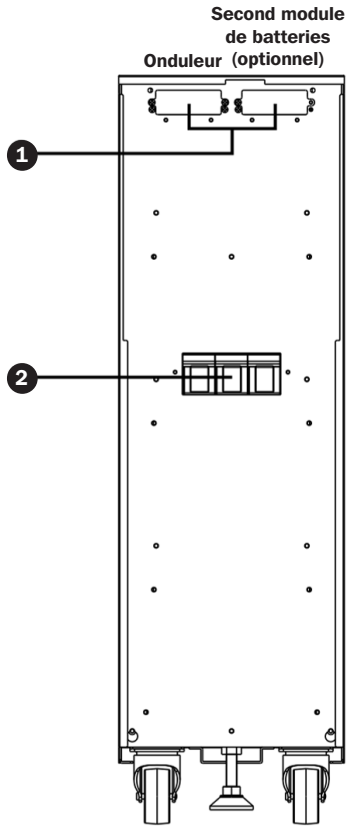

80 pièces Module de batteries

2.2 Installation et configuration du module de batteries

Déballage et vérification

1. **Retirez le bloc-batterie de l'emballage.**

   Remarque : *Le bloc-batterie est très lourd. Soyez prudent en déballant et en soulevant l'appareil pour éviter toute blessure.*

2. **Vérifiiez la présence d'impacts ou d'autres dommages dans le contenu de l'emballage :**
   - Unité bloc-batterie
   - Manuel d'utilisation
   - Câble de connexion de la batterie

2. Installation et configuration

Sélection du site d'installation

Pour réduire la possibilité de dommages au banc de batteries et étendre la durée de vie des batteries, suivez les instructions ci-dessous :

1. Maintenez au moins 20 cm (8 pouces) d'espacement entre le panneau arrière de l'appareil et une paroi (ou toute autre obstruction).
2. Ne bloquez pas le flux d'air vers les ouvertures de ventilation de l'armoire.
3. Assurez-vous que les conditions environnementales du site d'installation sont conformes aux spécifications de fonctionnement de l'armoire pour éviter une surchauffe ou une humidité excessive.
4. Ne placez pas l'unité dans un environnement poussiéreux ou corrosif ou à proximité d'objets inflammables.
5. Ce dispositif n'est pas conçu pour être utilisé à l'extérieur.

Raccorder un onduleur au module de batteries

Le module de batteries externes augmentera le temps de fonctionnement des batteries. Par conséquent, le temps de recharge sera également accru. Le schéma ci-dessous illustre un onduleur connecté à un module de batteries en utilisant le câble inclus et le module de batteries connecté à un second module de batteries optionnel.

Avant de tenter de connecter le module de batteries à un onduleur, suivre la procédure Retirer le couvercle du connecteur des batteries et installer le support du câble des batteries.

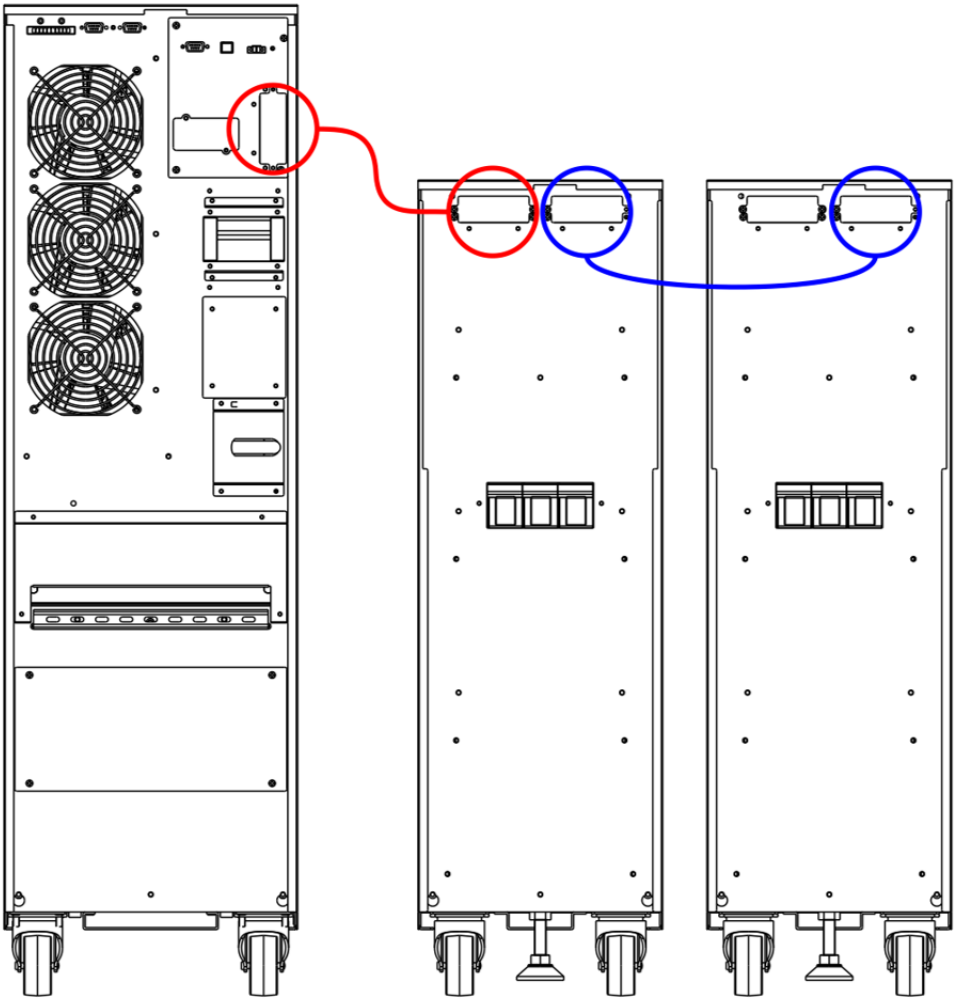

2. Installation et configuration

Retirer le couvercle du connecteur des batteries et installer le support du câble des batteries

1. Dévisser les vis retenant le couvercle du connecteur CC de l'onduleur du module de batteries. Retirer le couvercle et garder les vis pour l'étape 4.

   Remarque : *Le connecteur CC de l'onduleur est situé du côté gauche.*

2. Fixer le support du câble au câble des batteries **A**.
3. Raccorder le connecteur des batteries externes au module de batteries **B**.

   Remarques :

   - *S'assurer que le câble est complètement inséré dans son connecteur.*
   - *Il est normal que la connexion de la batterie produise de petites étincelles.*
   - *S'assurer de raccorder les bornes de connexion du fil de mise à la terre de protection à la vis de mise à la terre sur chaque armoire.*

4. Utiliser les deux vis retirées à l'étape 2 pour fixer le câble des batteries à l'armoire du module de batteries **C**.

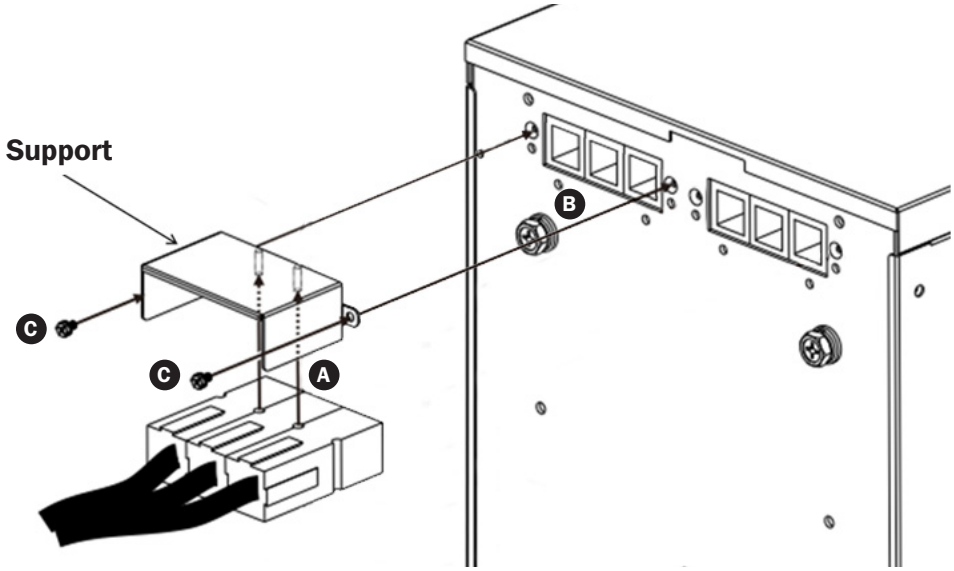

2.3 Installation des batteries dans une armoire de batteries externes

Si les batteries ne sont pas installées dans votre armoire de module de batteries externe, suivez les procédures adéquates pour installer les batteries dans l'armoire.

ASSUREZ-VOUS QUE L'ARMOIRE DU MODULE DE BATTERIES EST DÉBRANCHÉE DE L'ONDULEUR AVANT D'EFFECTUER LA SÉQUENCE D'OPÉRATIONS CI-DESSOUS.

AVERTISSEMENT :

- L'équipement doit être installé par le personnel du service technique.
- Lorsque vous installez des batteries, utilisez le numéro et le type de batterie indiqués sur l'étiquette des batteries.
- Ne tentez pas d'ouvrir et veillez à ne pas abîmer la ou les batteries. L'électrolyte libéré est nocif pour la peau et les yeux.
- Une batterie peut présenter un risque de décharge électrique et de courant de court-circuit élevé. Observez les précautions suivantes lorsque vous travaillez sur des batteries :
  - o Enlevez votre montre, vos bagues et tout autre objet métallique.
  - o Utilisez des outils munis de poignées isolées.

Installez des batteries dans une armoire de batteries externes :

Remarque : *Reportez-vous au* ***Schéma de câblage du bloc-batterie externe*** *et au* ***Tableau de câblage des batteries de l'armoire du bloc-batterie externe*** *pour plus d'informations.*

1. Déposez les deux plaques latérales et les quatre cloisons.
2. Installez 80 batteries dans le bloc-batterie.
3. Acheminer les câbles à travers l'ouverture derrière le disjoncteur des batteries. NE PAS acheminer les câbles à travers les étagères ou autour d'elles.
4. Remettez les quatre cloisons en place pour fixer toutes les batteries.

Lors de l'installation des cloisons, veillez à ne pas court-circuiter les bornes des batteries. Cela pourrait entraîner des blessures ou un incendie.

5. Raccordez les deux fils rouges, les deux fils noirs et les quatre fils bleus du porte-fusible aux batteries.
6. Branchez les quatre fils de 320 mm.
7. Branchez les 72 fils de 100 mm.

Diagramme de câblage du bloc-batteries externe

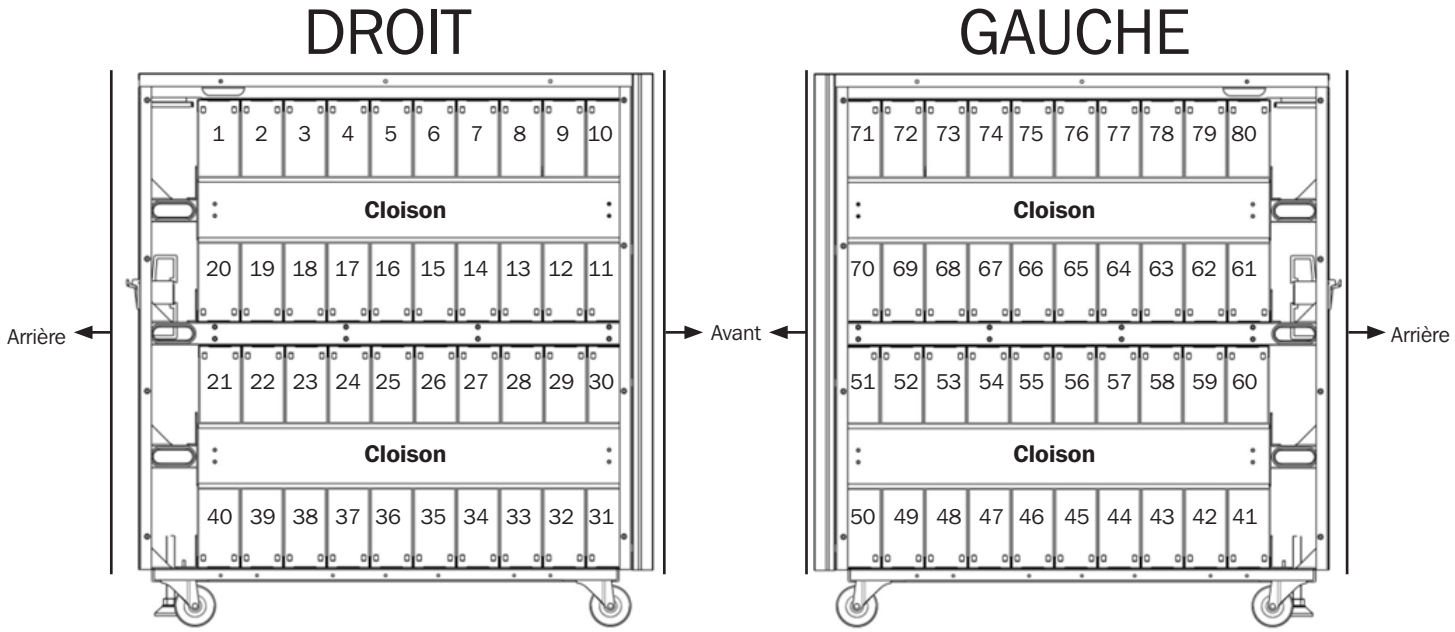

2. Installation et configuration

Remarques :

- *Les numéros sur le schéma sont les « numéros des batteries », de 1 à 80, servant à identifier la position de chaque batterie.*
- *Les câbles du connecteur sont étiquetés selon la polarité et le numéro de la batterie à laquelle ils sont connectés. Par exemple, le câble étiqueté « 40 (+) » devrait être connecté à la borne positive de la batterie numéro 40. Consulter le schéma de connexion des batteries pour toutes les attributions des câbles des connecteurs.*

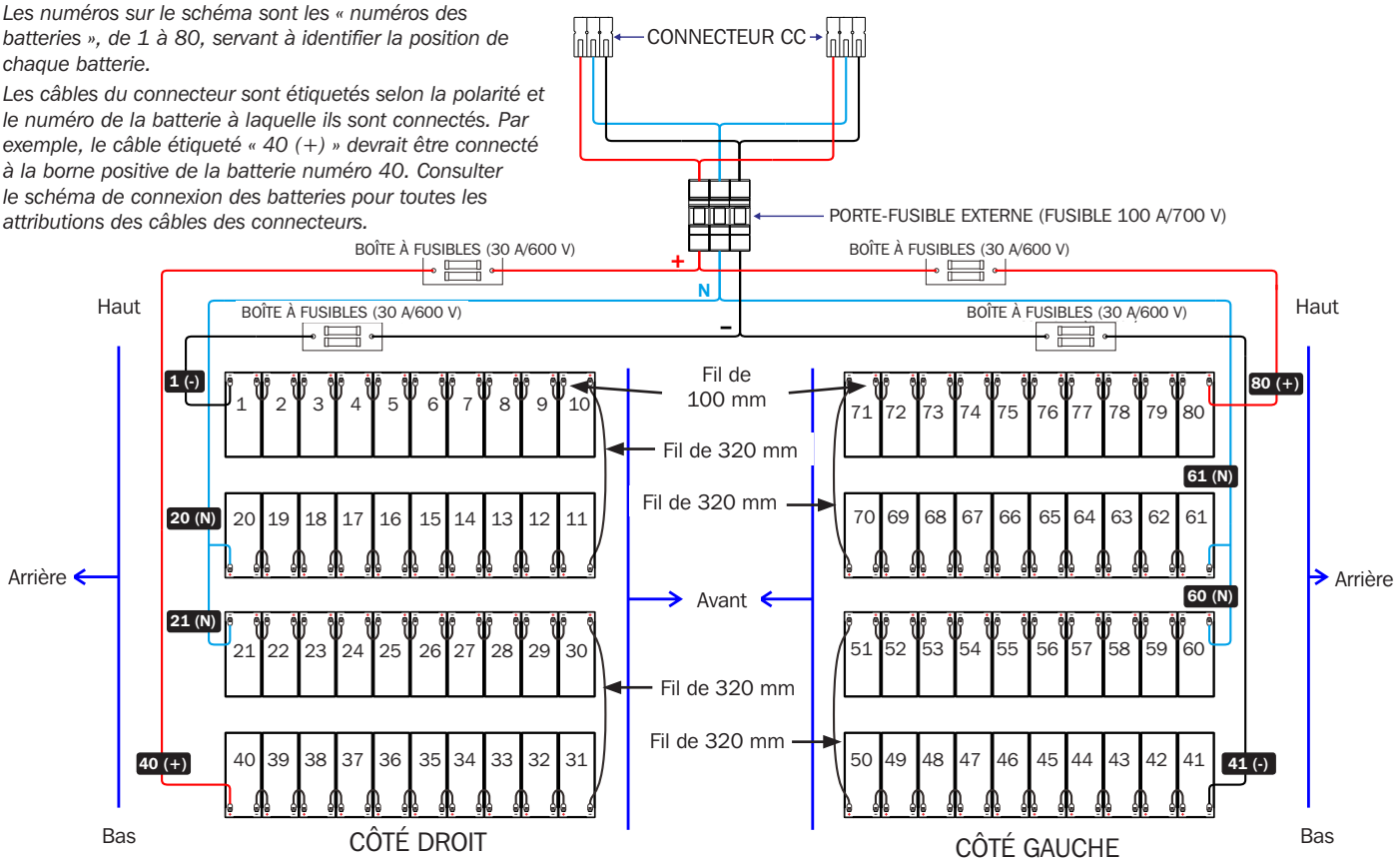

Tableau de câblage du bloc-batteries externe

Numéro de BAT	1		2		3		4		5		6		7		8		9		10	
Borne	–	+	–	+	–	+	–	+	–	+	–	+	–	+	–	+	–	+	–	+
Raccordement Fil	**Fil noir du porte-fusible**	Fil de 100 mm	Fil de 100 mm		Fil de 100 mm		Fil de 100 mm		Fil de 100 mm		Fil de 100 mm		Fil de 100 mm		Fil de 100 mm		Fil de 100 mm		Voir ci-dessous	

Numéro de BAT	10		11		12		13		14		15		16		17		18		19	
Borne	–	+	–	+	–	+	–	+	–	+	–	+	–	+	–	+	–	+	–	+
Raccordement Fil		Fil de 320 mm	Fil de 100 mm		Fil de 100 mm		Fil de 100 mm		Fil de 100 mm		Fil de 100 mm		Fil de 100 mm		Fil de 100 mm		Fil de 100 mm		Voir ci-dessous	

Numéro de BAT	19		20		21		22		23		24		25		26		27		28	
Borne	–	+	–	+	–	+	–	+	–	+	–	+	–	+	–	+	–	+	–	+
Raccordement Fil		Fil de 100 mm	**Fil bleu du porte-fusible**		**Fil bleu du porte-fusible**		Fil de 100 mm		Fil de 100 mm		Fil de 100 mm		Fil de 100 mm		Fil de 100 mm		Fil de 100 mm		Voir ci-dessous	

Numéro de BAT	28		29		30		31		32		33		34		35		36		37	
Borne	–	+	–	+	–	+	–	+	–	+	–	+	–	+	–	+	–	+	–	+
Raccordement Fil		Fil de 100 mm	Fil de 100 mm		Fil de 320 mm		Fil de 100 mm		Fil de 100 mm		Fil de 100 mm		Fil de 100 mm		Fil de 100 mm		Fil de 100 mm		Voir ci-dessous	

Numéro de BAT	37		38		39		40	
Borne	–	+	–	+	–	+	–	+
Raccordement Fil		Fil de 100 mm	Fil de 100 mm		Fil de 100 mm		**Fil rouge du porte-fusible**	

2. Installation et configuration

Numéro de BAT	41		42		43		44		45		46		47		48		49		50	
Borne	–	+	–	+	–	+	–	+	–	+	–	+	–	+	–	+	–	+	–	+
Raccordement Fil	**Fil noir du porte-fusible**	Fil de 100 mm	Fil de 100 mm		Fil de 100 mm		Fil de 100 mm		Fil de 100 mm		Fil de 100 mm		Fil de 100 mm		Fil de 100 mm		Fil de 100 mm		Voir ci-dessous	

Numéro de BAT	50		51		52		53		54		55		56		57		58		59	
Borne	–	+	–	+	–	+	–	+	–	+	–	+	–	+	–	+	–	+	–	+
Raccordement Fil		Fil de 320 mm	Fil de 100 mm		Fil de 100 mm		Fil de 100 mm		Fil de 100 mm		Fil de 100 mm		Fil de 100 mm		Fil de 100 mm		Fil de 100 mm		Voir ci-dessous	

Numéro de BAT	59		60		61		62		63		64		65		66		67		68	
Borne	–	+	–	+	–	+	–	+	–	+	–	+	–	+	–	+	–	+	–	+
Raccordement Fil		Fil de 100 mm	**Fil bleu du porte-fusible**		**Fil bleu du porte-fusible**		Fil de 100 mm		Fil de 100 mm		Fil de 100 mm		Fil de 100 mm		Fil de 100 mm		Fil de 100 mm		Voir ci-dessous	

Numéro de BAT	68		69		70		71		72		73		74		75		76		77	
Borne	–	+	–	+	–	+	–	+	–	+	–	+	–	+	–	+	–	+	–	+
Raccordement Fil		Fil de 100 mm	Fil de 100 mm		Fil de 320 mm		Fil de 100 mm		Fil de 100 mm		Fil de 100 mm		Fil de 100 mm		Fil de 100 mm		Fil de 100 mm		Voir ci-dessous	

Numéro de BAT	77		78		79		80	
Borne	–	+	–	+	–	+	–	+
Raccordement Fil		Fil de 100 mm	Fil de 100 mm		Fil de 100 mm		**Fil rouge du porte-fusible**	

3. Caractéristiques techniques

Modèles d'armoire de batteries	**Disjoncteurs inclus**	**Dimensions de l'appareil (H x L x P)**	**Dimensions d'expédition (H x L x P)**	**Poids**	**Poids d'expédition**	**Description**
BP480V09	Fusibles 100 A	836 x 250 x 779 mm	1 018,5 x 380 x 919,5 mm	246,5 kg	273,5 kg	Armoire de batteries contenant 80 batteries de 9 Ah préinstallées.
BP480V10				273 kg	290 kg	Armoire de batteries contenant 80 batteries de 10 Ah préinstallées.
BP480V10-NIB				55 kg	82 kg	Armoire de batteries sans batteries, mais conçue pour 80 batteries de 10 Ah/9 Ah. Fusibles et connexions aux batteries fournis.

4. Stockage et entretien

Stockage

Si la source de charge reste éteinte pendant une période prolongée, elle doit être allumée régulièrement pour permettre aux batteries de se recharger. La source de chargement doit être mise en marche et les batteries doivent être rechargées au moins pendant une période de 24 heures ininterrompue tous les 3 mois. À défaut de rechargement régulier, les batteries risquent d'être endommagées de façon permanente.

Entretien

Votre produit Tripp Lite est couvert par la garantie décrite dans ce manuel. Tripp Lite propose également divers programmes de garantie étendue et d'entretien sur site. Pour plus de détails, veuillez consulter le site www.tripplite.com/support. Avant de renvoyer votre produit pour réparation, procédez comme suit :

1. Passez en revue les procédures d'installation et d'utilisation de ce manuel pourvous assurer que le problème ne provient pas d'une interprétation incorrecte des instructions.
2. Si le problème persiste, ne contactez pas et ne retournez pas immédiatement le produit à votre revendeur. Au lieu de cela, visitez le site www.tripplite.com/support.
3. Si le problème nécessite une réparation, rendez-vous sur le site www.tripplite.com/support et cliquez sur le lien « Retour du produit ». Vous pourrez alors demander un numéro d'autorisation de retour de matériel (RMA), exigé pour toute réparation. Ce simple formulaire en ligne vous demandera de fournir la référence et le numéro de série de votre appareil, ainsi que d'autres renseignements sur l'acheteur. Le numéro RMA et les consignes d'expédition vous seront envoyés par courriel. Tout dommage (direct, indirect, spécial ou consécutif) au produit encouru lors de l'expédition à Tripp Lite ou à un centre de service agréé Tripp Lite ne sera pas couvert par la garantie. Les frais de transport des produits envoyés à Tripp Lite ou à un centre de service agréé Tripp Lite doivent être payés d'avance. Indiquez le numéro RMA sur une face extérieure du colis. Si le produit est encore sous garantie, veuillez joindre une copie de votre reçu. Renvoyez le produit pour réparation en vous adressant à un transporteur assuré dont l'adresse vous a été fournie lorsque vous avez demandé le numéro RMA.

5. Garantie

GARANTIE LIMITÉE D'UN AN

Le Vendeur garantit que ce produit, s'il est utilisé conformément à toutes les instructions applicables, est exempt de défauts d'origine en matériaux et en fabrication pendant une période d'un (1) an à compter de la date d'achat initiale. Si le produit s'avère défectueux en matériaux ou en fabrication pendant cette période, le Vendeur réparera ou remplacera le produit, à sa seule discrétion. Un service au titre de cette garantie peut uniquement être obtenu en remettant ou en expédiant le produit (tous frais d'expédition et livraison prépayés) à : Tripp Lite, 1111 W. 35th Street, Chicago, IL 60609, États-Unis. Le vendeur assumera les frais d'expédition de retour. Veuillez consulter le site www.tripplite.com/support avant d'envoyer un produit pour le faire réparer.

CETTE GARANTIE N'EST PAS APPLICABLE EN CAS D'USURE NORMALE OU DE DOMMAGES RÉSULTANT D'UN ACCIDENT, D'UNE MAUVAISE UTILISATION, D'UN ABUS OU D'UNE NÉGLIGENCE. LE VENDEUR N'ACCORDE AUCUNE AUTRE GARANTIE EXPRESSE QUE LA GARANTIE EXPRESSÉMENT DÉCRITE DANS LE PRÉSENT DOCUMENT. SAUF DANS LA MESURE OÙ CELA EST INTERDIT PAR LA LOI EN VIGUEUR, TOUTES LES GARANTIES IMPLICITES, Y COMPRIS TOUTES LES GARANTIES DE QUALITÉ MARCHANDE OU D'ADÉQUATION, SONT LIMITÉES EN DURÉE À LA PÉRIODE DE GARANTIE ÉTABLIE CI-DESSUS ; D'AUTRE PART, CETTE GARANTIE EXCLUT EXPRESSÉMENT TOUS LES DOMMAGES ACCIDENTELS OU CONSÉCUTIFS. (Certains états n'autorisent pas les limitations de durée d'une garantie implicite et certains états n'autorisent pas l'exclusion ou la limitation des dommages indirects ou consécutifs, de ce fait les limitations ou les exclusions ci-dessus peuvent ne pas s'appliquer à vous. Cette Garantie vous octroie des droits légaux spécifiques et vous pouvez bénéficier d'autres droits qui varient d'une juridiction à l'autre).

AVERTISSEMENT : Les utilisateurs individuels doivent s'assurer de déterminer avant l'utilisation si cet appareil est adapté, adéquat ou sûr pour l'utilisation prévue. Dans la mesure où les applications individuelles sont soumises à d'importantes variations, le fabricant ne formule aucune déclaration et ne donne aucune garantie quant à l'adaptation ou à l'adéquation de ces appareils pour des applications spécifiques.

Numéro d'identification de conformité aux règlements

Pour des raisons d'identification et de conformité aux règles de certification, un numéro de série unique a été attribué à votre produit Tripp Lite. Le numéro de série est indiqué sur l'étiquette de la plaque signalétique du produit, où vous pouvez aussi trouver toutes les marques de certification et les informations nécessaires. Pour toute demande d'informations relatives à la conformité de ce produit, veuillez toujours mentionner le numéro de série. Le numéro de série ne doit pas être confondu avec le nom marketing ou le numéro de modèle du produit.

Informations de conformité DEEE pour les clients et les recycleurs Tripp Lite (Union européenne)

Dans le cadre de la directive sur les Déchets d'équipements électriques et électroniques (DEEE) et des réglementations d'application, lorsqu'un consommateur achète un équipement électrique ou électronique neuf auprès de Tripp Lite, il est habilité à :

- Envoyer l'équipement usagé pour recyclage sur la base d'un équipement équivalent en nombre et en type (cela varie en fonction du pays)
- Renvoyer le nouvel équipement pour recyclage lorsqu'il devient un déchet en fin de vie

Tripp Lite mène une politique d'amélioration constante. Les caractéristiques peuvent être modifiées sans préavis.

TRIPP·LITE

PLUS DE 95 ANS D'excellence Industrielle.

1111 W. 35th Street, Chicago, IL 60609 USA • www.tripplite.com/support

Руководство пользователя

Внешний блок батарей

для использования с трехфазными он-лайн ИБП серии S3MX

(мод. S3M30KX/40KX)

Модели: BP480V09, BP480V10, BP480V10-NIB

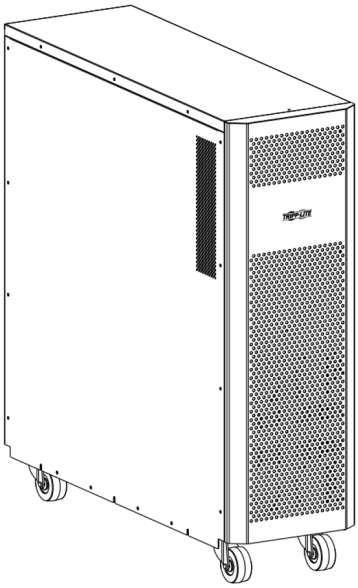

1. Важные предупреждения по технике безопасности 29
2. Установка и настройка 30
   2.1 Элементы задней панели 30
   2.2 Установка и настройка блока батарей 30
   2.3 Установка батарей в корпус внешнего блока аккумуляторных батарей 33
3. Технические характеристики 35
4. Хранение и техническое обслуживание 36
5. Гарантийные обязательства 36

English 1
Español 10
Français 19
Deutsch 37

1111 W. 35th Street, Chicago, IL 60609 USA • www.tripplite.com/support

Охраняется авторским правом © 2018 Tripp Lite. Перепечатка запрещается.

1. Важные предупреждения по технике безопасности

СОХРАНИТЕ НАСТОЯЩИЕ УКАЗАНИЯ

Во всех разделах настоящего руководства содержатся указания и предупреждения, которые необходимо соблюдать в процессе установки и эксплуатации описанного в нем батарейного шкафа. Внимательно изучите ВСЕ указания, прежде чем приступать к перемещению, установке или подключению приобретенного вами батарейного шкафа. Игнорирование этих предупреждений может привести к аннулированию гарантии и причинить существенный материальный ущерб и/или вред здоровью людей.

ВНИМАНИЕ! ВЫСОКОЕ НАПРЯЖЕНИЕ ОПАСНО ДЛЯ ЖИЗНИ!

Все электромонтажные работы должны выполняться квалифицированным электромехаником с учетом предупреждений, изложенных в настоящем руководстве, а также всех действующих электротехнических норм и правил техники безопасности. Неправильный монтаж может причинить существенный вред здоровью людей и материальный ущерб.

Предупреждения относительно порядка и места установки

- Батарейный шкаф должен быть установлен в закрытом помещении с регулируемыми условиями микроклимата вдали от источников влаги и экстремальных температур, воспламеняющихся жидкостей и газов, электропроводных загрязнителей, пыли и прямого солнечного света.
- Батарейный шкаф должен быть установлен на ровной и конструкционно прочной поверхности.
- Батарейный шкаф является крайне тяжеловесным, поэтому при его перемещении и подъеме необходимо соблюдать особую осторожность.
- Эксплуатация батарейного шкафа допускается только в закрытых помещениях при температуре от 0 до 40°C и относительной влажности воздуха 30-90% (без образования конденсата). Для обеспечения оптимальных результатов его работы следует поддерживать внутри помещения температуру на уровне 25°C.
- Перед батарейным шкафом и позади него необходимо обеспечить достаточно свободного пространства для его надлежащего проветривания. Не загораживайте и не накрывайте внешние вентиляционные отверстия батарейного шкафа, а также не вставляйте в них какие-либо предметы.
- Не кладите на батарейный шкаф какие-либо предметы, особенно контейнеры с жидкостями.
- Не устанавливайте батарейные шкафы друг на друга. Установка батарейных шкафов друг на друга может привести к их необратимому повреждению и создать опасность причинения тяжелого вреда здоровью людей.
- Не пытайтесь распаковывать или перемещать батарейный шкаф в одиночку. Используйте соответствующее подъемно-транспортное оборудование, рассчитанное на массогабаритные параметры батарейного шкафа, а именно грузовые подъемники, роклы и вилочные погрузчики. (Полностью выдвигайте вилочные захваты под груз. Разводите вилочные захваты под грузом на максимально возможную ширину. Поднимать шкаф следует только снизу. Пользуйтесь защитной обувью).
- На случай возникновения аварийной ситуации установите рядом с батарейным шкафом огнетушитель, рассчитанный на воспламенение электрооборудования, находящегося под напряжением (класса C или строго соответствующий ему и заправленный огнетушащим составом, не проводящим электрического тока).

Предупреждения относительно подключения

- Внутри батарейного шкафа имеются опасные для жизни высокие напряжения, способные причинить вред здоровью или стать причиной гибели в результате поражения электрическим током.
- Батарейный шкаф имеет собственный источник энергии. Выходные клеммы могут находиться под напряжением даже в том случае, если батарейный шкаф не подключен к ИБП.
- Батарейный шкаф должен быть надлежащим образом заземлен в соответствии со всеми действующими правилами электромонтажа.
- Не рекомендуется использование данного оборудования в системах жизнеобеспечения, где его выход из строя предположительно может привести к перебоям в работе оборудования жизнеобеспечения или в значительной мере снизить его безопасность или эффективность.
- Перед прокладкой кабелей или выполнением электрических соединений следует отключить все источники входного и выходного питания.
- Для обеспечения возможности технического обслуживания батарейного шкафа используйте гибкий кабель достаточной длины.
- Для изоляции оголенных частей концевых кабельных заделок и предотвращения замыкания истертых концов на клеммные колодки используйте защитные полимерные втулки. Используйте кабели класса VW-1, FT-1 или выше. Используйте кабельные муфты и соединительные элементы с фиксирующими зажимами.
- Убедитесь в том, что все кабели имеют правильную маркировку в соответствии с их назначением, полярностью и диаметром.
- Соблюдайте правильную полярность, соединяя минус с минусом, а плюс – с плюсом (и, соответственно, центральные жилы между собой). Несоблюдение полярности может привести к повреждению батарей и создать серьезную опасность причинения вреда здоровью людей и имущественного ущерба.
- Электромонтажные работы должны производиться только электромеханиками, имеющими соответствующую подготовку и квалификацию. Рекомендуемые размеры проводов см. в Руководстве пользователя ИБП.

Предупреждения относительно батарей

- Батарейный шкаф не требует регулярного технического обслуживания со стороны пользователя. Внутри него нет деталей, обслуживаемых пользователем. Открывание внешних панелей по любой причине должно производиться только квалифицированными и компетентными специалистами по обслуживанию и ремонту, информированными обо всех требуемых мерах предосторожности. Не допускайте нахождения постороннего персонала вблизи батарей.
- В батарейном шкафу находятся клапанно-регулируемые свинцово-кислотные аккумуляторные батареи с рекомбинацией газа. Не добавляйте в эти батареи воду и не замеряйте плотность находящегося в них электролита.
- Клапанно-регулируемые свинцово-кислотные аккумуляторные батареи с рекомбинацией газа могут содержать взрывоопасную смесь газообразного водорода. НЕ КУРИТЬ вблизи батарей. НЕ допускать образования пламени или искр вблизи батарей. Перед прикосновением к батареям необходимо нейтрализовать накопленный на теле электростатический заряд. НЕ вскрывать и НЕ повреждать корпуса батарей: вытекающий из них электролит опасен для кожи и глаз и может являться токсичным. НЕ утилизировать батареи путем сжигания, поскольку в этом случае они становятся взрывоопасными.

1. Важные предупреждения по технике безопасности

- Батареи несут в себе опасность электрического удара и получения ожогов под воздействием сильного тока короткого замыкания. Подключение или замена батарей должны осуществляться только квалифицированным сервисным персоналом с соблюдением надлежащих мер предосторожности. Используйте инструменты с изолированными ручками. Перед работой снимите с себя наручные часы, кольца и другие металлические предметы. Наденьте резиновые перчатки и диэлектрические боты. Не закорачивайте и не шунтируйте клеммы батарей какими-либо предметами. Не кладите инструменты или металлические детали на верхние поверхности батарей. Используйте инструменты с изолированными ручками. Внутри батарейного шкафа нет деталей, обслуживаемых пользователем. Замена батарей должна производиться авторизованным сервисным персоналом с использованием батарей аналогичного типа (герметичных свинцово-кислотных аккумуляторных батарей) с таким же номером. Батареи пригодны для вторичной переработки. См. местные нормативы и требования по утилизации либо руководствуйтесь информацией по утилизации на веб-странице http://www.tripplite.com/support/recycling-program. Компания Tripp Lite предлагает полный ассортимент сменных батарейных картриджей (R.B.C.). Посетите веб-страницу компании Tripp Lite по адресу https://www.tripplite.com/products/battery-finder/, где вы сможете подобрать сменную батарею для своей модели ИБП.
- Для замены используйте равноценные батареи (в таком же количестве и такого же типа), поставляемые компанией Tripp Lite.
- Замена предохранителей должна производиться только квалифицированным сервисным персоналом. Для замены следует использовать только предохранители того же типа и номинала (30 A, 600 В).
- Батареи пригодны для вторичной переработки. Требования по утилизации определяются местными нормами и правилами. Не утилизируйте батареи какими-либо способами, кроме разрешенных в соответствии с действующими местными, региональными или общегосударственными нормативами.
- Не подключайте и не отключайте батареи в то время, когда ИБП работает от батарей или не находится в режиме работы по обходной цепи. Перед подключением к клеммам батарей или отключением от них следует отсоединять источник зарядного тока.
- В случае нахождения источника зарядного тока в выключенном состоянии на протяжении длительного периода времени его следует периодически включать с целью обеспечения возможности подзарядки батарей. Источник зарядного тока должен включаться с целью подзарядки батарей не менее чем на 24 часа непрерывной работы каждые 3 месяца. Невыполнение требования относительно периодической подзарядки батарей может нанести им необратимый вред.
- Обеспечьте возможность непрерывной подзарядки батарей в течение 24 часов после установки.

2. Установка и настройка

2.1 Элементы задней панели

Примечание. Перед установкой устройства произведите его осмотр. Убедитесь в отсутствии каких-либо повреждений внутри упаковки. Сохраните заводскую упаковку для использования в будущем.

1. **Разъем постоянного тока:** служит для подключения к ИБП или другому блоку батарей. Подробнее см. в пункте "**Подключение ИБП к блоку батарей**" раздела **2.2 "Установка и настройка блока батарей**".
2. **Патрон предохранителя:** от перегрузки по току гнезда предохранителя.

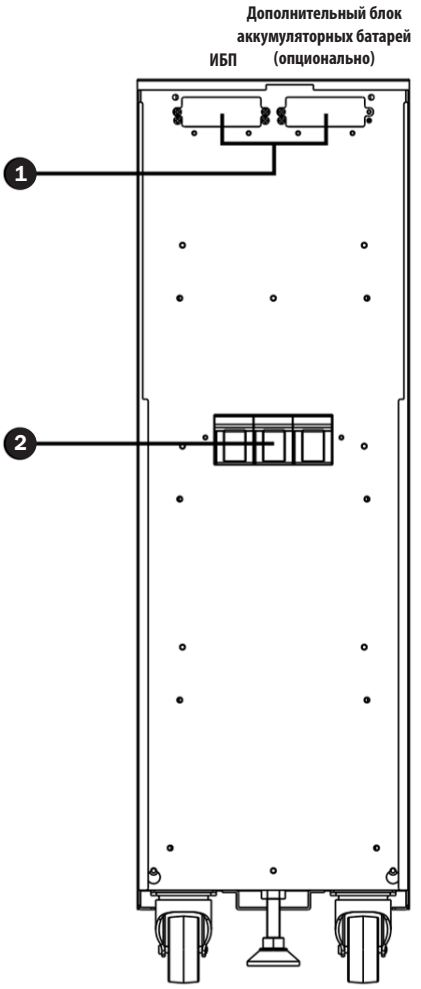

Блок аккумуляторных батарей на 80 штук

2.2 Установка и настройка блока батарей

Распаковка и осмотр

1. **Извлеките блок батарей из упаковки.**

   Примечание. Блок батарей является весьма тяжеловесным. Во избежание травм соблюдайте осторожность при распаковке и поднятии устройства.

2. **Осмотрите содержимое упаковки на предмет наличия механических или иных повреждений:**
   - Блок аккумуляторных батарей
   - Руководство пользователя
   - Кабель для подключения батарей

2. Установка и настройка

Выбор места установки

Для того чтобы свести к минимуму вероятность повреждения батарейного блока и продлить срок службы батарей, выполняйте следующие указания:

1. Обеспечить не менее 20 см свободного пространства между задней панелью блока и стеной (или другими препятствиями).
2. Не препятствовать поступлению воздуха к вентиляционным отверстиям блока.
3. Во избежание перегрева и/или создания избыточной влажности обеспечить соответствие условий окружающей среды в месте установки техническим условиям работы блока.
4. Не устанавливать блок в помещениях с повышенной запыленностью или агрессивными средами, а также вблизи воспламеняющихся предметов.
5. Данное устройство не предназначено для использования на открытом воздухе.

Подключение ИБП к блоку батарей

Использование внешнего блока аккумуляторных батарей обеспечивает продление времени автономной работы. В результате время зарядки также увеличивается. На приведенной ниже схеме показано подключение ИБП к блоку батарей через поставляемый в комплекте кабель и подключение указанного блока батарей к дополнительному блоку батарей.

Перед подключением блока батарей к ИБП выполните процедуру “Снятие крышки батарейного разъема и установка кронштейна для крепления батарейного кабеля”.

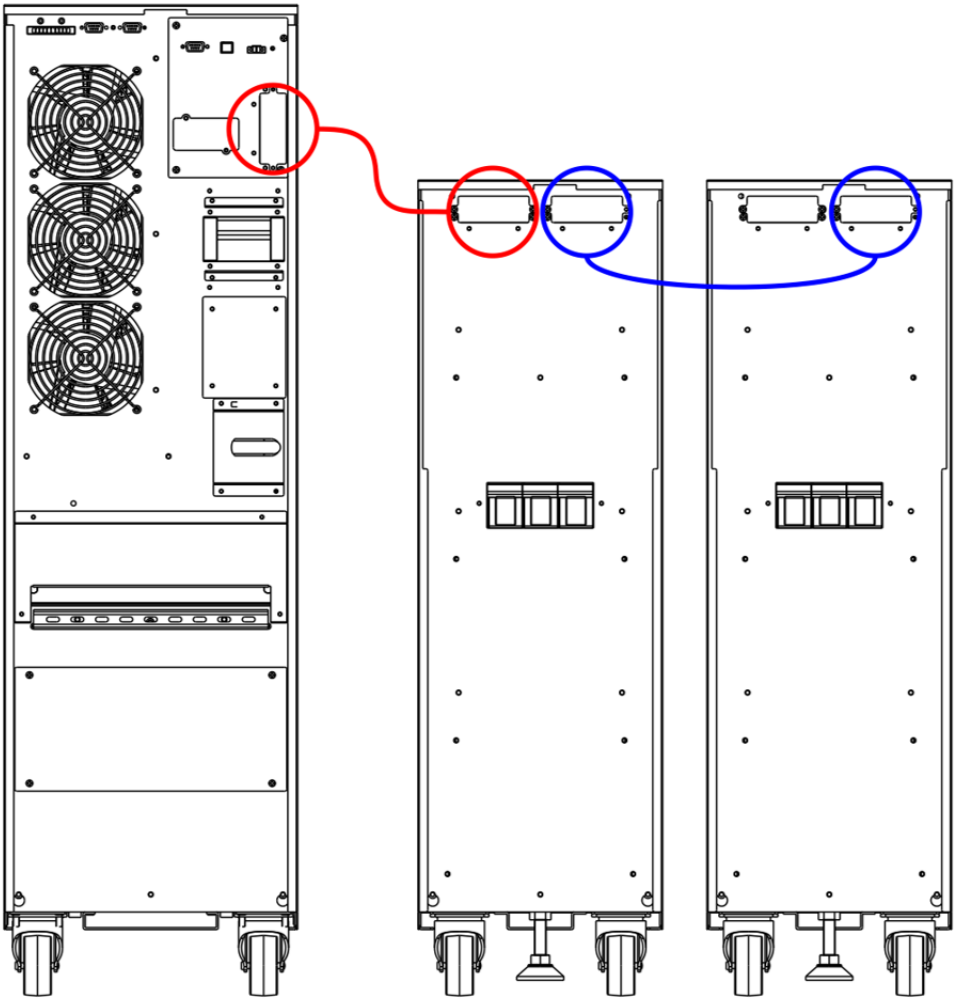

2. Установка и настройка

Снятие крышки батарейного разъема и установка кронштейна для крепления батарейного кабеля

1. Выверните винты, фиксирующие крышку разъема постоянного тока для подключения блока батарей к ИБП. Снимите крышку и сохраните винты для их последующего использования на шаге 4.

   Примечание. Разъем постоянного тока для подключения к ИБП расположен с левой стороны.

2. Прикрепите кронштейн для крепления кабеля к батарейному кабелю **A**.
3. Соедините разъем для подключения внешних батарей с блоком батарей **B**.

   Примечания:

   - Убедитесь в том, что кабель вставлен в свой разъем до упора.
   - При подключении батарей возможно незначительное искрообразование, что представляет собой нормальное явление.
   - Обязательно соедините винт заземления каждого из шкафов с кольцевыми зажимами шины защитного заземления.

4. Прикрепите батарейный кабель к корпусу блока батарей **C** при помощи двух винтов, вывернутых на шаге 2.

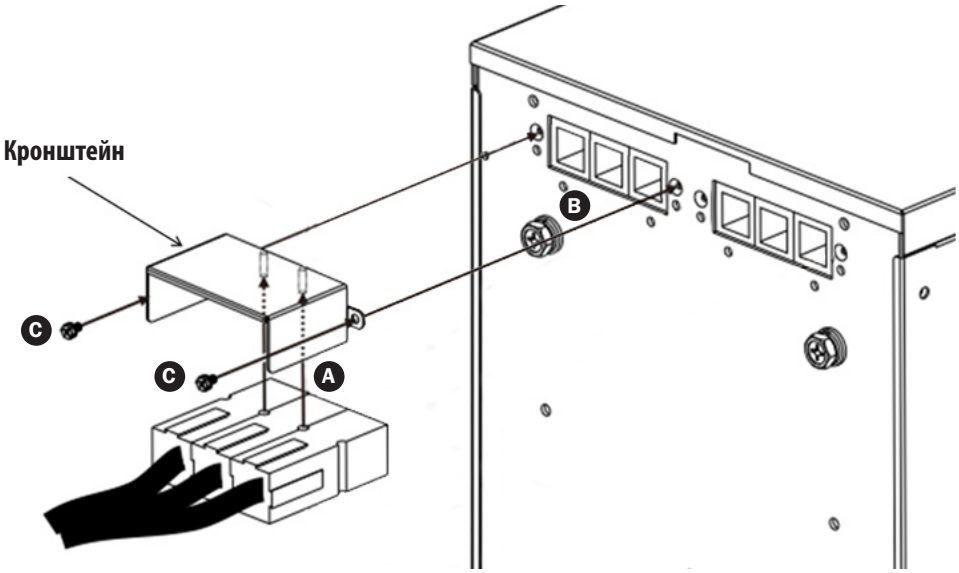

2.3 Установка батарей в корпус внешнего блока аккумуляторных батарей

Если внешний блок аккумуляторных батарей поставляется без установленных внутри него батарей, установите в него батареи в надлежащем порядке.

ПЕРЕД ВЫПОЛНЕНИЕМ ПРИВЕДЕННОЙ НИЖЕ ПОСЛЕДОВАТЕЛЬНОСТИ ОПЕРАЦИЙ УБЕДИТЕСЬ В ТОМ, ЧТО БЛОК БАТАРЕЙ ОТСОЕДИНЕН ОТ ИБП.

ВНИМАНИЕ!

- Оборудование должно устанавливаться сервисным персоналом.
- При установке батарей используйте батареи того же типа (указанного на этикетке батареи) и в том же количестве.
- Не вскрывайте корпуса батарей и не допускайте их повреждения. Выплеснутый наружу электролит опасен для кожи и глаз.
- Батарея может являться источником опасности поражения электрическим током и короткого замыкания. При работе с батареями необходимо соблюдение следующих мер предосторожности:
  - Перед работой снимите с себя наручные часы, кольца и другие металлические предметы.
  - Используйте инструменты с изолированными ручками.

Установите батареи в корпус внешнего блока аккумуляторных батарей:

Примечание. Для получения более подробной информации см. **Монтажную схему внешнего блока батарей** и **Таблицу монтажа батарей во внешнем блоке**.

1. Снимите две боковые панели и четыре ограничительные панели.
2. Установите 80 батарей в корпус батарейного блока.
3. Проведите кабели через отверстие, расположенное за выключателем батареи. НЕ проводите кабели через полки или вокруг них.
4. Установите на место четыре ограничительные панели для фиксации всех батарей.

При установке ограничительных пластин не допускайте короткого замыкания между клеммами батарей. Короткое замыкание может привести к травмированию людей или возникновению пожара.

5. Подключите два провода красного цвета, два провода черного цвета и четыре провода синего цвета, идущих от патрона предохранителя к батареям.
6. Подключите четыре провода длиной 320 мм.
7. Подключите 72 провода длиной 100 мм.

Монтажная схема внешнего блока аккумуляторных батарей

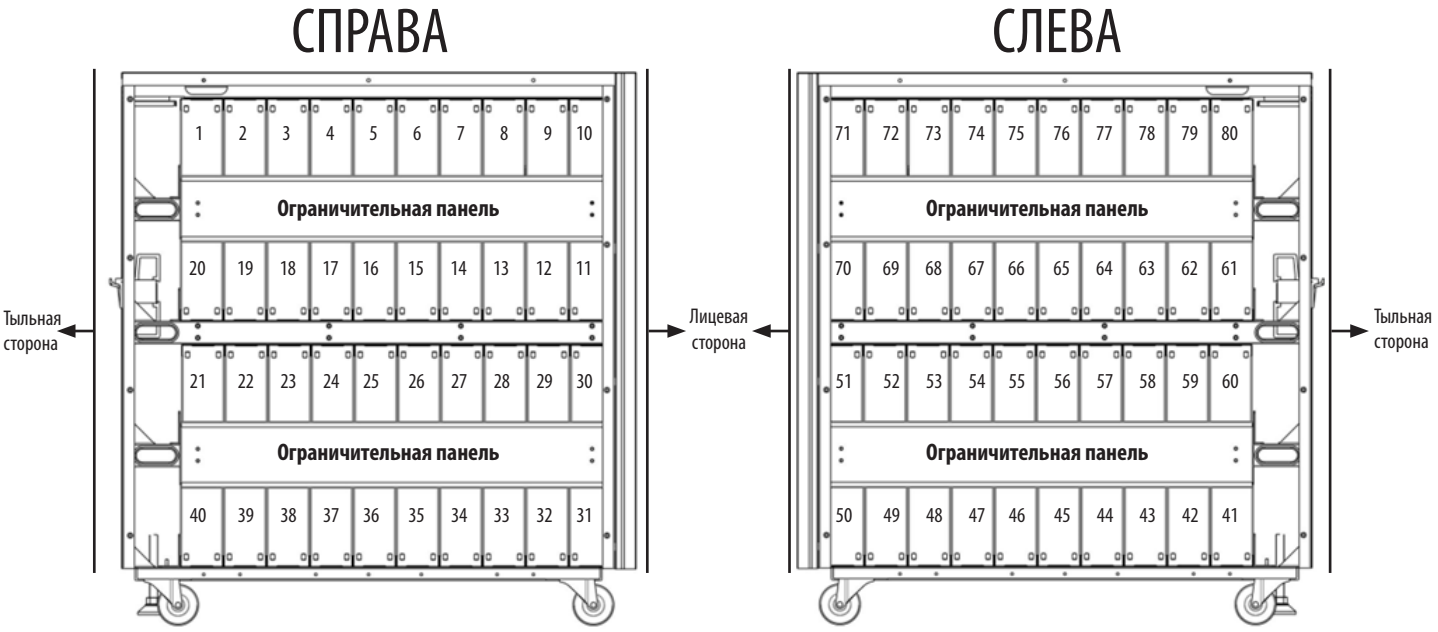

2. Установка и настройка

Примечание.

- Цифры на схеме соответствуют "номерам батарей" с 1 по 80, используемым для обозначения их мест.
- Кабели, ведущие к разъему, имеют маркировку с указанием полярности и соответствующего номера батареи, к которой они подключаются. Например, кабель с маркировкой "40 (+)" должен подключаться к положительной клемме батареи с номером 40. Назначения всех кабелей представлены на схеме подключения батарей.

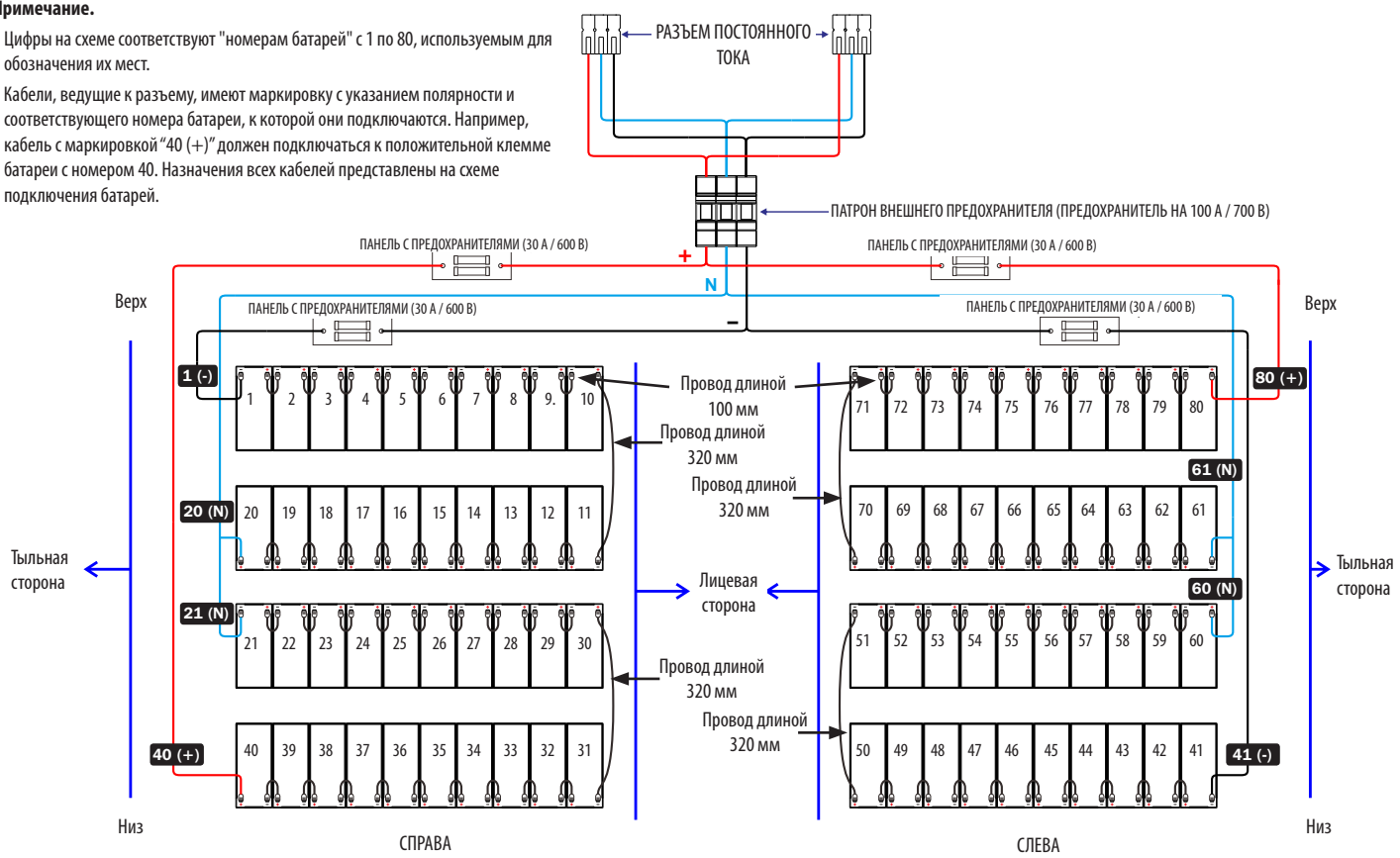

Таблица монтажа батарей во внешнем блоке

Номер батареи	1		2		3		4		5		6		7		8		9.		10	
Клемма	–	+	–	+	–	+	–	+	–	+	–	+	–	+	–	+	–	+	–	+
Подключение Провод	**Черный провод от патрона предохранителя**	100 мм провод		100 мм провод		100 мм провод		100 мм провод		100 мм провод		100 мм провод		100 мм провод		100 мм провод		100 мм провод		См. ниже

Номер батареи	10		11		12		13		14		15		16		17		18		19	
Клемма	–	+	–	+	–	+	–	+	–	+	–	+	–	+	–	+	–	+	–	+
Подключение Провод		320 мм провод		100 мм провод		100 мм провод		100 мм провод		100 мм провод		100 мм провод		100 мм провод		100 мм провод		100 мм провод		См. ниже

Номер батареи	19		20		21		22		23		24		25		26		27		28	
Клемма	–	+	–	+	–	+	–	+	–	+	–	+	–	+	–	+	–	+	–	+
Подключение Провод		100 мм провод	**Синий провод от патрона предохранителя**		**Синий провод от патрона предохранителя**		100 мм провод		100 мм провод		100 мм провод		100 мм провод		100 мм провод		100 мм провод		100 мм провод	См. ниже

Номер батареи	28		29		30		31		32		33		34		35		36		37	
Клемма	–	+	–	+	–	+	–	+	–	+	–	+	–	+	–	+	–	+	–	+
Подключение Провод		100 мм провод		100 мм провод		320 мм провод		100 мм провод		100 мм провод		100 мм провод		100 мм провод		100 мм провод		100 мм провод		См. ниже

Номер батареи	37		38		39		40	
Клемма	–	+	–	+	–	+	–	+
Подключение Провод		100 мм провод		100 мм провод		100 мм провод		**Красный провод** от патрона **предохранителя**

2. Установка и настройка

Номер батареи	41		42		43		44		45		46		47		48		49		50	
Клемма	–	+	–	+	–	+	–	+	–	+	–	+	–	+	–	+	–	+	–	+
Подключение Провод	**Черный провод от патрона предохранителя**	100 мм провод		100 мм провод		100 мм провод		100 мм провод		100 мм провод		100 мм провод		100 мм провод		100 мм провод		100 мм провод		См. ниже

Номер батареи	50		51		52		53		54		55		56		57		58		59	
Клемма	–	+	–	+	–	+	–	+	–	+	–	+	–	+	–	+	–	+	–	+
Подключение Провод		320 мм провод		100 мм провод		100 мм провод		100 мм провод		100 мм провод		100 мм провод		100 мм провод		100 мм провод		100 мм провод		См. ниже

Номер батареи	59		60		61		62		63		64		65		66		67		68	
Клемма	–	+	–	+	–	+	–	+	–	+	–	+	–	+	–	+	–	+	–	+
Подключение Провод		100 мм провод		**Синий провод от патрона предохранителя**	**Синий провод от патрона предохранителя**	100 мм провод		100 мм провод		100 мм провод		100 мм провод		100 мм провод		100 мм провод		100 мм провод		См. ниже

Номер батареи	68		69		70		71		72		73		74		75		76		77	
Клемма	–	+	–	+	–	+	–	+	–	+	–	+	–	+	–	+	–	+	–	+
Подключение Провод		100 мм провод		100 мм провод		320 мм провод		100 мм провод		100 мм провод		100 мм провод		100 мм провод		100 мм провод		100 мм провод		См. ниже

Номер батареи	77		78		79		80	
Клемма	–	+	–	+	–	+	–	+
Подключение Провод		100 мм провод		100 мм провод		100 мм провод		**Красный провод** от патрона **предохранителя**

3. Технические характеристики

Модель батарейного шкафа	**Автоматические выключатели, входящие в комплект**	**Размеры модуля (В x Ш x Г)**	**Транспортные габариты (В x Ш x Г)**	**Масса изделия**	**Транспортировочная масса**	**Описание**
BP480V09	Предохранители на 100 А	836 x 250 x 779 мм	1018,5 x 380 x 919,5 мм	246,5 кг	273,5 кг	Батарейный шкаф с 80 батареями емкостью 9 А·ч, установленными на заводе-изготовителе.
BP480V10				273 кг	290 кг	Батарейный шкаф с 80 батареями емкостью 10 А·ч, установленными на заводе-изготовителе.
BP480V10-NIB				55 кг	82 кг	Батарейный шкаф без батарей, но рассчитанный на установку 80 батарей емкостью 10/9 А·ч Клеммные перемычки и предохранители поставляются в комплекте.

4. Хранение и техническое обслуживание

Хранение

В случае нахождения источника зарядного тока в выключенном состоянии на протяжении длительного периода времени его следует периодически включать с целью обеспечения возможности подзарядки батарей. Источник зарядного тока должен включаться с целью подзарядки батарей не менее чем на 24 часа непрерывной работы каждые 3 месяца. Невыполнение требования относительно периодической подзарядки батарей может нанести им необратимый вред.

Техническое обслуживание

На приобретенное вами изделие марки Tripp Lite распространяется действие гарантии, условия которой изложены в настоящем руководстве. Кроме того, компания Tripp Lite предлагает ряд Программ расширенной гарантии и обслуживания на объекте. Более подробная информация о техническом обслуживании изложена на странице www.tripplite.com/support. Перед возвратом своего изделия в целях технического обслуживания просьба выполнить следующие действия:

1. Внимательно изучите порядок установки и эксплуатации устройства, приведенный в настоящем руководстве, во избежание проблем, которые могут возникнуть в ходе работы из-за неправильного понимания приведенных в руководстве указаний.
2. Если проблему решить не удалось, не обращайтесь к продавцу и не возвращайте изделие ему. В этом случае посетите интернет-страницу по адресу: www.tripplite.com/support.
3. Если возникшая проблема требует проведения ремонта или технического обслуживания, зайдите на страницу www.tripplite.com/support и нажмите на ссылку Product Returns (Возврат изделий). Здесь вы можете запросить номер Returned Material Authorization (RMA) (разрешение на возврат материалов), который необходим для проведения технического обслуживания. Для заполнения этой простой онлайн-формы потребуется указать номер модели и серийный номер вашего изделия, а также общие сведения о покупателе. Номер RMA вместе с указаниями по транспортировке будет направлен вам по электронной почте. Действие гарантии не распространяется на какие бы то ни было убытки (прямые, косвенные, последующие или вызванные особыми обстоятельствами), связанные с транспортировкой изделия в адрес компании Tripp Lite или ее уполномоченного сервисного центра. Стоимость транспортировки изделий в адрес компании Tripp Lite или ее уполномоченного сервисного центра должна быть оплачена авансом. Номер RMA должен быть указан на внешней стороне упаковки. Если возврат изделия производится в период действия гарантии, то необходимо приложить копию товарного чека продавца. Возврат изделия для проведения ремонта или технического обслуживания должен производиться застрахованным перевозчиком по адресу, указанному в ответе на ваш запрос номера RMA.

5. Гарантийные обязательства

ОГРАНИЧЕННАЯ ГАРАНТИЯ СРОКОМ 1 ГОД

Продавец гарантирует отсутствие изначальных дефектов материала или изготовления в течение 1 (одного) года с момента первоначальной покупки данного изделия при условии его использования в соответствии со всеми применимыми к нему указаниями. В случае проявления каких-либо дефектов материала или изготовления в течение указанного периода Продавец осуществляет ремонт или замену данного изделия исключительно по своему усмотрению. Обслуживание по настоящей Гарантии производится только при условии доставки или отправки вами бракованного изделия (с предварительной оплатой всех расходов по его транспортировке или доставке) по адресу: Tripp Lite, 1111 W. 35th Street, Chicago, IL 60609 USA. Расходы по обратной транспортировке изделия оплачиваются Продавцом. Перед возвратом любого оборудования для проведения ремонта ознакомьтесь с информацией на странице www.tripplite.com/support.

ДЕЙСТВИЕ НАСТОЯЩЕЙ ГАРАНТИИ НЕ РАСПРОСТРАНЯЕТСЯ НА СЛУЧАИ ЕСТЕСТВЕННОГО ИЗНОСА ИЛИ ПОВРЕЖДЕНИЯ В РЕЗУЛЬТАТЕ АВАРИИ, НЕНАДЛЕЖАЩЕГО ИСПОЛЬЗОВАНИЯ, НАРУШЕНИЯ ПРАВИЛ ЭКСПЛУАТАЦИИ ИЛИ ХАЛАТНОСТИ. ПРОДАВЕЦ НЕ ПРЕДОСТАВЛЯЕТ НИКАКИХ ЯВНО ВЫРАЖЕННЫХ ГАРАНТИЙ ЗА ИСКЛЮЧЕНИЕМ ПРЯМО ИЗЛОЖЕННОЙ В НАСТОЯЩЕМ ДОКУМЕНТЕ. ЗА ИСКЛЮЧЕНИЕМ СЛУЧАЕВ, ЗАПРЕЩЕННЫХ ДЕЙСТВУЮЩИМ ЗАКОНОДАТЕЛЬСТВОМ, ВСЕ ПОДРАЗУМЕВАЕМЫЕ ГАРАНТИИ, ВКЛЮЧАЯ ВСЕ ГАРАНТИИ ПРИГОДНОСТИ ДЛЯ ПРОДАЖИ ИЛИ ИСПОЛЬЗОВАНИЯ ПО НАЗНАЧЕНИЮ, ОГРАНИЧЕНЫ ПО ПРОДОЛЖИТЕЛЬНОСТИ ДЕЙСТВИЯ ВЫШЕУКАЗАННЫМ ГАРАНТИЙНЫМ СРОКОМ; КРОМЕ ТОГО, ИЗ НАСТОЯЩЕЙ ГАРАНТИИ ЯВНЫМ ОБРАЗОМ ИСКЛЮЧАЮТСЯ ВСЕ ПОБОЧНЫЕ, СЛУЧАЙНЫЕ И КОСВЕННЫЕ УБЫТКИ. (В некоторых штатах не допускается введение ограничений на продолжительность действия тех или иных подразумеваемых гарантий, а в некоторых - исключение или ограничение размера побочных или косвенных убытков. В этих случаях вышеизложенные ограничения или исключения могут на вас не распространяться. Настоящая Гарантия предоставляет вам конкретные юридические права, а набор других ваших прав может быть различным в зависимости от юрисдикции).

ВНИМАНИЕ! До начала использования данного устройства пользователь должен убедиться в том, что оно является пригодным, соответствующим или безопасным для предполагаемого применения. В связи с большим разнообразием конкретных применений производитель не дает каких-либо заверений или гарантий относительно пригодности данных изделий для какого-либо конкретного применения или их соответствия каким-либо конкретным требованиям.

Идентификационные номера соответствия нормативным требованиям

В целях сертификации на соответствие нормативным требованиям и опознавания приобретенному вами изделию марки Tripp Lite присвоен уникальный серийный номер. Серийный номер располагается на заводской табличке вместе со всеми необходимыми отметками о приемке и прочей информацией. При запросе информации о соответствии данного изделия нормативным требованиям обязательно указывайте его серийный номер. Номер серии не следует путать с торговым наименованием изделия или номером его модели.

Информация по выполнению требований Директивы WEEE для покупателей и переработчиков продукции компании Tripp Lite (являющихся резидентами Европейского союза)

Согласно положениям Директивы об утилизации отходов электрического и электронного оборудования (WEEE) и исполнительных распоряжений по ее применению, при покупке потребителями нового электрического или электронного оборудования производства компании Tripp Lite они получают право на:

• Продажу старого оборудования по принципу "один за один" и/или на эквивалентной основе (в зависимости от конкретной страны)

• Отправку нового оборудования на переработку после окончательной выработки его ресурса

Компания Tripp Lite постоянно совершенствует свою продукцию. В связи с этим возможно изменение технических характеристик без предварительного уведомления.

TRIPP·LITE

Более 95 лет

Продукция высшего качества.

1111 W. 35th Street, Chicago, IL 60609 USA • www.tripplite.com/support

Bedienungsanleitung

Externer Batteriesatz

zur Verwendung mit 3 Phasen Online S3MX-Serie

(S3M30KX/40KX)

Modelle: BP480V09, BP480V10, BP480V10-NIB

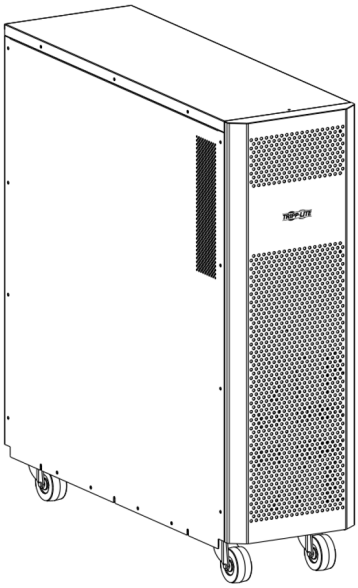

1. Wichtige Sicherheitswarnungen	**38**
2. Installation und Einrichtung	**39**
2.1 Rückplattenansicht	39
2.2 Installation und Einrichtung des Batteriesatzes	39
2.3 Batterien in einem Schrank für externe Batteriesätze installieren	42
3. Technische Daten	**45**
4. Lagerung und Service	**46**
5. Garantie	**47**
English	**1**
Español	**10**
Français	**19**
Русский	**28**

1111 W. 35th Street, Chicago, IL 60609 USA • www.tripplite.com/support

Copyright © 2018 Tripp Lite. Alle Rechte vorbehalten.

1. Wichtige Sicherheitswarnungen

BITTE BEWAHREN SIE DIESE ANLEITUNG AUF

Alle Abschnitte dieser Betriebsanleitung enthalten Anweisungen und Warnhinweise, die bei Installation und Betrieb des hierin beschriebenen Batterieschranks befolgt werden müssen. Lesen Sie ALLE Anweisungen sorgfältig, bevor Sie versuchen, Ihren Batterieschrank zu bewegen, zu installieren oder anzuschließen. Die Nichtbeachtung dieser Warnungen kann Ihre Garantie beeinträchtigen und ernsthaften Sach- und/oder Personenschaden verursachen.

GEFAHR! GEFAHR DURCH TÖDLICHE SPANNUNG!

Alle Verkabelung muss von einem qualifizierten Elektriker vorgenommen werden, gemäß den Warnungen in diesem Handbuch und aller geltenden elektrischen und anderweitigen Sicherheitsvorschriften. Fehlerhafte Verkabelung kann zu schweren Verletzungen und Sachschäden führen.

Warnungen für Installation und Aufstellungsort

- Installieren Sie den Batterieschrank in einem kontrollierten Raum auf, wo er keiner Feuchtigkeit, extremen Temperaturen, entzündlichen Flüssigkeiten oder Gasen, leitfähigen Schadstoffen, Staub oder direkter Sonneneinstrahlung ausgesetzt ist.
- Installieren Sie den Batterieschrank auf einer ebenmäßigen, strukturell soliden Oberfläche.
- Der Batterieschrank ist extrem schwer; seien Sie äußerst vorsichtig, wenn Sie die Einheit bewegen oder anheben.
- Betreiben Sie den Batterieschrank nur bei Raumtemperaturen zwischen 0 °C und 40 °C (32 °F und 104 °F) und 30-90 % nicht-kondensierender Feuchtigkeit. . Behalten Sie für eine optimale Batterieleistung eine Raumtemperatur von 25 °C (77 °F) aufrecht.
- Lassen Sie ausreichend Platz um die Vorder-und Rückseite des Batterieschranks für eine angemessene Belüftung. Die externen Lüftungsöffnungen des Batterieschranks dürfen nicht blockiert oder verdeckt bzw. Gegenstände darin eingeführt werden.
- Stellen Sie keinerlei Objekte auf dem Batterieschrank ab, vor allem keine Behälter mit Flüssigkeit.
- Versuchen Sie nicht, den Batterieschrank zu stapeln. Der Versuch, den Batterieschrank stapeln, kann zu bleibenden Schäden führen und stellt ein Risiko für schwere Verletzungen dar.
- Versuchen Sie keinesfalls, den Batterieschrank alleine, ohne Hilfe auszupacken oder zu installieren. Verwenden Sie die richtige Ausrüstung, um das Gewicht und die Masse des Schranks handhaben zu können, wie etwa Lastenheber, Handhubwagen und Gabelstapler. (Schieben Sie die Gabeln vollständig unter die Ladung). Spreizen Sie die Gabeln so weit wie möglich unter der Ladung. Heben Sie den Schrank nur von unten an. Tragen Sie Sicherheitsschuhe.)
- Installieren Sie für den Notfall einen Feuerlöscher, der für Brände in stromführenden Elektrogeräten vorgesehen ist (Brandklasse C oder exakte Entsprechung, mit einem nicht-leitenden Löschmittel) in der Nähe des Batterieschranks.

Warnhinweise zum Anschluss

- Der Batterieschrank enthält gefährliche Hochspannungen, die über das Potenzial verfügen, Verletzungen oder Tod durch einen Elektoschock zu verursachen.
- Der Batterieschrank verfügt über seine eigene Energiequelle. Der Ausgangsanschluss kann Strom führen, auch wenn der Batterieschrank nicht an ein USV-System angeschlossen ist.
- Der Batterieschrank muss gemäß allen geltenden Vorschriften für elektrische Verkabelung angemessen geerdet sein.
- Die Verwendung dieses Geräts für Lebenserhaltungssysteme, in denen der Ausfall des Geräts den Ausfall des Lebenserhaltungssystems verursachen oder dessen Sicherheit beziehungsweise Wirksamkeit bedeutend beeinträchtigen kann, wird nicht empfohlen.
- Schalten Sie alle Eingangs- und Ausgangsstromquellen ab, bevor Sie Kabel installieren oder elektrische Verbindungen herstellen.
- Verwenden Sie flexible Kabel von ausreichender Länge, um die Wartung des Batterieschranks möglich zu machen.
- Verwenden Sie Aderendhülsen, um Kabelenden abzudecken und zu verhindern, dass abgenutzte Kabelenden Kurzschlüsse an Reihenklemmen verursachen. Verwenden Sie Kabel mit der Einstufung VW-1, FT-1 oder besser. Verwenden Sie Kabelhalter und Anschlussklemmen.
- Bestätigen Sie, dass alle Kabel für Zweck, Polarität und Durchmesser gekennzeichnet sind.
- Achten Sie auf die richtige Polarität, indem Sie Negativ mit Negativ und Positiv mit Positiv (und gegebenenfalls Mittelleitung mit Mittelleitung) verbinden. Die Nichtbeachtung der richtigen Polarität kann zu Beschädigungen der Batterien führen und eine ernsthafte Gefahr für Verletzungen und Sachschaden darstellen.
- Verkabelung und Montage sollten nur von geschulten, qualifizierten Elektrikern durchgeführt werden. Konsultieren Sie für die Kabelgröße das Benutzerhandbuch der USV-Einheit.

Warnungen zu den Batterien

- Die Batterieschrank erfordert keine Routinewartung durch den Benutzer. Die USV enthält keine Teile, die vom Benutzer gewartet werden können. In jedem Fall sollte nur qualifiziertes, sachkundiges Servicepersonal, das mit allen Vorsichtsmaßnahmen vertraut ist, die Zugangsplatten öffnen. Halten Sie nicht-autorisiertes Personal von den Batterien fern.
- Der Batterieschrank enthält ventilregulierte rekombinante Bleisäurebatterien (VRLA). Versuchen Sie nicht, den Batterien Wasser hinzuzufügen oder die spezifische Dichte des Elektrolyts zu ermitteln.

1. Wichtige Sicherheitswarnungen

- VRLA-Batterien können eine explosive Mischung von Wasserstoffgas enthalten. RAUCHEN SIE NICHT in der Nähe von Batterien. VERURSACHEN SIE KEINE Flammen oder Funken in der Nähe von Batterien. Entladen Sie statische Elektrizität, vom Gehäuse, bevor Sie Batterien berühren. ÖFFEN ODER BESCHÄDIGEN SIE KEINE BATTERIEN – austretendes Elektrolyt ist schädlich für Haut und Augen und kann toxisch sein. Werfen Sie die Batterien zur Entsorgung NICHT ins Feuer, sie könnten explodieren.
- Batterien können die Gefahr von Stromschlägen oder Verbrennungen durch hohe Kurzschlussströme in sich bergen. Das Anschließen oder Wechseln einer Batterie darf nur von qualifizierten Servicemitarbeitern durchgeführt werden, die angemessene Sicherheitsmaßnahmen einhalten. Verwenden Sie Werkzeuge mit isolierten Griffen. Legen Sie Uhren, Ringe oder andere Metallobjekte ab. Tragen Sie Gummihandschuhe und -schuhe. Lassen Sie keine Kurzschlüsse oder Überbrückungen der Batterieanschlüsse mit Fremdkörpern zu. Legen Sie keine Werkzeuge oder Metallteile auf Batterien ab. Verwenden Sie Werkzeuge mit isolierten Griffen. Der Batterieschrank enthält keine Teile, die vom Benutzer gewartet werden können. Die Batterien sollten nur von autorisiertem Bedienungspersonal mit der gleichen Batterieanzahl und dem gleichen Batterietyp (versiegelte Bleisäure) ersetzt werden. Die Batterien sind recyclingfähig. Informationen zur Entsorgung finden Sie in Ihren örtlichen Entsorgungsvorschriften. Alternativ dazu können Sie Informationen zum Recycling auch unter http://www.tripplite.com/support/recycling-program finden. Tripp Lite bietet eine vollständige RBC-Produktlinie (Replacement Battery Cartridge) für USV-Systeme an. Besuchen Sie Tripp Lite im Web unter https://www.tripplite.com/products/battery-finder/, um die richtige USV-Ersatzbatterie zu finden.
- Tauschen Sie die Batterien mit gleichwertigen Batterien aus (gleiche Anzahl und Art), die von Tripp Lite erhältlich sind.
- Das Auswechseln von Sicherungen darf nur von qualifiziertem Servicepersonal vorgenommen werden. Sicherungen dürfen nur mit Sicherungen von gleichem Typ und gleicher Einstufung ausgetauscht werden: 30 A, 600 V.
- Die Batterien sind recyclingfähig. Ziehen Sie die örtlichen Entsorgungsvorschriften zu Rate. Entsorgen Sie Batterien nur über zulässige Kanäle in Übereinstimmung mit allen geltenden lokalen, regionalen und nationalen Vorschriften.
- Schließen Sie Batterien nicht an oder ab, wenn das USV-System mit der Batterieversorgung betrieben wird oder die Einheit sich nicht im Bypass-Modus befindet. Trennen Sie die Verbindung mit der Ladequelle, bevor Sie Batterieanschlüsse verbinden oder trennen.
- Wenn die Ladequelle für längere Zeit ausgeschaltet bleibt, sollte sie in regelmäßigen Abständen eingeschaltet werden, damit sich die Batterien aufladen. Die Ladequelle sollte alle drei Monate eingeschaltet und die Batterien mindestens 24 Stunden ununterbrochen aufgeladen werden. Wenn die Batterien nicht regelmäßig aufgeladen werden, können sie dauerhaft beschädigt werden.
- Lassen Sie Batterien nach der Installation ununterbrochen für 24 Stunden aufladen.

2. Installation und Einrichtung

2.1 Rückplattenansicht

Hinweis: *Inspizieren Sie die Einheit, bevor Sie die Installation durchführen. Stellen Sie sicher, dass nichts im Paket beschädigt ist. Bewahren Sie die Originalverpackung für zukünftige Verwendung auf.*

1. **DC-Stecker:** Verbindet mit der USV oder einem zweiten Batteriesatz. Weitere Informationen finden Sie unter **Eine USV an das Batteriepack anschließen** in Abschnitt **2.2 Installation und Einrichtung des Batteriepacks**.
2. **Sicherungshalter:** Halter für die Sicherung, um die Batterie vor Überspannung zu schützen.

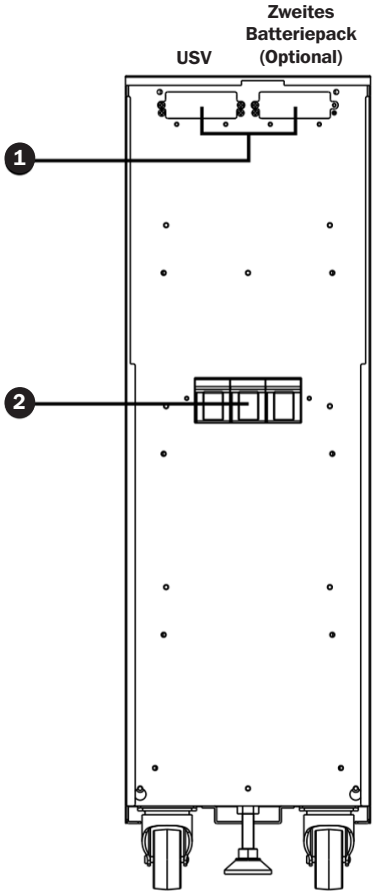

Batteriesatz mit 80 Stück

2.2 Installation und Einrichtung des Batteriesatzes

Auspacken und Inspektion

1. **Entnehmen Sie das Batteriepack aus der Verpackung.**

   Hinweis: *Der Batteriesatz ist sehr schwer. Seien Sie vorsichtig, wenn Sie die Einheit auspacken und anheben, um Verletzungen zu vermeiden.*

2. **Inspizieren Sie den Verpackungsinhalt auf Einwirkungen oder andere Beschädigungen:**
   - Batteriepack-Einheit
   - Bedienungsanleitung
   - Batterie-Verbindungskabel

2. Installation und Einrichtung

Aufstellungsort auswählen

Um die Möglichkeit von Beschädigung an der Batteriebank zu minimieren und die Lebensdauer der Batterien zu verlängern, folgen Sie diesen Anweisungen:

1. Halten Sie mindestens 20 cm (8 Zoll) Abstand zwischen der Rückplatte der Einheit und einer Wand (oder anderen Hindernissen).
2. Blockieren Sie nicht den Luftfluss zu den Lüftungsöffnungen der Einheit.
3. Stellen Sie sicher, dass die Umweltbedingungen des Aufstellungsorts den Arbeitsspezifikationen der Einheit entsprechen, um Überhitzung und/oder übermäßige Feuchtigkeit zu verhindern.
4. Platzieren Sie die Einheit nicht in einer staubigen oder rostigen Umgebung oder in der Nähe von brennbaren Objekten.
5. Die Einheit ist nicht für die Verwendung im Freien geeignet.

Ein USV mit einem Batteriesatz verbinden.

Das externe Batteriepack verlängert die Lebensdauer der Batterie. Als Folge daraus erhöht sich auf die Ladezeit. Das folgende Diagramm zeigt eine USV, die mit dem mitgelieferten Kabel an ein Batteriepack angeschlossen ist, und dieses Batteriepack, das an ein optionales zweites Batteriepack angeschlossen ist.

⚠ **Bevor Sie versuchen, das Batteriepack an eine USV anzuschließen, folgen Sie bitte dem Vorgang: Batterieanschlussabdeckung entfernen und Batteriekabelhalter installieren.**

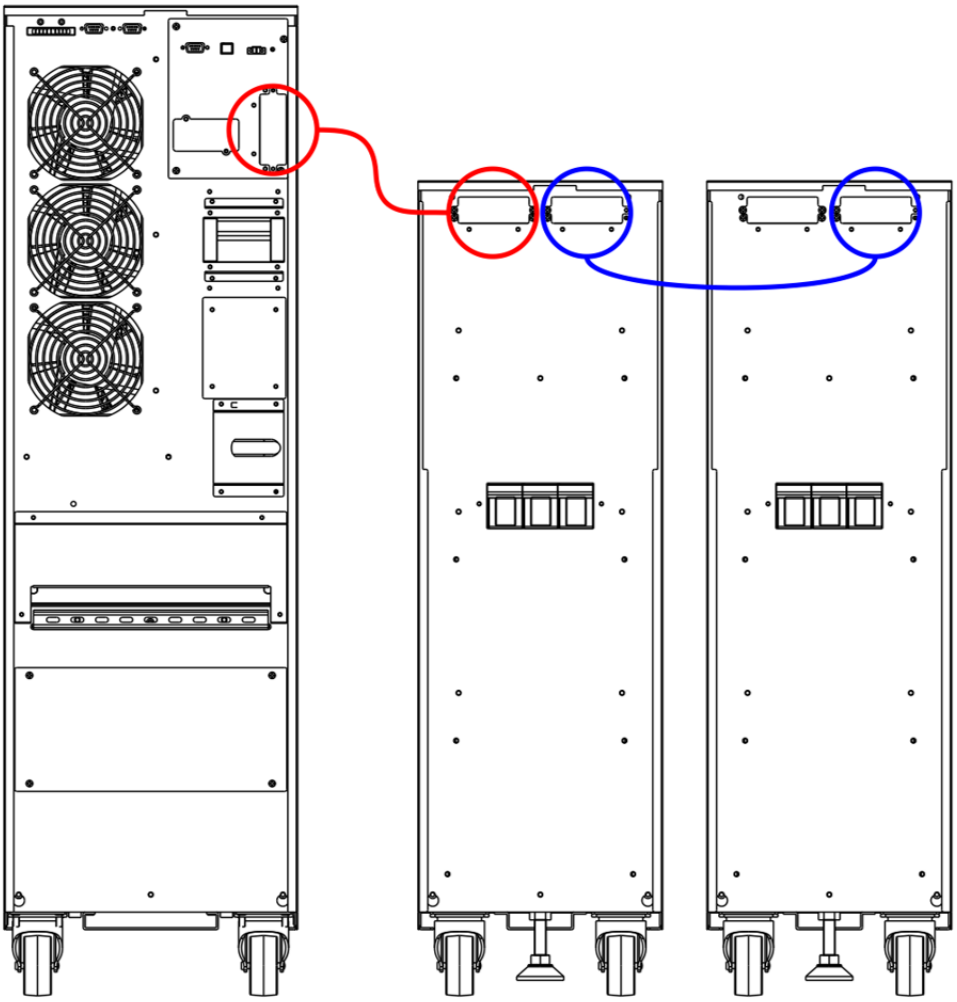

2. Installation und Einrichtung

Batterieanschlussabdeckung entfernen und Batteriekabelhalter installieren

1. Lösen Sie die Schrauben, die die Abdeckung des USV-DC-Anschlusses des Batteriepacks befestigen. Entfernen Sie die Abdeckung und heben Sie die Schrauben für Schritt 4 auf.

   Hinweis: *Der USV-DC-Anschluss befindet sich auf der linken Seite.*

2. Bringen Sie den Kabelhalter am Batteriekabel **A** an.
3. Schließen Sie den Steckverbinder der externen Batterie an das Batteriepack **B** an.

   Hinweise:

   - *Stellen Sie sicher, dass das Kabel fest und sicher mit den jeweiligen Steckverbindern verbunden ist.*
   - *Beim Anschluss einer Batterie kann es zu einer leichten Funkenbildung kommen – dies ist normal.*
   - *Stellen Sie sicher, dass Sie die Schutzringklemmen für das Erdungskabel mit der Erdungsschraube an jedem Schrank verbinden.*

4. Verwenden Sie die beiden Schrauben, die in Schritt 2 entfernt wurden, um das Batteriekabel am Batteriepack-Schrank **C** zu befestigen.

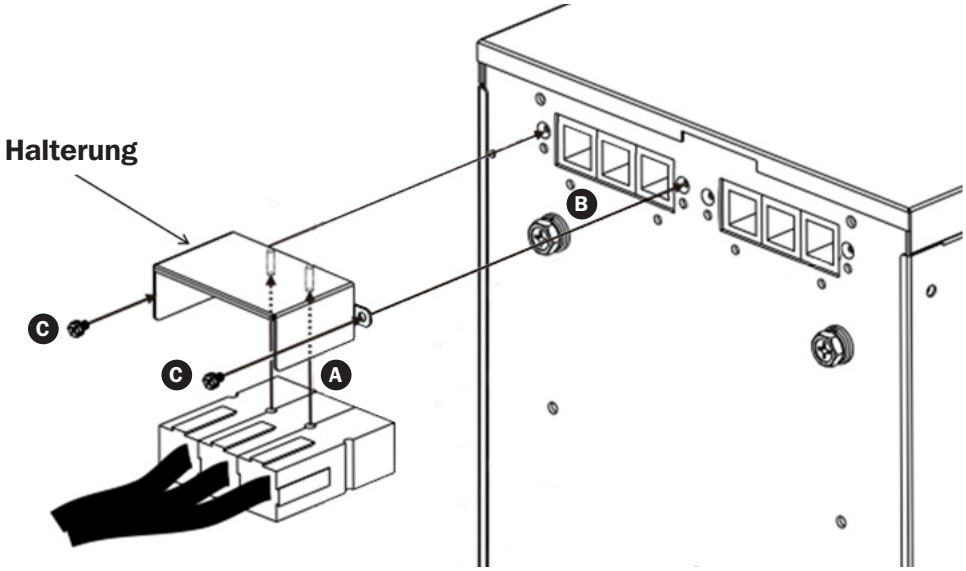

2.3 Batterien in einem Schrank für externe Batteriesätze installieren

Wenn Ihr Schrank für das externe Batteriepack keine installierten Batterien enthält, folgen Sie den richtigen Abläufen, um die Batterien in der Einheit zu installieren.

STELLEN SIE SICHER, DASS IHR SCHRANK FÜR DEN EXTERNEN BATTERIESATZ VON DER USV GETRENNT IST, BEVOR SIE DIE FOLGENDE ARBEITSFOLGE AUSFÜHREN.

WARNUNG:

- Geräte sollten von Servicepersonal installiert werden.
- Wenn Sie die Batterien installieren, verwenden Sie die gleiche Batterienummer und den gleichen Batterietyp wie auf dem Batterieetikett angegeben.
- Die Batterien dürfen weder geöffnet noch beschädigt werden. Das dabei freigesetzte Elektrolyt ist schädlich für Haut und Augen.
- Eine Batterie kann die Gefahr eines Stromschlages und eines hohen Kurzschlussstroms in sich bergen. Halten Sie die folgenden Vorsichtsmaßnahmen ein, wenn Sie mit Batterien arbeiten:
  - o Legen Sie Uhren, Ringe oder andere Metallobjekte ab.
  - o Verwenden Sie Werkzeuge mit isolierten Griffen.

Batterien in einem Schrank für externe Batteriesätze installieren

Hinweis: *Beziehen Sie sich auf den* ***Schaltplan für externen Batteriesatz*** *und die* ***Anschlusstabelle für den Schrank für externe Batteriesätze*** *für weitere Informationen.*

1. Entfernen Sie beide Seitenplatten und die vier Trennplatten.
2. Installieren Sie 80 Batterien in den Batteriesatz.
3. Verlegen Sie die Kabel durch die Öffnung hinter dem Batterieschutzschalter. Führen Sie Kabel NICHT durch oder um die Regale herum.
4. Setzen Sie die vier Trennplatten wieder ein, um alle Batterien zu sichern.

Wenn Sie die Trennplatten installieren, schließen Sie die Batterieklemmen nicht kurz. Dies könnte zu Verletzungen oder Bränden führen.

5. Verbinden Sie die zwei roten Drähte, die zwei schwarzen Drähte und die vier blauen Drähte vom Sicherungshalter mit den Batterien.
6. Schließen Sie vier 320-mm-Drähte an.
7. Schließen Sie 72 100-mm-Drähte an.

Schaltplan für externen Batteriesatz

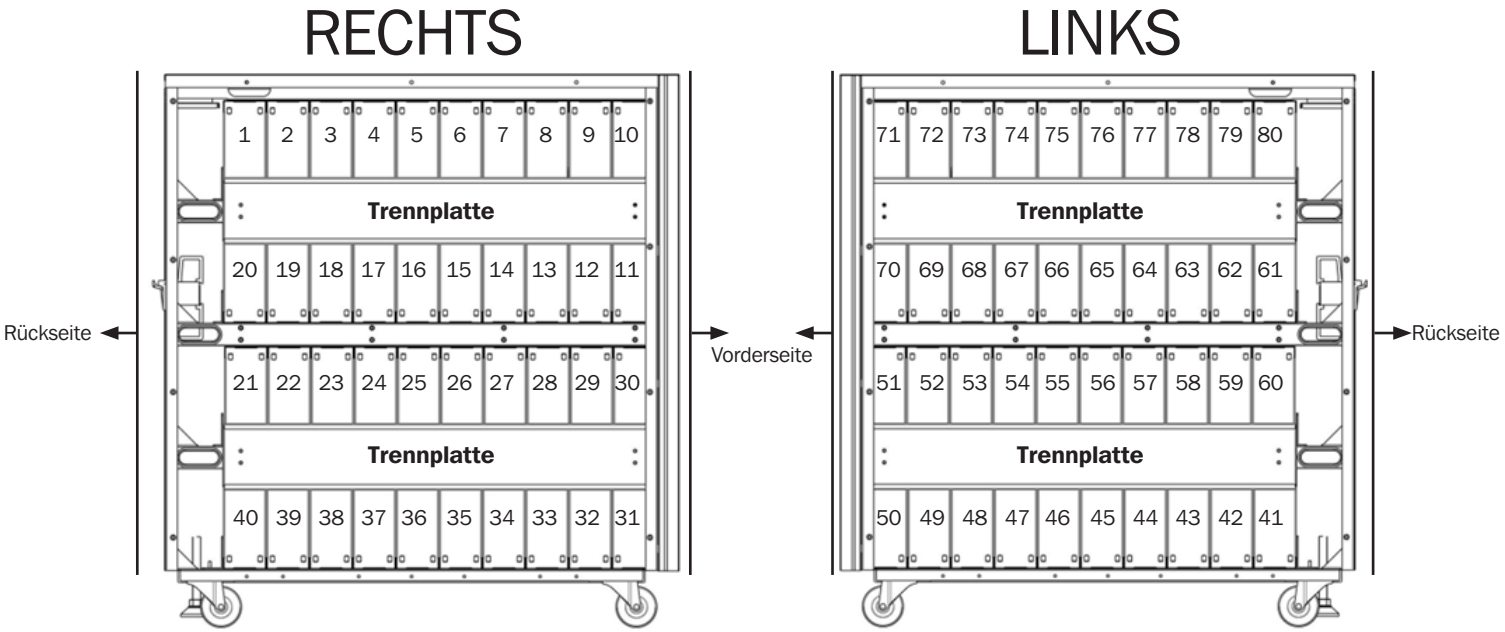

2. Installation und Einrichtung

Hinweis:

- *Die Zahlen, die im Diagramm gelistet sind, sind „Batterienummern“ von 1 bis 80, die zur Identifizierung der Batterieposition verwendet werden.*
- *Anschlusskabel sind entsprechend ihrer Polarität und der Nummer der Batterie, an die sie anzuschließen sind, gekennzeichnet. Beispielsweise sollte das Kabel mit der Kennzeichnung „40 (+)“ an die positive Klemme von Batterie Nummer 40 angeschlossen werden. Alle Anschlusskabelverbindungen können Sie dem Batterieanschlussdiagramm entnehmen.*

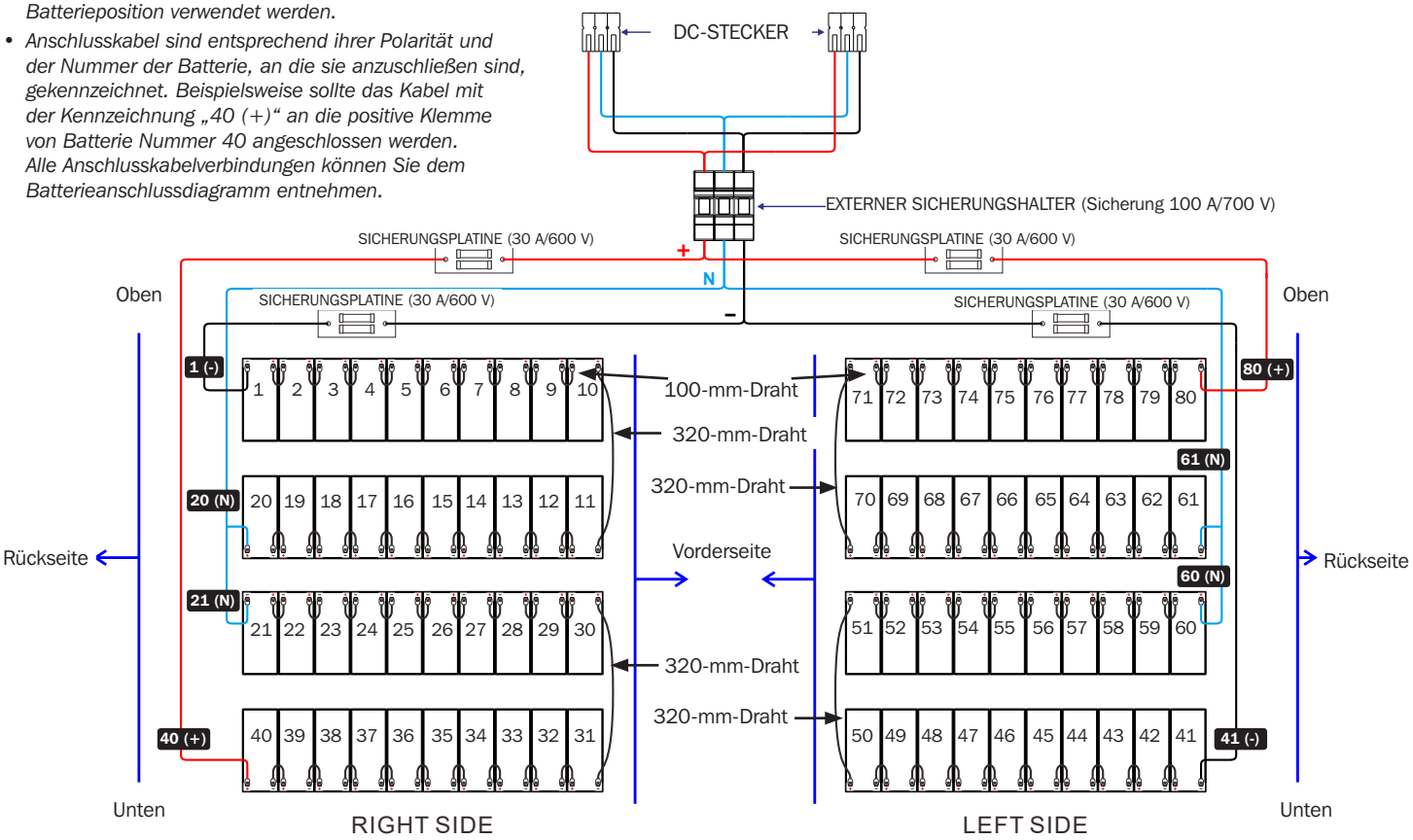

Anschlusstabelle für externen Batteriesatz

BAT-Nummer	1		2		3		4		5		6		7		8		9		10	
Klemme	–	+	–	+	–	+	–	+	–	+	–	+	–	+	–	+	–	+	–	+
Anschluss-Draht	**Schwarzer Draht vom Sicherungshalter**	100-mm-Draht	100-mm-Draht		100-mm-Draht		100-mm-Draht		100-mm-Draht		100-mm-Draht		100-mm-Draht		100-mm-Draht		100-mm-Draht		Siehe die folgende	

BAT-Nummer	10		11		12		13		14		15		16		17		18		19	
Klemme	–	+	–	+	–	+	–	+	–	+	–	+	–	+	–	+	–	+	–	+
Anschluss-Draht		320-mm-Draht	100-mm-Draht		100-mm-Draht		100-mm-Draht		100-mm-Draht		100-mm-Draht		100-mm-Draht		100-mm-Draht		100-mm-Draht		Siehe die folgende	

BAT-Nummer	19		20		21		22		23		24		25		26		27		28	
Klemme	–	+	–	+	–	+	–	+	–	+	–	+	–	+	–	+	–	+	–	+
Anschluss-Draht		100-mm-Draht	**Blauer Draht vom Sicherungshalter**		**Blauer Draht vom Sicherungshalter**		100-mm-Draht		100-mm-Draht		100-mm-Draht		100-mm-Draht		100-mm-Draht		100-mm-Draht		Siehe die folgende	

BAT-Nummer	28		29		30		31		32		33		34		35		36		37	
Klemme	–	+	–	+	–	+	–	+	–	+	–	+	–	+	–	+	–	+	–	+
Anschluss-Draht		100-mm-Draht	100-mm-Draht		320-mm-Draht		100-mm-Draht		100-mm-Draht		100-mm-Draht		100-mm-Draht		100-mm-Draht		100-mm-Draht		Siehe die folgende	

BAT-Nummer	37		38		39		40	
Klemme	–	+	–	+	–	+	–	+
Anschluss-Draht		100-mm-Draht	100-mm-Draht		100-mm-Draht		**Roter Draht** vom Sicherungshalter	

BAT-Nummer	41		42		43		44		45		46		47		48		49		50	
Klemme	–	+	–	+	–	+	–	+	–	+	–	+	–	+	–	+	–	+	–	+
Anschluss-Draht	**Schwarzer Draht vom Sicherungshalter**	100-mm-Draht	100-mm-Draht		100-mm-Draht		100-mm-Draht		100-mm-Draht		100-mm-Draht		100-mm-Draht		100-mm-Draht		100-mm-Draht		Siehe die folgende	

BAT-Nummer	50		51		52		53		54		55		56		57		58		59	
Klemme	–	+	–	+	–	+	–	+	–	+	–	+	–	+	–	+	–	+	–	+
Anschluss-Draht		320-mm-Draht	100-mm-Draht		100-mm-Draht		100-mm-Draht		100-mm-Draht		100-mm-Draht		100-mm-Draht		100-mm-Draht		100-mm-Draht		Siehe die folgende	

BAT-Nummer	59		60		61		62		63		64		65		66		67		68	
Klemme	–	+	–	+	–	+	–	+	–	+	–	+	–	+	–	+	–	+	–	+
Anschluss-Draht		100-mm-Draht	**Blauer Draht vom Sicherungshalter**		**Blauer Draht vom Sicherungshalter**		100-mm-Draht		100-mm-Draht		100-mm-Draht		100-mm-Draht		100-mm-Draht		100-mm-Draht		Siehe die folgende	

BAT-Nummer	68		69		70		71		72		73		74		75		76		77	
Klemme	–	+	–	+	–	+	–	+	–	+	–	+	–	+	–	+	–	+	–	+
Anschluss-Draht		100-mm-Draht	100-mm-Draht		320-mm-Draht		100-mm-Draht		100-mm-Draht		100-mm-Draht		100-mm-Draht		100-mm-Draht		100-mm-Draht		Siehe die folgende	

BAT-Nummer	77		78		79		80	
Klemme	–	+	–	+	–	+	–	+
Anschluss-Draht		100-mm-Draht	100-mm-Draht		100-mm-Draht		**Roter Draht** vom Sicherungshalter	

3. Technische Daten

Modell des Batterie-schranks	Enthaltene Trennschalter	Maße der Einheit (H x B x T)	Versandmaße (H x B x T)	Gewicht der Einheit	Versandgewicht	Beschreibung
BP480V09	100 A Si-cherungen	836 x 250 x 779 mm	1018,5 x 380 x 919,5 mm	246,5 kg	273,5 kg	Batterieschrank mit 80 x 9-Ah-Batterien vorinstalliert.
BP480V10				273 kg	290 kg	Batterieschrank mit 80 x 10-Ah-Batterien vorinstalliert.
BP480V10-NIB				55 kg	82 kg	Batterieschrank ohne installierte Batterien, jedoch entwickelt für 80 x 10-Ah-/9-Ah-Batterie. Batterieverbindungen und Sicherungen enthalten.

4. Lagerung und Service

Lagerung

Wenn die Ladequelle für längere Zeit ausgeschaltet bleibt, sollte sie in regelmäßigen Abständen eingeschaltet werden, damit sich die Batterien aufladen. Die Ladequelle sollte alle drei Monate eingeschaltet und die Batterien mindestens 24 Stunden ununterbrochen aufgeladen werden. Wenn die Batterien nicht regelmäßig aufgeladen werden, können sie dauerhaft beschädigt werden.

Service

Ihr Tripp Lite Produkt wird von der Garantie abgedeckt, die in diesem Handbuch beschrieben wird. Tripp Lite bietet außerdem verschiedene Pläne für die Garantieverlängerung und Vor-Ort-Service an. Weitere Informationen zum Service finden Sie unter www.tripplite.com/support. Bevor Sie Ihr Produkt zur Reparatur zurücksenden, führen Sie die folgenden Schritte aus:

1. Überprüfen Sie die Installations- und Betriebsverfahren, die in diesem Handbuch beschrieben sind um sicherzustellen, dass das Problem nicht durch falsche Handhabung verursacht wurde.
2. Wenn das Problem erneut auftritt, wenden Sie sich nicht an den Händler und geben Sie das Produkt nicht an den Händler zurück. Besuchen Sie stattdessen www.tripplite.com/support.
3. Wenn das Problem den Service erforderlich macht, besuchen Sie www.tripplite.com/support und klicken Sie auf den Link „Product Returns“. Hier können Sie eine RMA-Nummer (Returned Material Authorization) anfordern, die für den Service erforderlich ist. Geben Sie das Modell und die Seriennummer des Produkts sowie andere allgemeine Käuferinformationen im Online-Formular ein. Sie erhalten die RMA-Nummer und die Versandinformationen in einer E-Mail. Beschädigungen (direkt, indirekt, besonders oder Folgeschäden) des Produkts, die während des Transports an Tripp Lite oder ein autorisiertes Tripp Lite-Servicecenter verursacht werden, werden nicht von der Garantie abgedeckt. Die Transportkosten für Produkte, die an an Tripp Lite oder ein autorisiertes Tripp Lite-Servicecenter gesendet werden, müssen im Voraus bezahlt werden. Geben Sie die RMA-Nummer auf dem Paket an. Wenn die Produktgarantie nicht abgelaufen ist, legen Sie dem Paket eine Kopie des Kaufbelegs bei. Senden Sie das Produkt mit einem versicherten Transportunternehmen an die Adresse, die Sie zusammen mit der RMA-Nummer erhalten haben.

5. Garantie

1 JAHR EINGESCHRÄNKTE GARANTIE

Der Verkäufer garantiert für einen Zeitraum von einem (1) Jahr ab Kaufdatum, dass das Produkt weder Material- noch Herstellungsfehler aufweist, wenn es gemäß aller zutreffenden Anweisungen verwendet wird. Wenn das Produkt in diesem Zeitraum Material- oder Herstellungsfehler aufweist, kann der Verkäufer diese Fehler nach eigenem Ermessen beheben oder das Produkt ersetzen. Reparatur unter dieser Garantie wird nur geleistet, wenn das Produkt (mit Vorauszahlung aller Versand- oder Zustellgebühren) an folgende Adresse gesendet wird: Tripp Lite, 1111 W. 35th Street, Chicago, IL 60609 USA. Der Verkäufer zahlt die Rücksendungsgebühren. Besuchen Sie www.tripplite.com/support, bevor Sie Ausstattung zur Reparatur zurücksenden.

DIE NORMALE ABNUTZUNG ODER BESCHÄDIGUNGEN AUFGRUND VON UNFÄLLEN, MISSBRAUCH ODER UNTERLASSUNG WERDEN VON DIESER GARANTIE NICHT GEDECKT. AUSSER DEN NACHSTEHEND AUSDRÜCKLICH DARGELEGTEN GARANTIEBEDINGUNGEN ÜBERNIMMT DER VERKÄUFER KEINERLEI GARANTIE. AUSSER WENN VON DEN GÜLTIGEN GESETZEN UNTERSAGT, SIND ALLE IMPLIZIERTEN GARANTIEN, EINSCHLIESSLICH ALLE GARANTIEN FÜR DIE GEBRAUCHSTAUGLICHKEIT ODER EIGNUNG AUF DIE OBEN FESTGELEGTE GARANTIEDAUER BESCHRÄNKT. DIESE GARANTIE SCHLIESST AUSDRÜCKLICH ALLE FOLGESCHÄDEN UND BEILÄUFIG ENTSTANDENEN SCHÄDEN AUS. (Da einige Länder den Ausschluss oder die Beschränkung von Folgeschäden oder beiläufig entstandenen Schäden sowie den Ausschluss von implizierten Garantien oder die zeitliche Beschränkung einer implizierten Garantie untersagen, sind die oben genannten Beschränkungen für Sie möglicherweise nicht zutreffend. Diese Garantie gibt Ihnen bestimmte Rechte. Sie haben jedoch möglicherweise andere Rechte, die abhängig von der Gerichtsbarkeit variieren können.)

WARNUNG: Der Benutzer muss vor der Verwendung überprüfen, ob das Gerät für den beabsichtigten Zweck geeignet und angemessen ist und ob der Einsatz sicher ist. Da die Anwendungen variieren können, übernimmt der Hersteller keine Garantie bezüglich der Eignung dieser Geräte für einen bestimmten Verwendungszweck.

Identifizierungsnummern für ordnungsrechtliche Compliance

Zum Zweck von Zertifizierungen und Identifizierung von gesetzlichen Bestimmungen wurde Ihrem Tripp Lite-Produkt eine eindeutige Seriennummer zugewiesen. Die Seriennummer ist auf dem Typenschild des Produkts zu sehen, zusammen mit allen erforderlichen Genehmigungskennzeichen und Informationen. Wenn Sie Compliance-Informationen für dieses Produkt anfordern, geben Sie immer diese Seriennummer an. Die Seriennummer sollte nicht mit dem Marketingnamen oder der Modellnummer des Produkts verwechselt werden.

WEEE-Compliance-Informationen for Tripp Lite-Kunden und Recycler (Europäische Union)

Die WEEE-Richtlinie und deren Ausführungsbestimmungen besagen, dass Kunden, die neue Elektro- oder Elektronikgeräte von Tripp Lite kaufen, ein Anrecht auf Folgendes haben:

- Rücksendung von Altgeräten zum Recycling beim Kauf eines neuen, gleichwertigen Geräts (dies variiert je nach Land)
- Rücksendung der neuen Geräte zum Recyling, wenn ihr Lebenszyklus abgelaufen ist

Tripp Lite hat den Grundsatz, sich kontinuierlich zu verbessern. Spezifikationen können ohne Ankündigung geändert werden.

1111 W. 35th Street, Chicago, IL 60609 USA • www.tripplite.com/support

18-09-175 93-3860_RevC