STAINLESS GRAB BAR

BARRE D'APPUI EN ACIER INOXYDABLE

BARRA DE SUJECIÓN INOXIDABLE

MODEL/MODÉLE/MODELO: 85097/85098

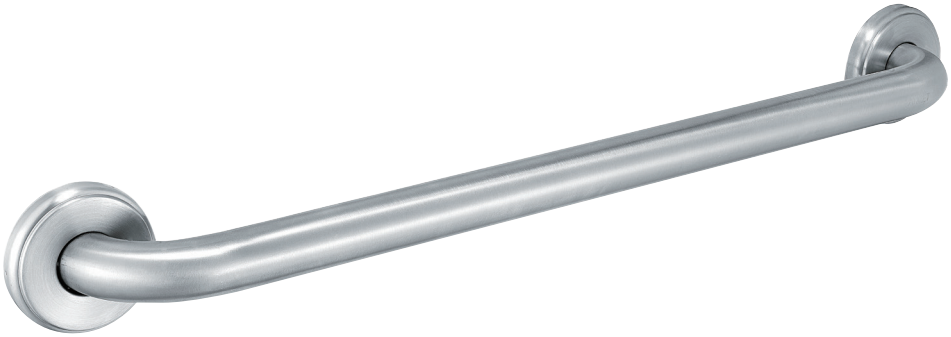

User Guide

Mode D'emploi

Guía De Usuario

SAFETY WARNINGS – READ CAREFULLY BEFORE INSTALLATION

- Read this user guide before installation. If you have any difficulties in understanding the user guide, contact a health care professional, dealer or technical personnel for assistance before attempting the installation - otherwise, injury may occur.
- NEVER use Grab Bars if any looseness is noted. Make sure that all fastening hardware is tightened securely BEFORE use and after ANY adjustments, repair or service.
- Use with EXTREME caution on wet tub or floor surfaces.
- Users with limited physical capabilities should be supervised or assisted when using the Grab Bars.
- This Grab Bar can provide support and increase stability for load weighing up to 250lbs . Grab Bars are NOT designed to support the total weight of the load. Use the bar for assistance ONLY.

PRODUCT SPECIFICATION

- GJO85097: overall length 19.1 inch, center distance 16.7 inch
- GJO85098: overall length 25.9 inch, center distance 22.7 inch

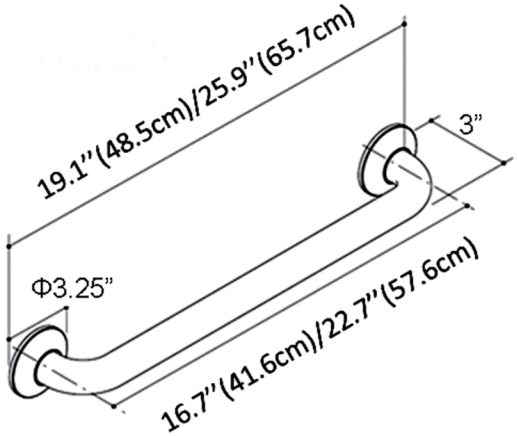

COMPONENTS INCLUDED IN THE PACKAGE

Grab bar, with mounting flanges and end covers	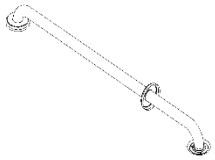
6 Screws (ST4.8*40mm)	
2 Drywall Anchors	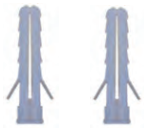

TOOLS REQUIRED FOR INSTALLATION (NOT INCLUDED IN THE PACKAGE)

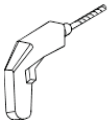

Drill with 5/16" (8mm) drill bit

Hammer

Philips driver

Tapeline

Stud finder or other stud locating tools

Safety Glasses

Silicon Caulk (recommended when product is used in wet environment)

INSTALLATION

WARNING: Grab bar may not provide designed amount of support unless installation instructions below are strictly followed. Proper installation is extremely important. If in doubt, installation should be done by a qualified professional.

1. Separate the cover from the base

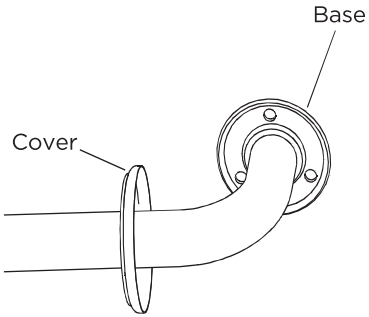

2. Locate the studs in the wall with a sensor or other method. Studs are usually 16″ apart. Please note that screws must be mounted into a wood stud for 2 of the 3 holes. The remaining screw will be mounted with drywall anchor.

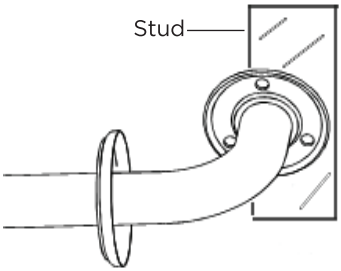

3. Place the grab bar on the desired location where mounting screw holes of both ends are positioned over a wall stud. Mark the mounting screws holes with a pencil.

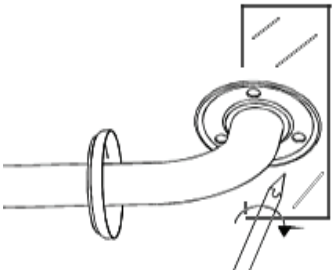

GJO85097_98_User_Manual.indd 4 7/19/18 12:01 PM

4. Drill the suited mounting holes, two of three holes on each end must be drilled into the stud.

   Note: 1. Wear safety glasses when drilling.
   2. When drilling into the wall, make sure to avoid electrical wiring or plumbing that may be located behind the wall. Damaged electrical wiring can cause electrical shock and/or fire. Some older homes may not be compliant with current housing codes and requirements, before installation, be clear with where internal wall wiring is located so that no wires will interfere with the installation. If you have any questions, consult with a qualified professional.

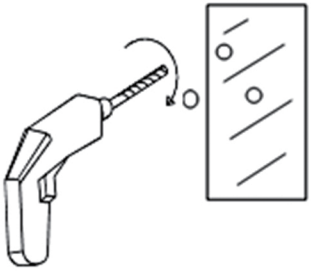

5. Put the drywall anchor in the hole that is not into the stud. Do the same for both ends.

   Note: Two drywall anchors (one on each end) MUST be used for the two screws (one on each end) that go into drywall.

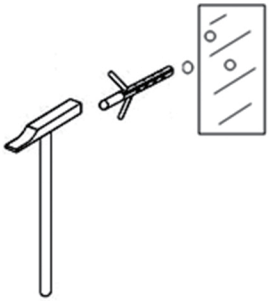

6. Install the grab bar by screwing two screws into the holes in the stud and one screw in to the drywall anchor. Do the same for both ends.

   Note: It is very important to make sure that all three screws are securely tightened as instructed above on both ends.

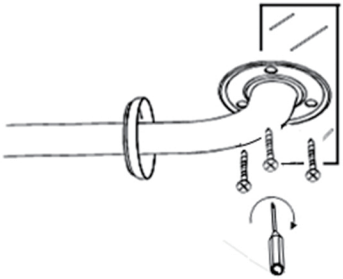

7. Press the chrome covers over the bases with screws. You may apply silicon caulk to the back of the cover to provide water resistance.

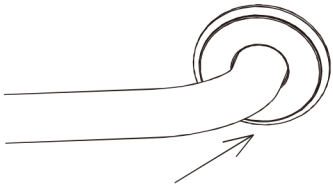

USING GRAB BAR

1. Read, understand and follow the information in the SAFETY WARNINGS section of this instruction booklet.
2. DO NOT stand, sit or step on Grab Bar. DO NOT use Grab Bar as a step or platform.
3. Grab Bar can provide support and increase stability for load weighing up to 250lbs. Grab Bar is NOT designed to support the total weight of the load. Use the bar for assistance ONLY.
4. Grab Bars add security if installed following the instruction. Needed location, size, and angle of grab bars should be determined by a qualified professional to provide optimum safety and function.
5. Use with EXTREME caution on wet tub or floor surfaces.
6. Users with limited physical capabilities should be supervised or assisted in bath and commode areas, even when using the Grab Bars.

Warning: Serious or fatal injury can occur if this product is (a) used by load weighing in excess of 250lbs, (b) is subjected to a pull force of more than 250lbs, or (c) not installed according to the instructions provided in this manual by a qualified installer. This product cannot prevent all fall injuries and requires users to firmly grip the bar in order to prevent a fall. If your use of this product is due to a medical condition, please consult with your medical provider before attempting to use this product.

CARE AND MAINTENANCE

1. Please use water or neutral detergent to clean the surface of products, and then dry them by the soft towel.
2. Do not use detergent containing scouring powder, polishing powder, or any corrosive substance, or rough cloth to clean the products
3. Periodically inspect the Grab Bar for damage or looseness. DO NOT use if any damage or looseness exists.
4. SAVE THESE INSTRUCTIONS FOR FUTURE REFERENCE.

GJO85097_98_User_Manual.indd 6 7/19/18 12:01 PM

LIMITATION OF LIABILITY

S.P Richards Company provides a limited warranty for products it distributes under the Genuine Joe© brand name. This limited warranty is extended to the original end-user acquiring the product from an authorized S.P. Richards Company dealer or distributor. The purchaser's remedy is limited to replacement parts or replacement of the unit at the discretion of S.P. Richards Company. The length of your warranty is 1year from date of purchase.

Exclusions:

This limited warranty does not apply and no other warranty applies to:

- Defects or damage due to accident, abuse, misuse, unauthorized repair, extreme environmental condition or failure to use products for the purpose and under conditions for which they were intended.
- Normal wear and tear attributable to use of the Products.
- Products not installed or used in compliance with S.P. Richards Company's instructions or warnings, including care and cleaning instructions.

GJO85097_98_User_Manual.indd 7 7/19/18 12:01 PM

MISES EN GARDE — LIRE ATTENTIVEMENT AVANT LE MONTAGE

- Veuillez lire le présent mode d'emploi avant le montage. Si vous éprouvez des difficultés à le comprendre, communiquez avec un professionnel de la santé, un revendeur ou un technicien pour obtenir de l'aide avant d'entreprendre le montage. Sinon, vous pourriez vous blesser.
- N'utilisez JAMAIS une barre d'appui si elle n'est pas solidement fixée à une surface. Assurez-vous que toutes les fixations sont bien serrées AVANT de vous appuyer sur une barre et APRÈS toute manœuvre d'ajustement, d'entretien ou de réparation.
- Soyez EXTRÊMEMENT prudent lorsque vous vous déplacez sur une surface humide.
- Demandez de l'aide pour vous appuyer sur une barre si votre mobilité est réduite.
- La barre peut AIDER à supporter une charge allant jusqu'à 250lbs, mais ne peut supporter une telle charge par elle-même.

CARACTÉRISTIQUES TECHNIQUES

- GJO85097: longueur totale 19.1 inch, distance du centre 16.7 inch
- GJO85098: longueur totale 25.9 inch, distance du centre 22.7 inch

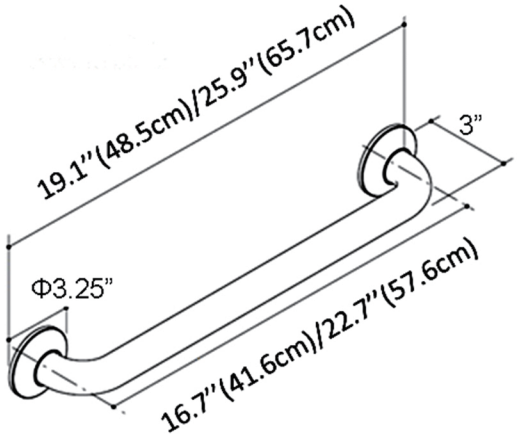

ÉLÉMENTS FOURNIS

Barre d'appui, collerettes de montage, rebord d'extrémité	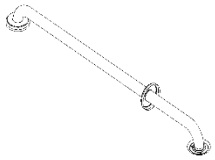
6 vis (ST4.8*40mm)	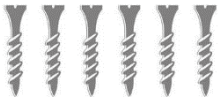
2 douilles de fixation	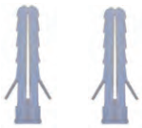

OUTILS REQUIS POUR LE MONTAGE (NON FOURNIS)

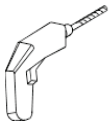

Perceuse avec mèche de 8 mm (5/16 po)

Marteau

Tournevis cruciforme

Ruban-mesure

Localisateur de montants

Lunettes de sécurité

Scellant à base de silicone (lorsque les barres sont installées dans une pièce humide)

GJO85097_98_User_Manual.indd 9 7/19/18 12:01 PM

MONTAGE

Avertissement : Veuillez suivre les directives de montage ci-après pour vous assurer que la barre puisse fournir un appui adéquat. En cas de doute, le montage devrait être effectué par un professionnel.

1. Séparer le couvercle de la base pour chaque rebord

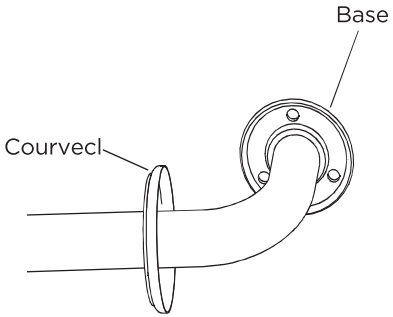

2. Localisez les montants dans le mur (localisateur électronique ou autre méthode). En général, 40 cm séparent deux montants. Au moins deux des trois vis de chacun des rebords de la barre devraient être fixées dans un montant. La vis restante ira dans une douille de fixation.

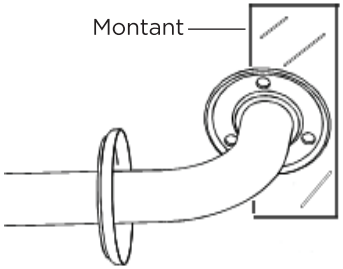

3. Placez la barre d'appui à l'endroit désiré, puis marquez les trous où vous devrez insérez les vis (en vous assurant qu'au moins deux des trous soient vis-à-vis d'un montant pour chacun des rebords).

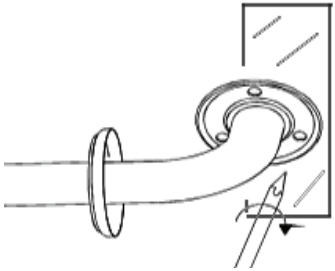

4. Percez les trous de montage.

   Remarques : 1. Veuillez porter des lunettes de sécurité lors du perçage.
   2. Veuillez éviter d'endommager les fils électriques ou la plomberie qui peuvent être situés derrière le mur. Un fil électrique endommagé pourrait provoquer une décharge électrique ou même un incendie. Certaines anciennes résidences ne sont pas conformes au code du bâtiment actuellement en vigueur. Vérifiez donc la position des fils électriques avant de percer un mur pour vous assurer qu'aucun fil pourrait être endommagé. Si vous avez des questions, consultez un professionnel.

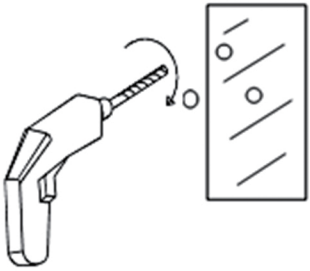

5. Pour chacun des rebords, insérez la douille de fixation dans le trou qui n'est pas vis-à-vis d'un montant.

   Remarque : Pas plus d'UNE douille de fixation doit être utilisée pour chaque extrémité (rebord) de la barre.

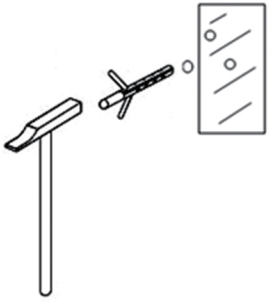

6. Pour chacun des rebords, vissez deux des vis dans le montant et la dernière dans la douille de fixation.

   Remarque : Assurez-vous que les trois vis soient solidement vissées aux deux extrémités.

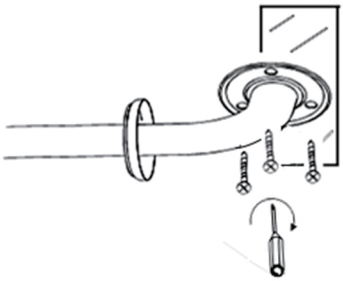

7. Glissez les couvercles chromés sur les bases des rebords. Vous pouvez appliquer du scellant à base de silicone derrière le couvercle pour assurer l'étanchéité des rebords.

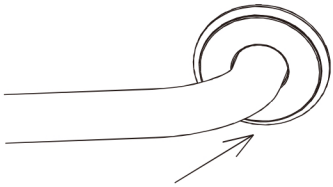

UTILISATION DE LA BARRE D'APPUI

1. Veuillez lire et respecter les mises en garde figurant au début du présent mode d'emploi.
2. La barre d'appui n'est pas une marche ou une plateforme; NE GRIMPEZ PAS sur celle-ci et NE VOUS ASSOYEZ JAMAIS sur celle-ci.
3. La barre peut AIDER à supporter une charge allant jusqu'à 250lbs, mais ne peut supporter une telle charge par elle-même.
4. Une fois bien installée, la barre d'appui devrait vous aider à vous déplacer de façon sûre. Pour vous assurer que la barre soit montée au bon endroit et à l'angle optimal, veuillez demandez des conseils à un professionnel.
5. Soyez EXTRÊMEMENT prudent lorsque vous vous déplacez sur une surface humide.
6. Demandez de l'aide pour vous appuyer sur une barre si votre mobilité est réduite, surtout si vous vous déplacez dans votre bain ou ailleurs dans la salle de bains.

Avertissement : L'utilisation de ce produit pourrait causer des blessures graves ou mortelles dans les situations suivantes : (a) il supporte une charge excédant 250lbs ; (b) il est soumis à une force de traction excédant 250lbs ; (c) il n'est pas monté par un professionnel, ni selon les directives du présent mode d'emploi. Ce produit n'élimine pas complètement les risques de blessure dues à une chute; les utilisateurs devraient saisir fermement la barre afin de réduire les risques de chute. Si vous vous êtes procuré ce produit en raison d'un problème de santé, veuillez consulter votre médecin avant de l'utiliser.

CONSIGNES D'ENTRETIEN

1. Utilisez de l'eau ou un nettoyant non abrasif pour nettoyer ce produit et un linge soyeux pour le sécher.
2. N'utilisez pas de produit abrasif pour nettoyer ou sécher la barre.
3. Vérifiez périodiquement la barre d'appui pour voir si elle est endommagée ou desserrée; ne l'utilisez pas dans de tels cas.
4. CONSERVEZ CES CONSIGNES POUR CONSULTATION ULTÉRIEURE.

LIMITATION DE RESPONSABILITÉ

S.P Richards Company offre une garantie limitée pour les produits qu'elle distribue sous la marque Genuine Joe©. Cette garantie limitée protège l'utilisateur final qui achète un produit auprès d'un revendeur ou d'un distributeur agréé de S.P. Richards Company. Le recours de l'acheteur est limité aux pièces de rechange ou au remplacement du produit, à la discrétion de S.P. Richards Company. La durée de votre garantie est de 1 an à compter de la date d'achat.

Exceptions :
Aucune garantie (y compris la présente garantie limitée) ne s'applique dans les situations suivantes :

- Les défauts ou les dommages causés par un accident, une utilisation abusive, un mauvais usage, une réparation non autorisée ou des conditions environnementales extrêmes, ou encore le défaut d'utiliser le produit aux fins et dans les conditions auxquelles il était destiné.
- L'usure normale.
- Un montage ou une utilisation qui ne sont pas conformes aux directives ou avertissements de S.P. Richards Company, y compris les consignes d'entretien.

GJO85097_98_User_Manual.indd 13 7/19/18 12:01 PM

ADVERTENCIAS DE SEGURIDAD – LEER CUIDADOSAMENTE ANTES DE INSTALAR EL PRODUCTO:

- Lea esta guía de usuario antes de instalar el producto. Si tiene alguna dificultad para comprender la guía de usuario, póngase en contacto con un profesional del cuidado de la salud, concesionario o con el personal técnico para solicitar asistencia antes de intentar la instalación - de lo contrario, podría sufrir una lesión.
- NUNCA use las barras de sujeción si advierte cualquier flojedad. Asegúrese de que todas las piezas metálicas de sujeción estén apretadas con firmeza ANTES de usar el producto y después de CUALQUIER ajuste, reparación o servicio de mantenimiento.
- Use el producto con EXTREMO cuidado en bañeras o superficies de piso mojadas.
- Los usuarios con habilidades físicas limitadas deben ser supervisados o recibir ayuda cuando usen las barras de sujeción.
- Esta barra de sujeción puede proporcionar apoyo y una mayor estabilidad para cargas con peso hasta de 250lbs. Las barras de sujeción NO están diseñadas para soportar el peso total de la carga. Use la barra ÚNICAMENTE para asistencia.

ESPECIFICACIONES DEL PRODUCTO:

- GJO85097: longitud total 19.1 inch, distancia central 16.7 inch
- GJO85098: longitud total 25.9 inch, distancia central 22.7 inch

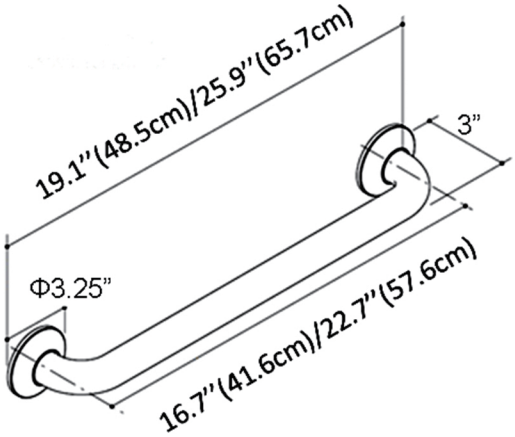

COMPONENTES INCLUIDOS EN EL PAQUETE

Barra de sujeción, con bridas de montaje y cubiertas de los extremos	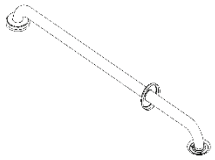
6 tornillos (ST4.8*40mm)	
2 anclajes para placa de	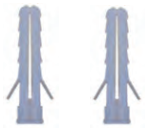

HERRAMIENTAS NECESARIAS PARA LA INSTALACIÓN (NO INCLUIDAS EN EL PAQUETE)

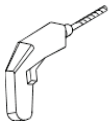

Taladro con broca de barrena de 5/16” (8 mm)

Martillo

Destornillador Philips

Cinta métrica

Localizador de montantes o cualquier otra herramienta de localización de montantes

Gafas protectoras

Masilla de silicona (recomendada cuando se usa el producto en entornos mojados)

INSTALACIÓN

Advertencia: la barra de sujeción podría no proporcionar la cantidad de apoyo para la que fue diseñada si no se siguen estrictamente las siguientes instrucciones. La debida instalación es sumamente importante. Si tiene duda, la instalación la debe hacer un profesional calificado.

1. Separe la cubierta de la base

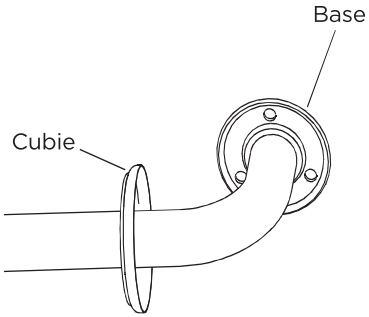

2. Localice los montantes en la pared con un detector u otro método. Usualmente los montantes se encuentran separados 16″ entre sí. Por favor tenga en cuenta que los tornillos se deben instalar en un montante de madera para 2 de los 3 orificios. El tornillo restante será instalado con anclaje para placa de yes.

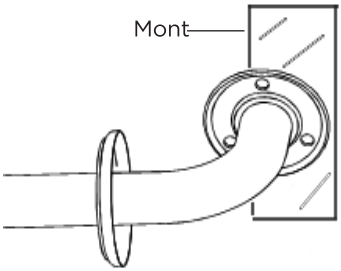

3. Coloque la barra de sujeción en el lugar que desee donde los orificios de los tornillos de montaje de ambos extremos estén posicionados sobre un montante de pared. Marque con un lápiz los orificios de los tornillos de montaje.

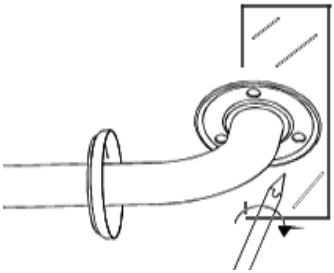

4. Perfore los orificios de montaje adecuados, dos de los tres orificios en cada extremo deben ser perforados en el montante.

   Nota: 1. Lleve puestas gafas protectoras cuando taladre.
   2. Al perforar la pared, asegúrese de evitar los cables eléctricos o las cañerías que puedan estar localizados debajo de la pared. Los cables eléctricos dañados pueden ocasionar un choque eléctrico y/o un incendio. Algunas viviendas más viejas podrían no cumplir con los actuales códigos y requisitos de edificación de viviendas, antes de la instalación, tenga clara la ubicación de los cables de pared para que ningún cable interfiera con la instalación. Si tiene alguna pregunta, consulte con un profesional calificado.

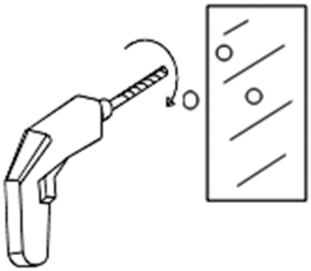

5. Ponga el anclaje para placa de yeso en el orificio que no esté dentro del montante. Haga lo mismo para ambos extremos.

   Nota: Se DEBEN usar dos anclajes para placa de yeso (uno en cada extremo) para los dos tornillos (uno en cada extremo) que van dentro de la placa de yeso.

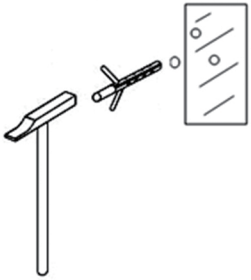

6. Instale la barra de sujeción atornillando dos tornillos en los orificios en el montante y un tornillo en el anclaje para placa de yeso. Haga lo mismo para ambos extremos.

   Nota: Es muy importante asegurarse de que los tres tornillos estén apretados con firmeza como se indica arriba en ambos extremos.

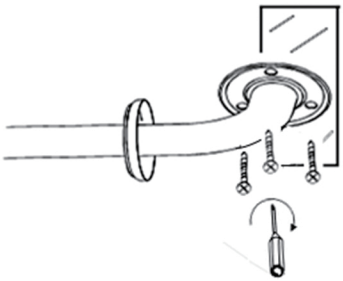

7. Oprima las cubiertas cromadas sobre las bases con los tornillos. Puede aplicar masilla de silicona a la parte trasera de la cubierta para proporcionar resistencia al agua.

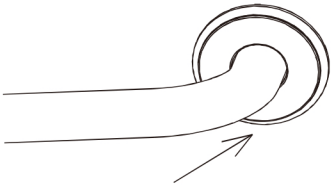

USO DE LA BARRA DE SUJECIÓN:

1. Lea, comprenda y siga la información en la sección de ADVERTENCIAS DE SEGURIDAD de este manual de instrucciones.
2. NO se pare, siente ni pise la barra de sujeción. NO use la barra de sujeción como escalón o plataforma.
3. La barra de sujeción puede proporcionar apoyo y una mayor estabilidad para cargas con pesos hasta de 250lbs. La barra de sujeción NO está diseñada para soportar el peso total de la carga. Use la barra ÚNICAMENTE para asistencia.
4. Las barras de sujeción añaden seguridad si se instalan siguiendo estas instrucciones. Para proporcionar seguridad y funcionalidad óptimas, un profesional calificado debe determinar la ubicación, el tamaño y el ángulo necesarios de las barras de sujeción.
5. Use el producto con EXTREMO cuidado en bañeras o superficies de piso mojadas.
6. Los usuarios con habilidades físicas limitadas deben ser supervisados y asistidos en las áreas de baño y cómoda, incluso cuando usen las barras de sujeción.

Advertencia: Pueden ocurrir lesiones graves o mortales si este producto es (a) usado con cargas que pesen más de 250lbs, (b) es sujeto a una fuerza de tracción de más de 250lbs o (c) no se instala de acuerdo con las instrucciones provistas en este manual por un instalador calificado. Este producto no puede prevenir todas las lesiones por caídas y requiere que los usuarios sujeten con firmeza la barra para prevenir una caída. Si su uso de este producto se debe a una afección médica, por favor consulte con su proveedor de servicios médicos antes de intentar usar este producto.

CUIDADO Y MANTENIMIENTO:

1. Por favor, use agua o un detergente neutro para limpiar la superficie de los productos y luego séquelos con una toalla suave.
2. NO use detergente que contenga polvo limpiador, polvo para pulir o cualquier sustancia corrosiva o paño áspero para limpiar los productos
3. Inspeccione la barra de sujeción periódicamente para determinar que no haya daños o flojedades. NO use el producto si hubiese cualquier daño o flojedad.
4. GUARDE ESTAS INSTRUCCIONES PARA REFERENCIA EN EL FUTURO.

LIMITACIÓN DE RESPONSABILIDAD

S.P Richards Company proporciona garantía limitada para los productos que distribuye bajo la marca Genuine Joe©. Esta garantía limitada se extiende al usuario final original que adquiere el producto de un concesionario o distribuidor autorizado de S.P. Richards Company. El recurso de reparación del comprador se limita a piezas de reemplazo o reemplazo de la unidad a discreción de S.P. Richards Company. La vigencia de su garantía es de 1 año a partir de la fecha de compra.

Exclusiones:

Esta garantía limitada no es aplicable y ninguna otra garantía es aplicable a:

- Defectos o daños debidos a accidente, abuso, uso indebido, reparación no autorizada, condiciones ambientales extremas o no usar los productos para los fines y bajo las condiciones para los que estaban destinados.
- El desgaste normal atribuible al uso de los productos.
- Productos no instalados o usados en cumplimiento con las instrucciones o advertencias de S.P. Richards Company, incluyendo las instrucciones de cuidado y limpieza

GJO85097_98_User_Manual.indd 19 7/19/18 12:01 PM

Instructions

CALL US FIRST! DO NOT RETURN TO STORE.
For immediate help with assembly or product information call our toll-free number: **1-888-598-7316** Mon. - Fri. 7am to 7 pm CST
Our staff is ready to provide assistance. Damaged or missing parts ship from our facility in 1-2 business days.

Please provide the following information:
1. Full Name
2. Physical Address – do not include P.O. Box as our carriers cannot deliver to P.O. Boxes
3. Phone Number
4. Model Number
5. Part Number
6. Invoice #
7. Date of Purchase

Note: Our policy is to send all parts requests via normal ground transportation. If your requirements are to have these parts via overnight/next day, please provide your designated carrier and account number. Replacement panels are not available. If any damage has occurred during shipment please return the entire unit to place of purchase for credit and replacement. Original invoice may be required.

Before you begin:
Open, identify and count all parts prior to assembly. Lay out the parts on a non-abrasive surface such as carpet or blanket.

Instructions

APPELEZ-NOUS D'ABORD! NE REVENEZ PAS AU MAGASIN.
Pour obtenir une aide immédiate concernant l'assemblage ou des informations sur les produits, appelez notre numéro sans frais :
1-888-598-7316 Lun. - vend. 7h à 19 h CST Notre personnel vous attend pour vous offrir son aide.
Les pièces endommagées ou manquantes sont expédiées de nos locaux sous 1 à 2 jours ouvrables.

Veuillez inclure les informations suivantes :
1. Nom complet
2. Adresse physique – ne pas inclure de boîte postale, car nos porteurs ne peuvent pas livrer à ces boîtes.
3. Numéro de téléphone
4. Numéro de modèle
5. Numéro de pièce
6. Numéro de facture
7. Date d'achat

Remarque : Notre politique est d'envoyer toutes les pièces demandées par transport terrestre normal. Si vous voulez recevoir ces pièces le jour suivant, indiquez votre porteur désigné ainsi qu'un numéro de compte. Nous ne fournissons pas de panneaux de rechange. En cas d'endommagement en cours de transport, renvoyez l'unité entière au lieu d'achat pour recevoir un crédit ou un échange. La facture originale vous sera peut-être demandée.

Avant de commencer:
Ouvrez, identifiez et comptez toutes les pièces avant l'assemblage. Disposez à plat les pièces sur une surface non abrasive comme un tapis ou une couverture.

Instrucciones

¡LLÁMENOS PRIMERO! NO DEVUELVA EL PRODUCTO A LA TIENDA.
Para recibir ayuda inmediata con el ensamble o información del producto, llame a nuestro número gratuito: **1-888-598-7316**
De lunes a viernes de 7 a.m. a 7 p.m., hora del Centro. Nuestro personal está preparado para brindarle asistencia.
Las partes dañadas o faltantes saldrán de nuestras instalaciones en el transcurso de 1 a 2 días hábiles.

Recuerde proporcionar la siguiente información:
1. Nombre completo
2. Domicilio físico – No incluya apartados postales debido a que no podemos realizar entregas en un apartado postal.
3. Número telefónico
4. Número de modelo
5. Número de parte
6. Número de factura
7. Fecha de compra

Nota: Nuestra política es enviar todas las solicitudes de partes por transporte terrestre regular. Si usted solicitó el envío de estas partes durante la noche o con entrega al día siguiente, proporcione el nombre de su compañía de mensajería y su número de cuenta. Los paneles de repuesto no están disponibles. Si ocurrió algún daño durante el envío, devuelva la unidad completa al lugar de compra para su devolución o reposición. Es posible que le pidan la factura original.

Antes de iniciar:
Abra, identifique y cuente todas las partes antes del ensamble. Coloque todas las partes en una superficie no abrasiva, como una alfombra o sábana.