Executive Highback Mesh Chair

Fauteuil de direction en filet à dossier haut

Silla ejecutiva de malla de respaldo alto

LLR20979/20980

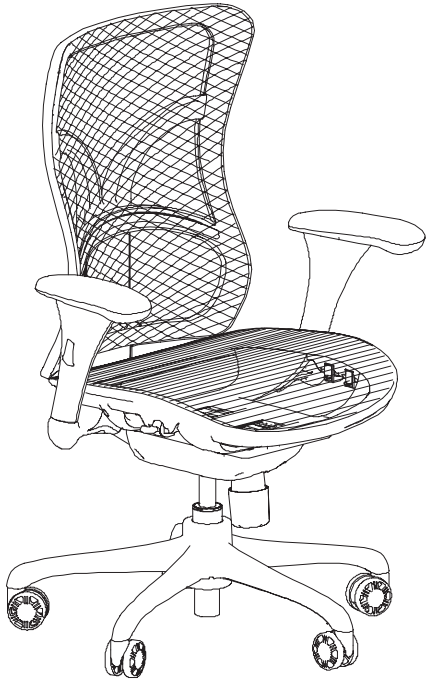

ASSEMBLY INSTRUCTIONS / INSTRUCTIONS DE MONTAGE / INSTRUCTIVO DE ENSAMBLE

LORELL®

Executive Highback Mesh Chair
LLR20979/20980

ASSEMBLY INSTRUCTIONS

PARTS LIST
Remove all parts from carton and confirm all pieces before assembly.

① Gas Lift

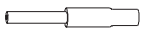

② Base

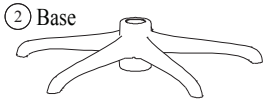

③ Casters x 5 Pcs

④ Seat/Mechanism (pre-assembled)

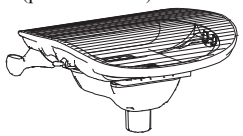

⑤ Armrest x 2 Pcs

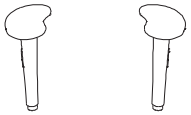

⑥ Armrest Screws (M8 x 25mm) x 2 Pcs

⑦ Allen Wrench

⑧ Back Screws (M8 x 20mm) x 3 Pcs

⑨ Back

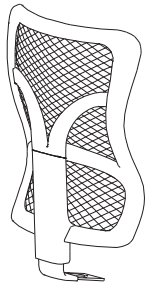

STEP 1: 1. Insert casters into base.
2. Insert gas lift into base.

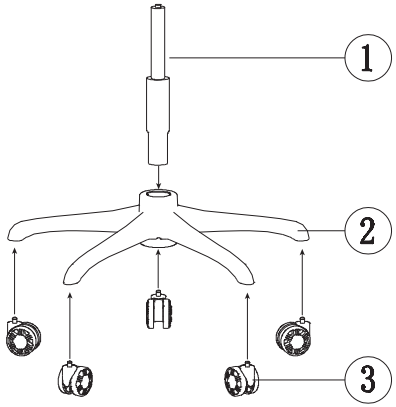

STEP 2: Insert seat/mechanism onto the gas lift.

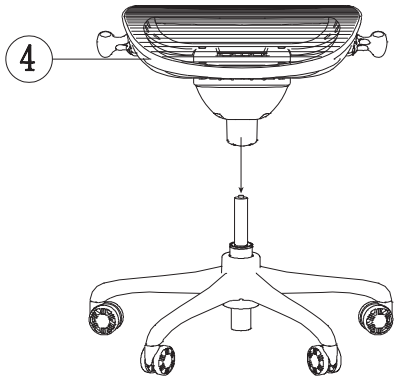

STEP 3: 1. Insert armrest into the seat/mechanism.
2. Tighten screws.

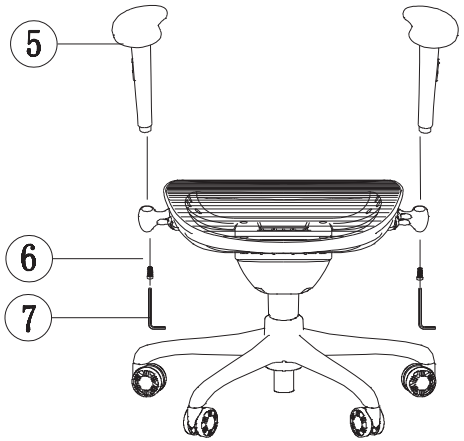

STEP 4: 1. Insert assembled back into seat/mechanism.
2. Tighten screws.

Preventive Maintenance and Warning

- Use this product only for seating one person at a time.
- Do not use this chair as a step stool / ladder.
- Do not sit on any part of the chair except the seat.
- Do not use chair on uneven floor surfaces.
- Do not use chair unless all bolts, screws and knobs are tightened.
- **Every six months, please make sure all bolts, screws and knobs are fully tightened to ensure stability.**
- If any parts are missing, broken, damaged or worn, stop use of the product until repairs are made using factory authorized parts.
- Dispose of packaging properly. Plastic bag is not a toy. Do not use plastic bag as head covering – it may cause suffocation.
- Failure to follow these warnings could result in serious injury.

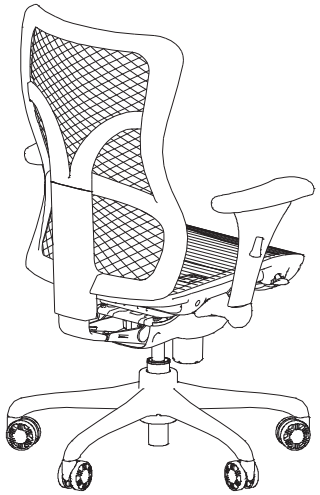

LORELL®

Executive Highback Mesh Chair
LLR20979/20980

OPERATING INSTRUCTIONS

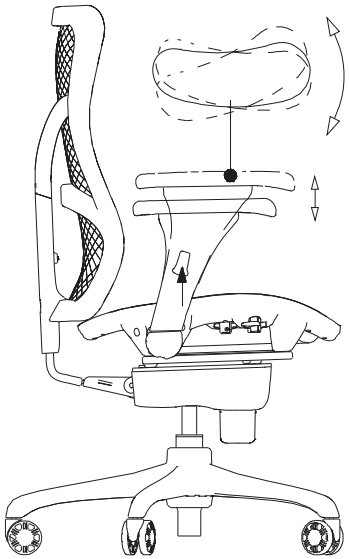

1. Arm Adjustments
   Arm height may be adjusted by pressing the button under the armrest. Arm pads swivel left/right.

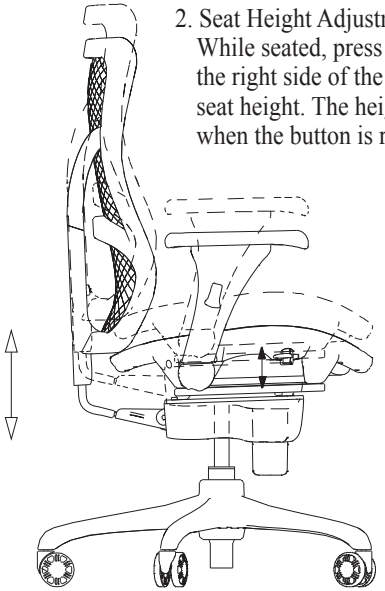

2. Seat Height Adjustment
   While seated, press the button under the right side of the seat to adjust the seat height. The height will be fixed when the button is released.

3. Seat Depth Adjustment
   While seated, press up on the second button under the left side of the seat and adjust seat forward to achieve the desired seat depth (four positions available). Seat depth is adjustable when the button is up. Seat depth will be fixed when the button is released.

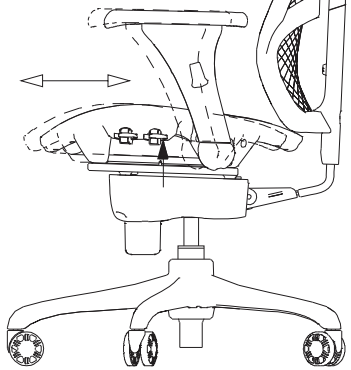

4. Tilt Tension Adjustment
   The knob under the seat adjusts the angle and ease with which the chair reclines. Adjust tension by turning the knob clockwise or counter-clockwise.

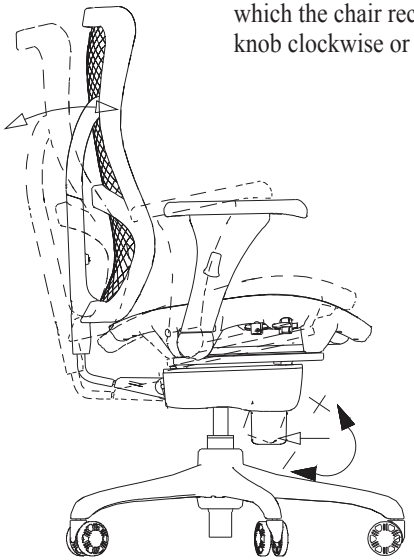

5. Back Tilt Adjustment
   There are three tilt adjustment positions. While seated, press up on the first button on the left side of the seat and lean forward or backward to achieve desired position.

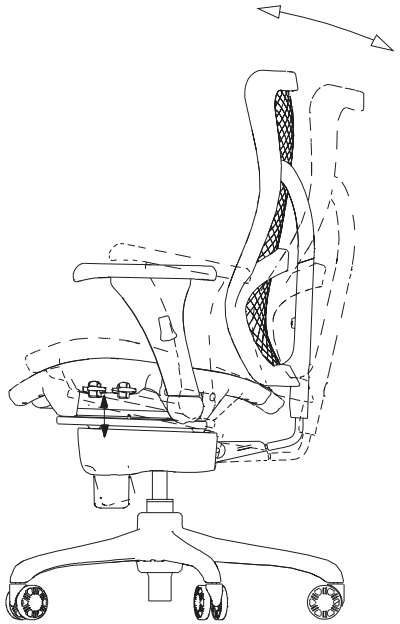

Fauteuil de direction en filets à dossier haut
LLR20979/20980

INSTRUCTION DE MONTAGE

LISTE DES PIÈCES

Retirer toutes les pièces du carton et confirmer que toutes les pièces sont présentes avant le montage.

1. Vérin pneumatique
2. Base
3. Roulette x 5 Pcs
4. Siège/mécanisme (prémonté)
5. Accoudoir x 2 pcs
6. Vis d'accoudoir (M8 x 25mm) x 2 pcs
7. Clé Allen
8. Vis de dossier (M8 x 20mm) x 3 pcs
9. Dossier monté

ÉTAPE 1 : 1. Insérez les roulettes dans la base.
2. Insérez le vérin pneumatique dans la base.

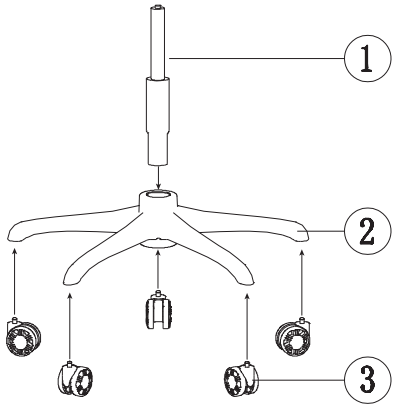

ÉTAPE 2 : Insérez le siège/mécanisme sur le vérin à gaz.

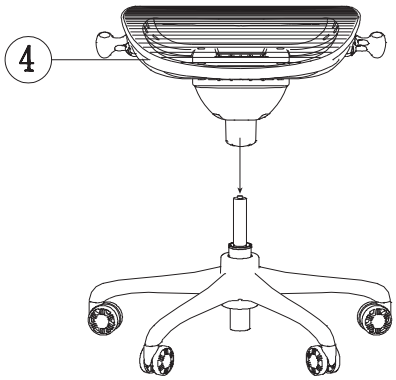

ÉTAPE 3 : 1. Insérez l'accoudoir dans le siège/mécanisme.
2. Serrez les vis.

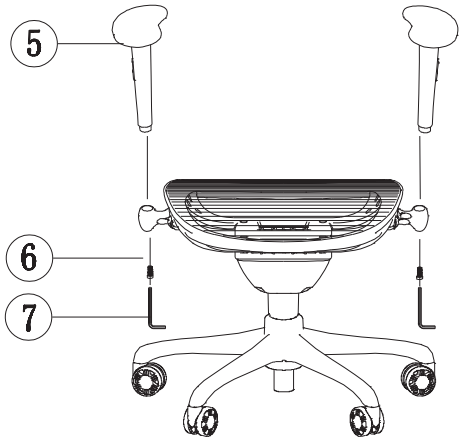

ÉTAPE 4 : 1. Insérez le dos monté dans le siège/mécanisme.
2. Serrez les vis.

Maintenance préventive et mise en garde

- Utilisez ce produit uniquement en vous asseyant une personne à la fois.
- N'utilisez pas cette chaise comme escabeau ou échelle.
- Ne vous asseyez jamais sur une partie de la chaise autre que le siège.
- N'utilisez pas cette chaise sur des surfaces irrégulières.
- N'utilisez pas la chaise si tous les boulons, toutes les vis et tous les boutons ne sont pas serrés.
- **Tous les six mois, vérifiez que tous les boulons, toutes les vis et tous les boutons sont serrés à fond pour vous assurer de la stabilité de la chaise.**
- Si une pièce est manquante, cassée ou endommagée, ou encore usée, arrêtez d'utiliser ce produit jusqu'à ce qu'il soit réparé en employant des pièces de rechange autorisées par le fabricant.
- Jetez l'emballage convenablement. Le sachet en plastique n'est pas un jouet. Ne vous couvrez pas la tête avec le sac en plastique. En faisant cela, vous risqueriez de vous asphyxier.
- Ne pas suivre ces mises en garde vous expose à des blessures graves.

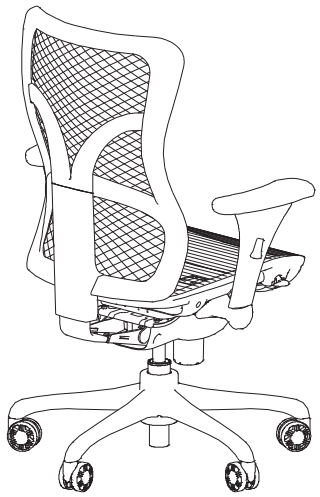

LORELL®

Fauteuil de direction en filets à dossier haut
LLR20979/20980

MODE D'EMPLOI

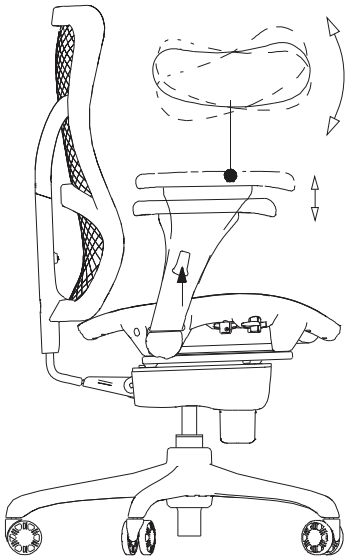

1. Réglages des accoudoirs
La hauteur d'accoudoir peut être réglée en appuyant sur le bouton situé sous l'accoudoir. Les manchettes d'accoudoirs pivotent sur la gauche/droite.

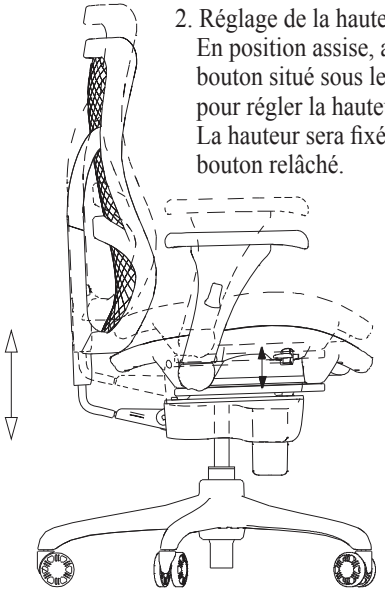

2. Réglage de la hauteur de siège
En position assise, appuyez sur le bouton situé sous le côté droit du siège pour régler la hauteur de siège. La hauteur sera fixée une fois le bouton relâché.

3. Réglage de la profondeur du siège
En position assise, appuyez sur le second bouton situé sous le côté gauche du siège et réglez le siège vers l'avant pour obtenir la profondeur de siège désirée (quatre positions sont disponibles). La profondeur de siège peut être réglée pendant que le bouton est pressé. La profondeur de siège sera fixée une fois le bouton relâché.

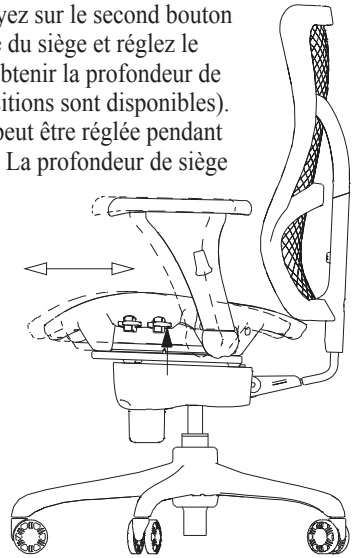

4. Réglage de la tension d'inclinaison
Le bouton situé sous le siège permet de régler l'angle et la facilité avec laquelle le fauteuil s'incline. Réglez la tension en tournant le bouton dans le sens horaire ou antihoraire.

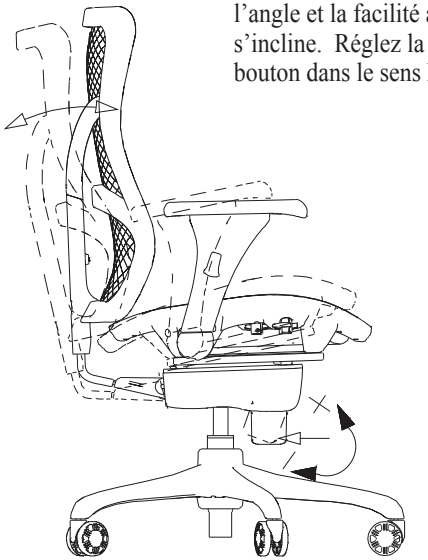

5. Réglage de l'inclinaison du dossier
Trois positions de réglage de l'inclinaison sont disponibles. En position assise, appuyez sur le premier bouton situé sur le côté gauche du siège et penchez-vous en avant ou en arrière pour atteindre la position désirée.

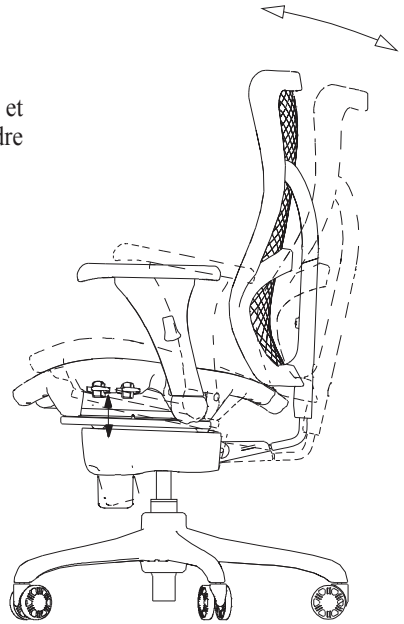

LORELL®

Silla ejecutiva de malla de respaldo alto
LLR20979/20980

INSTRUCTIVO DE ENSAMBLE

LISTA DE PARTES

Saque todas las partes de la caja y revise que tenga todas las partes antes de comenzar el ensamble.

① Elevador de gas

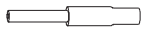

② Base

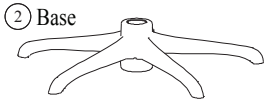

③ Rueda x 5 pzas.

④ Mecanismo del asiento (preensamblado)

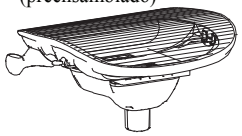

⑤ Descansabrazos x 2 pzas.

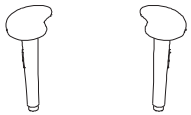

⑥ Tornillos de los descansabrazos (M8 x 25mm) x 2 pzas.

⑦ Llave Allen

⑧ Tornillos del respaldo (M8 x 20mm) x 3 pzas.

⑨ Respaldo ensamblado

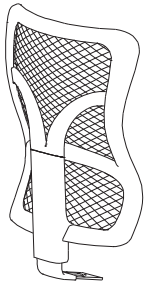

PASO 1: 1. Inserte las ruedas en la base.
2. Inserte el elevador de gas en la base.

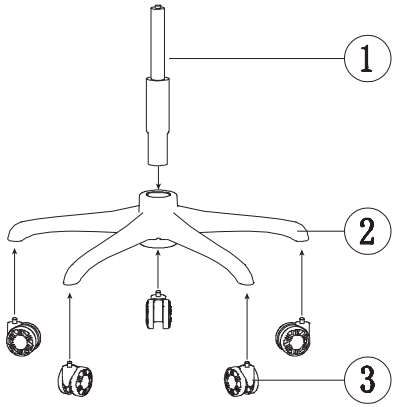

PASO 2: Inserte el mecanismo del asiento sobre el elevador de gas.

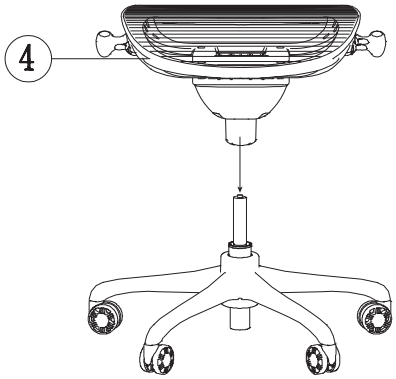

PASO 3: 1. Inserte los descansabrazos en el mecanismo del asiento.
2. Apriete los tornillos.

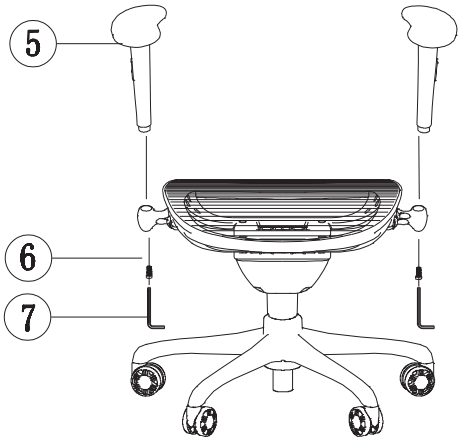

PASO 4: 1. Inserte el respaldo ensamblado en el mecanismo del asiento.
2. Apriete los tornillos.

Mantenimiento Preventivo y Advertencia

- Use este producto para que se siente sólo una persona a la vez.
- No use esta silla como banco/escalera.
- No se siente en ningún lado de la silla más que en el asiento.
- No utilice la silla en suelos desnivelados.
- No utilice la silla a menos que todos los pernos, tornillos y perillas estén apretados.
- **Cada seis meses asegúrese de que todos los pernos, tornillos y perillas están completamente apretados para asegurar su estabilidad**
- Si alguna de las piezas se pierde, rompe, daña o desgasta deje de utilizar el producto hasta que se repare con las piezas autorizadas por la fábrica.
- Deshágase del empaque adecuadamente. La bolsa de plástico no es un juguete. No utilice la bolsa de plástico para cubrir su cabeza. Puede sofocarlo.
- El incumplimiento de estas advertencias podría causar lesiones graves.

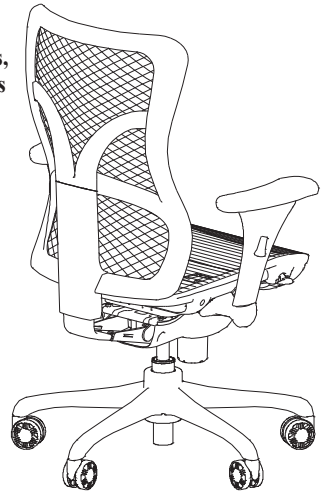

LORELL®

Silla ejecutiva de malla de respaldo alto
LLR20979/20980

INSTRUCCIONES DE OPERACIÓN

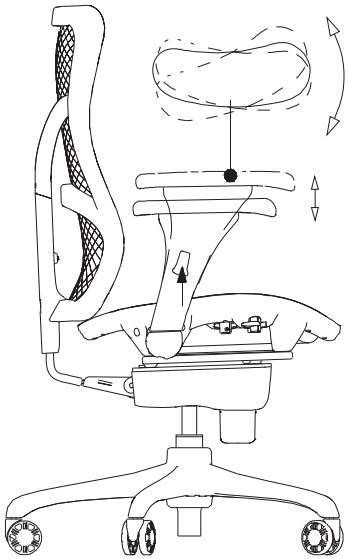

1. Ajuste de los descansabrazos
   La altura de los scansabrazos se puede ajustar presionando el botón que se encuentra debajo de ellos. Rotación de los descansabrazos.

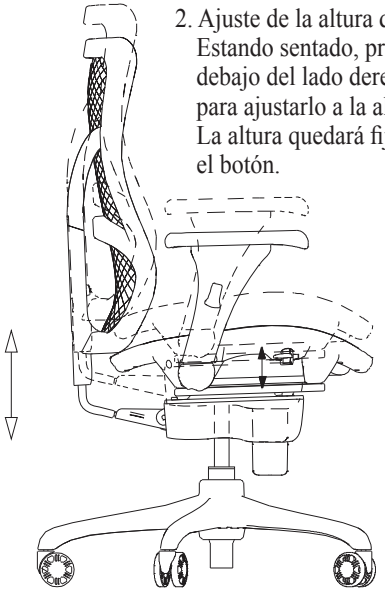

2. Ajuste de la altura del asiento
   Estando sentado, presione el botón debajo del lado derecho del asiento para ajustarlo a la altura deseada. La altura quedará fija al liberar el botón.

3. Ajuste de la profundidad del asiento
   Estando sentado, presione hacia arriba el segundo botón debajo del lado izquierdo del asiento y ajuste el asiento hacia delante hasta alcanzar la profundidad deseada en el asiento (cuatro posiciones disponibles). La profundidad del asiento se puede ajustar al presionar el botón. La profundidad del asiento quedará fija al liberar el botón.

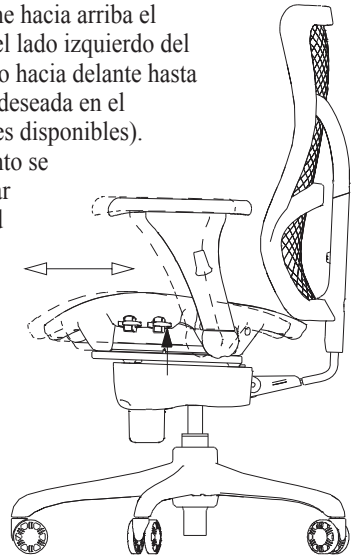

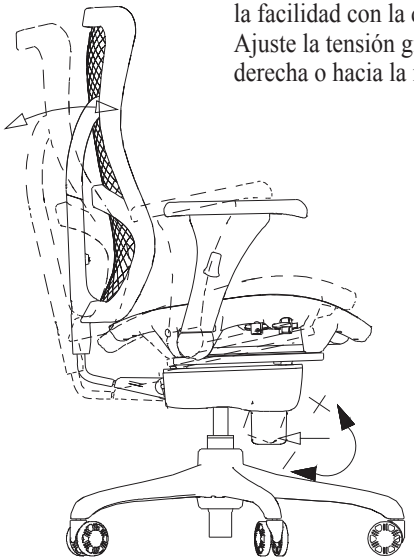

4. Ajuste de la tensión de inclinación
   La perilla debajo del asiento ajusta el ángulo y la facilidad con la que se reclina la silla. Ajuste la tensión girando la perilla hacia la derecha o hacia la izquierda.

5. Ajuste de la inclinación del respaldo
   Hay tres posiciones de ajuste de la inclinación. Estando sentado, presione hacia arriba el primer botón del lado izquierdo del asiento e inclínese hacia delante o hacia atrás para alcanzar la posición deseada.

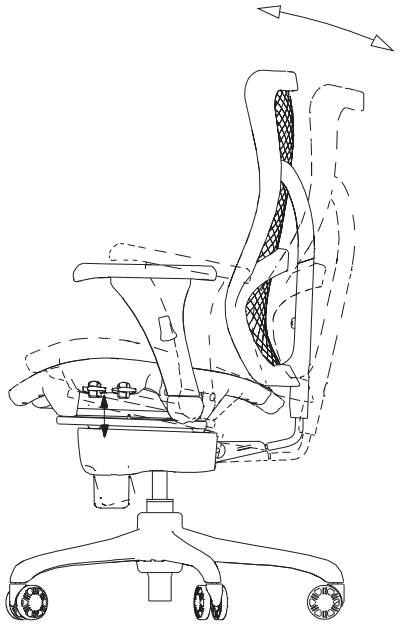

LORELL®

Instructions

CALL US FIRST!
DO NOT RETURN TO STORE.

For immediate help with assembly or product information call our toll-free number: **1-888-598-7316** Mon. - Fri. 7am to 7 pm CST

Our staff is ready to provide assistance. Damaged or missing parts ship from our facility in 1-2 business days.

Please provide the following information:
1. Full Name
2. Physical Address – do not include P.O. Box as our carriers cannot deliver to P.O. Boxes
3. Phone Number
4. Model Number
5. Part Number
6. Invoice #
7. Date of Purchase

Note: Our policy is to send all parts requests via normal ground transportation. If your requirements are to have these parts via overnight/next day, please provide your designated carrier and account number. Replacement panels are not available. If any damage has occurred during shipment
please return the entire unit to place of purchase for credit and replacement. Original invoice may be required.

Before you begin:
Open, identify and count all parts prior to assembly. Lay out the parts on a non-abrasive surface such as carpet or blanket.

Instructions

APPELEZ-NOUS D'ABORD! NE REVENEZ PAS AU MAGASIN.

Pour obtenir une aide immédiate concernant l'assemblage ou des informations sur les produits, appelez notre numéro sans frais : **1-888-598-7316** Lun. - vend. 7h à 19 h CST

Notre personnel vous attend pour vous offrir son aide. Les pièces endommagées ou manquantes sont expédiées de nos locaux sous 1 à 2 jours ouvrables.

Veuillez inclure les informations suivantes :
1. Nom complet
2. Adresse physique – ne pas inclure de boîte postale, car nos porteurs ne peuvent pas livrer à ces boîtes.
3. Numéro de téléphone
4. Numéro de modèle
5. Numéro de pièce
6. Numéro de facture
7. Date d'achat

Remarque : Notre politique est d'envoyer toutes les pièces demandées par transport terrestre normal. Si vous voulez recevoir ces pièces le jour suivant, indiquez votre porteur désigné ainsi qu'un numéro de compte. Nous ne fournissons pas de panneaux de rechange. En cas d'endommagement en cours de transport, renvoyez l'unité entière au lieu d'achat pour recevoir un crédit ou un échange. La facture originale vous sera peut-être demandée.

Avant de commencer:
Ouvrez, identifiez et comptez toutes les pièces avant l'assemblage. Disposez à plat les pièces sur une surface non abrasive comme un tapis ou une couverture.

Instrucciones

¡LLÁMENOS PRIMERO! NO DEVUELVA EL PRODUCTO A LA TIENDA.

Para recibir ayuda inmediata con el ensamble o información del producto, llame a nuestro número gratuito: **1-888-598-7316** De lunes a viernes de 7 a.m. a 7 p.m., hora del Centro.

Nuestro personal está preparado para brindarle asistencia. Las partes dañadas o faltantes saldrán de nuestras instalaciones en el transcurso de 1 a 2 días hábiles.

Recuerde proporcionar la siguiente información:
1. Nombre completo
2. Domicilio físico – No incluya apartados postales debido a que no podemos realizar entregas en un apartado postal.
3. Número telefónico
4. Número de modelo
5. Número de parte
6. Número de factura
7. Fecha de compra

Nota: Nuestra política es enviar todas las solicitudes de partes por transporte terrestre regular. Si usted solicitó el envío de estas partes durante
la noche o con entrega al día siguiente, proporcione el nombre de su compañía de mensajería y su número de cuenta. Los paneles de repuesto no están disponibles. Si ocurrió algún daño durante el envío, devuelva la unidad completa al lugar de compra para su devolución o reposición.
Es posible que le pidan la factura original.

Antes de iniciar:
Abra, identifique y cuente todas las partes antes del ensamble. Coloque todas las partes en una superficie no abrasiva, como una alfombra o sábana.