LORELL®

Assembly Instructions
Instructions d'assemblage
Instrucciones de ensamble

Mesh Back Stool
Tabouret à dossier en filet
Silla Alta con Respaldo de Malla
54856

PART Piéce Pieza		Qty. Qte. Ctd.
A		5
B		1
C		1
D		1
E		1
F		1
G		1
I	1/4x30mm	2
J	1/4x35mm	4
K	5/16x45 mm	4
L	5#	1

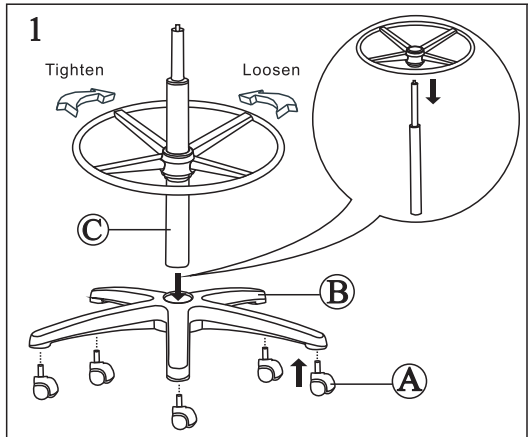

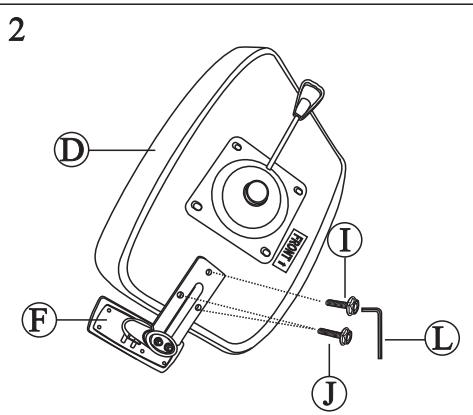

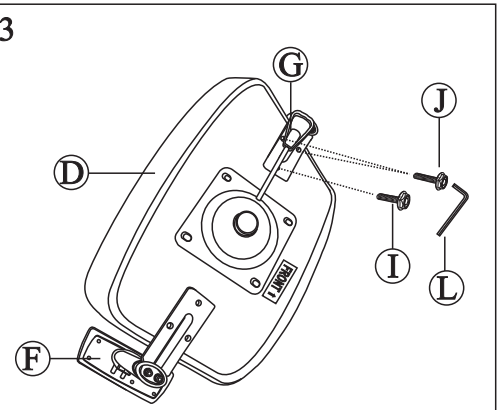

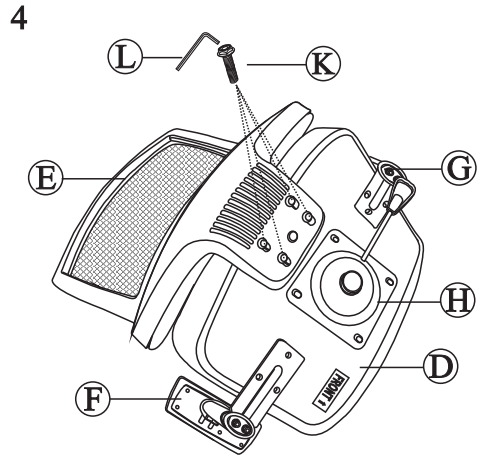

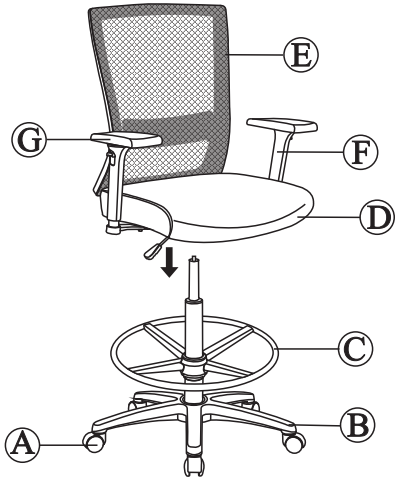

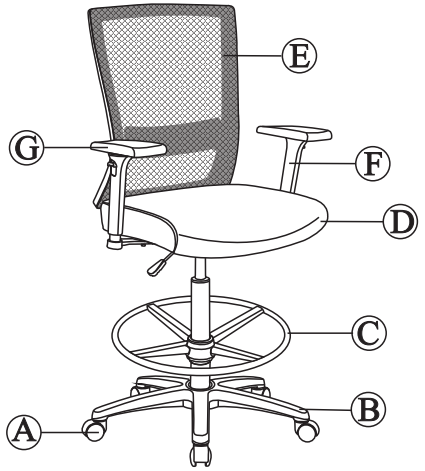

ATTENTION / ATTENTION / ATENCION
Make sure all bolts and screws are fully tightened before using chair. Lubricate all moving parts and tighten all bolts/screws every 6 month or whenever needed.
S'assurer que tous les boulons et vis sont serrés à fond avant d'utiliser la chaise. Lubrifier toutes les pièces mobiles et serrer tous les boulons/vis tous les 6 mois ou selon le besoin.
Asegúrese que todos los pernos y tornillos estén completamente apretados antes de usar la silla. Lubrique todas las piezas móviles y apriete todos los pernos/tornillos cada 6 meses o como sea necesario.

⚠WARNING / AVERTISSEMENT / ADVERTENCIA
To ensure proper assembly, follow all steps and use all parts. Failure to follow this warning can result in serious injury to yourself or others.
Effectuer toutes les opérations et utiliser toutes les pièces pour être sûr que l'assemblage est correct. L'inobservation de cet avertissement peut entraîner des blessures graves pour soi ou pour les autres.
Para asegurar un armado correcto, siga todos los pasos indicados y utilice todas las piezas. Si no se observa esta advertencia, se pueden causar lesiones graves a su persona o a los demás.

LORELL®

Assembly Instructions
Instructions d'assemblage
Instrucciones de ensamble

Mesh Back Stool
Tabouret à dossier en filet
Silla Alta con Respaldo de Malla
54856

CONTROL INSTRUCTIONS
INSTRUCCIONES DEL CONTROL
INSTRUCTIONS DE RÉGLAGE

ARM WIDTH ADJUSTMENT
Grasp the arm pads, slide inwards or outwards to adjust width.

ARM ANCHO DE AJUSTE
Sujete el brazo de electrodos, deslice hacia dentro o hacia fuera para ajustarla anchura.

ARM RÉGLAGE DE LA LARGEUR
Saisir le protège-bras, faites glisser vers l'intérieur ou l'extérieur pour ajuster la largeur.

ARM HEIGHT ADJUSTMENT
Lift the tabs on the chair arms to allow the arms to move up or down freely, then release the tabs once the desired height is reached.

AJUSTE DE ALTURA DEL BRAZO
Levante las lenguetas de los brazos de la silla para que los brazos se muevan hacia arriba o hacia abajo libremente, a continuación, suelte las pestañas una vez alcanzada la altura deseada.

RÉGLAGE DE LA HAUTEUR DES ACCOUDOIRS
Soulevez les languettes situées sur les accoudoirs pour permettre aux bras de bouger vers le haut ou vers le bas librement, puis relâchez les onglets une fois la hauteur désirée est atteinte.

SEAT HEIGHT
Lift handle to raise and lower seat height.

ASIENTOS DE ALTURA
Ascensor manejar para aumentar y reducir los asientos de altura.

HAUTEUR DE SELLE
Soulevez la poignée Pour monter et descendre siège hauteur

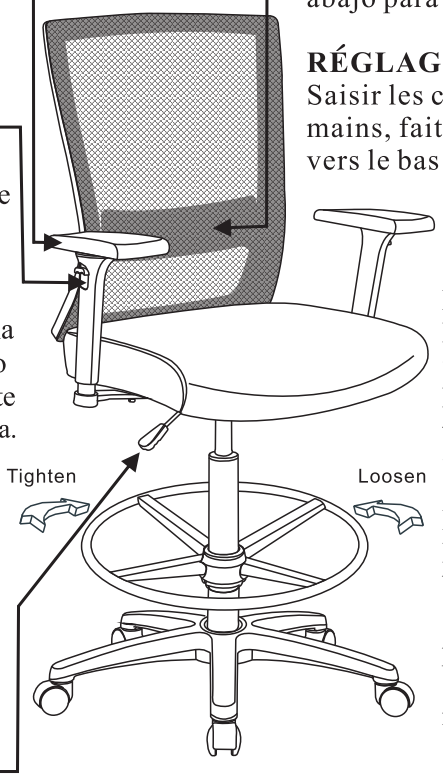

LUMBAR HEIGHT ADJUSTMENT
Grasp the sides of the lumbar adjustment with both hands, slide the support up or down to adjust.

AJUSTE DE LA ALTURA LUMBAR
Sujete los lados del ajuste lumbar con ambas manos, deslice el soporte hacia arriba o hacia abajo para ajustar.

RÉGLAGE DE LA HAUTEUR LOMBAIRE
Saisir les côtés du réglage lombaire avec les deux mains, faites glisser le support vers le haut ou vers le bas pour ajuster.

FOOT RING HEIGHT
Loosen footring by turning footring counterclockwise. Move to desired height, then tighten footring by turning footring clockwise.

HAUTEUR DE PIED ANNEAU
Desserrez footring en tournant bague de pied dans le sens antihoraire. Se déplacer à la hauteur désirée, puis serrez la bague de pied en tournant footring dans le sens des aiguilles d'une montre.

ALTURA DEL ANILLO DE PIE
Afloje el anillo de pie girando el anillo de pie hacia la izquierda. Mover a la altura deseada, Iuego apriete el anillo de pie girando footring hacia la derecha.

LORELL®

Instructions

CALL US FIRST! DO NOT RETURN TO STORE.
For immediate help with assembly or product information call our toll-free number: **1-888-598-7316** Mon. - Fri. 7am to 7 pm CST
Our staff is ready to provide assistance. Damaged or missing parts ship from our facility in 1-2 business days.

Please provide the following information:
1. Full Name
2. Physical Address – do not include P.O. Box as our carriers cannot deliver to P.O. Boxes
3. Phone Number
4. Model Number
5. Part Number
6. Invoice #
7. Date of Purchase

Note: Our policy is to send all parts requests via normal ground transportation. If your requirements are to have these parts via overnight/next day, please provide your designated carrier and account number. Replacement panels are not available. If any damage has occurred during shipment please return the entire unit to place of purchase for credit and replacement. Original invoice may be required.

Before you begin:
Open, identify and count all parts prior to assembly. Lay out the parts on a non-abrasive surface such as carpet or blanket.

Instructions

APPELEZ-NOUS D'ABORD! NE REVENEZ PAS AU MAGASIN.
Pour obtenir une aide immédiate concernant l'assemblage ou des informations sur les produits, appelez notre numéro sans frais : **1-888-598-7316** Lun. - vend. 7h à 19 h CST Notre personnel vous attend pour vous offrir son aide.
Les pièces endommagées ou manquantes sont expédiées de nos locaux sous 1 à 2 jours ouvrables.

Veuillez inclure les informations suivantes :
1. Nom complet
2. Adresse physique – ne pas inclure de boîte postale, car nos porteurs ne peuvent pas livrer à ces boîtes.
3. Numéro de téléphone
4. Numéro de modèle
5. Numéro de pièce
6. Numéro de facture
7. Date d'achat

Remarque : Notre politique est d'envoyer toutes les pièces demandées par transport terrestre normal. Si vous voulez recevoir ces pièces le jour suivant, indiquez votre porteur désigné ainsi qu'un numéro de compte. Nous ne fournissons pas de panneaux de rechange. En cas d'endommagement en cours de transport, renvoyez l'unité entière au lieu d'achat pour recevoir un crédit ou un échange. La facture originale vous sera peut-être demandée.

Avant de commencer:
Ouvrez, identifiez et comptez toutes les pièces avant l'assemblage. Disposez à plat les pièces sur une surface non abrasive comme un tapis ou une couverture.

Instrucciones

¡LLÁMENOS PRIMERO! NO DEVUELVA EL PRODUCTO A LA TIENDA.
Para recibir ayuda inmediata con el ensamble o información del producto, llame a nuestro número gratuito: **1-888-598-7316**
De lunes a viernes de 7 a.m. a 7 p.m., hora del Centro. Nuestro personal está preparado para brindarle asistencia.
Las partes dañadas o faltantes saldrán de nuestras instalaciones en el transcurso de 1 a 2 días hábiles.

Recuerde proporcionar la siguiente información:
1. Nombre completo
2. Domicilio físico – No incluya apartados postales debido a que no podemos realizar entregas en un apartado postal.
3. Número telefónico
4. Número de modelo
5. Número de parte
6. Número de factura
7. Fecha de compra

Nota: Nuestra política es enviar todas las solicitudes de partes por transporte terrestre regular. Si usted solicitó el envío de estas partes durante la noche o con entrega al día siguiente, proporcione el nombre de su compañía de mensajería y su número de cuenta. Los paneles de repuesto no están disponibles. Si ocurrió algún daño durante el envío, devuelva la unidad completa al lugar de compra para su devolución o reposición. Es posible que le pidan la factura original.

Antes de iniciar:
Abra, identifique y cuente todas las partes antes del ensamble. Coloque todas las partes en una superficie no abrasiva, como una alfombra o sábana.