6QN55A 65A40A
65A38A 65A41A
65A39A 65A42A

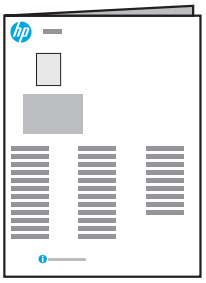

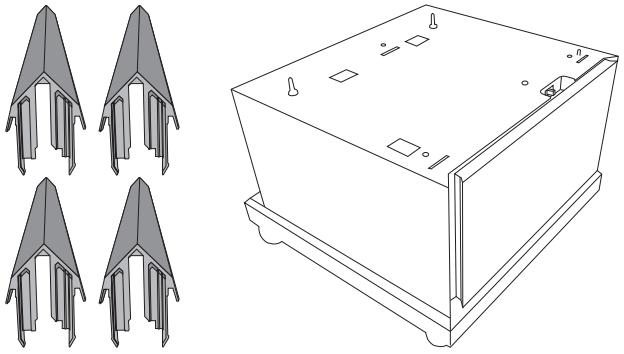

EN Printer Storage Stand
FR Support de rangement pour imprimante
DE Druckerständer
IT Supporto per stampante
ES Soporte de almacenamiento para impresoras
BG Стойка за принтер с място за съхранение
CA Suport d'emmagatzematge per a impressores
ZHCN 打印机存放底座
HR Postolje pisača s prostorom za odlaganje
CS Podstavec pod tiskárnu
DA Stander til printeropbevaring
NL Printerstandaard met opbergruimte
ET Printeri alus
FI Tulostimen säilytysjalusta
EL Σταντ Αποθήκευσης Εκτυπωτή
HU Nyomtatótároló állvány
ID Penyangga Penyimpanan Printer
JA プリンタ収納スタンド
KK Принтер сөреci

KO 프린터 스탠드
LV Printera uzglabāšanas statīvs
LT Spausdintuvo dėklo stovas
NO Stativ for skriveroppbevaring
PL Szafka do drukarki
PT Suporte para impressora
RO Suport pentru depozitarea imprimantei
RU Подставка для хранения принтера
SR Postolje štampača sa prostorom za odlaganje
SK Stojan na tlačiareň
SL Shranjevalno stojalo za tiskalnik
SV Förvaringsställ för skrivare
TH แท่นจัดเก็บเครื่องพิมพ์
ZHTW 印表機儲存艙機架
TR Yazıcı Standı
UK Стійка для принтера
VI Kệ để máy in
AR حامل تخزين الطابعات

Lea esto primero

www.hp.com/support

1

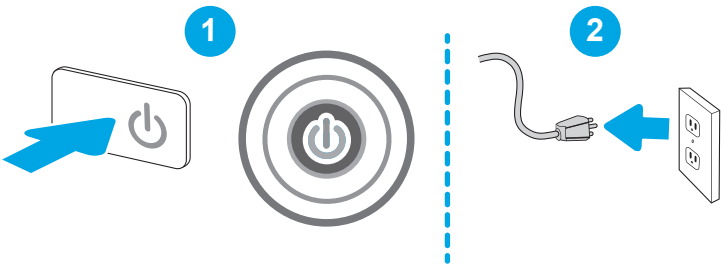

2

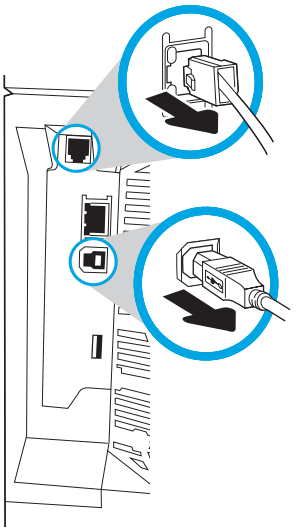

3

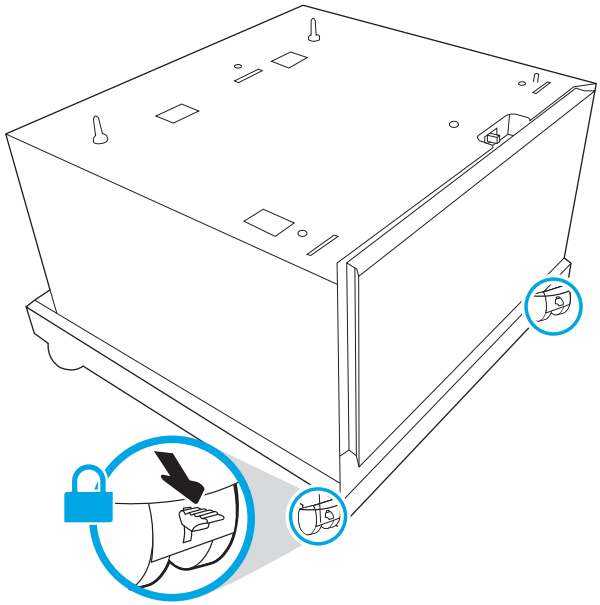

4

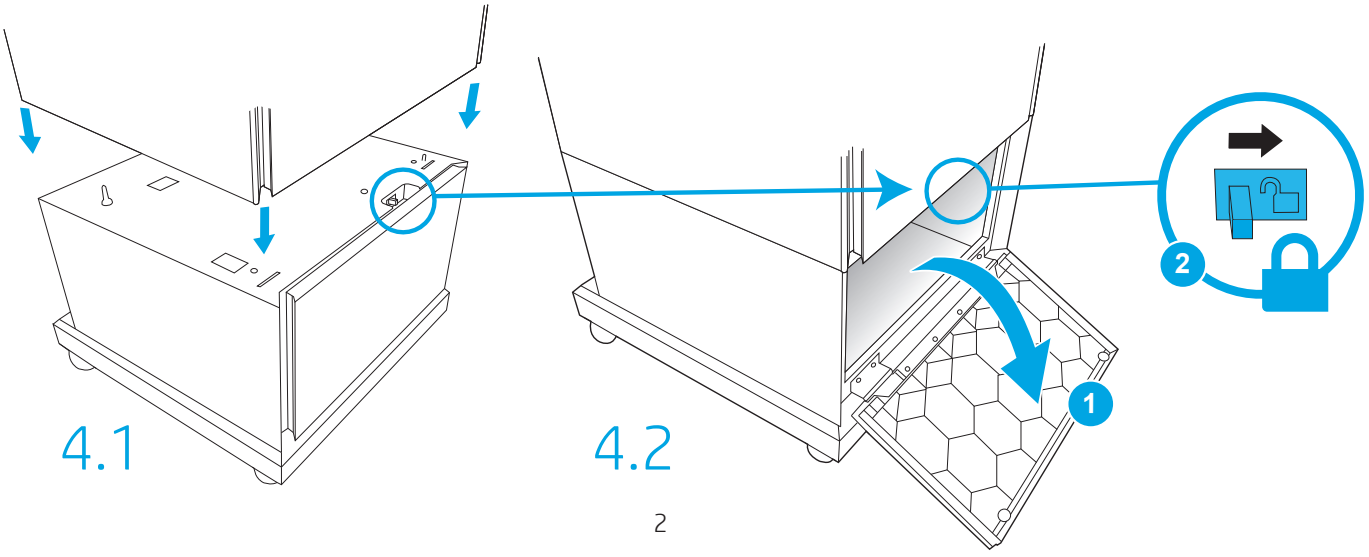

5

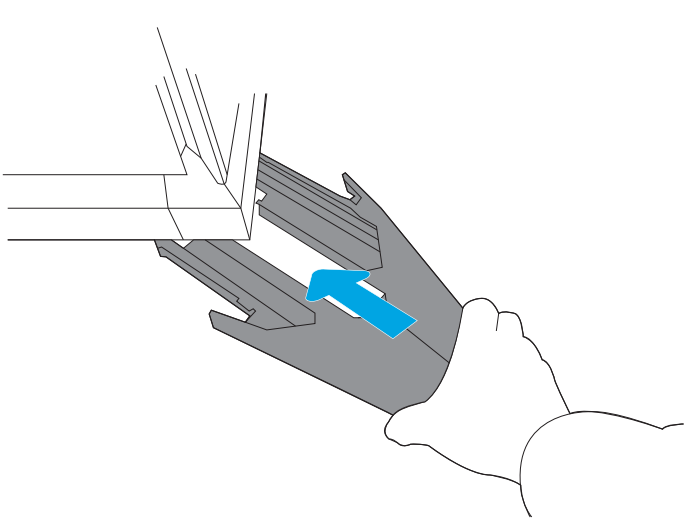

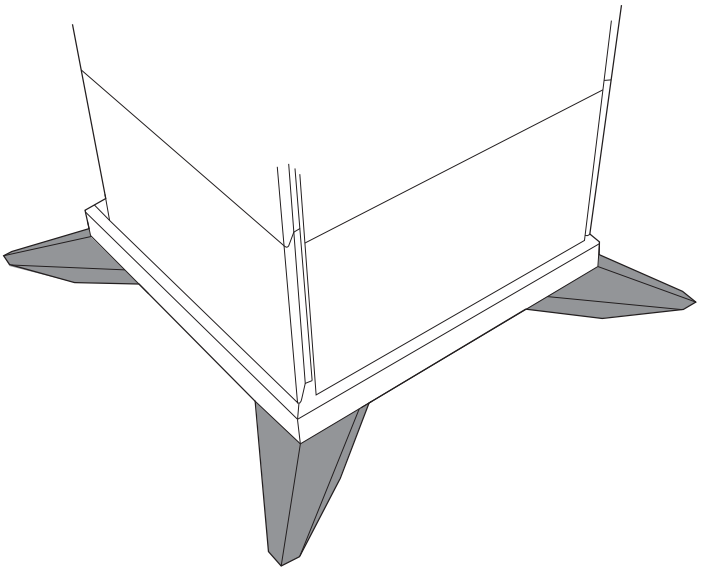

6

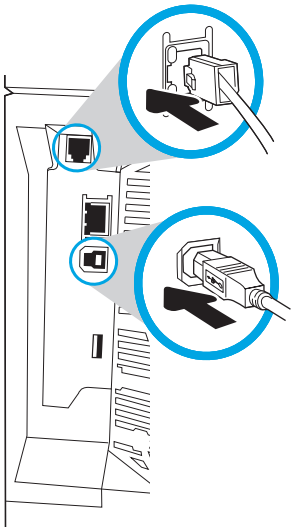

7

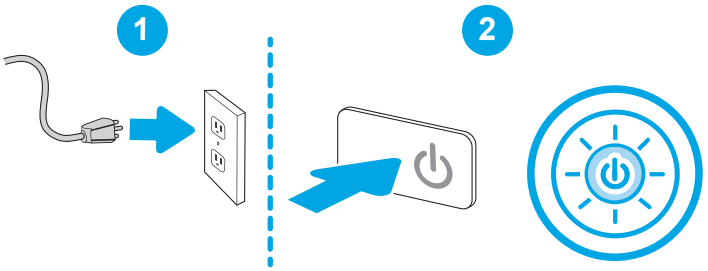

EN **CAUTION**: Do not extend more than one paper tray at a time. Do not use paper tray as a step. Keep hands out of paper trays when closing. All trays must be closed when moving the printer.

FR **ATTENTION** : N'utilisez pas plus d'un bac à papier à la fois. N'utilisez pas le bac à papier comme marche pied. Écartez vos mains des bacs à papier lors de la fermeture. Lorsque vous déplacez l'imprimante, tous les bacs doivent être fermés.

DE **VORSICHT**: Ziehen Sie jeweils nur ein Papierfach heraus. Benutzen Sie das Papierfach nicht als Stufe. Achten Sie darauf, dass Sie Ihre Hände beim Schließen der Papierfächer nicht einklemmen. Wenn Sie den Drucker bewegen, müssen alle Fächer geschlossen sein.

IT **ATTENZIONE**: non estendere più di un vassoio carta alla volta. Non utilizzare il vassoio della carta come gradino. Tenere le mani lontane dai vassoi della carta quando vengono chiusi. Tutti i vassoi devono essere chiusi durante il trasporto della stampante.

ES **PRECAUCIÓN**: No extienda más de una bandeja para papel cada vez. No utilice la bandeja para papel como apoyo para subirse encima. Mantenga las manos alejadas de las bandejas para papel cuando las cierre. Todas las bandejas deben estar cerradas para mover la impresora.

BG **ВНИМАНИЕ**: Не изтегляйте повече от една тава за хартия едновременно. Не използвайте тавата за хартия като стъпало. Пазете ръцете си от тавите за хартия при затваряне. Всички тави трябва да са затворени, когато премествате принтера.

CA **PRECAUCIÓ**: No obriu més d'una safata de paper a la vegada. No utilitzeu la safata de paper com a suport. No poseu les mans a les safates de paper quan les tanqueu. S'han de tancar totes les safates en desplaçar la impressora.

ZHCN **注意**：请勿一次伸出多个纸盘。请勿使用纸盘作为阶梯。闭合时，手远离纸盘。移动打印机时，必须合上所有纸盘。

HR **OPREZ**: Nemojte istodobno otvarati više od jedne ladice za papir. Nemojte koristiti ladice za papir kao stepenice. Izvadite ruke iz ladica za papir prilikom zatvaranja. Sve ladice moraju biti zatvorene kada pomičete pisač.

CS **UPOZORNĚNÍ**: Nevytahujte současně více než jeden zásobník papíru. Na zásobníky papíru nikdy nestoupejte. Při zavírání zásobníků papíru do nich nevkládejte ruce. Při přenášení tiskárny musí být všechny zásobníky zavřené.

DA **ADVARSEL**: Forlæng ikke mere end én papirbakke ad gangen. Brug ikke papirbakken til at stå på. Hold hænderne væk fra papirbakkerne, når du lukker. Alle bakker skal være lukket, når du flytter printeren.

NL **LET OP**: Breid niet meer dan één papierlade tegelijk uit. Gebruik een papierlade niet als een opstapje. Houd uw handen uit de papierlades wanneer deze worden gesloten. Alle laden moeten zijn gesloten als u de printer verplaatst.

ET **ETTEVAATUST**! Ärge kasutage korraga rohkem kui ühte paberisalve. Ärge astuge paberisalvele. Ärge jätke sõrmi paberisalve sulgemisel salve vahele. Printeri liigutamisel peavad kõik salved olema suletud.

FI **MUISTUTUS**: Avaa enintään yksi paperilokero kerrallaan. Älä käytä paperilokeroa askelmana. Pidä kädet paperilokeroiden ulkopuolella, kun suljet ne. Kaikkien lokeroiden on oltava kiinni, kun siirrät tulostinta.

EL **ΠΡΟΣΟΧΗ**: Μην ανοίγετε περισσότερους από έναν δίσκους χαρτιού ταυτόχρονα. Μην πατάτε επάνω στο δίσκο χαρτιού. Κρατήστε τα χέρια σας μακριά από τους δίσκους χαρτιού όταν τους κλείνετε. Όλοι οι δίσκοι πρέπει να είναι κλειστοί, όταν μετακινείτε τον εκτυπωτή.

HU **FIGYELEM**! Ne húzzon ki több papírtálcát egyszerre. Ne használja a papírtálcát lépcsőként. Ne tartsa a kezeit a papírtálcákban, amikor azok záródnak. A nyomtató mozgatásakor minden tálcának zárva kell lennie.

ID **PERHATIAN**: Jangan rentangkan beberapa baki kertas sekaligus. Jangan menggunakan baki kertas sebagai pijakan. Jauhkan tangan dari baki kertas saat menutup. Semua baki harus ditutup saat memindahkan printer.

JA **注意**：一度に複数の用紙トレイを引き出さないでください。用紙トレイを踏み台として使用しないでください。閉じるときに、用紙トレイの中に手を入れないでください。プリンタを移動する場合は、すべてのトレイを閉じてください。

KK **ЕСКЕРТУ**: бір уақытта бір қағаз науасын ғана ұзартыңыз. Қағаз науасын қадам ретінде пайдаланбаңыз. Жабу кезінде қағаз науаларын қолмен ұстамаңыз. Принтерді жылжытқанда барлық науалар жабық болуы қажет.

KO **주의**: 한 번에 용지함을 두 개 이상 확장하지 마십시오. 용지함을 계단으로 사용하지 마십시오. 닫을 때 용지함에서 손을 떼십시오. 프린터를 이동할 때 모든 용지함을 닫아야 합니다.

LV **UZMANĪBU**! Vienlaikus izvelciet tikai vienu papīra paplāti. Neizmantojiet papīra paplāti kā atbalsta punktu. Aizvēršanas laikā neturiet rokas papīra paplātē. Printera pārvietošanas laikā ir jābūt aizvērtām visām paplātēm.

LT **ĮSPĖJIMAS**. Nedėkite daugiau kaip vieno papildomo dėklo vienu metu. Nenaudokite popieriaus dėklo kaip laiptelio. Nelieskite popieriaus dėklų, kai jie užsidaro. Visi dėklai turi būti uždaryti, kai spausdintuvas pernešamas.

NO **FORSIKTIG**: Du må ikke dra ut mer enn én papirskuff om gangen. Ikke bruk papirskuffen som trappetrinn. Hold hender unna papirskuffene når de lukkes. Alle skuffer må være lukket når skriveren skal flyttes.

PL **PRZESTROGA**: Nie należy rozsuwać więcej niż jednego podajnika papieru jednocześnie. Nie należy używać podajnika papieru jako stopnia. Podczas zamykania podajników papieru nie należy wkładać do nich rąk. Podczas przenoszenia drukarki należy zamknąć wszystkie podajniki.

PT **CUIDADO**: Não estenda mais de uma bandeja de papel ao mesmo tempo. Não use papel na bandeja como degrau. Afaste suas mãos da bandeja do papel ao fechá-la. Todas as bandejas devem estar fechadas quando transportar a impressora.

RO **ATENŢIE**: Nu extindeţi mai mult de o tavă de hârtie la un moment dat. Nu utilizaţi tava de hârtie drept scară. Ţineţi mâinile la distanţă în afara tăvilor de hârtie când le închideţi. Toate tăvile trebuie să fie închise la mutarea imprimantei.

RU **ОСТОРОЖНО**! Не выдвигайте одновременно более одного лотка. Не используйте лоток для бумаги в качестве ступеньки. Убирайте руки при закрытии лотков для бумаги. При перемещении принтера все лотки должны быть закрыты.

SR **OPREZ**: Nemojte izvlačiti više ležišta za papir u isto vreme. Nemojte se oslanjati na ležište za papir. Držite ruke na dalje od ležišta za papir dok se zatvara. Obavezno zatvorite sva ležišta prilikom pomeranja štampača.

SK **UPOZORNENIE**: Nikdy naraz nerozkladajte viac než jeden zásobník papiera. Nepoužívajte zásobník papiera ako schodík. Pri zatváraní zásobníkov papiera do nich neklaďte ruky. Pri presúvaní tlačiarne musia byť všetky zásobníky zatvorené.

SL **OPOZORILO**: Naenkrat lahko razširite samo en pladenj za papir. Pladnja za papir ne uporabljajte za stopnico. Pri zapiranju pladnjev za papir v te ne segajte z rokami. Med premikanjem tiskalnika morajo biti zaprti vsi pladnji.

SV **VARNING**: Dra inte ut fler än ett fack för ark åt gången. Stå inte på pappersfacket och använd det inte som ett trappsteg. Se till så att du inte klämmer fingrarna i pappersfacken när du stänger dem. Alla fack måste vara stängda när du flyttar skrivaren.

TH **ข้อควรระวัง**: ห้ามดึงขยายถาดกระดาษมากกว่าหนึ่งถาดพร้อมกัน ห้ามใช้ถาดกระดาษเป็นขั้นบันได เอามือออกจากถาดกระดาษขณะปิด ต้องปิดถาดทั้งหมดเมื่อเคลื่อนย้ายเครื่องพิมพ์

ZHTW **注意**：請勿一次延伸一個以上的紙匣。請勿將紙匣當成梯級使用。關閉時，請勿將手放在紙匣上。移動印表機時必須關閉所有紙匣。

TR **DİKKAT**: Bir seferde birden fazla kağıt tepsisi uzatmayın. Kağıt tepsisini basamak olarak kullanmayın. Kağıt tepsilerini kapatırken ellerinizi sıkıştırmayın. Yazıcıyı taşırken tüm tepsilerin kapalı olması gerekir.

UK **ПОПЕРЕДЖЕННЯ**. Не висувайте кілька лотків для паперу водночас. Не використовуйте лоток для паперу як підніжку. Бережіть руки під час закривання лотків з папером. Під час переміщення принтера усі лотки мають бути закриті.

VI **CHÚ Ý**: Không in nhiều khay giấy một lần. Không dùng khay giấy làm bậc lên xuống. Để tay ra ngoài khay giấy khi đóng. Phải đóng tất cả các khay khi di chuyển máy in.

AR **تنبيه:** لا تستخدم أكثر من درج واحد للورق في الوقت ذاته. لا تستخدم درج الورق كدرجة سلم. أبق يديك بعيدتَين عن أدراج الورق عند إغلاقها. يجب إغلاق جميع الأدراج عند نقل الطابعة.

HP Color LaserJet Enterprise MFP 6800, HP Color LaserJet Enterprise MFP X677, X67755, X67765

EN **WARNING**: The maximum recommended product configuration height is 127 cm (50.1 in). Exceeding this height by installing additional accessories is not recommended and could cause a potential tilt hazard.

FR **AVERTISSEMENT** : La hauteur de configuration maximale recommandée du produit est de 127 cm. Il n'est pas recommandé de dépasser cette hauteur dans le cadre de l'installation d'accessoires supplémentaires car cela peut poser des risques d'inclinaison.

DE **WARNUNG**: Die empfohlene maximale Produktkonfigurationshöhe beträgt 127 cm. Eine Überschreitung dieser Höhe durch den Einbau von zusätzlichem Zubehör ist nicht empfehlenswert und kann durch Neigungen zu Gefahren führen.

IT **AVVERTENZA**: l'altezza massima consigliata per la configurazione del prodotto è pari a 127 cm (50,1 pollici). Non è consigliato superare questa altezza installando altri accessori poichè potrebbe esserci il rischio di inclinazione.

ES **ADVERTENCIA**: La altura máxima recomendada para la configuración del producto es de 127 cm. No se recomienda exceder esta altura mediante la instalación de accesorios adicionales para evitar posibles peligros por la inclinación.

BG **ВНИМАНИЕ**: Максималната препоръчителна височина на конфигурация на продукта е 127 см (50,1 инча). Надхвърлянето на тази височина чрез поставяне на допълнителни принадлежности не се препоръчва и може да доведе до потенциален риск от наклоняване.

CA **ATENCIÓ**: L'alçada màxima recomanada per a la instal·lació del producte és de 127 cm. No es recomana sobrepassar aquesta alçada instal·lant accessoris addicionals, això podria provocar un risc d'enfonsament del producte.

ZHCN **警告**：建议的最大产品配置高度为 127 厘米（50.1 英寸）。不建议安装额外附件并超过这个高度，这可能会导致潜在倾斜风险。

HR **UPOZORENJE**: Najveća preporučena visina konfiguracije proizvoda je 127 cm (50,1 inča). Ako instalirate dodatnu opremu, ne preporučujemo prekoračivanje te visine, jer to može dovesti do potencijalne opasnosti zbog naginjanja.

CS **VAROVÁNÍ**: Maximální doporučená výška konfigurace produktu je 127 cm (50,1 palce). Překročení této výšky instalací dalšího příslušenství se nedoporučuje a mohlo by způsobit potenciální nebezpečí naklonění.

DA **ADVARSEL**: Den maksimale anbefalede produktkonfigurationshøjde er 127 cm. Det anbefales ikke at overskride denne højde ved at installere ekstra tilbehør, og det kan udgøre en potentiel risiko for at enheden vælter.

NL **WAARSCHUWING**: De maximaal aanbevolen hoogte voor de productconfiguratie is 127 cm (50,1 inch). Het overschrijden van deze hoogte door het installeren van extra accessoires wordt afgeraden en kan een potentieel kantelgevaar veroorzaken.

ET **HOIATUS!** Maksimaalne soovitatav tootekonfiguratsiooni kõrgus on 127 cm (50,1 tolli). Kõrguse ületamine lisatarvikute paigaldamisega ei ole soovitatav ja see võib põhjustada küljele kaldumise ohtu.

FI **VAROITUS**: Laitteen suositeltu enimmäiskorkeus on 127 cm. Tämän korkeuden ylittämistä lisävarusteilla ei suositella, koska tämä voi johtaa laitteen kaatumiseen.

EL **ΠΡΟΕΙΔΟΠΟΙΗΣΗ**: Το μέγιστο συνιστώμενο ύψος διαμόρφωσης του προϊόντος είναι 127 cm (50,1 ίντσες). Δεν συνιστάται η υπέρβαση αυτού του ύψους με την τοποθέτηση πρόσθετων εξαρτημάτων, καθώς κάτι τέτοιο θα μπορούσε να επιφέρει πιθανό κίνδυνο κλίσης.

HU **FIGYELMEZTETÉS**: A termék maximális ajánlott konfigurációs magassága 127 cm (50,1 hüvelyk). A magasság további tartozékok felszerelésével történő túllépése nem javasolt; potenciális dőlésveszélyt okozhat.

ID **PERINGATAN**: Tinggi konfigurasi produk maksimum yang disarankan adalah 127 cm (50,1 inci). Tidak disarankan untuk memasang aksesori tambahan karena dapat menyebabkan potensi bahaya kemiringan.

JA **警告**：推奨される製品構成の最大高さは 127 cm (50.1 インチ) です。アクセサリを追加で取り付けてこの高さを超過しないようにしてください。傾いて危険が生じる可能性があります。

KK **АБАЙЛАҢЫЗ!** Өнім конфигурациясының ұсынылатын биіктігі - 127 см (50,1 дюйм). Қосымша керек-жарақтарды орнату арқылы осы биіктіктен асып кетуге болмайды, себебі бұл ықтимал еңкею қаупін тудыруы мүмкін.

KO **경고**: 제품의 최대 권장 구성 높이는 127cm입니다. 추가 부속품 설치 시 이 높이를 초과하는 경우 기울어질 위험이 있으므로 권장하지 않습니다.

LV **BRĪDINĀJUMS**. Maksimālais ieteicamais izstrādājuma konfigurācijas augstums ir 127 cm (50,1 colla). Šī augstuma pārsniegšana, uzstādot papildu piederumus, nav ieteicama un var radīt potenciālu sagāšanās radītu apdraudējumu.

LT **ĮSPĖJIMAS**. Maksimalus rekomenduojamas gaminio konfigūracijos aukštis yra 127 cm (50,1 col.). Nerekomenduojama viršyti šio aukščio įrengiant papildomus priedus, nes gali kilti pakrypimo pavojus.

NO **ADVARSEL**: Den anbefalte maksimale konfigurasjonshøyden er 127 cm (50,1 tommer). Det anbefales ikke å overstige denne høyden ved å montere ekstra tilbehør, siden dette kan føre til at enheten vipper.

PL **OSTRZEŻENIE**: Maksymalna zalecana wysokość urządzenia wynosi 127 cm (50,1 cala). Przekroczenie tej wysokości przez zamontowanie dodatkowych akcesoriów nie jest zalecane i może spowodować ryzyko przechylenia.

PT **ADVERTÊNCIA**: a altura máxima recomendada de configuração do produto é de 127 cm (50,1 pol.). Exceder essa altura instalando acessórios adicionais não é recomendado e pode causar um risco potencial de inclinação.

RO **AVERTISMENT**: Înălţimea maximă recomandată a configuraţiei produsului este de 127 cm (50,1 in). Depăşirea acestei înălţimi prin instalarea de accesorii suplimentare nu este recomandată şi poate cauza un potenţial pericol de înclinare.

RU **ПРЕДУПРЕЖДЕНИЕ!** Рекомендуемая максимальная высота устройства в собранной конфигурации составляет 127 см (50,1 дюйма). Не рекомендуется превышать эту высоту путем установки дополнительных принадлежностей, поскольку это может привести к возникновению опасности опрокидывания.

SR **UPOZORENJE**: Maksimalna preporučena visina konfiguracije proizvoda je 127 cm (50,1 inča). Ne preporučuje se premašivanje ove visine postavljanjem dodatne opreme jer može izazvati opasnost od prevrtanja.

SK **VAROVANIE**: Maximálna odporúčaná výška konfigurácie produktu je 127 cm (50,1 palca). Prekročenie tejto výšky inštaláciou dodatočného príslušenstva sa neodporúča a môže spôsobiť potenciálne nebezpečenstvo naklonenia.

SL **OPOZORILO**: Največja priporočena višina konfiguracije izdelka je 127 cm. Preseganje te višine z namestitvijo več dodatne opreme ni priporočljivo in lahko povzroči nevarnost nagiba.

SV **VARNING:** Den högsta rekommenderade höjden för produktens konfiguration är 127 cm. Om du överskrider höjden genom att installera ytterligare tillbehör kan du orsaka en potentiell tipprisk.

TH **คำเตือน:** ความสูงสูงสุดของการกำหนดค่าเครื่องพิมพ์ที่แนะนำคือ 127 ซม. (50.1 นิ้ว) ไม่แนะนำให้ใช้ความสูงเกินความสูงนี้โดยการติดตั้งอุปกรณ์เสริมเพิ่มเติม และอาจทำให้เกิดอันตรายจากการเอียงได้

ZHTW **警告**：建議的最大產品配置高度是 127 公釐（50.1 英吋）。建議您不要安裝其他配件導致超過此高度，可能會造成潛在的傾斜危險。

TR **UYARI:** Önerilen maksimum ürün yapılandırma yüksekliği 127 cm'dir. İlave aksesuarlar takarak bu yüksekliğin aşılması önerilmez ve olası bir eğim tehlikesine neden olabilir.

UK **УВАГА!** Максимальна рекомендована висота конфігурації пристрою – 127 см (50,1 дюйма). Перевищення цієї висоти шляхом встановлення додаткових аксесуарів не рекомендується і може становити потенційну небезпеку перекидання.

VI **CẢNH BÁO:** Chiều cao cấu hình sản phẩm tối đa được khuyến nghị là 127 cm (50,1 inch). Không nên lắp đặt thêm phụ kiện vượt quá chiều cao này vì có thể gây ra nguy hiểm tiềm ẩn khi nghiêng.

AR تحذير: الحد الأقصى الموصى به لارتفاع تكوين المنتج هو 127 سم (50,1 بوصة). لا ينصح بتجاوز هذا الارتفاع عن طريق تثبيت ملحقات إضافية إذ يمكن أن يسبب ذلك خطر إمالة محتملاً.

HP Color LaserJet Enterprise MFP 5800, HP Color LaserJet Enterprise MFP X57945

EN **WARNING:** The maximum recommended product configuration height is 126 cm (49.6 in). Exceeding this height by installing additional accessories is not recommended and could cause a potential tilt hazard.

FR **AVERTISSEMENT :** La hauteur de configuration maximale recommandée du produit est de 126 cm. Il n'est pas recommandé de dépasser cette hauteur dans le cadre de l'installation d'accessoires supplémentaires car cela peut poser des risques d'inclinaison.

DE **WARNUNG:** Die empfohlene maximale Produktkonfigurationshöhe beträgt 126 cm. Eine Überschreitung dieser Höhe durch den Einbau von zusätzlichem Zubehör ist nicht empfehlenswert und kann durch Neigungen zu Gefahren führen.

IT **AVVERTENZA:** l'altezza massima consigliata per la configurazione del prodotto è 126 cm (49,6"). Non è consigliato superare tale altezza installando altri accessori poiché potrebbe esserci il rischio di inclinazione.

ES **ADVERTENCIA:** La altura máxima recomendada para la configuración del producto es de 126 cm. No se recomienda exceder esta altura mediante la instalación de accesorios adicionales para evitar posibles peligros por la inclinación.

BG **ВНИМАНИЕ:** Максималната препоръчителна височина на конфигурация на продукта е 126 см (49,6 инча). Надхвърлянето на тази височина чрез поставяне на допълнителни принадлежности не се препоръчва и може да доведе до потенциален риск от накланяване.

CA **ATENCIÓ:** L'alçada màxima recomanada per a la instal·lació del producte és de 126 cm. No es recomana sobrepassar aquesta alçada instal·lant accessoris addicionals, això podria provocar un risc d'enfonsament del producte.

ZHCN **警告**：建议的最大产品配置高度为 126 厘米（49.6 英寸）。不建议安装额外附件并超过这个高度，这可能会导致潜在倾斜风险。

HR **UPOZORENJE:** Najveća preporučena visina konfiguracije proizvoda je 126 cm (49,6 inča). Ako instalirate dodatnu opremu, ne preporučujemo prekoračivanje te visine, jer to može dovesti do potencijalne opasnosti zbog naginjanja.

CS **VAROVÁNÍ:** Maximální doporučená výška konfigurace produktu je 126 cm (49,6 palce). Překročení této výšky instalací dalšího příslušenství se nedoporučuje a mohlo by způsobit potenciální nebezpečí naklonění.

DA **ADVARSEL:** Den anbefalede produktkonfigurationshøjde er 126 cm. Det anbefales ikke at overskride denne højde ved at installere ekstra tilbehør, og det kan udgøre en potentiel risiko for at enheden vælter.

NL **WAARSCHUWING:** De maximaal aanbevolen hoogte voor de productconfiguratie is 126 cm (49,6 inch). Het overschrijden van deze hoogte door het installeren van extra accessoires wordt afgeraden en kan een potentieel kantelgevaar veroorzaken.

ET **HOIATUS!** Maksimaalne soovitatav tootekonfiguratsiooni kõrgus on 126 cm (49,6 tolli). Kõrguse ületamine lisatarvikute paigaldamisega ei ole soovitatav ja see võib põhjustada küljele kaldumise ohtu.

FI **VAROITUS:** Laitteen suositeltu enimmäiskorkeus on 126 cm. Tämän korkeuden ylittämistä lisävarusteilla ei suositella, koska tämä voi johtaa laitteen kaatumiseen.

EL **ΠΡΟΕΙΔΟΠΟΙΗΣΗ:** Το μέγιστο συνιστώμενο ύψος διαμόρφωσης του προϊόντος είναι 126 cm (49,6 ίντσες). Δεν συνιστάται η υπέρβαση αυτού του ύψους με την τοποθέτηση πρόσθετων εξαρτημάτων, καθώς κάτι τέτοιο θα μπορούσε να επιφέρει πιθανό κίνδυνο κλίσης.

HU **FIGYELMEZTETÉS:** A termék maximális ajánlott konfigurációs magassága 126 cm (49,6 hüvelyk). A magasság további tartozékok felszerelésével történő túllépése nem javasolt; potenciális dőlésveszélyt okozhat.

ID **PERINGATAN:** Tinggi konfigurasi produk maksimum yang disarankan adalah 126 cm (49,6 inci). Tidak disarankan untuk memasang aksesori tambahan karena dapat menyebabkan potensi bahaya kemiringan.

JA **警告**：推奨される製品構成の最大高さは 126 cm (49.6 インチ) です。アクセサリを追加で取り付けてこの高さを超過しないようにしてください。傾いて危険が生じる可能性があります。

KK **АБАЙЛАҢЫЗ!** Өнім конфигурациясының ұсынылатын биіктігі - 126 см (49,6 дюйм). Қосымша керек-жарақтарды орнату арқылы осы биіктіктен асып кетуге болмайды, себебі бұл ықтимал еңкею қаупін тудыруы мүмкін.

KO **경고**: 제품의 최대 권장 구성 높이는 126cm입니다. 추가 부속품 설치 시 이 높이를 초과하는 경우 기울어질 위험이 있으므로 권장하지 않습니다.

LV **BRĪDINĀJUMS.** Maksimālais ieteicamais izstrādājuma konfigurācijas augstums ir 126 cm (49,6 collas). Šī augstuma pārsniegšana, uzstādot papildu piederumus, nav ieteicama un var radīt potenciālu sagāšanās radītu apdraudējumu.

LT **ĮSPĖJIMAS.** Maksimalus rekomenduojamas gaminio konfigūracijos aukštis yra 126 cm (49,6 col.). Nerekomenduojama viršyti šio aukščio įrengiant papildomus priedus, nes gali kilti pakrypimo pavojus.

NO **ADVARSEL:** Den anbefalte maksimale konfigurasjonshøyden er 126 cm (49,6 tommer). Det anbefales ikke å overstige denne høyden ved å montere ekstra tilbehør, siden dette kan føre til at enheten vipper.

PL **OSTRZEŻENIE:** Maksymalna zalecana wysokość urządzenia wynosi 126 cm (49,6 cala). Przekroczenie tej wysokości przez zamontowanie dodatkowych akcesoriów nie jest zalecane i może spowodować ryzyko przechylenia.

PT **ADVERTÊNCIA:** a altura máxima recomendada de configuração do produto é de 126 cm (49,6 pol.). Exceder essa altura instalando acessórios adicionais não é recomendado e pode causar um risco potencial de inclinação.

RO **AVERTISMENT:** Înălţimea maximă recomandată a configuraţiei produsului este de 126 cm (49,6 in). Depăşirea acestei înălţimi prin instalarea de accesorii suplimentare nu este recomandată şi poate cauza un potenţial pericol de înclinare.

RU **ПРЕДУПРЕЖДЕНИЕ!** Рекомендуемая максимальная высота устройства в собранной конфигурации составляет 126 см (49,6 дюйма). Не рекомендуется превышать эту высоту путем установки дополнительных принадлежностей, поскольку это может привести к возникновению опасности опрокидывания.

SR **UPOZORENJE:** Maksimalan preporučena visina konfiguracije proizvoda je 126 cm (49,6 inča). Ne preporučuje se premašivanje ove visine postavljanjem dodatne opreme jer može izazvati opasnost od prevrtanja.

SK **VAROVANIE:** Maximálna odporúčaná výška konfigurácie produktu je 126 cm (49,6 palca). Prekročenie tejto výšky inštaláciou dodatočného príslušenstva sa neodporúča a môže spôsobiť potenciálne nebezpečenstvo naklonenia.

SL **OPOZORILO:** Največja priporočena višina konfiguracije izdelka je 126 cm. Preseganje te višine z namestitvijo več dodatne opreme ni priporočljivo in lahko povzroči nevarnost nagiba.

SV **VARNING!** Den maximala rekommenderade höjden för produktkonfiguration är 126 cm. Om du överskrider höjden genom att installera ytterligare tillbehör kan du orsaka en potentiell tipprisk.

TH **คำเตือน:** ความสูงสูงสุดของการกำหนดค่าเครื่องพิมพ์ที่แนะนำคือ 126 ซม. (49.6 นิ้ว) ไม่แนะนำให้ใช้ความสูงเกินความสูงนี้โดยการติดตั้งอุปกรณ์เสริมเพิ่มเติม และอาจทำให้เกิดอันตรายจากการเอียงได้

ZHTW **警告**：建議的最大產品配置高度是 126 公釐（49.6 英吋）。建議您不要安裝其他配件導致超過此高度，可能會造成潛在的傾斜危險。

TR **UYARI:** Önerilen maksimum ürün yapılandırma yüksekliği 126 cm'dir. İlave aksesuarlar takarak bu yüksekliğin aşılması önerilmez ve olası bir eğim tehlikesine neden olabilir.

UK **УВАГА!** Максимальна рекомендована висота конфігурації пристрою – 126 см (49,6 дюйма). Перевищення цієї висоти шляхом встановлення додаткових аксесуарів не рекомендується і може становити потенційну небезпеку перекидання.

VI **CẢNH BÁO:** Chiều cao cấu hình sản phẩm tối đa được khuyến nghị là 126 cm (49,6 inch). Không nên lắp đặt thêm phụ kiện vượt quá chiều cao này vì có thể gây ra nguy hiểm tiềm ẩn khi nghiêng.

AR تحذير: الحد الأقصى الموصى به لارتفاع تكوين المنتج هو 126 سم (49,6 بوصة). لا ينصح بتجاوز هذا الارتفاع عن طريق تثبيت ملحقات إضافية إذ يمكن أن يسبب ذلك خطر إمالة محتملاً.

© Copyright 2022 HP Development Company, L.P.

6QN55-90010