English	Regulatory, Safety, and Environmental Notices User Guide
عربية	دليل المستخدم للإشعارات التنظيمية والوقائية والبيئية
Bahasa Indonesia	Panduan Pengguna tentang Maklumat Pengaturan, Keselamatan, dan Lingkungan
Bosanski	Korisnički vodič s obavještenjima o propisima, sigurnosti i zaštiti životne sredine
Български	Декларации за нормативните разпоредби, безопасността и околната среда – Ръководство за потребителя
Česky	Uživatelská příručka k Poznámkám o předpisech, bezpečnosti a životním prostředí
Dansk	Brugervejledning med bemærkninger om lovgivning, sikkerhed og miljø
Deutsch	Benutzerhandbuch mit Hinweisen zu Zulassung, Sicherheit und Umweltverträglichkeit
Eesti	Normatiiv-, ohutus- ja keskkonnamärkustega kasutusjuhend
Español	Guía de usuario con avisos normativos, de seguridad y ambientales
ελληνικά	Οδηγός χρήσης σημειώσεων κανονισμών, ασφάλειας και περιβάλλοντος
Français	Manuel de l'utilisateur Informations sur les réglementations, la sécurité et les conditions d'utilisation
Hrvatski	Korisnički vodič s obavijestima o propisima, sigurnosti i očuvanju okoliša
Italiano	Normative e avvisi di sicurezza e ambientali Guida per l'utente
қазақша	Қауіпсіздікке және қоршаған ортаға қойылатын талаптарға сәйкестік туралы ескертпелер пайдаланушы нұсқаулығы
Latviski	Normatīvo paziņojumu un informācijas par drošību un vides aizsardzību lietotāja rokasgrāmata
Lietuviškai	Teisinė, saugos ir aplinkosaugos informacija – vartotojo vadovas
Magyar	Jogi, biztonsági és környezetvédelmi tudnivalók felhasználói útmutatója
Nederlands	Gebruikershandleiding met kennisgevingen over voorschriften, veiligheid en milieu
Norsk	Brukerhåndbok for opplysninger om forskrifter, sikkerhet og miljø
Polski	Uregulowania prawne, przepisy bezpieczeństwa i wymagania środowiskowe — Instrukcja obsługi
Português	Manual do usuário dos Avisos de regulamentação, segurança e ambiente
Português (Brasil)	Manual do usuário com Informações regulamentares, de segurança e ambientais
Română	Ghid de utilizare cu notificări despre reglementări, siguranţă şi mediu
Русский	Руководство пользователя по соответствию нормам, требованиям к безопасности и охране окружающей среды
Slovenčina	Používateľská príručka s regulačnými, bezpečnostnými a environmentálnymi upozorneniami
Slovenščina	Uporabniški vodnik z upravnimi, varnostnimi in okoljevarstvenimi obvestili
Suomi	Sähkötarkastusviranomaisten ilmoitukset ja turvallisuus- ja ympäristöohjeet -opas
Srpski	Korisnički vodič za obaveštenja o propisima, bezbednosti i zaštiti životne sredine
Svenska	Användarhandbok för myndighets-, säkerhets- och miljöföreskrifter
ไทย	คู่มือผู้ใช้ว่าด้วยประกาศข้อกำหนด ความปลอดภัย และสิ่งแวดล้อม
Tiếng Việt	Hướng dẫn Sử dụng về Thông báo Quy định, An toàn và Môi trường
Türkçe	Yasal Düzenleme, Güvenlik ve Çevre Bildirimleri Kullanıcı Kılavuzu
Українська	Посібник користувача із зауваженнями щодо дотримання законодавства, правил техніки безпеки й охорони довкілля
日本語	『規定、安全、および環境に関するご注 意』ユーザー ガイド
한국어	규정, 안전 및 환경 고지사항 사용 설명서
简体中文	《管制、安全和环境通告》用户指南
繁體中文	法規、安全與環境公告使用指南
עברית	מדריך למשתמש - הודעות תקינה, בטיחות וסביבה

Regulatory, Safety, and Environmental Notices User Guide

SUMMARY

This guide provides regulatory, safety, and environmental information that is compliant with U.S., Canadian, and international regulations for notebook computers, tablets, desktops, thin clients, personal workstations, all-in-ones, and point-of-sale terminals.

Legal information

© Copyright 2022, 2023 HP Development Company, L.P.

Bluetooth is a trademark owned by its proprietor and used by HP Inc. under license. ENERGY STAR and the ENERGY STAR mark are registered U.S. marks. Java is a registered trademark of Oracle and/or its affiliates. WiGig is a registered trademark of Wi-Fi Alliance.

The information contained herein is subject to change without notice. The only warranties for HP products and services are set forth in the express warranty statements accompanying such products and services. Nothing herein should be construed as constituting an additional warranty. HP shall not be liable for technical or editorial errors or omissions contained herein.

Third Edition: December 2023

First Edition: July 2022

Document Part Number: N25728-B23

Table of contents

1 About this guide 1

2 Regulatory notices 2

Accessing regulatory labels 2

Federal Communications Commission Class B notice 3

Modifications 3

Cables 4

Products with wireless LAN devices or HP Mobile Broadband Modules 4

Wireless devices with 5.925 GHz–7.125 GHz 4

Global Class A notices 4

Federal Communications Commission Class A notice 4

Modifications 5

Cables 5

Australia notice 5

European Union and UK notice 5

Japan notice 5

South Korea notice 5

Taiwan notice 5

Belarus regulatory notice 5

Brazil notice 6

Canada notices 6

European Union and UK regulatory notices 6

Declaration of Conformity 6

Products with radio functionality (EMF) 7

Restrictions for products with radio functionality (select products only) 7

Radio frequency bands and maximum power levels (select products and countries only) 7

Ergonomics notice 8

European telephone network declaration (Modem/Fax) 8

Australia and New Zealand notice 9

China WWAN notice 9

China radio equipment notice 9

China Radio Management of Wireless Charging Equipment notice (select products only) 9

Japan notice 9

Wireless LAN, Wireless WAN, and Bluetooth® certification markings 10

Mexico notice 10

Eurasian Union regulatory notices 10

Производитель и дата производства 10

Өндіруші және өндіру мерзімі 11

Местные представители: 11

Жергілікті өкілдіктері: 11
Singapore wireless notice 11
South Korea notices 12
Regulatory submission document 12
Thailand wireless notice 12
Taiwan NCC notices 13
無線 LAN 802.11 裝置/藍牙裝置/短距離通訊裝置: 13
Airline travel notice 13
User-replaceable battery notices 13
Factory-sealed battery notices 13
Laser compliance 13
Telecommunications device approvals 14
Modem notices 14
U.S. modem statements 14
Canada modem statements 15
Japan modem statements 15
New Zealand modem statements 16
Voice support 17
Macrovision Corporation notice 17
3 Safety notices 18
Important safety information 18
Heat-related safety warning notice 19
Potential safety conditions notice 19
Installation conditions 19
Acoustics notice 19
Battery notices 20
Fan notices 21
Headset and earphone volume level notice 21
Laser safety 22
Power supply and power cord set requirements 22
Power supply class I grounding requirements 22
Brazil notice 22
Denmark 22
Finland 22
Norway 23
Sweden 23
Power supply requirements 23
China 23
For use in Norway 23
Power cord set requirements 23
Power cord notice 24
DC plug of external HP power supply 24

Japan power cord notice 24
Japan power cord requirements 24
Pinch hazard 24
TV antenna connectors protection 24
External television antenna grounding 25
Lightning protection 25
Note to CATV system installer 25
Travel notice 26
China safety notices 26
China altitude notice 26
China tropical warning notice 26
Norway and Sweden cable grounding notice for products with a TV tuner 27
Taiwan eyesight notice 27
使用過度恐傷害視力 27
4 Environmental notices 28
Electronic hardware, packaging and battery recycling 28
Disposal of waste equipment by users 28
Brazil alkaline battery disposal 28
Brazil hardware recycling information 28
France Triman WEEE and recycling label 29
Korea disposal and recycling notices 29
Taiwan battery recycling information 29
Turkey WEEE regulation 29
ENERGY STAR® Certification (select products only) 30
Chemical substances 31
Perchlorate material-special handling may apply 31
China environmental notices 31
China PC energy label 32
China RoHS 35
笔记本电脑和平板电脑产品中有害物质或元素的名称及含量 35
台式机、瘦客户端、个人工作站、一体机和销售点终端产品中有害物质或元素的名称及含量 36
台灣針對筆記型電腦和平板電腦的有害物質限制使用管理辦法 (RoHS) 38
限用物質含有情況標示聲明書 38
台灣針對桌上型電腦、精簡型電腦、個人工作站、一體成形電腦及銷售點終端機的有害物質限制使用管理辦法 (RoHS) 39
限用物質含有情況標示聲明書 39
India restriction of hazardous substances (RoHS) 40
Information for European Union Commission Regulation 1275/2008 41
IT ECO declarations 41
Japan restriction of hazardous substances (RoHS) 41

Ley para el Aprovechamiento Sustentable de la Energía de México 41
TCO Certified 42
TCO Certified Edge 43
Index 45

1 About this guide

This guide provides regulatory, safety, and environmental information that is compliant with U.S., Canadian, and international regulations for notebook computers, tablets, desktops, thin clients, personal workstations, all-in-ones, and point-of-sale terminals.

To access the latest user guides, go to http://www.hp.com/support, and follow the instructions to find your product. Then select **User Guides**.

⚠ **WARNING!** Indicates a hazardous situation that, if not avoided, **could** result in serious injury or death.

⚠ **CAUTION:** Indicates a hazardous situation that, if not avoided, **could** result in minor or moderate injury.

IMPORTANT: Indicates information considered important but not hazard-related (for example, messages related to property damage). Warns the user that failure to follow a procedure exactly as described could result in loss of data or in damage to hardware or software. Also contains essential information to explain a concept or to complete a task.

NOTE: Contains additional information to emphasize or supplement important points of the main text.

TIP: Provides helpful hints for completing a task.

2 Regulatory notices

This chapter provides country- and region-specific non-wireless and wireless regulatory notices and compliance information for the computer product. Some of these notices may not apply to your product.

One or more integrated wireless devices may be installed. In some environments, the use of wireless devices may be restricted. Such restrictions may apply aboard airplanes, in hospitals, near explosives, in hazardous locations, and so on. If you are uncertain of the policy that applies to the use of this product, ask for authorization to use it before you turn it on.

Accessing regulatory labels

Some products might also provide electronic regulatory labels (e-labels) that can be accessed through the system BIOS.

Regulatory labels, which provide country or regional regulatory information (for example, FCC ID), might be physically located on the bottom of the computer, inside the battery bay (select products only), under the removable service door (select products only), on the back of the display, or on the wireless or modem module.

NOTE: Electronic labels are not available on all products.

NOTE: Devices not for sale or use in the United States might not contain an FCC ID.

NOTE: The list of available electronic label items varies depending on the computer model and installed devices.

To view electronic regulatory labels:

1. Turn on or restart the computer.
2. Press esc or f10 to enter Computer Setup.
3. To view an electronic label, use one of the following methods:
   - For notebook computers:
     a. Use a pointing device or the arrow keys to select **Advanced**, select **Electronic Labels**, and then press enter.
     b. Use a pointing device or the arrow keys to select one of the listed items, and then press **OK**.
   - For desktop computers:
     a. Use a pointing device or the arrow keys to select **Main**, and then select **Electronic Label System**.
     b. Press enter. The electronic label is displayed.
4. To exit Computer Setup menus without making any changes:

   Select the **Exit** icon in the lower-right corner of the screen, and then follow the on-screen instructions.

– or –

Use the arrow keys to select **Main**, select **Ignore Changes and Exit**, and then press enter.

Federal Communications Commission Class B notice

This equipment has been tested and found to comply with the limits for a Class B digital device, pursuant to Part 15 of the FCC Rules. Use these notices for Class B products.

These limits are designed to provide reasonable protection against harmful interference in a residential installation. This equipment generates, uses, and can radiate radio frequency energy and, if not installed and used in accordance with the instructions, may cause harmful interference to radio communications. However, there is no guarantee that interference will not occur in a particular installation.

If this equipment does cause harmful interference to radio or television reception, which can be determined by turning the equipment off and on, the user is encouraged to try to correct the interference by one or more of the following measures:

- Reorient or relocate the receiving antenna.
- Increase the separation between the equipment and receiver.
- Connect the equipment to an outlet on a circuit different from that to which the receiver is connected.
- Consult the dealer or an experienced radio or television technician for help.

This device complies with Part 15 of the FCC Rules. Operation is subject to the following two conditions:

1. This device may not cause harmful interference, and
2. This device must accept any interference received, including interference that may cause undesired operation.

For questions regarding this product:

- Write to:

  HP Inc.

  1501 Page Mill Road

  Palo Alto, CA 94304

- Call HP at 650-857-1501

  – or –

- Email techregshelp@hp.com

To identify this product, refer to the part, series, or model number found on the product.

Modifications

The FCC requires the user to be notified that any changes or modifications made to this device that are not expressly approved by HP may void the user's authority to operate the equipment.

Cables

To maintain compliance with FCC Rules and Regulations, connections to this device must be made with shielded cables having metallic RFI/EMI connector hoods.

Products with wireless LAN devices or HP Mobile Broadband Modules

This device must not be colocated or operating in conjunction with any other antenna or transmitter.

⚠ WARNING! **Exposure to Radio Frequency Radiation** The radiated output power of this device is below the FCC radio frequency exposure limits. Nevertheless, the device should be used in a manner that is in conformance with the expected typical usage.

Wireless devices with 5.925 GHz–7.125 GHz

FCC regulations restrict the operation of this device to indoor use only.

The operation of this device is prohibited on oil platforms, cars, trains, boats, and aircraft, except that operation of this device is permitted in aircraft while flying above 10,000 feet. The operation of this device is also prohibited for control of or communications with unmanned aircraft systems.

Global Class A notices

Use these notices for Class A products.

Federal Communications Commission Class A notice

This equipment has been tested and found to comply with the limits for a Class A digital device, pursuant to Part 15 of the FCC rules.

These limits are designed to provide reasonable protection against harmful interference when the equipment is operated in a commercial environment. This equipment generates, uses and can radiate radio frequency energy and, if not installed and used in accordance with the instructions, may cause harmful interference to radio communications. Operation of this equipment in a residential area is likely to cause harmful interference in which case the user will be required to correct the interference at his own expense.

For questions regarding this product:

- Write to:

  HP Inc.

  1501 Page Mill Road

  Palo Alto, CA 94304

- Call HP at 650-857-1501

  - or -

- Email techregshelp@hp.com

To identify this product, refer to the part, series, or model number found on the product.

Modifications

The FCC requires the user to be notified that any changes or modifications made to this device that are not expressly approved by Hewlett Packard Enterprise may void the user's authority to operate the equipment.

Cables

To maintain compliance with FCC Rules and Regulation, connections to this device must be made with shielded cables having metallic RFI/EMI connector hoods.

Australia notice

Use this notice for Class A products in Australia.

⚠ **WARNING!** This is a Class A product. In a domestic environment, this product may cause radio interference in which case the user may be required to take adequate measures.

European Union and UK notice

Use this notice for Class A products in the European Union and UK.

⚠ **WARNING!** This is a Class A product. In a domestic environment, this product may cause radio interference in which case the user may be required to take adequate measures.

Japan notice

VCCI- CISPR32

この装置は、クラスA機器です。この装置を住宅環境で使用すると電波妨害を引き起こすことがあります。この場合には使用者が適切な対策を講ずるよう要求されることがあります。 VCCI－A

South Korea notice

이 기기는 업무용 환경에서 사용할 목적으로 적합성평가를 받은 기기로서 가정용 환경에서 사용하는 경우 전파간섭의 우려가 있습니다

Taiwan notice

此為甲類資訊技術設備

為避免電磁干擾，本產品不應安裝或使用於住宅環境。

Belarus regulatory notice

The product complies with the Belarus National Radio/Telecom Technical Regulation TR 2018/024/BY.



Brazil notice

Este equipamento não tem direito à proteção contra interferência prejudicial e não pode causar interferência em sistemas devidamente autorizados.

IMPORTANT: A alimentação de energia é predefinida para 220/230V. Se você possuir tomada elétrica de 110/115V, por favor, altere a chave na parte traseira do seu computador para a tensão correta.

Para maiores informações, consulte o site da ANATEL – www.anatel.gov.br.

Canada notices

If this device has WLAN or Bluetooth capability, the device complies with Industry Canada licence-exempt RSS standard(s). Operation is subject to the following two conditions: (1) this device may not cause interference, and (2) this device must accept any interference, including interference that may cause undesired operation of the device.

WARNING! **Exposure to Radio Frequency Radiation:** The radiated output power of this device is below the Industry Canada radio frequency exposure limits. Nevertheless, the device should be used in a manner that is in conformance with the expected typical usage.

IMPORTANT: Wireless devices operating in the 6 GHz band shall not be used for control of or communications with unmanned aircraft systems.

IMPORTANT: When using IEEE 802.11a, n, or ac wireless LAN, this product is restricted to indoor use, due to its operation in the 5.15 GHz to 5.25 GHz frequency range. Industry Canada requires this product to be used indoors for the frequency range of 5.15 GHz to 5.25 GHz to reduce the potential for harmful interference to co-channel mobile satellite systems. High-power radar is allocated as the primary user of the 5.25 GHz to 5.35 GHz and 5.65 GHz to 5.85 GHz bands. These radar stations can cause interference with and/or damage to this device.

The antennas for this device are not replaceable. Any attempt at user access will damage your computer.

European Union and UK regulatory notices

The European Union and UK have their own set of regulatory notices.

Declaration of Conformity

Products bearing the CE marking and UK marking have been constructed so that they can operate in at least one EU Member State and UK and comply with one or more of the following EU Directives and the equivalent UK Statutory Instruments as may be applicable:

RED 2014/53/EU; Low Voltage Directive 2014/35/EU; EMC Directive 2014/30/EU; Ecodesign Directive 2009/125/EC; RoHS Directive 2011/65/EU.

Compliance with these directives is assessed using applicable European Harmonised Standards.

The full EU and UK Declaration of Conformity can be found at the following website: http://www.hp.eu/certificates. Search with the product model name or its Regulatory Model Number (RMN), which may be found on the regulatory label.

The point of contact for regulatory matters: Email techregshelp@hp.com.

Products with radio functionality (EMF)

Use this notice when you need to provide EMF data for radio operation.

This product incorporates a radio transmitting and receiving device. For notebook computers and all-in-one computers in normal use, a separation distance of 20 cm ensures that radio frequency exposure levels comply with EU requirements. Products designed to be operated at closer proximities, such as tablet computers, comply with applicable EU requirements in typical operating positions. Products can be operated without maintaining a separation distance unless otherwise indicated in instructions specific to the product.

Restrictions for products with radio functionality (select products only)

Some products in some countries have restrictions on radio function.



IMPORTANT: IEEE 802.11x wireless LAN with 5.15 GHz–5.35 GHz and/or Wi-Fi 6E Low Power Indoor 5.945 GHz–6.425 GHz (or 5.925 GHz–6.425 GHz in UK) frequency bands are restricted for indoor use only in all countries reflected in the matrix. Using this WLAN application outdoors might lead to interference issues with existing radio services.

Radio frequency bands and maximum power levels (select products and countries only)

The table shows radio frequency bands and maximum power levels for some products and some countries.

Table 2-1 Radio frequency bands and maximum power levels (select products and countries only)

Radio Technology	Maximum Transmit Power EIRP (mW)
Bluetooth; 2.4 GHz	100
NFC; 13.56 MHz	10
RFID; 865–868 MHz/915–921 MHz	2000/4000

Table 2-1 Radio frequency bands and maximum power levels (select products and countries only) (continued)

Radio Technology	Maximum Transmit Power EIRP (mW)
WLAN Wi-Fi 802.11x; 2.4 GHz	100
WLAN Wi-Fi 802.11x; 5 GHz	200
SRD Wi-Fi 802.11x; 5725–5875 MHz	25
WLAN Wi-Fi 802.11ax; 6 GHz	EU: 200/25 (LPI/VLP) UK: 250/25 (LPI/VLP)
WWAN 5G NR (450 MHz–7125 MHz)	400
WWAN 4G LTE; 700/800/900/1800/2100/2300/2600/3500 MHz	200
WWAN 3G UTMS; 900/2100 MHz	250
WWAN 2G GSM GPRS EDGE; 900 MHz	2000
WWAN 2G GSM GPRS EDGE; 1800 MHz	1000
WiGig® 802.11ad; 60 GHz	316
NOTE: Use only HP-supported software drivers and correct country settings to ensure compliance.	

Ergonomics notice

When a mobile computer is used at the office workstation for display work tasks where the Visual Display Unit (VDU) Directive 90/270/EEC is applicable, an adequate external keyboard is required. Depending on the application and task, an adequate external monitor may also be necessary to attain working conditions comparable to a workstation setup.

Ref: EK1-ITB 2000 (voluntary GS certification)

Mobile computers bearing the "GS" approval mark meet the applicable ergonomic requirements. Without external keyboards, they are suitable only for short-time use for VDU tasks.

During mobile use with disadvantageous illumination conditions (e.g. direct sunlight) reflections may occur, which result in reduced readability.

A computer system comprising HP brand products meets the applicable ergonomic requirements if all affected constituent products bear the "GS" approval mark, for example Business Desktop PC, keyboard, PC-mouse and monitor.

Please pay attention when installing a dedicated Tower, Micro Tower Business Desktop PC or Workstation that is not intended to be installed/used in the direct field of view at visual display workplaces. To avoid annoying reflections at visual display workplaces, this device must not be placed in the direct field of view.

European telephone network declaration (Modem/Fax)

The product herewith complies with the requirements of the applicable Directive and carries the CE marking accordingly. However, due to differences between the individual PSTNs provided in different countries/regions, the approval does not, of itself, give an unconditional assurance of successful operation on every PSTN network termination point. In the event of problems, you should contact your equipment supplier in the first instance.

Australia and New Zealand notice

This equipment incorporates a radio transmitting and receiving device. In normal use, a separation distance of 20 cm ensures that radio frequency exposure levels comply with the Australian and New Zealand Standards.

The computer must be connected to the Telecommunication Network through a line cord that meets the requirements of AS/CA S008.

⚠ **WARNING!** Modems without integral RJ11 connector that are shipped with this computer should not be installed in any other device.

China WWAN notice

重要信息：本公司建议用户通过官方渠道进行系统更新，非官方渠道的更新可能会带来安全风险。

China radio equipment notice

型号核准代码显示在产品本体的铭牌上

China Radio Management of Wireless Charging Equipment notice (select products only)

（一）无线充模组由 PCB 板、电磁线圈、电子组件等组成，经过加工成品后，通电时电磁线圈（初级线圈）能产生电磁场。其与无线充电设备使用，利用贴片中的接收线圈（次级线圈）接收无线充电发射板产生电磁声，并将磁能转化为电能。额定传输功率:15W。工作频率范围：120~130KHz。

（二）设备符合国家《无线充电（电力传输）设备无线电管理暂行规定》以及产品质量、电磁辐射和电气安全等法律法规、国家标准等有关规定；

（三）不得擅自改变使用场景或使用条件、扩大工作频率范围、加大传输功率（包括额外加装功率放大器）；

（四）不得对其他合法的无线电业务及台（站）产生有害干扰，也不得提出免受无线电干扰和辐射无线电波干扰的保护要求，如对其他合法的无线电业务及台（站）产生有害干扰时，应立即停止使用，并在采取措施消除有害干扰后方可继续使用；

（五）无线充电设备禁用区域，禁止使用无线充电功能；

（六）使用无线充电设备如对广播业务的接收造成影响，应立即停止使用无线充电设备；

（七）在船舶、航空器和铁路机车（含动车组列车）内使用无线充电设备应当遵守本规定及相关行业主管部门的规定

Japan notice

V-2 規定適合の場合

この装置は、クラス B 情報技術装置です。この装置は、家庭環境で使用することを目的としていますが、この装置がラジオやテレビジョン受信機に近接して使用されると、受信障害を引き起こすことがあります。

取り扱い説明書に従 って正しい取り扱いをして下さい。

VCCI-B

VCCI32-1 規定適合の場合

この装置は、クラス B 機器です。この装置は、住宅環境で使用することを目的としていますが、この装置がラジオやテレビジョン受信機に近接して使用されると、受信障害を引き起こすことがあります。

取り扱い説明書に従 って正しい取り扱いをして下さい。

VCCI-B

5GHz 帯及び 6GHz 帯を使用する特定無線設備は屋内使用に限られています。この機器を屋外で使用することは電波法で禁じられています。

Wireless LAN, Wireless WAN, and Bluetooth® certification markings

この機器は、技術基準適合証明または工事設計認証を受けた無線設備を搭載しています。

This product contains certified radio equipment.



Some products may use electronic regulatory labels (e-labels). To view the certification mark and numbers on an e-label, please refer to the previous “Accessing regulatory labels” section.

一部の製品では、電子規定ラベル（e ラベル）が使用されています。e ラベルの技適マークと認証番号を確認するには、「規定ラベルの確認」の項目をご覧ください

Mexico notice

Declaración para México

La operación de este equipo está sujeta a las siguientes dos condiciones: (1) es posible que este equipo o dispositivo no cause interferencia perjudicial y (2) este equipo o dispositivo debe aceptar cualquier interferencia, incluyendo la que pueda causar su operación no deseada.

Aviso sobre conexiones inalámbricas para México:

En el caso de PC de escritorio, equipos All-in-One, terminales de punto de venta, thin clients y workstations en uso normal e instalados con un dispositivo de transmisión y recepción de radio, una distancia de separación de 20 cm garantiza que los niveles de exposición a radiofrecuencia cumplan con los requisitos de México.

Eurasian Union regulatory notices

The following notices might apply to products sold in the Eurasian Union.

Производитель и дата производства



HP Inc.

Адрес: 1501 Page Mill Road, Palo Alto, California 94304, U.S.

Дата производства зашифрована в 10-значном серийном номере, расположенном на наклейке со служебной информацией изделия.

4-я, 5-я и 6-я цифры обозначают год и неделю производства. 4-я цифра обозначает год, например, «3» обозначает, что изделие произведено в «2013» году.

5-я и 6-я цифры обозначают номер недели в году производства, например, «12» обозначает «12-ю» неделю.

Өндіруші және өндіру мерзімі

HP Inc.

Мекенжайы: 1501 Page Mill Road, Palo Alto, California 94304, U.S.

Өнімнің жасалу мерзімін табу үшін өнімнің қызмет көрсету жапсырмасындағы 10 таңбадан тұратын сериялық нөмірін қараңыз.

4-ші, 5-ші және 6-шы сандар өнімнің жасалған жылы мен аптасын көрсетеді. 4-ші сан жылын көрсетеді, мысалы «3» саны «2013» дегенді білдіреді.

5-ші және 6-шы сандар берілген жылдың қай аптасында жасалғанын көрсетеді, мысалы, «12» саны «12-ші» апта дегенді білдіреді.

Местные представители:

Россия: ООО "ЭйчПи Инк",

Российская Федерация, 125171, г. Москва, Ленинградское шоссе, 16А, стр.3,

телефон/факс: +7 495 797 35 00 / +7 499 92132 50

Казахстан: Филиал компании "ЭйчПи Глобал Трэйдинг Би.Ви.", Республика Казахстан, 050040, г.

Алматы, Бостандыкский район, проспект Аль-Фараби, 77/7,

телефон/факс: +7 727 355 35 52

Жергілікті өкілдіктері:

Ресей: ООО "ЭйчПи Инк",

Ресей Федерациясы, 125171, Мәскеу, Ленинград шоссесі, 16А блок 3,

Телефон/факс: +7 495 797 35 00 / +7 499 92132 50

Қазақстан: "ЭйчПи Глобал Трэйдинг Би.Ви. "компаниясының Қазақстандағы филиалы, Қазақстан

Республикасы, 050040, Алматы к., Бостандық, Әл-

Фараби даң.ылы, 77/7,

Телефон/факс: +7 727 355 35 52

Singapore wireless notice

Turn off any WWAN devices while you are aboard aircraft. The use of these devices aboard aircraft is illegal, may be dangerous to the operation of the aircraft, and may disrupt the cellular network. Failure to observe this instruction may lead to suspension or denial of cellular services to the offender, or legal action, or both.

Users are reminded to restrict the use of radio equipment in fuel depots, chemical plants, and where blasting operations are in progress.

As with other mobile radio transmitting equipment, users are advised that for satisfactory operation of the equipment and for the safety of personnel, no part of the human body should be allowed to come too close to the antennas during operation of the equipment.

This device has been designed to comply with applicable requirements for exposure to radio waves, based on scientific guidelines that include margins intended to assure the safety of all people, regardless of health and age. These radio wave exposure guidelines employ a unit of measurement known as the specific absorption rate (SAR). Tests for SAR are conducted using standardized methods, with the phone transmitting at its highest certified power level in all used frequency bands. The SAR data information is based on CENELEC standards EN50360 and EN50361, which use the limit of 2 watts per kilogram, averaged over 10 grams of tissue.

South Korea notices

무선적용제품

해당 무선설비가 전파혼신 가능성이 있으므로 인명안전과 관련된 서비스는 할 수 없음 (무선모듈 제품이 설치되어 있는 경우).

몸 가까이에서 장치를 작동할 경우 , 비금속 저장 액세서리를 사용하여 장치와 몸 사이에 2.5cm 이상의 거리를 유지하십시오 .

Regulatory submission document

규정 제출 문서

규정 제출 문서에 의거하여 등록자(신청자) 또는 제조업체는 'HP Inc.' 또는 'HP Korea Inc.'입니다.

규정 제출 문서에 의거하여 문서에 포함된 장비명은 '컴퓨터'이며 일반적으로 다음 주요 제품 유형 중 하나로 분류됩니다.

올인원(일체형), 올인원 PC, 올인원 데스크톱 PC

컴퓨터 또는 개인용 컴퓨터

데스크톱 또는 데스크톱 PC

노트북 또는 노트북 PC

태블릿 PC

씬 클라이언트

워크스테이션

RPOS, 소매 시스템, 소매 POS(Point-of-Sale) 터미널

Thailand wireless notice

เครื่องโทรคมนาคมและอุปกรณ์นี้ มีความสอดคล้องตามมาตรฐานหรือข้อกำหนดของ กสทช.

(This telecommunication equipment conforms to the requirements of NBTC.)

เครื่องวิทยุคมนาคมนี้มีระดับการแผ่คลื่นแม่เหล็กไฟฟ้าสอดคล้องตามมาตรฐานความปลอดภัยต่อสุขภาพของมนุษย์จากการใช้เครื่องวิทยุคมนาคมที่คณะกรรมการกิจการโทรคมนาคมแห่งชาติประกาศกำหนด

This radio communication equipment has the electromagnetic field strength in compliance with the Safety Standard for the Use of Radio communication Equipment on Human Health announced by the National Telecommunications Commission.

Taiwan NCC notices

The following notices apply to Taiwan.

無線 LAN 802.11 裝置/藍牙裝置/短距離通訊裝置:

取得審驗證明之低功率射頻器材，非經核准，公司、商號或使用者均不得擅自變更頻率、加大功率或變更原設計之特性及功能。低功率射頻器材之使用不得影響飛航安全及干擾合法通信；經發現有干擾現象時，應立即停用，並改善至無干擾時方得繼續使用。前述合法通信，指依電信管理法規定作業之無線電通信。低功率射頻器材須忍受合法通信或工業、科學及醫療用電波輻射性電機設備之干擾。

應避免影響附近雷達系統之操作。

高增益指向性天線只得應用於固定式點對點系統。

減少電磁波影響，請妥適使用。

Airline travel notice

Use of electronic equipment aboard commercial aircraft is at the discretion of the airline.

User-replaceable battery notices

When a battery has reached the end of its useful life, do not dispose of the battery in general household waste. Follow the local laws and regulations in your area for computer battery disposal.

HP encourages customers to recycle used electronic hardware, HP original print cartridges, and rechargeable batteries. For more information about recycling programs, refer to the HP website at http://www.hp.com/recycle.

For information about removing a user-replaceable battery, refer to the user guide included with the product.

Factory-sealed battery notices

The battery[ies] in this product cannot be easily replaced by users themselves. Removing or replacing the battery could affect your warranty coverage. If a battery is no longer holding a charge, contact support.

When a battery has reached the end of its useful life, do not dispose of the battery in general household waste. Follow the local laws and regulations in your area for battery disposal.

Laser compliance

Use this notice to warn of possible radiation exposure from incorrect laser usage.

⚠ **WARNING!** Use of controls or adjustments, or performance of procedures other than those specified in the laser product installation guide, may result in hazardous radiation exposure. To reduce the risk of exposure to hazardous radiation:

- Do not try to open the module enclosure. There are no user-serviceable components inside.
- Do not operate controls, make adjustments, or perform procedures to the laser device other than those specified in the laser product installation guide.

- Allow only authorized service providers to repair the unit.

This product may be provided with an optical storage device (for example, a CD or DVD drive) and/or a fiber optic transceiver. Each of these devices that contain a laser is classified as a Class 1 Laser Product in accordance with IEC/EN 50689:2021 and meets the requirements for safety of that standard.

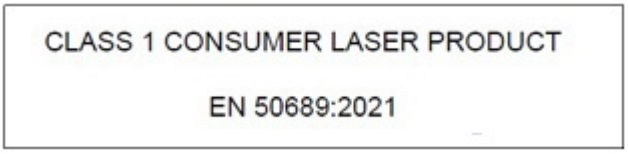

Each laser product complies with US FDA regulations of 21 CFR 1040.10 and 1040.11 or complies with those regulations except for deviations pursuant to Laser Notice No. 50 dated June 24, 2007 or Laser Notice No. 56, dated May 8, 2019.



Telecommunications device approvals

The telecommunications device in the computer is approved for connection to the telephone network in the countries and regions whose approval markings are indicated on the product label located on the bottom of the computer or on the modem.

Refer to the user guide included with the product to ensure that the product is configured for the country or region where the product is located. Selecting a country or region other than the one where it is located may cause the modem to be configured in a way that violates the telecommunication regulations/laws of that country or region. In addition, the modem may not function properly if the correct country or region selection is not made. If, when you select a country or region, a message appears that states that the country or region is not supported, this means that the modem has not been approved for use in this country or region and thus should not be used.

Modem notices

Canada, Japan, New Zealand, and the U.S. have their own sets of modem notices.

U.S. modem statements

This equipment complies with Part 68 of the FCC Rules and the requirements adopted by the ACTA. On the bottom of the computer or on the modem is a label that contains, among other information, a product identifier in the format US:AAAEQ##TXXXX. Provide this information to the telephone company if you are requested to do so.

Applicable certification jack USOC = RJ11C. A plug and jack used to connect this equipment to the premises wiring and telephone network must comply with the applicable FCC Part 68 rules and requirements adopted by the ACTA. A compliant telephone cord and modular plug is provided with this product. It is designed to be connected to a compatible modular jack that is also compliant. See installation instructions for details.

The REN is used to determine the number of devices that may be connected to a telephone line. Excessive RENs on a telephone line may result in the devices not ringing in response to an incoming call. In most but not all locations, the sum of RENs should not exceed five (5.0). To be certain of the number of devices that may be connected to a line, as determined by the total RENs, contact the local telephone company. For products approved after July 23, 2001, the REN for this product is part of the product identifier that has the format US:AAAEQ##TXXXX. The digits represented by ## are the REN without a decimal point (e.g., 03 is a REN of 0.3). For earlier products, the REN is separately shown on the label.

If this HP equipment causes harm to the telephone network, the telephone company will notify you in advance that temporary discontinuance of service may be required. But, if advance notice isn't practical, the telephone company will notify you as soon as possible. Also, you will be advised of your right to file a complaint with the FCC if you believe it is necessary.

The telephone company may make changes to its facilities, equipment, operations, or procedures that could affect the operation of the equipment. If this happens, the telephone company will provide advance notice in order for you to make necessary modifications to maintain uninterrupted telephone service.

If trouble is experienced with this equipment, call technical support. If the equipment is causing harm to the telephone network, the telephone company may request that you disconnect the equipment until the problem is resolved. You should perform repairs only to the equipment specifically discussed in the “Troubleshooting” section of the user guide, if one is provided.

Connection to party line service is subject to state tariffs. Contact the state public utility commission, public service commission, or corporation commission for information.

If your home has specially wired alarm equipment connected to the telephone line, ensure that the installation of this HP equipment does not disable your alarm equipment. If you have questions about what will disable alarm equipment, consult your telephone company or a qualified installer.

The Telephone Consumer Protection Act of 1991 makes it unlawful for any person to use a computer or other electronic device, including a fax machine, to send any message unless such message clearly contains in a margin at the top or bottom of each transmitted page, or on the first page of the transmission, the date and time it is sent and an identification of the business, other entity, or other individual sending the message, and the telephone number of the sending machine or such business, other entity, or individual. The telephone number provided may not be a 900 number or any other number for which charges exceed local or long-distance transmission charges.

In order to program this information into your fax machine, you should complete the steps outlined in the faxing software instructions.

Canada modem statements

This equipment meets the applicable Industry Canada technical specifications.

The Ringer Equivalence Number, REN, is an indication of the maximum number of devices allowed to be connected to a telephone interface. The termination on an interface may consist of any combination of devices, subject only to the requirement that the sum of the RENs of all devices does not exceed 5. The REN for this terminal equipment is 1.0.

Japan modem statements

If the computer does not have the Japanese certification mark on the bottom of the computer, refer to the appropriate certification marking below.

The Japanese certification mark for the V.92 56K Data/Fax Modem is below:



If the computer does not have the Japanese certification mark on the bottom of the computer, refer to the appropriate certification marking below.

The Japanese certification mark for the LSI Corporation PCI-SV92EX Soft modem is below:



New Zealand modem statements

The grant of a Telepermit for any item of terminal equipment indicates only that Telecom has accepted that the item complies with minimum conditions for connection to its network.

It indicates no endorsement of the product by Telecom, nor does it provide any sort of warranty. Above all, it provides no assurance that any item will work correctly in all respects with another item of Telepermitted equipment of a different make or model, nor does it imply that any product is compatible with all of Telecom's network services.

This equipment is not capable, under all operating conditions, of correct operation at the higher speeds for which it is designed. Telecom will accept no responsibility should difficulties arise in such circumstances.

If this device is equipped with pulse dialing, note that there is no guarantee that Telecom lines will always continue to support pulse dialing.

Use of pulse dialing, when this equipment is connected to the same line as other equipment, may give rise to bell tinkle or noise and may also cause a false answer condition. Should such problems occur, the user should *not* contact the Telecom Faults Service.

Some parameters required for compliance with Telecom's Telepermit requirements are dependent on the equipment (PC) associated with this device. The associated equipment shall be set to operate within the following limits for compliance with Telecom's Specifications:

- There shall be no more than 10 call attempts to the same number within any 30-minute period for any single manual call initiation.
- The equipment shall go on-hook for a period of not less than 30 seconds between the end of one attempt and the beginning of the next attempt.
- Where automatic calls are made to different numbers, the equipment shall be set to go on-hook for a period of not less than 5 seconds between the end of one attempt and the beginning of the next attempt.
- The equipment shall be set to ensure that calls are answered between 3 and 30 seconds of receipt of ringing (So set between 2 and 10).

Voice support

All persons using this device for recording telephone conversations shall comply with New Zealand law.

This requires that at least one party to the conversation is aware that it is being recorded. In addition, the Principles enumerated in the Privacy Act 1993 shall be complied with in respect to the nature of the personal information collected, the purpose for its collection, how it is to be used, and what is disclosed to any other party.

This equipment shall not be set to make automatic calls to the Telecom '111' Emergency Service.

Macrovision Corporation notice

This product incorporates copyright protection technology that is protected by method claims of certain U.S. patents and other intellectual property rights owned by Macrovision Corporation and other rights owners.

Use of this copyright protection technology must be authorized by Macrovision Corporation and is intended for home and other limited viewing uses only, unless otherwise authorized by Macrovision Corporation. Reverse engineering or disassembly is prohibited.

3 Safety notices

Your product documentation might require one or more of these safety notices.

Important safety information

These notices could apply to many products.

⚠ **WARNING!** To reduce the risk of serious injury, read the *Safety & Comfort Guide*. It describes proper workstation setup, posture, and health and work habits for computer users, and provides important electrical and mechanical safety information. This guide is located on the web at http://www.hp.com/ergo and on the Documentation CD that is included with the product.

The computer may be heavy; be sure to use ergonomically correct lifting procedures when moving it.

Install the computer near an AC outlet. The AC power cord is your computer's main AC disconnecting device and must be easily accessible at all times. If the power cord provided with your computer has a grounded plug, always use the power cord with a properly grounded AC outlet to avoid the risk of electric shock.

To reduce the possibility of an electric shock from the telephone network, plug your computer into the AC outlet before connecting it to the telephone line. Also, disconnect the telephone line before unplugging your computer from the AC power outlet.

Always disconnect the modem cord from the telephone system before installing or removing your computer cover.

Do not operate the computer with the cover removed.

For your safety, always unplug the computer from its power source and from any telecommunications systems (such as telephone lines), networks, or modems before performing any service procedures. Failure to do so may result in personal injury or equipment damage. Hazardous voltage levels are inside the power supply and modem of this product.

As a safety precaution, if the system power load exceeds the specific configuration's capacities, the system may temporarily disable some USB ports.

⚠ **WARNING!** To reduce the risk of fire, electric shock, and injury to persons when using this device, always follow basic safety precautions, including the following:

- Do not use this product near water—for example, near a bathtub, wash bowl, kitchen sink or laundry tub, in a wet basement, or near a swimming pool.
- Avoid using this product during an electrical storm. There is a remote risk of electric shock from lightning.
- Do not use this product to report a gas leak while in the vicinity of the leak.
- Always disconnect the modem cable before opening the equipment enclosure or touching an uninsulated modem cable, jack, or internal component.
- If this product was not provided with a telephone line cord, use only No. 26 AWG or larger telecommunication line cord.

- Do not plug a modem or telephone cable into the RJ-45 (network) jack.

SAVE THESE INSTRUCTIONS.

IMPORTANT: If your computer is provided with a voltage select switch for use in a 115 or 230 V power system, the voltage select switch has been preset to the correct voltage setting for use in the particular country/region where it was initially sold. Changing the voltage select switch to the incorrect position can damage your computer and void any implied warranty.

This product has not been evaluated for connection to an "IT" power system (an AC distribution system with no direct connection to earth, according to applicable safety standards).

Heat-related safety warning notice

Use this notice if injury from excessive heat is a possibility.

⚠ WARNING! To reduce the possibility of heat-related injuries or of overheating the mobile computer, do not place the mobile computer directly on your lap or obstruct the computer air vents. Use the mobile computer only on a hard, flat surface. Do not allow another hard surface, such as an adjoining optional printer, or a soft surface, such as pillows or rugs or clothing, to block airflow. Also, do not allow the AC adapter to contact the skin or a soft surface, such as pillows or rugs or clothing, during operation. The computer and AC adapter provided by HP comply with the user-accessible surface temperature limits defined by applicable safety standards.

⚠ CAUTION: To reduce the risk of heat-related injuries, do not touch internal hot surfaces until internal surfaces have cooled down to room temperature.

Potential safety conditions notice

Use this notice to warn users about the possibility that a failure was not safe and controlled.

If you notice any of the following conditions (or if you have other safety concerns), do not use the computer: crackling, hissing, or popping sound, or a strong odor or smoke coming from the computer. It is normal for these conditions to appear when an internal electronic component fails in a safe and controlled manner. However, these conditions may also indicate a potential safety issue. Do not assume it is a safe failure. Turn off the computer, disconnect it from its power source, and contact technical support for assistance.

Installation conditions

See installation instructions before connecting this equipment to the input supply.

⚠ WARNING! Energized and moving parts may be inside the computer. Disconnect power to the equipment before removing the enclosure. Replace and secure the enclosure before re-energizing the equipment.

Acoustics notice

Use this notice when the sound pressure level might be lower than recommended or expected.

Sound pressure level (LpA) is far below 70dB(A) (operator position, normal operation, according to ISO 7779). To display product noise emission data, go to "IT ECO Declarations" at http://www.hp.com/go/ted, and then select a product category from the drop-down menu.

Battery notices

One or more of these safety notices might apply to your product's battery.

⚠ **WARNING!** The product may contain an internal lithium manganese dioxide, vanadium pentoxide, or alkaline battery or battery pack. There is risk of fire and burns if the battery pack is not handled properly.

⚠ **WARNING!** Do not attempt to recharge the battery.

⚠ **WARNING!** Do not expose to temperatures higher than 60° C (140° F).

⚠ **WARNING!** To reduce potential safety issues, only the battery provided with the computer, a replacement battery provided by HP, or a compatible battery purchased as an accessory from HP should be used with the computer. Fast charging may not be available for non-compatible or non-HP batteries.

⚠ **WARNING!** To reduce the risk of fire or burns, do not disassemble, crush, puncture, short external contacts, or dispose of in fire or water.

⚠ **WARNING!** Risk of explosion if battery is replaced by an incorrect type. Dispose of used batteries according to the instructions.

⚠ **WARNING!** Replace only with the HP spare designated for this product.

⚠ **WARNING!** Do not ingest battery, a Chemical Burn Hazard.

⚠ **WARNING!** This product contains a coin/button cell battery. If the coin/button cell battery is swallowed, it can cause severe internal burns in just 2 hours and can lead to death.

⚠ **WARNING!** Keep new and used batteries away from children.

⚠ **WARNING!** If the battery compartment does not close securely, stop using the product and keep it away from children.

⚠ **WARNING!** If you think batteries might have been swallowed or placed inside any part of the body, seek immediate medical attention.

⚠ **WARNING!** Leaving a battery in an extremely high temperature surrounding environment can result in an explosion or the leakage of flammable liquid or gas.

⚠ **WARNING!** A battery subjected to extremely low air pressure may result in an explosion or the leakage of flammable liquid or gas.

⚠ **WARNING!** Remove and immediately recycle or dispose of used batteries according to local regulations and keep away from children. Do NOT dispose of batteries in household trash or incinerate.

⚠ **WARNING!** Even used batteries may cause severe injury or death.

⚠ **WARNING!** Call a local poison control center for treatment information.

⚠ **WARNING!** Non-rechargeable batteries are not to be recharged.

⚠ **WARNING!** Do not force discharge, recharge, disassemble, heat above (60°C (149°F).) or incinerate. Doing so may result in injury due to venting, leakage or explosion resulting in chemical burns.

⚠ **WARNING!** Ensure the batteries are installed correctly according to polarity (+ and -).

⚠ WARNING! Do not mix old and new batteries, different brands or types of batteries, such as alkaline, carbon-zinc, or rechargeable batteries.

⚠ WARNING! Remove and immediately recycle or dispose of batteries from equipment not used for an extended period of time according to local regulations.

⚠ WARNING! Always completely secure the battery compartment. If the battery compartment does not close securely, stop using the product, remove the batteries, and keep them away from children.

⚠ WARNING! Only replace the battery with a compatible battery type. The compatible battery type for Desktop Workstations is CR2032.

⚠ WARNING! The nominal battery voltage is 3V.

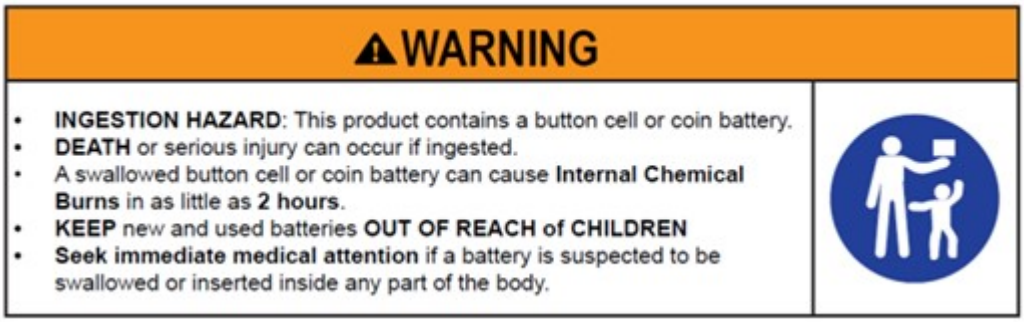

Table 3-1 Battery disposal icon and description

Icon	Description
	Batteries, battery packs, and accumulators should not be disposed of together with the general household waste. In order to forward them to recycling or proper disposal, please use the public collection system or return them to HP, an authorized HP partner, or their agents.

Fan notices

Use one or more of these notices to warn users about the dangers of injuries from spinning fan blades.

⚠ WARNING!  Keep body parts away from moving parts.

⚠ WARNING! Keep body parts away from fan blades.

⚠ WARNING! Keep body parts out of the motion path.

Headset and earphone volume level notice

This notice warns about the danger of high volume settings for headsets and earphones.

⚠ WARNING!  To prevent possible hearing damage, do not listen at high volume levels for long periods.

Adjustment of the volume control as well as the equalizer to other settings than the center position may increase the ear-/headphones output voltage and therefore the sound pressure level. The use of factors influencing the ear-/headphones output other than those specified by the manufacturer (e.g. operating system, equalizer software, firmware, driver) may increase the ear-/headphones output voltage and therefore the sound pressure level.

Laser safety

For products equipped with optical drives or fiber optic transceivers.

This product may be provided with an optical storage device (i.e., CD or DVD drive) and/or fiber optic transceiver. These contain lasers and are classified as Class 1 Laser Products in accordance with the standard IEC/EN 60825-1 and comply with its requirements.

Each laser product complies with US FDA Regulations of 21 CFR 1040.10 and 1040.11 or complies with those regulations except for deviations pursuant to Laser Notice No. 50, dated June 24, 2007 or Laser Notice No. 56, dated May 8, 2019.

⚠ **WARNING!** Use of controls or adjustments or performance of procedures other than those specified herein or in the laser product's installation guide may result in hazardous radiation exposure. To reduce the risk of exposure to hazardous radiation:

- Do not try to open the module enclosure. There are no user-serviceable components inside.
- Do not operate controls, make adjustments, or perform procedures to the laser device other than those specified herein.
- Allow only HP Authorized Service technicians to repair the unit.

Power supply and power cord set requirements

Different countries have different requirements for power supplies and power cords.

Power supply class I grounding requirements

For protection from fault currents, the equipment shall be connected to a grounding terminal. Plug the system power cord into an AC outlet that provides a ground connection. Substitute cords may not provide adequate fault protection. Only use the power cord supplied with this product or an HP Inc. authorized replacement.

Brazil notice

Este equipamento deve ser conectado obrigatoriamente em tomada de rede de energia elétrica que possua aterramento (três pinos), conforme a norma nbr abnt 5410,visando a segurança dos usuários contra choques elétricos.

Denmark

Apparatets stikprop skal tilsluttes en stikkontakt med jord, som giver forbindelse til stikproppens jord.

Finland

Laite on liitettävä suojakoskettimilla varustettuun pistorasiaan.

Norway

Apparatet må tilkoples jordet stikkontakt.

Sweden

Apparaten skall anslutas till jordat uttag.

Power supply requirements

The power supplies on some products have external power switches. The voltage select switch feature on the product permits it to operate from any line voltage between 100-127 or 200-240 volts AC. Power supplies on those products that do not have external power switches are equipped with internal circuits that sense the incoming voltage and automatically switch to the proper voltage.

⚠ **WARNING!** To reduce potential safety issues. HP recommends using only HP-branded AC adapters.

China

消费者若使用电源适配器供电，则应购买配套使用获得 CCC 认证并满足标准要求的电源适配器

For use in Norway

Some products are designed for an IT power system with phase-to-phase voltage 230 V.

Power cord set requirements

One or more of these notices might apply to your product's power cord.

⚠ **WARNING!** To reduce the risk of electric shock or damage to the equipment:

- Plug the power cord into an AC outlet that is easily accessible at all times.
- Disconnect power from the computer by unplugging the power cord from the AC outlet.
- If provided with a 3-pin attachment plug on the power cord, plug the cord into a grounded (earthed) 3-pin outlet. Do not disable the power cord grounding pin, for example, by attaching a 2-pin adapter. The grounding pin is an important safety feature.

The power cord set received with the product meets the requirements for use in the country where the equipment was originally purchased. Use only the power cord provided with the unit or an authorized replacement power cord from HP Inc. or an approved HP Inc. source. Replacement part numbers may be found at http://www.hp.com/support.

Power cord sets for use in other countries must meet the requirements of the country where you use the product. For more information on power cord set requirements, contact your authorized HP dealer, reseller, or service provider.

⚠ **WARNING!** Do not use power cords from other products. Mismatched power cords may result in a shock and fire hazard.

The requirement listed below is applicable to all countries:

- The power cord must be approved by an acceptable accredited agency responsible for evaluation in the country where the power cord set will be installed.

The power cord should be routed so that it is not likely to be walked on or pinched by items placed upon it or against it. Particular attention should be paid to the plug, electrical outlet, and the point where the cord exits from the product.

⚠ **WARNING!** Do not operate this product with a damaged power cord set. If the power cord set is damaged in any manner, replace it immediately. Damaged cords may result in user exposure to hazards.

Power cord notice

If you were not provided with a power cord for the computer or for an external power accessory intended for use with the computer, you should purchase a power cord that is approved for use in your country or region.

The power cord must be rated for the product and for the voltage and current marked on the product's electrical ratings label. The voltage and current rating of the cord should be greater than the voltage and current rating marked on the product. In addition, the diameter of the wire must be a minimum of **0.75 mm²**/18 AWG, and the length of the cord must be between **1.0 m** (3.2 ft) and **2 m** (6.56 ft). If you have questions about the type of power cord to use, contact your authorized service provider.

A power cord should be routed so that it is not likely to be walked on or pinched by items placed upon it or against it. Particular attention should be paid to the plug, electrical outlet, and the point where the cord exits from the product.

DC plug of external HP power supply

The diagram illustrates the DC plug of external HP power supply.

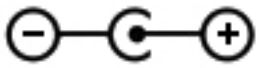

Japan power cord notice

製品には、同梱された電源コードをお使い下さい。

同梱された電源コードは、他の製品では使用出来ません。

Japan power cord requirements

For use in Japan, use only the power cord received with this product.

⚠ **CAUTION:** Do not use the power cord received with this product on any other products.

Pinch hazard

Use this notice to warn about the possibility of pinching injuries.

⚠ **WARNING!** Observe pinch hazard areas. Keep fingers away from closing parts.

TV antenna connectors protection

Several safety notices might apply to TV antenna connectors.

External television antenna grounding

If an outside antenna or cable system is connected to the product, be sure the antenna or cable system is electrically grounded so as to provide some protection against voltage surges and built-up static charges.

Article 810 of the National Electrical Code, ANSI/NFPA 70, provides information with regard to proper electrical grounding of the mast and supporting structure, grounding of the lead-in wire to an antenna-discharge unit, size of grounding conductors, location of antenna-discharge unit, connection to grounding electrodes, and requirements for the grounding electrode.

Lightning protection

For added protection of any product during a lightning storm, or when it is left unattended and unused for long periods of time, unplug the product from the wall outlet and disconnect the antenna or cable system. This will prevent damage to the product from lightning and power line surges.

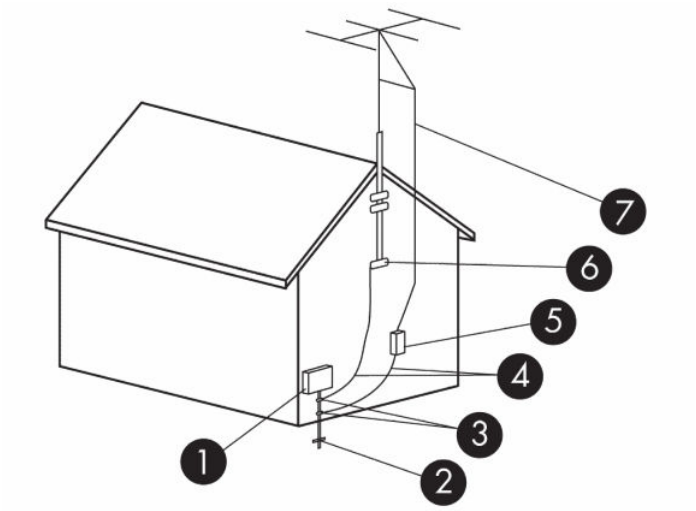

Table 3-2 **Antenna Grounding**

Reference	Grounding Component
1	Electric Service Equipment
2	Power Service Grounding Electrode System (NEC Art 250, Part III)
3	Ground Clamps
4	Grounding Conductors (NEC Section 810.21)
5	Antenna Discharge Unit (NEC Section 810.20)
6	Ground Clamp
7	Antenna Lead-in Wire

Note to CATV system installer

This reminder is provided to call the CATV systems installer's attention to section 820.93 of the National Electric Code, which provides guidelines for proper grounding and in particular, specify that the Coaxial cable shield shall be connected to grounding system of the building, as close to the point of cable entry as practical.

Travel notice

Use this notice to warn about the possibility of serious injury from voltage converter kits.

⚠ **WARNING!** To reduce the risk of electric shock, fire, or damage to the equipment, do not attempt to power the computer with a voltage converter kit sold for appliances.

China safety notices

HP 工作站使用安全手册

使用须知

欢迎使用惠普工作站，为了您及仪器的安全，请您务必注意如下事项：

1. 仪器要和地线相接，要使用有正确接地插头的电源线，使用中国国家规定的 220V 电源。
2. 避免高温和尘土多的地方，否则易引起仪器内部部件的损坏。
3. 避免接近高温，避免接近直接热源，如直射太阳光、暖气等其它发热体。
4. 不要有异物或液体落入机内，以免部件短路。
5. 不要将磁体放置于仪器附近。

警告

为防止火灾或触电事故，请不要将该机放置于淋雨或潮湿处

如果您按照以上步骤操作时遇到了困难，或想了解其它产品性能，请在以下网页上寻找相关信息：http://www.hp.com.cn

或联系我们

中国惠普有限公司
地址：北京朝阳区建国路 112 号中国惠普大厦
电话：010-65643888

China altitude notice

海拔警告仅适用于在海拔 2000m 以下地区使用的产品



海拔警告仅适用于在海拔 2000m 以下地区使用的产品。

China tropical warning notice

热带警告仅适用于在非热带气候条件下使用的产品。



热带警告仅适用于在非热带气候条件下使用的产品。

Norway and Sweden cable grounding notice for products with a TV tuner

Norway and Sweden require a galvanic isolator for grounding.

⚠ CAUTION: To reduce potential safety issues, use a galvanic isolator when connecting to a cable distribution system.

Taiwan eyesight notice

This eyesight notice applies to products in Taiwan.

使用過度恐傷害視力

注意事項:

(1) 使用 30 分鐘請休息 10 分鐘。

(2) 未滿 2 歲幼兒不看螢幕，2 歲以上每天看螢幕不要超過 1 小時。

4 Environmental notices

This chapter provides country- and region-specific environmental notices and compliance information. Some of these notices may not apply to your product.

Electronic hardware, packaging and battery recycling

HP encourages customers to recycle used electronic hardware, HP original print cartridges packaging, and rechargeable batteries.

For more information about recycling programs, go to http://www.hp.com/recycle.

For information about recycling the product in Japan, refer to http://www.hp.com/jp/hardwarerecycle/.

Disposal of waste equipment by users

Use this notice to explain the icon associated with waste disposal.

Table 4-1 Disposal of waste equipment icon and its description

Icon	Description
	This symbol means do not dispose of your product with your other household waste. Instead, you should protect human health and the environment by handing over your waste equipment to a designated collection point for the recycling of waste electrical and electronic equipment. For more information, please contact your household waste disposal service or go to http://www.hp.com/recycle.

Brazil alkaline battery disposal

Não descarte o produto eletrônico em lixo comum



Este produto eletroeletrônico e seus componentes não daven ser descartados no lixo comum, pois embora estejam em conformidade com padrões mundiais de restrição a substâncias nocivas, podem conter, ainda que em quantidades mínimas, substâncias impactantes ao meio ambiente. Ao final da vida útil deste produto, o usuário deverá entregá-lo à HP. A não observância dessa orientação sujeitará o infrator às sanções previstas em lei. Após o uso, as pilhas e/ou baterias dos produtos HP deverão ser entregues ao estabelecimento comercial ou rede de assistência técnica autorizada pela HP.

Para maiores informações , inclusive sobre os pontos de recebimento, acesse: http://www.hp.com.br/reciclar

Brazil hardware recycling information

Não descarte o produto eletrônico em lixo comum



Este produto eletroeletrônico e seus componentes não daven ser descartados no lixo comum, pois embora estejam em conformidade com padrões mundiais de restrição a substâncias nocivas, podem conter, ainda que em quantidades mínimas, substâncias impactantes ao meio ambiente. Ao final da vida útil deste produto, o usuário deverá entregá-lo à HP. A não observância dessa orientação sujeitará o infrator às sanções previstas em lei. Após o uso, as pilhas e/ou baterias dos produtos HP deverão ser entregues ao estabelecimento comercial ou rede de assistência técnica autorizada pela HP.

Para maiores informações , inclusive sobre os pontos de recebimento, acesse: http://www.hp.com.br/reciclar

France Triman WEEE and recycling label

Use this notice to explain the icon associated with recycling.



Korea disposal and recycling notices

한국 전자제품 폐기 및 재활용 방법

전자 기기 폐기물은 전자/전기 장비를 재활용할 수 있도록 지정된 HP 수거물 센터에 전달하거나 E-순환거버넌스(http://www.k-erc.or.kr/)를 통해 무상 회수 및 재활용이 진행됩니다. 자세한 내용은 E-순환 거버넌스 혹은 HP 서비스 센터에 문의하거나 웹사이트 www.hp.com/recycle을참조하십시오.

Taiwan battery recycling information

This notice provides the regulations for battery manufacture and recycling in Taiwan.

Table 4-2 **Taiwan battery recycling icon and its description**

Icon	Description
	The Taiwan EPA requires dry battery manufacturing or importing firms, in accordance with Article 15 of the Waste Disposal Act, to indicate the recovery marks on the batteries used in sales, giveaways, or promotions. Contact a qualified Taiwanese recycler for proper battery disposal.

Turkey WEEE regulation

Türkiye Cumhuriyeti: AEEE Yönetmeliğine Uygundur

ENERGY STAR® Certification (select products only)

ENERGY STAR is a U.S. Environmental Protection Agency voluntary program that helps businesses and individuals save money and protect our climate through superior energy efficiency.

Products that earn the ENERGY STAR prevent greenhouse gas emissions by meeting strict energy efficiency criteria or requirements set by the U.S. Environmental Protection Agency. As an ENERGY STAR Partner, HP Inc. has followed the U.S. EPA's enhanced product certification process to ensure that products marked with the ENERGY STAR logo are ENERGY STAR certified per the applicable ENERGY STAR guidelines. The following logo appears on all ENERGY STAR-certified computers:



A key ENERGY STAR requirement for computer products is power management features that significantly reduce energy consumption when the product is not in use. Power management allows a computer to automatically enter a low power "sleep" mode, or other low power mode, after a defined period of inactivity. The power management features have been preset as follows when the computer is operating on AC power:

Table 4-3 Preset power management features when the computer is operating on AC power

Computer type	Time to activate display sleep mode	Time to activate computer sleep mode (minutes)	Resuming from sleep mode
Notebooks, Mobile Workstations	Less than or equal to 15 minutes (varies by model)	Less than or equal to 30 minutes (varies by model)	Product will exit sleep mode when the power/sleep button is pressed. If Wake-on-Lan (WOL) is enabled, the system can resume from sleep in response to a network signal.
Tablets/Slates	Less than or equal to 1 minute	Not applicable	Not applicable
Desktops, Integrated Desktops, Workstations	Less than or equal to 15 minutes (varies by model)	Less than or equal to 30 minutes (varies by model)	Product will exit sleep mode when user interacts with any input device, including the mouse or keyboard. If Wake-on-Lan (WOL) is enabled, the system can resume from sleep in response to a network signal.
Thin clients	Less than or equal to 15 minutes (varies by model)	Less than or equal to 30 minutes when sleep mode is supported by the operating system (varies by model)	When sleep mode is supported by operating system product will exit sleep mode when user interacts with any input device, including the mouse or keyboard. If Wake-on-Lan (WOL) is enabled, the system can resume from sleep in response to a network signal.

For computers that support an always-on, always-connected use profile where internet access is available (such as tablets and slates), alternative low power modes - such as Short or Long Idle modes (as defined in the ENERGY STAR Computer Program Requirements) are provided that consume very little power (</= 10 Watts) and when applicable, maximize product battery life. These alternative low power modes are dynamic, with the display sleep mode activated within 1 minute of user inactivity.

The computer exits Sleep when the power/Sleep button is pressed. When the Wake On LAN (WOL) feature is enabled, the computer can also exit Sleep in response to a network signal.

Additional information on the potential energy and financial savings of the power management feature can be found on the EPA ENERGY STAR Power Management website at http://www.energystar.gov/powermanagement.

Additional information on the ENERGY STAR program and its environmental benefits are available on the EPA ENERGY STAR website at http://www.energystar.gov.

ENERGY STAR and the ENERGY STAR mark are registered trademarks owned by the U.S. Environmental Protection Agency.

Chemical substances

HP is committed to providing our customers with information about the chemical substances in our products as needed to comply with legal requirements such as REACH (Regulation EC No. 1907/2006 of the European Parliament and the Council).

A chemical information report for this product can be found at http://www.hp.com/go/reach.

Perchlorate material-special handling may apply

The computer's real-time clock battery may contain perchlorate and may require special handling when recycled or disposed of in California.

See http://www.dtsc.ca.gov/hazardouswaste/perchlorate/.

China environmental notices

回收信息说明

惠普公司对废弃的电子计算机（笔记本电脑）提供回收服务，更多信息请登陆

http://www8.hp.com/us/en/hp-information/environment/product-recycling.html

环境标志信息

微型计算机(台式计算机,笔记本电脑等)及显示器在中国环境标志认证产品范围内,环境标志表明该产品不仅品质合格,而且在生产,使用和回收处理中都符合特定的环境保护要求,与同类产品相比,既有低毒少害,节约资源等环保优势,此外获得中国环境标志认证的产品售后三年内均可在各服务中心选择维修或更换部件,也可通过更换更高性能的零部件或模块实现硬件升级。

特别提醒

如您需要确认本产品处于零能耗状态,请按下电源关闭按钮,并将插头从电源插座断开。

China PC energy label

China requires this notice of energy efficiency.

In accordance with "The Regulation of the Implementation on China Energy Label for Microcomputers," this microcomputer has an Energy Efficiency Label. The energy efficiency grade, TEC (Typical Energy Consumption), and product category presented on the label are determined and calculated according to the standard GB28380-2012.

1. Energy Efficiency Grades

   The grade is determined by the standard with the calculation of base consumption level with the sum of all the allowances for additional components such as main memory and graphics card. For products of any grade, the TEC should not exceed the value specified in the following table:

Table 4-4 Typical Energy Consumption (TEC) values

Product Type		TEC (kilowatt hour)		
		Grade 1	Grade 2	Grade 3
Desktop microcomputer, AIO	Category A	98.0+∑Efa	148.0+∑Efa	198.0+∑Efa
	Category B	125.0+∑Efa	175.0+∑Efa	225.0+∑Efa
	Category C	159.0+∑Efa	209.0+∑Efa	259.0+∑Efa
	Category D	184.0+∑Efa	234.0+∑Efa	284.0+∑Efa
Portable Computer	Category A	20.0+∑Efa	35.0+∑Efa	45.0+∑Efa
	Category B	26.0+∑Efa	45.0+∑Efa	65.0+∑Efa
	Category C	54.5+∑Efa	75.0+∑Efa	123.5+∑Efa

NOTE: ∑Efa is the sum of power factor of product additional functions.

2. Typical Energy Consumption

   The energy consumption figure presented on the label is the data measured with the representative configuration that covers all the configurations in the registration unit which is selected according to "The Regulation of the Implementation on China Energy Label for

Microcomputers." Thus, actual energy consumption of this specific microcomputer may not be the same as the TEC data presented in the label.

3. Product Category

The product category is determined by the standard according to the microcomputer's configuration. The categorization of products complies with the regulations in the following table:

Table 4-5 Product category and configuration description

Product Type	Configuration Description	
	Desktop microcomputer, AIO	Portable Computer
Category A	The desktop microcomputer and AIO whose configuration is out of the scope of Category B, C, and D	The portable computer whose configuration is out of the scope of Category B and C
Category B	CPU physical core number of 2, and system memory of not less than 2 GB	A Discrete GPU
Category C	CPU physical core number of over 2, with at least one of the following features: 1. System memory of not less than 2 GB 2. A Discrete GPU	The product that has a CPU physical core number of not less than 2, system memory of not less than 2GB, A Discrete GPU with Frame Buffer Width not less than 128-bit.
Category D	CPU physical core number of not less than 4, with at least one of the following features: 1. System memory of not less than 4 GB 2. A Discrete GPU with Frame Buffer Width not less than 128-bit	

For more details on the specification, please refer to the standard GB28380-2012.

本机根据《微型计算机能源效率标识实施规则》的要求加施中国能效标识。能效标识中显示的能效等级、典型能源消耗和产品类型均根据《微型计算机能效限定值及能效等级》(GB28380-2012)的要求确定。对上述标识内容的说明如下:

1. 能效等级

微型计算机的能效等级由基础能源消耗值和附加功能功耗因子之和决定。微型计算机能效各等级的典型能源消耗应不大于下表的规定

微型计算机类型			能源消耗(千瓦时)		
			1	2	3
	台式微型计算机及	A 类	98.0+ΣEfa	148.0+ΣEfa	198.0+ΣEfa
一体机		B 类	125.0+ΣEfa	175.0+ΣEfa	225.0+ΣEfa
		C 类	159.0+ΣEfa	209.0+ΣEfa	259.0+ΣEfa
		D 类	184.0+ΣEfa	234.0+ΣEfa	284.0+ΣEfa
	便携式	A 类	20.0+ΣEfa	35.0+ΣEfa	45.0+ΣEfa
计算机		B 类	26.0+ΣEfa	45.0+ΣEfa	65.0+ΣEfa
		C 类	54.5+ΣEfa	75.0+ΣEfa	123.5+ΣEfa
注：ΣEfa 为微型计算机附加功能功耗因子之和					

2. 典型能源消耗

典型能源消耗值代表一个备案单元中，符合《微型计算机能源效率标识实施规则》要求的代表性规格型号产品的数值。因此，本机的典型能源消耗值可能与其所加施的能效标识中所示的典型能源消耗值不一致。

3. 产品类型

产品类型根据微型计算机的配置确定。参见下表：

类型	配置说明	
	台式微型计算机及一体机	便携式计算机
A 类	下列 B 类、C 类、D 类配置以外的台式微型计算机及一体机	下列 B 类、C 类配置以外的便携式计算机
B 类	中央处理器（CPU）物理核心数为 2，系统内存大于等于 2GB	具有独立图形显示单元（GPU）
C 类	中央处理器（CPU）物理核心数大于 2，且至少具有以下特征中的一条 a. a）系统内存大于等于 2GB； b. 独立图形显示单元（GPU）	中央处理器（CPU）物理核心数大于等于 2，系统内存大于等于 2GB，具有独立图形显示单元（GPU）且显存位宽大于等于 128 位.
D 类	中央处理器（CPU）物理核心数大于等于 4，且至少具有以下特征中的一条： a. 系统内存大于等于 4GB； b. 具有独立图形显示单元（GPU）且显存位宽大于等于 128 位	

关于标识内容的更详细技术信息，请参考《微型计算机能效限定值及能效等级》（GB28380-2012）

China RoHS

China uses the following notices for RoHS.

笔记本电脑和平板电脑产品中有害物质或元素的名称及含量

根据中国《电器电子产品有害物质限制使用管理办法》





Table 4-6 产品中有害物质或元素的名称及含量 根据中国《电器电子产品有害物质限制使用管理办法》

	有害物质					
部件名称	铅 (Pb)	汞 (Hg)	镉 (Cd)	六价铬 (Cr(VI))	多溴联苯 (PBB)	多溴二苯醚 (PBDE)
电池	X	O	O	O	O	O
线缆	X	O	O	O	O	O
摄像头	X	O	O	O	O	O
机箱/其他	X	O	O	O	O	O
闪存读卡器	X	O	O	O	O	O
软盘驱动器	X	O	O	O	O	O
硬盘驱动器	X	O	O	O	O	O
耳机	X	O	O	O	O	O
I/O PCA	X	O	O	O	O	O
键盘	X	O	O	O	O	O
液晶显示器 (LCD) 面板	X	O	O	O	O	O
介质（CD/DVD/软盘）	O	O	O	O	O	O
内存	X	O	O	O	O	O
主板、处理器、散热器	X	O	O	O	O	O
鼠标	X	O	O	O	O	O
光盘驱动器	X	O	O	O	O	O
对接设备选件	X	O	O	O	O	O
电源适配器	X	O	O	O	O	O
电源	X	O	O	O	O	O
电源组	X	O	O	O	O	O
投影仪	X	O	O	O	O	O
遥控器	X	O	O	O	O	O

Table 4-6 产品中有害物质或元素的名称及含量 根据中国《电器电子产品有害物质限制使用管理办法》(continued)

	有害物质					
部件名称	铅 (Pb)	汞 (Hg)	镉 (Cd)	六价铬 (Cr(VI))	多溴联苯 (PBB)	多溴二苯醚 (PBDE)
智能卡/Java™ 读卡器	X	O	O	O	O	O
扬声器(外置)	X	O	O	O	O	O
电视调谐器	X	O	O	O	O	O
USB 闪存驱动器	X	O	O	O	O	O
USB 集线器	X	O	O	O	O	O
网络摄像头	X	O	O	O	O	O
无线接收器	X	O	O	O	O	O
无线网卡	X	O	O	O	O	O
本表格依据 SJ/T 11364 的规定编制。 O:表示该有害物质在该部件所有均质材料中的含量均在 GB/T 26572 规定的限量要求以下。 X:表示该有害物质至少在该部件的某一均质材料中的含量超出 GB/T 26572 规定的限量要求。 此表中所有名称中含 "X" 的部件均符合中国 RoHS 达标管理目录限用物质应用例外清单的豁免。 此表中所有名称中含 "X" 的部件均符合欧盟 RoHS 立法。 注:环保使用期限的参考标识取决于产品正常工作的温度和湿度等条件						

台式机、瘦客户端、个人工作站、一体机和销售点终端产品中有害物质或元素的名称及含量

根据中国《电器电子产品有害物质限制使用管理办法》





Table 4-7 产品中有害物质或元素的名称及含量 根据中国《电器电子产品有害物质限制使用管理办法》

	有害物质					
部件名称	铅 (Pb)	汞 (Hg)	镉 (Cd)	六价铬 (Cr(VI))	多溴联苯 (PBB)	多溴二苯醚 (PBDE)
电池	X	O	O	O	O	O
线缆	X	O	O	O	O	O
摄像头	X	O	O	O	O	O
机箱/其他	X	O	O	O	O	O

Table 4-7 产品中有害物质或元素的名称及含量 根据中国《电器电子产品有害物质限制使用管理办法》(continued)

	有害物质					
部件名称	铅 (Pb)	汞 (Hg)	镉 (Cd)	六价铬 (Cr(VI))	多溴联苯 (PBB)	多溴二苯醚 (PBDE)
风扇	X	O	O	O	O	O
闪存读卡器	X	O	O	O	O	O
软盘驱动器	X	O	O	O	O	O
硬盘驱动器	X	O	O	O	O	O
耳机	X	O	O	O	O	O
散热器	X	O	O	O	O	O
I/O PCA	X	O	O	O	O	O
键盘	X	O	O	O	O	O
液晶显示器 (LCD) 面板	X	O	O	O	O	O
介质（CD/DVD/软盘）	O	O	O	O	O	O
内存	X	O	O	O	O	O
主板、处理器、散热器	X	O	O	O	O	O
鼠标	X	O	O	O	O	O
光驱	X	O	O	O	O	O
对接设备选件	X	O	O	O	O	O
电源适配器	X	O	O	O	O	O
电源	X	O	O	O	O	O
投影仪	X	O	O	O	O	O
遥控器	X	O	O	O	O	O
智能卡/Java™ 读卡器	X	O	O	O	O	O
固态驱动器	X	O	O	O	O	O
扬声器（外置）	X	O	O	O	O	O
触控笔	X	O	O	O	O	O
触控板	X	O	O	O	O	O
电视调谐器	X	O	O	O	O	O
USB 闪存驱动器	X	O	O	O	O	O
USB 集线器	X	O	O	O	O	O
网络摄像头	X	O	O	O	O	O
无线接收器	X	O	O	O	O	O
无线网卡	X	O	O	O	O	O
3D 捕获台/转盘	X	O	O	O	O	O

Table 4-7 产品中有害物质或元素的名称及含量 根据中国《电器电子产品有害物质限制使用管理办法》(continued)

	有害物质					
部件名称	铅 (Pb)	汞 (Hg)	镉 (Cd)	六价铬 (Cr(VI))	多溴联苯 (PBB)	多溴二苯醚 (PBDE)
本表格依据 SJ/T 11364 的规定编制。 O：表示该有害物质在该部件所有均质材料中的含量均在 GB/T 26572 规定的限量要求以下。 X：表示该有害物质至少在该部件的某一均质材料中的含量超出 GB/T 26572 规定的限量要求。 此表中所有名称中含 "X" 的部件均符合中国 RoHS 达标管理目录限用物质应用例外清单的豁免。 此表中所有名称中含 "X" 的部件均符合欧盟 RoHS 立法。 注：环保使用期限的参考标识取决于产品正常工作的温度和湿度等条件						

台灣針對筆記型電腦和平板電腦的有害物質限制使用管理辦法 (RoHS)

限用物質含有情況標示聲明書

Declaration of the Presence Condition of the Restricted Substances Marking

Table 4-8 限用物質含有情況標示聲明書 Declaration of the Presence Condition of the Restricted Substances Marking

限用物質及其化學符號 Restricted substances and its chemical symbols						
單元 Unit	鉛 Lead (Pb)	汞 Mercury (Hg)	鎘 Cadmium (Cd)	六價鉻 Hexavalent chromium (Cr^{+6})	多溴聯苯 Polybrominated biphenyls (PBB)	多溴二苯醚 Polybrominated diphenyl ethers (PBDE)
纜線 Cables	–	○	○	○	○	○
機殼/其他 Chassis/Other	–	○	○	○	○	○
輸入/輸出印刷電路組件 I/O PCAs	–	○	○	○	○	○
液晶顯示器 (LCD) 面板 Liquid crystal display (LCD) panel	–	○	○	○	○	○
記憶體 Memory	○	○	○	○	○	○
主機板、處理器、散熱器 Motherboard, processor, heat sinks	–	○	○	○	○	○
電源組 Power pack	–	○	○	○	○	○

Table 4-8 **限用物質含有情況標示聲明書 Declaration of the Presence Condition of the Restricted Substances Marking (continued)**

限用物質及其化學符號 Restricted substances and its chemical symbols						
電源供應器 Power supply	–	○	○	○	○	○
儲存裝置 Storage Devices	–	○	○	○	○	○
無線裝置 Wireless Devices	–	○	○	○	○	○

備考 1:「超出 0.1 %」及「超出 0.01 %」係指限用物質之百分比含量超出百分比含量基準值。

Note 1: "Exceeding 0.1 wt %" and "exceeding 0.01 wt %" indicate that the percentage content of the restricted substance exceeds the reference percentage value of presence condition.

備考 2:「○」係指該項限用物質之百分比含量未超出百分比含量基準值。

Note 2: "○" indicates that the percentage content of the restricted substance does not exceed the percentage of reference value of presence.

備考 3:「–」係指該項限用物質為排除項目。

Note 3: The "–" indicates that the restricted substance corresponds to the exemption.

若要取得最新版使用指南，請前往 http://www.hp.com/support，並依照指示尋找您的產品。然後選取「使用手冊」。

To access the latest user guides, go to http://www.hp.com/support, and follow the instructions to find your product. Then select **Manuals**.

台灣針對桌上型電腦、精簡型電腦、個人工作站、一體成形電腦及銷售點終端機的有害物質限制使用管理辦法 (RoHS)

限用物質含有情況標示聲明書

Declaration of the Presence Condition of the Restricted Substances Marking

Table 4-9 **限用物質含有情況標示聲明書 Declaration of the Presence Condition of the Restricted Substances Marking**

限用物質及其化學符號 Restricted substances and its chemical symbols						
單元 Unit	**鉛 Lead (Pb)**	**汞 Mercury (Hg)**	**鎘 Cadmium (Cd)**	**六價鉻 Hexavalent chromium (Cr^{+6})**	**多溴聯苯 Polybrominated biphenyls (PBB)**	**多溴二苯醚 Polybrominated diphenyl ethers (PBDE)**
纜線 Cables	–	○	○	○	○	○
機座/其他 Chassis/Other	–	○	○	○	○	○

Table 4-9 限用物質含有情況標示聲明書 Declaration of the Presence Condition of the Restricted Substances Marking (continued)

限用物質及其化學符號 Restricted substances and its chemical symbols						
單元 Unit	鉛 Lead (Pb)	汞 Mercury (Hg)	鎘 Cadmium (Cd)	六價鉻 Hexavalent chromium (Cr^{+6})	多溴聯苯 Polybrominated biphenyls (PBB)	多溴二苯醚 Polybrominated diphenyl ethers (PBDE)
輸入/輸出印刷電路組件 I/O PCAs	–	○	○	○	○	○
液晶顯示器 (LCD) 面板 Liquid crystal display (LCD) panel (for AIO only)	–	○	○	○	○	○
記憶體 Memory	○	○	○	○	○	○
主機板、處理器、散熱器 Motherboard, processor, heat sinks	–	○	○	○	○	○
電源供應器 Power supply	–	○	○	○	○	○
儲存裝置 Storage Devices	–	○	○	○	○	○

備考 1:「超出 0.1 %」及「超出 0.01 %」係指限用物質之百分比含量超出百分比含量基準值。

Note 1: "Exceeding 0.1 wt %" and "exceeding 0.01 wt %" indicate that the percentage content of the restricted substance exceeds the reference percentage value of presence condition.

備考 2:「○」係指該項限用物質之百分比含量未超出百分比含量基準值。

Note 2: "○" indicates that the percentage content of the restricted substance does not exceed the percentage of reference value of presence.

備考 3:「–」係指該項限用物質為排除項目。

Note 3: The "–" indicates that the restricted substance corresponds to the exemption.

若要取得最新版使用指南，請前往 http://www.hp.com/support，並依照指示尋找您的產品。然後選取「使用手冊」。

To access the latest user guides, go to http://www.hp.com/support, and follow the instructions to find your product. Then select **Manuals**.

India restriction of hazardous substances (RoHS)

This product, as well as its related consumables and spares, complies with the reduction in hazardous substances provisions of the "India E-waste Rule 2016."

It does not contain lead, mercury, hexavalent chromium, polybrominated biphenyls or polybrominated diphenyl ethers in concentrations exceeding 0.1 weight % and 0.01 weight % for cadmium, except where allowed pursuant to the exemptions set in Schedule 2 of the Rule.

Information for European Union Commission Regulation 1275/2008

The European Union requires this notice about power consumption.

To locate product power consumption data, including when the product is in networked standby with all wired network ports connected and wireless devices connected, refer to section P14 “Additional information” of the product IT ECO Declaration at http://www.hp.com/hpinfo/globalcitizenship/environment/productdata/itecodesktop-pc.html.

Where applicable, activate and deactivate a wireless network using the instructions included in the product user guide or the operating system. Information is also available at http://www.hp.com/support.

IT ECO declarations

Use these links to provide locations for IT ECO declarations.

Notebook or tablet PCs

http://www.hp.com/hpinfo/globalcitizenship/environment/productdata/iteconotebook-o.html

Desktop PCs and Thin Clients

http://www.hp.com/hpinfo/globalcitizenship/environment/productdata/itecodesktop-pc.html?jumpid=reg_R1002_US

Workstations

http://www.hp.com/hpinfo/globalcitizenship/environment/productdata/itecoworkstatio.html

Japan restriction of hazardous substances (RoHS)

2008 年、日本における製品含有表示方法、JISC0950 改定版が公示されました。製造事業者は、2006 年 7 月 1 日以降に販売される電気・電子機器の特定化学物質の含有に付きまして情報提供を義務付けられています。

製品の部材表示に付きましては、http://www.hp.com/go/jisc0950/ を参照してください。

A Japanese regulatory requirement, defined by specification JIS C 0950, 2008, mandates that manufacturers provide Material Content Declarations for certain categories of electronic products offered for sale after July 1, 2006.

To view the JIS C 0950 material declaration for this product, visit http://www.hp.com/go/jisc0950.

Ley para el Aprovechamiento Sustentable de la Energía de México

Ley para el Aprovechamiento Sustentable de la Energía de México

Se ha etiquetado este producto en conformidad con la Ley para el Aprovechamiento Sustentable de la Energía de México, que requiere la divulgación del consumo de energía del modo de uso normal (modo inactivo) y del modo de espera. Su producto es una de las muchas configuraciones de esta familia de modelos; el consumo de energía del modo inactivo de su configuración específica puede diferir de la información de la etiqueta. El consumo real de energía de su producto puede ser mayor o menor que el valor informado en la etiqueta de energía de producto para México a causa de factores como

la configuración (componentes y módulos seleccionados) y el uso (tareas que se están efectuando, software instalado y en ejecución, etc.).

NOTE: Esta ley no es aplicable a las estaciones de trabajo.

TCO Certified

This section applies only to products bearing the TCO Certified logo.

See https://tcocertified.com/product-finder/ to see a list of TCO Certified products.

A third-party certification according to ISO 14024

Toward sustainable IT products



Say hello to a more sustainable product

IT products are associated with a wide range of sustainability risks throughout their life cycle. Human rights violations occur in the supply chain. Harmful substances are used both in products and their manufacture. Products can often have a short lifespan because of poor ergonomics, low quality and when they are not able to be repaired or upgraded.

This product is a better choice. It meets all the criteria in TCO Certified, the world's most comprehensive sustainability certification for IT products. Thank you for making a responsible product choice, that help drive progress towards a more sustainable future!

Criteria in TCO Certified have a life-cycle perspective and balance environmental and social responsibility. Conformity is verified by independent and approved verifiers that specialize in IT products, social responsibility or other sustainability issues. Verification is done both before and after the certificate is issued, covering the entire validity period. The process also includes ensuring that corrective actions are implemented in all cases of factory non-conformities. And last but not least, to make sure that the certification and independent verification is accurate, both TCO Certified and the verifiers are reviewed regularly.

Want to know more?

Read information about TCO Certified, full criteria documents, news and updates at **tcocertified.com.** On the website you'll also find our Product Finder, which presents a complete, searchable listing of certified products.

TCO Certified Edge

This section applies only to products bearing the TCO Certified Edge logo.

See https://tcocertified.com/product-finder/ to see a list of TCO Certified Edge products.

A third-party certification according to ISO 14024

Toward sustainable IT products

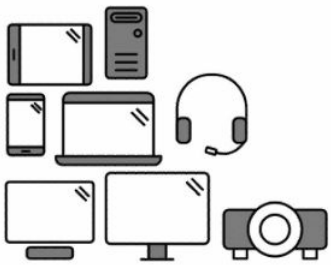

Say hello to a more sustainable product

IT products are associated with a wide range of sustainability risks throughout their life cycle. Human rights violations occur in the supply chain. Harmful substances are used both in products and their manufacture. Products can often have a short lifespan because of poor ergonomics, low quality and when they are not able to be repaired or upgraded.

This product is a better choice. It meets all the criteria in TCO Certified, the world's most comprehensive sustainability certification for IT products. Additionally, it fulfills the requirements of TCO Certified Edge, the supplemental certification that recognizes leading-edge products that exceed typical performance in a particular sustainability attribute. At our Product Finder **(tcocertified.com/product-finder)** you can find out which TCO Certified Edge criterion or criteria this product meets.

Criteria in TCO Certified have a life-cycle perspective and balance environmental and social responsibility. Compliance is verified by independent verification organizations that specialize in IT products, social responsibility or other sustainability issues. Verification is done both before and after the certificate is issued, covering the entire validity period. The process also includes ensuring that corrective actions are implemented in all cases of factory non-conformities.

Thank you for making a responsible product choice, that help drive progress towards a more sustainable future!

Want to know more?

Read information about TCO Certified, full criteria documents, news and updates at **tcocertified.com.** On the website you'll also find our Product Finder, which presents a complete, searchable listing of certified products.

Index

A

airline travel notice 13
altitude notice 26
Aviso para o Brasil 6
avisos
  Brasil 6

B

battery 20
battery notice 13, 28
battery recycling 28
Belarus regulatory notice 5
Brazil notice 6, 22

C

cable grounding notice 27
Canada modem statement 15
Canada notices 6
China environmental notices 31
China PC energy label 32
Class A product notice, Australia 5
Class A product notice, European Union and UK 5

D

disposal notices
  battery 28
  battery, user replacement 13
  equipment 28
  factory sealed battery 13

E

electronic hardware and battery recycling 28
ENERGY STAR certification 30
environmental notices 28
equipment disposal notice 28
ergonomics notice 8
European Union Commission Regulation 1275/2008 41

F

fan notice 21
Federal Communications Commission
  notebook computers
    cables 4, 5
  notebook computers Class A notice 4
  notebook computers Class B notice 3
  notebook computers modifications 3, 5

G

Global Class A notices 4
  cables 5
  modifications 5
GS Notice 8

H

headset and earphone volume level notice 21

I

India restriction of hazardous substances notice 40

J

Japan modem statement 15
Japan notice 9
Japan power cord notice 24
Japan restriction of hazardous substances notice 41

K

Korea disposal and recycling notice 29

L

labels, regulatory 2
laser safety notice 13, 22

M

Macrovision Corporation notice 17
maximum power levels 7
Mexico wireless notice 10
modem notices 14
modem statements
  Canada 15
  Japan 15
  New Zealand 16
  U.S. 14
modifications, notebook computers
  Federal Communications Commission 3

N

New Zealand modem statement 16
notices
  airline travel 13
  battery 13, 20, 28
  Belarus regulatory 5
  Brazil 6, 22
  Canada 6
  environmental 28
  equipment disposal 28
  ergonomics 8
  fan 21
  headset and earphone volume level 21
  India restriction of hazardous substances 40
  Japan 9
  Japan power cord 24
  Japan restriction of hazardous substances 41
  Korea disposal and recycling 29
  laser safety 13, 22
  Macrovision Corporation 17
  Mexico 10
  modem 14
  perchlorate material 31
  power cords 24
  Singapore 11
  South Korea 12
  Taiwan 13
  Thailand wireless notice 12
  travel 26
notices, notebook computers
  Federal Communications Commission 3, 4

P

power cord notice 24

R

radio frequency bands 7
recycling, electronic hardware and battery 28
regulatory submission document, South Korea 12

S

Singapore wireless notice 11
South Korea notice 12
South Korea regulatory submission document 12

T

Taiwan notice 13
TCO Certified Certification 42
TCO Certified Edge Certification 43
Thailand wireless notice 12
travel notice 26
tropical warning notice 26
TV tuner, cable grounding notice 27

U

U.S. modem statement 14

V

voice support 17
volume level notice, headset and earphone 21

W

wireless devices 4
wireless LAN devices 4

Symbols/Numerics

台灣對於危險物質的限制注意事項 38, 39
注意事項
台灣有害物質限制 38, 39

دليل المستخدم للإشعارات التنظيمية والوقائية والبيئية

ملخص

يقدّم هذا الدليل معلومات تنظيمية ووقائية وبيئية تتوافق مع التنظيمات السارية في الولايات المتحدة وكندا والتنظيمات الدولية بالنسبة لأجهزة الكمبيوتر المحمولة وأجهزة الكمبيوتر المكتبية وأجهزة الكمبيوتر التابعة جزئيًا ومحطات العمل الشخصية وأجهزة الكمبيوتر المتكاملة ومحطات نقاط البيع.

المعلومات القانونية

© Copyright 2022, 2023 HP Development Company, L.P.

تعدُ Bluetooth لهكلاكة لمولمم ةبراجتة ملاء شركة لهمستخدتو HP Inc بـ جومبـ ترعدتيص. وخ ENERGY STAR وعلامة ENERGY STAR علامتين تجاريتين مسجلتين في الولايات المتحدة. وتعد Java علامة تجارية مسجلة لشركة Oracle و/أو الشركات التابعة لها. وتُعد WiGig علامة تجارية مسجلة لمؤسسة Wi-Fi Alliance.

المعلومات الواردة في هذا الدليل عرضة للتغيير بدون إشعار مسبق. وتقتصر الضمانات الخاصة بمنتجات وخدمات شركة HP على تلك المنصوص عليها في بيانات الضمان الصريح المرفق بتلك المنتجات والخدمات. ولا يوجد هنا ما يمكن تفسيره على أنه يشكل ضمانًا إضافيًا. وتخلي شركة HP مسؤوليتها عن أي أخطاء فنية أو تحريرية أو أي أخطاء ناتجة عن السهو والإغفال وردت في هذا المستند.

الإصدار الثالث: ديسمبر 2023

الإصدار الأول: يوليو 2022

الرقم المرجعي للمستند: N25728-173

جدول المحتويات

١ حول هذا الدليل ١

٢ الإشعارات التنظيمية ٢

الوصول إلى ملصقات المعلومات التنظيمية ٢

إشعار الفئة ب للجنة الاتصالات الفيدرالية ٣

التعديلات ٤

الكبلات ٤

منتجات مزودة بأجهزة LAN لاسلكية أو وحدات محمولة واسعة النطاق من HP ٤

أجهزة لاسلكية بسرعة 5.925 جيجاهرتز إلى 7.125 جيجاهرتز ٤

إشعارات الفئة أ العالمية ٤

إشعار الفئة أ للجنة الاتصالات الفيدرالية ٤

التعديلات ٥

الكبلات ٥

إشعار للمقيمين في أستراليا ٥

إشعار الاتحاد الأوروبي والمملكة المتحدة ٥

إشعار للمقيمين في اليابان ٥

إشعار للمقيمين في كوريا الجنوبية ٥

إشعار تايواني ٥

الإشعار التنظيمي لبيلاروس ٦

إشعار للمقيمين في البرازيل ٦

إشعارات للمقيمين في كندا ٦

الإشعارات التنظيمية للاتحاد الأوروبي والمملكة المتحدة ٦

إعلان التوافق ٧

المنتجات ذات الوظائف اللاسلكية (EMF) ٧

القيود المفروضة على المنتجات ذات الوظائف اللاسلكية (منتجات مختارة فقط) ٧

النطاقات الترددية اللاسلكية ومستويات الحد الأقصى من الطاقة (منتجات ودول مختارة فقط) ٨

إشعار بيئة العمل الصحية ٨

إعلان بخصوص شبكة الهواتف الأوروبية (مودم/فاكس) ٩

إشعار خاص بأستراليا ونيوزلندا ٩

إشعار WWAN في الصين ٩

إشعار أجهزة الراديو في الصين ٩

إشعار لإدارة الراديو الصيني لمعدات الشحن اللاسلكي (منتجات مختارة فقط) ٩

إشعار للمقيمين في اليابان ١٠

علامات اعتماد أجهزة LAN اللاسلكية و WAN اللاسلكية و Bluetooth® ١٠

إشعار للمقيمين في المكسيك ١٠
الإشعارات التنظيمية للاتحاد الأوروبي ١١
Производитель и дата производства ١١
Өндіруші және өндіру мерзімі ١١
Местные представители: ١١
Жергілікті өкілдіктері: ١٢
إشعار بخصوص اللاسلكية للمقيمين في سنغافورة ١٢
إشعارات في كوريا الجنوبية ١٢
وثيقة تقديم المعلومات التنظيمية ١٣
إشعار الاتصالات اللاسلكية التايلاندية ١٣
إشعارات NCC لتايوان ١٣
無線 LAN 802.11 裝置/藍牙裝置/短距離通訊裝置: ١٣
إشعار خاص بالرحلات الجوية ١٤
إشعارات بخصوص البطاريات التي يمكن للمستخدم تغييرها ١٤
إشعارات بخصوص البطاريات المختومة من قبل المصنع ١٤
التوافق مع الليزر ١٤
الموافقات الخاصة بأجهزة الاتصالات السلكية واللاسلكية ١٥
إشعارات المودم ١٥
بيانات المودم الخاصة بالولايات المتحدة ١٥
بيانات بخصوص المودم للمقيمين في كندا ١٦
بيانات بخصوص المودم للمقيمين في اليابان ١٦
بيانات المودم النيوزيلندية ١٧
الدعم الصوتي ١٧
إشعار Macrovision Corporation ١٧
٣ إشعارات السلامة ١٨
معلومات هامة عن السلامة ١٨
إشعار التحذير الخاص بالأمان ضد الحرارة ١٩
إشعار بخصوص ظروف ذات تأثيرات محتملة على السلامة ١٩
شروط التركيب ١٩
إشعار الصوتيات ١٩
إشعارات البطارية ٢٠
إشعارات المروحة ٢١
إشعار مستوى صوت سماعة الرأس وسماعة الأذن ٢١
السلامة من الليزر ٢٢
متطلبات وحدة التزويد بالطاقة ومجموعة سلك الطاقة ٢٢
متطلبات تأرض وحدة التزويد بالطاقة من الفئة I ٢٢

إشعار للمقيمين في البرازيل ٢٢
الدنمارك ٢٢
فنلندا ٢٣
نرويج ٢٣
السويد ٢٣
متطلبات وحدة التزويد بالطاقة ٢٣
الصين ٢٣
للاستخدام بالنرويج ٢٣
متطلبات مجموعة سلك الطاقة ٢٣
إشعار سلك الطاقة ٢٤
مأخذ تيار مستمر لمصدر طاقة خارجي من HP ٢٤
إشعار بخصوص سلك الطاقة للمقيمين في اليابان ٢٤
متطلبات سلك الطاقة في اليابان ٢٤
خطر الانحشار ٢٤
وقاية موصلات هوائيات التلفزيون ٢٥
تأريض هوائيات التلفزيون الخارجية ٢٥
الوقاية من البروق ٢٥
ملاحظة لمركب أنظمة تلفزيون الكبلات CATV ٢٦
إشعار السفر ٢٦
إشعارات وقائية في الصين ٢٦
إشعار بخصوص الارتفاع في الصين ٢٧
إشعار تحذير بخصوص المناطق الاستوائية في الصين ٢٧
إشعار التوصيل الأرضي للكبلات للمنتجات المزوَّدة بموالف تلفزيون في النرويج والسويد ٢٧
إشعار الإبصار في تايوان ٢٧
使用過度恐傷害視力 ٢٧

٤ الإشعارات البيئية ٢٨

إعادة تدوير الأجهزة الإلكترونية ومواد التغليف والبطارية ٢٨
تخلص المستخدمين من نفايات الجهاز ٢٨
معلومات حول التخلص من بطاريات ألكالاين في البرازيل ٢٨
معلومات حول إعادة تدوير الأجهزة في البرازيل ٢٩
ملصق France Triman WEEE وإعادة التدوير ٢٩
إشعارات التخلص وإعادة التدوير في كوريا ٢٩
معلومات حول إعاده تدوير البطارية في تايوان ٢٩
تنظيم توجيه نفايات المعدات الكهربائية والإلكترونية التركي ٣٠
شهادة ENERGY STAR® (منتجات مختارة فقط) ٣٠
المواد الكيميائية ٣١
مادة البيركلورات – تتطلب العناية الخاصة ٣١

الإشعارات البيئية في الصين ٣٢
ملصق الطاقة لأجهزة الكمبيوتر الصينية ٣٢
قيود المواد الخطرة في الصين ٣٦
笔记本电脑和平板电脑产品中有害物质或元素的名称及含量 ٣٦
台式机、瘦客户端、个人工作站、一体机和销售点终端产品中有害物质或元素的名称及含量 ٣٧
台灣針對筆記型電腦和平板電腦的有害物質限制使用管理辦法 (RoHS) ٣٩
限用物質含有情況標示聲明書 ٣٩
台灣針對桌上型電腦、精簡型電腦、個人工作站、一體成形電腦及銷售點終端機的有害物質限制使用管理辦法 (RoHS) ٤١
限用物質含有情況標示聲明書 ٤١
قيود استخدام المواد الخطرة (RoHS) في الهند ٤٢
المعلومات الخاصة بتنظيم مفوضية الاتحاد الأوروبي 1275/2008 ..... ٤٢
إعلانات IT ECO ٤٢
قيود استخدام مواد خطرة في اليابان (RoHS) ٤٢
Ley para el Aprovechamiento Sustentable de la Energía de México ٤٣
TCO Certified ٤٣
TCO Certified Edge ٤٤
الفهرس ٤٦

١ حول هذا الدليل

يقدّم هذا الدليل معلومات تنظيمية ووقائية وبيئية تتوافق مع التنظيمات السارية في الولايات المتحدة وكندا والتنظيمات الدولية بالنسبة لأجهزة الكمبيوتر المحمولة وأجهزة الكمبيوتر المكتبية وأجهزة الكمبيوتر التابعة جزئيًا ومحطات العمل الشخصية وأجهزة الكمبيوتر المتكاملة ومحطات نقاط البيع.

للوصول إلى أحدث أدلة المستخدم، انتقل إلى http://www.hp.com/support، واتبع التعليمات للعثور على منتجك. ثم حدد **User Guides** (دلائل المستخدم).

⚠ **تحذير!** يشير إلى موقف خطر، إذا لم يتم تجنبه، **قد** يتسبب في حدوث إصابة خطيرة أو الوفاة.

⚠ **تنبيه:** يشير إلى موقف خطر، إذا لم يتم تجنبه، **قد** يتسبب في حدوث إصابة بسيطة أو متوسطة.

هام: يشير إلى معلومات تعتبر هامة ولكن لا تتعلق بخطر (على سبيل المثال، الرسائل التي تتعلق بتلف الملكية). يحذر المستخدم بأنّ الإخفاق في اتباع إجراء كما هو موضح تمامًا قد يؤدي إلى فقدان البيانات أو تلف الأجهزة أو البرامج. كما يحتوي على معلومات ضرورية لشرح مفهوم أو لاستكمال مهمة.

ملاحظة: يحتوي على معلومات إضافية للتركيز على نقاط هامة في النص الرئيسي أو تكملتها.

تلميح: يوفر تلميحات مفيدة لإنمام مهمة.

٢ الإشعارات التنظيمية

يوفر هذا الفصل الإشعارات التنظيمية المتعلقة بالاتصالات السلكية واللاسلكية الخاصة بالبلد/المنطقة ومعلومات التوافق الخاصة بمنتج الكمبيوتر. قد لا تنطبق بعض هذه الإشعارات على منتجك.

قد يكون هناك جهاز لاسلكي مضمن واحد أو أكثر قد تم تركيبه. وقد يُقيد استخدام الأجهزة اللاسلكية، في بعض البيئات. وقد تنطبق مثل هذه القيود على متن الطائرات وفي المستشفيات وبالقرب من المواد المتفجرة وفي الأماكن الخطرة وما إلى ذلك. إذا لم تكن متأكداً من السياسة التي تخضع لها عملية استخدام هذا المنتج، الرجاء طلب التصريح باستخدامه قبل تشغيله.

الوصول إلى ملصقات المعلومات التنظيمية

قد توفر بعض المنتجات ملصقات معلومات تنظيمية إلكترونية (الملصقات الإلكترونية) يمكن الوصول إليها من خلال BIOS النظام.

قد تقع ملصقات المعلومات التنظيمية التي توفر معلومات تنظيمية خاصة بالبلد أو المنطقة (على سبيل المثال، معرّف لجنة الاتصالات الفيدرالية) أسفل جهاز الكمبيوتر، أو داخل حجرة البطارية (منتجات مختارة فقط)، أو أسفل غطاء الصيانة القابلة للإزالة (منتجات مختارة فقط)، أو على الجهة الخلفية من الشاشة، أو على الوحدة اللاسلكية أو وحدة المودم.

ملاحظة: لا تتوفر الملصقات الإلكترونية على بعض المنتجات.

ملاحظة: قد لا تحتوي الأجهزة غير المعدة للبيع أو الاستخدام في الولايات المتحدة على معرف FCC.

ملاحظة: تختلف قائمة العناصر المتوفرة ذات الملصقات الإلكترونية باختلاف طراز الكمبيوتر والأجهزة المثبتة.

لعرض الملصقات الإلكترونية مع المعلومات التنظيمية:

١. قم بتشغيل أو أعد تشغيل الكمبيوتر.

٢. اضغط على esc أو f10 لتشغيل إعداد الكمبيوتر.

٣. لعرض ملصق إلكتروني، استخدم إحدى الطرق التالية:

- لأجهزة الكمبيوتر المحمولة:

أ. استخدم جهاز تأشير أو مفاتيح الأسهم لتحديد **Advanced** (متقدم)، حدد **Electronic Labels** (الملصقات الإلكترونية) ثم اضغط على enter.

ب. استخدم جهاز تأشير أو مفاتيح الأسهم لتحديد أحد العناصر المدرجة، ثم اضغط على **OK** (موافق).

- لأجهزة كمبيوتر سطح المكتب:

أ. استخدم جهاز تأشير أو مفاتيح الأسهم لتحديد **Main** (الرئيسية) ثم حدد **Electronic Label System** (نظام الملصق الإلكتروني).

ب. اضغط على enter (إدخال). يتم عرض الملصق الإلكتروني.

٤. لإنهاء قوائم Computer Setup دون إجراء أي تغييرات:

حدد أيقونة **Exit** (إنهاء) في الزاوية السفلية اليمنى من الشاشة، ثم اتبع الإرشادات الظاهرة على الشاشة.

- أو -

استخدم مفاتيح الأسهم لتحديد **Main** (الرئيسية)، حدد **Ignore Changes and Exit** (تجاهل التغييرات والإنهاء) ثم اضغط على enter.

إشعار الفئة ب للجنة الاتصالات الفيدرالية

تم اختبار هذا الجهاز وثبت توافقه مع حدود الأجهزة الرقمية الواردة في الفئة ب، بمقتضى الفقرة 15 من قواعد لجنة الاتصالات الفيدرالية (FCC). استخدم هذه الإشعارات لمنتجات الفئة ب.

وقد تم وضع هذه القيود لتوفر درجة مناسبة من الحماية من التداخل الضار في المنشآت السكنية. إذ يولد هذا الجهاز طاقة تردد لاسلكي ويستخدمها وقد يصدرها كذلك، وإذا لم يتم تركيبه واستخدامه وفقًا للإرشادات، فقد يتسبب في حدوث تداخل ضار في اتصالات الراديو. ومع ذلك، لا يوجد ضمان بعدم حدوث تداخل عند التثبيت بطريقة معينة.

في حالة عدم تسبب الجهاز في حدوث تداخل ضار في استقبال موجات الراديو أو التلفزيون، ويمكن التحقق من هذا بواسطة تشغيل الراديو أو التلفزيون وإيقاف تشغيله، يستطيع المستخدم محاولة تصحيح هذا التداخل بواسطة تنفيذ واحد أو أكثر من الإجراءات التالية:

- إعادة توجيه هوائي الاستقبال أو تغيير موقعه.
- زيادة المساحة بين الجهاز وجهاز الاستقبال.
- وصّل الجهاز بمصدر تيار كهربي بدائرة مختلفة عن الدائرة الموصل بها المستقبل.
- استشارة جهة الشراء أو فني خبير في إصلاح الراديو/التلفزيون.

يتوافق هذا الجهاز مع الفقرة 15 من قوانين لجنة الاتصالات الفيدرالية. ويخضع التشغيل للشرطين التاليين:

١. ألا يتسبب هذا المنتج في حدوث أي قدر من التداخل الضار،

٢. أن يقبل هذا الجهاز أي تداخل يتم استقباله، بما فيه التداخل الذي يسبب عمليات تشغيل غير مرغوبة.

للاستفسارات عن المنتج:

- اكتب إلى:

  HP Inc.

  1501 Page Mill Road

  Palo Alto, CA 94304

- اتصل بشركة HP على 650-857-1501

- أو -

- البريد الإلكتروني techregshelp@hp.com

لتعريف المنتج، راجع رقم الجزء أو رقم السلسلة أو رقم الطراز الموجود على المنتج.

التعديلات

تتطلب لجنة الاتصالات الفيدرالية إعلام المستخدم بأن إجراء أية تغييرات أو تعديلات لم يتم التصديق عليها من قبل شركة HP قد تبطل صلاحية المستخدم لتشغيل هذا الجهاز.

الكبلات

لتحقيق التوافق مع قواعد FCC وتنظيماتها، ينبغي أن تكون توصيلات هذا الجهاز مُصنعة من كبلات معزولة تتضمن أغطية موصلات RFI/EMI معدنية.

منتجات مزودة بأجهزة LAN لاسلكية أو وحدات محمولة واسعة النطاق من HP

يجب أن لا يتم تعيين موقع هذا الجهاز أو تشغيله مع أي هوائي أو مرسل آخر.

⚠ تحذير! **التعرض للأشعة الترددية للراديو** تقل الطاقة المشعة المنبعثة من هذا الجهاز عن حدود التعرّض للتردد الراديوي الموضوعة من قبل لجنة الاتصالات الفيدرالية. ومع ذلك، يجب استخدام الجهاز بطريقة تتوافق مع الاستخدام النموذجي المتوقع.

أجهزة لاسلكية بسرعة 5.925 جيجاهرتز إلى 7.125 جيجاهرتز

قواعد FCC تقيد تشغيل هذا الجهاز للاستخدام الداخلي فقط.

يُحظر تشغيل هذا الجهاز على الأنظمة الأساسية التي تعمل بالزيوت، والسيارات، والقطارات، والطائرات، باستثناء ما إذا كان تشغيل هذا الجهاز مسموحاً به في الطائرة أثناء تشغيله فوق 10,000 قدم. كما يُحظر تشغيل هذا الجهاز أيضا للتحكم في أنظمة الطائرة غير طرازاتها أو الاتصالات بها.

إشعارات الفئة أ العالمية

استخدم هذه الإشعارات لمنتجات الفئة أ.

إشعار الفئة أ للجنة الاتصالات الفيدرالية

لقد تم اختبار هذا الجهاز وتبيّن أنه يتوافق مع القيود المقررة للفئة أ من فئات الأجهزة الرقمية طبقًا للقسم 15 من قواعد لجنة الاتصالات الفيدرالية (FCC).

تم تصميم هذه القيود لتوفير حماية معقولة من التداخل الضار عندما يتم تشغيل الجهاز في بيئة تجارية. يقوم هذا الجهاز بتوليد الطاقة الترددية للراديو، واستخدامها، وبمكن أن يقوم بإشعاعها، وفي حالة عدم تركيبه واستخدامه وفقًا للتعليمات، فقد يؤدي إلى حدوث تداخل ضار في اتصالات الراديو. من المحتمل أن يتسبب تشغيل هذا الجهاز في منطقة سكنية في توليد تداخل ضار وفي هذه الحالة سيتطلب على المستخدم تصحيح التداخل على نفقته الشخصية.

للاستفسارات عن المنتج:

- اكتب إلى:

  HP Inc.

  1501 Page Mill Road

  Palo Alto, CA 94304

- اتصل بشركة HP على 650-857-1501

- أو -

- البريد الإلكتروني techregshelp@hp.com

لتعريف المنتج، راجع رقم الجزء أو رقم السلسلة أو رقم الطراز الموجود على المنتج.

التعديلات

تربد لجنة الاتصالات الفيدرالية (FCC) إعلام المستخدم بأن تغييرات أو تعديلات يتم عملها على هذا الجهاز فلا تُعتمد بوضوح من قبل شركة Hewlett Packard قد تبطل ترخيص المستخدم لتشغيل التجهيزات.

الكبلات

لتحقيق التوافق مع قواعد لجنة الاتصالات الفيدرالية (FCC) ولوائحها، ينبغي أن تكون توصيلات هذا الجهاز مُصنعة من كبلات معزولة تتضمن أغطية موصلات RFI/EMI معدنية.

إشعار للمقيمين في أستراليا

استخدم هذا الإشعار لمنتجات الفئة أ في أستراليا.

⚠ **تحذير!** يُعد هذا منتجًا من الفئة أ. وقد يتسبب هذا المنتج في حدوث تداخل لاسلكي في بيئة التشغيل المنزلية، ولذا فإنه قد يتعين على المستخدم في هذه الحالة اتخاذ إجراءات مناسبة.

إشعار الاتحاد الأوروبي والمملكة المتحدة

استخدم هذا الإشعار لمنتجات الفئة أ في الاتحاد الأوروبي والمملكة المتحدة.

⚠ **تحذير!** يُعد هذا منتجًا من الفئة أ. وقد يتسبب هذا المنتج في حدوث تداخل لاسلكي في بيئة التشغيل المنزلية، ولذا فإنه قد يتعين على المستخدم في هذه الحالة اتخاذ إجراءات مناسبة.

إشعار للمقيمين في اليابان

VCCI- CISPR32

この装置は、クラスA機器です。この装置を住宅環境で使用すると電波妨害を引き起こすことがあります。この場合には使用者が適切な対策を講ずるよう要求されることがあります。 VCCI — A

إشعار للمقيمين في كوريا الجنوبية

이 기기는 업무용 환경에서 사용할 목적으로 적합성평가를 받은 기기로서 가정용 환경에서 사용하는 경우 전파간섭의 우려가 있습니다

إشعار تايواني

此為甲類資訊技術設備

為避免電磁干擾，本產品不應安裝或使用於住宅環境。

الإشعار التنظيمي لبيلاروس

يتوافق المنتج مع قانون الاتصالات اللاسلكية/الفني للاتصالات TR 2018/024/BY.



إشعار للمقيمين في البرازيل

Este equipamento não tem direito à proteção contra interferência prejudicial e não pode causar interferência em sistemas devidamente autorizados.

هام: A alimentação de energia é predefinida para 220/230V. Se você possuir tomada elétrica de 110/115V, por favor, altere a chave na parte traseira do seu computador para a tensão correta.

Para maiores informações, consulte o site da ANATEL – www.anatel.gov.br.

إشعارات للمقيمين في كندا

وإذا كان هذا الجهاز يعمل بتقنية WLAN أو Bluetooth فإنه يتوافق مع معايير RSS المبرئة من الترخيص لـ Industry Canada. ويخضع التشغيل للشرطين التاليين: (١) ألا يتسبب هذا الجهاز في حدوث تداخل، (٢) أن يقبل هذا الجهاز أي تداخل، بما فيه التداخل الذي قد يسبب عمليات تشغيل غير مرغوبة.

تحذير! **التعرض لأشعة موجات الراديو:** تقل الطاقة المشعة المنبعثة من هذا الجهاز عن حدود التعرّض للتردد الراديوي الموضوعة من قبل وزارة الصناعة الكندية. ومع ذلك، يجب استخدام الجهاز بطريقة تتوافق مع الاستخدام النموذجي المتوقع.

هام: لا يجوز استخدام الأجهزة اللاسلكية التي تعمل في نطاق 6 جيجا هرتز للتحكم في أنظمة الطائرات غير المأهولة أو الاتصالات بها.

هام: عند استخدام شبكة LAN لاسلكية من نوع IEEE 802.11a أو n أو ac، ينحصر استخدام هذا المنتج في الاستخدام الداخلي نظرًا لتشغيله داخل النطاق الترددي الذي يتراوح من ٥,١٥ جيجاهرتز إلى ٥,٢٥ جيجاهرتز. وتتطلب مقاييس الصناعة الكندية استخدام المنتج في الأماكن الداخلية بالنسبة للنطاق الترددي الذي يتراوح من ٥,١٥ جيجاهرتز حتى ٥,٢٥ جيجاهرتز لتقليل إمكانية حدوث تداخل ضار لأنظمة الأقمار الصناعية الخاصة بمحطات الهوائف المحمولة التي تعمل على نفس التردد. يتم تعيين الرادار العالي الطاقة كالمستخدم الأساسي لنطاقات تتراوح من ٥,٢٥ جيجاهرتز إلى ٥,٣٥ جيجاهرتز ومن ٥,٦٥ جيجاهرتز إلى ٥,٨٥ جيجاهرتز. قد تتسبب محطات الرادار هذه في حدوث تداخل مع هذا الجهاز و/أو إتلافه.

إن هوائيات هذا الجهاز غير قابلة للتبديل. ستضر أية محاولة لوصول المستخدم إليها بالكمبيوتر.

الإشعارات التنظيمية للاتحاد الأوروبي والمملكة المتحدة

يمتلك الاتحاد الأوروبي والمملكة المتحدة مجموعة خاصة من الإشعارات التنظيمية خاصة بهما.

إعلان التوافق

لقد تم تصنيع المنتجات التي تحمل علامة المطابقة الأوروبية CE وUK لتعمل في دولة واحدة على الأقل من الدول الأعضاء في الاتحاد الأوروبي والمملكة المتحدة وتمتثل لتوجيه أو أكثر من توجيهات الاتحاد الأوروبي والسندات القانونية في المملكة المتحدة التالية حسب الاقتضاء:

توجيه RED رقم 2014/53/EU؛ توجيه الجهد الكهربي المنخفض 2014/35/EU؛ توجيه EMC رقم 2014/30/EU؛ توجيه التصميم البيئي 2009/125/EC؛ توجيه RoHS رقم 2011/65/EU.

يتم تقييم التوافق مع هذه التوجيهات باستخدام المعايير الأوروبية الموحدة المعمول بها.

يمكن العثور على إعلان التوافق الكامل للاتحاد الأوروبي والمملكة المتحدة على موقع الوب التالي: http://www.hp.eu/certificates. يمكنك البحث باستخدام اسم طراز المنتج أو رقم الطراز التنظيمي (RMN) الخاص به، والذي يمكن العثور عليه على ملصق البيانات التنظيمية.

جهة الاتصال بشأن الأمور التنظيمية هي: البريد الإلكتروني techregshelp@hp.com.

المنتجات ذات الوظائف اللاسلكية (EMF)

استخدم هذا الإشعار عند الحاجة إلى توفير بيانات المجالات الكهربائية والمغناطيسية للتشغيل اللاسلكي.

هذا المنتج مُزود بجهاز إرسال واستقبال للإشارات اللاسلكية. يضمن الاحتفاظ بمسافة فاصلة تبلغ 20 سم عند الاستخدام العادي للكمبيوترات المحمولة وأجهزة الكمبيوتر الكل في واحد أن مستوى التعرض للطاقة الترددية للراديو يلبي متطلبات الاتحاد الأوروبي. بخصوص المنتجات المُصمَّمة للتشغيل في الأماكن الأقرب، مثل أجهزة الكمبيوتر اللوحية، فهي تتوافق مع متطلبات الاتحاد الأوربي المعمول بها في أوضاع التشغيل النموذجية. يمكن تشغيل المنتجات بدون ترك مسافة فاصلة ما لم يرد خلاف ذلك في الإرشادات الخاصة بالمنتج.

القيود المفروضة على المنتجات ذات الوظائف اللاسلكية (منتجات مختارة فقط)

توجد قيود على بعض المنتجات في بعض البلدان تتعلق بالوظيفة اللاسلكية.



هام: نطاقات التردد اللاسلكية IEEE 802.11x بتردد 5.15 جيجاهرتز إلى 5.35 جيجاهرتز و/أو Wi-Fi 6E بتردد داخلي منخفض الطاقة 5.945 جيجاهرتز إلى 6.425 جيجاهرتز (أو 5.925 جيجاهرتز إلى 6.425 جيجاهرتز في المملكة المتحدة) مقيدة للاستخدام الداخلي فقط في جميع البلدان التي تظهر في الجدول. وقد يؤدي استخدام تطبيق شبكة LAN اللاسلكية هذا بالخارج إلى حدوث مشكلات تداخل مع الخدمات اللاسلكية الموجودة.

النطاقات الترددية اللاسلكية ومستويات الحد الأقصى من الطاقة (منتجات ودول مختارة فقط)

يعرض الجدول النطاقات الترددية اللاسلكية ومستويات الطاقة القصوى لبعض المنتجات وبعض البلدان.

جدول ٢-١ النطاقات الترددية اللاسلكية ومستويات الحد الأقصى من الطاقة (منتجات ودول مختارة فقط)

التكنولوجيا اللاسلكية	الحد الأقصى لطاقة EIRP عند النقل (ملي واط)
Bluetooth؛ 2.4 جيجا هرتز	١٠٠
NFC؛ 13.56 ميجاهرتز	10
معرِّف التردد اللاسلكي؛ 865 إلى 868 ميجاهرتز/915 إلى 921 ميجاهرتز	٤٠٠٠/٢٠٠٠
WLAN Wi-Fi 802.11x؛ 2.4 جيجا هرتز	100
WLAN Wi-Fi 802.11x؛ 5 جيجا هرتز	200
SRD Wi-Fi 802.11x؛ 5725–5875 ميجا هرتز	25
WLAN Wi-Fi 802.11ax؛ 6 جيجا هرتز	الاتحاد الأوروبي: 200/25 (LPI/VLP) المملكة المتحدة: 250/25 (LPI/VLP)
WWAN 5G NR (450 ميجاهرتز إلى 7125 ميجاهرتز)	400
WWAN 4G LTE؛ 3500/2600/2300/2100/1800/900/800/700 ميجاهرتز	200
WWAN 3G UTMS؛ 900/2100 ميجاهرتز	250
WWAN 2G GSM GPRS EDGE؛ 900 ميجاهرتز	2000
WWAN 2G GSM GPRS EDGE؛ 1800 ميجاهرتز	1000
802.11ad WiGig®؛ 60 جيجا هرتز	316
ملاحظة: لا تستخدم سوى برامج التشغيل المدعومة من HP فقط وإعدادات البلد الصحيحة لضمان التوافق.	

إشعار بيئة العمل الصحية

عند استخدام أجهزة الكمبيوتر المحمولة في محطات العمل المكتبية لعرض المهام المرئية حيث ينطبق توجيه وحدة العرض المرئي (VDU) رقم 90/270/EEC، يتطلب ذلك لوحة مفاتيح خارجية ملائمة. واستناداً إلى التطبيق والمهمة التي يتم إجراؤها، قد تكون هناك حاجة أيضاً إلى شاشة خارجية ملائمة تعمل على تحقيق ظروف العمل بالمقارنة بإعداد محطة عمل.

المرجع: EK1-ITB 2000 (شهادة GS اختيارية)

تستوفي أجهزة الكمبيوتر المحمولة التي تحمل اعتماد "GS" متطلبات البيئة الصحية المعمول بها. ولكنها إذا كانت لا تحتوي على لوحة مفاتيح خارجية، فإنها لا تناسب سوى الاستخدام قصير المدى لمهام "وحدات العرض المرئي" فقط.

وأثناء الاستخدام في الطريق وفي ظروف الإضاءة غير الملائمة (مثل، ضوء الشمس المباشر)، قد تتسبب الانعكاسات في صعوبة القراءة.

يستوفي نظام الكمبيوتر الذي يحتوي على منتجات تحمل علامة HP متطلبات البيئة الصحية المعمول بها في حال حمل جميع المنتجات الأساسية التي يتكون منها علامة اعتماد "GS"، على سبيل المثال جهاز الكمبيوتر الشخصي المكتبي للأعمال ولوحة المفاتيح وماوس الكمبيوتر الشخصي وشاشته.

يُرجى الانتباه عند تركيب كمبيوتر أو محطة عمل مكتبية للأعمال مخصصة من الطراز العمودي أو العمودي الصغير غير مخصصة للتثبيت/للاستخدام في مجال الرؤية المباشر في أماكن عمل العرض المرئي. لتجنب الانعكاسات المزعجة في أماكن عمل العرض المرئي، يجب عدم وضع هذا الجهاز في مجال الرؤية المباشر.

إعلان بخصوص شبكة الهواتف الأوروبية (مودم/فاكس)

يتوافق المنتج المرفق به المستند مع متطلبات التوجيه المعمول به وبحمل علامة CE وفقًا لذلك. بالرغم من ذلك، بسبب وجود اختلافات بين شبكات PSTN فردية تتوفر في بلدان/مناطق مختلفة لا يمنح الاعتماد ضمانًا بلا قيد أو شرط لتشغيل ناجح على كل نقطة إنهاء شبكة PSTN. في حالة حدوث مشكلات يتعين عليك مراجعة مزود الجهاز عندما يحدث أول مثيل.

إشعار خاص بأستراليا ونيوزلندا

تتضمن هذه المعدات جهاز إرسال واستقبال لإشارات الراديو. وعند الاستخدام العادي، يضمن ترك مسافة فاصلة قدرها 20 سم أن مستويات التعرض لطاقة الراديو الترددية تتوافق مع المعايير في أستراليا ونيوزيلندا.

يجب توصيل الكمبيوتر بشبكة الاتصالات بواسطة سلك يستوفي متطلبات AS/CA S008.

⚠ تحذير! ولا يجوز تثبيت أجهزة المودم غير المزوّدة بموصل RJ11 أساسي التي تأتي مع هذا الكمبيوتر في أي جهاز آخر.

إشعار WWAN في الصين

重要信息：本公司建议用户通过官方渠道进行系统更新，非官方渠道的更新可能会带来安全风险。

إشعار أجهزة الراديو في الصين

型号核准代码显示在产品本体的铭牌上

إشعار لإدارة الراديو الصيني لمعدات الشحن اللاسلكي (منتجات مختارة فقط)

（一）无线充模组由 PCB 板、电磁线圈、电子组件等组成，经过加工成品后，通电时电磁线圈（初级线圈）能产生电磁场。其与无线充电设备使用，利用贴片中的接收线圈（次级线圈）接收无线充电发射板产生电磁声，并将磁能转化为电能。额定传输功率:15W。工作频率范围：120~130KHz。

（二）设备符合国家《无线充电（电力传输）设备无线电管理暂行规定》以及产品质量、电磁辐射和电气安全等法律法规、国家标准等有关规定；

（三）不得擅自改变使用场景或使用条件、扩大工作频率范围、加大传输功率（包括额外加装功率放大器）；

（四）不得对其他合法的无线电业务及台（站）产生有害干扰，也不得提出免受无线电干扰和辐射无线电波干扰的保护要求，如对其他合法的无线电业务及台（站）产生有害干扰时，应立即停止使用，并在采取措施消除有害干扰后方可继续使用；

（五）无线充电设备禁用区域，禁止使用无线充电功能；

（六）使用无线充电设备如对广播业务的接收造成影响，应立即停止使用无线充电设备；

（七）在船舶、航空器和铁路机车（含动车组列车）内使用无线充电设备应当遵守本规定及相关行业主管部门的规定

إشعار للمقيمين في اليابان

V-2 規定適合の場合

この装置は、クラス B 情報技術装置です。この装置は、家庭環境で使用することを目的としていますが、この装置がラジオやテレビジョン受信機に近接して使用されると、受信障害を引き起こすことがあります。

取り扱い説明書に従 って正しい取り扱いをして下さい。

VCCI-B

VCCI32-1 規定適合の場合

この装置は、クラス B 機器です。この装置は、住宅環境で使用することを目的としていますが、この装置がラジオやテレビジョン受信機に近接して使用されると、受信障害を引き起こすことがあります。

取り扱い説明書に従 って正しい取り扱いをして下さい。

VCCI-B

5GHz 帯及び 6GHz 帯を使用する特定無線設備は屋内使用に限られています。この機器を屋外で使用することは電波法で禁じられています。

علامات اعتماد أجهزة LAN اللاسلكية و WAN اللاسلكية و Bluetooth®

この機器は、技術基準適合証明または工事設計認証を受けた無線設備を搭載しています。

This product contains certified radio equipment.



Some products may use electronic regulatory labels (e-labels). To view the certification mark and numbers on an e-label, please refer to the previous “Accessing regulatory labels” section.

一部の製品では、電子規定ラベル（e ラベル）が使用されています。e ラベルの技適マークと認証番号を確認するには、「規定ラベルの確認」の項目をご覧ください

إشعار للمقيمين في المكسيك

Declaración para México

La operación de este equipo está sujeta a las siguientes dos condiciones: (1) es posible que este equipo o dispositivo no cause interferencia perjudicial y (2) este equipo o dispositivo debe aceptar cualquier interferencia, incluyendo la que pueda causar su operación no deseada.

Aviso sobre conexiones inalámbricas para México:

En el caso de PC de escritorio, equipos All-in-One, terminales de punto de venta, thin clients y workstations en uso normal e instalados con un dispositivo de transmisión y recepción de radio, una

distancia de separación de 20 cm garantiza que los niveles de exposición a radiofrecuencia cumplan con los requisitos de México.

الإشعارات التنظيمية للاتحاد الأوروبي

قد تنطبق الإشعارات التالية علي المنتجات المباعة في الاتحاد الأوروبي الأسيوي.

Производитель и дата производства



HP Inc.

Адрес: 1501 Page Mill Road, Palo Alto, California 94304, U.S.

Дата производства зашифрована в 10-значном серийном номере, расположенном на наклейке со служебной информацией изделия.

4-я, 5-я и 6-я цифры обозначают год и неделю производства. 4-я цифра обозначает год, например, «3» обозначает, что изделие произведено в «2013» году.

5-я и 6-я цифры обозначают номер недели в году производства, например, «12» обозначает «12-ю» неделю.

Өндіруші және өндіру мерзімі

HP Inc.

Мекенжайы: 1501 Page Mill Road, Palo Alto, California 94304, U.S.

Өнімнің жасалу мерзімін табу үшін өнімнің қызмет көрсету жапсырмасындағы 10 таңбадан тұратын сериялық нөмірін қараңыз.

4-ші, 5-ші және 6-шы сандар өнімнің жасалған жылы мен аптасын көрсетеді. 4-ші сан жылын көрсетеді, мысалы «3» саны «2013» дегенді білдіреді.

5-ші және 6-шы сандар берілген жылдың қай аптасында жасалғанын көрсетеді, мысалы, «12» саны «12-ші» апта дегенді білдіреді.

Местные представители:

Россия: ООО "ЭйчПи Инк",

Российская Федерация, 125171, г. Москва, Ленинградское шоссе, 16А, стр.3,

телефон/факс: +7 495 797 35 00 / +7 499 92132 50

Казахстан: Филиал компании "ЭйчПи Глобал Трэйдинг Би.Ви.", Республика Казахстан, 050040, г.

Алматы, Бостандыкский район, проспект Аль-Фараби, 77/7,

телефон/факс: +7 727 355 35 52

Жергілікті өкілдіктері:

Ресей: ООО "ЭйчПи Инк",

Ресей Федерациясы, 125171, Мәскеу, Ленинград шоссесі, 16A блок 3,

Телефон/факс: +7 495 797 35 00 / +7 499 92132 50

Қазақстан: "ЭйчПи Глобал Трэйдинг Би.Ви. "компаниясының Қазақстандағы филиалы, Қазақстан

Республикасы, 050040, Алматы к., Бостандық, Әл-

Фараби даң.ылы, 77/7,

Телефон/факс: +7 727 355 35 52

إشعار بخصوص اللاسلكية للمقيمين في سنغافورة

أوقف تشغيل أي أجهزة WWAN أثناء تواجدك على متن طائرة. يعد استخدام هذه الأجهزة على متن الطائرات غير قانوني وبمكن أن يمثل خطراً كبيراً على تشغيل الطائرات كما يمكن أن يشوش على الشبكة الخلوية. يؤدي الفشل في مراعاة هذه الإرشادات إلى تعليق أو رفض لخدمات الشبكة الخلوية للمنتهك أو إجراء قانوني أو كليهما.

يتم تذكير المستخدمين أن يقيّدوا استخدام أجهزة الإرسال في مستودعات الوقود ومصانع الكيماويات أو المناطق التي يتم فيها إجراء عمليات التفجير.

وكما هو الحال مع أجهزة إرسال الراديو المحمولة الأخرى، فإنه يتم نصح المستخدمين باستخدام الجهاز في وضع التشغيل العادي فقط من أجل أن يعمل الجهاز بشكل مرضي ومن أجل السلامة الشخصية.

تم تصميم هذا الجهاز بحيث يتوافق مع متطلبات التعرض للموجات اللاسلكية وفقًا للتوجيهات العلمية التي تضمن سلامة كافة المستخدمين بصرف النظر عن حالتهم الصحية أو أعمارهم. تستخدم توجيهات التعرض للموجات اللاسلكية هذه وحدة قياس تسمى بمعدل الامتصاص الخاص (SAR). يتم إجراء اختبارات SAR باستخدام طرق معيارية, أثناء قيام الهاتف بعملية الإرسال عند أعلى مستوى طاقة معتمد في كل نطاقات التردد التي تم اختبارها. تعتمد معلومات بيانات SAR على معايير CENELEC وهي EN50360 وEN50361والتي تستخدم الحد 2 وات لكل كيلوجرام الذي يبلغ معدله 10 جرام من النسيج.

إشعارات في كوريا الجنوبية

무선적용제품

해당 무선설비가 전파혼신 가능성이 있으므로 인명안전과 관련된 서비스는 할 수 없음 (무선모듈 제품이 설치되어 있는 경우).

몸 가까이에서 장치를 작동할 경우 , 비금속 저장 액세서리를 사용하여 장치와 몸 사이에 2.5cm 이상의 거리를 유지하십시오 .

وثيقة تقديم المعلومات التنظيمية

규정 제출 문서
규정 제출 문서에 의거하여 등록자(신청자) 또는 제조업체는 'HP Inc.' 또는 'HP Korea Inc.'입니다.

규정 제출 문서에 의거하여 문서에 포함된 장비명은 '컴퓨터'이며 일반적으로 다음 주요 제품 유형 중 하나로 분류됩니다.
올인원(일체형), 올인원 PC, 올인원 데스크톱 PC
컴퓨터 또는 개인용 컴퓨터
데스크톱 또는 데스크톱 PC
노트북 또는 노트북 PC
태블릿 PC
씬 클라이언트
워크스테이션
RPOS, 소매 시스템, 소매 POS(Point-of-Sale) 터미널

إشعار الاتصالات اللاسلكية التايلاندية

เครื่องโทรคมนาคมและอุปกรณ์นี้ มีความสอดคล้องตามมาตรฐานหรือข้อกำหนดของ กสทช.

(This telecommunication equipment conforms to the requirements of NBTC.)

เครื่องวิทยุคมนาคมนี้มีระดับการแผ่คลื่นแม่เหล็กไฟฟ้าสอดคล้องตามมาตรฐานความปลอดภัยต่อสุขภาพของมนุษย์จากการใช้เครื่องวิทยุคมนาคมที่คณะกรรมการกิจการโทรคมนาคมแห่งชาติประกาศกำหนด

This radio communication equipment has the electromagnetic field strength in compliance with the Safety Standard for the Use of Radio communication Equipment on Human Health announced by the National Telecommunications Commission.

إشعارات NCC لتايوان

تنطبق الإشعارات التالية علي تايوان.

無線 LAN 802.11 裝置/藍牙裝置/短距離通訊裝置:

取得審驗證明之低功率射頻器材，非經核准，公司、商號或使用者均不得擅自變更頻率、加大功率或變更原設計之特性及功能。低功率射頻器材之使用不得影響飛航安全及干擾合法通信；經發現有干擾現象時，應立即停用，並改善至無干擾時方得繼續使用。前述合法通信，指依電信管理法規定作業之無線電通信。低功率射頻器材須忍受合法通信或工業、科學及醫療用電波輻射性電機設備之干擾。

應避免影響附近雷達系統之操作。

高增益指向性天線只得應用於固定式點對點系統。

減少電磁波影響，請妥適使用。

إشعار خاص بالرحلات الجوية

يكون السماح باستخدام الأجهزة الإلكترونية على متن الطائرات التجارية وفقًا لتقدير شركة الخطوط الجوية.

إشعارات بخصوص البطاريات التي يمكن للمستخدم تغييرها

عند وصول البطارية إلى نهاية فترة صلاحيتها، لا تتخلص منها مع المهملات المنزلية. اتبع القوانين والأنظمة المحلية المتبعة في منطقة تواجدك للتخلص من بطاريات الكمبيوتر.

تشجع شركة HP العملاء أن يقوموا بإعادة تدوير الأجهزة الإلكترونية المستخدمة, خرطوشات الطباعة الأصلية من صنع HP والبطاريات القابلة لإعادة الشحن. للاطلاع على المزيد من المعلومات حول برامج إعادة التدوير، قم بزيارة الموقع الإلكتروني لشركة HP على http://www.hp.com/recycle.

للحصول على معلومات حول إخراج البطارية التي يمكن للمستخدم تغييرها، راجع دليل المستخدم المزود المنتج به.

إشعارات بخصوص البطاريات المختومة من قبل المصنع

لا يمكن للمستخدم نفسه استبدال البطاريات الخاصة بهذا المنتج بسهولة. ذلك أن إزالة البطارية أو استبدالها قد يؤثر على تغطية الضمان. إذا كانت البطارية لم تعد تقبل الشحن، فاتصل بقسم الدعم.

عند وصول البطارية إلى نهاية فترة صلاحيتها، لا تتخلص منها مع المهملات المنزلية. اتبع القوانين والأنظمة المحلية المعمول بها في منطقتك والسارية على التخلص من البطاريات.

التوافق مع الليزر

استخدم هذا الإشعار للتحذير من احتمال التعرض للإشعاع نتيجة استخدام الليزر بطريقة غير صحيحة.

⚠ **تحذير!** قد يؤدي استخدام عناصر التحكم أو إجراء التعديلات أو اتخاذ أية إجراءات غير تلك المذكورة في دليل تركيب منتج الليزر، إلى التعرض لإشعاع خطر. للتقليل من مخاطر التعرض لإشعاع خطر:

- لا تحاول فتح تغليف الوحدة. حيث لا يوجد بها مكونات قابلة للصيانة من قبل المستخدم.
- لا تقم بتشغيل مفاتيح التحكم أو إجراء عمليات الضبط أو أداء إجراءات على جهاز الليزر غير تلك المحددة في دليل تركيب منتج الليزر.
- لا تسمح بإصلاح الوحدة سوى لموفري الخدمات المعتمدين.

من المحتمل أن المنتج تم تزويده بجهاز تخزين بصري (مثل محرك الأقراص المضغوطة أو أقراص DVD) و/أو جهاز إرسال واستقبال من الألياف البصرية. وكلٌ من هذه الأجهزة إذا احتوت على الليزر تم تصنيفها تحت 'منتج ليزر من الفئة الأولى' وذلك بالتوافق مع IEC/EN 50689:2021 كما أنها تلبي متطلبات السلامة لهذا المقياس.

CLASS 1 CONSUMER LASER PRODUCT

EN 50689:2021

١٩٩١يتوافق كل من منتجات الليزر مع إدارة الأغذية والأدوية الأمريكية 1040.10 21 CFR و 1040.11 أو مع هذه التنظيمات باستثناء تعديلات أُدخلت بموجب إشعار الليزر رقم 50 ليوم 24 يونيو 2007 أو إشعار الليزر رقم 56 بتاريخ 8 مايو 2019.



الموافقات الخاصة بأجهزة الاتصالات السلكية واللاسلكية

تتم الموافقة على إجراء توصيل جهاز الاتصالات السلكية واللاسلكية بشبكة الهاتف في البلدان والمناطق التي توجد علامات الموافقة الخاصة بها على ملصق المنتج الموجود بأسفل الكمبيوتر أو على المودم.

راجع دليل المستخدم المرفق مع المنتج للتأكد من أن المنتج تم ضبطه للدولة أو المنطقة التي يوجد بها المنتج. يمكن أن يتسبب اختيار دولة أو منطقة غير الموجود بها المنتج ضبط المودم بطريقة تخرق قواعد/قوانين الاتصالات الخاصة بالدولة أو المنطقة. بالإضافة إلى ذلك، قد لا يعمل المودم بشكل سليم إذا لم يتم التحديد الصحيح للبلد أو المنطقة. وعند قيامك بتحديد بلد أو منطقة، وفي حالة ظهور رسالة تُفيد أن البلد أو المنطقة غير معتمدة، فهذا يعني أن المودم لم يتم الموافقة على استخدامه في هذه البلد أو المنطقة ومن ثم ينبغي عدم استخدامه.

إشعارات المودم

الولايات المتحدة وكندا واليابان ونيوزيلندا لديها مجموعات من إشعارات المودم الخاصة بها.

بيانات المودم الخاصة بالولايات المتحدة

يتوافق هذا الجهاز مع الفقرة 68 من قواعد لجنة الاتصالات الفيدرالية والمتطلبات التي يُقرها ACTA. يوجد ملصق بأسفل الكمبيوتر أو على المودم يحتوي على معلومات من بينها، معرف المنتج باستخدام التنسيق US:AAAEQ##TXXXX. قم بتقديم هذه المعلومات لشركة الهاتف إذا طُلب منك ذلك.

Applicable certification jack USOC = RJ11C. يجب أن يتوافق القابس والمقبس المستخدمان لتوصيل هذا الجهاز بأسلاك وشبكة الهاتف بالمبنى مع الفقرة 68 من قواعد لجنة الاتصالات الفيدرالية (FCC) والمتطلبات التي أقرها المجلس الإداري للملحقات الطرفية. يتم توفير سلك هاتف متوافق ومقبس معياري مع هذا المنتج. تم تصميم هذا المنتج لتوصيله بمأخذ معياري متوافق أيضًا. راجع إرشادات التركيب للحصول على تفاصيل.

يتم استخدام REN لتحديد عدد الأجهزة التي سيتم توصيلها بخط الهاتف. قد ينتج عن تعيين REN بشكل زائد على خط الهاتف عدم قيام الأجهزة بالرنين عند ورود مكالمة. في معظم الأماكن ولكن ليس في جميعها يجب ألا يزيد عدد REN على خمسة أرقام (5.0). للتأكد من عدد الأجهزة التي يمكن توصيلها بالخط، كما هو محدد بواسطة إجمالي REN، اتصل بشركة الهاتف المحلية. بالنسبة للمنتجات التي تم الموافقة عليها بعد 23 يوليو، 2001، يُعد REN الخاص بهذا المنتج جزء من معرف المنتج الذي يحتوي على التنسيق US:AAAEQ##TXXXX. إن الأرقام التي يتم تمثيلها بـ ## هي REN بدون علامة عشرية (على سبيل المثال، يُعتبر 03 هو REN 0.3). بالنسبة للمنتجات السابقة، يتم توضيح REN بشكل منفصل على الملصق.

إذا تسبب جهاز HP هذا في إحداث ضرر لشبكة الهاتف، فقد تقوم شركة الهاتف بإعلامك مقدمًا بقطع الخدمة عنك مؤقتًا. إلا أنه، إذا تعذر الإشعار بذلك مقدمًا، فستقوم شركة الهاتف بإبلاغك في أسرع وقت ممكن. وسيتم إخطارك أيضًا بحقك في تقديم شكوى إلى لجنة الاتصالات الفيدرالية إذا رأيت ذلك ضروريًا.

يجوز لشركة الهاتف إجراء تعديلات على تجهيزاتها أو أجهزتها أو عمليات تشغيلها أو إجراءاتها التي قد تؤثر على تشغيل جهاز. في حالة حدوث ذلك سوف تقوم شركة الهاتف بإشعارك مسبقاً حتى يكون لديك فرصة لإجراء الإجراءات اللازمة للحصول على خدمة مستمرة بدون انقطاع.

في حالة مواجهة أي مشكلات مع هذا الجهاز، اتصل بالدعم الفني. إذا كانت المشكلة تسبب ضرراً لشبكة الهاتف، قد تطالبك شركة الهاتف بفصل الجهاز عن الشبكة لحين حل المشكلة. ينبغي أن تقوم بإصلاح التجهيزات المذكورة في قسم "حل المشكلات" الوارد في دليل المستخدم فقط وذلك في حالة توفره لديك.

يخضع الاتصال بخدمة خط جهة ما إلى التعريفات المنصوص عليها. اتصل بلجنة المؤسسات العامة للولاية، أو بلجنة الخدمات العامة، أو بلجنة الشركات للحصول على معلومات.

في حالة وجود جهاز إنذار سلكي خاص بك في المنزل متصل بخط الهاتف، تأكد من تعطيله بسبب تركيب جهاز HP. إذا كان لديك استفسارات حول ما الذي يُعطل جهاز الإنذار، الرجاء الاتصال بشركة الهاتف أو شخص مؤهل في عملية التركيب.

ينص قانون حماية مستهلك الهاتف لسنة 1991 أنه ليس قانونياً أن يقوم أي شخص باستخدام كمبيوتر أو أي جهاز إلكتروني متضمن آلات الفاكس لإرسال أي رسائل إلا إذا كانت هذه الرسالة تحتوي على هامش بأعلى أو أسفل أي صفحة مرسلة، أو في الصفحة الأولى للإرسال وتاريخ ووقت إرسالها ومعرف العمل أو كيان آخر أو أي شخص آخر يقوم بإرسال الرسالة ورقم الهاتف الخاص بآلة الإرسال أو هذا العمل أو كيان آخر أو شخص. قد لا يكون رقم الهاتف الذي تم تقديمه رقماً يبدأ بـ 900 أو أي رقم آخر تزيد تكاليفه على تكاليف المكالمات المحلية أو الخارجية.

لبرمجة تلك المعلومات في جهاز الفاكس الخاص بك، ينبغي أن تقوم بإكمال الخطوات الموضحة في إرشادات برنامج إرسال/استلام الفاكس.

بيانات بخصوص المودم للمقيمين في كندا

يتوافق هذا الجهاز مع المواصفات الفنية الخاصة بالصناعة الكندية المطبقة.

يعتبر REN، Ringer Equivalence Number، إشارة للحد الأقصى للأجهزة المسموح لها بالاتصال بواجهة الهاتف. يمكن أن تتكون المجموعة الطرفية الموجودة في أية واجهة من أية مجموعة من الأجهزة شريطة ألا تزيد الأرقام المكافئة للجرس (REN) في جميع الأجهزة عن ٥ أرقام. عدد أجهزة الرنين المكافئة لهذا الجهاز الطرفي هو ١.٠.

بيانات بخصوص المودم للمقيمين في اليابان

وفي حالة عدم اشتمال المودم على علامة الشهادة اليابانية في الجزء السفلي من الكمبيوتر، فراجع علامة الشهادة الملائمة الموجودة أدناه.

علامة الاعتماد اليابانية لمودم V.92 56K Data/Fax Modem أدناه:



وفي حالة عدم اشتمال المودم على علامة الشهادة اليابانية في الجزء السفلي من الكمبيوتر، فراجع علامة الشهادة الملائمة الموجودة أدناه.

علامة الشهادة اليابانية لمودم LSI Corporation PCI-SV92EX Soft موضحة أدناه:



بيانات المودم النيوزيلندية

تشير علامة Telepermit الموجودة على أي عنصر من عناصر الجهاز الطرفي إلى أن شركة الاتصالات Telecom أقرت بأن الجهاز يفي بالحد الأدنى من شروط التوصيل بشبكتها.

ولكن هذا لا يعني تبني شركة الاتصالات Telecom للمنتج، كما أنه لا يقدم أي نوع من الضمان. فضلاً عن ذلك، فهي لا تضمن عمل المنتج على النحو الصحيح مع أي جهاز آخر من أجهزة المحددة كـ Telepermitted والتي تحتوي على مكونات أو طرز مختلفة، ولا يشير ضمنًا إلى أن أي منتج متوافق مع جميع خدمات شبكة شركة الاتصالات Telecom.

لا يمكن لهذا الجهاز في ظل كافة ظروف التشغيل الصحيحة العمل بسرعة أعلى عن تلك المعينة له. لن تتحمل شركة الاتصالات Telecom أي مسؤولية عن المشاكل التي تنتج في مثل هذه الظروف.

إذا كان هذا الجهاز مُجهز بالطلب بالطنين، فتذكر أنه لا يوجد ضمان على استمرار دعم خطوط شركة الاتصالات Telecom للطلب بالطنين.

قد يؤدي استخدام الطلب بالطنين، عند توصيل هذا الجهاز بنفس الخط مثل الأجهزة الأخرى، إلى ارتفاع "رنين الجرس" أو الضوضاء ويمكن أن يتسبب كذلك في حالة رد خادعة. عند حدوث مثل هذه المشاكل،لا يجب أن يقوم المستخدم بالاتصال بـ Telecom Faults Service (خدمة عيوب الاتصالات بشركة Telecom).

تستند بعض المعاملات اللازمة لاستيفاء المتطلبات الخاصة بشركة الاتصالات Telecom إلى الجهاز (الكمبيوتر) الملحق بالجهاز. يجب ضبط الجهاز المقترن للعمل في الحدود التالية للتوافق مع مواصفات شركة الاتصالات Telecom:

- لن يتم أكثر من ١٠ محاولات للاتصال بنفس الرقم خلال مدة ٣٠ دقيقة لأي محاولة اتصال يدوية.
- سيتوقف الجهاز عن العمل لمدة ٣٠ ثانية بين نهاية المحاولة وبداية المحاولة التالية.
- يتم إجراء المكالمات الآلية لأرقام مختلفة، وسيتم ضبط الجهاز بحيث يتوقف عن العمل لمدة ٥ ثواني بين نهاية المحاولة وبداية المحاولة التالية.
- سيتم ضبط الجهاز للتأكد من الرد على المكالمات في غضون ٣ إلى ٣٠ ثانية من تلقي الرنين (الضبط ما بين ٢ و ١٠).

الدعم الصوتي

يمتثل جميع الأشخاص الذين يستخدمون هذا الجهاز بغرض تسجيل المحادثات الهاتفية لقانون نيوزيلندا.

يتطلب ذلك أن يكون أحد الأطراف على الأقل على علم بتسجيل هذه المحادثة. بالإضافة إلى ذلك، ينبغي أن تخضع المبادئ المنصوص عليها في قانون الخصوصية لعام 1993 مع طبيعة المعلومات الشخصية التي تم تجميعها، والغرض من تجميعها، وطريقة استخدامها، وما الذي تكشفه للطرف الآخر.

لا ينبغي تعيين هذا الجهاز لإجراء المكالمات الآلية بخدمة الطوارئ '١١١' التابعة لشركة الاتصالات Telecom.

إشعار Macrovision Corporation

يقوم هذا المنتج بدمج تكنولوجيا حماية حقوق الطبع والنشر التي تمت حمايتها بواسطة المطالبات الإجرائية الخاصة ببراءات امتياز الولايات المتحدة وحقوق الملكية الفكرية الأخرى المملوكة لـ Macrovision Corporation ولأصحاب الحقوق الأخرى.

يتعين أن يُصرح باستخدام تكنولوجيا حماية حقوق الطبع والنشر هذه من قبل Macrovision Corporation، وهي مخصصة للاستخدامات المنزلية وأغراض العرض المحدودة الأخرى فقط، إلا إذا تم التصريح بغير ذلك من قبل Macrovision Corporation. يحظر استخدام الهندسة العكسية أو التفكيك.

٣ إشعارات السلامة

قد تتطلب وثائق المنتج الخاص بك إشعارًا واحدًا أو أكثر من إشعارات الأمان هذه.

معلومات هامة عن السلامة

قد تنطبق هذه الإشعارات علي العديد من المنتجات.

⚠ **تحذير!** للحد من مخاطر التعرض إلى إصابة خطيرة، اقرأ *دليل الأمان والراحة*. وستجد هناك وصف الإعداد المناسب للجهاز وطريقة الجلوس الصحيحة أمام الكمبيوتر والعادات الصحية وعادات العمل السليمة بالنسبة لمستخدمي أجهزة الكمبيوتر كما أنه يقدم معلومات الأمان الهامة بالشؤون الكهربائية والميكانيكية. ويوجد هذا الدليل على موقع http://www.hp.com/ergo وعلى قرص الوثائق المضغوط المرفق بالمنتج.

قد يكون الكمبيوتر ثقيلاً؛ تأكد من اتباع إجراءات الرفع الصحيحة من حيث إجراءات العمل الصحية عند نقله.

ضع الكمبيوتر بجوار مأخذ التيار المتردد. سلك طاقة التيار المتردد هو جهاز فصل التيار المتردد الرئيسي للكمبيوتر، لذا يتعين الوصول إليه بسهولة في جميع الأوقات. إذا تم تزويد جهاز الكمبيوتر لديك بسلك طاقة يحتوي على قابس مؤرض، فاستخدم دوماً سلك الطاقة بمنفذ تيار متردد مؤرض بشكل صحيح لتجنب خطر التعرض لصدمة كهربية.

للتقليل من احتمالية حدوث صدمة كهربية بسبب شبكه الهاتف، وصل الكمبيوتر بمأخذ التيار المتردد قبل توصيله بخط الهاتف. افصل أيضًا خط الهاتف قبل فصل الكمبيوتر عن مأخذ التيار المتردد.

وافصل كبل المودم دومًا عن نظام الهاتف قبل تثبيت غطاء الكمبيوتر أو إزالته.

لا تشغل جهاز الكمبيوتر الذي تمت إزالة الغطاء منه.

من أجل سلامتك، افصل دائمًا الكمبيوتر عن مصدر الطاقة الخاص به ومن أي أنظمة اتصالات (مثل خطوط الهاتف) أو الشبكات أو المودم قبل تنفيذ أي إجراءات خدمة. سيؤدي عدم القيام بذلك إلى حدوث إصابات جسدية أو تلف للجهاز. توجد مستويات جهد خطرة داخل مصدر الطاقة والمودم لهذا المنتج.

في حالة تجاوز حمل طاقة النظام سعات التكوين المحدد، قد يقوم النظام بتعطيل بعض منافذ USB مؤقتًا كإجراء وقائي.

⚠ **تحذير!** للتقليل من مخاطر التعرض للحريق، والصدمة الكهربية، وإصابة الأشخاص عند استخدامهم لهذا الجهاز، اتبع دائماً احتياطات مبادئ السلامة التي تتضمن ما يلي:

- لا تستخدم هذا المنتج بالقرب من الماء – على سبيل المثال، بالقرب من حوض الاستحمام، أو حوض المطبخ، أو حوض غسل الملابس، أو في الأقبية الرطبة، أو بالقرب من حمام السباحة.
- تجنب استخدام هذا المنتج أثناء العواصف الرعدية. حيث أن هناك خطرًا ضئيلاً قد يؤدي إلى حدوث صدمة كهربية بسبب البرق.
- لا تستخدم هذا المنتج للإبلاغ عن تسرب الغاز أثناء تواجدك في محيط التسرب.
- افصل كبل المودم دوماً قبل فتح تغليف الجهاز أو لمس كبل مودم غير معزول أو مأخذ أو مكون داخلي.
- إذا لم يكن هذا المنتج مزودًا بسلك الهاتف، فاستخدم رقم AWG 26 فقط، أو سلك اتصالات أطول.
- لا تقم بتوصيل المودم أو كابل الهاتف بمأخذ RJ-45 (الشبكة).

احفظ هذه الإرشادات.

هام: إذا كان جهاز الكمبيوتر لديك مزوَّدًا بمفتاح تحديد جهد للاستخدام في نظام طاقة 115 أو 230 فولت، يتم تعيين مفتاح تحديد الجهد مسبقاً على الإعداد الصحيح للجهد للاستخدام في البلد/المنطقة التي تم بيعه فيها في البداية. وقد يؤدي تغيير موضع مفتاح تحديد الجهد إلى موضع غير صحيح إلى تلف الكمبيوتر وإلغاء أي ضمان ضمني.

لم يتم تقييم هذا المنتج بما يخص اتصاله بنظام طاقة "IT" (نظام توزيع التيار المتردد بدون اتصال مباشر بالأرض وفقًا لمعايير الأمان المعمول بها).

إشعار التحذير الخاص بالأمان ضد الحرارة

استخدم هذا الإشعار إذا كان هناك احتمال إصابة بحرارة زائدة.

⚠ **تحذير!** للتقليل من احتمال وقوع الإصابات الناجمة عن الحرارة أو بسبب سخونة الكمبيوتر المحمول بشكل مفرط، لا تضع الكمبيوتر المحمول مباشرةً على ساقيك ولا تسد فتحات التهوية الخاصة بالكمبيوتر. لا تستخدم الكمبيوتر المحمول إلا على سطح صلب ومستو فقط. ولا تسمح لسطح صلب آخر، كطابعة اختيارية مجاورة أو سطح لين آخر، مثل الوسائد أو السجاجيد أو الملابس، بإعاقة تدفق الهواء. بالإضافة إلى ذلك، لا تسمح لمحول التيار المتردد بملامسة بشرتك أو أيّ سطح ناعم، مثل الوسائد أو السجاجيد أو الملابس، أثناء التشغيل. يتوافق الكمبيوتر ومحول التيار المتردد المقدم من HP مع حدود درجة حرارة السطح التي يمكن للمستخدم الوصول إليها والتي تحددها معايير السلامة المعمول بها.

⚠ **تنبيه:** لتقليل خطر الإصابات الناجمة عن الحرارة، لا تلمس الأسطح الساخنة الداخلية حتى تبرد، وتصل إلى درجة حرارة الغرفة.

إشعار بخصوص ظروف ذات تأثيرات محتملة على السلامة

استخدم هذا الإشعار لتنبيه المستخدمين باحتمال عدم أمان الفشل والتحكم فيه.

في حالة ملاحظتك أيًا من الحالات التالية (أو إذا ساورك الشك بشأن السلامة)، لا تستخدم الكمبيوتر: عند صدور صوت تصدع أو هسهسة أو فرقعة أو رائحة قوية أو دخان من الكمبيوتر. من الطبيعي أن تحدث هذه الحالات إذا فشل أحد مكونات الكمبيوتر الإلكترونية الداخلية بشكل آمن ومراقب. مع ذلك، قد تشير هذه الحالات أيضًا إلى خطر محتمل على السلامة. لا تفترض أنه عطل آمن. أوقف تشغيل الكمبيوتر، وافصله عن مصدر الطاقة، واتصل بالدعم الفني للحصول على المساعدة.

شروط التركيب

راجع إرشادات التركيب قبل توصيل هذا الجهاز بمورّد الإدخال.

⚠ **تحذير!** قد تكون هناك قطع نشطة ومتحركة داخل الكمبيوتر. افصل الطاقة عن الجهاز قبل إزالة الهيكل. أعد تركيب الغطاء بإحكام قبل إعادة تنشيط الجهاز.

إشعار الصوتيات

استخدم هذا الإشعار عندما يكون مستوى ضغط الصوت أقل من الموصى به أو المتوقع.

لا يزيد مستوى ضغط الصوت (LpA) عن ٧٠ ديسيبل(A) بحد أقصى (في وضع المشغل والتشغيل العادي وفقًا للمعيار ISO 7779). لعرض بيانات صدور الضوضاء من المنتج، انتقل إلى "الإعلانات البيئية لتكنولوجيا المعلومات" في http://www.hp.com/go/ted، ثم حدد فئة منتج من القائمة المنسدلة.

إشعارات البطارية

قد ينطبق إشعار أمان واحد أو أكثر مما يلي على بطارية منتجك.

⚠ **تحذير!** قد يحتوي المنتج على بطارية أو حزمة بطارية داخلية من نوع ليثيوم ثاني أكسيد المنغنيز أو خامس أكسيد الفانادبوم أو ألكالاين. يوجد خطر الحريق أو الإصابة بحروق في حالة التعامل مع البطارية بشكل غير سليم.

⚠ **تحذير!** لا تحاول إعادة شحن البطارية.

⚠ **تحذير!** لا تعرض البطارية لدرجات حرارة عالية من 60 درجة مئوية (140 درجة فهرنهايت).

⚠ **تحذير!** لتقليل مشكلات السلامة المحتملة، يجب فقط استخدام البطارية المرفقة مع الكمبيوتر أو البطارية الاحتياطية المرفقة من HP أو البطارية المتوافقة التي تم شراؤها كملحق من HP. قد يكون الشحن السريع غير متوفر لبطاريات غير متوافقة أو ليست من صنع HP.

⚠ **تحذير!** لتقليل خطر حدوث حريق أو الإصابة بحروق، لا تفكك البطارية، أو تسحقها، أو تثقبها، أو تصل أطرافها الخارجية ببعضها، أو تتخلّص منها برميها في الماء أو النار.

⚠ **تحذير!** قد تتعرض لخطر انفجار البطارية في حالة استبدالها بنوع غير صحيح. تخلص من البطاريات المستعملة وفقًا للإرشادات.

⚠ **تحذير!** استبدل البطارية ببطارية HP احتياطية مخصصة لهذا المنتج فقط.

⚠ **تحذير!** يجب عدم ابتلاع البطارية بسبب خطر التعرض لحروق كيميائية.

⚠ **تحذير!** يحتوي هذا المنتج على بطارية على شكل عملة معدنية/زر. قد يؤدي ابتلاع البطارية على شكل عملة معدنية/زر إلى حروق داخلية خطيرة خلال ساعتين فقط وقد يكون قاتلاً.

⚠ **تحذير!** احتفظ بالبطاريات الجديدة والمستعملة بعيدًا عن متناول الأطفال.

⚠ **تحذير!** إذا تعذر عليك إغلاق حجرة البطارية بإحكام، فعليك التوقف عن استخدام المنتج والاحتفاظ به بعيدًا عن متناول الأطفال.

⚠ **تحذير!** احصل على عناية طبية على الفور، إذا كنت تعتقد أنه قد تم ابتلاع البطاريات أو وضعها داخل أي جزء من الجسم.

⚠ **تحذير!** قد يؤدي ترك البطارية في درجة حرارة محيطة عالية جدًا إلى انفجار أو تسرب سائل أو غاز قابل للاشتعال.

⚠ **تحذير!** قد يؤدي تعريض البطارية لضغط جوي منخفض جدًا إلى انفجار أو تسرب سائل أو غاز قابل للاشتعال.

⚠ **تحذير!** قم بإزالة البطاريات المستعملة وإعادة تدويرها أو التخلص منها على الفور وفقا للوائح المحلية وإبعادها عن الأطفال. لا تتخلص من البطاريات في القمامة أو الحرق في المنزل.

⚠ **تحذير!** حتى البطاريات المستعملة قد تتسبب في حدوث إصابات خطيرة أو الوفاة.

⚠ **تحذير!** اتصل بمركز محلي للتحكم في السموم للحصول على معلومات حول العلاج.

⚠ **تحذير!** لا يجب إعادة شحن البطاريات غير القابلة لإعادة الشحن.

⚠ **تحذير!** لا تستخدم القوة معها، أو تفريغها أو إعادة شحنها أو تفكيكها أو تسخينها فوق (60 درجة مئوية (149 درجة فهرنهايت).) أو حرقها. قد يؤدي القيام بذلك إلى حدوث إصابة بسبب التهوية أو التسرب أو الانفجار الذي ينتج عنه حروق كيميائية.

⚠ **تحذير!** تأكد من تثبيت البطاريات بشكل صحيح وفقا للقطبية (+ و-).

⚠ **تحذير!** لا تخلط البطاريات القديمة والجديدة أو العلامات التجارية أو أنواع البطاريات المختلفة مثل القلوية أو الكربون أو الزنك أو البطاريات القابلة لإعادة الشحن.

⚠ **تحذير!** قم بإزالة البطاريات من الأجهزة غير المستخدمة لفترة زمنية طويلة أو إعادة تدويرها أو التخلص منها فورا وفقا للوائح المحلية.

⚠ **تحذير!** احرص دائما على تثبيت حجرة البطارية تماماً. إذا تعذر عليك إغلاق حجرة البطارية بإحكام، فعليك التوقف عن استخدام المنتج وإزالة البطاريات، والاحتفاظ بها بعيدًا عن متناول الأطفال.

⚠ **تحذير!** استبدل البطارية مستخدما نوع بطارية متوافق فقط. نوع البطارية المتوافق مع محطات عمل سطح المكتب هو CR2032.

⚠ **تحذير!** فولتية البطارية الاسمية هي 3 فولت.

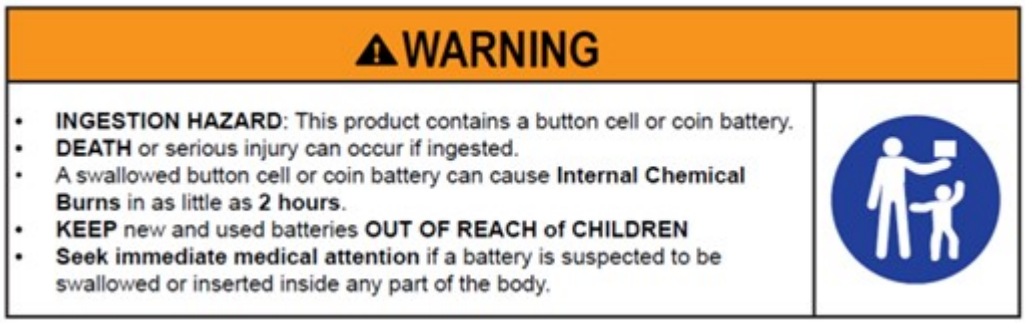

جدول ٣-١ أيقونة التخلص من البطارية ومواصفاتها

الرمز	الوصف
	يجب عدم التخلص من البطاريات، وحزم البطاريات، والبطاريات المختزنة مع النفايات المنزلية العامة. ولتوجيهها عبر طرق التخلص أو إعادة التدوير الصحيحة، يرجى استخدام نظام التجميع العام أو إعادتها إلى شركة HP، أو لشريك HP معتمد، أو وكلائهم.

إشعارات المروحة

استخدم إشعارًا واحدًا أو أكثر من هذه الإشعارات لتحذير المستخدمين من مخاطر الإصابات الناتجة عن دوران شفرات المروحة.

⚠ **تحذير!**  ابق أجزاء الجسم بعيدًا عن الأجزاء المتحركة.

⚠ **تحذير!** أبق أجزاء الجسم بعيدًا عن شفرات المروحة.

⚠ **تحذير!** أبق أجزاء الجسم خارج المسار الحركة.

إشعار مستوى صوت سماعة الرأس وسماعة الأذن

يحذر هذا الإشعار من خطر الإعدادات العالية لمستوي الصوت لسماعات الرأس وسماعات الأذن.

⚠ تحذير!  لتجنب احتمالية تلف حاسة السمع، لا تسمع لمستويات الصوت العالية لفترات طويلة.

قد يؤدي ضبط الصوت والمُعادِل على إعداد آخر غير الموضع المركزي إلى زيادة جهد الإخراج الخاص بسماعات الرأس/الأذن وبالتالي إلى زيادة مستوى ضغط الصوت. قد يؤدي استخدام العوامل المؤثرة على إخراج سماعات الرأس/الأذن غير تلك المحددة من قبل الشركة المصنعة (على سبيل المثال، نظام التشغيل وبرنامج المكافئ والبرنامج الثابت وبرنامج التشغيل) إلى زيادة جهد الإخراج الخاص بسماعات الرأس/الأذن وبالتالي إلى زيادة مستوى ضغط الصوت.

السلامة من الليزر

للمنتجات المزودة بمحركات أقراص ضوئية أو أجهزة إرسال واستقبال من الألياف الضوئية.

قد يكون هذا المنتج مزوداً بجهاز تخزين بصري (على سبيل المثال، محرك أقراص مضغوطة أو رقمية DVD) و/أو أجهزة الإرسال والاستقبال ذات ألياف ضوئية. تحتوي هذه الأجهزة على أشعة ليزر وهي مصنفة ضمن منتجات الليزر من الفئة 1 طبقًا للمعيار IEC/EN 60825-1 وتتوافق مع متطلباته.

يتوافق كل من منتجات الليزر مع إدارة الأغذية والأدوية الأمريكية 21 CFR 1040.10 و 1040.11 أو مع هذه التنظيمات باستثناء تعديلات أُدخلت بموجب إشعار الليزر رقم 50 ليوم 24 يونيو 2007 أو إشعار الليزر رقم 56 بتاريخ 8 مايو 2019.

⚠ تحذير! قد يؤدي استخدام عناصر التحكم أو إجراء التعديلات أو اتخاذ أية إجراءات غير تلك المذكورة هنا أو في دليل تثبيت منتج الليزر إلى التعرض لمخاطر الإشعاع. للتقليل من مخاطر التعرض لإشعاع خطر:

- لا تحاول فتح تغليف الوحدة. حيث لا يوجد بها مكونات قابلة للصيانة من قبل المستخدم.
- لا تقم بتشغيل مفاتيح التحكم أو إجراء عمليات الضبط أو أداء إجراءات على جهاز الليزر غير تلك المحددة هنا.
- اسمح فقط لفنيي الخدمة المعتمدين من HP بإصلاح الوحدة.

متطلبات وحدة التزويد بالطاقة ومجموعة سلك الطاقة

الدول الأخرى لديها متطلبات مختلفة لموردات الطاقة وأسلاك الطاقة.

متطلبات تأريض وحدة التزويد بالطاقة من الفئة I

للحماية ضد التيارات الكهربائية المعيبة، يتم توصيل الجهاز بطرف أرضي. قم بتوصيل سلك طاقة النظام بمأخذ تيار متردد توجد به وصلة أرضية. قد لا توفر الأسلاك البديلة الحماية الكافية ضد الأعطال. لا تستخدم إلا سلك الطاقة المرفق بهذا المنتج أو بديلاً معتمدًا من HP Inc.

إشعار للمقيمين في البرازيل

Este equipamento deve ser conectado obrigatoriamente em tomada de rede de energia elétrica que possua aterramento (três pinos), conforme a norma nbr abnt 5410,visando a segurança dos usuários contra choques elétricos.

الدنمارك

Apparatets stikprop skal tilsluttes en stikkontakt med jord, som giver forbindelse til stikproppens jord.

فنلندا

Laite on liitettävä suojakoskettimilla varustettuun pistorasiaan.

نرويج

Apparatet må tilkoples jordet stikkontakt.

السويد

Apparaten skall anslutas till jordat uttag.

متطلبات وحدة التزويد بالطاقة

تحتوي موردات الطاقة في بعض المنتجات على مفائيح طاقة خارجية. يحدد الجهد الكهربي ميزة التبديل على المنتج مما يسمح له بالتشغيل من أي جهد كهربي لخط بين 100 و127 أو 200 و240 فولت تيار متردد. تكون موردات الطاقة على تلك المنتجات التي لا تشتمل على مفائيح طاقة خارجية مزوّدة بدوائر داخلية تستشعر الجهد الكهربي الوارد وتبدّل تلقائيًا إلى الجهد الكهربي المناسب.

⚠ **تحذير!** للتقليل من مشاكل الأمان المحتملة. توصي HP باستخدام محولات تيار متناوب تحمل ماركة HP فقط.

الصين

消费者若使用电源适配器供电，则应购买配套使用获得 CCC 认证并满足标准要求的电源适配器

للاستخدام بالنرويج

تم تصميم بعض المنتجات الخاصة بنظام طاقة تكنولوجيا الطاقة بجهد من طور إلى طور يبلغ 230 فولت.

متطلبات مجموعة سلك الطاقة

قد ينطبق إشعار واحد أو أكثر مما يلي على سلك طاقة منتجك.

⚠ **تحذير!** للحد من مخاطر التعرض لصدمة كهربية أو حدوث تلف بالجهاز:

- وصّل سلك الطاقة بمقبس تيار متردد يسهل الوصول إليه طوال الوقت.
- لفصل الطاقة عن الكمبيوتر، افصل سلك الطاقة عن مأخذ التيار المتردد.
- إذا تم تزويد الجهاز بمقبس بثلاث سنون متصل بسلك الطاقة، قم بتوصيل السلك في المأخذ الأرضي الذي يتضمن 3 سنون. لا تقم بتعطيل السن الأرضي لسلك الطاقة، على سبيل المثال، بواسطة توصيل محول مكوّن من سنين. يُعد السن الأرضي ميزة ضرورية للسلامة.

وتفي مجموعة سلك الطاقة التي تم استلامها مع المنتج بمتطلبات الاستخدام في البلد الأصلي الذي اشتريت الجهاز منه. لا تستخدم إلا سلك الطاقة المرفق بالوحدة أو سلك الطاقة البديل المصرح به بواسطة شركة HP Inc. أو مصدر معتمد من قبل شركة HP Inc. يمكن العثور على أرقام القطع البديلة على http://www.hp.com/support.

يجب أن تستوفي مجموعات سلك الطاقة الخاصة بالاستخدام في بلدان أخرى متطلبات البلد الذي تستخدم فيه المنتج. لمزيد من المعلومات حول متطلبات مجموعة أسلاك الطاقة، اتصل بالموزع أو البائع أو موفر الخدمة المعتمد من HP.

⚠ **تحذير!** ولا تستخدم الأسلاك التالفة من منتجات أخرى. قد تؤدي أسلاك الطاقة غير المتطابقة إلى حدوث صدمات ومخاطر الحريق.

المتطلبات المُدرجة أدناه معمول بها في جميع البلدان:

- يجب اعتماد سلك الطاقة من قِبل وكالة مصدّقة مقبولة مسؤولة عن التقييم في البلد التي سيتم فيها تركيب سلك الطاقة.

ينبغي وضع سلك الطاقة بطريقة تجنبك السير فوقه أو الضغط عليه بواسطة وضع أشياء فوقه أو في مقابله. يجب توجيه اهتمام خاص بالقابس ومأخذ التيار الكهربائي والمكان الذي يخرج عنده السلك من المنتج.

⚠ **تحذير!** لا تقم بتشغيل هذا المنتج باستخدام مجموعة أسلاك طاقة تالفة. إذا كانت مجموعة أسلاك الطاقة تالفة بأي شكل من الأشكال، فاستبدلها فورًا. قد تؤدي الأسلاك التالفة إلى تعرض المستخدم للمخاطر.

إشعار سلك الطاقة

إذا لم يتم تزويدك بسلك الطاقة الخاص بالكمبيوتر أو بملحق الطاقة الخارجي المُعد لاستخدامه مع الكمبيوتر، يجب عليك شراء سلك طاقة تمت الموافقة على استخدامه في البلد أو المنطقة التي تقيم فيها.

ويتعين أن يتوافق سلك الطاقة مع المنتج والجهد الكهربي الموضح حالياً على الملصق الخاص بالتوافق الكهربي للمنتج. ويجب أن يكون الجهد الكهربي للسلك والمعدل الحالي الخاص به أكبر من الجهد الكهربي والمعدل الحالي الموضحين على المنتج. بالإضافة إلى ذلك، يجب أن يكون قطر السلك **0.75 مم مربع**/18 درجة على مقياس الأسلاك الأمريكي، كما يجب أن يكون طول الكابل بين **1 م** (3.2 أقدام) و**2 م** (6.56 قدم). إذا كان لديك أي استفسارات حول نوع كبل الطاقة المستخدم، فاتصل بمزوّد الخدمة المعتمد لديك.

يجب وضع سلك الطاقة بطريقة تجنبك السير فوقه أو الضغط عليه بواسطة وضع أشياء فوقه أو تحته. يجب توجيه اهتمام خاص بالقابس ومأخذ التيار الكهربائي والمكان الذي يخرج عنده السلك من المنتج.

مأخذ تيار مستمر لمصدر طاقة خارجي من HP

يوضح الرسم التخطيطي قابس التيار المستمر لمزوّد طاقة HP الخارجي.

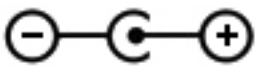

إشعار بخصوص سلك الطاقة للمقيمين في اليابان

製品には、同梱された電源コードをお使い下さい。

同梱された電源コードは、他の製品では使用出来ません。

متطلبات سلك الطاقة في اليابان

للاستخدام في اليابان، استخدم فقط سلك الطاقة المرفق بهذا المنتج.

⚠ **تنبيه:** يجب ألا يتم استخدام سلك الطاقة المرفق بهذا المنتج مع أي منتجات أخرى.

خطر الانحشار

استخدم هذا الإشعار للتحذير من احتمالية حدوث إصابات نتيجة للانحشار.

⚠ **تحذير!** راقب المناطق خطرة الانحشار. أبعد الأصابع عن أماكن إغلاق القطع.

وقاية موصلات هوائيات التلفزيون

قد تنطبق عدة إشعارات أمان على موصلات هوائي التلفزيون.

تأريض هوائيات التلفزيون الخارجية

إذا تم توصيل الهوائيات أو أنظمة الكبلات الخارجية بالمنتج فيجب ضمان تأريض الهوائيات أو أنظمة الكبلات حيث يتوفر لها قدر من الحماية ضد اندفاعات التيار المفاجئة والشحنات الاستاتيكية المتراكمة في داخلها.

وتقدم المادة 810 من قانون National Electrical Code، ANSI/NFPA 70، معلومات بخصوص التأريض الكهربائي الصحيح للصاري والهيكل الداعم له وتأريض السلك الداخل إلى وحدة تفريغ شحنة الهوائي وحجم الموصلات المؤرضة وموضع وحدة تفريغ شحنة الهوائي والتوصيل بالأقطاب الكهربائية المؤرضة ومتطلبات الأقطاب الكهربائية المؤرضة.

الوقاية من البروق

لزيادة حماية المنتجات خلال العواصف البرقية أو إذا تم تركها بدون مراقبة وهي تعمل مدد زمنية طويلة، افصل المنتج عن المأخذ الحائطي وكذلك افصل الهوائي ونظام الكبلات. سيقي ذلك المنتج من أضرار البروق واندفاعات التيار المفاجئة.

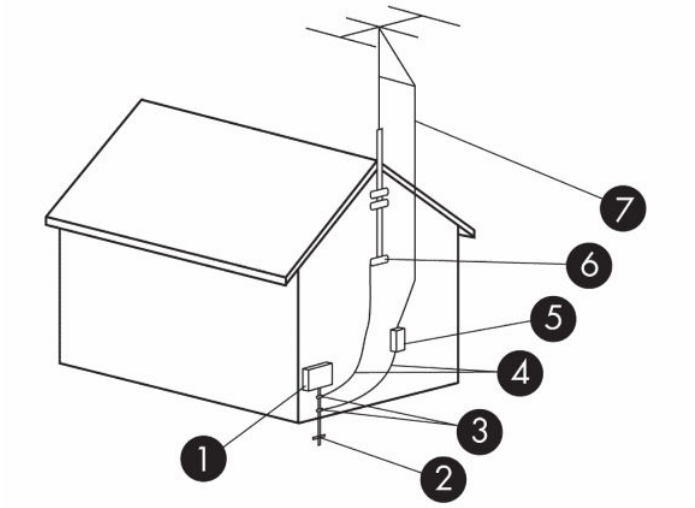

جدول ٣-٢ **تأريض الهوائي**

الرقم المرجعي	مكوّن التأريض
1	مكوّن الخدمة الكهربائية
2	نظام الأقطاب الكهربائية المؤرضة الخاصة بالخدمة الكهربائية (NEC Art 250, Part III)
3	الملازم الأرضية
4	موصلات التأريض (NEC Section 810.21)
5	وحدة تفريغ شحنة الهوائي (NEC Section 810.20)
6	ملزم أرضي
7	سلك الهوائي الداخل

ملاحظة لمركب أنظمة تلفزيون الكبلات CATV

هذه التنبيه إنما يرد هنا للفت انتباه مركب أنظمة تلفزيون الكبلات CATV إلى قسم 820.93 من قانون الكهرباء الوطني National Electric Code والذي يقدم توجيهات التأريض الصحيح على وجه العموم، وعلى وجه الخصوص ينص هذا القسم على وجوب توصيل واقي الكبل المحوري بنظام التأريض للمبنى مع مراعاة أن هذا التوصيل يتم في أقرب نقطة ممكنة من مكان دخول الكبل.

إشعار السفر

استخدم هذا الإشعار للتحذير من احتمالية حدوث إصابات خطيرة من أطقم محولات الجهد الكهربي.

⚠ **تحذير!** للتقليل من خطر التعرض إلى صدمة كهربية، أو لحريق، أو لتلف الجهاز، لا تحاول توصيل الكمبيوتر بمحول جهد كهربائي مخصص للأجهزة.

إشعارات وقائية في الصين

HP 工作站使用安全手册

使用须知

欢迎使用惠普工作站，为了您及仪器的安全，请您务必注意如下事项：

1. 仪器要和地线相接，要使用有正确接地插头的电源线，使用中国国家规定的 220V 电源。
2. 避免高温和尘土多的地方，否则易引起仪器内部部件的损坏。
3. 避免接近高温，避免接近直接热源，如直射太阳光、暖气等其它发热体。
4. 不要有异物或液体落入机内，以免部件短路。
5. 不要将磁体放置于仪器附近。

警告

为防止火灾或触电事故，请不要将该机放置于淋雨或潮湿处

如果您按照以上步骤操作时遇到了困难，或想了解其它产品性能，请在以下网页上寻找相关信息：http://www.hp.com.cn

或联系我们

中国惠普有限公司
地址：北京朝阳区建国路 112 号中国惠普大厦
电话：010-65643888

إشعار بخصوص الارتفاع في الصين

海拔警告仅适用于在海拔 2000m 以下地区使用的产品



海拔警告仅适用于在海拔 2000m 以下地区使用的产品。

إشعار تحذير بخصوص المناطق الاستوائية في الصين

热带警告仅适用于在非热带气候条件下使用的产品。



热带警告仅适用于在非热带气候条件下使用的产品。

إشعار التوصيل الأرضي للكبلات للمنتجات المزوَّدة بموالف تلفزيون في النرويج والسويد

تحتاج النرويج والسويد إلى عازل مجلفن للتأريض.

⚠ تنبيه: للتقليل من مشكلات السلامة المحتملة، استخدم عازلاً مجلفنًا عند التوصيل بنظام توزيع الكبلات.

إشعار الإبصار في تايوان

هذا الإشعار البصري ينطبق علي المنتجات في تايوان.

使用過度恐傷害視力

注意事項:

(1) 使用 30 分鐘請休息 10 分鐘。

(2) 未滿 2 歲幼兒不看螢幕，2 歲以上每天看螢幕不要超過 1 小時。

٤ الإشعارات البيئية

يوفر هذا الفصل الإشعارات البيئية الخاصة بالبلد والمنطقة ومعلومات التوافق. قد لا تنطبق بعض هذه الإشعارات على منتجك.

إعادة تدوير الأجهزة الإلكترونية ومواد التغليف والبطارية

تشجع شركة HP العملاء على إعادة تدوير الأجهزة الإلكترونية المستخدمة ومواد تغليف خرطوشات الطباعة الأصلية من HP والبطاريات القابلة لإعادة الشحن.

للحصول على مزيد من المعلومات حول برامج إعادة التصنيع، انتقل إلى http://www.hp.com/recycle.

للحصول على معلومات حول إعادة تدوير المنتج في اليابان، راجع http://www.hp.com/jp/hardwarerecycle/.

تخلص المستخدمين من نفايات الجهاز

استخدم هذا الإشعار لشرح الأيقونة المرتبطة بالتخلص من النفايات.

جدول ٤-١ أيقونة التخلص من نفايات الأجهزة ومواصفاتها

الرمز	الوصف
	يشير هذا الرمز إلى وجوب التخلص من هذا المنتج بشكل منفصل عن النفايات المنزلية الأخرى. وبدلاً من ذلك، يجب الحفاظ على الصحة العامة والبيئة من خلال الحرص على توصيل الأجهزة الإلكترونية أو الكهربائية التالفة إلى نقطة تجميع النفايات المعنية لإعادة تدويرها. لمزيد من المعلومات، الرجاء الاتصال بخدمة التخلص من النفايات المنزلية أو زيارة http://www.hp.com/recycle.

معلومات حول التخلص من بطاريات ألكالاين في البرازيل

Não descarte o produto eletrônico em lixo comum



Este produto eletroeletrônico e seus componentes não daven ser descartados no lixo comum, pois embora estejam em conformidade com padrões mundiais de restrição a substâncias nocivas, podem conter, ainda que em quantidades mínimas, substâncias impactantes ao meio ambiente. Ao final da vida útil deste produto, o usuário deverá entregá-lo à HP. A não observância dessa orientação sujeitará o infrator às sanções previstas em lei. Após o uso, as pilhas e/ou baterias dos produtos HP deverão ser entregues ao estabelecimento comercial ou rede de assistência técnica autorizada pela HP.

Para maiores informações , inclusive sobre os pontos de recebimento, acesse: http://www.hp.com.br/reciclar

معلومات حول إعادة تدوير الأجهزة في البرازيل

Não descarte o produto eletrônico em lixo comum



Este produto eletroeletrônico e seus componentes não daven ser descartados no lixo comum, pois embora estejam em conformidade com padrões mundiais de restrição a substâncias nocivas, podem conter, ainda que em quantidades mínimas, substâncias impactantes ao meio ambiente. Ao final da vida útil deste produto, o usuário deverá entregá-lo à HP. A não observância dessa orientação sujeitará o infrator às sanções previstas em lei. Após o uso, as pilhas e/ou baterias dos produtos HP deverão ser entregues ao estabelecimento comercial ou rede de assistência técnica autorizada pela HP.

Para maiores informações , inclusive sobre os pontos de recebimento, acesse: http://www.hp.com.br/reciclar

ملصق France Triman WEEE وإعادة التدوير

استخدم هذا الإشعار لشرح الأيقونة المرتبطة بإعادة التدوير.



إشعارات التخلص وإعادة التدوير في كوريا

한국 전자제품 폐기 및 재활용 방법

전자 기기 폐기물은 전자/전기 장비를 재활용할 수 있도록 지정된 HP 수거물 센터에 전달하거나 E-순환거버넌스(http://www.k-erc.or.kr/)를 통해 무상 회수 및 재활용이 진행됩니다. 자세한 내용은 E-순환 거버넌스 혹은 HP 서비스 센터에 문의하거나 웹사이트 www.hp.com/recycle을 참조하십시오.

معلومات حول إعاده تدوير البطارية في تايوان

يوفر هذا الإشعار اللوائح التنظيمية الخاصة بتصنيع البطاريات وإعادة تدويرها في تايوان.

جدول ٤-٢ أيقونة إعادة تدوير البطارية في تايوان ومواصفاتها

الرمز	الوصف
	تتطلب وكالة حماية البيئة في تايوان من الشركات المصنّعة أو المستوردة للبطاريات الجافة، وفقًا للبند 15 أو قانون التخلص من النفايات، وضع علامات الاسترداد على البطاريات المستخدمة في البيع أو المنح أو الحملات الترويجية. اتصل بخبير تايواني بإعادة التدوير للتخلص من البطارية بشكل صحيح.

تنظيم توجيه نفايات المعدات الكهربائية والإلكترونية التركي

Türkiye Cumhuriyeti: AEEE Yönetmeliğine Uygundur

شهادة ENERGY STAR® (منتجات مختارة فقط)

ENERGY STAR عبارة عن برنامج تطوعي لوكالة حماية البيئة الأمريكية يساعد المؤسسات والأفراد في توفير المال وحماية المناخ من خلال كفاءة استهلاك الطاقة المحسنة.

إن المنتجات التي تحصل على اعتماد ENERGY STAR تمنع انبعاثات الغازات الدفيئة من خلال تلبية المعايير الصارمة لكفاءة استهلاك الطاقة أو متطلبات وكالة حماية البيئة الأمريكية. كشريك لـ ENERGY STAR، اتخذت شركة HP Inc. إجراءات محسنة لاعتماد المنتجات حسب توصيات وكالة حماية البيئة (EPA) الأمريكية لضمان حصول المنتجات التي تحمل شعار ENERGY STAR على اعتماد ENERGY STAR وفقًا لتوجيهات ENERGY STAR المناسبة. سيظهر الشعار التالي على جميع أجهزة الكمبيوتر المعتمدة من ENERGY STAR:

أحد متطلبات ENERGY STAR لمنتجات الكمبيوتر هو وجود ميزات إدارة الطاقة التي تقلل بنسبة ملحوظة استهلاك الطاقة عند عدم استخدام المنتج. تتيح إدارة الطاقة للكمبيوتر بدء وضع "السكون" المنخفض الطاقة، أو وضع منخفض الطاقة آخر، تلقائيًا بعد فترة محددة من عدم النشاط. تم تعيين ميزات إدارة الطاقة مسبقًا لتعمل بالطريقة التالية عند تشغيل الكمبيوتر بطاقة التيار المتردد:

جدول ٤-٣ ميزات إدارة الطاقة المعينة مسبقًا عندما يعمل الكمبيوتر بطاقة التيار المتردد

نوع جهاز الكمبيوتر	الوقت لتنشيط وضع السكون لشاشة العرض	الوقت لتنشيط وضع السكون للكمبيوتر (دقائق)	الاستئناف من وضع السكون
أجهزة الكمبيوتر المحمولة ومحطات العمل المحمولة	أقل من أو يساوي 15 دقيقة (اعتمادًا على الطراز)	أقل من أو يساوي 30 دقيقة (اعتمادًا على الطراز)	سينهي المنتج وضع السكون عند الضغط على زر الطاقة/السكون. إذا تم تمكين ميزة التنبيه عن طريق LAN (WOL)، يمكن للنظام استئناف العمل من وضع السكون استجابةً لإشارة الشبكة.
أجهزة الكمبيوتر اللوحية	أقل من أو يساوي دقيقة واحدة	غير قابل للتطبيق	غير قابل للتطبيق
أجهزة الكمبيوتر المكتبية وأجهزة الكمبيوتر المكتبية المدمجة ومحطات العمل	أقل من أو يساوي 15 دقيقة (اعتمادًا على الطراز)	أقل من أو يساوي 30 دقيقة (اعتمادًا على الطراز)	سينهي المنتج وضع السكون عند تفاعل المستخدم مع أي من أجهزة الإدخال، بما في ذلك الماوس أو لوحة المفاتيح. إذا تم تمكين ميزة التنبيه عن طريق LAN (WOL)، يمكن للنظام استئناف العمل من وضع السكون استجابةً لإشارة الشبكة.

جدول ٤-٣ ميزات إدارة الطاقة المعينة مسبقًا عندما يعمل الكمبيوتر بطاقة التيار المتردد (يُتبع)

نوع جهاز الكمبيوتر	الوقت لتنشيط وضع السكون لشاشة العرض	الوقت لتنشيط وضع السكون للكمبيوتر (دقائق)	الاستئناف من وضع السكون
أجهزة thin client التابعة جزئيًا	أقل من أو يساوي 15 دقيقة (اعتمادًا على الطراز)	أقل من أو يساوي 30 دقيقة، إذا كان وضع السكون مدعومًا من قبل نظام التشغيل (اعتمادًا على الطراز)	إذا كان وضع السكون مدعومًا من قبل نظام التشغيل، سينهي المنتج وضع السكون عند تفاعل المستخدم مع أي من أجهزة الإدخال، بما في ذلك الماوس أو لوحة المفاتيح. إذا تم تمكين ميزة التنبيه عن طريق LAN (WOL)، يمكن للنظام استئناف العمل من وضع السكون استجابةً لإشارة الشبكة.

بخصوص أجهزة الكمبيوتر التي تدعم ملف تعريف الاستخدام دائم التشغيل مع الاتصال الدائم في حالة توفر الوصول إلى الإنترنت (مثل، أجهزة الكمبيوتر اللوحية)، تتوفر الأوضاع المنخفضة الطاقة البديلة - مثل وضع الخمول القصير أو وضع الخمول الطويل (كما تم تعريفهما في متطلبات برنامج ENERGY STAR لأجهزة الكمبيوتر) - والتي تستهلك نسبة قليلة جدًا من الطاقة (</= 10 واط) وتطيل عمر بطارية المنتج، حيثما ينطبق ذلك. تعد الأوضاع منخفضة الطاقة البديلة ديناميكية، وتبدأ شاشة العرض وضع السكون في غضون دقيقة واحدة من عدم نشاط المستخدم.

ينهي الكمبيوتر وضع Sleep (السكون) عند الضغط على زر الطاقة/ Sleep (السكون). في حالة تمكين ميزة Wake On LAN (WOL)، يمكن أيضًا إنهاء وضع Sleep (السكون) للكمبيوتر استجابةً لإشارة الشبكة.

يمكن العثور على معلومات إضافية عن الإجراءات المحتملة لتوفير الطاقة والمال من خلال ميزة إدارة الطاقة في الموقع الإلكتروني الخاص بإدارة الطاقة لبرنامج ENERGY STAR التابع لوكالة حماية البيئة EPA على http://www.energystar.gov/powermanagement.

تتوفر معلومات إضافية عن برنامج ENERGY STAR والفوائد البيئية الخاصة به على الموقع الإلكتروني الخاص بإدارة الطاقة لبرنامج ENERGY STAR التابع لوكالة حماية البيئة EPA على http://www.energystar.gov.

يعد ENERGY STAR وعلامة ENERGY STAR علامتين تجاريتين مملوكتين لوكالة حماية البيئة الأمريكية.

المواد الكيميائية

تلتزم شركة HP بتقديم معلومات لعملائنا بشأن المواد الكيميائية في منتجاتنا حسب الضرورة للتوافق مع المتطلبات القانونية مثل REACH (تنظيم EC رقم 1907/لعام 2006 الخاص بالبرلمان والمجلس الأوروبي).

يمكنك الحصول على تقرير بشأن المعلومات الكيميائية لهذا المنتج على http://www.hp.com/go/reach.

مادة البيركلورات – تتطلب العناية الخاصة

إن بطارية ساعة الوقت الحقيقي للكمبيوتر قد تتضمن مادة البيركلوربت ومن المحتمل أنها تتطلب العناية الخاصة في حالة إعادة تدويرها أو التخلص منها في كاليفورنيا.

راجع http://www.dtsc.ca.gov/hazardouswaste/perchlorate/.

الإشعارات البيئية في الصين

回收信息说明

惠普公司对废弃的电子计算机（笔记本电脑）提供回收服务，更多信息请登陆

http://www8.hp.com/us/en/hp-information/environment/product-recycling.html

环境标志信息

微型计算机(台式计算机,笔记本电脑等)及显示器在中国环境标志认证产品范围内,环境标志表明该产品不仅品质合格,而且在生产,使用和回收处理中都符合特定的环境保护要求,与同类产品相比,既有低毒少害,节约资源等环保优势,此外获得中国环境标志认证的产品售后三年内均可在各服务中心选择维修或更换部件,也可通过更换更高性能的零部件或模块实现硬件升级。

特别提醒

如您需要确认本产品处于零能耗状态,请按下电源关闭按钮,并将插头从电源插座断开。

ملصق الطاقة لأجهزة الكمبيوتر الصينية

تتطلب الصين هذا الإشعار لكفاءة الطاقة.

يشتمل الميكروكمبيوتر هذا على ملصق كفاءة الطاقة بالتوافق مع "قانون استعمال ملصق الطاقة في أجهزة الميكروكمبيوتر في الصين". يتم تحديد درجة كفاءة الطاقة واستهلاك الطاقة النموذجي (TEC) وفئة المنتج الموضحة على الملصق واحتسابها وفقًا لمعيار GB28380-2012.

١. درجات كفاءة الطاقة

يتم تحديد الدرجة باستخدام المعيار بالإضافة إلى احتساب مستوى الاستهلاك الرئيسي ومجموع إمدادات المكونات الإضافية كافة، مثل الذاكرة الرئيسية وبطاقة الرسومات. بالنسبة للمنتجات التي تحمل أي درجة، يجب ألا تتجاوز قيمة استهلاك الطاقة النموذجي القيمة المحددة في الجدول التالي:

جدول ٤-٤ قيم استهلاك الطاقة النموذجية (TEC)

نوع المنتج		قيمة استهلاك الطاقة النموذجي (كيلووات في الساعة)		
		الدرجة 1	الدرجة 2	الدرجة 3
جهاز كمبيوتر مكتبي صغير، متكامل	الفئة أ	Efa∑+98.0	Efa∑+148.0	Efa∑+198.0
	الفئة ب	Efa∑+125.0	Efa∑+175.0	Efa∑+225.0
	الفئة جـ	Efa∑+159.0	Efa∑+209.0	Efa∑+259.0

جدول ٤-٤ قيم استهلاك الطاقة النموذجية (TEC) (يُتبع)

نوع المنتج		قيمة استهلاك الطاقة النموذجي (كيلووات في الساعة)		
	الفئة د	EfaΣ+184.0	EfaΣ+234.0	EfaΣ+284.0
الكمبيوتر المحمول	الفئة أ	EfaΣ+20.0	EfaΣ+35.0	EfaΣ+45.0
	الفئة ب	EfaΣ+26.0	EfaΣ+45.0	EfaΣ+65.0
	الفئة جـ	EfaΣ+54.5	EfaΣ+75.0	EfaΣ+123.5

ملاحظة: EfaΣ عبارة عن مجموع عامل القدرة لوظائف المنتج الإضافية.

٢. استهلاك الطاقة النموذجي

إن قيمة استهلاك الطاقة الموضحة على الملصق عبارة عن البيانات التي يتم قياسها باستخدام التكوين التمثيلي الذي يشمل جميع التكوينات ذات الصلة بوحدة التسجيل التي يتم تحديدها وفقًا لـ "قانون استعمال ملصق كفاءة الطاقة في أجهزة الميكروكمبيوتر في الصين". لذا، فقد يختلف استهلاك الطاقة الفعلي لهذا الميكروكمبيوتر عن بيانات استهلاك الطاقة النموذجي الواردة في الملصق.

٣. فئة المنتج

يتم تحديد فئة المنتج باستخدام المعيار وفقًا لتكوين جهاز الكمبيوتر الصغير. يتوافق تصنيف المنتجات مع القواعد المدرجة بالجدول أدناه:

جدول ٤-٥ فئة المنتج ووصف التكوين

نوع المنتج	وصف التكوين	
	جهاز كمبيوتر مكتبي صغير، متكامل	الكمبيوتر المحمول
الفئة أ	جهاز كمبيوتر مكتبي صغير ومتكامل ذو تكوين خارج نطاق الفئات (ب) و(جـ) و(د)	جهاز كمبيوتر محمول ذو تكوين خارج نطاق الفئات (ب) و(جـ)
الفئة ب	المكون الأساسي الفعلي في وحدة المعالجة المركزية رقم 2 وذاكرة النظام التي لا تقل مساحتها عن 2 جيجا بايت	وحدة معالجة رسومية منفصلة
الفئة جـ	وحدة معالجة مركزية مجهزة بأكثر من مركزين، تتمتع بميزة واحدة أو أكثر من الميزات التالية: ١. ذاكرة نظام لا تقل سعتها عن 2 جيجابايت ٢. وحدة معالجة رسومية منفصلة	المنتج مجهز بوحدة معالجة مركزية مجهزة بما لا يقل عن مركزين وذاكرة نظام لا تقل سعتها عن 2 جيجابايت ووحدة معالجة رسومية منفصلة وعرض لا يقل عن 128 بت لمخزن الإطارات المؤقت.
الفئة د	وحدة معالجة مركزية مجهزة بما لا يقل عن 4 مراكز، تتمتع بميزة واحدة أو أكثر من الميزات التالية: ١. ذاكرة نظام لا تقل سعتها عن 4 جيجابايت ٢. وحدة معالجة رسومية منفصلة ذات عرض لا يقل عن 128 بت لمخزن الإطارات المؤقت	

لمزيد من التفاصيل المتعلقة بالمواصفات، الرجاء الرجوع إلى المعيار GB28380-2012.

本机根据《微型计算机能源效率标识实施规则》的要求加施中国能效标识。能效标识中显示的能效等级、典型能源消耗和产品类型均根据《微型计算机能效限定值及能效等级》（GB28380-2012）的要求确定。对上述标识内容的说明如下：

1. 能效等级

微型计算机的能效等级由基础能源消耗值和附加功能功耗因子之和决定。微型计算机能效各等级的典型能源消耗应不大于下表的规定

微型计算机类型			能源消耗(千瓦时)		
			1	2	3
	台式微型计算机及	A 类	98.0+∑Efa	148.0+∑Efa	198.0+∑Efa
一体机		B 类	125.0+∑Efa	175.0+∑Efa	225.0+∑Efa
		C 类	159.0+∑Efa	209.0+∑Efa	259.0+∑Efa
		D 类	184.0+∑Efa	234.0+∑Efa	284.0+∑Efa
	便携式	A 类	20.0+∑Efa	35.0+∑Efa	45.0+∑Efa
计算机		B 类	26.0+∑Efa	45.0+∑Efa	65.0+∑Efa
		C 类	54.5+∑Efa	75.0+∑Efa	123.5+∑Efa
注：∑Efa 为微型计算机附加功能功耗因子之和					

2. 典型能源消耗

典型能源消耗值代表一个备案单元中，符合《微型计算机能源效率标识实施规则》要求的代表性规格型号产品的数值。因此，本机的典型能源消耗值可能与其所加施的能效标识中所示的典型能源消耗值不一致。

3. 产品类型

产品类型根据微型计算机的配置确定。参见下表：

类型	配置说明	
	台式微型计算机及一体机	便携式计算机
A 类	下列 B 类、C 类、D 类配置以外的台式微型计算机及一体机	下列 B 类、C 类配置以外的便携式计算机
B 类	中央处理器（CPU）物理核心数为 2，系统内存大于等于 2GB	具有独立图形显示单元（GPU）
C 类	中央处理器（CPU）物理核心数大于 2，且至少具有以下特征中的一条 a. a）系统内存大于等于 2GB； b. 独立图形显示单元（GPU）	中央处理器（CPU）物理核心数大于等于 2，系统内存大于等于 2GB，具有独立图形显示单元（GPU）且显存位宽大于等于 128 位.
D 类	中央处理器（CPU）物理核心数大于等于 4，且至少具有以下特征中的一条： a. 系统内存大于等于 4GB； b. 具有独立图形显示单元（GPU）且显存位宽大于等于 128 位	

关于标识内容的更详细技术信息，请参考《微型计算机能效限定值及能效等级》（GB28380-2012）

قيود المواد الخطرة في الصين

تستخدم الصين الإشعارات التالية لقيود استخدام المواد الخطرة.

笔记本电脑和平板电脑产品中有害物质或元素的名称及含量

根据中国《电器电子产品有害物质限制使用管理办法》





جدول ٦-٤ **产品中有害物质或元素的名称及含量 根据中国《电器电子产品有害物质限制使用管理办法》**

	有害物质					
部件名称	**铅 (Pb)**	**汞 (Hg)**	**镉 (Cd)**	**六价铬 (Cr(VI))**	**多溴联苯 (PBB)**	**多溴二苯醚 (PBDE)**
电池	X	O	O	O	O	O
线缆	X	O	O	O	O	O
摄像头	X	O	O	O	O	O
机箱/其他	X	O	O	O	O	O
闪存读卡器	X	O	O	O	O	O
软盘驱动器	X	O	O	O	O	O
硬盘驱动器	X	O	O	O	O	O
耳机	X	O	O	O	O	O
I/O PCA	X	O	O	O	O	O
键盘	X	O	O	O	O	O
液晶显示器 (LCD) 面板	X	O	O	O	O	O
介质（CD/DVD/软盘）	O	O	O	O	O	O
内存	X	O	O	O	O	O
主板、处理器、散热器	X	O	O	O	O	O
鼠标	X	O	O	O	O	O
光盘驱动器	X	O	O	O	O	O
对接设备选件	X	O	O	O	O	O
电源适配器	X	O	O	O	O	O
电源	X	O	O	O	O	O

جدول ٤-٦ **产品中有害物质或元素的名称及含量 根据中国《电器电子产品有害物质限制使用管理办法》(يُتبع)**

	有害物质					
部件名称	**铅 (Pb)**	**汞 (Hg)**	**镉 (Cd)**	**六价铬 (Cr(VI))**	**多溴联苯 (PBB)**	**多溴二苯醚 (PBDE)**
电源组	X	O	O	O	O	O
投影仪	X	O	O	O	O	O
遥控器	X	O	O	O	O	O
智能卡/Java™ 读卡器	X	O	O	O	O	O
扬声器(外置)	X	O	O	O	O	O
电视调谐器	X	O	O	O	O	O
USB 闪存驱动器	X	O	O	O	O	O
USB 集线器	X	O	O	O	O	O
网络摄像头	X	O	O	O	O	O
无线接收器	X	O	O	O	O	O
无线网卡	X	O	O	O	O	O

本表格依据 SJ/T 11364 的规定编制。

O:表示该有害物质在该部件所有均质材料中的含量均在 GB/T 26572 规定的限量要求以下。

X:表示该有害物质至少在该部件的某一均质材料中的含量超出 GB/T 26572 规定的限量要求。

此表中所有名称中含 "X" 的部件均符合中国 RoHS 达标管理目录限用物质应用例外清单的豁免。

此表中所有名称中含 "X" 的部件均符合欧盟 RoHS 立法。

注:环保使用期限的参考标识取决于产品正常工作的温度和湿度等条件

台式机、瘦客户端、个人工作站、一体机和销售点终端产品中有害物质或元素的名称及含量

根据中国《电器电子产品有害物质限制使用管理办法》





جدول ٤-٧ 产品中有害物质或元素的名称及含量 根据中国《电器电子产品有害物质限制使用管理办法》

	有害物质					
部件名称	铅 (Pb)	汞 (Hg)	镉 (Cd)	六价铬 (Cr(VI))	多溴联苯 (PBB)	多溴二苯醚 (PBDE)
电池	X	O	O	O	O	O
线缆	X	O	O	O	O	O
摄像头	X	O	O	O	O	O
机箱/其他	X	O	O	O	O	O
风扇	X	O	O	O	O	O
闪存读卡器	X	O	O	O	O	O
软盘驱动器	X	O	O	O	O	O
硬盘驱动器	X	O	O	O	O	O
耳机	X	O	O	O	O	O
散热器	X	O	O	O	O	O
I/O PCA	X	O	O	O	O	O
键盘	X	O	O	O	O	O
液晶显示器 (LCD) 面板	X	O	O	O	O	O
介质（CD/DVD/软盘）	O	O	O	O	O	O
内存	X	O	O	O	O	O
主板、处理器、散热器	X	O	O	O	O	O
鼠标	X	O	O	O	O	O
光驱	X	O	O	O	O	O
对接设备选件	X	O	O	O	O	O
电源适配器	X	O	O	O	O	O
电源	X	O	O	O	O	O
投影仪	X	O	O	O	O	O
遥控器	X	O	O	O	O	O
智能卡/Java™ 读卡器	X	O	O	O	O	O
固态驱动器	X	O	O	O	O	O
扬声器（外置）	X	O	O	O	O	O
触控笔	X	O	O	O	O	O
触控板	X	O	O	O	O	O
电视调谐器	X	O	O	O	O	O

جدول ٤-٧ 产品中有害物质或元素的名称及含量 根据中国《电器电子产品有害物质限制使用管理办法》(يُتبع)

	有害物质					
部件名称	铅 (Pb)	汞 (Hg)	镉 (Cd)	六价铬 (Cr(VI))	多溴联苯 (PBB)	多溴二苯醚 (PBDE)
USB 闪存驱动器	X	O	O	O	O	O
USB 集线器	X	O	O	O	O	O
网络摄像头	X	O	O	O	O	O
无线接收器	X	O	O	O	O	O
无线网卡	X	O	O	O	O	O
3D 捕获台/转盘	X	O	O	O	O	O
本表格依据 SJ/T 11364 的规定编制。 O: 表示该有害物质在该部件所有均质材料中的含量均在 GB/T 26572 规定的限量要求以下。 X: 表示该有害物质至少在该部件的某一均质材料中的含量超出 GB/T 26572 规定的限量要求。 此表中所有名称中含 "X" 的部件均符合中国 RoHS 达标管理目录限用物质应用例外清单的豁免。 此表中所有名称中含 "X" 的部件均符合欧盟 RoHS 立法。 注: 环保使用期限的参考标识取决于产品正常工作的温度和湿度等条件						

台灣針對筆記型電腦和平板電腦的有害物質限制使用管理辦法 (RoHS)

限用物質含有情況標示聲明書

Declaration of the Presence Condition of the Restricted Substances Marking

جدول ٤-٨ 限用物質含有情況標示聲明書 Declaration of the Presence Condition of the Restricted Substances Marking

限用物質及其化學符號 Restricted substances and its chemical symbols						
單元 Unit	鉛 Lead (Pb)	汞 Mercury (Hg)	鎘 Cadmium (Cd)	六價鉻 Hexavalent chromium (Cr^{+6})	多溴聯苯 Polybrominated biphenyls (PBB)	多溴二苯醚 Polybrominated diphenyl ethers (PBDE)
纜線 Cables	–	○	○	○	○	○
機殼/其他 Chassis/Other	–	○	○	○	○	○
輸入/輸出印刷電路組件 I/O PCAs	–	○	○	○	○	○

جدول ٤-٨ 限用物質含有情況標示聲明書 Declaration of the Presence Condition of the Restricted Substances Marking (يُتبع)

限用物質及其化學符號 Restricted substances and its chemical symbols						
液晶顯示器 (LCD) 面板 Liquid crystal display (LCD) panel	–	○	○	○	○	○
記憶體 Memory	○	○	○	○	○	○
主機板、處理器、散熱器 Motherboard, processor, heat sinks	–	○	○	○	○	○
電源組 Power pack	–	○	○	○	○	○
電源供應器 Power supply	–	○	○	○	○	○
儲存裝置 Storage Devices	–	○	○	○	○	○
無線裝置 Wireless Devices	–	○	○	○	○	○

備考 1:「超出 0.1 %」及「超出 0.01 %」係指限用物質之百分比含量超出百分比含量基準值。

Note 1: "Exceeding 0.1 wt %" and "exceeding 0.01 wt %" indicate that the percentage content of the restricted substance exceeds the reference percentage value of presence condition.

備考 2:「○」係指該項限用物質之百分比含量未超出百分比含量基準值。

Note 2: "○" indicates that the percentage content of the restricted substance does not exceed the percentage of reference value of presence.

備考 3:「–」係指該項限用物質為排除項目。

Note 3: The "–" indicates that the restricted substance corresponds to the exemption.

若要取得最新版使用指南，請前往 http://www.hp.com/support，並依照指示尋找您的產品。然後選取「使用手冊」。

To access the latest user guides, go to http://www.hp.com/support, and follow the instructions to find your product. Then select **Manuals**.

台灣針對桌上型電腦、精簡型電腦、個人工作站、一體成形電腦及銷售點終端機的有害物質限制使用管理辦法 (RoHS)

限用物質含有情況標示聲明書

Declaration of the Presence Condition of the Restricted Substances Marking

جدول ٤-٩ **限用物質含有情況標示聲明書 Declaration of the Presence Condition of the Restricted Substances Marking**

限用物質及其化學符號 Restricted substances and its chemical symbols						
單元 Unit	**鉛 Lead (Pb)**	**汞 Mercury (Hg)**	**鎘 Cadmium (Cd)**	**六價鉻 Hexavalent chromium (Cr^{+6})**	**多溴聯苯 Polybrominated biphenyls (PBB)**	**多溴二苯醚 Polybrominated diphenyl ethers (PBDE)**
纜線 Cables	–	○	○	○	○	○
機座/其他 Chassis/Other	–	○	○	○	○	○
輸入/輸出印刷電路組件 I/O PCAs	–	○	○	○	○	○
液晶顯示器 (LCD) 面板 Liquid crystal display (LCD) panel (for AIO only)	–	○	○	○	○	○
記憶體 Memory	○	○	○	○	○	○
主機板、處理器、散熱器 Motherboard, processor, heat sinks	–	○	○	○	○	○
電源供應器 Power supply	–	○	○	○	○	○
儲存裝置 Storage Devices	–	○	○	○	○	○

備考 1:「超出 0.1 %」及「超出 0.01 %」係指限用物質之百分比含量超出百分比含量基準值。

Note 1: "Exceeding 0.1 wt %" and "exceeding 0.01 wt %" indicate that the percentage content of the restricted substance exceeds the reference percentage value of presence condition.

備考 2:「○」係指該項限用物質之百分比含量未超出百分比含量基準值。

Note 2: "○" indicates that the percentage content of the restricted substance does not exceed the percentage of reference value of presence.

備考 3:「–」係指該項限用物質為排除項目。

Note 3: The "–" indicates that the restricted substance corresponds to the exemption.

若要取得最新版使用指南，請前往 http://www.hp.com/support，並依照指示尋找您的產品。然後選取「使用手冊」。

To access the latest user guides, go to http://www.hp.com/support, and follow the instructions to find your product. Then select **Manuals**.

قيود استخدام المواد الخطرة (RoHS) في الهند

يتوافق هذا المنتج -بالإضافة إلى المواد الاستهلاكية وقطع الغيار المتصلة به- مع الأحكام المتعلقة بخفض المواد الخطرة الواردة في "قانون النفايات الإلكترونية بالهند لعام 2016."

لا يحتوي المنتج على الرصاص أو الزئبق أو الكروميوم السداسي التكافؤ أو الفينيل الثنائي المتعدد البرومات أو الأثيرات الثنائية الفينيل المتعددة البرومات وذلك بتراكيز تتجاوز 0.1% من الوزن، أما بالنسبة للكادميوم فلا يتجاوز تركيزه عن 0.01% من الوزن، وذلك باستثناء الحالات المسموح بها بموجب الإعفاءات المنصوص عليها في الجدول 2 من القانون.

المعلومات الخاصة بتنظيم مفوضية الاتحاد الأوروبي 1275/2008

يتطلب الاتحاد الأوروبي هذا الإشعار المتعلق باستهلاك الطاقة.

للعثور على البيانات بشأن استهلاك الطاقة للمنتج، بما في ذلك عند تشغيل المنتج في وضع الاستعداد مع توصيل جميع منافذ الشبكة السلكية والأجهزة اللاسلكية، راجع القسم P14 "معلومات إضافية" من إعلان IT ECO للمنتج الذي يتوفر على http://www.hp.com/hpinfo/globalcitizenship/environment/productdata/itecodesktop-pc.html.

حيثما أمكن، قم بتنشيط الشبكات اللاسلكية وإلغاء تنشيطها عن طريق اتباع الإرشادات الموجودة في دليل المستخدم الخاص بالمنتج أو نظام التشغيل. تتوفر المعلومات المناسبة أيضًا على http://www.hp.com/support.

إعلانات IT ECO

استخدم هذه الارتباطات لتوفير مواقع لإعلانات IT ECO.

أجهزة الكمبيوتر المحمولة واللوحية

http://www.hp.com/hpinfo/globalcitizenship/environment/productdata/iteconotebook-o.html

أجهزة الكمبيوتر المكتبية وأجهزة كمبيوتر تابعة جزئياً

//www.hp.com/hpinfo/globalcitizenship/environment/productdata/itecodesktop-pc.html?jumpid=reg_R1002_USEN

محطات عمل

http://www.hp.com/hpinfo/globalcitizenship/environment/productdata/itecoworkstatio.html

قيود استخدام مواد خطرة في اليابان (RoHS)

2008 年、日本における製品含有表示方法、JISC0950 改定版が公示されました。製造事業者は、2006 年 7 月 1 日以降に販売される電気・電子機器の特定化学物質の含有に付きまして情報提供を義務付けられています。

製品の部材表示に付きましては、http://www.hp.com/go/jisc0950/ を参照してください。

A Japanese regulatory requirement, defined by specification JIS C 0950, 2008, mandates that manufacturers provide Material Content Declarations for certain categories of electronic products offered for sale after July 1, 2006.

To view the JIS C 0950 material declaration for this product, visit http://www.hp.com/go/jisc0950.

Ley para el Aprovechamiento Sustentable de la Energía de México

Ley para el Aprovechamiento Sustentable de la Energía de México

Se ha etiquetado este producto en conformidad con la Ley para el Aprovechamiento Sustentable de la Energía de México, que requiere la divulgación del consumo de energía del modo de uso normal (modo inactivo) y del modo de espera. Su producto es una de las muchas configuraciones de esta familia de modelos; el consumo de energía del modo inactivo de su configuración específica puede diferir de la información de la etiqueta. El consumo real de energía de su producto puede ser mayor o menor que el valor informado en la etiqueta de energía de producto para México a causa de factores como la configuración (componentes y módulos seleccionados) y el uso (tareas que se están efectuando, software instalado y en ejecución, etc.).

ملاحظة: Esta ley no es aplicable a las estaciones de trabajo.

TCO Certified

لا ينطبق هذا القسم سوى على تلك المنتجات التي تحمل شعار TCO Certified.

راجع https://tcocertified.com/product-finder/ لقائمة بالمنتجات المعتمدة من TCO.

A third-party certification according to ISO 14024

Toward sustainable IT products



Say hello to a more sustainable product

IT products are associated with a wide range of sustainability risks throughout their life cycle. Human rights violations occur in the supply chain. Harmful substances are used both in products and their manufacture. Products can often have a short lifespan because of poor ergonomics, low quality and when they are not able to be repaired or upgraded.

This product is a better choice. It meets all the criteria in TCO Certified, the world's most comprehensive sustainability certification for IT products. Thank you for making a responsible product choice, that help drive progress towards a more sustainable future!

Criteria in TCO Certified have a life-cycle perspective and balance environmental and social responsibility. Conformity is verified by independent and approved verifiers that specialize in IT products, social responsibility or other sustainability issues. Verification is done both before and after the certificate is issued, covering the entire validity period. The process also includes ensuring that corrective actions are implemented in all cases of factory non-conformities. And last but not least, to make sure that the certification and independent verification is accurate, both TCO Certified and the verifiers are reviewed regularly.

Want to know more?

Read information about TCO Certified, full criteria documents, news and updates at **tcocertified.com.** On the website you'll also find our Product Finder, which presents a complete, searchable listing of certified products.

TCO Certified Edge

لا ينطبق هذا القسم سوى على تلك المنتجات التي تحمل شعار TCO Certified Edge.

راجع https://tcocertified.com/product-finder/ لقائمة منتجات TCO Certified Edge.

A third-party certification according to ISO 14024

Toward sustainable IT products

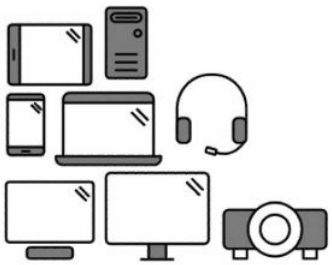

Say hello to a more sustainable product

IT products are associated with a wide range of sustainability risks throughout their life cycle. Human rights violations occur in the supply chain. Harmful substances are used both in products and their manufacture. Products can often have a short lifespan because of poor ergonomics, low quality and when they are not able to be repaired or upgraded.

This product is a better choice. It meets all the criteria in TCO Certified, the world's most comprehensive sustainability certification for IT products. Additionally, it fulfills the requirements of TCO Certified Edge, the supplemental certification that recognizes leading-edge products that exceed typical performance in a particular sustainability attribute. At our Product Finder **(tcocertified.com/product-finder)** you can find out which TCO Certified Edge criterion or criteria this product meets.

Criteria in TCO Certified have a life-cycle perspective and balance environmental and social responsibility. Compliance is verified by independent verification organizations that specialize in IT products, social responsibility or other sustainability issues. Verification is done both before and after the certificate is issued, covering the entire validity period. The process also includes ensuring that corrective actions are implemented in all cases of factory non-conformities.

Thank you for making a responsible product choice, that help drive progress towards a more sustainable future!

Want to know more?

Read information about TCO Certified, full criteria documents, news and updates at **tcocertified.com.** On the website you'll also find our Product Finder, which presents a complete, searchable listing of certified products.

الفهرس

ا

أجهزة LAN اللاسلكية ٤
أجهزة لاسلكية ٤
إشعار
البرازيل ٦
إشعار GS ٨
إشعار Macrovision Corporation ١٧
إشعارات, أجهزة الكمبيوتر المحمولة
قواعد لجنة الاتصالات الفيدرالية ٣, ٤
إشعارات التخلص
بطارية ٢٨
بطارية, يغيّرها المستخدم ١٤
بطارية مختومة من قبل المصنع ١٤
جهاز ٢٨
إشعارات السلامة من الليزر ١٤, ٢٢
إشعارات الفئة أ العالمية ٤
التعديلات ٥
كبلات ٥
إشعارات المودم ١٥
إشعارات للمقيمين في كندا ٦
إشعار الاتصالات اللاسلكية التايلاندية ١٣
إشعار البطارية ١٤, ٢٨
إشعار التخلص من الجهاز ٢٨
إشعار التوصيل الأرضي للكبلات ٢٧
إشعار السفر ٢٦
إشعار المروحة ٢١
إشعار المنتج من الفئة أ, أستراليا ٥
إشعار المنتج من الفئة أ, الاتحاد الأوروبي والمملكة المتحدة ٥
إشعار بخصوص الارتفاع ٢٧
إشعار بخصوص اللاسلكية للمقيمين في المكسيك ١٠
إشعار بخصوص اللاسلكية للمقيمين في سنغافورة ١٢
إشعار بخصوص تحذير للمناطق الاستوائية ٢٧
إشعار بخصوص سلك الطاقة للمقيمين في اليابان ٢٤
إشعار بشأن قيود استخدام المواد الخطرة في الهند ٤٢
إشعار بشأن قيود استخدام المواد الخطرة في اليابان ٤٢
إشعار بيئة العمل الصحية ٨
إشعار تايواني ١٣
إشعار حول التخلص وإعادة التدوير في كوريا ٢٩
إشعار خاص بالرحلات الجوية ١٤
إشعار سلك الطاقة ٢٤
إشعار للبرازيل ٦
إشعار للمقيمين في البرازيل ٦, ٢٢
إشعار للمقيمين في اليابان ١٠
إشعار للمقيمين في كوريا الجنوبية ١٢
إشعار مستوى الصوت، سماعة الرأس وسماعة الأذن ٢١
إشعار مستوى صوت سماعة الرأس وسماعة الأذن ٢١
إعادة تدوير الأجهزة الإلكترونية والبطارية ٢٨
إعادة تدوير البطارية ٢٨
الأجهزة الإلكترونية والبطارية, إعادة تدوير ٢٨
الإشعارات
Macrovision Corporation ١٧
أسلاك الطاقة ٢٤
إشعار الاتصالات اللاسلكية
التايلاندية ١٣
البرازيل ٦, ٢٢
التخلص من الجهاز ٢٨
التخلص من النفايات وإعادة تدويرها
في كوريا ٢٩
السفر ٢٦
السفر من خلال شركات الخطوط الجوية ١٤
السلامة من الليزر ١٤, ٢٢
المكسيك ١٠
المودم ١٥
اليابان ١٠
بطارية ١٤, ٢٠, ٢٨
بيئة ٢٨
بيئة العمل الصحية ٨
بيلاروس التنظيمية ٦
تايوانية ١٣
سلك الطاقة للمقيمين في اليابان ٢٤
سنغافورة ١٢
قيود استخدام المواد الخطرة في الهند ٤٢
قيود استخدام المواد الخطرة في اليابان ٤٢
كندا ٦
كوريا الجنوبية ١٢
مادة البيركلورات ٣١
مروحة ٢١
مستوى صوت سماعة الرأس وسماعة الأذن ٢١
الإشعارات البيئية ٢٨
الإشعارات البيئية في الصين ٣٢
الإشعار التنظيمي لبيلاروس ٦
الدعم الصوتي ١٧

ب

بطارية ٢٠
بيانات المودم
الولايات المتحدة ١٥
اليابان ١٦
كندا ١٦
نيوزيلندا ١٧
بيان المودم الخاص بالولايات المتحدة ١٥
بيان المودم النيوزيلندي ١٧
بيان بخصوص المودم للمقيمين في اليابان ١٦
بيان بخصوص المودم للمقيمين في كندا ١٦

ت

تعديلات, أجهزة الكمبيوتر المحمولة
قواعد لجنة الاتصالات الفيدرالية ٤
تنظيم مفوضية الاتحاد الأوروبي 1275/2008 ٤٢

ش

شهادة ENERGY STAR ٣٠
شهادة TCO Certified ٤٣
شهادة TCO Certified Edge ٤٤

ق

قواعد لجنة الاتصالات الفيدرالية
إشعار من الفئة أ لأجهزة الكمبيوتر المحمولة ٤
إشعار من الفئة ب لأجهزة الكمبيوتر المحمولة ٣
تعديلات في أجهزة الكمبيوتر المحمولة ٤,٥
كبلات أجهزة الكمبيوتر المحمولة ٤, ٥

م

مستويات الحد الأقصى من الطاقة ٨
ملصقات، تنظيمية ٢
ملصق الطاقة لأجهزة الكمبيوتر الصينية ٣٢
موالف التلفزيون، التوصيل الأرضي للكبلات ٢٧

ن

نطاقات ترددية لاسلكية ٨

و

وثيقة تقديم المعلومات التنظيمية، كوريا الجنوبية ١٣
وثيقة تقديم المعلومات التنظيمية في كوريا الجنوبية ١٣

الرموز/الأعداد

台灣對於危險物質的限制注意事項 ٣٩, ٤١
注意事項 台灣有害物質限制 ٣٩, ٤١

Panduan Pengguna tentang Maklumat Pengaturan, Keselamatan, dan Lingkungan

RINGKASAN

Panduan ini berisi informasi pengaturan, keselamatan, dan lingkungan yang sesuai dengan regulasi di AS, Kanada, dan internasional untuk komputer notebook, tablet, desktop, thin client, workstation pribadi, perangkat all-in-one, terminal point-of-sale.

Informasi hukum

© Copyright 2022, 2023 HP Development Company, L.P.

Bluetooth adalah merek dagang dari pemiliknya dan digunakan oleh HP Company berdasarkan lisensi. ENERGY STAR dan tanda ENERGY STAR adalah merek dagang terdaftar di Amerika Serikat. Java adalah merek dagang terdaftar dari Oracle dan/atau afiliasinya. WiGig adalah merek dagang terdaftar dari Wi-Fi Alliance.

Informasi yang terdapat dalam dokumen ini dapat diubah tanpa pemberitahuan. Satu-satunya jaminan untuk produk dan layanan HP dijelaskan dalam pernyataan jaminan tertulis yang disertakan bersama produk dan layanan tersebut. Tidak ada ketentuan dalam dokumen ini yang ditafsirkan sebagai pernyataan jaminan tambahan. HP tidak bertanggung jawab atas kesalahan teknis atau editorial atau pun ketidaktercantuman yang terdapat dalam dokumen ini.

Edisi Ketiga: Desember 2023

Edisi Pertama: Juli 2022

Nomor Komponen Dokumen: N25728-BW3

Isi

1 Tentang Panduan Ini 1

2 Maklumat pengaturan 2

Mengakses label pengaturan 2

Maklumat Kelas B Komisi Komunikasi Federal 3

Modifikasi 4

Kabel 4

Produk dengan perangkat LAN nirkabel atau Modul Pita Lebar Seluler HP 4

Perangkat nirkabel dengan 5,925–7,125 GHz 4

Maklumat Kelas A Global 4

Maklumat Kelas A Komisi Komunikasi Federal 4

Modifikasi 5

Kabel 5

Maklumat Australia 5

Maklumat Uni Eropa dan Inggris 5

Maklumat Jepang 5

maklumat Korea Selatan 5

Maklumat Taiwan 5

Maklumat pengaturan Belarusia 6

Maklumat Brazil 6

Maklumat Kanada 6

Pemberitahuan peraturan Uni Eropa dan Inggris 6

Deklarasi Kepatuhan 7

Produk-produk dengan fungsi radio (EMF) 7

Pembatasan untuk produk-produk dengan fungsionalitas radio (hanya produk tertentu) 7

Pita frekuensi radio dan tingkat daya maksimum (hanya produk dan negara tertentu) 8

Maklumat ergonomika 8

Deklarasi jaringan telepon Eropa (Modem/Faks) 9

Maklumat Australia dan Selandia Baru 9

Maklumat WWAN Tiongkok 9

Pemberitahuan peralatan radio Tiongkok 9

Maklumat Manajemen Radio Tiongkok tentang Peralatan Pengisian Nirkabel (hanya produk tertentu) 9

Maklumat Jepang 10

Tanda sertifikasi Nirkabel LAN, Nirkabel WAN, dan Bluetooth® 10

Maklumat Meksiko 10

Pemberitahuan peraturan Uni Eurasia 11

Производитель и дата производства 11

Өндіруші және өндіру мерзімі 11

Местные представители: 11

Жергілікті өкілдіктері: 11
Maklumat nirkabel Singapura 12
Maklumat Korea Selatan 12
Dokumen pengajuan peraturan 13
Maklumat nirkabel Thailand 13
Maklumat NCC Taiwan 13
無線 LAN 802.11 裝置/藍牙裝置/短距離通訊裝置: 13
Informasi perjalanan udara 13
Maklumat tentang baterai yang dapat diganti sendiri 14
Maklumat baterai tersegel di pabrik 14
Kepatuhan laser 14
Pengesahan perangkat telekomunikasi 15
Maklumat modem 15
Pernyataan modem AS 15
Pernyataan modem Kanada 16
Pernyataan Jepang terkait modem 16
Pernyataan modem Selandia Baru 17
Dukungan suara 17
Maklumat Macrovision Corporation 18
3 Maklumat keselamatan 19
Informasi keselamatan penting 19
Maklumat tentang peringatan keselamatan terkait panas 20
Maklumat potensi kondisi keamanan 20
Kondisi pemasangan 20
Informasi akustik 21
Informasi baterai 21
Maklumat tentang kipas 22
Maklumat level volume headset dan earphone 23
Keamanan laser 23
Persyaratan catu daya dan kabel listrik 23
Persyaratan pengardean catu daya tingkat pertama 23
Maklumat Brazil 24
Denmark 24
Finlandia 24
Norwegia 24
Swedia 24
Persyaratan catu daya 24
Tiongkok 24
Untuk penggunaan di Norwegia 24
Persyaratan set kabel listrik 24
Maklumat kabel daya 25
Soket DC catu daya HP eksternal 25

Maklumat kabel daya Jepang 25
Persyaratan kabel daya Jepang 26
Bahaya terjepit 26
Perlindungan pada konektor antena TV 26
Pengardean antena televisi eksternal 26
Perlindungan Terhadap Petir 26
Catatan untuk Pemasang Sistem CATV 27
Maklumat perjalanan 27
Maklumat Keselamatan Tiongkok 28
Maklumat ketinggian Tiongkok 28
Maklumat peringatan iklim tropis Tiongkok 28
Maklumat pentanahan kabel untuk produk dengan TV tuner di Norwegia dan Swedia 29
Maklumat penglihatan Taiwan 29
使用過度恐傷害視力 29
4 Maklumat program lingkungan 30
Daur ulang perangkat keras elektronik, bahan pengemas, dan baterai 30
Pembuangan perangkat limbah oleh pengguna 30
Pembuangan baterai alkalin Brazil 30
Informasi daur ulang perangkat keras Brazil 31
WEEE Triman Prancis dan label daur ulang 31
Maklumat pembuangan dan daur ulang Korea 31
Informasi daur ulang baterai untuk Taiwan 31
Regulasi WEEE Turki 31
Sertifikasi ENERGY STAR® (hanya produk tertentu) 32
Bahan kimia 33
Bahan Perklorat—dapat berlaku penanganan khusus 33
Maklumat program lingkungan Tiongkok 34
Label energi PC di Tiongkok 34
RoHS di Tiongkok 37
笔记本电脑和平板电脑产品中有害物质或元素的名称及含量 37
台式机、瘦客户端、个人工作站、一体机和销售点终端产品中有害物质或元素的名称及含量 38
台灣針對筆記型電腦和平板電腦的有害物質限制使用管理辦法 (RoHS) 40
限用物質含有情況標示聲明書 40
台灣針對桌上型電腦、精簡型電腦、個人工作站、一體成形電腦及銷售點終端機的有害物質限制使用管理辦法 (RoHS) 41
限用物質含有情況標示聲明書 41
Pembatasan bahan berbahaya (RoHS) di India 42
Informasi untuk Regulasi Komisi Uni Eropa 1275/2008 43
Deklarasi IT ECO 43
Pembatasan bahan berbahaya (RoHS) di Jepang 43

Ley para el Aprovechamiento Sustentable de la Energía de México 43
Bersertifikat TCO 44
TCO Certified Edge 45
Indeks 47

1 Tentang Panduan Ini

Panduan ini berisi informasi pengaturan, keselamatan, dan lingkungan yang sesuai dengan regulasi di AS, Kanada, dan internasional untuk komputer notebook, tablet, desktop, thin client, workstation pribadi, perangkat all-in-one, terminal point-of-sale.

Untuk mengakses panduan pengguna terbaru, kunjungi http://www.hp.com/support, lalu ikuti petunjuk untuk mencari produk Anda. Kemudian pilih **User Guides** (Panduan Pengguna).

⚠ **PERINGATAN!** Menunjukkan situasi berbahaya yang, jika tidak dicegah, **dapat** mengakibatkan cedera serius atau kematian.

⚠ **PERHATIAN:** Menunjukkan situasi berbahaya yang, jika tidak dicegah, **dapat** mengakibatkan cedera ringan atau sedang.

PENTING: Menunjukkan informasi yang dianggap penting namun tidak terkait bahaya (misalnya, pesan terkait dengan kerusakan properti). Mengingatkan pengguna bahwa jika prosedur tidak diikuti seperti yang dijelaskan dapat menyebabkan hilangnya data atau kerusakan pada perangkat keras maupun perangkat lunak. Juga berisi informasi penting yang menjelaskan konsep atau cara menyelesaikan tugas.

CATATAN: Berisi informasi tambahan untuk menekankan atau melengkapi hal penting pada teks utama.

TIPS: Memberikan petunjuk berguna untuk menyelesaikan tugas.

2 Maklumat pengaturan

Bab ini berisi maklumat dan informasi kepatuhan khusus nirkabel dan non-nirkabel produk komputer untuk negara dan wilayah. Sebagian maklumat ini mungkin tidak berlaku untuk produk Anda.

Satu atau beberapa perangkat nirkabel terintegrasi mungkin telah terinstal. Di sejumlah lingkungan, penggunaan perangkat nirkabel mungkin dibatasi. Larangan tersebut dapat berlaku di dalam pesawat udara, rumah sakit, dekat bahan peledak, di lokasi berbahaya, dan sebagainya. Jika Anda ragu tentang kebijakan yang berlaku untuk produk ini, minta izin penggunaan perangkat sebelum menyalakannya.

Mengakses label pengaturan

Produk-produk tertentu mungkin juga menyediakan label pengaturan elektronik (e-label) yang dapat diakses melalui BIOS sistem.

Label pengaturan, yang memberikan informasi peraturan negara atau wilayah (misalnya, ID FCC), mungkin secara fisik terletak di bagian bawah komputer, di dalam rongga baterai (hanya produk tertentu), di bawah penutup akses yang dapat dilepas (hanya produk tertentu), di bagian belakang monitor, atau pada perangkat nirkabel atau modul modem.

CATATAN: Label elektronik tidak tersedia di semua produk.

CATATAN: Perangkat yang tidak dijual atau digunakan di Amerika Serikat mungkin tidak mengandung ID FCC.

CATATAN: Daftar item label elektronik yang tersedia bervariasi bergantung pada model komputer dan perangkat yang terinstal.

Untuk melihat label pengaturan elektronik:

1. Hidupkan atau nyalakan ulang komputer.
2. Tekan esc atau f10 untuk masuk ke Computer Setup (Konfigurasi Komputer).
3. Untuk melihat label elektronik, gunakan salah satu metode berikut.
   - Untuk komputer notebook:
     a. Gunakan alat penunjuk atau tombol panah untuk memilih **Advanced** (Lanjutan), pilih **Electronic Labels** (Label Elektronik), lalu tekan enter.
     b. Gunakan alat penunjuk atau tombol panah untuk memilih salah satu item pilihan, kemudian tekan **OK** (OKE).
   - Untuk komputer desktop:
     a. Gunakan perangkat penunjuk atau tombol panah untuk memilih **Main** (Utama), lalu pilih **Electronic Label System** (Sistem Label Elektronik).
     b. Tekan enter. Label elektronik ditampilkan.

4. Untuk keluar dari menu Computer Setup (Konfigurasi Komputer) tanpa membuat perubahan apa pun:

   Pilih ikon **Exit** (Keluar) di sudut kanan bawah layar, lalu ikuti petunjuk di layar.

   – atau –

   Gunakan tombol panah untuk memilih **Main** (Utama), pilih **Ignore Changes and Exit** (Abaikan Perubahan dan Keluar), lalu tekan enter.

Maklumat Kelas B Komisi Komunikasi Federal

Perangkat ini telah diuji dan dinyatakan memenuhi batas untuk perangkat digital Kelas B, sesuai Peraturan FCC Pasal 15. Gunakan maklumat ini untuk produk Kelas B.

Batasan ini dirancang untuk memberikan perlindungan sewajarnya terhadap gangguan berbahaya jika dipasang di lingkungan tempat tinggal. Perangkat ini mengeluarkan, menggunakan, dan dapat memancarkan energi frekuensi radio dan, jika tidak dipasang serta digunakan sesuai dengan petunjuknya, dapat menyebabkan gangguan berbahaya pada komunikasi radio. Namun, tidak ada jaminan bahwa gangguan tersebut tidak akan terjadi pada pemasangan tertentu.

Jika peralatan ini mengakibatkan interferensi berbahaya terhadap penerimaan radio atau televisi, yang dapat ditentukan dengan mematikan dan menyalakan peralatan, pengguna disarankan untuk mencoba memperbaiki interferensi tersebut satu per satu dengan melakukan beberapa tindakan berikut:

- Ubah arah atau letak antena penerima.
- Tambahkan jarak pemisah antara peralatan dan unit penerima.
- Pasang perangkat ke stopkontak atau sirkuit yang berbeda dari yang digunakan pesawat penerima.
- Hubungi dealer atau teknisi radio atau televisi terlatih untuk bantuan.

Perangkat ini sesuai dengan Peraturan FCC Bagian 15. Pengoperasian harus memenuhi dua ketentuan berikut:

1. Perangkat ini tidak boleh menyebabkan gangguan berbahaya, dan
2. Perangkat ini harus menerima setiap gangguan yang diterima, termasuk gangguan yang dapat menimbulkan pengoperasian yang tidak dikehendaki.

Untuk mengajukan pertanyaan tentang produk ini:

- Kirim surat ke:

  HP Inc.

  1501 Page Mill Road

  Palo Alto, CA 94304

- Hubungi HP di 650-857-1501

  – atau –

- Email techregshelp@hp.com

Untuk mengidentifikasi produk ini, lihat nomor komponen, nomor seri, atau nomor model yang tertera pada produk.

Modifikasi

FCC mewajibkan pengguna diberi tahu bahwa segala perubahan atau modifikasi pada perangkat ini yang tidak secara tegas disetujui oleh HP dapat membatalkan hak pengguna untuk mengoperasikan perangkat.

Kabel

Untuk menjaga kepatuhan terhadap Peraturan dan Ketentuan FCC, sambungan ke perangkat ini harus dilakukan dengan menggunakan kabel berpelindung dengan pembungkus konektor RFI/EMI metalik.

Produk dengan perangkat LAN nirkabel atau Modul Pita Lebar Seluler HP

Perangkat ini tidak boleh dioperasikan atau diletakkan bersama di dekat antena maupun pemancar lain.

⚠ PERINGATAN! **Paparan terhadap Radiasi Frekuensi Radio** Keluaran daya yang dipancarkan dari perangkat ini di bawah batas papar frekuensi radio berdasarkan FCC. Namun demikian, perangkat ini harus digunakan dengan cara yang sesuai dengan penggunaan umum yang diharapkan.

Perangkat nirkabel dengan 5,925–7,125 GHz

Peraturan FCC membatasi pengoperasian perangkat ini hanya untuk penggunaan di dalam ruangan.

Dilarang mengoperasikan perangkat ini di platform oli, mobil, kereta api, kapal, dan pesawat, kecuali pengoperasian perangkat ini diizinkan di pesawat terbang saat terbang di atas ketinggian 10.000 kaki. Dilarang juga menggunakan perangkat ini untuk kontrol atau komunikasi dengan sistem pesawat tak berawak.

Maklumat Kelas A Global

Gunakan maklumat ini untuk produk Kelas A.

Maklumat Kelas A Komisi Komunikasi Federal

Perangkat ini telah diuji coba dan dinyatakan telah memenuhi batasan-batasan bagi perangkat digital Kelas A, sesuai dengan Bagian 15 peraturan FCC.

Batasan ini dirancang untuk memberikan perlindungan yang wajar terhadap interferensi berbahaya jika perangkat digunakan di lingkungan komersil. Perangkat ini mengeluarkan, menggunakan dan dapat memancarkan energi frekuensi radio dan, jika tidak dipasang serta digunakan sesuai dengan petunjuknya, dapat menyebabkan interferensi berbahaya pada komunikasi radio. Penggunaan perangkat ini di lingkungan perumahan kemungkinan akan menimbulkan interferensi berbahaya di mana pengguna diharuskan memperbaiki interferensi ini atas biayanya sendiri.

Untuk mengajukan pertanyaan tentang produk ini:

- Kirim surat ke:

  HP Inc.

  1501 Page Mill Road

  Palo Alto, CA 94304

- Hubungi HP di 650-857-1501

  – atau –

- Email techregshelp@hp.com

Untuk mengidentifikasi produk ini, lihat nomor komponen, nomor seri, atau nomor model yang tertera pada produk.

Modifikasi

FCC mengharuskan pengguna untuk diberitahu bahwa segala perubahan atau modifikasi yang dilakukan terhadap perangkat ini yang tidak disetujui dengan pernyataan oleh Hewlett Packard Enterprise dapat membatalkan kuasa pengguna untuk mengoperasikan perangkat ini.

Kabel

Untuk mempertahankan kesesuaian terhadap Ketentuan dan Peraturan FCC, sambungan ke perangkat ini harus dibuat menggunakan kabel berpelindung dengan penutup konektor RFI/EMI yang terbuat dari logam.

Maklumat Australia

Gunakan maklumat ini untuk produk Kelas A di Australia.

⚠ **PERINGATAN!** Ini adalah produk Kelas A. Di lingkungan rumah tangga, produk ini dapat menyebabkan interferensi radio di mana pengguna mungkin diminta untuk mengambil tindakan yang memadai.

Maklumat Uni Eropa dan Inggris

Gunakan maklumat ini untuk produk Kelas A di Uni Eropa dan Inggris.

⚠ **PERINGATAN!** Ini adalah produk Kelas A. Di lingkungan rumah tangga, produk ini dapat menyebabkan interferensi radio di mana pengguna mungkin diminta untuk mengambil tindakan yang memadai.

Maklumat Jepang

VCCI- CISPR32

この装置は、クラスA機器です。この装置を住宅環境で使用すると電波妨害を引き起こすことがあります。この場合には使用者が適切な対策を講ずるよう要求されることがあります。 VCCI－A

maklumat Korea Selatan

이 기기는 업무용 환경에서 사용할 목적으로 적합성평가를 받은 기기로서 가정용 환경에서 사용하는 경우 전파간섭의 우려가 있습니다

Maklumat Taiwan

此為甲類資訊技術設備

為避免電磁干擾，本產品不應安裝或使用於住宅環境。

Maklumat pengaturan Belarusia

Produk ini mematuhi Peraturan Teknis Radio/Telekomunikasi Nasional Belarusia TR 2018/024/BY.



Maklumat Brazil

Este equipamento não tem direito à proteção contra interferência prejudicial e não pode causar interferência em sistemas devidamente autorizados.

PENTING: A alimentação de energia é predefinida para 220/230V. Se você possuir tomada elétrica de 110/115V, por favor, altere a chave na parte traseira do seu computador para a tensão correta.

Para maiores informações, consulte o site da ANATEL – www.anatel.gov.br.

Maklumat Kanada

Jika perangkat ini didukung kemampuan WLAN atau Bluetooth artinya telah memenuhi standar RSS bebas lisensi untuk Industri di Kanada. Pengoperasian harus memenuhi dua ketentuan berikut: (1) perangkat tidak boleh menyebabkan interferensi, (2) perangkat juga harus menerima interferensi apa pun, termasuk interferensi yang dapat menyebabkan pengoperasian yang tidak diinginkan.

PERINGATAN! **Paparan terhadap Radiasi Frekuensi Radio:** Keluaran daya yang dipancarkan perangkat ini di bawah batas paparan frekuensi radio di Industri Kanada. Namun demikian, perangkat ini harus digunakan dengan cara yang sesuai dengan penggunaan umum yang diharapkan.

PENTING: Perangkat nirkabel yang beroperasi pada pita 6 GHz tidak boleh digunakan untuk pengendalian atau komunikasi dengan sistem pesawat tak berawak.

PENTING: Bila menggunakan LAN nirkabel IEEE 802.11a, n, atau ac, produk ini terbatas hanya untuk digunakan di dalam ruangan karena rentang frekuensi pengoperasiannya adalah 5,15 GHz hingga 5,25 GHz. Industri Kanada mewajibkan produk ini digunakan di dalam ruangan pada rentang frekuensi 5,15 hingga 5,25 GHz untuk mengurangi potensi interferensi berbahaya pada sistem satelit bergerak dengan saluran yang sama. Sistem radar berdaya tinggi dialokasikan bagi pengguna utama dengan frekuensi 5,25 GHz hingga 5,35 GHz dan 5,65 GHz hingga 5,85 GHz. Stasiun radar ini dapat menyebabkan interferensi pada dan/atau merusak perangkat ini.

Antena untuk perangkat ini tidak dapat diganti. Segala upaya pada akses pengguna akan merusak komputer Anda.

Pemberitahuan peraturan Uni Eropa dan Inggris

Uni Eropa dan Inggris mempunyai rangkaian maklumat peraturannya sendiri.

Deklarasi Kepatuhan

Produk yang memiliki tanda CE dan tanda UK telah diciptakan sedemikian rupa sehingga dapat beroperasi di setidaknya salah satu Negara Anggota Uni Eropa dan Inggris dan mematuhi salah satu atau lebih Pedoman Uni Eropa dan Instrumen Hukum Inggris yang setara berikut sebagaimana yang berlaku:

RED 2014/53/EU; Pedoman Tegangan Rendah 2014/35/EU; Pedoman EMC 2014/30/EU; Pedoman Desain Ramah Lingkungan 2009/125/EC; Pedoman RoHS 2011/65/EU.

Pemenuhan terhadap semua petunjuk tersebut diukur berdasarkan Standar Eropa yang berlaku yang telah disesuaikan satu sama lain.

Deklarasi Kesesuaian Uni Eropa dan Inggris yang lengkap bisa diperoleh melalui situs web berikut: http://www.hp.eu/certificates. Pencarian dengan nama model produk atau Nomor Model Peraturan (RMN), yang dapat ditemukan pada label peraturan.

Kontak untuk masalah peraturan: Email techregshelp@hp.com.

Produk-produk dengan fungsi radio (EMF)

Gunakan maklumat ini ketika Anda perlu memberikan data EMF untuk pengoperasian radio.

Produk ini dilengkapi dengan perangkat pemancar dan penerima frekuensi radio. Untuk penggunaan normal komputer notebook dan komputer all-in-one, jarak pengoperasian 20 cm dari tubuh akan memastikan tingkat paparan frekuensi radio sesuai dengan persyaratan UE. Produk-produk yang dirancang untuk dioperasikan dengan jarak yang lebih dekat, misalnya komputer tablet telah sesuai dengan persyaratan UE yang berlaku tentang posisi pengoperasian biasa. Produk ini dapat dioperasikan tanpa menjaga jarak pemisah kecuali jika ditentukan lain dalam petunjuk khusus untuk produk ini.

Pembatasan untuk produk-produk dengan fungsionalitas radio (hanya produk tertentu)

Beberapa produk di beberapa negara memiliki batasan fungsi radio.



AT	BE	BG	CY	CZ
DE	DK	EE	EL	ES
FI	FR	HR	HU	IE
IT	LT	LU	LV	MT
NL	PL	PT	RO	SE
SI	SK	IS	LI	NO
CH	TR	UK(NI)		

AL	BA	MD	ME	MK
RS	UK	XK		

PENTING: LAN nirkabel IEEE 802.11x dengan pita frekuensi 5,15–5,35 GHz dan/atau 5,945–6,425 GHz (atau 5,925–6,425 GHz di Inggris) Dalam Ruangan dengan Daya Rendah 6E Wi-Fi dibatasi untuk penggunaan dalam ruangan saja di semua negara yang tertera dalam matriks. Menggunakan aplikasi WLAN di luar ruangan dapat menimbulkan masalah gangguan pada layanan radio yang ada.

Pita frekuensi radio dan tingkat daya maksimum (hanya produk dan negara tertentu)

Tabel menunjukkan pita frekuensi radio dan tingkat daya maksimum untuk beberapa produk dan beberapa negara.

Tabel 2-1 Pita frekuensi radio dan tingkat daya maksimum (hanya produk dan negara tertentu)

Teknologi Radio	Daya Pancar Maksimum EIRP (mW)
Bluetooth; 2,4 GHz	100
NFC; 13,56 MHz	10
RFID; 865–868 MHz/915–921 MHz	2.000/4.000
WLAN Wi-Fi 802.11x; 2,4 GHz	100
WLAN Wi-Fi 802.11x; 5 GHz	200
SRD Wi-Fi 802.11x; 5725–5875 MHz	25
WLAN Wi-Fi 802.11ax; 6 GHz	UE: 200/25 (LPI/VLP) Inggris: 250/25 (LPI/VLP)
WWAN 5G NR (450–7.125 MHz)	400
WWAN 4G LTE; 700/800/900/1.800/2.100/2.300/2.600/3.500 MHz	200
WWAN 3G UTMS; 900/2.100 MHz	250
WWAN 2G GSM GPRS EDGE; 900 MHz	2000
WWAN 2G GSM GPRS EDGE; 1800 MHz	1000
WiGig® 802.11ad; 60 GHz	316
CATATAN: Gunakan hanya driver perangkat lunak yang didukung HP dan pengaturan negara yang benar untuk memastikan kepatuhan.	

Maklumat ergonomika

Jika komputer portabel digunakan di lingkungan kerja perkantoran untuk mengerjakan tugas kerja tampilan, yang memberlakukan Visual Display Unit (VDU) 90/270/EEC, maka komputer tersebut memerlukan keyboard eksternal yang sesuai. Tergantung aplikasi dan tugasnya, monitor eksternal yang memadai mungkin juga diperlukan untuk mendapatkan kondisi kerja yang sebanding dengan penyiapan stasiun kerja.

Ref: EK1-ITB 2000 (sertifikasi GS yang bersifat sukarela)

Komputer portabel yang mencantumkan tanda pengesahan "GS" artinya memenuhi persyaratan ergonomika yang berlaku. Tanpa keyboard eksternal, komputer hanya cocok digunakan untuk tugas VDU berdurasi pendek.

Saat digunakan secara mobile dengan kondisi pencahayaan yang kurang baik (misalnya, cahaya matahari langsung), akan ada pantulan yang menyulitkan daya baca.

Sebuah sistem komputer yang terdiri atas produk-produk bermerek HP memenuhi persyaratan ergonomika jika semua produk utama yang terpengaruh memiliki tanda persetujuan "GS", misalnya PC Desktop Bisnis, keyboard, serta mouse dan monitor PC.

Harap perhatikan saat memasang Tower khusus, PC Desktop atau Workstation Micro Tower Business yang tidak dimaksudkan untuk dipasang/digunakan di ruang pandang langsung di tempat kerja tampilan

visual. Untuk menghindari pantulan yang mengganggu di tempat kerja tampilan visual, perangkat ini tidak boleh ditempatkan di ruang pandang langsung.

Deklarasi jaringan telepon Eropa (Modem/Faks)

Produk ini dinyatakan telah memenuhi persyaratan dalam Petunjuk yang berlaku dan karenanya mencantumkan tanda CE. Namun, karena terdapat perbedaan antar masing-masing PSTN di beberapa negara/wilayah, pengesahan ini tidaklah, dengan sendirinya, memberikan jaminan tanpa syarat atas keberhasilan pengoperasian di setiap titik terminasi jaringan PSTN. Jika terjadi masalah, Anda harus terlebih dahulu menghubungi pemasok perangkat.

Maklumat Australia dan Selandia Baru

Perangkat ini dilengkapi dengan unit pemancar dan penerima frekuensi radio. Dalam penggunaan normal, jarak pengoperasian 20 cm dari tubuh akan memastikan tingkat paparan frekuensi radio sesuai dengan Standar Australia dan Selandia Baru.

Komputer harus terhubung ke Jaringan Telekomunikasi melalui kabel yang memenuhi persyaratan AS/CA S008.

⚠ **PERINGATAN!** Modem tanpa konektor RJ11 terintegrasi yang disertakan bersama komputer tidak boleh dipasang pada perangkat lainnya.

Maklumat WWAN Tiongkok

重要信息：本公司建议用户通过官方渠道进行系统更新，非官方渠道的更新可能会带来安全风险。

Pemberitahuan peralatan radio Tiongkok

型号核准代码显示在产品本体的铭牌上

Maklumat Manajemen Radio Tiongkok tentang Peralatan Pengisian Nirkabel (hanya produk tertentu)

（一）无线充模组由 PCB 板、电磁线圈、电子组件等组成，经过加工成品后，通电时电磁线圈（初级线圈）能产生电磁场。其与无线充电设备使用，利用贴片中的接收线圈（次级线圈）接收无线充电发射板产生电磁声，并将磁能转化为电能。额定传输功率:15W。工作频率范围：120~130KHz。

（二）设备符合国家《无线充电（电力传输）设备无线电管理暂行规定》以及产品质量、电磁辐射和电气安全等法律法规、国家标准等有关规定；

（三）不得擅自改变使用场景或使用条件、扩大工作频率范围、加大传输功率（包括额外加装功率放大器）；

（四）不得对其他合法的无线电业务及台（站）产生有害干扰，也不得提出免受无线电干扰和辐射无线电波干扰的保护要求，如对其他合法的无线电业务及台（站）产生有害干扰时，应立即停止使用，并在采取措施消除有害干扰后方可继续使用；

（五）无线充电设备禁用区域，禁止使用无线充电功能；

（六）使用无线充电设备如对广播业务的接收造成影响，应立即停止使用无线充电设备；

（七）在船舶、航空器和铁路机车（含动车组列车）内使用无线充电设备应当遵守本规定及相关行业主管部门的规定

Maklumat Jepang

V-2 規定適合の場合

この装置は、クラス B 情報技術装置です。この装置は、家庭環境で使用することを目的としていますが、この装置がラジオやテレビジョン受信機に近接して使用されると、受信障害を引き起こすことがあります。

取り扱い説明書に従 って正しい取り扱いをして下さい。

VCCI-B

VCCI32-1 規定適合の場合

この装置は、クラス B 機器です。この装置は、住宅環境で使用することを目的としていますが、この装置がラジオやテレビジョン受信機に近接して使用されると、受信障害を引き起こすことがあります。

取り扱い説明書に従 って正しい取り扱いをして下さい。

VCCI-B

5GHz 帯及び 6GHz 帯を使用する特定無線設備は屋内使用に限られています。この機器を屋外で使用することは電波法で禁じられています。

Tanda sertifikasi Nirkabel LAN, Nirkabel WAN, dan Bluetooth®

この機器は、技術基準適合証明または工事設計認証を受けた無線設備を搭載しています。

This product contains certified radio equipment.



Some products may use electronic regulatory labels (e-labels). To view the certification mark and numbers on an e-label, please refer to the previous “Accessing regulatory labels” section.

一部の製品では、電子規定ラベル（e ラベル）が使用されています。e ラベルの技適マークと認証番号を確認するには、「規定ラベルの確認」の項目をご覧ください

Maklumat Meksiko

Declaración para México

La operación de este equipo está sujeta a las siguientes dos condiciones: (1) es posible que este equipo o dispositivo no cause interferencia perjudicial y (2) este equipo o dispositivo debe aceptar cualquier interferencia, incluyendo la que pueda causar su operación no deseada.

Aviso sobre conexiones inalámbricas para México:

En el caso de PC de escritorio, equipos All-in-One, terminales de punto de venta, thin clients y workstations en uso normal e instalados con un dispositivo de transmisión y recepción de radio, una distancia de separación de 20 cm garantiza que los niveles de exposición a radiofrecuencia cumplan con los requisitos de México.

Pemberitahuan peraturan Uni Eurasia

Maklumat berikut mungkin berlaku untuk produk yang dijual di Uni Eurasia.

Производитель и дата производства

HP Inc.

Адрес: 1501 Page Mill Road, Palo Alto, California 94304, U.S.

Дата производства зашифрована в 10-значном серийном номере, расположенном на наклейке со служебной информацией изделия.

4-я, 5-я и 6-я цифры обозначают год и неделю производства. 4-я цифра обозначает год, например, «3» обозначает, что изделие произведено в «2013» году.

5-я и 6-я цифры обозначают номер недели в году производства, например, «12» обозначает «12-ю» неделю.

Өндіруші және өндіру мерзімі

HP Inc.

Мекенжайы: 1501 Page Mill Road, Palo Alto, California 94304, U.S.

Өнімнің жасалу мерзімін табу үшін өнімнің қызмет көрсету жапсырмасындағы 10 таңбадан тұратын сериялық нөмірін қараңыз.

4-ші, 5-ші және 6-шы сандар өнімнің жасалған жылы мен аптасын көрсетеді. 4-ші сан жылын көрсетеді, мысалы «3» саны «2013» дегенді білдіреді.

5-ші және 6-шы сандар берілген жылдың қай аптасында жасалғанын көрсетеді, мысалы, «12» саны «12-ші» апта дегенді білдіреді.

Местные представители:

Россия: ООО "ЭйчПи Инк",

Российская Федерация, 125171, г. Москва, Ленинградское шоссе, 16А, стр.3,

телефон/факс: +7 495 797 35 00 / +7 499 92132 50

Казахстан: Филиал компании "ЭйчПи Глобал Трэйдинг Би.Ви.", Республика Казахстан, 050040, г.

Алматы, Бостандыкский район, проспект Аль-Фараби, 77/7,

телефон/факс: +7 727 355 35 52

Жергілікті өкілдіктері:

Ресей: ООО "ЭйчПи Инк",

Ресей Федерациясы, 125171, Мәскеу, Ленинград шоссесі, 16А блок 3,

Телефон/факс: +7 495 797 35 00 / +7 499 92132 50

Қазақстан: "ЭйчПи Глобал Трэйдинг Би.Ви. "компаниясының Қазақстандағы филиалы, Қазақстан

Республикасы, 050040, Алматы к., Бостандық, Әл-

Фараби дан.ылы, 77/7,

Телефон/факс: +7 727 355 35 52

Maklumat nirkabel Singapura

Matikan perangkat WWAN ketika Anda berada dalam pesawat terbang. Penggunaan perangkat di dalam pesawat terbang melanggar peraturan, dapat membahayakan pengoperasian pesawat, dan mengganggu jaringan selular. Tidak mematuhi petunjuk ini dapat mengakibatkan penundaan atau penyanggahan layanan selular kepada pelanggar, tindakan hukum, atau keduanya.

Pengguna diingatkan untuk mematuhi larangan penggunaan perangkat radio di tempat pengisian bahan bakar, pabrik kimia, dan di area yang sedang berlangsung operasi peledakan.

Sebagaimana dengan perangkat transmisi radio bergerak lainnya, pengguna diinformasikan bahwa demi kepuasan pengoperasian perangkat dan keselamatan pengguna, sebaiknya jauhkan bagian tubuh pengguna dari antena saat perangkat dioperasikan.

Perangkat ini dirancang untuk memenuhi persyaratan yang berlaku atas paparan gelombang radio sesuai petunjuk ilmiah tentang batasan yang berguna untuk jaminan keselamatan semua orang, terlepas usia dan kondisi kesehatannya. Petunjuk paparan gelombang radio ini menggunakan unit pengukuran yang disebut dengan istilah tingkat penyerapan spesifik (Specific Absorption Rate/SAR). Pengujian SAR dilakukan melalui metode standar dengan transmisi panggilan pada tingkat tertinggi daya tersertifikasi, di semua pita frekuensi yang digunakan. Informasi data SAR didasarkan pada standar CENELEC EN50360 dan EN50361 yang menggunakan batas 2 watt per kilogram atau setara dengan lebih dari 10 gram jaringan tubuh manusia.

Maklumat Korea Selatan

무선적용제품

해당 무선설비가 전파혼신 가능성이 있으므로 인명안전과 관련된 서비스는 할 수 없음 (무선모듈 제품이 설치되어 있는 경우).

몸 가까이에서 장치를 작동할 경우 , 비금속 저장 액세서리를 사용하여 장치와 몸 사이에 2.5cm 이상의 거리를 유지하십시오 .

Dokumen pengajuan peraturan

규정 제출 문서

규정 제출 문서에 의거하여 등록자(신청자) 또는 제조업체는 'HP Inc.' 또는 'HP Korea Inc.'입니다.

규정 제출 문서에 의거하여 문서에 포함된 장비명은 '컴퓨터'이며 일반적으로 다음 주요 제품 유형 중 하나로 분류됩니다.

올인원(일체형), 올인원 PC, 올인원 데스크톱 PC

컴퓨터 또는 개인용 컴퓨터

데스크톱 또는 데스크톱 PC

노트북 또는 노트북 PC

태블릿 PC

씬 클라이언트

워크스테이션

RPOS, 소매 시스템, 소매 POS(Point-of-Sale) 터미널

Maklumat nirkabel Thailand

เครื่องโทรคมนาคมและอุปกรณ์นี้ มีความสอดคล้องตามมาตรฐานหรือข้อกำหนดของ กสทช.

(This telecommunication equipment conforms to the requirements of NBTC.)

เครื่องวิทยุคมนาคมนี้มีระดับการแผ่คลื่นแม่เหล็กไฟฟ้าสอดคล้องตามมาตรฐานความปลอดภัยต่อสุขภาพของมนุษย์จากการใช้เครื่องวิทยุคมนาคมที่คณะกรรมการกิจการโทรคมนาคมแห่งชาติประกาศกำหนด

This radio communication equipment has the electromagnetic field strength in compliance with the Safety Standard for the Use of Radio communication Equipment on Human Health announced by the National Telecommunications Commission.

Maklumat NCC Taiwan

Maklumat berikut berlaku untuk Taiwan.

無線 LAN 802.11 裝置/藍牙裝置/短距離通訊裝置:

取得審驗證明之低功率射頻器材，非經核准，公司、商號或使用者均不得擅自變更頻率、加大功率或變更原設計之特性及功能。低功率射頻器材之使用不得影響飛航安全及干擾合法通信；經發現有干擾現象時，應立即停用，並改善至無干擾時方得繼續使用。前述合法通信，指依電信管理法規定作業之無線電通信。低功率射頻器材須忍受合法通信或工業、科學及醫療用電波輻射性電機設備之干擾。

應避免影響附近雷達系統之操作。

高增益指向性天線只得應用於固定式點對點系統。

減少電磁波影響，請妥適使用。

Informasi perjalanan udara

Penggunaan perangkat elektronik di dalam pesawat komersil adalah sesuai kebijakan maskapai penerbangan.

Maklumat tentang baterai yang dapat diganti sendiri

Jika masa pakai baterai telah berakhir, jangan membuang baterai seperti sampah rumah tangga biasa. Untuk pembuangan baterai komputer, ikuti peraturan dan undang-undang setempat di wilayah Anda.

HP menyarankan kepada para pelanggan untuk mendaur ulang perangkat keras elektronik, kartrid cetak asli dari HP, dan baterai isi ulang bekas. Untuk informasi lebih lanjut tentang program daur ulang, lihat situs web HP di http://www.hp.com/recycle.

Untuk informasi tentang cara melepas baterai yang dapat diganti sendiri, lihat panduan pengguna yang tercakup dengan produk.

Maklumat baterai tersegel di pabrik

Baterai di dalam produk ini tidak dapat dengan mudah diganti sendiri oleh pengguna. Melepas atau mengganti baterai dapat memengaruhi pertanggungan jaminan. Jika baterai sudah tidak dapat diisi lagi, hubungi bagian dukungan.

Jika masa pakai baterai telah berakhir, jangan membuang baterai seperti sampah rumah tangga biasa. Untuk pembuangan baterai komputer, ikuti peraturan perundang-undangan setempat di wilayah Anda.

Kepatuhan laser

Gunakan maklumat ini untuk memperingatkan kemungkinan paparan radiasi dari penggunaan laser yang salah.

⚠ **PERINGATAN!** Menggunakan kontrol atau pengaturan atau menjalankan prosedur selain dari yang disebutkan dalam panduan instalasi produk laser dapat menimbulkan paparan radiasi yang berbahaya. Untuk mengurangi risiko paparan radiasi berbahaya:

- Jangan coba-coba membuka enklosur modul. Tidak ada komponen bagian dalam yang dapat diperbaiki pengguna.
- Jangan mengoperasikan kontrol, membuat penyesuaian, maupun melakukan prosedur pada perangkat laser selain dari yang telah dijelaskan dalam panduan instalasi produk ini.
- Serahkan perbaikan unit hanya kepada penyedia servis resmi.

Produk ini mungkin dilengkapi dengan perangkat penyimpanan optik (misalnya, kandar CD atau DVD) dan/atau unit penerima optik serat. Setiap perangkat yang mengandung laser ini diklasifikasi sebagai Produk Laser Kelas 1 sesuai dengan petunjuk IEC/EN 50689:2021 dan memenuhi persyaratan keamanan standar.

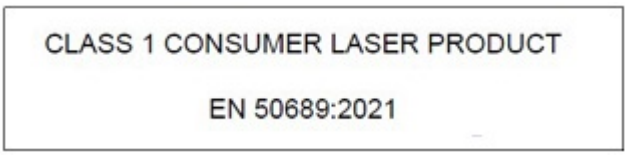

Setiap produk laser memenuhi regulasi 21 CFR 1040.10 dan 1040.11 FDA AS atau regulasi-regulasi itu, kecuali untuk penyimpangan yang sesuai dengan Maklumat Laser No. 50 tanggal 24 Juni 2007 atau Maklumat Laser No. 56, tertanggal 8 Mei 2019.



Pengesahan perangkat telekomunikasi

Perangkat telekomunikasi di komputer disahkan untuk koneksi ke jaringan telepon di negara atau wilayah yang tanda pengesahannya tertera pada label produk di bagian bawah komputer atau pada modem.

Untuk memastikan produk telah dikonfigurasi untuk negara/kawasan yang merupakan lokasi produk, lihat panduan pengguna yang diberikan bersama produk. Memilih negara atau kawasan selain yang sudah ditetapkan, dapat menyebabkan modem dikonfigurasi dengan cara yang melanggar peraturan/undang-undang telekomunikasi negara atau kawasan itu. Selain itu, modem tersebut mungkin tidak akan berfungsi dengan benar jika pemilihan negara/wilayahnya tidak sesuai. Jika saat memilih negara atau wilayah muncul pesan yang berisi bahwa negara atau wilayah tersebut tidak didukung, ini artinya modem tersebut belum diakui penggunaannya di negara/wilayah itu, sehingga modem tidak boleh digunakan.

Maklumat modem

Kanada, Jepang, Selandia Baru, dan AS memiliki set maklumat modem sendiri.

Pernyataan modem AS

Perangkat ini mematuhi Peraturan FCC Pasal 68 dan persyaratan yang diadopsi oleh ACTA. Di bagian dasar komputer atau pada modem terdapat label yang isinya antara lain informasi pengenal produk dalam format AS:AAAEQ##TXXXX. Berikan informasi ini kepada perusahaan telepon jika Anda dimintanya.

Sertifikasi USOC yang berlaku untuk soket = RJ11C. Steker dan soket yang digunakan untuk menghubungkan perangkat ini ke perkawatan hubungan elektrik gedung dan jaringan telepon harus sesuai dengan Peraturan FCC Pasal 68 yang berlaku dan persyaratan yang diadopsi oleh ACTA. Kabel telepon dan steker modular yang sesuai sudah tercakup bersama produk ini. Perangkat ini dirancang untuk dihubungkan ke soket modular yang sesuai dan kompatibel. Lihat petunjuk instalasi untuk penjelasan detail.

REN digunakan untuk menentukan jumlah perangkat yang dapat dihubungkan ke saluran telepon. REN yang kelebihan di saluran telepon bisa menyebabkan perangkat tidak berdering kala merespons panggilan masuk. Di hampir semua lokasi, jumlah REN tidak boleh melebihi angka (5,0). Untuk mematikan jumlah perangkat yang dapat dihubungkan ke sebuah saluran, sebagaimana ditentukan dengan total REN, hubungi perusahaan telepon setempat. Untuk produk-produk yang disahkan setelah 23 Juli 2001, maka REN untuk produk ini adalah bagian dari pengenal produk yang memiliki format AS:AAAEQ##TXXXX. Digit yang diwakili ## merupakan REN tanpa titik desimal (misalnya, 03 adalah REN dari 0,3). Untuk produk-produk terdahulu, REN ditunjukkan terpisah pada label.

Jika perangkat HP ini menyebabkan bahaya pada jaringan telepon, perusahaan telepon harus memberi tahu Anda sebelumnya tentang perlunya pemutusan layanan untuk sementara. Namun jika pemberitahuan di awal tersebut tidak dilakukan, perusahan telepon akan memberi tahu Anda segera mungkin. Anda juga akan diberi tahu mengenai hak Anda untuk mengajukan keluhan kepada FCC jika Anda yakin hal itu perlu.

Perusahaan telepon dapat membuat perubahan pada fasilitas, perangkat, pengoperasian, atau prosedurnya yang dapat berdampak pada fungsi perangkat. Jika hal ini terjadi, perusahaan telepon akan memberi tahu Anda di awal kalau-kalau Anda perlu membuat perubahan agar layanan telepon tidak terganggu.

Jika perangkat ini bermasalah, hubungi dukungan teknis. Jika perangkat ini menyebabkan bahaya pada jaringan telepon, perusahaan telepon mungkin meminta Anda untuk memutuskan sambungan perangkat hingga masalahnya teratasi. Anda hanya boleh melakukan perbaikan pada perangkat seperti yang dibahas secara khusus di bagian “Pemecahan Masalah” dalam panduan pengguna (jika tersedia).

Sambungan ke layanan konferensi bergantung pada tarif negara/wilayah setempat. Untuk informasi mengenai ini, hubungi komisi sarana publik negara/wilayah, komisi layanan publik, atau komisi korporasi.

Jika rumah Anda memiliki perangkat alarm yang terhubung khusus secara elektrik ke saluran telepon, pastikan instalasi perangkat HP ini tidak akan mematikan perangkat alarm tersebut. Jika Anda memiliki pertanyaan tentang penyebab matinya perangkat alarm, konsultasikan kepada perusahaan telepon atau instalatur ahli.

Undang-undang Perlindungan Konsumen Telepon 1991 menyatakan tindakan ilegal bagi siapa pun yang menggunakan komputer atau perangkat elektronik lain, termasuk mesin faks, untuk mengirim pesan apa saja kecuali pesan tersebut mencantumkan secara jelas pada margin atas atau margin bawah setiap halaman yang dikirim, atau pada halaman pertama dokumen yang akan dikirim, yaitu tanggal dan waktu pesan dikirimkan, identitas bisnis, entitas lain, atau individu lain yang mengirim pesan, serta nomor telepon mesin pengirim atau nomor telepon bisnis, entitas lain, atau individu. Telepon yang diberikan mungkin bukan nomor 900 atau nomor lainnya yang dikenakan biaya melebihi tarif setempat atau tarif transmisi jarak jauh.

Untuk memprogram informasi ini ke dalam mesin faks, Anda harus menyelesaikan setiap langkah yang diuraikan dalam petunjuk perangkat lunak faksimile.

Pernyataan modem Kanada

Perangkat ini memenuhi spesifikasi teknis yang berlaku di Industri Kanada.

Angka Setara Dering (Ringer Equivalence Number/REN) adalah indikasi jumlah maksimum perangkat dapat dihubungkan ke antarmuka telepon. Terminasi pada sebuah antarmuka bisa terdiri dari kombinasi apa pun dari perangkat, dan hanya tunduk pada persyaratan bahwa jumlah REN dari semua perangkat tidak melebihi 5. REN untuk perangkat terminal ini adalah 1,0.

Pernyataan Jepang terkait modem

Jika komputer tidak mencantumkan tanda sertifikasi Jepang di bagian bawah komputer, lihat tanda sertifikasi yang sesuai di bawah.

Berikut adalah tanda sertifikasi Jepang untuk Modem Data/Faks V.92 56K:



Jika komputer tidak mencantumkan tanda sertifikasi Jepang di bagian bawah komputer, lihat tanda sertifikasi yang sesuai di bawah.

Berikut adalah tanda sertifikasi Jepang untuk modem LSI Corporation PCI-SV92EX Soft:



Pernyataan modem Selandia Baru

Dukungan Telepermit untuk setiap item perangkat terminal semata-mata menunjukkan, bahwa Telecom mengakui item tersebut sudah sesuai dengan ketentuan minimum untuk koneksi ke jaringannya.

Hal ini menunjukkan tidak adanya pengesahan produk oleh Telecom maupun pemberian semacam jaminan apa pun. Terutama, tidak ada jaminan bahwa setiap item akan berfungsi dengan benar dalam semua aspek yang terkait dengan item lain pada perangkat dengan Telepermit yang berasal dari produk atau model berbeda, demikian halnya tidak berarti bahwa setiap produk kompatibel dengan semua layanan jaringan Telecom.

Perangkat ini tidak memiliki kemampuan, di semua kondisi pengoperasian, untuk beroperasi dengan benar pada kecepatan yang lebih tinggi dari tingkat kecepatan standarnya. Telecom tidak akan bertanggung jawab atas setiap masalah yang timbul dalam kondisi tersebut.

Jika perangkat ini dilengkapi dengan panggilan pulsa, perlu diingat bahwa tidak ada jaminan bahwa saluran Telecom akan selalu mendukung panggilan pulsa tersebut.

Penggunaan panggilan pulsa pada saat perangkat ini dihubungkan ke saluran yang sama seperti perangkat lainnya dapat menimbulkan 'tinkle bell' atau gangguan suara, juga dapat menyebabkan kesalahan jawab. Jika masalah tersebut terjadi, pengguna *tidak* boleh menghubungi Layanan Gangguan Telecom.

Sejumlah parameter yang diperlukan untuk kepatuhan terhadap persyaratan Telepermit Telecom bergantung pada perangkat (PC) yang terhubung dengan perangkat ini. Perangkat yang terhubung harus diatur agar beroperasi dalam batasan berikut agar memenuhi kepatuhan terhadap Spesifikasi Telecom:

- Upaya panggilan ke nomor yang sama tidak boleh lebih dari 10 kali dalam waktu 30 menit untuk setiap satu percobaan panggilan manual.
- Perangkat harus dalam kondisi siaga menjawab panggilan (on-hook) selama satu periode yang tidak kurang dari 30 detik antara akhir satu upaya dan awal upaya panggilan berikutnya.
- Jika panggilan otomatis dilakukan ke nomor yang berbeda, perangkat harus dalam kondisi siaga menjawab panggilan untuk satu periode kurang dari 5 detik antara akhir upaya dan awal upaya panggilan berikutnya.
- Perangkat harus diatur untuk memastikan bahwa panggilan dijawab di antara 3 dan 30 detik penerimaan dering (Maka set di antara 2 dan 10).

Dukungan suara

Siapa pun yang menggunakan perangkat ini untuk merekam percakapan telepon harus memenuhi hukum Selandia Baru.

Ini berarti, setidaknya satu pihak yang terlibat dalam percakapan menyadari bahwa percakapannya sedang direkam. Selain itu, prinsip-prinsip yang tercantum dalam Undang-Undang Privasi 1993 harus dipatuhi sehubungan dengan ciri-ciri informasi pribadi yang dihimpun, tujuan penghimpunan informasi, cara informasi digunakan, dan apa saja yang dipaparkan kepada pihak lain.

Perangkat ini tidak boleh diatur untuk membuat panggilan otomatis ke Layanan Darurat Telecom '111'.

Maklumat Macrovision Corporation

Produk ini menggabungkan teknologi perlindungan hak cipta yang dilindungi melalui klaim metode hak paten AS tertentu dan hak kekayaan intelektual lainnya yang dimiliki oleh Macrovision Corporation dan para pemilik hak lainnya.

Penggunaan teknologi perlindungan hak cipta ini harus diakui oleh Macrovision Corporation dan hanya ditujukan untuk penggunaan di lingkungan perumahan serta tampilan terbatas lainnya, kecuali diizinkan lain oleh Macrovision Corporation. Dilarang melakukan upaya rekayasa terbalik atau pembongkaran.

3 Maklumat keselamatan

Dokumentasi produk Anda mungkin memerlukan satu atau beberapa maklumat keselamatan ini.

Informasi keselamatan penting

Maklumat ini dapat berlaku untuk berbagai produk.

⚠ **PERINGATAN!** Untuk mengurangi risiko cedera serius, bacalah *Panduan Keselamatan & Kenyamanan*. Panduan ini menjelaskan tentang penyiapan tempat kerja, posisi tubuh, kesehatan dan kebiasaan kerja yang baik untuk pengguna komputer. Panduan ini juga memberikan informasi penting tentang keamanan kelistrikan dan mekanik. Panduan ini terdapat di web melalui http://www.hp.com/ergo dan pada CD Dokumentasi yang disertakan bersama produk.

Komputer ini mungkin berat; pastikan untuk menggunakan prosedur pengangkatan yang benar dan ergonomis ketika memindahkannya.

Pasang komputer di dekat stopkontak AC. Kabel daya AC merupakan perangkat utama pemutus sambungan arus listrik bolak-balik (AC) komputer dan harus mudah dijangkau setiap saat. Jika kabel daya yang diberikan bersama komputer Anda memiliki steker yang diarde, selalu gunakan kabel daya dengan stopkontak AC yang diarde dengan benar untuk menghindari risiko sengatan listrik.

Untuk mengurangi kemungkinan sengatan listrik dari jaringan telepon, colokkan komputer Anda ke stopkontak AC sebelum menyambungkannya ke saluran telepon. Dan, putuskan sambungan saluran telepon sebelum mencabut komputer Anda dari stopkontak AC.

Selalu putuskan sambungan kabel modem dari sistem telepon sebelum memasang atau melepaskan penutup komputer Anda.

Jangan operasikan komputer saat penutup sedang dilepas.

Demi keselamatan Anda, selalu lepaskan komputer dari sumber listriknya dan dari sistem telekomunikasi (seperti saluran telepon), jaringan, atau modem sebelum melakukan prosedur servis apa pun. Jika Anda tidak melakukannya maka dapat berakibat cedera badan atau perlengkapan rusak. Tingkat tegangan berbahaya ada di dalam catu daya dan modem produk ini.

Sebagai tindakan pencegahan demi keselamatan, jika beban daya sistem melebihi kapasitas konfigurasi tertentu, sistem mungkin akan menonaktifkan beberapa port USB untuk sementara.

⚠ **PERINGATAN!** Untuk mengurangi risiko terbakar, sengatan listrik, dan cedera terhadap siapa pun saat menggunakan perangkat ini, pastikan selalu mematuhi tindakan pencegahan keselamatan dasar, termasuk tindakan berikut:

- Jangan menggunakan produk ini di dekat air—misalnya, di dekat bak mandi, mangkuk cuci, singki dapur, atau tub binatu, di ruang bawah tanah yang basah, atau di dekat kolam renang.
- Jangan menggunakan produk saat badai listrik. Ada risiko sengatan listrik jarak jauh akibat petir.
- Jangan menggunakan produk ini untuk melaporkan kebocoran gas yang terjadi di area sekitar produk.
- Selalu cabut kabel modem sebelum membuka casing perangkat atau menyentuh kabel modem, soket, atau komponen internal yang tidak berinsulasi.

- Jika produk ini tidak dilengkapi dengan kabel saluran telepon, Anda hanya boleh menggunakan kabel No. 26 AWG atau kabel saluran telepon yang lebih besar.
- Jangan menghubungkan kabel modem atau kabel telepon ke soket RJ-45 (jaringan).

SIMPAN PETUNJUK INI.

PENTING: Jika komputer Anda dilengkapi dengan sakelar pemilih tegangan, gunakan sistem daya ke 115 atau 230 V, sakelar pemilih tegangan telah disetel sebelumnya untuk pengaturan tegangan yang benar untuk digunakan di negara/wilayah tertentu di tempat awal perangkat dijual. Memilih tegangan yang salah dapat merusak komputer Anda dan menghapus masa garansi.

Produk ini belum teruji untuk sambungan ke sistem daya "TI" (sistem distribusi AC tanpa sambungan langsung ke bumi sesuai standar keselamatan yang berlaku).

Maklumat tentang peringatan keselamatan terkait panas

Gunakan maklumat ini jika terdapat kejadian cedera akibat panas yang berlebihan.

⚠ **PERINGATAN!** Untuk mengurangi kemungkinan cedera akibat panas atau komputer portabel yang terlalu panas, jangan letakkan komputer portabel secara langsung di pangkuan Anda atau jangan halangi ventilasi udara pada komputer. Gunakan komputer portabel hanya pada permukaan yang rata dan keras. Jangan biarkan aliran udara terhalang oleh permukaan yang keras lainnya, seperti sambungan printer opsional, atau permukaan yang lembut, misalnya bantal, karpet, maupun pakaian. Selain itu, jangan biarkan adaptor AC menyentuh kulit atau permukaan lembut, seperti bantal, karpet, atau pakaian. Komputer dan adaptor AC yang disediakan HP memenuhi batasan permukaan suhu yang dapat ditoleransi tubuh pengguna sebagaimana ditetapkan berdasarkan standar keamanan yang berlaku.

⚠ **PERHATIAN:** Untuk mengurangi risiko cedera terkait panas, jangan menyentuh permukaan internal yang panas sampai permukaan internal mendingin hingga mencapai suhu ruangan.

Maklumat potensi kondisi keamanan

Gunakan maklumat ini untuk memperingatkan pengguna tentang kemungkinan kegagalan yang tidak aman dan terkendali.

Jangan gunakan komputer ini jika Anda melihat kondisi berikut (atau jika Anda memiliki masalah keamanan lainnya), jangan gunakan komputer: gangguan dengan suara gangguan, pembekuan proses dengan suara berdesis, atau suara letusan, atau bau yang menyengat atau asap yang berasal dari komputer. Kondisi ini biasanya terjadi saat komponen elektronik internal mengalami gagal fungsi secara aman dan terkendali. Namun, kondisi-kondisi ini pun mungkin mengindikasikan kemungkinan masalah keamanan. Jangan menganggap hal ini sebagai kegagalan fungsi yang aman. Matikan komputer, putuskan sambungannya dari catu daya, dan hubungi dukungan teknis untuk mendapatkan bantuan.

Kondisi pemasangan

Lihat petunjuk pemasangan sebelum menghubungkan peralatan ini ke pasokan input.

⚠ **PERINGATAN!** Komponen yang berdaya listrik dan bergerak mungkin ada di dalam komputer. Putuskan aliran listrik ke perangkat sebelum membuka penutupnya. Pasang kembali dan kencangkan penutup sebelum menyambungkan peralatan kembali ke stopkontak listrik.

Informasi akustik

Gunakan maklumat ini ketika level tekanan bunyi mungkin lebih rendah dari yang direkomendasikan atau diharapkan.

Tingkat tekanan suara (LpA) jauh di bawah 70dB(A) (posisi operator, pengoperasian normal, sesuai ISO 7779). Untuk menampilkan data emisi suara produk, baca "Pernyataan ECO TI" di http://www.hp.com/go/ted, lalu pilih kategori produk dari menu drop-down.

Informasi baterai

Satu atau lebih maklumat keselamatan ini mungkin berlaku untuk baterai produk Anda.

⚠ **PERINGATAN!** Produk ini mungkin mengandung dioksida mangan litium internal, pentoksida vanadium, atau baterai alkaline atau paket baterai. Ada risiko terjadi kebakaran dan luka bakar jika paket baterai tidak ditangani dengan benar.

⚠ **PERINGATAN!** Jangan coba-coba mengisi-ulang baterai.

⚠ **PERINGATAN!** Jangan memaparkan baterai pada suhu di atas 60° C (140° F).

⚠ **PERINGATAN!** Untuk mengurangi potensi masalah keselamatan, gunakan hanya baterai yang disediakan bersama komputer, baterai pengganti yang disediakan oleh HP, atau baterai kompatibel yang dibeli sebagai aksesori dari HP. Pengisian daya cepat mungkin tidak tersedia untuk baterai yang tidak kompatibel atau baterai non-HP.

⚠ **PERINGATAN!** Untuk mengurangi risiko terbakar, jangan membongkar, menghancurkan, menusuk baterai; melakukan hubungan singkat dengan kontak bagian luar baterai, atau membuang baterai ke dalam api atau air.

⚠ **PERINGATAN!** Ada risiko ledakan jika baterai diganti dengan tipe yang tidak sesuai. Buang baterai bekas sesuai petunjuk.

⚠ **PERINGATAN!** Ganti dengan baterai cadangan HP yang dirancang untuk produk ini.

⚠ **PERINGATAN!** Jangan telan baterai, Bahaya Luka Bakar Kimia.

⚠ **PERINGATAN!** Produk ini berisi baterai sel koin/kancing. Jika baterai sel koin/kancing tertelan, maka dapat menyebabkan luka bakar dalam yang parah hanya dalam 2 jam dan dapat menyebabkan kematian.

⚠ **PERINGATAN!** Jauhkan baterai baru dan bekas dari jangkauan anak-anak.

⚠ **PERINGATAN!** Jika baterai kompartemen tidak tertutup rapat, hentikan penggunaan produk ini dan jauhkan dari jangkauan anak-anak.

⚠ **PERINGATAN!** Jika Anda merasa baterai mungkin telah tertelan atau masuk ke dalam bagian tubuh mana pun, segera minta bantuan medis.

⚠ **PERINGATAN!** Meninggalkan baterai di lingkungan sekitar dengan suhu yang sangat tinggi dapat mengakibatkan ledakan atau kebocoran cairan atau gas yang mudah terbakar.

⚠ **PERINGATAN!** Baterai yang dapat mengalami tekanan udara yang sangat rendah dapat mengakibatkan ledakan atau kebocoran cairan atau gas yang mudah terbakar.

⚠ **PERINGATAN!** Keluarkan dan segera daur ulang atau buang baterai bekas sesuai peraturan setempat dan jauhkan dari jangkauan anak-anak. JANGAN membuang baterai ke tempat sampah rumah tangga atau membakarnya.

⚠ **PERINGATAN!** Bahkan baterai bekas pun dapat menyebabkan cedera parah atau kematian.

⚠ **PERINGATAN!** Hubungi pusat kendali racun setempat untuk mendapatkan informasi pengobatan.

⚠ **PERINGATAN!** Baterai yang tidak dapat diisi ulang tidak boleh diisi ulang.

⚠ **PERINGATAN!** Jangan mengeluarkan paksa, mengisi ulang, membongkar, memanaskan di atas (60 °C (149 °F).) atau membakar. Tindakan tersebut dapat mengakibatkan cedera akibat ventilasi, kebocoran, atau ledakan yang mengakibatkan luka bakar kimia.

⚠ **PERINGATAN!** Pastikan baterai dipasang dengan benar sesuai polaritas (+ dan -).

⚠ **PERINGATAN!** Jangan mencampur baterai lama dengan yang baru, merek atau tipe baterai berbeda, seperti baterai alkaline, karbon-seng, atau baterai isi ulang.

⚠ **PERINGATAN!** Keluarkan dan segera daur ulang atau buang baterai dari peralatan yang tidak digunakan dalam jangka waktu lama sesuai peraturan setempat.

⚠ **PERINGATAN!** Selalu kencangkan kompartemen baterai sepenuhnya. Jika baterai kompartemen tidak tertutup rapat, hentikan penggunaan produk ini, keluarkan baterai, dan jauhkan dari jangkauan anak-anak.

⚠ **PERINGATAN!** Gantilah baterai hanya dengan tipe baterai yang kompatibel. Tipe baterai yang kompatibel untuk Desktop Workstation adalah CR2032.

⚠ **PERINGATAN!** Tegangan baterai nominalnya 3 V.

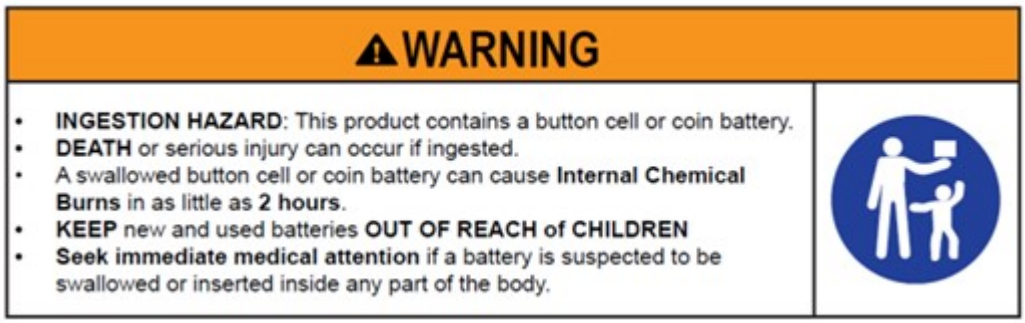

Tabel 3-1 Ikon dan deskripsi pembuangan baterai

Ikon	Keterangan
	Baterai, paket baterai, dan akumulator tidak boleh dibuang bersama-sama dengan limbah rumah tangga pada umumnya. Agar dapat didaur ulang atau dibuang dengan cara yang benar, gunakan sistem pengumpulan limbah umum atau kembalikan ke HP, mitra resmi HP, atau agen-agennya.

Maklumat tentang kipas

Gunakan satu atau lebih maklumat berikut untuk memperingatkan pengguna tentang bahaya cedera akibat bilah kipas yang berputar.

⚠ **PERINGATAN!**  Jauhkan bagian tubuh dari komponen yang dapat bergerak.

⚠ **PERINGATAN!** Jauhkan bagian tubuh dari pisau kipas.

⚠ **PERINGATAN!** Jauhkan bagian tubuh dari jalur gerakan.

Maklumat level volume headset dan earphone

Maklumat ini memperingatkan tentang bahaya pengaturan volume tinggi untuk headset dan earphone.

⚠ **PERINGATAN!**  Untuk mencegah kemungkinan kerusakan pendengaran, jangan dengarkan dengan volume tinggi untuk waktu yang lama.

Penyesuaian kontrol volume serta ekualiser ke pengaturan lainnya dari posisi tengah dapat meningkatkan tegangan output ear-/headphone, demikian juga dengan level tekanan bunyi. Penggunaan faktor-faktor yang memengaruhi output ear-/headphone selain yang ditetapkan produsen (misalnya sistem operasi, perangkat lunak ekualiser, firmware, driver) dapat meningkatkan tegangan output ear-/headphone, kemudian juga level tekanan bunyi.

Keamanan laser

Untuk produk yang dilengkapi drive optik atau unit penerima optik serat.

Produk ini mungkin dilengkapi dengan perangkat penyimpanan optik (drive CD atau DVD) dan/atau unit pengirim dan penerima serat optik. Perangkat ini memiliki komponen sinar laser dan diklasifikasikan sebagai Produk Laser Kelas 1, sesuai dengan standar IEC/EN 60825-1 mengikuti semua persyaratan yang ditentukan.

Setiap produk laser memenuhi Regulasi 21 CFR 1040.10 dan 1040.11 FDA AS atau regulasi-regulasi itu, kecuali untuk penyimpangan yang sesuai dengan Maklumat Laser No. 50 tanggal 24 Juni 2007 atau Maklumat Laser No. 56, tertanggal 8 Mei 2019.

⚠ **PERINGATAN!** Menggunakan kontrol atau pengaturan atau menjalankan prosedur selain dari yang disebutkan dalam dokumen ini atau dalam panduan instalasi produk laser dapat menimbulkan paparan radiasi yang berbahaya. Untuk mengurangi risiko paparan radiasi berbahaya:

- Jangan coba-coba membuka enklosur modul. Tidak ada komponen bagian dalam yang dapat diperbaiki pengguna.
- Jangan mengoperasikan kontrol, membuat penyesuaian, atau melakukan prosedur pada perangkat laser selain dari yang telah dijelaskan di sini.
- Serahkan perbaikan unit hanya kepada teknisi Layanan Resmi HP.

Persyaratan catu daya dan kabel listrik

Setiap negara memiliki persyaratan yang berbeda untuk catu daya dan kabel listrik.

Persyaratan pengardean catu daya tingkat pertama

Untuk melindungi diri dari sengatan arus pendek, perangkat ini harus dihubungkan ke terminal arde. Hubungkan kabel listrik ke stop kontak yang diarde. Kabel listrik pengganti mungkin tidak memberikan

perlindungan dari sengatan listrik yang memadai. Gunakan hanya kabel listrik yang tersedia bersama produk ini atau kabel listrik pengganti resmi dari HP Inc.

Maklumat Brazil

Este equipamento deve ser conectado obrigatoriamente em tomada de rede de energia elétrica que possua aterramento (três pinos), conforme a norma nbr abnt 5410,visando a segurança dos usuários contra choques elétricos.

Denmark

Apparatets stikprop skal tilsluttes en stikkontakt med jord, som giver forbindelse til stikproppens jord.

Finlandia

Laite on liitettävä suojakoskettimilla varustettuun pistorasiaan.

Norwegia

Apparatet må tilkoples jordet stikkontakt.

Swedia

Apparaten skall anslutas till jordat uttag.

Persyaratan catu daya

Catu daya pada model produk tertentu memiliki sakelar daya eksternal. Fitur sakelar pilihan tegangan pada produk memungkinkannya bekerja dari setiap tegangan saluran antara 100-127 atau 200-240 volt AC. Catu daya pada produk-produk tersebut yang tidak memiliki sakelar daya eksternal dilengkapi dengan sirkuit internal yang dapat menangkap sinyal masuk tegangan dan secara otomatis beralih ke tegangan yang benar.

⚠ **PERINGATAN!** Untuk mengurangi potensi masalah keselamatan. HP menyarankan untuk menggunakan adaptor AC bermerek HP saja.

Tiongkok

消费者若使用电源适配器供电，则应购买配套使用获得 CCC 认证并满足标准要求的电源适配器

Untuk penggunaan di Norwegia

Beberapa produk dirancang untuk sistem daya TI dengan tegangan fase-ke-fase 230 V.

Persyaratan set kabel listrik

Satu atau lebih maklumat ini mungkin berlaku untuk kabel listrik produk Anda.

⚠ **PERINGATAN!** Untuk mengurangi risiko sengatan listrik atau kerusakan perangkat:

- Colokkan kabel daya ke stopkontak AC yang mudah dijangkau setiap saat.
- Putuskan daya dari komputer dengan mencabut kabel daya dari stopkontak AC.
- Jika kabel daya disertakan dengan steker bawaan 3-pin, colokkan kabel tersebut ke stopkontak 3-pin yang diarde (dibumikan). Jangan menonfungsikan pin arde kabel daya, misalnya dengan memasang adaptor 2-pin. Pin arde merupakan alat penting keselamatan.

Kabel listrik yang tersedia telah memenuhi persyaratan penggunaan di negara tempat Anda membeli produk tersebut. Gunakan hanya kabel listrik yang tersedia pada unit atau kabel listrik pengganti resmi dari HP Inc. atau sumber HP Inc. yang disetujui. Nomor komponen kabel listrik pengganti dapat ditemukan di http://www.hp.com/support.

Set kabel daya untuk penggunaan di negara-negara lain harus memenuhi persyaratan negara tempat Anda menggunakan produk. Untuk informasi lebih lanjut tentang persyaratan set kabel listrik, hubungi dealer, pengecer, atau penyedia layanan resmi HP Anda.

⚠ **PERINGATAN!** Jangan gunakan kabel listrik dari produk lain. Kabel listrik yang tidak sesuai dapat menyebabkan sengatan listrik dan bahaya kebakaran.

Persyaratan yang tercantum di bawah ini berlaku untuk semua negara:

- Kabel daya harus disetujui oleh lembaga terakreditasi yang diakui dan bertanggung jawab melakukan evaluasi di negara tempat set kabel daya tersebut akan diinstal.

Posisi kabel daya harus diatur agar tidak terinjak atau terjepit benda apa pun yang menyentuh atau diletakkan di atasnya. Terutama perhatikan bagian konektor, stopkontak listrik, serta titik tempat keluarnya kabel dari produk.

⚠ **PERINGATAN!** Tidak beroperasi produk ini dengan satu set kabel daya yang rusak. Jika set kabel daya kerusakan dengan cara apa pun, ganti segera. Kabel yang rusak dapat menyebabkan pengguna terkena risiko bahaya.

Maklumat kabel daya

Jika tidak tersedia kabel daya untuk komputer atau untuk aksesori daya eksternal yang akan digunakan pada komputer, Anda harus membeli kabel daya yang disetujui untuk digunakan di negara atau wilayah Anda.

Kabel daya tersebut harus memiliki batas maksimum (rating) yang sesuai untuk produk tersebut dan untuk voltase, dan arus yang tercantum pada label rating listrik produk tersebut. Rating tegangan dan arus kabel daya harus lebih besar dari rating tegangan dan arus yang tertera pada produk. Di samping itu, diameter kabel minimal harus sebesars **0,75 mm²**/18 AWG, dan panjang kabel antara **1,0 m** (3,2 kaki) dan **2 m** (6,56 kaki). Jika ada pertanyaan tentang jenis kabel daya yang harus digunakan, hubungi penyedia resmi layanan.

Letak kabel daya harus diatur sedemikian agar kabel tidak terinjak atau terjepit benda yang diletakkan di atasnya atau yang menempel dengannya. Terutama perhatikan bagian konektor, stopkontak listrik, serta titik tempat keluarnya kabel dari produk.

Soket DC catu daya HP eksternal

Diagram menggambarkan steker DC pada catu daya HP eksternal.

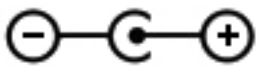

Maklumat kabel daya Jepang

製品には、同梱された電源コードをお使い下さい。

同梱された電源コードは、他の製品では使用出来ません。

Persyaratan kabel daya Jepang

Untuk penggunaan di Jepang, gunakan hanya kabel daya yang diberikan bersama produk ini.

⚠ **PERHATIAN:** Jangan gunakan kabel daya dari produk lain untuk produk ini.

Bahaya terjepit

Gunakan maklumat ini untuk memperingatkan tentang kemungkinan cedera terjepit.

⚠ **PERINGATAN!** Patuhi area bahaya terjepit. Jauhkan jari dari komponen penutup.

Perlindungan pada konektor antena TV

Beberapa maklumat keselamatan mungkin berlaku untuk konektor antena TV.

Pengardean antena televisi eksternal

Jika sistem kabel atau antena luar terhubung ke produk, pastikan sistem kabel atau antena tersebut telah diarde untuk memberikan perlindungan terhadap lonjakan tegangan dan beban statis pada komputer.

Ketentuan Kelistrikan Nasional Ayat 810, ANSI/NFPA 70, memberikan informasi mengenai pengardean listrik yang benar dari tiang dan struktur pendukung, pengardean kabel penghubung utama ke unit pelepasan muatan antena, ukuran konduktor pengardean, lokasi unit pelepasan muatan antena, sambungan ke elektroda pengardean, dan persyaratan untuk elektroda pengardean.

Perlindungan Terhadap Petir

Untuk perlindungan tambahan pada produk saat badai petir, atau ketika produk disimpan dan tidak akan digunakan untuk waktu yang lama, cabut kabel daya produk dari stopkontak dan lepaskan sistem kabel atau antenanya. Hal ini untuk mencegah produk dari kerusakan akibat petir dan lonjakan daya.

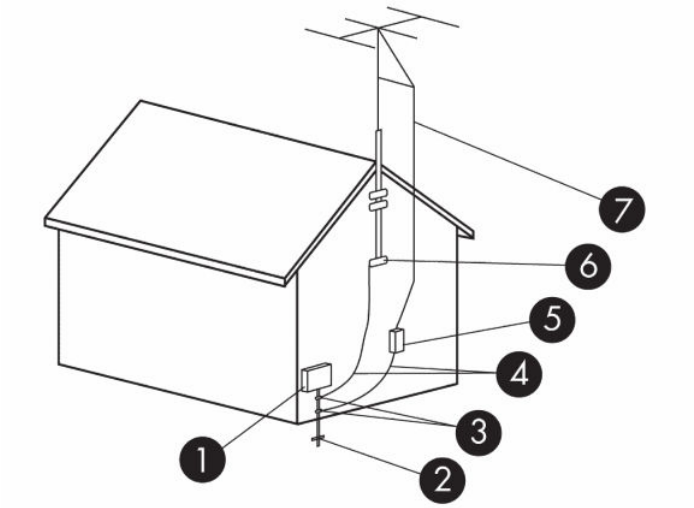

Tabel 3-2 **Pengardean Antena**

Acuan	Komponen Pengardean
1	Unit Suplai Listrik
2	Sistem Elektroda Pengardean Suplai Listrik (NEC AYAT 250, Pasal III)
3	Klem Pengardean
4	Konduktor Pengardean (NEC Bab 810.21)
5	Unit Pelepas Muatan Listrik Antena (NEC Bab 810.20)
6	Klem Pengardean
7	Kabel Penghubung Utama Antena

Catatan untuk Pemasang Sistem CATV

Catatan ini disediakan untuk mengingatkan setiap pemasang sistem CATV tentang Ketentuan Kelistrikan Nasional bab 820.93, yang memberikan pedoman pengardean yang tepat dan secara khusus menetapkan bahwa pelindung kabel Koaksial harus dihubungkan ke sistem pengardean pada bangunan, sebisa mungkin dekat ke titik masuk kabel.

Maklumat perjalanan

Gunakan maklumat ini untuk memperingatkan tentang kemungkinan cedera serius dari alat pengubah tegangan.

⚠ **PERINGATAN!** Untuk mengurangi risiko sengatan arus listrik, kebakaran, atau kerusakan pada perangkat, jangan coba hidupkan komputer dengan alat pengubah tegangan yang dijual untuk peralatan rumah tangga.

Maklumat Keselamatan Tiongkok

HP 工作站使用安全手册

使用须知

欢迎使用惠普工作站，为了您及仪器的安全，请您务必注意如下事项：

1. 仪器要和地线相接，要使用有正确接地插头的电源线，使用中国国家规定的 220V 电源。
2. 避免高温和尘土多的地方，否则易引起仪器内部部件的损坏。
3. 避免接近高温，避免接近直接热源，如直射太阳光、暖气等其它发热体。
4. 不要有异物或液体落入机内，以免部件短路。
5. 不要将磁体放置于仪器附近。

警告

为防止火灾或触电事故，请不要将该机放置于淋雨或潮湿处

如果您按照以上步骤操作时遇到了困难，或想了解其它产品性能，请在以下网页上寻找相关信息：http://www.hp.com.cn

或联系我们

中国惠普有限公司
地址：北京朝阳区建国路 112 号中国惠普大厦
电话：010-65643888

Maklumat ketinggian Tiongkok

海拔警告仅适用于在海拔 2000m 以下地区使用的产品



海拔警告仅适用于在海拔 2000m 以下地区使用的产品。

Maklumat peringatan iklim tropis Tiongkok

热带警告仅适用于在非热带气候条件下使用的产品。



热带警告仅适用于在非热带气候条件下使用的产品。

Maklumat pentanahan kabel untuk produk dengan TV tuner di Norwegia dan Swedia.

Norwegia dan Swedia membutuhkan isolator galvanis untuk pentanahan.

⚠ **PERHATIAN:** Untuk mengurangi potensi masalah keselamatan, gunakan isolator galvanis sewaktu menghubung ke sistem distribusi kabel.

Maklumat penglihatan Taiwan

Maklumat penglihatan ini berlaku untuk produk di Taiwan.

使用過度恐傷害視力

注意事項:

(1) 使用 30 分鐘請休息 10 分鐘。

(2) 未滿 2 歲幼兒不看螢幕，2 歲以上每天看螢幕不要超過 1 小時。

4 Maklumat program lingkungan

Bab ini berisi maklumat lingkungan di negara atau wilayah tertentu, serta informasi kepatuhan. Sebagian maklumat ini mungkin tidak berlaku untuk produk Anda.

Daur ulang perangkat keras elektronik, bahan pengemas, dan baterai

HP menyarankan pelanggan untuk mendaur ulang perangkat keras elektronik, bahan pengemas seperti kartrid cetak asli HP, dan baterai isi ulang bekas.

Untuk informasi lebih lanjut tentang program daur ulang, kunjungi http://www.hp.com/recycle.

Untuk informasi tentang daur ulang produk di Jepang, lihat http://www.hp.com/jp/hardwarerecycle/.

Pembuangan perangkat limbah oleh pengguna

Gunakan maklumat ini untuk menjelaskan ikon yang terkait dengan pembuangan limbah.

Tabel 4-1 Ikon pembuangan peralatan limbah dan keterangannya

Ikon	Keterangan
	Simbol ini menunjukkan larangan membuang produk bersama limbah rumah tangga lainnya. Karena itu, Anda harus melindungi kesehatan manusia dan lingkungan dengan menyerahkan perangkat limbah ke tempat penampungan yang telah ditunjuk untuk daur ulang perangkat listrik dan elektronik. Untuk informasi lebih lanjut, hubungi dinas pembuangan limbah rumah tangga, atau kunjungi http://www.hp.com/recycle.

Pembuangan baterai alkalin Brazil

Não descarte o produto eletrônico em lixo comum



Este produto eletroeletrônico e seus componentes não daven ser descartados no lixo comum, pois embora estejam em conformidade com padrões mundiais de restrição a substâncias nocivas, podem conter, ainda que em quantidades mínimas, substâncias impactantes ao meio ambiente. Ao final da vida útil deste produto, o usuário deverá entregá-lo à HP. A não observância dessa orientação sujeitará o infrator às sanções previstas em lei. Após o uso, as pilhas e/ou baterias dos produtos HP deverão ser entregues ao estabelecimento comercial ou rede de assistência técnica autorizada pela HP.

Para maiores informações , inclusive sobre os pontos de recebimento, acesse: http://www.hp.com.br/reciclar

Informasi daur ulang perangkat keras Brazil

Não descarte o produto eletrônico em lixo comum



Este produto eletroeletrônico e seus componentes não daven ser descartados no lixo comum, pois embora estejam em conformidade com padrões mundiais de restrição a substâncias nocivas, podem conter, ainda que em quantidades mínimas, substâncias impactantes ao meio ambiente. Ao final da vida útil deste produto, o usuário deverá entregá-lo à HP. A não observância dessa orientação sujeitará o infrator às sanções previstas em lei. Após o uso, as pilhas e/ou baterias dos produtos HP deverão ser entregues ao estabelecimento comercial ou rede de assistência técnica autorizada pela HP.

Para maiores informações , inclusive sobre os pontos de recebimento, acesse: http://www.hp.com.br/reciclar

WEEE Triman Prancis dan label daur ulang

Gunakan maklumat ini untuk menjelaskan ikon yang terkait dengan pendaurulangan.



Maklumat pembuangan dan daur ulang Korea

한국 전자제품 폐기 및 재활용 방법

전자 기기 폐기물은 전자/전기 장비를 재활용할 수 있도록 지정된 HP 수거물 센터에 전달하거나 E-순환거버넌스(http://www.k-erc.or.kr/)를 통해 무상 회수 및 재활용이 진행됩니다. 자세한 내용은 E-순환 거버넌스 혹은 HP 서비스 센터에 문의하거나 웹사이트 www.hp.com/recycle을참조하십시오.

Informasi daur ulang baterai untuk Taiwan

Maklumat ini menjelaskan peraturan untuk pembuatan dan daur ulang baterai di Taiwan.

Tabel 4-2 Ikon daur ulang baterai Taiwan dan keterangannya

Ikon	Keterangan
	EPA Taiwan mewajibkan perusahaan yang memproduksi atau mengimpor baterai kering, sesuai dengan Pasal 15 Undang-Undang Pembuangan Limbah, untuk menunjukkan tanda pemulihan pada baterai yang digunakan dalam penjualan, hadiah, atau promosi. Untuk informasi tentang cara pembuangan baterai yang benar, hubungi pendaurulang Taiwan yang memenuhi syarat.

Regulasi WEEE Turki

Türkiye Cumhuriyeti: AEEE Yönetmeliğine Uygundur

Sertifikasi ENERGY STAR® (hanya produk tertentu)

ENERGY STAR adalah program sukarela dari Agensi Perlindungan Lingkungan AS yang membantu perusahaan dan perorangan menghemat uang dan melindungi iklim melalui penghematan energi unggulan.

Produk-produk yang memperoleh sertifikasi ENERGY STAR mencegah pancaran gas rumah kaca dengan memenuhi secara ketat kriteria atau persyaratan efisiensi energi yang ditetapkan Agensi Perlindungan Lingkungan AS. Sebagai Mitra ENERGY STAR, HP Inc. telah mengikuti proses sertifikasi produk yang disempurnakan EPA AS untuk memberikan jaminan bahwa produk-produk berlogo ENERGY STAR adalah produk bersertifikasi ENERGY STAR sesuai dengan pedoman ENERGY STAR yang berlaku. Logo berikut muncul di semua komputer bersertifikasi ENERGY STAR:



Persyaratan utama ENERGY STAR untuk produk-produk komputer adalah fitur pengelolaan daya yang secara signifikan mengurangi konsumsi energi ketika produk tidak sedang digunakan. Pengelolaan daya memungkinkan komputer secara otomatis memasuki mode “Tidur” rendah daya, atau mode rendah daya lainnya, setelah periode tertentu tidak aktif. Ketika komputer bekerja dengan listrik eksternal, fitur-fitur pengelolaan daya telah diatur sejak awal sebagai berikut:

Tabel 4-3 Fitur manajemen daya diatur sejak awal saat komputer beroperasi dengan daya AC

Jenis komputer	Waktu untuk mengaktifkan mode tidur tampilan	Waktu untuk mengaktifkan mode tidur komputer (menit)	Melanjutkan dari mode tidur
Notebook, Workstation Portabel	Kurang dari atau sama dengan 15 menit (berbeda-beda di setiap model)	Kurang dari atau sama dengan 30 menit (berbeda-beda antarmodel)	Produk akan keluar dari mode tidur ketika tombol daya/tidur ditekan. Jika fitur Bangun Saat Menggunakan LAN (Wake-on-Lan/WOL) diaktifkan, sistem dapat melanjutkan dari mode tidur sebagai respons terhadap sinyal jaringan.
Tablet/Slate	Kurang dari atau sama dengan 1 menit	Tidak berlaku	Tidak berlaku
Desktop, Desktop Terintegrasi, Komputer Kerja	Kurang dari atau sama dengan 15 menit (berbeda-beda di setiap model)	Kurang dari atau sama dengan 30 menit (berbeda-beda antarmodel)	Produk akan keluar dari mode tidur ketika pengguna berinteraksi dengan perangkat masukan, termasuk mouse atau keyboard. Jika fitur Bangun Saat Menggunakan LAN (Wake-on-Lan/WOL) diaktifkan, sistem dapat melanjutkan dari mode tidur sebagai respons terhadap sinyal jaringan.

Tabel 4-3 Fitur manajemen daya diatur sejak awal saat komputer beroperasi dengan daya AC (Lanjutan)

Jenis komputer	Waktu untuk mengaktifkan mode tidur tampilan	Waktu untuk mengaktifkan mode tidur komputer (menit)	Melanjutkan dari mode tidur
Thin Client	Kurang dari atau sama dengan 15 menit (berbeda-beda di setiap model)	Kurang dari atau sama dengan 30 menit ketika mode tidur didukung sistem operasi (berbeda-beda antarmodel)	Jika mode tidur didukung sistem operasi, produk akan keluar dari mode tidur ketika pengguna berinteraksi dengan perangkat masukan, termasuk mouse atau keyboard. Jika fitur Bangun Saat Menggunakan LAN (Wake-on-Lan/WOL) diaktifkan, sistem dapat melanjutkan dari mode tidur sebagai respons terhadap sinyal jaringan.

Untuk komputer yang mendukung fitur selalu hidup atau selalu terhubung, gunakan profil di mana akses internet tersedia (seperti tablet atau slate), mode lainnya yang berdaya rendah, seperti mode Diam Singkat atau mode Diam Lama (sebagaimana ditetapkan dalam Persyaratan Program Komputer ENERGY STAR) tersedia dan mengkonsumsi sangat sedikit daya (</= 10 Watt) dan jika sesuai, memaksimalkan masa pakai baterai produk. Mode berdaya rendah lainnya ini dinamis, dengan mode tidur tampilan yang diaktifkan dalam 1 menit setelah tidak ada aktivitas pengguna.

Komputer akan keluar dari mode Tidur bila tombol daya/tidur ditekan. Jika fitur Bangun-Saat-di-LAN (Wake On LAN/WOL) diaktifkan, komputer juga dapat keluar dari mode Tidur sebagai respons terhadap sinyal jaringan.

Informasi selengkapnya tentang penghematan energi potensial dan penghematan uang dari fitur pengelolaan daya dapat ditemukan di situs web Pengelolaan Daya EPA ENERGY STAR di http://www.energystar.gov/powermanagement.

Informasi selengkapnya tentang program ENERGY STAR dan manfaat terhadap lingkungannya tersedia di situs web EPA ENERGY STAR di http://www.energystar.gov.

ENERGY STAR dan merek ENERGY STAR adalah merek dagang terdaftar yang dimiliki oleh Agensi Perlindungan Lingkungan AS.

Bahan kimia

HP bertekad untuk memberikan informasi kepada para pelanggan mengenai bahan kimia yang terkandung dalam produk sebagaimana diperlukan untuk mematuhi persyaratan hukum, seperti REACH (Peraturan EC No. 1907/2006 Parlemen dan Dewan Eropa).

Laporan informasi bahan kimia untuk produk ini dapat ditemukan melalui http://www.hp.com/go/reach.

Bahan Perklorat—dapat berlaku penanganan khusus

Baterai jam waktu-riil komputer ini dapat mengandung perklorat dan mungkin memerlukan penanganan khusus pada saat didaur ulang atau dibuang di California.

Lihat http://www.dtsc.ca.gov/hazardouswaste/perchlorate/.

Maklumat program lingkungan Tiongkok

回收信息说明

惠普公司对废弃的电子计算机（笔记本电脑）提供回收服务，更多信息请登陆

http://www8.hp.com/us/en/hp-information/environment/product-recycling.html

环境标志信息

微型计算机(台式计算机,笔记本电脑等)及显示器在中国环境标志认证产品范围内,环境标志表明该产品不仅品质合格,而且在生产,使用和回收处理中都符合特定的环境保护要求,与同类产品相比,既有低毒少害,节约资源等环保优势,此外获得中国环境标志认证的产品售后三年内均可在各服务中心选择维修或更换部件,也可通过更换更高性能的零部件或模块实现硬件升级。

特别提醒

如您需要确认本产品处于零能耗状态,请按下电源关闭按钮,并将插头从电源插座断开。

Label energi PC di Tiongkok

Tiongkok mewajibkan maklumat efisiensi energi ini.

Sesuai dengan “Peraturan tentang Penerapan Label Energi Tiongkok untuk Mikrokomputer”, mikrokomputer ini memiliki Label Hemat Energi. Tingkat efisiensi energi, TEC (Typical Energy Consumption), dan kategori produk yang tertera pada label ditentukan dan dihitung sesuai standar GB28380-2012.

1. Tingkat Efisiensi Energi

   Tingkat efisiensi energi ini ditentukan berdasarkan standar melalui metode penghitungan tingkat pemakaian dasar dengan jumlah seluruh nilai toleransi untuk komponen tambahan seperti memori utama dan kartu grafis. Untuk setiap produk pada tingkat efisiensi berapapun, nilai TEC tidak boleh melebihi nilai yang disebutkan dalam tabel berikut:

   Tabel 4-4 **Nilai Pemakaian Normal Energi (TEC)**

Jenis Produk		TEC (jam kilowatt)		
		Tingkat 1	Tingkat 2	Tingkat 3
Mikrokomputer desktop, AIO	Kategori A	98,0+∑Efa	148,0+∑Efa	198,0+∑Efa
	Kategori B	125,0+∑Efa	175,0+∑Efa	225,0+∑Efa
	Kategori C	159,0+∑Efa	209,0+∑Efa	259,0+∑Efa
	Kategori D	184,0+∑Efa	234,0+∑Efa	284,0+∑Efa

Tabel 4-4 Nilai Pemakaian Normal Energi (TEC) (Lanjutan)

Jenis Produk	TEC (jam kilowatt)			
Komputer Portabel	Kategori A	20,0+∑Efa	35,0+∑Efa	45,0+∑Efa
	Kategori B	26,0+∑Efa	45,0+∑Efa	65,0+∑Efa
	Kategori C	54,5+∑Efa	75,0+∑Efa	123,5+∑Efa

CATATAN: ∑Efa adalah jumlah faktor daya dari berbagai fungsi tambahan produk.

2. Pemakaian Normal Energi

Angka pemakaian energi yang tertera pada label merupakan data yang diukur dengan konfigurasi perwakilan yang meliputi seluruh konfigurasi dalam unit registrasi yang dipilih berdasarkan “Peraturan tentang Penerapan Label Energi Tiongkok untuk Mikrokomputer”. Dengan demikian, pemakaian energi yang sesungguhnya pada mikrokomputer ini mungkin tidak sama dengan data TEC yang tertera pada label.

3. Kategori Produk

Kategori produk ditentukan oleh standar yang berpatokan pada konfigurasi mikrokomputer. Kategorisasi produk sudah sesuai dengan regulasi dalam tabel berikut:

Tabel 4-5 Kategori produk dan keterangan konfigurasi

Jenis Produk	Keterangan Konfigurasi	
	Mikrokomputer desktop, AIO	Komputer Portabel
Kategori A	Mikrokomputer desktop dan AIO yang konfigurasinya di luar lingkup Kategori B, C, dan D.	Komputer portabel yang konfigurasinya di luar lingkup Kategori B dan C
Kategori B	2 inti prosesor fisik (CPU), dan memori sistem tidak kurang dari 2 GB	GPU Diskrit
Kategori C	Di atas 2 inti prosesor fisik (CPU), minimal dengan salahsatu fitur berikut: 1. Memori sistem tidak kurang dari 2 GB 2. GPU Diskrit	Produk yang memiliki inti prosesor fisik (CPU) sedikitnya 2, memori sistem minimal 2 GB, GPU Diskrit dengan tingkat ketebalan Frame Buffer sedikitnya 128-bit.
Kategori D	Inti prosesor fisik (CPU) sedikitnya 4, minimal dengan salahsatu fitur berikut: 1. Memori sistem tidak kurang dari 4 GB 2. GPU Diskrit dengan tingkat ketebalan Frame Buffer sedikitnya 128-bit	

Untuk lebih detail mengenai spesifikasi ini, lihat GB28380-2012 standar.

本机根据《微型计算机能源效率标识实施规则》的要求加施中国能效标识。能效标识中显示的能效等级、典型能源消耗和产品类型均根据《微型计算机能效限定值及能效等级》(GB28380-2012)的要求确定。对上述标识内容的说明如下：

1. 能效等级

微型计算机的能效等级由基础能源消耗值和附加功能功耗因子之和决定。微型计算机能效各等级的典型能源消耗应不大于下表的规定

微型计算机类型			能源消耗(千瓦时)		
			1	2	3
	台式微型计算机及	A 类	98.0+ΣEfa	148.0+ΣEfa	198.0+ΣEfa
一体机		B 类	125.0+ΣEfa	175.0+ΣEfa	225.0+ΣEfa
		C 类	159.0+ΣEfa	209.0+ΣEfa	259.0+ΣEfa
		D 类	184.0+ΣEfa	234.0+ΣEfa	284.0+ΣEfa
	便携式	A 类	20.0+ΣEfa	35.0+ΣEfa	45.0+ΣEfa
计算机		B 类	26.0+ΣEfa	45.0+ΣEfa	65.0+ΣEfa
		C 类	54.5+ΣEfa	75.0+ΣEfa	123.5+ΣEfa
注：ΣEfa 为微型计算机附加功能功耗因子之和					

2. 典型能源消耗

典型能源消耗值代表一个备案单元中，符合《微型计算机能源效率标识实施规则》要求的代表性规格型号产品的数值。因此，本机的典型能源消耗值可能与其所加施的能效标识中所示的典型能源消耗值不一致。

3. 产品类型

产品类型根据微型计算机的配置确定。参见下表：

类型	配置说明	
	台式微型计算机及一体机	便携式计算机
A 类	下列 B 类、C 类、D 类配置以外的台式微型计算机及一体机	下列 B 类、C 类配置以外的便携式计算机
B 类	中央处理器（CPU）物理核心数为 2，系统内存大于等于 2GB	具有独立图形显示单元（GPU）
C 类	中央处理器（CPU）物理核心数大于 2，且至少具有以下特征中的一条 a. a）系统内存大于等于 2GB； b. 独立图形显示单元（GPU）	中央处理器（CPU）物理核心数大于等于 2，系统内存大于等于 2GB，具有独立图形显示单元（GPU）且显存位宽大于等于 128 位.
D 类	中央处理器（CPU）物理核心数大于等于 4，且至少具有以下特征中的一条： a. 系统内存大于等于 4GB； b. 具有独立图形显示单元（GPU）且显存位宽大于等于 128 位	

关于标识内容的更详细技术信息，请参考《微型计算机能效限定值及能效等级》（GB28380-2012）

RoHS di Tiongkok

Tiongkok menggunakan maklumat berikut untuk RoHS.

笔记本电脑和平板电脑产品中有害物质或元素的名称及含量

根据中国《电器电子产品有害物质限制使用管理办法》





Tabel 4-6 **产品中有害物质或元素的名称及含量 根据中国《电器电子产品有害物质限制使用管理办法》**

	有害物质					
部件名称	**铅 (Pb)**	**汞 (Hg)**	**镉 (Cd)**	**六价铬 (Cr(VI))**	**多溴联苯 (PBB)**	**多溴二苯醚 (PBDE)**
电池	X	O	O	O	O	O
线缆	X	O	O	O	O	O
摄像头	X	O	O	O	O	O
机箱/其他	X	O	O	O	O	O
闪存读卡器	X	O	O	O	O	O
软盘驱动器	X	O	O	O	O	O
硬盘驱动器	X	O	O	O	O	O
耳机	X	O	O	O	O	O
I/O PCA	X	O	O	O	O	O
键盘	X	O	O	O	O	O
液晶显示器 (LCD) 面板	X	O	O	O	O	O
介质（CD/DVD/软盘）	O	O	O	O	O	O
内存	X	O	O	O	O	O
主板、处理器、散热器	X	O	O	O	O	O
鼠标	X	O	O	O	O	O
光盘驱动器	X	O	O	O	O	O
对接设备选件	X	O	O	O	O	O
电源适配器	X	O	O	O	O	O
电源	X	O	O	O	O	O
电源组	X	O	O	O	O	O
投影仪	X	O	O	O	O	O
遥控器	X	O	O	O	O	O

Tabel 4-6 产品中有害物质或元素的名称及含量 根据中国《电器电子产品有害物质限制使用管理办法》(Lanjutan)

	有害物质					
部件名称	铅 (Pb)	汞 (Hg)	镉 (Cd)	六价铬 (Cr(VI))	多溴联苯 (PBB)	多溴二苯醚 (PBDE)
智能卡/Java™ 读卡器	X	O	O	O	O	O
扬声器(外置)	X	O	O	O	O	O
电视调谐器	X	O	O	O	O	O
USB 闪存驱动器	X	O	O	O	O	O
USB 集线器	X	O	O	O	O	O
网络摄像头	X	O	O	O	O	O
无线接收器	X	O	O	O	O	O
无线网卡	X	O	O	O	O	O
本表格依据 SJ/T 11364 的规定编制。 O:表示该有害物质在该部件所有均质材料中的含量均在 GB/T 26572 规定的限量要求以下。 X:表示该有害物质至少在该部件的某一均质材料中的含量超出 GB/T 26572 规定的限量要求。 此表中所有名称中含 "X" 的部件均符合中国 RoHS 达标管理目录限用物质应用例外清单的豁免。 此表中所有名称中含 "X" 的部件均符合欧盟 RoHS 立法。 注:环保使用期限的参考标识取决于产品正常工作的温度和湿度等条件						

台式机、瘦客户端、个人工作站、一体机和销售点终端产品中有害物质或元素的名称及含量

根据中国《电器电子产品有害物质限制使用管理办法》





Tabel 4-7 产品中有害物质或元素的名称及含量 根据中国《电器电子产品有害物质限制使用管理办法》

	有害物质					
部件名称	铅 (Pb)	汞 (Hg)	镉 (Cd)	六价铬 (Cr(VI))	多溴联苯 (PBB)	多溴二苯醚 (PBDE)
电池	X	O	O	O	O	O
线缆	X	O	O	O	O	O
摄像头	X	O	O	O	O	O
机箱/其他	X	O	O	O	O	O

Tabel 4-7 产品中有害物质或元素的名称及含量 根据中国《电器电子产品有害物质限制使用管理办法》(Lanjutan)

	有害物质					
部件名称	铅 (Pb)	汞 (Hg)	镉 (Cd)	六价铬 (Cr(VI))	多溴联苯 (PBB)	多溴二苯醚 (PBDE)
风扇	X	O	O	O	O	O
闪存读卡器	X	O	O	O	O	O
软盘驱动器	X	O	O	O	O	O
硬盘驱动器	X	O	O	O	O	O
耳机	X	O	O	O	O	O
散热器	X	O	O	O	O	O
I/O PCA	X	O	O	O	O	O
键盘	X	O	O	O	O	O
液晶显示器 (LCD) 面板	X	O	O	O	O	O
介质（CD/DVD/软盘）	O	O	O	O	O	O
内存	X	O	O	O	O	O
主板、处理器、散热器	X	O	O	O	O	O
鼠标	X	O	O	O	O	O
光驱	X	O	O	O	O	O
对接设备选件	X	O	O	O	O	O
电源适配器	X	O	O	O	O	O
电源	X	O	O	O	O	O
投影仪	X	O	O	O	O	O
遥控器	X	O	O	O	O	O
智能卡/Java™ 读卡器	X	O	O	O	O	O
固态驱动器	X	O	O	O	O	O
扬声器（外置）	X	O	O	O	O	O
触控笔	X	O	O	O	O	O
触控板	X	O	O	O	O	O
电视调谐器	X	O	O	O	O	O
USB 闪存驱动器	X	O	O	O	O	O
USB 集线器	X	O	O	O	O	O
网络摄像头	X	O	O	O	O	O
无线接收器	X	O	O	O	O	O
无线网卡	X	O	O	O	O	O
3D 捕获台/转盘	X	O	O	O	O	O

Tabel 4-7 产品中有害物质或元素的名称及含量 根据中国《电器电子产品有害物质限制使用管理办法》(Lanjutan)

	有害物质					
部件名称	铅 (Pb)	汞 (Hg)	镉 (Cd)	六价铬 (Cr(VI))	多溴联苯 (PBB)	多溴二苯醚 (PBDE)
本表格依据 SJ/T 11364 的规定编制。 O：表示该有害物质在该部件所有均质材料中的含量均在 GB/T 26572 规定的限量要求以下。 X：表示该有害物质至少在该部件的某一均质材料中的含量超出 GB/T 26572 规定的限量要求。 此表中所有名称中含 "X" 的部件均符合中国 RoHS 达标管理目录限用物质应用例外清单的豁免。 此表中所有名称中含 "X" 的部件均符合欧盟 RoHS 立法。 注：环保使用期限的参考标识取决于产品正常工作的温度和湿度等条件						

台灣針對筆記型電腦和平板電腦的有害物質限制使用管理辦法 (RoHS)

限用物質含有情況標示聲明書

Declaration of the Presence Condition of the Restricted Substances Marking

Tabel 4-8 限用物質含有情況標示聲明書 Declaration of the Presence Condition of the Restricted Substances Marking

限用物質及其化學符號 Restricted substances and its chemical symbols						
單元 Unit	鉛 Lead (Pb)	汞 Mercury (Hg)	鎘 Cadmium (Cd)	六價鉻 Hexavalent chromium (Cr^{+6})	多溴聯苯 Polybrominated biphenyls (PBB)	多溴二苯醚 Polybrominated diphenyl ethers (PBDE)
纜線 Cables	–	○	○	○	○	○
機殼/其他 Chassis/Other	–	○	○	○	○	○
輸入/輸出印刷電路組件 I/O PCAs	–	○	○	○	○	○
液晶顯示器 (LCD) 面板 Liquid crystal display (LCD) panel	–	○	○	○	○	○
記憶體 Memory	○	○	○	○	○	○
主機板、處理器、散熱器 Motherboard, processor, heat sinks	–	○	○	○	○	○
電源組 Power pack	–	○	○	○	○	○

Tabel 4-8 **限用物質含有情況標示聲明書 Declaration of the Presence Condition of the Restricted Substances Marking (Lanjutan)**

限用物質及其化學符號 Restricted substances and its chemical symbols						
電源供應器 Power supply	–	○	○	○	○	○
儲存裝置 Storage Devices	–	○	○	○	○	○
無線裝置 Wireless Devices	–	○	○	○	○	○

備考 1:「超出 0.1 %」及「超出 0.01 %」係指限用物質之百分比含量超出百分比含量基準值。

Note 1: "Exceeding 0.1 wt %" and "exceeding 0.01 wt %" indicate that the percentage content of the restricted substance exceeds the reference percentage value of presence condition.

備考 2:「○」係指該項限用物質之百分比含量未超出百分比含量基準值。

Note 2: "○" indicates that the percentage content of the restricted substance does not exceed the percentage of reference value of presence.

備考 3:「–」係指該項限用物質為排除項目。

Note 3: The "–" indicates that the restricted substance corresponds to the exemption.

若要取得最新版使用指南，請前往 http://www.hp.com/support，並依照指示尋找您的產品。然後選取「使用手冊」。

To access the latest user guides, go to http://www.hp.com/support, and follow the instructions to find your product. Then select **Manuals**.

台灣針對桌上型電腦、精簡型電腦、個人工作站、一體成形電腦及銷售點終端機的有害物質限制使用管理辦法 (RoHS)

限用物質含有情況標示聲明書

Declaration of the Presence Condition of the Restricted Substances Marking

Tabel 4-9 **限用物質含有情況標示聲明書 Declaration of the Presence Condition of the Restricted Substances Marking**

限用物質及其化學符號 Restricted substances and its chemical symbols						
單元 Unit	**鉛 Lead (Pb)**	**汞 Mercury (Hg)**	**鎘 Cadmium (Cd)**	**六價鉻 Hexavalent chromium (Cr^{+6})**	**多溴聯苯 Polybrominated biphenyls (PBB)**	**多溴二苯醚 Polybrominated diphenyl ethers (PBDE)**
纜線 Cables	–	○	○	○	○	○
機座/其他 Chassis/Other	–	○	○	○	○	○

Tabel 4-9 限用物質含有情況標示聲明書 Declaration of the Presence Condition of the Restricted Substances Marking (Lanjutan)

限用物質及其化學符號 Restricted substances and its chemical symbols						
單元 Unit	鉛 Lead (Pb)	汞 Mercury (Hg)	鎘 Cadmium (Cd)	六價鉻 Hexavalent chromium (Cr^{+6})	多溴聯苯 Polybrominated biphenyls (PBB)	多溴二苯醚 Polybrominated diphenyl ethers (PBDE)
輸入/輸出印刷電路組件 I/O PCAs	–	○	○	○	○	○
液晶顯示器 (LCD) 面板 Liquid crystal display (LCD) panel (for AIO only)	–	○	○	○	○	○
記憶體 Memory	○	○	○	○	○	○
主機板、處理器、散熱器 Motherboard, processor, heat sinks	–	○	○	○	○	○
電源供應器 Power supply	–	○	○	○	○	○
儲存裝置 Storage Devices	–	○	○	○	○	○
備考 1:「超出 0.1 %」及「超出 0.01 %」係指限用物質之百分比含量超出百分比含量基準值。 Note 1: "Exceeding 0.1 wt %" and "exceeding 0.01 wt %" indicate that the percentage content of the restricted substance exceeds the reference percentage value of presence condition. 備考 2:「○」係指該項限用物質之百分比含量未超出百分比含量基準值。 Note 2: "○" indicates that the percentage content of the restricted substance does not exceed the percentage of reference value of presence. 備考 3:「–」係指該項限用物質為排除項目。 Note 3: The "–" indicates that the restricted substance corresponds to the exemption.						

若要取得最新版使用指南，請前往 http://www.hp.com/support，並依照指示尋找您的產品。然後選取「使用手冊」。

To access the latest user guides, go to http://www.hp.com/support, and follow the instructions to find your product. Then select **Manuals**.

Pembatasan bahan berbahaya (RoHS) di India

Produk ini, serta bahan habis pakai dan suku cadang terkait, memenuhi ketentuan pengurangan bahan berbahaya dari "Aturan E-limbah India 2016."

Tidak mengandung timbal, merkuri, kromium heksavalen, bifenil polibrominasi, atau ether difenil polibrominasi apabila kadar kepekatannya melebihi 0,1 persen dari bobot, dan 0,01 persen untuk kadmium, kecuali eksepsi yang dinyatakan di Bagian 2 Aturan ini.

Informasi untuk Regulasi Komisi Uni Eropa 1275/2008

Uni Eropa mewajibkan maklumat tentang pemakaian daya ini.

Untuk menemukan data pemakaian daya produk, termasuk saat produk berada dalam status siaga jaringan dengan semua kabel komponen jaringan dan perangkat nirkabel yang tersambung, lihat bagian P14 "Informasi tambahan" Deklarasi produk IT ECO di http://www.hp.com/hpinfo/globalcitizenship/environment/productdata/itecodesktop-pc.html.

Ketika diperlukan, aktifkan dan nonaktifkan jaringan nirkabel menggunakan petunjuk yang disertakan dalam panduan pengguna produk atau sistem operasi. Informasi juga tersedia di http://www.hp.com/support.

Deklarasi IT ECO

Gunakan tautan ini untuk menyediakan lokasi untuk deklarasi IT ECO.

PC notebook atau tablet

http://www.hp.com/hpinfo/globalcitizenship/environment/productdata/iteconotebook-o.html

PC Desktop dan Thin Client

http://www.hp.com/hpinfo/globalcitizenship/environment/productdata/itecodesktop-pc.html?jumpid=reg_R1002_US

Workstation

http://www.hp.com/hpinfo/globalcitizenship/environment/productdata/itecoworkstatio.html

Pembatasan bahan berbahaya (RoHS) di Jepang

2008 年、日本における製品含有表示方法、JISC0950 改定版が公示されました。製造事業者は、2006 年 7 月 1 日以降に販売される電気・電子機器の特定化学物質の含有に付きまして情報提供を義務付けられています。

製品の部材表示に付きましては、http://www.hp.com/go/jisc0950/ を参照してください。

A Japanese regulatory requirement, defined by specification JIS C 0950, 2008, mandates that manufacturers provide Material Content Declarations for certain categories of electronic products offered for sale after July 1, 2006.

To view the JIS C 0950 material declaration for this product, visit http://www.hp.com/go/jisc0950.

Ley para el Aprovechamiento Sustentable de la Energía de México

Ley para el Aprovechamiento Sustentable de la Energía de México

Se ha etiquetado este producto en conformidad con la Ley para el Aprovechamiento Sustentable de la Energía de México, que requiere la divulgación del consumo de energía del modo de uso normal (modo inactivo) y del modo de espera. Su producto es una de las muchas configuraciones de esta familia de modelos; el consumo de energía del modo inactivo de su configuración específica puede diferir de la información de la etiqueta. El consumo real de energía de su producto puede ser mayor o menor que el valor informado en la etiqueta de energía de producto para México a causa de factores como

la configuración (componentes y módulos seleccionados) y el uso (tareas que se están efectuando, software instalado y en ejecución, etc.).

CATATAN: Esta ley no es aplicable a las estaciones de trabajo.

Bersertifikat TCO

Bagian ini hanya berlaku untuk produk berlogo Bersertifikat TCO.

Lihat https://tcocertified.com/product-finder/ untuk melihat daftar produk Bersertifikat TCO.

A third-party certification according to ISO 14024

Toward sustainable IT products



Say hello to a more sustainable product

IT products are associated with a wide range of sustainability risks throughout their life cycle. Human rights violations occur in the supply chain. Harmful substances are used both in products and their manufacture. Products can often have a short lifespan because of poor ergonomics, low quality and when they are not able to be repaired or upgraded.

This product is a better choice. It meets all the criteria in TCO Certified, the world's most comprehensive sustainability certification for IT products. Thank you for making a responsible product choice, that help drive progress towards a more sustainable future!

Criteria in TCO Certified have a life-cycle perspective and balance environmental and social responsibility. Conformity is verified by independent and approved verifiers that specialize in IT products, social responsibility or other sustainability issues. Verification is done both before and after the certificate is issued, covering the entire validity period. The process also includes ensuring that corrective actions are implemented in all cases of factory non-conformities. And last but not least, to make sure that the certification and independent verification is accurate, both TCO Certified and the verifiers are reviewed regularly.

Want to know more?

Read information about TCO Certified, full criteria documents, news and updates at **tcocertified.com.** On the website you'll also find our Product Finder, which presents a complete, searchable listing of certified products.

TCO Certified Edge

Bagian ini hanya berlaku untuk produk berlogo TCO Certified Edge.

Lihat https://tcocertified.com/product-finder/ untuk melihat daftar produk TCO Certified Edge.

A third-party certification according to ISO 14024

Toward sustainable IT products

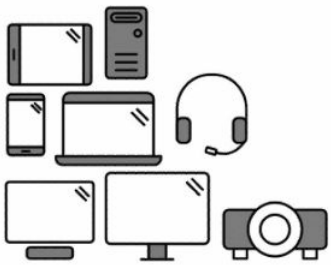

Say hello to a more sustainable product

IT products are associated with a wide range of sustainability risks throughout their life cycle. Human rights violations occur in the supply chain. Harmful substances are used both in products and their manufacture. Products can often have a short lifespan because of poor ergonomics, low quality and when they are not able to be repaired or upgraded.

This product is a better choice. It meets all the criteria in TCO Certified, the world's most comprehensive sustainability certification for IT products. Additionally, it fulfills the requirements of TCO Certified Edge, the supplemental certification that recognizes leading-edge products that exceed typical performance in a particular sustainability attribute. At our Product Finder **(tcocertified.com/product-finder)** you can find out which TCO Certified Edge criterion or criteria this product meets.

Criteria in TCO Certified have a life-cycle perspective and balance environmental and social responsibility. Compliance is verified by independent verification organizations that specialize in IT products, social responsibility or other sustainability issues. Verification is done both before and after the certificate is issued, covering the entire validity period. The process also includes ensuring that corrective actions are implemented in all cases of factory non-conformities.

Thank you for making a responsible product choice, that help drive progress towards a more sustainable future!

Want to know more?

Read information about TCO Certified, full criteria documents, news and updates at **tcocertified.com.** On the website you'll also find our Product Finder, which presents a complete, searchable listing of certified products.

Indeks

A

Aviso para o Brasil 6
avisos
  Brasil 6

B

baterai 21

D

daur ulang baterai 30
daur ulang perangkat keras elektronik dan baterai 30
daur ulang, perangkat keras elektronik dan baterai 30
Dokumen pengajuan peraturan Korea Selatan 13
dokumen pengajuan peraturan, Korea Selatan 13
dukungan suara 17

I

informasi perjalanan udara 13

K

Komisi Komunikasi Federal
  kabel komputer notebook 4, 5
  maklumat Kelas A komputer notebook 4
  maklumat Kelas B komputer notebook 3
  modifikasi komputer notebook 4, 5

L

Label energi PC di Tiongkok 34
label, pengaturan 2

M

maklumat
  bahan perklorat 33
  baterai 14, 21, 30
  Brazil 6, 24
  ergonomika 8
  fan 22
  Jepang 10
  kabel daya 25
  Kabel daya Jepang 25, 26
  Kanada 6
  keamanan laser 14, 23
  Korea Selatan 12
  level volume headset dan earphone 23
  lingkungan 30
  Macrovision Corporation 18
  Maklumat nirkabel Thailand 13
  Meksiko 10
  modem 15
  pembatasan bahan berbahaya di India 42
  pembatasan bahan berbahaya di Jepang 43
  Pembuangan dan daur ulang Korea 31
  pembuangan perangkat 30
  pengaturan Belarusia 6
  perjalanan 27
  perjalanan udara 13
  Singapura 12
  Taiwan 13
maklumat baterai 14, 30
Maklumat Brazil 6, 24
maklumat ergonomika 8
Maklumat GS 8
Maklumat Jepang 10
maklumat kabel daya 25
Maklumat kabel daya Jepang 25, 26
Maklumat Kanada 6
maklumat keamanan laser 14, 23
Maklumat Kelas A Global 4
  kabel 5
  modifikasi 5
maklumat ketinggian 28
maklumat Korea Selatan 12
maklumat level volume headset dan earphone 23
maklumat level volume, headset dan earphone 23
Maklumat Macrovision Corporation 18
maklumat modem 15
Maklumat nirkabel Meksiko 10
Maklumat nirkabel Singapura 12
Maklumat nirkabel Thailand 13
Maklumat pembatasan bahan berbahaya di India 42
maklumat pembatasan bahan berbahaya di Jepang 43
maklumat pembuangan
  baterai 30
  baterai tersegel di pabrik 14
  baterai, diganti sendiri 14
  perangkat 30
Maklumat pembuangan dan daur ulang Korea 31
maklumat pembuangan perangkat 30
Maklumat pengaturan Belarusia 6
maklumat pentanahan kabel 29
maklumat peringatan iklim tropis 28
maklumat perjalanan 27
Maklumat produk Kelas A, Australia 5
Maklumat produk Kelas A, Uni Eropa dan Inggris 5
maklumat program lingkungan 30
Maklumat program lingkungan Tiongkok 34
Maklumat Taiwan 13
maklumat tentang kipas 22
maklumat, komputer notebook
  Komisi Komunikasi Federal 3, 4
modifikasi, komputer notebook
  Komisi Komunikasi Federal 4

P

perangkat LAN nirkabel 4
perangkat nirkabel 4
pernyataan modem
  AS 15
  Jepang 16
  Kanada 16
  Selandia Baru 17
pernyataan modem AS 15
pernyataan modem Jepang 16
pernyataan modem Kanada 16

pernyataan modem Selandia
Baru 17
pita frekuensi radio 8

R

Regulasi Komisi Uni Eropa
1275/2008 43

S

Sertifikasi ENERGY STAR 32
Sertifikasi TCO Certified 44
Sertifikasi TCO Certified Edge 45

T

tingkat daya maksimum 8
TV tuner, maklumat pentanahan
kabel 29

Simbol/Numerik

台灣對於危險物質的限制注意事項 40, 41
注意事項
台灣有害物質限制 40, 41

Korisnički vodič s obavještenjima o propisima, sigurnosti i zaštiti životne sredine

SAŽETAK

U ovom vodiču navode se informacije o propisima, sigurnosti i zaštiti životne sredine koji su usklađeni s američkim, kanadskim i međunarodnim propisima za prijenosne računare, tablete, stone računare, tanke klijente, lične radne stanice, objedinjene računare i terminale na prodajnim mjestima.

Pravne informacije

© Copyright 2022, 2023 HP Development Company, L.P.

Bluetooth je zaštitni znak svog vlasnika, a kompanija HP Inc. ga koristi pod licencom. Izraz ENERGY STAR i oznaka ENERGY STAR su registrirani znakovi u SAD-u. Java je registrirani zaštitni znak kompanije Oracle i/ili njoj pridruženih kompanija. WiGig je registrirani zaštitni znak organizacije Wi-Fi Alliance.

Informacije navedene u ovom dokumentu podliježu promjenama bez prethodne najave. Jedine garancije za proizvode i usluge kompanije HP istaknute su u izričitim garancijama koje se dobijaju uz takve proizvode i usluge. Ništa što je navedeno u ovom dokumentu ne treba tumačiti kao dodatnu garanciju. Kompanija HP ne snosi odgovornost za tehničke ili uredničke greške ili propuste u ovom tekstu.

Treće izdanje: Decembar 2023.

Prvo izdanje: juli 2022.

Broj dijela dokumenta: N25728-FJ3

Sadržaj

1 O ovom vodiču 1

2 Obavještenja o propisima 2

Pristupanje oznake o propisima 2

Napomena Federalne komisije za komunikacije klase B 3

Izmjene 3

Kablovi 4

Proizvodi sa bežičnim LAN uređajima ili HP-ovi mobilni širokopojasni moduli 4

Bežični uređaji s 5,925 GHz – 7,125 GHz 4

Globalna napomena klase A 4

Napomena Federalne komisije za komunikacije klase A 4

Izmjene 5

Kablovi 5

Napomena za Australiju 5

Napomena za Evropsku uniju i UK 5

Napomena za Japan 5

Napomena za Južnu Koreju 5

Napomena za Tajvan 5

Obavještenje o propisima za Bjelorusiju 5

Napomena za Brazil 6

Napomene za Kanadu 6

Napomene za Evropsku uniju i UK 6

Izjava o usklađenosti 6

Proizvodi s radijskom funkcijom (EMF) 7

Ograničenja za proizvode s radijskom funkcijom (samo odabrani modeli). 7

Radijski frekvencijski opsezi i maksimalni nivoi snage (samo odabrani proizvodi i zemlje) 7

Obavještenje o ergonomiji 8

Deklaracija o evropskoj telefonskoj mreži (Modem/Fax) 8

Napomena za Australiju i Novi Zeland 9

Napomena o bežičnoj mreži širokog područja (WWAN) za Kinu 9

Napomena o radijskoj opremi za Kinu 9

Obavještenje o radijskom upravljanju opremom za bežično punjenje u Kini (samo odabrani proizvodi) 9

Napomena za Japan 9

Certifikacijske oznake za bežični LAN, bežični WAN i Bluetooth® 10

Napomena za Meksiko 10

Regulatorne napomene za Evroazijsku uniju 10

Производитель и дата производства 10

Өндіруші және өндіру мерзімі 11

Местные представители: 11

Жергілікті өкілдіктері: 11
obavještenje o bežičnom povezivanju za Singapur 11
Napomene za Južnu Koreju 12
Regulatorni dokument za podnošenje 12
Obavještenje o korištenju funkcije bežičnog povezivanja za Tajland 12
NCC napomene za Tajvan 13
無線 LAN 802.11 裝置/藍牙裝置/短距離通訊裝置: 13
Napomena o putovanju avionom 13
Obavještenja o bateriji koju može zamijeniti korisnik 13
Napomene o bateriji zapečaćenoj u fabrici 13
Usklađenost laserskog uređaja s odgovarajućim propisima 13
Odobrenja za telekomunikacijske uređaje 14
Napomene o modemu 14
Izjave o modemu za SAD 15
Izjave o modemu za Kanadu 15
Izjave o modemu za Japan 16
Izjave za modeme u Novom Zelandu 16
Glasovna podrška 17
Obavještenje o kompaniji Macrovision Corporation 17
3 Obavještenja o sigurnosti 18
Važne sigurnosne informacije 18
Obavještenje o sigurnosnom upozorenju o zagrijavanju 19
Obavještenje o mogućim situacijama opasnim po sigurnost 19
Uvjeti za instaliranje 19
Obavještenje o akustičkim karakteristikama 19
Obavještenja o bateriji 20
Napomene o ventilatoru 21
Obavještenje o nivou jačine zvuka slušalica s mikrofonom i slušalica 22
Sigurnost lasera 22
Zahtjevi za napajanje električnom energijom i kabl za napajanje 22
Zahtjevi za uzemljenje napajanja električnom energijom klase I 22
Napomena za Brazil 23
Danska 23
Finska 23
Norveška 23
Švedska 23
Zahtjevi za napajanje električnom energijom 23
Kina 23
Za korištenje u Norveškoj 23
Zahtjevi za set kabla za napajanje 23
Obavještenje o kablu za napajanje 24
utikač za istosmjernu struju na eksternom izvoru napajanja kompanije HP 24

Obavještenje o kablu za napajanje za Japan ... 24
Zahtjevi za kabl za napajanje za Japan ... 24
Opasnost od priklještenja ... 25
Zaštita poveznika TV antena ... 25
Eksterno uzemljenje televizijske antene ... 25
Zaštita od munja ... 25
Napomena za instalatere sistema CATV ... 26
Obavještenje o putovanju ... 26
Obavještenja o sigurnosti za Kinu ... 27
Napomena o nadmorskoj visini za Kinu ... 27
Upozorenje o tropskim uvjetima za Kinu ... 27
Napomena za kabl za uzemljenje za proizvode s TV podešivačem za Norvešku i Švedsku ... 28
Napomena o vidu za Tajvan ... 28
使用過度恐傷害視力 ... 28
4 Obavještenja o okolišu ... 29
Recikliranje elektronskog hardvera, pakovanja i baterija ... 29
Odlaganje otpadne opreme od strane korisnika ... 29
Odlaganje baterija za Brazil ... 29
Brazil hardvera recikliranje informacije ... 29
France Triman, WEEE i oznaka za reciklažu ... 30
Obavještenja o odlaganju i recikliranju u Koreji ... 30
Informacije o recikliranju baterija za Tajvan ... 30
WEEE propis za Tursku ... 30
Certificiranje za ENERGY STAR® (samo na odabranim proizvodima) ... 31
Hemijske supstance ... 32
Perhloratni materijal-moguće da je potrebno posebno rukovanje ... 33
Napomene o okolišu za Kinu ... 33
Naljepnica o energiji računara za Kinu ... 33
Kina RoHS ... 37
笔记本电脑和平板电脑产品中有害物质或元素的名称及含量 ... 37
台式机、瘦客户端、个人工作站、一体机和销售点终端产品中有害物质或元素的名称及含量 ... 38
台灣針對筆記型電腦和平板電腦的有害物質限制使用管理辦法 (RoHS) ... 40
限用物質含有情況標示聲明書 ... 40
台灣針對桌上型電腦、精簡型電腦、個人工作站、一體成形電腦及銷售點終端機的有害物質限制使用管理辦法 (RoHS) ... 41
限用物質含有情況標示聲明書 ... 41
Ograničenje za opasne tvari (RoHS) za Indiju ... 42
Informacije o propisu Komisije Evropske unije 1275/2008 ... 43
IT ECO deklaracije ... 43
Ograničenje opasnih tvari u Japanu (RoHS) ... 43

Ley para el Aprovechamiento Sustentable de la Energía de México 43
TCO Certified 44
TCO certificiranje za Edge 45
Indeks 47

1 O ovom vodiču

U ovom vodiču navode se informacije o propisima, sigurnosti i zaštiti životne sredine koji su usklađeni s američkim, kanadskim i međunarodnim propisima za prijenosne računare, tablete, stone računare, tanke klijente, lične radne stanice, objedinjene računare i terminale na prodajnim mjestima.

Da biste pristupili najnovijim korisničkim vodičima, idite na http://www.hp.com/support i slijedite upute kako biste pronašli svoj proizvod. Zatim odaberite **User Guides** (Korisnički vodiči).

⚠ **OPOMENA!** Označava opasnu situaciju koja bi, ako se ne spriječi, **mogla** uzrokovati tešku povredu ili smrt.

⚠ **UPOZORENJE:** Označava opasnu situaciju koja bi, ako se ne spriječi, **mogla** uzrokovati lakšu ili srednje tešku povredu.

VAŽNO: Označava informacije koje se smatraju važnim, ali se ne odnose na opasnost (npr. poruke koje se odnose na oštećenje stvari). Upozorava korisnika da nepoštivanjem tačno opisane procedure može doći do gubitka podataka ili oštećenja hardvera ili softvera. Također sadrži ključne informacije kojim se objašnjava koncept ili za završetak zadatka.

NAPOMENA: Sadrži dodatne informacije kojim se naglašavaju ili nadopunjavaju važna pitanja glavnog teksta.

SAVJET: Daje korisne savjete za završetak zadatka.

2 Obavještenja o propisima

U ovom poglavlju se nalaze obavještenja o propisima za bežičnu i žičnu vezu, a koja se odnose na određenu zemlju/region, kao i informacije o usklađenosti za ovaj računar. Moguće je da neka od ovih obavještenja ne vrijede za vaš proizvod.

Na računaru može biti instaliran jedan integrirani bežični uređaj ili više njih. Korištenje bežičnih uređaja u nekim okruženjima može podlijegati ograničenjima. Takve zabrane mogu se odnositi na korištenje u avionima, u bolnicama, u blizini eksploziva, na opasnim lokacijama itd. Ako niste upoznati s politikom koja se odnosi na korištenje ovog proizvoda, tražite dozvolu za korištenje prije nego što ga uključite.

Pristupanje oznake o propisima

Neki proizvodi također mogu imati elektronske oznake s propisima (e-oznake) kojima se može pristupiti koristeći BIOS.

Naljepnice s propisima, na kojima se navode informacije o propisima za datu zemlju ili region (naprimjer FCC ID), mogu biti fizički locirane na donjoj strani računara, unutar ležišta baterije (samo na odabranim proizvodima), ispod uklonjivog servisnog poklopca (samo na odabranim proizvodima), na stražnjoj strani ekrana ili na modulu za bežičnu vezu ili modemskom modulu.

NAPOMENA: Elektronske naljepnice nisu dostupne na svim proizvodima.

NAPOMENA: Uređaji koji nisu namijenjeni prodaji ili upotrebi u Sjedinjenim Američkim Državama možda neće imati FCC ID oznaku.

NAPOMENA: Spisak dostupnih elektronske naljepnica stavke varira ovisno od modela računara i uređaja koji je instaliran.

Da biste pregledali elektronske regulatorne naljepnice:

1. Uključite računar ili ga ponovo pokrenite.
2. Pritisnite esc ili f10 kako biste ušli u uslužni program Computer Setup.
3. Elektronsku naljepnicu prikažite pomoću jedne od sljedećih metoda:
   - Za prijenosne računare:
     a. Koristite pokazivački uređaj ili tipke sa strelicama kako biste odabrali **Advanced** (Napredno), odaberite **Electronic Labels** (Elektronske naljepnice) i zatim pritisnite enter.
     b. Koristite pokazivački uređaj ili tipke sa strelicama kako biste odabrali jednu od navedenih stavki a zatim pritisnite **OK** (Uredu).
   - Za desktop računare:
     a. Koristite pokazivački uređaj ili tipke sa strelicama kako biste odabrali **Main** (Glavni) i onda odaberite **Electronic Label System** (Elektronski sistem naljepnica).
     b. Pritisnite tipku enter. Prikazuje se elektronska naljepnica.

4. Da biste izašli iz menijâ programa Computer Setup bez izvršavanja promjena:

   Odaberite ikonu **Exit** (Izlaz) u donjem desnom uglu ekrana, a zatim slijedite se na ekranu uputstva.

   – ili –

   Koristite tipke sa strelicama da biste odabrali **interni** tvrdi disk, **a zatim** pritisnite tipku enter.

Napomena Federalne komisije za komunikacije klase B

Ova oprema je testirana i utvrđeno je da je usklađena s ograničenjima za digitalne uređaje klase B, shodno Dijelu 15 FCC pravila. Koristite ove napomene za proizvode klase B.

Svrha ovih ograničenja je da obezbijede dovoljnu zaštitu od štetnih smetnji prilikom instalacije u stambenom okruženju. Ova oprema generira, koristi i može da emitira radiofrekvencijsku energiju, a ako nije instalirana ili se ne koristi u skladu sa uputstvima, može izazvati štetne smetnje u radu uređaja za radiokomunikaciju. Međutim, nema garancija da instalacija neće dovesti do smetnji.

Ako ova oprema izazove štetne smetnje u prijemu radio ili TV signala, što se može ustanoviti uključivanjem i isključivanjem opreme, korisniku se savjetuje da pokuša otkloniti smetnje poduzimanjem jedne od sljedećih mjera ili više njih:

- Preusmjeravanjem ili premještanjem prijemne antene.
- Povećajte razmak između opreme i prijemnika.
- Priključite opremu na utičnicu koja nije dio električnog kola u koje je priključen prijemnik.
- Za pomoć se obratite prodavaču ili iskusnom tehničaru za radio ili TV opremu.

Ovaj uređaj je u skladu s Dijelom 15 FCC pravila. Rad uređaja zasnovan je na ispunjenju sljedeća dva uvjeta:

1. Uređaj ne smije uzrokovati štetne smetnje.
2. Uređaj mora prihvatati sve smetnje, uključujući smetnje koje mogu uzrokovati neželjeni rad uređaja.

Ako imate pitanja u vezi s ovim proizvodom:

- Pišite na adresu:

  HP Inc.

  1501 Page Mill Road

  Palo Alto, CA 94304

- nazovite HP na broj 650-857-1501

  – ili –

- pošaljite poruku e-pošte na techregshelp@hp.com

Da biste identificirali proizvod, pogledajte broj dijela, serije ili modela koji se nalazi na proizvodu.

Izmjene

FCC zahtijeva da korisnik bude obaviješten o tome da sve izmjene napravljene na ovoj opremi, a koje kompanija HP nije izričito odobrila, mogu dovesti do poništenja prava korisnika na korištenje opreme.

Kablovi

Da bi se osigurala usklađenost sa FCC pravilima i odredbama, sve veze sa ovim uređajem moraju biti uspostavljene pomoću oklopljenih kablova sa metalnim RFI/EMI poklopcima konektora.

Proizvodi sa bežičnim LAN uređajima ili HP-ovi mobilni širokopojasni moduli

Ovaj uređaj ne smije biti smješten niti priključen na bilo koju drugu antenu ili odašiljač.

⚠ OPOMENA! **Izlaganje radiofrekvencijskom zračenju** Nivo emitirane izlazne snage ovog uređaja je ispod FCC ograničenja za izlaganje radiofrekvencijskom zračenju. Ipak, uređaj treba koristiti na način koji je u skladu s očekivanom tipičnom upotrebom.

Bežični uređaji s 5,925 GHz – 7,125 GHz

FCC propisi ograničavaju rad ovog uređaja samo na upotrebu u zatvorenom prostoru.

Rad ovog uređaja je zabranjen na naftnim platformama, automobilima, vozovima, čamcima i avionima, osim što je rad ovog uređaja dozvoljen u avionu dok leti iznad 10.000 stopa (3.000 m). Rad ovog uređaja je također zabranjen za kontrolu ili komunikaciju sa sistemima bespilotne letelice.

Globalna napomena klase A

Koristite ove napomene za proizvode klase A.

Napomena Federalne komisije za komunikacije klase A

Ova oprema je testirana i utvrđeno je da odgovara ograničenjima za A klasu digitalnih uređaja, u skladu sa Poglavljem 15 FCC pravila.

Ta ograničenja su zamišljena tako da obezbijede razumnu zaštitu od škodljivih smetnji kad se oprema koristi u komercijalnom okruženju. Ova oprema generira, koristi i može zračiti radiofrekvencijskim zračenjem i ukoliko nije instalirana i korištena u skladu sa instrukcijama, može izazvati smetnje u radio komunikacijama. Rad ove opreme u stambenom području vjerovatno će izazvati škodljive smetnje i u tom slučaju će od korisnika zahtijevati da smetnje otkloni na vlastiti trošak.

Ako imate pitanja u vezi s ovim proizvodom:

- Pišite na adresu:

  HP Inc.

  1501 Page Mill Road

  Palo Alto, CA 94304

- nazovite HP na broj 650-857-1501

  – ili –

- pošaljite poruku e-pošte na techregshelp@hp.com

Da biste identificirali proizvod, pogledajte broj dijela, serije ili modela koji se nalazi na proizvodu.

Izmjene

FCC zahtijeva da korisnik bude obaviješten o tome da sve izmjene napravljene na ovoj opremi, a koje kompanija Hewlett Packard Enterprise nije izričito odobrila, mogu dovesti do poništenja prava korisnika na korištenje opreme.

Kablovi

Da bi se održala usklađenost s FCC Pravilima i regulativama, priključci na ovom uređaju moraju biti napravljeni sa zaštićenim kablovima s omotačem i metalnim RFI/EMI spojnicama.

Napomena za Australiju

Koristite ovu napomenu za proizvode klase A u Australiji.

⚠ **OPOMENA!** Ovo je proizvod klase A. U kućnom okruženju ovaj proizvod može izazvati radijske smetnje i u tom slučaju će se od korisnika zahtijevati da poduzme odgovarajuće mjere.

Napomena za Evropsku uniju i UK

Koristite ovu napomenu za proizvode klase A u Evropskoj uniji i UK-u.

⚠ **OPOMENA!** Ovo je proizvod klase A. U kućnom okruženju ovaj proizvod može izazvati radijske smetnje i u tom slučaju će se od korisnika zahtijevati da poduzme odgovarajuće mjere.

Napomena za Japan

VCCI- CISPR32

この装置は、クラスA機器です。この装置を住宅環境で使用すると電波妨害を引き起こすことがあります。この場合には使用者が適切な対策を講ずるよう要求されることがあります。
VCCI－A

Napomena za Južnu Koreju

이 기기는 업무용 환경에서 사용할 목적으로 적합성평가를 받은 기기로서 가정용 환경에서 사용하는 경우 전파간섭의 우려가 있습니다

Napomena za Tajvan

此為甲類資訊技術設備

為避免電磁干擾，本產品不應安裝或使用於住宅環境。

Obavještenje o propisima za Bjelorusiju

Proizvod je usklađen s Tehničkim propisom TR 2018/024/BY nacionalnog radija/telekoma Bjelorusije.



Napomena za Brazil

Este equipamento não tem direito à proteção contra interferência prejudicial e não pode causar interferência em sistemas devidamente autorizados.

VAŽNO: A alimentação de energia é predefinida para 220/230V. Se você possuir tomada elétrica de 110/115V, por favor, altere a chave na parte traseira do seu computador para a tensão correta.

Para maiores informações, consulte o site da ANATEL – www.anatel.gov.br.

Napomene za Kanadu

Ako ovaj uređaj ima WLAN ili Bluetooth funkciju, on je usklađen sa RSS standardom (standardima) koje definira Industry Canada i koji ne podliježu licenci. Rad uređaja zasnovan je na ispunjenju sljedeća dva uvjeta: (1) ovaj uređaj ne smije uzrokovati smetnje i (2) ovaj uređaj mora prihvatati sve smetnje, uključujući smetnje koje mogu izazvati neželjeni rad uređaja.

OPOMENA! **Izlaganje radiofrekvencijskom zračenju:** Nivo emitirane izlazne snage ovog uređaja je ispod ograničenja ministarstva Industry Canada za izlaganje radiofrekvencijskom zračenju. Ipak, uređaj treba koristiti na način koji je u skladu s očekivanom tipičnom upotrebom.

VAŽNO: Bežični uređaji koji rade u pojasu od 6 GHz neće se koristiti za kontrolu sistema bespilotnih letjelica ili komunikaciju s njima.

VAŽNO: Prilikom upotrebe IEEE 802.11a, n ili ac bežičnog LAN uređaja, korištenje ovog proizvoda je ograničeno na zatvorene prostore zbog njegovog rada u frekvencijskom opsegu od 5,15 do 5,25 GHz. U skladu sa zahtjevima kanadskog Ministarstva industrije, ovaj proizvod treba koristiti u zatvorenom prostoru za frekvencijski opseg od 5,15 do 5,25 GHz kako bi se smanjilo moguće preklapanje frekvencija mobilnih satelitskih sistema. Radar velike snage je dodijeljen kao primarni korisnik opsega od 5,25 GHz do 5,35 GHz i 5,65 GHz do 5,85 GHz. Radarske stanice mogu izazvati smetnje i/ili oštećenja na uređaju.

Antene za ovaj uređaj nisu zamjenjive. Svaki pokušaj korisničkog pristupa će oštetiti računar.

Napomene za Evropsku uniju i UK

Evropska unija i UK imaju vlastiti skup regulatornih obavještenja.

Izjava o usklađenosti

Proizvodi s oznakom CE i oznakom UK konstruirani su tako da mogu raditi u najmanje jednoj članici EU i UK, te usklađeni su s jednom ili više sljedećih Direktiva EU ili njima istovjetnih Zakonskih instrumenata UK koji mogu biti primjenjivi:

RED 2014/53/EU; Direktiva o niskonaponskim uređajima 2014/35/EU; Direktiva o elektromagnetnoj kompatibilnosti (EMC) 2014/30/EU; Ekodizajn direktiva 2009/125/EZ; Direktiva o elektromagnetnoj usklađenosti (RoHS direktiva) 2011/65/EU.

Usklađenost s tim direktivama se procjenjuje korištenjem važećih evropskih harmoniziranih standarda.

Puna Izjava o usklađenosti za EU i UK dostupna je na sljedećoj web lokaciji: http://www.hp.eu/certificates. Pretražite prema nazivu modela proizvoda ili prema njegovom Regulatornom broju modela (RMN), koji je naveden na naljepnici sa propisima.

Poveznica za regulatorna pitanja: E-pošta techregshelp@hp.com.

Proizvodi s radijskom funkcijom (EMF)

Koristite ovo obavještenje kada morate dati podatke o EMF za radijsku operaciju.

Ovaj proizvod obuhvata uređaj za radijsko emitiranje i prijem. U slučaju prijenosnih računara ili objedinjenih računara tokom normalne upotrebe, međusobna udaljenost od 20 cm prilikom normalne upotrebe osigurava da nivoi izloženosti radijskim frekvencijama budu u skladu sa zahtjevima EU. Proizvodi dizajnirani za rad na većoj blizini, kao što su tablet računari, usklađeni su sa zahtjevima EU u uobičajenim radnim položajima. Proizvodi se mogu koristiti bez održavanja međusobne udaljenosti ukoliko drugačije nije navedeno u uputama koje se odnose na dati proizvod.

Ograničenja za proizvode s radijskom funkcijom (samo odabrani modeli).

Neki proizvodi u nekim zemljama imaju ograničenja na radijsku funkciju.



VAŽNO: IEEE 802.11x bežična lokalna mreža (LAN) sa 5,15 GHz–5,35 GHz i/ili Wi-Fi 6E Low Power Indoor 5,945 GHz–6,425 GHz (ili 5,925 GHz–6,425 GHz u UK) frekvencijski opsezi su ograničeni za upotrebu u zatvorenom prostoru samo u svim zemljama u matrici. Korištenje ove WLAN aplikacije na otvorenom može dovesti do problema sa smetnjama s postojećim radijskim uslugama.

Radijski frekvencijski opsezi i maksimalni nivoi snage (samo odabrani proizvodi i zemlje)

Tabela prikazuje radijske frekvencijske opsege i maksimalne nivoe snage za neke proizvode i zemlje.

Tabela 2-1 Radijski frekvencijski opsezi i maksimalni nivoi snage (samo odabrani proizvodi i zemlje)

Radijska tehnologija	Maksimalna snaga odašiljanja EIRP (mW)
Bluetooth; 2,4 GHz	100
NFC; 13,56 MHz	10
RFID; 865–868 MHz/915–921 MHz	2000/4000
WLAN Wi-Fi 802.11x; 2,4 GHz	100

Tabela 2-1 **Radijski frekvencijski opsezi i maksimalni nivoi snage (samo odabrani proizvodi i zemlje) (nastavak)**

Radijska tehnologija	Maksimalna snaga odašiljanja EIRP (mW)
WLAN Wi-Fi 802.11x; 5 GHz	200
SRD Wi-Fi 802.11x; 5725–5875 MHz	25
WLAN Wi-Fi 802.11ax; 6 GHz	EU: 200/25 (LPI/VLP) UK: 250/25 (LPI/VLP)
WWAN 5G NR (450 MHz–7125 MHz)	400
WWAN 4G LTE; 700/800/900/1800/2100/2300/2600/3500 MHz	200
WWAN 3G UTMS; 900/2100 MHz	250
WWAN 2G GSM GPRS EDGE; 900 MHz	2000
WWAN 2G GSM GPRS EDGE; 1800 MHz	1000
WiGig® 802.11ad; 60 GHz	316
NAPOMENA: Koristite isključivo pogonske programe koje podržava HP, kao i pravilne postavke za datu zemlju kako biste osigurali usklađenost.	

Obavještenje o ergonomiji

Potrebna je odgovarajuća eksterna tastatura kada se mobilni računar koristi na uredskoj radnoj stanici za prikazivanje radnih zadataka gdje je primjenjiva direktiva 90/270/EEC o jedinici za vizuelni prikaz (VDU). Ovisno o aplikaciji i zadatku, odgovarajući eksterni monitor može također biti neophodan kako bi se postigli radni uslovi uporedivi s postavkom radne stanice.

Ref: EK1-ITB 2000 (dobrovoljno GS certificiranje)

Mobilni računari s oznakom odobrenja "GS" ispunjavaju važeće zahtjeve u pogledu ergonomije. Bez eksternih tastatura, oni su prikladni samo za kratkoročno korištenje za VDU zadatke.

Prilikom mobilne upotrebe u uslovima neodgovarajućeg osvjetljenja (npr. pod direktnom sunčevom svjetlošću), na ekranu se mogu pojaviti odrazi slike što dovodi do smanjenja čitljivosti.

Računarski sistem koji se sastoji od proizvoda marke HP ispunjava važeće zahtjeve u pogledu ergonomije ukoliko svi relevantni sastavni proizvodi na sebi imaju znak odobrenja "GS", npr. poslovni stolni računar, tastatura, miš i monitor.

Obratite pažnju prilikom instaliranja zasebnog Tower, Micro Tower poslovnog desktop računara ili radne stanice koja nije namijenjena za postavljanje/korištenje u području direktnog pogleda na radnim mjestima s vizuelnim prikazom. Da bi se izbjegle iritirajuće refleksije na radnim mjestima s vizuelnim prikazom, ovaj uređaj se ne smije postavljati u području direktnog pogleda.

Deklaracija o evropskoj telefonskoj mreži (Modem/Fax)

Proizvod je usklađen sa zahtjevima relevantne direktive i na njemu je istaknuta odgovarajuća CE oznaka. No, uslijed razlika između pojedinačnih PSTN dostupnih u različitim zemljama/regionima, odobrenje, samo po sebi, ne predstavlja bezuvjetnu garanciju uspješnog rada na svakoj terminalnoj tački PSTN mreže. U slučaju problema, prvo se trebate obratiti dobavljaču opreme.

Napomena za Australiju i Novi Zeland

Ova oprema obuhvata uređaj za radijsko emitiranje i prijem. Prilikom normalnog korištenja, držanje na udaljenosti od 20 cm osigurava da nivoi izloženosti radio frekvencijama udovoljavaju standardima koji vrijede u Australiji i na Novom Zelandu.

Računar mora biti povezan na telekomunikacijsku mrežu telefonskom linijom koja ispunjava zahtjeve standarda AS/CA S008.

⚠ **OPOMENA!** Modemi bez integriranog poveznika RJ11 koji se isporučuju s ovim računarom ne smiju se instalirati na druge uređaje.

Napomena o bežičnoj mreži širokog područja (WWAN) za Kinu

重要信息：本公司建议用户通过官方渠道进行系统更新，非官方渠道的更新可能会带来安全风险。

Napomena o radijskoj opremi za Kinu

型号核准代码显示在产品本体的铭牌上

Obavještenje o radijskom upravljanju opremom za bežično punjenje u Kini (samo odabrani proizvodi)

（一）无线充模组由 PCB 板、电磁线圈、电子组件等组成，经过加工成品后，通电时电磁线圈（初级线圈）能产生电磁场。其与无线充电设备使用，利用贴片中的接收线圈（次级线圈）接收无线充电发射板产生电磁声，并将磁能转化为电能。额定传输功率:15W。工作频率范围：120~130KHz。

（二）设备符合国家《无线充电（电力传输）设备无线电管理暂行规定》以及产品质量、电磁辐射和电气安全等法律法规、国家标准等有关规定；

（三）不得擅自改变使用场景或使用条件、扩大工作频率范围、加大传输功率（包括额外加装功率放大器）；

（四）不得对其他合法的无线电业务及台（站）产生有害干扰，也不得提出免受无线电干扰和辐射无线电波干扰的保护要求，如对其他合法的无线电业务及台（站）产生有害干扰时，应立即停止使用，并在采取措施消除有害干扰后方可继续使用；

（五）无线充电设备禁用区域，禁止使用无线充电功能；

（六）使用无线充电设备如对广播业务的接收造成影响，应立即停止使用无线充电设备；

（七）在船舶、航空器和铁路机车（含动车组列车）内使用无线充电设备应当遵守本规定及相关行业主管部门的规定

Napomena za Japan

V-2 規定適合の場合

この装置は、クラス B 情報技術装置です。この装置は、家庭環境で使用することを目的としていますが、この装置がラジオやテレビジョン受信機に近接して使用されると、受信障害を引き起こすことがあります。

取り扱い説明書に従 って正しい取り扱いをして下さい。

VCCI-B

VCCI32-1 規定適合の場合

この装置は、クラス B 機器です。この装置は、住宅環境で使用することを目的としていますが、この装置がラジオやテレビジョン受信機に近接して使用されると、受信障害を引き起こすことがあります。

取り扱い説明書に従 って正しい取り扱いをして下さい。

VCCI-B

5GHz 帯及び 6GHz 帯を使用する特定無線設備は屋内使用に限られています。この機器を屋外で使用することは電波法で禁じられています。

Certifikacijske oznake za bežični LAN, bežični WAN i Bluetooth®

この機器は、技術基準適合証明または工事設計認証を受けた無線設備を搭載しています。

This product contains certified radio equipment.



Some products may use electronic regulatory labels (e-labels). To view the certification mark and numbers on an e-label, please refer to the previous “Accessing regulatory labels” section.

一部の製品では、電子規定ラベル（e ラベル）が使用されています。e ラベルの技適マークと認証番号を確認するには、「規定ラベルの確認」の項目をご覧ください

Napomena za Meksiko

Declaración para México

La operación de este equipo está sujeta a las siguientes dos condiciones: (1) es posible que este equipo o dispositivo no cause interferencia perjudicial y (2) este equipo o dispositivo debe aceptar cualquier interferencia, incluyendo la que pueda causar su operación no deseada.

Aviso sobre conexiones inalámbricas para México:

En el caso de PC de escritorio, equipos All-in-One, terminales de punto de venta, thin clients y workstations en uso normal e instalados con un dispositivo de transmisión y recepción de radio, una distancia de separación de 20 cm garantiza que los niveles de exposición a radiofrecuencia cumplan con los requisitos de México.

Regulatorne napomene za Evroazijsku uniju

Sljedeće napomene mogu se odnositi na proizvode prodate u Evroazijskoj uniji.

Производитель и дата производства



HP Inc.

Адрес: 1501 Page Mill Road, Palo Alto, California 94304, U.S.

Дата производства зашифрована в 10-значном серийном номере, расположенном на наклейке со служебной информацией изделия.

4-я, 5-я и 6-я цифры обозначают год и неделю производства. 4-я цифра обозначает год, например, «3» обозначает, что изделие произведено в «2013» году.

5-я и 6-я цифры обозначают номер недели в году производства, например, «12» обозначает «12-ю» неделю.

Өндіруші және өндіру мерзімі

HP Inc.

Мекенжайы: 1501 Page Mill Road, Palo Alto, California 94304, U.S.

Өнімнің жасалу мерзімін табу үшін өнімнің қызмет көрсету жапсырмасындағы 10 таңбадан тұратын сериялық нөмірін қараңыз.

4-ші, 5-ші және 6-шы сандар өнімнің жасалған жылы мен аптасын көрсетеді. 4-ші сан жылын көрсетеді, мысалы «3» саны «2013» дегенді білдіреді.

5-ші және 6-шы сандар берілген жылдың қай аптасында жасалғанын көрсетеді, мысалы, «12» саны «12-ші» апта дегенді білдіреді.

Местные представители:

Россия: ООО "ЭйчПи Инк",

Российская Федерация, 125171, г. Москва, Ленинградское шоссе, 16А, стр.3,

телефон/факс: +7 495 797 35 00 / +7 499 92132 50

Казахстан: Филиал компании "ЭйчПи Глобал Трэйдинг Би.Ви.", Республика Казахстан, 050040, г.

Алматы, Бостандыкский район, проспект Аль-Фараби, 77/7,

телефон/факс: +7 727 355 35 52

Жергілікті өкілдіктері:

Ресей: ООО "ЭйчПи Инк",

Ресей Федерациясы, 125171, Мәскеу, Ленинград шоссесі, 16А блок 3,

Телефон/факс: +7 495 797 35 00 / +7 499 92132 50

Қазақстан: "ЭйчПи Глобал Трэйдинг Би.Ви. "компаниясының Қазақстандағы филиалы, Қазақстан

Республикасы, 050040, Алматы к., Бостандық, Әл-

Фараби даң.ылы, 77/7,

Телефон/факс: +7 727 355 35 52

obavještenje o bežičnom povezivanju za Singapur

Isključite sve WWAN uređaje dok ste u avionu. Upotreba tih uređaja u avionu je nezakonita, može biti opasna za rad aviona i može uzrokovati smetnje u radu mobilne mreže. Nepoštivanje ovih uputstava može dovesti do obustave ili odbijanja mobilnih usluga prekršiocu, ili pravnih radnji ili oboje.

Korisnicima se napominje da je zabranjeno korištenje radijske opreme u skladištima goriva, hemijskim postrojenjima i na mjestima na kojim su u toku poslovi sa eksplozivom.

Kao i kod ostalih mobilnih uređaja sa radijskim emitiranjem, korisnicima se savjetuje da, u cilju ostvarivanja zadovoljavajućeg rada opreme i sigurnosti osoblja, niti jedan dio ljudskog tijela ne bude odviše blizu anteni dok oprema radi.

Ovaj uređaj je projektovan tako da bi zadovoljio važeće zahtjeve o izloženosti radio talasima, baziranim na naučnim smjernicama koje uključuju ograničenja u cilju obezbjeđenja sigurnosti za sve osobe, bez obzira na zdravstveno stanje ili starost. Te smjernice o izloženosti radio talasima koriste mjernu jedinicu poznatu kao Specifična stopa apsorpcije (SAR). SAR testovi su provedeni korištenjem standardiziranih metoda, dok telefon emitira signal na najvećem certificiranom nivou u svim raspoloživim frekvencijskim opsezima. Podaci SAR-a su zasnovani na CENELEC-ovim standardima EN50360 i EN50361 koji koriste granicu od 2 vata po kilogramu, uprosječeno preko 10 grama materije.

Napomene za Južnu Koreju

무선적용제품

해당 무선설비가 전파혼신 가능성이 있으므로 인명안전과 관련된 서비스는 할 수 없음 (무선모듈 제품이 설치되어 있는 경우).

몸 가까이에서 장치를 작동할 경우 , 비금속 저장 액세서리를 사용하여 장치와 몸 사이에 2.5cm 이상의 거리를 유지하십시오 .

Regulatorni dokument za podnošenje

규정 제출 문서

규정 제출 문서에 의거하여 등록자(신청자) 또는 제조업체는 'HP Inc.' 또는 'HP Korea Inc.'입니다.

규정 제출 문서에 의거하여 문서에 포함된 장비명은 '컴퓨터'이며 일반적으로 다음 주요 제품 유형 중 하나로 분류됩니다.

올인원(일체형), 올인원 PC, 올인원 데스크톱 PC

컴퓨터 또는 개인용 컴퓨터

데스크톱 또는 데스크톱 PC

노트북 또는 노트북 PC

태블릿 PC

씬 클라이언트

워크스테이션

RPOS, 소매 시스템, 소매 POS(Point-of-Sale) 터미널

Obavještenje o korištenju funkcije bežičnog povezivanja za Tajland

เครื่องโทรคมนาคมและอุปกรณ์นี้ มีความสอดคล้องตามมาตรฐานหรือข้อกำหนดของ กสทช.

(This telecommunication equipment conforms to the requirements of NBTC.)

เครื่องวิทยุคมนาคมนี้มีระดับการแผ่คลื่นแม่เหล็กไฟฟ้าสอดคล้องตามมาตรฐานความปลอดภัยต่อสุขภาพของมนุษย์จากการใช้เครื่องวิทยุคมนาคมที่คณะกรรมการกิจการโทรคมนาคมแห่งชาติประกาศกำหนด

This radio communication equipment has the electromagnetic field strength in compliance with the Safety Standard for the Use of Radio communication Equipment on Human Health announced by the National Telecommunications Commission.

NCC napomene za Tajvan

Sljedeća obavještenja odnose se na Tajvan.

無線 LAN 802.11 裝置/藍牙裝置/短距離通訊裝置:

取得審驗證明之低功率射頻器材，非經核准，公司、商號或使用者均不得擅自變更頻率、加大功率或變更原設計之特性及功能。低功率射頻器材之使用不得影響飛航安全及干擾合法通信；經發現有干擾現象時，應立即停用，並改善至無干擾時方得繼續使用。前述合法通信，指依電信管理法規定作業之無線電通信。低功率射頻器材須忍受合法通信或工業、科學及醫療用電波輻射性電機設備之干擾。

應避免影響附近雷達系統之操作。

高增益指向性天線只得應用於固定式點對點系統。

減少電磁波影響，請妥適使用。

Napomena o putovanju avionom

Korištenje elektronske opreme u avionima na komercijalnim linijama podliježe odluci date aviokompanije.

Obavještenja o bateriji koju može zamijeniti korisnik

Kada vijek trajanja baterije istekne, nemojte je odlagati s ostalim otpadom iz domaćinstva. Poštujte lokalne zakone i propise za odlaganje baterija računara koji su na snazi u vašem području.

HP potiče potrošače da recikliraju korišteni elektronski hardver, originalne HP kertridže za štampače i punjive baterije. Više informacija o programima recikliranja potražite na web lokaciji kompanije HP na http://www.hp.com/recycle.

Za informacije o uklanjanju baterije koju može zamijeniti korisnik, pogledajte korisnički vodič isporučen uz proizvod.

Napomene o bateriji zapečaćenoj u fabrici

Bateriju ili baterije u ovom proizvodu korisnici ne mogu sami lako zamijeniti. Uklanjanjem ili zamjenom baterije biste mogli utjecati na pokrivenost garancijom. Ako se baterija više ne može napuniti, obratite se odjelu za podršku.

Kada vijek trajanja baterije istekne, nemojte je odlagati s ostalim otpadom iz domaćinstva. Pridržavajte se lokalnih zakona i propisa o odlaganju baterija.

Usklađenost laserskog uređaja s odgovarajućim propisima

Koristite ovo obavještenje da upozorite na moguće izlaganje radijaciji prilikom nepravilnog korištenja laserskog uređaja.

⚠ **OPOMENA!** Upotreba kontrola ili podešavanja, ili izvedbi procedura koje nisu navedene u priručniku za instalaciju laserskog proizvoda može rezultirati izlaganjem opasnom zračenju. Da biste smanjili rizik od izlaganja opasnom zračenju:

- Ne pokušavajte otvoriti kućište modula. U njemu nema komponenti koje korisnik može sam popraviti.
- Nemojte koristiti kontrole, praviti podešavanja ili izvoditi procedure koje nisu navedene u priručniku za instalaciju laserskog proizvoda.
- Dozvolite samo ovlaštenom serviseru da popravlja jedinicu.

Ovaj proizvod može se isporučivati s ugrađenim optičkim uređajem za pohranu (npr. CD ili DVD pogon) i/ili primopredajnikom s optičkim vlaknima. Svaki od tih uređaja koji sadrže laser klasificiran je kao laserski proizvod klase 1 u skladu sa standardom IEC/EN 50689:2021 i ispunjava zahtjeve u pogledu sigurnosti navedene u tom standardu.

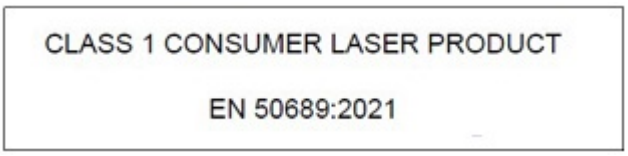

Svaki laserski proizvod usklađen je s propisima US FDA (Federalna agencija za kontrolu kvaliteta hrane i lijekova SAD) 21 CFR 1040.10 i 1040.11 ili je usklađen sa tim propisima izuzev odstupanja prema Napomeni o laserima br. 50 od 24. juna 2007. godine ili Napomeni o laserima br. 56 od 8. maja 2019. godine.



Odobrenja za telekomunikacijske uređaje

Telekomunikacijski uređaj u računaru odobren je za povezivanje sa telefonskom mrežom u zemljama i regionima čije su oznake odobrenja naznačene na naljepnici s oznakom proizvoda na donjoj strani računara ili na modemu.

Pogledajte korisnički vodič koji je dostavljen sa proizvodom da bi provjerili da je proizvod konfigurisan za zemlju ili region u kojem se proizvod nalazi. Odabiranje druge zemlje ili regiona od one u kojoj je uređaj lociran, može uzrokovati da modem bude konfiguriran na način da krši telekomunikacijske regulative/zakone te zemlje ili regiona. Pored toga, moguće je da modem neće funkcionirati ispravno ukoliko nije izvršen pravilan odabir zemlje ili regiona. Ako se prilikom izbora zemlje ili regiona pojavi poruka u kojoj stoji da data zemlja ili region nisu podržani, to znači da modem nije odobren za korištenje u datoj zemlji ili regionu i da ga shodno tome ne biste trebali koristiti.

Napomene o modemu

Kanada, Japan, Novi Zeland i SAD imaju vlastite komplete napomena o modemu.

Izjave o modemu za SAD

Ova oprema je u skladu sa Dijelom 68 FCC pravila i zahtjevima koje je prihvatila organizacija ACTA. Sa donje strane računara ili na modemu se nalazi naljepnica koja, između ostalih informacija, sadrži identifikator proizvoda u formatu US:AAAEQ##TXXXX. Dostavite ove informacije telefonskoj kompaniji ukoliko to od vas bude zatraženo.

Primjenjivi certificirani utor USOC = RJ11C. Priključak i utikač koji se koriste za povezivanje ove opreme na instalacije i telefonsku mrežu objekta moraju biti u skladu sa važećim Dijelom 68 FCC pravila i zahtjevima koje je prihvatila agencija ACTA. Telefonski kabl i modularni priključak koji su u skladu sa ovim pravilima dostavljaju se s proizvodom. Dizajniran je za povezivanje sa kompatibilnim modularnim utikačem koji je također usklađen. Da biste vidjeli detalje, pogledajte uputstva za instalaciju.

REN broj se koristi za određivanje broja uređaja koji se mogu povezati na telefonsku liniju. Preveliki REN broj za telefonsku liniju može da dovede do toga da uređaj ne zvoni pri dolaznom pozivu. Na većini mjesta, ali ne na svim, REN broj ne bi trebao biti veći od pet (5.0). Da biste bili sigurni koliko je uređaja moguće povezati na jednu liniju, što je određeno ukupnim REN brojem, obratite se lokalnoj telefonskoj kompaniji. Za proizvode odobrene poslije 23. jula 2001. godine, REN broj za ovaj proizvod je dio identifikatora proizvoda koji ima format US:AAAEQ##TXXXX. Cifre predstavljene simbolima ## su REN broj bez decimalne tačke (npr. 03 je REN od 0,3). Za proizvode odobrene ranije, REN je prikazan odvojeno na naljepnici.

Ukoliko ova HP oprema izaziva smetnje na telefonskoj mreži, telefonska kompanija će vas unaprijed obavijestiti da će možda biti potreban privremeni prekid usluge. Ali ako to nije praktično rješenje, telefonska kompanija će vas obavijestiti što je prije moguće. Osim toga, bit ćete obaviješteni i o pravu da uložite žalbu komisiji FCC ukoliko smatrate da je to potrebno.

Telefonska kompanija može na svojim objektima ili opremi, u radu ili procedurama, izvršiti promjene koje mogu da utiču na rad vaše opreme. Ako do toga dođe, telefonska kompanija će vas unaprijed obavijestiti kako biste mogli da obavite potrebne izmjene i tako spriječite prekid telefonske usluge.

Ako imate problema sa ovom opremom, pozovite tehničku podršku. Ukoliko ova oprema izaziva smetnje na telefonskoj mreži, telefonska kompanija može tražiti od vas da je isključite dok se problem ne riješi. Popravke možete obavljati samo na opremi koja se spominje u odjeljku „Rješavanje problema“ u uputstvu za korisnike, ako ste ga dobili.

Za povezivanje na uslugu za dvojnika naplaćuju se državne tarife. Da biste dobili dodatne informacije, obratite se državnoj komisiji za komunalne djelatnosti, komisiji za javne usluge ili javna poduzeća.

Ako je vaš dom opremljen posebno ožičenim alarmom povezanim na telefonsku liniju, uvjerite se da instalacija ove HP opreme ne onemogućava funkcioniranje alarma. Ako imate pitanja u vezi sa uzrocima koji mogu da onemoguće opremu za alarm, obratite se telefonskoj kompaniji ili kvalificiranom montažeru.

Prema zakonu o zaštiti korisnika telefonskih usluga iz 1991. godine, nezakonito je slanje bilo kakve poruke korištenjem računara ili drugih elektronskih uređaja, uključujući i faks mašine, ukoliko ta poruka, u margini na vrhu ili dnu svake poslate stranice ili na prvoj poslanoj stranici, jasno ne sadrži datum i vrijeme slanja i naziv poduzeća, nekog drugog entiteta ili pojedinca koji upućuje poruku, kao i telefonski broj aparata s kog se poruka šalje ili telefonski broj tog poduzeća, drugog entiteta ili pojedinca. Dostavljen telefonski broj ne smije biti broj koji počinje s 900 ili bilo koji drugi broj za koji cijena prelazi cijenu lokalnog ili međugradskog slanja.

Da biste unijeli ove informacije u faks mašinu, potrebno je da dovršite korake navedene u uputstvu za korištenje softvera za slanje i primanje faksa.

Izjave o modemu za Kanadu

Ova oprema je u skladu s važećim tehničkim specifikacijama kanadskog Ministarstva industrije.

Broj koji odgovara zvonu (Ringer Equivalence Number), REN, je oznaka za maksimalni broj uređaja kojima je dozvoljeno spajanje sa telefonskim sučeljem. Terminalni završetak na veznom sklopu može sadržavati bilo koju kombinaciju uređaja, pod uvjetom da zbir REN-ova svih uređaja ne premašuje 5. Za ovu terminalnu opremu REN je 1,0.

Izjave o modemu za Japan

Ako računar na donjoj strani nema oznaku certifikata za Japan, provjerite odgovarajuću oznaku certifikata u nastavku.

Japanska oznaka certifikata za V.92 56K Data/Fax Modem je ispod:



Ako računar na donjoj strani nema oznaku certifikata za Japan, provjerite odgovarajuću oznaku certifikata u nastavku.

Oznaka certifikata za Japan za modem LSI Corporation PCI-SV92EX Soft glasi:



Izjave za modeme u Novom Zelandu

Dodjeljivanje dozvole Telepermit za bilo koji uređaj terminalske opreme označava samo da je kompanija Telecom prihvatila da je taj uređaj u skladu sa minimalnim uslovima za priključivanje na njenu mrežu.

Time se ne podrazumijeva da je kompanija Telecom odobrila taj proizvod niti se daje bilo kakva garancija. Prije svega, ta dozvola ni na koji način ne pruža garancije da će bilo koji uređaj funkcionirati potpuno ispravno sa drugim uređajem različitog proizvođača ili modela, koji je za upotrebu također odobrila kompanija Telecom, niti podrazumijeva da je bilo koji proizvod kompatibilan sa svim mrežnim uslugama ove kompanije.

Ova oprema ne može pod svim uslovima rada funkcionirati ispravno na većim brzinama za koje je napravljena. Kompanija Telecom ne snosi odgovornost za eventualne poteškoće u takvim okolnostima.

Ako uređaj ima mogućnost pulsnog biranja, imajte u vidu da nema garancija da će linije kompanije Telecom trajno podržavati pulsno biranje.

Kada je oprema priključena na istu liniju kao i neka druga oprema, korištenje pulsnog biranja može izazvati aktiviranje zvona ili šuma, kao i lažno stanje odgovora na poziv. Ako dođe do takvih problema, korisnik *ne* treba da se obrati službi za kvarove kompanije Telecom.

Neki parametri potrebni za usklađenost sa zahtjevima za davanje dozvole Telepermit kompanije Telecom zavise od opreme (računara) povezane sa ovim uređajem. Da bi bila u skladu sa specifikacijama kompanije Telecom, povezana oprema treba da bude podešena tako da radi u okviru sljedećih ograničenja:

- Dozvoljeno je najviše 10 pokušaja pozivanja istog broja u periodu od 30 minuta za svaki pojedinačni ručno inicirani poziv.
- Oprema će držati prekinutu vezu u periodu od najmanje 30 sekundi od završetka jednog pokušaja poziva do početka sljedećeg.
- U slučaju automatskog pozivanja različitih brojeva, oprema će biti podešena tako da drži prekinutu vezu u periodu od najmanje 5 sekundi od završetka jednog pokušaja poziva do početka sljedećeg.
- Oprema mora biti podešena tako da odgovori na svaki poziv u roku od 3 sekunde do 30 sekundi od prijema pozivnog zvona (tako mora biti podešena na period od 2 do 10 sekundi).

Glasovna podrška

Sve osobe koje ovaj uređaj koriste za snimanje telefonskih razgovora moraju poštovati zakone Novog Zelanda.

To znači da barem jedan od sagovornika mora znati da se razgovor snima. Osim toga, principi navedeni u Zakonu o zaštiti privatnosti (Privacy Act) iz 1993. godine moraju biti poštovani u smislu prirode prikupljenih ličnih informacija, svrhe njihovog prikupljanja i načina korištenja, kao i tipa informacija koje se otkrivaju trećim licima.

Ova oprema ne smije biti podešena tako da automatski poziva službu za hitne intervencije kompanije Telecom na broj '111'.

Obavještenje o kompaniji Macrovision Corporation

Ovaj proizvod sadrži tehnologiju zaštite autorskih prava koja je zaštićena zaštitnim postupcima određenih patenata SAD-a i drugih prava na intelektualno vlasništvo koja su u vlasništvu kompanije Macrovision Corporation i drugih vlasnika prava.

Upotrebu ove tehnologije zaštite autorskih prava mora odobriti kompanija Macrovision Corporation i ona je namijenjena samo za korištenje kod kuće te u druge svrhe ograničenog pregleda osim ako kompanija Macrovision Corporation nije dala drugačije odobrenje. Zabranjen je reverzibilni inžinjering ili rastavljanje.

3 Obavještenja o sigurnosti

U vašu dokumentaciju o proizvodu možda će biti potrebno uključiti jedno ili više obavještenja o sigurnosti.

Važne sigurnosne informacije

Ova obavještenja mogu se odnositi na mnoge proizvode.

⚠ **OPOMENA!** Da biste smanjili rizik od teških povreda, pročitajte *Vodič o sigurnosti i ugodnom radu*. U njemu su opisani pravilno postavljanje radne stanice, položaj tijela kao i zdravstvene i radne navike za korisnike računara te sadrži važne informacije o električnoj i mehaničkoj sigurnosti. Vodič možete naći na webu na adresi http://www.hp.com/ergo i na CD-u s dokumentacijom koji se isporučuje uz proizvod.

Računar može biti težak; obavezno se pridržavajte ergonomskih postupaka podizanja tereta prilikom pomicanja računara.

Instalirajte računar blizu utičnice za naizmjeničnu struju. Kabl za napajanje naizmjeničnom strujom je glavni uređaj na računaru za isključivanje s izvora napajanja naizmjeničnom strujom i mora biti lako dostupan u svakom trenutku. Ako kabl za napajanje koji ste dobili s računarom ima uzemljeni priključak, uvijek koristite kabl za napajanje s pravilno uzemljenom utičnicom kako biste izbjegli rizik od strujnog udara.

Da biste umanjili rizik od električnog udara sa telefonske mreže, uključite računar u utičnicu za naizmjeničnu struju prije njegovog povezivanja na telefonsku liniju. Pored toga, isključite telefonsku liniju prije isključivanja računara iz utičnice za napajanje naizmjeničnom strujom.

Uvijek isključite modemski kabl iz telefonskog sistema prije instaliranja ili uklanjanja poklopca računara.

Nemojte raditi s računarom ako je njegov poklopac uklonjen.

Radi vaše sigurnosti, uvijek isključite računar iz izvora napajanja i svih telekomunikacijskih sistema (kao što su telefonske linije), mreža ili modema prije izvršavanja bilo kakvog servisnog postupka. Ukoliko se to ne učini, može doći do tjelesnih povreda ili oštećenja opreme. Opasni nivoi napona javljaju se u uređaju za napajanje električnom energijom i modemu ovog proizvoda.

Kao mjera predostrožnosti, ako opterećenje snage sistema prelazi određene kapacitete konfiguracije, sistem može privremeno onemogućiti neke USB priključke.

⚠ **OPOMENA!** Da biste smanjili rizik od požara, strujnog udara i povreda osoba prilikom korištenja ovog uređaja, uvijek poštujte osnovne sigurnosne mjere predostrožnosti, uključujući sljedeće:

- Nemojte da koristite ovaj proizvod u blizini vode - na primjer, u blizini kada, umivaonika, sudopera, posuda za pranje veša, kao ni u vlažnim podrumima ili u blizini bazena.
- Nemojte koristiti proizvod tokom olujnog nevremena. Postoji neznatan rizik od strujnog udara izazvanog grmljavinom.
- Nemojte koristiti ovaj proizvod da prijavite curenje plina dok ste u blizini mjesta curenja.
- Uvijek isključite modemski kabl prije otvaranja kućišta opreme ili dodirivanja neizoliranog kabla modema, utikača ili unutrašnjih komponenata.

- Ukoliko uz proizvod nije isporučen kabl za telefonsku liniju, koristite isključivo telekomunikacijski kabl br. 26 AWG za telefonsku liniju ili veći.
- Ne uključujte modemski ili telefonski kabl u (mrežnu) utičnicu RJ-45.

SAČUVAJTE OVE UPUTE.

VAŽNO: Ako na računaru imate prekidač za odabir napona za korištenje na sistemu napajanja sa 115 ili 230 V, prekidač za odabir napona je unaprijed podešen na postavku pravilnog napona za korištenje u određenoj zemlji/regiji u kojoj je izvorno prodan. Prebacivanjem prekidača za odabir napona u nepravilni položaj može se oštetiti računar i poništiti bilo kakva implicirana garancija.

Ovaj proizvod nije procijenjen za povezivanje na "IT" sistem napajanja (sistem distribucije naizmjenične struje bez direktne veze s uzemljenjem, u skladu s odgovarajućim sigurnosnim standardima).

Obavještenje o sigurnosnom upozorenju o zagrijavanju

Koristite ovo obavještenje ako postoji mogućnost povrede od prekomjernog zagrijavanja.

⚠ OPOMENA! Da biste smanjili mogućnost nastanka opekotina ili pregrijavanja prijenosnog računara, nemojte ga držati direktno u krilu niti zaklanjati otvore za zrak na računaru. Prijenosni računar koristite samo na čvrstoj i ravnoj površini. Nemojte dozvoliti da neki drugi čvrsti predmet, kao što je opcionalni štampač koji se nalazi u blizini ili neki meki predmet, kao što su jastuci, tepisi ili odjeća blokiraju protok zraka. Pazite i da adapter za naizmjeničnu struju ne dođe u kontakt s kožom ili mekom površinom poput jastuka, tepiha ili odjeće za vrijeme rada. Računar i adapter naizmjenične struje koje isporučuje HP usklađeni su s ograničenjima za temperaturu površine kojoj korisnik može pristupiti koja su definirana važećim sigurnosnim standardima.

⚠ UPOZORENJE: Da biste smanjili rizik od opekotina, nemojte dodirivati unutrašnje vruće površine dok se unutrašnje površine ne ohlade na sobnu temperaturu.

Obavještenje o mogućim situacijama opasnim po sigurnost

Koristite ovo obavještenje da biste upozorili korisnike o mogućnosti da kvar nije siguran i kontroliran.

Ako primjetite nešto od sljedećeg (ili ako imate drugih sumnji vezanih za sigurnost), ne koristite računar: pucketanje, pištanje ili praskanja, ili ako osjetite jak miris ili dim kako izlazi iz računara. Normalno je da takve situacije nastanu kada dođe do kvara interne elektronske komponente na siguran i kontroliran način. Međutim, takve situacije mogu ukazivati i na potencijalni problem sa sigurnošću. Nemojte pretpostavljati da je riječ o bezbjednom kvaru. Isključite računar, iskopčajte ga iz izvora napajanja i obratite se tehničkoj podršci za pomoć.

Uvjeti za instaliranje

Pogledajte upute za instaliranje prije povezivanja ove opreme na ulazno napajanje.

⚠ OPOMENA! U računaru ne smije biti dijelova pod naponom ili pokretnih dijelova. Isključite napajanje uređaja prije uklanjanja kućišta. Kućište vratite na mjesto i pričvrstite prije ponovnog stavljanja opreme pod napon.

Obavještenje o akustičkim karakteristikama

Koristite ovo obavještenje kada je jačina zvučnog pritiska niža od preporučene ili očekivane.

Jačina zvučnog pritiska (LpA) je daleko ispod 70dB(A) (položaj operatora, normalan rad, u skladu sa standardom ISO 7779). Da biste prikazali podatke o emisiji buke za proizvod, idite na odjeljak „IT ECO Declarations" (IT ECO deklaracije) na stranici http://www.hp.com/go/ted a zatim odaberite kategoriju proizvoda s padajućeg menija.

Obavještenja o bateriji

Jedno ili više od ovih obavještenja o sigurnosti može se odnositi na bateriju za vaš proizvod.

⚠ OPOMENA! Proizvod može sadržati internu litijum mangan dioksid, vanadijum pentoksid ili alkalnu bateriju ili baterijski set. U slučaju pogrešnog rukovanja baterijom ili baterijskim setom izlažete se riziku od požara i opekotina.

⚠ OPOMENA! Nemojte pokušavati puniti bateriju.

⚠ OPOMENA! Ne izlažite bateriju temperaturama većim od 60° C (140° F).

⚠ OPOMENA! Da biste smanjili moguće sigurnosne probleme, za računar treba koristiti samo bateriju koja je isporučena uz računar, zamjensku bateriju koju je obezbijedila kompanija HP ili kompatibilnu bateriju kupljenu koja je kupljena kao dodatna oprema od kompanije HP. Moguće je da brzo punjenje neće biti dostupno za baterije koje nisu kompatibilne s uređajem ili koje nije proizvela kompanija HP.

⚠ OPOMENA! Da biste smanjili rizik od požara ili opekotina, nemojte rastavljati, lomiti ili bušiti bateriju; nemojte spajati polove baterije da ne biste izazvali kratki spoj; nemojte bacati bateriju u vatru ili vodu.

⚠ OPOMENA! Opasnost od eksplozije ukoliko se baterija zamijeni pogrešnim tipom baterije. Korištene baterije odlažite u skladu sa uputama.

⚠ OPOMENA! Zamijenite samo HP rezervnom baterijom predviđenom za ovaj proizvod.

⚠ OPOMENA! Nemojte progutati bateriju, to predstavlja opasnost od opekotine hemikalijama.

⚠ OPOMENA! Ovaj proizvod sadrži dugmastu ćeliju baterije. Ako se dugmasta ćelija baterije proguta, može prouzrokovati ozbiljne unutrašnje opekotine u samo 2 sata te može rezultirati smrću.

⚠ OPOMENA! Držite nove i korištene baterije van domašaja djece.

⚠ OPOMENA! Ako se odjeljak za bateriju ne zatvara sigurno, prestanite sa korištenjem proizvoda i držite ga van domašaja djece.

⚠ OPOMENA! Ako mislite da su baterije možda progutane ili smještene u bilo koji dio tijela, odmah potražite hitnu medicinsku pomoć.

⚠ OPOMENA! Ako ostavite bateriju na području sa izrazito visokom temperaturom, to može rezultirati eksplozijom ili curenjem zapaljive tekućine ili plina.

⚠ OPOMENA! Ako bateriju izložite izrazito niskom pritisku zraka, to može rezultirati eksplozijom ili curenjem zapaljive tekućine ili plina.

⚠ OPOMENA! Uklonite i odmah reciklirajte ili odložite iskorištene baterije u skladu s lokalnim propisima i držite ih podalje od djece. NEMOJTE odlagati baterije u kućanski otpad niti paliti.

⚠ OPOMENA! Čak i iskorištene baterije mogu izazvati tešku povredu ili smrt.

⚠ OPOMENA! Pozovite lokalni centar za kontrolu trovanja za informacije o liječenju.

⚠ OPOMENA! Nepunjive baterije se ne smiju puniti.

⚠ OPOMENA! Nemojte na silu prazniti, ponovno puniti, rastavljati, zagrijavati preko 60°C (149°F) ili paliti. To može rezultirati povredom zbog ispuštanja zraka, curenja ili eksplozije koja rezultira hemijskim opekotinama.

⚠ OPOMENA! Povedite računa da su baterije ispravno postavljene u skladu s polaritetom (+ i -).

⚠ OPOMENA! Nemojte miješati stare i nove baterije, različite brendove ili tipove baterija, kao što su alkalne, karbon-cink ili punjive baterije.

⚠ OPOMENA! Izvadite i odmah reciklirajte ili odložite baterije iz opreme koja se neće koristiti duži vremenski period u skladu s lokalnim propisima.

⚠ OPOMENA! Uvijek potpuno zatvorite odjeljak za bateriju. Ako se odjeljak za bateriju ne zatvara sigurno, prestanite s korištenjem proizvoda, izvadite baterije i držite ih van domašaja djece.

⚠ OPOMENA! Bateriju zamijenite samo baterijom odgovarajućeg tipa. Tip baterije kompatibilan za desktop računare je CR2032.

⚠ OPOMENA! Nazivni napon baterije je 3 V.

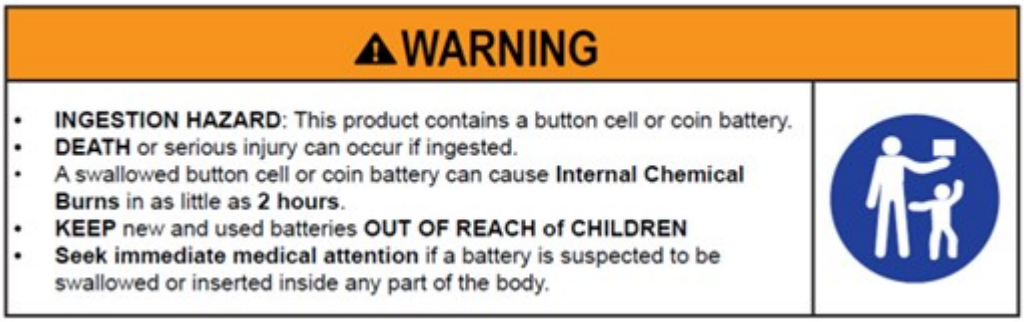

Tabela 3-1 **Ikona za odlaganje baterija i njen opis**

Ikona	Opis
	Baterije, baterijski setovi i akumulatori ne smiju se odlagati skupa sa ostalim otpadom iz domaćinstva. Da biste ih proslijedili u postupak recikliranja ili propisnog odlaganja, koristite javni sistem prikupljanja otpada ili ih vratite kompaniji HP, ovlaštenom HP partneru ili njihovim agentima.

Napomene o ventilatoru

Koristite jedno ili više od ovih obavještenja da upozorite korisnike na opasnosti od povrede rotirajućim lopaticama ventilatora.

⚠ OPOMENA!  Ne primičite dijelove tijela pokretnim dijelovima uređaja.

⚠ OPOMENA! Ne prinosite dijelove tijela lopaticama ventilatora.

⚠ OPOMENA! Ne prinosite dijelove tijela putanji pokreta.

Obavještenje o nivou jačine zvuka slušalica s mikrofonom i slušalica

Ovo obavještenje upozorava na opasnosti postavki za visoke jačine zvuka na slušalicama s mikrofonom i slušalicama.

⚠ **OPOMENA!**  Da biste spriječili moguće oštećenje sluha, nemojte slušati glasnu muziku duži vremenski period.

Podešavanje kontrole jačine zvuka kao i ekvilajzera na postavke drugačije od postavki centralnog položaja može povećati izlazni napon slušalica te, stoga i nivo pritiska zvuka. Upotreba faktora koji utiču na izaz slušalica osim onih koje je naznačio proizvođač (npr. operativni sistem, softver za ekvilajzer, upravljački softver, drajver) može povećati izlaznu voltažu slušalica te, stoga i nivo pritiska zvuka.

Sigurnost lasera

Za proizvode opremljene optičkim pogonima ili primopredajnicima s optičkim vlaknima.

Ovaj proizvod može se isporučivati sa ugrađenim optičkim uređajem za pohranu (npr. CD ili DVD pogon) i/ili primopredajnikom sa optičkim vlaknima. Oni sadrže lasere i klasificirani su kao laserski proizvodi klase 1 u skladu sa standardom IEC/EN 60825-1 i zadovoljavaju sve njegove zahtjeve.

Svaki laserski proizvod usklađen je s propisima US FDA (Federalna agencija za kontrolu kvaliteta hrane i lijekova SAD) 21 CFR 1040.10 i 1040.11 ili je usklađen s tim propisima izuzev odstupanja prema Napomeni o laserima br. 50 od 24. juna 2007. godine ili Napomeni o laserima br. 56 od 8. maja 2019. godine.

⚠ **OPOMENA!** Korištenje kontrola ili podešavanja, kao i izvršavanje postupaka koji nisu spomenuti u ovom dokumentu ili koji nisu navedeni u vodiču za instalaciju laserskog proizvoda mogu da dovedu do izlaganja opasnom zračenju. Da biste smanjili rizik od izlaganja opasnom zračenju:

- Ne pokušavajte otvoriti kućište modula. U njemu nema komponenti koje korisnik može sam popraviti.
- Nemojte koristiti kontrole, obavljati podešavanja niti izvoditi postupke na laserskom uređaju koji nisu navedeni u ovom dokumentu.
- Popravak jedinice povjerite samo ovlaštenim HP serviserima.

Zahtjevi za napajanje električnom energijom i kabl za napajanje

Zemlje mogu imati različite zahtjeve za napajanje električnom energijom i kablove za napajanje.

Zahtjevi za uzemljenje napajanja električnom energijom klase I

Radi zaštite od strujnih poremećaja, uređaj mora biti povezan na uzemljeni priključak. Uključite kabl za napajanje u utičnicu za izmjeničnu struju koja ima vezu na uzemljene. Moguće je da zamjenski kablovi neće pružiti adekvatnu zaštitu od kvarova. Koristite samo kabl za napajanje isporučen s ovim proizvodom ili zamjenski kabl koji je odobrila kompanija HP Inc.

Napomena za Brazil

Este equipamento deve ser conectado obrigatoriamente em tomada de rede de energia elétrica que possua aterramento (três pinos), conforme a norma nbr abnt 5410,visando a segurança dos usuários contra choques elétricos.

Danska

Apparatets stikprop skal tilsluttes en stikkontakt med jord, som giver forbindelse til stikproppens jord.

Finska

Laite on liitettävä suojakoskettimilla varustettuun pistorasiaan.

Norveška

Apparatet må tilkoples jordet stikkontakt.

Švedska

Apparaten skall anslutas till jordat uttag.

Zahtjevi za napajanje električnom energijom

Uređaji za napajanje električnom energijom na nekim proizvodima imaju vanjske prekidače za napon. Prekidač za odabir napona na proizvodu omogućava mu da radi na naponu između 100-127 ili 200-240 volti naizmjenične struje. Uređaji za napajanje električnom energijom na tim proizvodima koji nemaju vanjske prekidače za napajanje opremljeni su internim kolima koja prepoznaju dolazni napon i automatski se prebacuju na odgovarajući napon.

⚠ **OPOMENA!** Za smanjenje potencijalnih sigurnosnih problema HP preporučuje korištenje samo adaptera naizmjenične struje brenda HP.

Kina

消费者若使用电源适配器供电，则应购买配套使用获得 CCC 认证并满足标准要求的电源适配器

Za korištenje u Norveškoj

Neki proizvodi su namijenjeni za IT sistem napajanja s međufaznim naponom od 230 V.

Zahtjevi za set kabla za napajanje

Jedno ili više od ovih obavještenja može se odnositi na kabl za napajanje vašeg proizvoda.

⚠ **OPOMENA!** Da biste umanjili rizik od strujnog udara ili oštećenja opreme:

- Kabl za napajanje uključite u utičnicu za naizmjeničnu struju koja je lako dostupna u svakom trenutku.
- Napajanje iz računara isključujte tako što ćete iskopčati kabl za napajanje iz utičnice za naizmjeničnu struju.
- Ako je uz računar priložen 3-kontaktni utikač na kablu za napajanje, uključite ga u uzemljenu 3-kontaktnu utičnicu. Ne onemogućavajte kontakt uzemljenja kabla za napajanje tako što ćete npr. priključiti 2-kontaktni adapter. Kontakt uzemljenja je važan sigurnosni element.

Kabl za napajanje koji ste dobili uz proizvod ispunjava zahtjeve za korištenje u zemlji u kojoj je oprema izvorno kupljena. Koristite samo kabl za napajanje isporučen s uređajem ili zamjenski kabl za napajanje od kompanije HP Inc. ili odobrenog HP Inc. izvora. Brojevi zamjenskih dijelova mogu se naći na http://www.hp.com/support.

Setovi kablova za napajanje za korištenje u drugim zemljama moraju ispunjavati zahtjeve za zemlju u kojoj koristite proizvod. Za više informacija o zahtjevima za set kabla za napajanje, kontaktirajte ovlaštenog HP prodavca, preprodavca ili pružatelja usluga.

⚠ **OPOMENA!** Nemojte koristiti kablove za napajanje za druge proizvode. Neodgovarajućim kablovima za napajanje može se izazvati udar ili požar.

Zahtjevi navedeni u nastavku odnose se na sve zemlje:

- Kabl za napajanje mora odobriti prihvatljiva akreditirana agencija odgovorna za procjenjivanje u zemlji u kojoj će se kabl za napajanje instalirati.

Kabl za napajanje mora biti postavljen tako da se po njemu ne gazi niti da bude priklješten stvarima koje se nalaze iznad ili uz njega. Posebno treba obratiti pažnju na utikač, električnu utičnicu i mjesto na kojem kabl izlazi iz proizvoda.

⚠ **OPOMENA!** Nemojte raditi s ovim proizvodom ako je set kabla za napajanje oštećen. Ako je kabl za napajanje oštećen na bilo koji način, odmah ga zamijenite. Oštećeni kablovi mogu dovesti do izlaganja korisnika opasnostima.

Obavještenje o kablu za napajanje

Ako vam nije isporučen kabl za napajanje za računar ili za eksternu dodatnu opremu predviđenu za korištenje s računarom, morate kupiti kabl za napajanje koji je odobren za korištenje u vašoj zemlji ili regionu.

Kabl za napajanje mora biti predviđen za proizvod i napon i struju naznačenu na naljepnici s podacima o nazivnoj snazi i naponu na proizvodu. Klasa napona i struje kabla trebaju biti veći od klase napona i struje naznačene na proizvodu. Pored toga, prečnik žice mora biti minimalno **0,75 mm²**/18 AWG, a dužina kabla mora biti između **1,0 m** (3,2 stope) i **2 m** (6,56 stopa). Ako imate pitanja o vrsti kabla za napajanje koji treba koristiti, obratite se ovlaštenom davaocu usluga.

Kabl za napajanje bi trebao biti postavljen tako da je malo vjerovatno da će se hodati po njemu ili da će biti priklješten drugim predmetima. Posebno treba obratiti pažnju na utikač, električnu utičnicu i mjesto na kojem kabl izlazi iz proizvoda.

utikač za istosmjernu struju na eksternom izvoru napajanja kompanije HP

Dijagram prikazuje utikač za istosmjernu struju vanjskog HP napajanja.

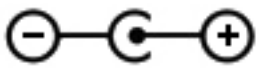

Obavještenje o kablu za napajanje za Japan

製品には、同梱された電源コードをお使い下さい。

同梱された電源コードは、他の製品では使用出来ません。

Zahtjevi za kabl za napajanje za Japan

Za korištenje u Japanu, koristite samo kabl za napajanje isporučen uz proizvod.

⚠ **UPOZORENJE:** Kabl za napajanje isporučen uz ovaj proizvod nemojte koristiti za neke druge proizvode.

Opasnost od priklještenja

Koristite ovo obavještenje da upozorite na postojanje opasnost od priklještenja.

⚠ **OPOMENA!** Pazite na područja gdje postoji opasnost od priklještenja. Nemojte stavljati prste u dijelove koji se zatvaraju.

Zaštita poveznika TV antena

Nekoliko obavještenja o sigurnosti se može odnositi na poveznike TV antena.

Eksterno uzemljenje televizijske antene

Ako se na proizvod povezuje vanjska antena ili kablovski sistem, obavezno provjerite da li je ta antena ili kablovski sistem električki uzemljen radi pružanja zaštite od naponskih udara and i nagomilanog statičkog elektriciteta.

Član 810 Nacionalnih propisa o električnim uređajima, ANSI/NFPA 70, sadrži informacije o pravilnom električnom uzemljivanju jarbola i potporne strukture, uzemljenu napojne žice do jedinice za pražnjenje antene, veličini provodnika za uzemljenje, lokaciji jedinice za pražnjenje antene, vezi na elektrode za uzemljivanje te zahtjevima u vezi sa elektrodom za uzemljivanje.

Zaštita od munja

Radi dodatne zaštite proizvoda tokom olujne grmljavine, ili kada se proizvod ostavlja bez nadzora i ne koristi se duže vrijeme, isključite proizvod iz zidne utičnice i iskopčajte antenu ili kablovski sistem. Na taj način ćete spriječiti oštećenje proizvoda zbog udara groma i naponskih udara

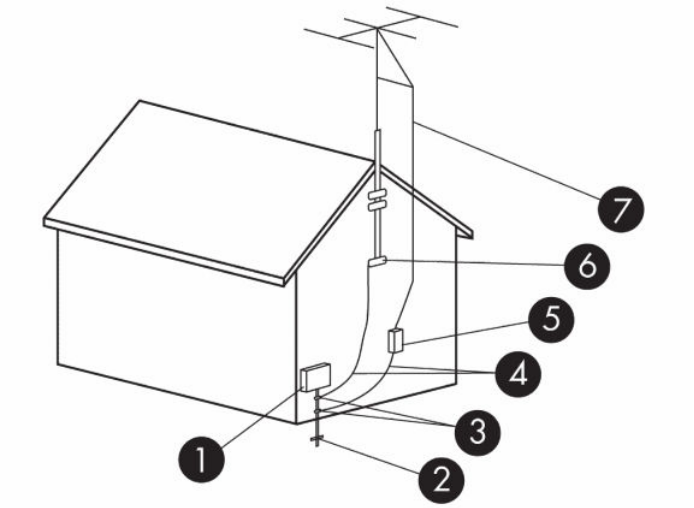

Tabela 3-2 **Uzemljenje antene**

Upućivanje	Komponenta uzemljivanja
1	Oprema za električne usluge

Tabela 3-2 **Uzemljenje antene (nastavak)**

Upućivanje	Komponenta uzemljivanja
2	Sistem elektroda za uzemljenje za napajanje (NEC čl. 250, Dio III)
3	Spojnice za uzemljenje
4	Provodnici za uzemljenje (NEC odjeljak 810.21)
5	Jedinica za pražnjenje antene (NEC odjeljak 810.20)
6	Spojnica za uzemljenje
7	Napojna žica antene

Napomena za instalatere sistema CATV

Ovim podsjetnikom se skreće pažnja instalaterima CATV sistema na odjeljak 820.93 Nacionalnih propisa o električnim uređajima, u kojem se daju smjernice za pravilno uzemljivanje i posebno se navodi da oklop koaksijalnog kabla mora biti povezan sa sistemom uzemljenja zgrade, što je moguće bliže tački ulaza.

Obavještenje o putovanju

Koristite ovo obavještenje da upozorite na mogućnost ozbiljne povrede prilikom korištenja pretvarača napona.

⚠ **OPOMENA!** Da biste umanjili rizik od strujnog udara, požara ili oštećenja opreme, ne pokušavajte priključivati računar na napajanje koristeći pretvarače napona koji se prodaju za kućne uređaje.

Obavještenja o sigurnosti za Kinu

HP 工作站使用安全手册

使用须知

欢迎使用惠普工作站，为了您及仪器的安全，请您务必注意如下事项：

1. 仪器要和地线相接，要使用有正确接地插头的电源线，使用中国国家规定的 220V 电源。
2. 避免高温和尘土多的地方，否则易引起仪器内部部件的损坏。
3. 避免接近高温，避免接近直接热源，如直射太阳光、暖气等其它发热体。
4. 不要有异物或液体落入机内，以免部件短路。
5. 不要将磁体放置于仪器附近。

警告

为防止火灾或触电事故，请不要将该机放置于淋雨或潮湿处

如果您按照以上步骤操作时遇到了困难，或想了解其它产品性能，请在以下网页上寻找相关信息：http://www.hp.com.cn

或联系我们

中国惠普有限公司
地址：北京朝阳区建国路 112 号中国惠普大厦
电话：010-65643888

Napomena o nadmorskoj visini za Kinu

海拔警告仅适用于在海拔 2000m 以下地区使用的产品



海拔警告仅适用于在海拔 2000m 以下地区使用的产品。

Upozorenje o tropskim uvjetima za Kinu

热带警告仅适用于在非热带气候条件下使用的产品。



热带警告仅适用于在非热带气候条件下使用的产品。

Napomena za kabl za uzemljenje za proizvode s TV podešivačem za Norvešku i Švedsku

U Norveškoj i Švedskoj upotreba galvanskog izolatora za uzemljenje je obavezna.

⚠ **UPOZORENJE:** Kako biste smanjili moguće sigurnosne probleme, koristite galvanski izolator prilikom spajanja sa sistemom kablovske distribucije.

Napomena o vidu za Tajvan

Napomena o vidu odnosi se na proizvode u Tajvanu.

使用過度恐傷害視力

注意事項:

(1) 使用 30 分鐘請休息 10 分鐘。

(2) 未滿 2 歲幼兒不看螢幕，2 歲以上每天看螢幕不要超過 1 小時。

4 Obavještenja o okolišu

Ovo poglavlje pruža okolišne napomene i informacije o usklađenosti s propisima koje su specifične za zemlju i regiju. Moguće je da neka od ovih obavještenja ne vrijede za vaš proizvod.

Recikliranje elektronskog hardvera, pakovanja i baterija

HP podržava korisnike da recikliraju korišteni elektronički hardver, ambalažu originalnih kertridža kompanije HP za štampače i punjive baterije.

Za više informacija o programu recikliranja, pogledajte http://www.hp.com/recycle.

Za informacije o recikliranju proizvoda u Japanu pogledajte http://www.hp.com/jp/hardwarerecycle/.

Odlaganje otpadne opreme od strane korisnika

Koristite ovo obavještenje da objasnite ikonu povezanu s odlaganjem otpada.

Tabela 4-1 Ikona odlaganja otpadne opreme i njen opis

Ikona	Opis
	Ovaj simbol ukazuje na to da se proizvod ne smije odlagati zajedno sa običnim komunalnim otpadom. Umjesto toga, elektronski otpad trebate predati namjenskom centru za sakupljanje i reciklažu elektronskog i električnog otpada, čime štitite zdravlje ljudi i okolinu. Za više informacija obratite se komunalnom poduzeću za uklanjanje otpada ili idite na http://www.hp.com/recycle

Odlaganje baterija za Brazil

Não descarte o produto eletrônico em lixo comum



Este produto eletroeletrônico e seus componentes não daven ser descartados no lixo comum, pois embora estejam em conformidade com padrões mundiais de restrição a substâncias nocivas, podem conter, ainda que em quantidades mínimas, substâncias impactantes ao meio ambiente. Ao final da vida útil deste produto, o usuário deverá entregá-lo à HP. A não observância dessa orientação sujeitará o infrator às sanções previstas em lei. Após o uso, as pilhas e/ou baterias dos produtos HP deverão ser entregues ao estabelecimento comercial ou rede de assistência técnica autorizada pela HP.

Para maiores informações , inclusive sobre os pontos de recebimento, acesse: http://www.hp.com.br/reciclar

Brazil hardvera recikliranje informacije

Não descarte o produto eletrônico em lixo comum



Este produto eletroeletrônico e seus componentes não daven ser descartados no lixo comum, pois embora estejam em conformidade com padrões mundiais de restrição a substâncias nocivas, podem conter, ainda que em quantidades mínimas, substâncias impactantes ao meio ambiente. Ao final da vida útil deste produto, o usuário deverá entregá-lo à HP. A não observância dessa orientação sujeitará o infrator às sanções previstas em lei. Após o uso, as pilhas e/ou baterias dos produtos HP deverão ser entregues ao estabelecimento comercial ou rede de assistência técnica autorizada pela HP.

Para maiores informações , inclusive sobre os pontos de recebimento, acesse: http://www.hp.com.br/reciclar

France Triman, WEEE i oznaka za reciklažu

Koristite ovo obavještenje da objasnite ikonu povezanu s recikliranjem.



Obavještenja o odlaganju i recikliranju u Koreji

한국 전자제품 폐기 및 재활용 방법

전자 기기 폐기물은 전자/전기 장비를 재활용할 수 있도록 지정된 HP 수거물 센터에 전달하거나 E-순환거버넌스(http://www.k-erc.or.kr/)를 통해 무상 회수 및 재활용이 진행됩니다. 자세한 내용은 E-순환 거버넌스 혹은 HP 서비스 센터에 문의하거나 웹사이트 www.hp.com/recycle을참조하십시오.

Informacije o recikliranju baterija za Tajvan

Ovo obavještenje daje informacije o propisima za proizvodnju i recikliranje baterija u Tajvanu.

Tabela 4-2 **Ikona za recikliranje baterija i njen opis**

Ikona	Opis
	U skladu s članom 15. Zakona o odlaganju otpada tajvanska EPA zahtijeva od kompanija koje proizvode ili uvoze suhe baterije da na baterijama koje se koriste za prodaju, poklanjanje ili promociju postave oznake o odlaganju. Više informacija o propisnom odlaganju baterija potražite od ovlaštenog tajvanskog tijela za recikliranje.

WEEE propis za Tursku

Türkiye Cumhuriyeti: AEEE Yönetmeliğine Uygundur

Certificiranje za ENERGY STAR® (samo na odabranim proizvodima)

ENERGY STAR je dobrovoljni program Agencije SAD za zaštitu okoliša koja pomaže kompanijama i fizičkim osobama da smanjuju troškove i štite našu klimu na osnovu vrhunske energetske efikasnosti.

Proizvodi koji zavrijede oznaku ENERGY STAR sprečavaju emisije gasova koji izazivaju efekat staklene bašte jer ispunjavaju stroge kriterije energetske efikasnosti ili zahtjeve koje definira Agencija SAD za zaštitu okoliša. HP Inc., kao partner programa ENERGY STAR, slijedi unaprijeđeni proces američke agencije EPA za certificiranje proizvoda kako bi se osiguralo da proizvodi označeni logotipom ENERGY STAR budu certificirani ENERGY STAR proizvodi u skladu s važećim ENERGY STAR smjernicama. Sljedeći logotip pojavljuje se na svim računarima certificiranim za ENERGY STAR :



Ključni zahtjev programa ENERGY STAR za računarske proizvode su funkcije upravljanja napajanjem koje značajno smanjuju potrošnju energije kada se proizvod ne koristi. Upravljanje napajanjem omogućava računaru da automatski prelazi u "stanje mirovanja" u kojem se troši manje energije, ili u neki drugi način rada s manjom potrošnjom energije, nakon definiranog perioda neaktivnosti. Kada računar radi na napajanje naizmjeničnom strujom, funkcije upravljanja napajanjem su unaprijed postavljene na sljedeći način:

Tabela 4-3 Unaprijed postavljene funkcije upravljanja napajanjem kada računar radi na napajanje naizmjeničnom strujom

Vrsta računara	Vrijeme nakon kojeg se aktivira stanje mirovanja za ekran	Vrijeme nakon kojeg se aktivira stanje mirovanja za računar (u minutama)	Nastavak rada iz stanja mirovanja
Prijenosni računari, mobilne radne stanice	15 minuta ili manje (ovisno o modelu)	30 minuta ili manje (ovisi o modelu)	Proizvod izlazi iz stanja mirovanja kada se pritisne tipka za napajanje/stanje mirovanja. Ako je omogućena funkcija Wake-on-Lan (WOL) (Aktiviranje putem LAN-a), sistem može nastaviti rad iz stanja mirovanja reagiranjem na mrežni signal.
Tablet/Slate računari	1 minuta ili manje	Nije primjenjivo	Nije primjenjivo
Desktop računari, integrirani desktop računari, radne stanice	15 minuta ili manje (ovisno o modelu)	30 minuta ili manje (ovisi o modelu)	Proizvod će izaći iz stanja mirovanja kada korisnik upotrijebi bilo koji ulazni uređaj, uključujući miša ili tastaturu. Ako je omogućena funkcija Wake-on-Lan (WOL) (Aktiviranje putem LAN-a), sistem može nastaviti rad iz stanja mirovanja reagiranjem na mrežni signal.

Tabela 4-3 **Unaprijed postavljene funkcije upravljanja napajanjem kada računar radi na napajanje naizmjeničnom strujom (nastavak)**

Vrsta računara	Vrijeme nakon kojeg se aktivira stanje mirovanja za ekran	Vrijeme nakon kojeg se aktivira stanje mirovanja za računar (u minutama)	Nastavak rada iz stanja mirovanja
Tanki klijenti	15 minuta ili manje (ovisno o modelu)	30 minuta ili manje kada operativni sistem podržava stanje mirovanja (zavisno od modela)	Kada operativni sistem podržava stanje mirovanja, proizvod će izaći iz stanja mirovanja kada korisnik upotrijebi bilo koji ulazni uređaj, uključujući miša ili tastaturu. Ako je omogućena funkcija Wake-on-Lan (WOL) (Aktiviranje putem LAN-a), sistem može nastaviti rad iz stanja mirovanja reagiranjem na mrežni signal.

Za računare koji podržavaju profil korištenja "uvijek uključen, uvijek povezan" tamo gdje je dostupan pristup internetu (kao što su tablet i slate računari), osigurani su alternativni načini rada s manjom potrošnjom energije, kao što su načini rada za kratku ili dugu neaktivnost (kako je to definirano zahtjevima programa ENERGY STAR za računare) u kojima se troši vrlo malo energije (</= 10 W) te se, kada je to relevantno, maksimizira vijek trajanja baterije. Ti alternativni načini rada s malom potrošnjom energije su dinamični, tako da se stanje mirovanja za ekran pokreće unutar 1 minute neaktivnosti korisnika.

Računar izlazi iz stanja mirovanja kada se pritisne tipka za napajanje/stanje mirovanja. Kada je omogućena osobina Wake-on-Lan (WOL) (Aktiviranje prema LAN-u), računar može izaći iz stanja mirovanja i reagiranjem na mrežni signal.

Dodatne informacije o mogućim uštedama energije i novca korištenjem funkcije upravljanja napajanjem možete pronaći na web lokaciji programa EPA ENERGY STAR o upravljanju napajanjem na http://www.energystar.gov/powermanagement.

Dodatne informacije o programu ENERGY STAR i njegovim ekološkim prednostima dostupne su na web lokaciji programa EPA ENERGY STAR na http://www.energystar.gov.

ENERGY STAR i oznaka ENERGY STAR su registrirani zaštitni znakovi u vlasništvu Agencije SAD za zaštitu okoliša.

Hemijske supstance

Kompanija HP nastoji da klijentima pruži informacije o hemijskim supstancama u svojim proizvodima, što je potrebno da bi se zadovoljili zakonski uslovi kao što je uredba EZ o hemikalijama - REACH (Uredba EC 1907/2006 Evropskog parlamenta i Vijeća).

Izvještaj o hemijskim informacijama za ovaj proizvod može se pronaći na adresi http://www.hp.com/go/reach.

Perhloratni materijal-moguće da je potrebno posebno rukovanje

Baterija sata za prikazivanje realnog vremena u ovom računaru može sadržati perhlorat i zahtijevati posebno rukovanje prilikom recikliranja ili odlaganja u Californiji.

Pogledajte http://www.dtsc.ca.gov/hazardouswaste/perchlorate/.

Napomene o okolišu za Kinu

回收信息说明

惠普公司对废弃的电子计算机（笔记本电脑）提供回收服务，更多信息请登陆 http://www8.hp.com/us/en/hp-information/environment/product-recycling.html

环境标志信息

微型计算机(台式计算机,笔记本电脑等)及显示器在中国环境标志认证产品范围内,环境标志表明该产品不仅品质合格,而且在生产,使用和回收处理中都符合特定的环境保护要求,与同类产品相比,既有低毒少害,节约资源等环保优势,此外获得中国环境标志认证的产品售后三年内均可在各服务中心选择维修或更换部件,也可通过更换更高性能的零部件或模块实现硬件升级。

特别提醒

如您需要确认本产品处于零能耗状态,请按下电源关闭按钮,并将插头从电源插座断开。

Naljepnica o energiji računara za Kinu

Ovo obavještenje o energetskoj učinkovitosti je obavezno u Kini.

U skladu s dokumentom „Regulativa o provedbi u oblasti kineske naljepnice o energiji za mikroračunare", ovaj mikroračunar ima Naljepnicu o energetskoj efikasnosti. Stepen energetske efikasnosti, TEC (Tipična potrošnja energije), i kategorija proizvoda navedena na naljepnici utvrđuju se i izračunavaju u skladu sa standardom GB28380-2012.

1. Stepeni energetske efikasnosti

   Stepen se utvrđuje standardom uz izračunavanje osnovnog nivoa potrošnje sa zbirom svih uračunavanja za dodatne komponente kao što su glavna memorija ili grafička kartica. Za proizvode bilo kog stepena, TEC ne bi trebao premašivati vrijednost navedenu u sljedećoj tabeli:

Tabela 4-4 **Vrijednosti tipične potrošnje energije (engl. Typical Energy Consumption, TEC)**

Tip proizvoda		TEC (kilovat-sat)		
		Stepen 1	Stepen 2	Stepen 3
Stolni mikroračunar, AIO	Kategorija A	98,0+∑Efa	148,0+∑Efa	198,0+∑Efa
	Kategorija B	125,0+∑Efa	175,0+∑Efa	225,0+∑Efa
	Kategorija C	159,0+∑Efa	209,0+∑Efa	259,0+∑Efa
	Kategorija D	184,0+∑Efa	234,0+∑Efa	284,0+∑Efa
Prijenosni računar	Kategorija A	20,0+∑Efa	35,0+∑Efa	45,0+∑Efa
	Kategorija B	26,0+∑Efa	45,0+∑Efa	65,0+∑Efa
	Kategorija C	54,5+∑Efa	75,0+∑Efa	123,5+∑Efa

NAPOMENA: ∑Efa je zbir faktora snage dodatnih funkcija proizvoda.

2. Tipična potrošnja energije

Iznos potrošnje energije naveden na naljepnici je podatak koji se mjeri uz reprezentativnu konfiguraciju koja pokriva sve konfiguracije u registracijskoj jedinici odabranoj u skladu s „Regulativom o provedbi u oblasti kineske naljepnice o energiji za mikroračunare". Stoga, stvarna potrošnja energije ovog određenog mikroračunara možda neće biti ista kao ona navedena u TEC podacima koji su prikazani na oznaci.

3. Kategorija proizvoda

Kategorija proizvoda utvrđuje se standardom prema konfiguraciji mikroračunara. Kategoriziranje proizvoda usklađeno je s propisima u sljedećoj tabeli:

Tabela 4-5 **Kategorija proizvoda i opis konfiguracije**

Tip proizvoda	Opis konfiguracije	
	Stolni mikroračunar, AIO	Prijenosni računar
Kategorija A	Stolni mikroračunar i AIO čija je konfiguracija izvan opsega Kategorija B, C i D	Prijenosni računar čija je konfiguracija izvan opsega Kategorija B i C
Kategorija B	CPU sa 2 fizičke jezgre i sistemskom memorijom od minimalno 2 GB	Diskretna GPU
Kategorija C	CPU s fizičkim brojem jezgri većim od 2, s najmanje jednom od sljedećih funkcija: 1. Memorija sistema od minimalno 2 GB 2. Diskretna GPU	Proizvod koji ima CPU s fizičkim brojem jezgri ne manjim od 2, memorija sistema od minimalno 2GB, diskretna GPU sa širinom međumemorije okvira od najmanje 128 bita.
Kategorija D	CPU s fizičkim brojem jezgri od najmanje 4, s najmanje jednom od sljedećih funkcija: 1. Memorija sistema od minimalno 4 GB 2. Diskretna GPU sa širinom međumemorije okvira od najmanje 128 bita	

Za više detalja o specifikaciji pogledajte standard GB28380-2012.

本机根据《微型计算机能源效率标识实施规则》的要求加施中国能效标识。能效标识中显示的能效等级、典型能源消耗和产品类型均根据《微型计算机能效限定值及能效等级》（GB28380-2012）的要求确定。对上述标识内容的说明如下：

1. 能效等级

微型计算机的能效等级由基础能源消耗值和附加功能功耗因子之和决定。微型计算机能效各等级的典型能源消耗应不大于下表的规定

微型计算机类型			能源消耗(千瓦时)		
			1	2	3
	台式微型计算机及	A 类	98.0+ΣEfa	148.0+ΣEfa	198.0+ΣEfa
一体机		B 类	125.0+ΣEfa	175.0+ΣEfa	225.0+ΣEfa
		C 类	159.0+ΣEfa	209.0+ΣEfa	259.0+ΣEfa
		D 类	184.0+ΣEfa	234.0+ΣEfa	284.0+ΣEfa
	便携式	A 类	20.0+ΣEfa	35.0+ΣEfa	45.0+ΣEfa
计算机		B 类	26.0+ΣEfa	45.0+ΣEfa	65.0+ΣEfa
		C 类	54.5+ΣEfa	75.0+ΣEfa	123.5+ΣEfa
注：ΣEfa 为微型计算机附加功能功耗因子之和					

2. 典型能源消耗

典型能源消耗值代表一个备案单元中，符合《微型计算机能源效率标识实施规则》要求的代表性规格型号产品的数值。因此，本机的典型能源消耗值可能与其所加施的能效标识中所示的典型能源消耗值不一致。

3. 产品类型

产品类型根据微型计算机的配置确定。参见下表：

类型	配置说明	
	台式微型计算机及一体机	便携式计算机
A 类	下列 B 类、C 类、D 类配置以外的台式微型计算机及一体机	下列 B 类、C 类配置以外的便携式计算机
B 类	中央处理器（CPU）物理核心数为 2，系统内存大于等于 2GB	具有独立图形显示单元（GPU）
C 类	中央处理器（CPU）物理核心数大于 2，且至少具有以下特征中的一条 a. a）系统内存大于等于 2GB； b. 独立图形显示单元（GPU）	中央处理器（CPU）物理核心数大于等于 2，系统内存大于等于 2GB，具有独立图形显示单元（GPU）且显存位宽大于等于 128 位.
D 类	中央处理器（CPU）物理核心数大于等于 4，且至少具有以下特征中的一条： a. 系统内存大于等于 4GB； b. 具有独立图形显示单元（GPU）且显存位宽大于等于 128 位	

关于标识内容的更详细技术信息，请参考《微型计算机能效限定值及能效等级》（GB28380-2012）

Kina RoHS

Kina koristi sljedeća obavještenja za RoHS.

笔记本电脑和平板电脑产品中有害物质或元素的名称及含量

根据中国《电器电子产品有害物质限制使用管理办法》





Tabela 4-6 **产品中有害物质或元素的名称及含量 根据中国《电器电子产品有害物质限制使用管理办法》**

	有害物质					
部件名称	**铅 (Pb)**	**汞 (Hg)**	**镉 (Cd)**	**六价铬 (Cr(VI))**	**多溴联苯 (PBB)**	**多溴二苯醚 (PBDE)**
电池	X	O	O	O	O	O
线缆	X	O	O	O	O	O
摄像头	X	O	O	O	O	O
机箱/其他	X	O	O	O	O	O
闪存读卡器	X	O	O	O	O	O
软盘驱动器	X	O	O	O	O	O
硬盘驱动器	X	O	O	O	O	O
耳机	X	O	O	O	O	O
I/O PCA	X	O	O	O	O	O
键盘	X	O	O	O	O	O
液晶显示器 (LCD) 面板	X	O	O	O	O	O
介质（CD/DVD/软盘）	O	O	O	O	O	O
内存	X	O	O	O	O	O
主板、处理器、散热器	X	O	O	O	O	O
鼠标	X	O	O	O	O	O
光盘驱动器	X	O	O	O	O	O
对接设备选件	X	O	O	O	O	O
电源适配器	X	O	O	O	O	O
电源	X	O	O	O	O	O
电源组	X	O	O	O	O	O
投影仪	X	O	O	O	O	O
遥控器	X	O	O	O	O	O

Tabela 4-6 产品中有害物质或元素的名称及含量 根据中国《电器电子产品有害物质限制使用管理办法》(nastavak)

	有害物质					
部件名称	铅 (Pb)	汞 (Hg)	镉 (Cd)	六价铬 (Cr(VI))	多溴联苯 (PBB)	多溴二苯醚 (PBDE)
智能卡/Java™ 读卡器	X	O	O	O	O	O
扬声器(外置)	X	O	O	O	O	O
电视调谐器	X	O	O	O	O	O
USB 闪存驱动器	X	O	O	O	O	O
USB 集线器	X	O	O	O	O	O
网络摄像头	X	O	O	O	O	O
无线接收器	X	O	O	O	O	O
无线网卡	X	O	O	O	O	O
本表格依据 SJ/T 11364 的规定编制。 O:表示该有害物质在该部件所有均质材料中的含量均在 GB/T 26572 规定的限量要求以下。 X:表示该有害物质至少在该部件的某一均质材料中的含量超出 GB/T 26572 规定的限量要求。 此表中所有名称中含 "X" 的部件均符合中国 RoHS 达标管理目录限用物质应用例外清单的豁免。 此表中所有名称中含 "X" 的部件均符合欧盟 RoHS 立法。 注:环保使用期限的参考标识取决于产品正常工作的温度和湿度等条件						

台式机、瘦客户端、个人工作站、一体机和销售点终端产品中有害物质或元素的名称及含量

根据中国《电器电子产品有害物质限制使用管理办法》

Tabela 4-7 产品中有害物质或元素的名称及含量 根据中国《电器电子产品有害物质限制使用管理办法》

	有害物质					
部件名称	铅 (Pb)	汞 (Hg)	镉 (Cd)	六价铬 (Cr(VI))	多溴联苯 (PBB)	多溴二苯醚 (PBDE)
电池	X	O	O	O	O	O
线缆	X	O	O	O	O	O
摄像头	X	O	O	O	O	O
机箱/其他	X	O	O	O	O	O

Tabela 4-7 产品中有害物质或元素的名称及含量 根据中国《电器电子产品有害物质限制使用管理办法》(nastavak)

	有害物质					
部件名称	铅 (Pb)	汞 (Hg)	镉 (Cd)	六价铬 (Cr(VI))	多溴联苯 (PBB)	多溴二苯醚 (PBDE)
风扇	X	O	O	O	O	O
闪存读卡器	X	O	O	O	O	O
软盘驱动器	X	O	O	O	O	O
硬盘驱动器	X	O	O	O	O	O
耳机	X	O	O	O	O	O
散热器	X	O	O	O	O	O
I/O PCA	X	O	O	O	O	O
键盘	X	O	O	O	O	O
液晶显示器 (LCD) 面板	X	O	O	O	O	O
介质（CD/DVD/软盘）	O	O	O	O	O	O
内存	X	O	O	O	O	O
主板、处理器、散热器	X	O	O	O	O	O
鼠标	X	O	O	O	O	O
光驱	X	O	O	O	O	O
对接设备选件	X	O	O	O	O	O
电源适配器	X	O	O	O	O	O
电源	X	O	O	O	O	O
投影仪	X	O	O	O	O	O
遥控器	X	O	O	O	O	O
智能卡/Java™ 读卡器	X	O	O	O	O	O
固态驱动器	X	O	O	O	O	O
扬声器（外置）	X	O	O	O	O	O
触控笔	X	O	O	O	O	O
触控板	X	O	O	O	O	O
电视调谐器	X	O	O	O	O	O
USB 闪存驱动器	X	O	O	O	O	O
USB 集线器	X	O	O	O	O	O
网络摄像头	X	O	O	O	O	O
无线接收器	X	O	O	O	O	O
无线网卡	X	O	O	O	O	O
3D 捕获台/转盘	X	O	O	O	O	O

Tabela 4-7 产品中有害物质或元素的名称及含量 根据中国《电器电子产品有害物质限制使用管理办法》(nastavak)

	有害物质					
部件名称	铅 (Pb)	汞 (Hg)	镉 (Cd)	六价铬 (Cr(VI))	多溴联苯 (PBB)	多溴二苯醚 (PBDE)
本表格依据 SJ/T 11364 的规定编制。 O：表示该有害物质在该部件所有均质材料中的含量均在 GB/T 26572 规定的限量要求以下。 X：表示该有害物质至少在该部件的某一均质材料中的含量超出 GB/T 26572 规定的限量要求。 此表中所有名称中含 "X" 的部件均符合中国 RoHS 达标管理目录限用物质应用例外清单的豁免。 此表中所有名称中含 "X" 的部件均符合欧盟 RoHS 立法。 注：环保使用期限的参考标识取决于产品正常工作的温度和湿度等条件						

台灣針對筆記型電腦和平板電腦的有害物質限制使用管理辦法 (RoHS)

限用物質含有情況標示聲明書

Declaration of the Presence Condition of the Restricted Substances Marking

Tabela 4-8 限用物質含有情況標示聲明書 Declaration of the Presence Condition of the Restricted Substances Marking

限用物質及其化學符號 Restricted substances and its chemical symbols						
單元 Unit	鉛 Lead (Pb)	汞 Mercury (Hg)	鎘 Cadmium (Cd)	六價鉻 Hexavalent chromium (Cr^{+6})	多溴聯苯 Polybrominated biphenyls (PBB)	多溴二苯醚 Polybrominated diphenyl ethers (PBDE)
纜線 Cables	–	○	○	○	○	○
機殼/其他 Chassis/Other	–	○	○	○	○	○
輸入/輸出印刷電路組件 I/O PCAs	–	○	○	○	○	○
液晶顯示器 (LCD) 面板 Liquid crystal display (LCD) panel	–	○	○	○	○	○
記憶體 Memory	○	○	○	○	○	○
主機板、處理器、散熱器 Motherboard, processor, heat sinks	–	○	○	○	○	○
電源組 Power pack	–	○	○	○	○	○

Tabela 4-8 **限用物質含有情況標示聲明書 Declaration of the Presence Condition of the Restricted Substances Marking (nastavak)**

限用物質及其化學符號 Restricted substances and its chemical symbols						
電源供應器 Power supply	–	○	○	○	○	○
儲存裝置 Storage Devices	–	○	○	○	○	○
無線裝置 Wireless Devices	–	○	○	○	○	○
備考 1:「超出 0.1 %」及「超出 0.01 %」係指限用物質之百分比含量超出百分比含量基準值。 Note 1: "Exceeding 0.1 wt %" and "exceeding 0.01 wt %" indicate that the percentage content of the restricted substance exceeds the reference percentage value of presence condition. 備考 2:「○」係指該項限用物質之百分比含量未超出百分比含量基準值。 Note 2: "○" indicates that the percentage content of the restricted substance does not exceed the percentage of reference value of presence. 備考 3:「–」係指該項限用物質為排除項目。 Note 3: The "–" indicates that the restricted substance corresponds to the exemption.						

若要取得最新版使用指南，請前往 http://www.hp.com/support，並依照指示尋找您的產品。然後選取「使用手冊」。

To access the latest user guides, go to http://www.hp.com/support, and follow the instructions to find your product. Then select **Manuals**.

台灣針對桌上型電腦、精簡型電腦、個人工作站、一體成形電腦及銷售點終端機的有害物質限制使用管理辦法 (RoHS)

限用物質含有情況標示聲明書

Declaration of the Presence Condition of the Restricted Substances Marking

Tabela 4-9 **限用物質含有情況標示聲明書 Declaration of the Presence Condition of the Restricted Substances Marking**

限用物質及其化學符號 Restricted substances and its chemical symbols						
單元 Unit	**鉛 Lead (Pb)**	**汞 Mercury (Hg)**	**鎘 Cadmium (Cd)**	**六價鉻 Hexavalent chromium (Cr^{+6})**	**多溴聯苯 Polybrominated biphenyls (PBB)**	**多溴二苯醚 Polybrominated diphenyl ethers (PBDE)**
纜線 Cables	–	○	○	○	○	○
機座/其他 Chassis/Other	–	○	○	○	○	○

Tabela 4-9 限用物質含有情況標示聲明書 Declaration of the Presence Condition of the Restricted Substances Marking (nastavak)

限用物質及其化學符號 Restricted substances and its chemical symbols						
單元 Unit	鉛 Lead (Pb)	汞 Mercury (Hg)	鎘 Cadmium (Cd)	六價鉻 Hexavalent chromium (Cr^{+6})	多溴聯苯 Polybrominated biphenyls (PBB)	多溴二苯醚 Polybrominated diphenyl ethers (PBDE)
輸入/輸出印刷電路組件 I/O PCAs	–	○	○	○	○	○
液晶顯示器 (LCD) 面板 Liquid crystal display (LCD) panel (for AIO only)	–	○	○	○	○	○
記憶體 Memory	○	○	○	○	○	○
主機板、處理器、散熱器 Motherboard, processor, heat sinks	–	○	○	○	○	○
電源供應器 Power supply	–	○	○	○	○	○
儲存裝置 Storage Devices	–	○	○	○	○	○
備考 1:「超出 0.1 %」及「超出 0.01 %」係指限用物質之百分比含量超出百分比含量基準值。 Note 1: "Exceeding 0.1 wt %" and "exceeding 0.01 wt %" indicate that the percentage content of the restricted substance exceeds the reference percentage value of presence condition. 備考 2:「○」係指該項限用物質之百分比含量未超出百分比含量基準值。 Note 2: "○" indicates that the percentage content of the restricted substance does not exceed the percentage of reference value of presence. 備考 3:「–」係指該項限用物質為排除項目。 Note 3: The "–" indicates that the restricted substance corresponds to the exemption.						

若要取得最新版使用指南，請前往 http://www.hp.com/support，並依照指示尋找您的產品。然後選取「使用手冊」。

To access the latest user guides, go to http://www.hp.com/support, and follow the instructions to find your product. Then select **Manuals**.

Ograničenje za opasne tvari (RoHS) za Indiju

Ovaj proizvod, kao i povezani potrošni materijali i rezervni dijelovi, u skladu su s uredbama za ograničenje opasnih tvari iz „Indijskog propisa o e-otpadu 2016".

Ne sadrži olovo, živu, heksavalentni hrom, polibrominatne bifenile ili polibrominatne difenil-etere u koncentracijama koje premašuju 0,1% težine i 0,01% težine za kadmij, izuzev tamo gdje je to dopušteno u skladu s izuzećima navedenim u Dodatku 2 Propisa.

Informacije o propisu Komisije Evropske unije 1275/2008

Evropska unija zahtijeva ovo obavještenje o potrošnji električne energije.

Da biste pronašli podatke o potrošnji električne energije datog proizvoda, uključujući podatke o potrošnji kada je proizvod u umreženom stanju pripravnosti i povezan na sve priključke žične mreže i bežične uređaje, pogledajte odjeljak P14 „Dodatne informacije" iz IT ECO deklaracije proizvoda na http://www.hp.com/hpinfo/globalcitizenship/environment/productdata/itecodesktop-pc.html.

Tamo gdje je primjenjivo, aktivirajte i deaktivirajte bežičnu mrežu pomoću uputa uvrštenih u korisnički vodič za proizvod ili operativni sistem. Informacije su dostupne i na http://www.hp.com/support.

IT ECO deklaracije

Koristite ove veze za omogućavanje lokacija za IT ECO deklaracije.

Prijenosni ili tablet računari

http://www.hp.com/hpinfo/globalcitizenship/environment/productdata/iteconotebook-o.html

Stolni računari i tanki klijenti

http://www.hp.com/hpinfo/globalcitizenship/environment/productdata/itecodesktop-pc.html?jumpid=reg_R1002_U

Radne stanice

http://www.hp.com/hpinfo/globalcitizenship/environment/productdata/itecoworkstatio.html

Ograničenje opasnih tvari u Japanu (RoHS)

2008 年、日本における製品含有表示方法、JISC0950 改定版が公示されました。製造事業者は、2006 年 7 月 1 日以降に販売される電気・電子機器の特定化学物質の含有に付きまして情報提供を義務付けられています。

製品の部材表示に付きましては、http://www.hp.com/go/jisc0950/ を参照してください。

A Japanese regulatory requirement, defined by specification JIS C 0950, 2008, mandates that manufacturers provide Material Content Declarations for certain categories of electronic products offered for sale after July 1, 2006.

To view the JIS C 0950 material declaration for this product, visit http://www.hp.com/go/jisc0950.

Ley para el Aprovechamiento Sustentable de la Energía de México

Ley para el Aprovechamiento Sustentable de la Energía de México

Se ha etiquetado este producto en conformidad con la Ley para el Aprovechamiento Sustentable de la Energía de México, que requiere la divulgación del consumo de energía del modo de uso normal (modo inactivo) y del modo de espera. Su producto es una de las muchas configuraciones de esta familia de modelos; el consumo de energía del modo inactivo de su configuración específica puede diferir de la información de la etiqueta. El consumo real de energía de su producto puede ser mayor o menor que el valor informado en la etiqueta de energía de producto para México a causa de factores como

la configuración (componentes y módulos seleccionados) y el uso (tareas que se están efectuando, software instalado y en ejecución, etc.).

NAPOMENA: Esta ley no es aplicable a las estaciones de trabajo.

TCO Certified

Ovaj odjeljak odnosi se samo na proizvode koji na sebi imaju logotip TCO Certified.

Pogledajte https://tcocertified.com/product-finder/ da vidite listu TCO Certified proizvoda.

A third-party certification according to ISO 14024

Toward sustainable IT products



Say hello to a more sustainable product

IT products are associated with a wide range of sustainability risks throughout their life cycle. Human rights violations occur in the supply chain. Harmful substances are used both in products and their manufacture. Products can often have a short lifespan because of poor ergonomics, low quality and when they are not able to be repaired or upgraded.

This product is a better choice. It meets all the criteria in TCO Certified, the world's most comprehensive sustainability certification for IT products. Thank you for making a responsible product choice, that help drive progress towards a more sustainable future!

Criteria in TCO Certified have a life-cycle perspective and balance environmental and social responsibility. Conformity is verified by independent and approved verifiers that specialize in IT products, social responsibility or other sustainability issues. Verification is done both before and after the certificate is issued, covering the entire validity period. The process also includes ensuring that corrective actions are implemented in all cases of factory non-conformities. And last but not least, to make sure that the certification and independent verification is accurate, both TCO Certified and the verifiers are reviewed regularly.

Want to know more?

Read information about TCO Certified, full criteria documents, news and updates at **tcocertified.com.** On the website you'll also find our Product Finder, which presents a complete, searchable listing of certified products.

TCO certificiranje za Edge

Ovaj odjeljak odnosi se samo na proizvode koji na sebi imaju logotip TCO Certified Edge.

Pogledajte https://tcocertified.com/product-finder/ da vidite listu TCO Certified Edge proizvoda.

A third-party certification according to ISO 14024

Toward sustainable IT products

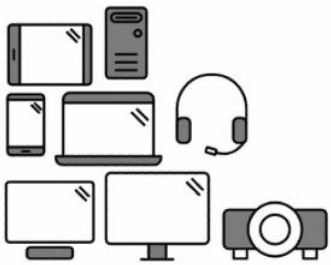

Say hello to a more sustainable product

IT products are associated with a wide range of sustainability risks throughout their life cycle. Human rights violations occur in the supply chain. Harmful substances are used both in products and their manufacture. Products can often have a short lifespan because of poor ergonomics, low quality and when they are not able to be repaired or upgraded.

This product is a better choice. It meets all the criteria in TCO Certified, the world's most comprehensive sustainability certification for IT products. Additionally, it fulfills the requirements of TCO Certified Edge, the supplemental certification that recognizes leading-edge products that exceed typical performance in a particular sustainability attribute. At our Product Finder **(tcocertified.com/product-finder)** you can find out which TCO Certified Edge criterion or criteria this product meets.

Criteria in TCO Certified have a life-cycle perspective and balance environmental and social responsibility. Compliance is verified by independent verification organizations that specialize in IT products, social responsibility or other sustainability issues. Verification is done both before and after the certificate is issued, covering the entire validity period. The process also includes ensuring that corrective actions are implemented in all cases of factory non-conformities.

Thank you for making a responsible product choice, that help drive progress towards a more sustainable future!

Want to know more?

Read information about TCO Certified, full criteria documents, news and updates at **tcocertified.com.** On the website you'll also find our Product Finder, which presents a complete, searchable listing of certified products.

Indeks

A

Aviso para o Brasil 6
avisos
  Brasil 6

B

baterija 20
bežični LAN uređaji 4
bežični uređaji 4

C

Certificiranje za ENERGY STAR 31
Certificiranje za TCO Certified 44
Certificiranje za TCO Certified Edge 45

F

Federalna komisija za komunikacije
  izmjene prijenosnih računara 3, 5
  kablovi prijenosnih računara 4, 5
  napomena za prijenosne računare klase A 4
  napomena za prijenosne računare klase B 3

G

glasovna podrška 17
Globalna napomena klase A 4
  kablovi 5
  modifikacije 5

I

Izjava o modemu za Japan 16
Izjava o modemu za Kanadu 15
Izjava o modemu za SAD 15
izjave o modemu
  Japan 16
  Kanada 15
  Novi Zeland 16
  SAD 15
Izjave o modemu za Novi Zeland 16
izmjene, prijenosni računari
  Federalna komisija za komunikacije 3

J

Južna Koreja, regulatorni dokument za podnošenje 12

M

maksimalni nivoi snage 7

N

Naljepnica o energiji računara za Kinu 33
naljepnice, obavještenja o propisima 2
Napomena o bežičnom radu za Meksiko 10
napomena o kablu za uzemljenje 28
napomena o odlaganju opreme 29
napomena o putovanju avionom 13
napomena o ventilatoru 21
napomena o visini 27
Napomena za Brazil 6, 23
Napomena za Japan 9
Napomena za Južnu Koreju 12
Napomena za proizvod klase A, Evropska unija i UK 5
Napomena za proizvode klase A, Australija 5
Napomena za Tajvan 13
napomene o modemu 14
napomene o okolišu 29
Napomene o okolišu za Kinu 33
Napomene za Kanadu 6
napomene, prijenosni računari
  Federalna komisija za komunikacije 3, 4

O

obavještenja
  baterija 13, 20, 29
  Brazil 6, 23
  ergonomija 8
  jačini zvuka slušalica s mikrofonom i slušalica 22
  Japan 9
  Južna Koreja 12
  Kabl za napajanje za Japan 24
  kablovi za napajanje 24
  Kanada 6
  Macrovision Corporation 17
  Meksiko 10
  modem 14
  o okolišu 29
  Obavještenje o korištenju funkcije bežičnog povezivanja za Tajland 12
  Odlaganje i recikliranje u Koreji 30
  odlaganje opreme 29
  Ograničenja za korištenje opasnih tvari u Japanu 43
  Ograničenje za opasne tvari za Indiju 42
  perkloratni materijal 33
  propisi za Bjelorusiju 5
  putovanje 26
  putovanje avionom 13
  sigurnost lasera 13, 22
  Singapur 11
  Tajvan 13
  ventilator 21
obavještenja o odlaganju
  baterija 29
  baterija zapečaćena u fabrici 13
  baterija, zamjena koju vrši korisnik 13
  oprema 29
obavještenje o bateriji 13, 29
obavještenje o bežičnom povezivanju za Singapur 11
obavještenje o ergonomiji 8
obavještenje o jačini zvuka slušalica s mikrofonom i slušalica 22
obavještenje o jačini zvuka, slušalice s mikrofonom i slušalice 22
obavještenje o kablu za napajanje 24

Obavještenje o kablu za napajanje za Japan 24
Obavještenje o kompaniji Macrovision Corporation 17
Obavještenje o korištenju funkcije bežičnog povezivanja za Tajland 12
Obavještenje o odlaganju i recikliranju u Koreji 30
Obavještenje o ograničenju za korištenje opasnih tvari u Japanu 43
Obavještenje o ograničenju za opasne tvari za Indiju 42
Obavještenje o propisima za Bjelorusiju 5
obavještenje o putovanju 26
obavještenje o znaku GS 8

P

Propis Komisije Evropske unije 1275/2008 43

R

radijski frekvencijski opsezi 7
recikliranje baterija 29
recikliranje elektronskog hardvera i baterija 29
recikliranje, elektronski hardver i baterija 29
regulatorni dokument za podnošenje, Južna Koreja 12

S

sigurnosno obavještenje o laseru 13, 22

T

TV podešivač, napomena o kablu za uzemljenje 28

U

upozorenje o tropskim uvjetima 27

Simboli/Numeričke oznake

台灣對於危險物質的限制注意事項 40, 41
注意事項 台灣有害物質限制 40, 41

Декларации за нормативните разпоредби, безопасността и околната среда – Ръководство за потребителя

РЕЗЮМЕ

Това ръководство предоставя информация за нормативните разпоредби, безопасността и околната среда, която е в съответствие с американските, канадските и международните нормативни разпоредби за преносими компютри, таблети, настолни компютри, тънки клиенти, персонални работни станции, многофункционални компютри и търговски терминали.

Нормативна информация

© Copyright 2022, 2023 HP Development Company, L.P.

Bluetooth е търговска марка, собственост на своя притежател и използвана от HP Inc. с лиценз. ENERGY STAR и маркировката ENERGY STAR са регистрирани марки в САЩ. Java е регистрирана търговска марка на Oracle и/или нейните свързани лица. WiGig е регистрирана търговска марка на Wi-Fi Alliance.

Информацията, съдържаща се тук, подлежи на промяна без предизвестие. Единствените гаранции, валидни за продуктите и услугите на HP, са описани в декларациите за изрична гаранция към тези продукти и услуги. Нищо от съдържащото се в този документ не трябва да се подразбира като допълнителна гаранция. HP не носи отговорност за технически или редакционни грешки или пропуски, съдържащи се в този документ.

Трето издание: декември 2023 г.

Първо издание: юли 2022 г.

Номенклатурен номер на документа: N25728-263

Съдържание

1 Относно това ръководство 1

2 Декларации за нормативни разпоредби 2

Достъп до нормативни етикети 2

Декларация за клас B на Федералната комисия по комуникациите (FCC) 3

Модификации 4

Кабели 4

Продукти с устройства за безжична локална мрежа или модули за мобилна широколентова връзка на HP 4

Безжични устройства с 5,925 GHz – 7,125 GHz 4

Декларации за глобален клас A 4

Декларация за клас A на Федералната комисия по комуникациите (FCC) 4

Модификации 5

Кабели 5

Декларация за Австралия 5

Декларации за Европейския съюз и Обединеното кралство 5

декларация за Япония 6

Южна Корея, декларация 6

Декларация за Тайван 6

Декларация за нормативните разпоредби за Беларус 6

Бразилия, декларация 6

Декларации за Канада 6

Декларации за нормативните разпоредби на Европейския съюз и Обединеното кралство 7

Декларация за съответствие 7

Продукти с радио функционалност (EMF) 7

Ограничения за продукти с радиофункционалност (само при някои продукти) 8

Радиочестотни ленти и нива на максимална мощност (само при някои продукти и държави) 8

Декларация за ергономичност 9

Европейска декларация за телефонна мрежа (Модем/Факс) 9

Декларация за Австралия и Нова Зеландия 9

Декларация за WWAN за Китай 10

Декларация за радиооборудване за Китай 10

Декларация за радиоуправление на оборудване за безжично зареждане в Китай (само при някои продукти) 10

декларация за Япония 10

Маркировки за сертификация за безжична LAN, безжична WAN и Bluetooth® 11

Декларация за Мексико 11

Декларации за нормативните разпоредби за Евразийския съюз 11

Производител и дата производства 11

Өндіруші және өндіру мерзімі ... 12
Местные представители: ... 12
Жергілікті өкілдіктері: ... 12
декларация за безжични устройства за Сингапур ... 12
Декларации за Южна Корея ... 13
Нормативен документ за подаване ... 13
Декларация за безжична връзка за Тайланд ... 13
Декларации на националната комисия по комуникации на Тайван ... 14
無線 LAN 802.11 裝置/藍牙裝置/短距離通訊裝置: ... 14
Декларация за пътуване със самолет ... 14
Декларации за батерия, която може да се сменя от потребителя ... 14
Декларации за фабрично запечатана батерия ... 14
Лазерна съвместимост ... 15
Одобрения на телекомуникационните устройства ... 15
Декларации за модема ... 16
Декларации за модеми в САЩ ... 16
Декларации за модеми в Канада ... 17
Декларации за модем в Япония ... 17
Декларации за модеми за Нова Зеландия ... 18
Гласова поддръжка ... 18
Macrovision Corporation, декларация ... 19
3 Декларации за безопасност ... 20
Важна информация за безопасност ... 20
Предупредителна декларация за топлинна безопасност ... 21
Декларация за потенциални условия за безопасност ... 21
Условия за монтаж ... 22
Декларация за акустика ... 22
Декларации за батерията ... 22
Декларации за вентилатор ... 24
Декларация за нивото на звука на слушалките ... 24
Лазерна безопасност ... 24
Изисквания за захранване и захранващ кабел ... 25
Изисквания за заземяване на електрозахранване от Клас I ... 25
Бразилия, декларация ... 25
Дания ... 25
Финландия ... 25
Норвегия ... 25
Швеция ... 25
Изисквания за електрозахранване ... 26
Китай ... 26
За ползване в Норвегия ... 26
Изисквания към набор от кабели за захранване ... 26

Декларация за захранващ кабел 27
Куплунг за постояннотоково захранване на външно захранване на HP 27
Декларация за захранващия кабел за Япония 27
Изисквания за захранващ кабел за Япония 27
Опасност от защипване 27
Защита на конектори на телевизионна антена 28
Заземяване на външна телевизионна антена 28
Защита срещу мълнии 28
Забележка към инсталиращия системата CATV 29
Декларация за пътуване 29
Декларации за безопасност за Китай 30
Декларация за надморска височина за Китай 30
Декларация за тропическо предупреждение за Китай 30
Декларация за заземяване на кабелите за продукти с ТВ тунер за Норвегия и Швеция 31
Декларация на защита на зрението за Тайван 31
使用過度恐傷害視力 31
4 Декларации за опазване на околната среда 32
Рециклиране на електронния хардуер, опаковката и батериите 32
Изхвърляне на отпадъчно оборудване от потребители 32
Изхвърляне на алкални батерии в Бразилия 32
Информация за рециклиране на хардуера на Бразилия 33
Етикет за Triman за OEEO във Франция и етикет за рециклиране 33
Декларации за изхвърляне и рециклиране в Корея 33
Информация за рециклиране на батерии за Тайван 33
Регламент на Турция относно WEEE 34
Сертификация на ENERGY STAR® (само при някои продукти) 34
Химични вещества 36
Перхлорат – може да е нужна специална обработка 36
Декларации за опазване на околната среда за Китай 36
Етикет за енергийна ефективност за компютри от Китай 37
Разпоредби за ограничаване на опасните вещества за Китай 40
笔记本电脑和平板电脑产品中有害物质或元素的名称及含量 40
台式机、瘦客户端、个人工作站、一体机和销售点终端产品中有害物质或元素的名称及含量 41
台灣針對筆記型電腦和平板電腦的有害物質限制使用管理辦法 (RoHS) 43
限用物質含有情況標示聲明書 43
台灣針對桌上型電腦、精簡型電腦、個人工作站、一體成形電腦及銷售點終端機的有害物質限制使用管理辦法 (RoHS) 44
限用物質含有情況標示聲明書 44
Ограничение на опасните вещества (RoHS) за Индия 45
Информация за Регламент № 1275/2008 на Европейската комисия 46

IT ECO декларации 46
Ограничение на опасни вещества (RoHS) за Япония 46
Ley para el Aprovechamiento Sustentable de la Energía de México 46
TCO Certified 47
TCO Certified Edge 48
Азбучен указател 50

1 Относно това ръководство

Това ръководство предоставя информация за нормативните разпоредби, безопасността и околната среда, която е в съответствие с американските, канадските и международните нормативни разпоредби за преносими компютри, таблети, настолни компютри, тънки клиенти, персонални работни станции, многофункционални компютри и търговски терминали.

За достъп до най-новите ръководства на потребителя отидете на http://www.hp.com/support, след което изпълнете указанията, за да намерите своя продукт. След това изберете **User Guides** (Ръководства за потребителя).

⚠ **ПРЕДУПРЕЖДЕНИЕ!** Показва опасна ситуация, която, ако не бъде избегната, **може да** доведе до тежко нараняване или смърт.

⚠ **ВНИМАНИЕ:** Показва опасна ситуация, която, ако не бъде избегната, **може да** доведе до леко или средно нараняване.

ВАЖНО: Показва информация, считана за важна, но несвързана с опасност (например съобщения, свързани с увреждане на имущество). Предупреждава потребителя, че неизпълнението на процедура така, както е описана, може да доведе до загуба на данни или повреда на хардуер или софтуер. Също така съдържа важна информация за обяснение на идея или за изпълнение на задача.

ЗАБЕЛЕЖКА: Съдържа допълнителна информация за подчертаване или допълване на важни моменти от главния текст.

СЪВЕТ: Предоставя полезни съвети за изпълнение на задача.

2 Декларации за нормативни разпоредби

Настоящата глава предоставя декларации за нормативните разпоредби и информация за съответствие според страната и региона за кабелна и безжична връзка за компютърния продукт. Някои от тези декларации може да не се отнасят за вашия продукт.

Възможно е наличието на едно или повече вградени безжични устройства, инсталирани на компютъра. В някои среди употребата на безжични устройства може да е ограничена. Такива ограничения са възможни в самолети, болници, в близост до експлозиви, на опасни места и т.н. Ако не сте сигурни за съответните правила по отношение на употребата на този продукт, поискайте разрешение да го използвате, преди да го включите.

Достъп до нормативни етикети

Някои продукти може също да имат електронните нормативни етикети (e-етикети), които са достъпни чрез системната BIOS.

Нормативни етикети, които предоставят нормативна информация за региона или държавата (например FCC ID), може физически да се намират от долната страна на компютъра, вътре в отделението за батерията (само при някои продукти), под сменяемата сервизна вратичка (само при някои продукти), на гърба на дисплея или върху модула за модем или безжична връзка.

ЗАБЕЛЕЖКА: Електронни етикети не са налични при всички продукти.

ЗАБЕЛЕЖКА: Устройства, които не са за продажба или употреба в САЩ, може да не разполагат с FCC ID.

ЗАБЕЛЕЖКА: Списъкът с налични елементи в електронния етикет се различава в зависимост от модела на компютъра и инсталираните устройства.

За да видите електронните нормативни етикети:

1. Включете или рестартирайте компютъра.
2. Натиснете esc или f10, за да влезете в Computer Setup.
3. За да видите електронен етикет, използвайте някой от следните начини:
   - За преносими компютри:
     a. Използвайте посочващо устройство или клавишите със стрелки, за да изберете **Advanced** (Разширени), изберете **Electronic Labels** (Електронни етикети), след което натиснете enter.
     б. Използвайте посочващо устройство или клавишите със стрелки, за да изберете един от елементите в списъка, след което натиснете **OK**.
   - За настолни компютри:
     a. Използвайте посочващо устройство или клавишите със стрелки, за да изберете **Main** (Главни) и след това изберете **Electronic Label System** (Система за електронни етикети).

6. Натиснете клавиша enter. Електронният етикет се показва.

4. За да излезете от менютата на Computer Setup, без да правите промени:

   Изберете иконата **Exit** (Изход) в долния десен ъгъл на екрана, след което изпълнете инструкциите на екрана.

   – или –

   Използвайте клавишите със стрелки, за да изберете **Main** (Главни), изберете **Ignore Changes and Exit** (Игнориране на промените и изход), след което натиснете enter.

Декларация за клас B на Федералната комисия по комуникациите (FCC)

Това оборудване е изпитано и е установено, че е в съответствие с ограниченията за цифрови устройства от клас B съгласно част 15 на правилника на FCC (Федералната комисия по комуникации). Използвайте тези декларации за продукти от клас B.

Тези ограничения са предназначени да предоставят подходяща защита срещу вредни смущения в домашна инсталация. Това оборудване генерира, използва и може да излъчва радиочестотна енергия и, ако не е инсталирано и използвано в съответствие с инструкциите, може да причини вредни смущения за радиокомуникациите. Въпреки това няма гаранция, че смущение няма да се появи при конкретна инсталация.

Ако това оборудване причини вредно смущение на приемането на радио- или телевизионен сигнал, което може да се определи чрез изключване и повторно включване на оборудването, потребителят трябва да опита да отстрани смущението чрез предприемане на една или повече от следните мерки:

- Нагласяне или преместване на приемащата антена.
- Увеличаване на разстоянието между оборудването и приемника.
- Свързване на оборудването към контакт от електрическата мрежа, различен от този, към който е свързан приемникът.
- Консултиране с търговеца или с опитен радио- или телевизионен техник за помощ.

Това устройство е в съответствие с част 15 на правилника на FCC. Използването му е предмет на следните две условия:

1. Това устройство не може да причини вредни смущения и
2. Това устройство трябва да приема всяко получено смущение, включително смущение, което може да причини нежелано действие.

За въпроси относно този продукт:

- Пишете до:

  HP Inc.

  1501 Page Mill Road

  Palo Alto, CA 94304

- Позвънете на HP на телефон 650-857-1501

– или –

- Имейл: techregshelp@hp.com

За да идентифицирате този продукт, направете справка с номера на модела, серията или частта, които можете да откриете на продукта.

Модификации

FCC изисква потребителят да бъде уведомен, че всякакви промени или модификации, извършвани по устройството, които не са изрично одобрени от HP, може да направят невалидно правото на потребителя да работи с оборудването.

Кабели

За да се поддържа съответствие с правилника и регламентите на FCC, свързванията към това устройство трябва да стават посредством екранирани кабели с метални RFI/EMI обвивки на конекторите.

Продукти с устройства за безжична локална мрежа или модули за мобилна широколентова връзка на HP

Това устройство не бива да се разполага в близост, нито да работи съвместно с никакви други антени или предаватели.

⚠ ПРЕДУПРЕЖДЕНИЕ! **Излагане на радиочестотно излъчване** Излъчената енергия на това устройство е по-ниска от лимитите за излагане на радиочестотно излъчване на FCC. Въпреки това устройството трябва да се използва по начин, който съответства на очакваната обичайна употреба.

Безжични устройства с 5,925 GHz – 7,125 GHz

Разпоредбите на FCC ограничават работата на това устройство до употреба само на закрито.

Работата с това устройство е забранена в петролни платформи, автомобили, влакове, кораби и самолети, с изключение на самолети, които летят на височина над 10,000 фута. Работата на това устройство е забранена също за управление или комуникация с безпилотни летателни системи.

Декларации за глобален клас A

Използвайте тези декларации за продукти от клас A.

Декларация за клас A на Федералната комисия по комуникациите (FCC)

Това оборудване е изпитано и е установено, че отговаря на ограниченията за цифрови устройства клас A, съгласно част 15 от правилника на FCC.

Тези ограничения служат за осигуряване на достатъчна защита срещу вредни смущения, когато оборудването работи в търговска среда. Това оборудване генерира, използва и може да излъчва радиочестотна енергия и, ако не е инсталирано и използвано в съответствие с инструкциите, може да причини вредни смущения за радиокомуникациите. Възможно е работата на оборудването в жилищен район да причинява вредни смущения, като в този случай потребителят ще трябва да коригира смущенията за своя сметка.

За въпроси относно този продукт:

- Пишете до:

  HP Inc.

  1501 Page Mill Road

  Palo Alto, CA 94304

- Позвънете на HP на телефон 650-857-1501

  – или –

- Имейл: techregshelp@hp.com

За да идентифицирате този продукт, направете справка с номера на модела, серията или частта, които можете да откриете на продукта.

Модификации

FCC изисква потребителят да бъде уведомен, че всички промени или настройки, направени на устройството, които не са одобрени от Hewlett-Packard Enterprise, могат да попречат на потребителя да работи с оборудването.

Кабели

За да се осигури съвместимост с правилата и разпоредбата на FCC, връзките към това устройство трябва да се правят с екранирани кабели с метални кожуси на куплунгите RFI/EMI.

Декларация за Австралия

Използвайте тази декларация за продукти от клас A в Австралия.

⚠ **ПРЕДУПРЕЖДЕНИЕ!** Това е продукт от клас A. Този продукт може да причини радиосмущения в домашна среда, в който случай от потребителя може да се изисква да предприеме подходящи мерки.

Декларации за Европейския съюз и Обединеното кралство

Използвайте тази декларация за продукти от клас A в Европейския съюз и Обединеното кралство.

⚠ **ПРЕДУПРЕЖДЕНИЕ!** Това е продукт от клас A. Този продукт може да причини радиосмущения в домашна среда, в който случай от потребителя може да се изисква да предприеме подходящи мерки.

декларация за Япония

VCCI- CISPR32

この装置は、クラスA機器です。この装置を住宅環境で使用すると電波妨害を引き起こすことがあります。この場合には使用者が適切な対策を講ずるよう要求されることがあります。 VCCI－A

Южна Корея, декларация

이 기기는 업무용 환경에서 사용할 목적으로 적합성평가를 받은 기기로서 가정용 환경에서 사용하는 경우 전파간섭의 우려가 있습니다

Декларация за Тайван

此為甲類資訊技術設備

為避免電磁干擾，本產品不應安裝或使用於住宅環境。

Декларация за нормативните разпоредби за Беларус

Продуктът е в съответствие с техническия регламент на Беларус за национално радио/телеком TR 2018/024/BY.



Бразилия, декларация

Este equipamento não tem direito à proteção contra interferência prejudicial e não pode causar interferência em sistemas devidamente autorizados.

ВАЖНО: A alimentação de energia é predefinida para 220/230V. Se você possuir tomada elétrica de 110/115V, por favor, altere a chave na parte traseira do seu computador para a tensão correta.

Para maiores informações, consulte o site da ANATEL – www.anatel.gov.br.

Декларации за Канада

Ако това устройство използва WLAN или Bluetooth, то устройството съответства на RSS стандарта(ите) за освобождаване от лиценз на Министерството на промишлеността на Канада. Използването му е предмет на следните две условия: (1) това устройство не бива да причинява смущения и (2) това устройство трябва да приема всякакви смущения, включително такива, които могат да причинят нежелани отклонения от начина на функциониране на устройството.

⚠ **ПРЕДУПРЕЖДЕНИЕ!** **Излагане на радиочестотно излъчване:** Излъчената енергия на това устройство е по-ниска от лимитите за излагане на радиочестотно излъчване на Industry Canada. Въпреки това устройството трябва да се използва по начин, който съответства на очакваната обичайна употреба.

ВАЖНО: Безжични устройства, работещи в честотна лента 6 GHz, не трябва да се използват за управление или комуникация с безпилотни въздухоплавателни средства.

ВАЖНО: При използване на безжична LAN мрежа със стандарт IEEE 802.11a, n или ac този продукт може да се ползва само на закрито, тъй като работи в честотния диапазон от 5,15 GHz до 5,25 GHz. Министерството на промишлеността на Канада изисква този продукт да се използва на закрито за честотния диапазон от 5,15 GHz до 5,25 GHz, за да се намали възможността за вредни смущения върху мобилните сателитни системи в този канал. Като основен потребител на диапазоните от 5,25 GHz до 5,35 GHz и от 5,65 GHz до 5,85 GHz са определени мощните радари. Тези радарни станции може да предизвикат смущения и/или повреди на устройството.

Антените за това устройство не могат да се сменят. Всеки опит за достъп от страна на потребителя ще повреди компютъра.

Декларации за нормативните разпоредби на Европейския съюз и Обединеното кралство

Европейският съюз и Обединеното кралство имат свой собствен набор от декларации за нормативните разпоредби.

Декларация за съответствие

Продуктите с маркировка CE и маркировката UK са конструирани така, че да могат да работят в поне една държава членка на ЕС и Обединеното кралство и са в съответствие с една или повече от следните директиви на ЕС и еквивалентните законови инструменти на Обединеното кралство, както могат да бъдат приложими:

Директива за радиооборудване 2014/53/ЕС; Директива за ниското напрежение 2014/35/ЕС; EMC директива 2014/30/ЕС; Директива за екодизайн 2009/125/ЕО; Директива за ограничаване на опасните вещества 2011/65/ЕС.

Съответствието с тези директиви се оценява посредством приложимите европейски хармонизирани стандарти.

Можете да намерите пълната декларация за съответствие на ЕС и Обединеното кралство на следния уеб сайт: http://www.hp.eu/certificates. Търсене по името на модела на продукта или по неговия нормативен номер на модел (Regulatory Model Number) (RMN), който може да се намери на нормативния етикет.

Точката на контакт за нормативни въпроси: Имейл: techregshelp@hp.com.

Продукти с радио функционалност (EMF)

Използвайте тази декларация, когато трябва да предоставите EMF данни за радио операция.

Този продукт включва радиопредавателно и приемно устройство. За преносими компютри и многофункционални компютри при нормална употреба разделително отстояние от 20 см гарантира, че излагането на нива на радио честоти съответства на изискванията на ЕС. Продукти, предназначени за работа от по-близко разстояние, например таблети,

съответстват на приложимите изисквания на ЕС при стандартни положения за работа. Продуктите може да се използват без поддържане на раздалечаваща дистанция, освен ако друго не е указано в инструкциите, специфични за продукта.

Ограничения за продукти с радиофункционалност (само при някои продукти)

Някои продукти в някои държави са с ограничения върху радиофункцията.



ВАЖНО: IEEE 802.11x безжична връзка с LAN с 5,15 GHz – 5,35 GHz и/или Wi-Fi 6E с ниска мощност на закрито 5,945 GHz – 6,425 GHz (или 5,925 GHz – 6,425 GHz в Обединеното кралство) честотните ленти са ограничени за употреба само на закрито във всички държави, отразени в матрицата. Използването на това WLAN приложение на открито може да предизвика смущения в съществуващите радиоуслуги.

Радиочестотни ленти и нива на максимална мощност (само при някои продукти и държави)

Таблицата показва радиочестотни ленти и максимални нива на захранване за някои продукти и някои държави.

Таблица 2-1 Радиочестотни ленти и нива на максимална мощност (само при някои продукти и държави)

Радио технология	Максимална мощност на предаване EIRP (mW)
Bluetooth; 2,4 GHz	100
NFC; 13,56 MHz	10
RFID; 865 – 868 MHz/915 – 921 MHz	2000/4000
WLAN Wi-Fi 802.11x; 2,4 GHz	100
WLAN Wi-Fi 802.11x; 5 GHz	200
SRD Wi-Fi 802.11x; 5725–5875 MHz	25
WLAN Wi-Fi 802.11ax; 6 GHz	EU: 200/25 (LPI/VLP) UK: 250/25 (LPI/VLP)
WWAN 5G NR (450 MHz – 7125 MHz)	400
WWAN 4G LTE; 700/800/900/1800/2100/2300/2600/3500 MHz	200
WWAN 3G UTMS; 900/2100 MHz	250

Таблица 2-1 **Радиочестотни ленти и нива на максимална мощност (само при някои продукти и държави) (продължение)**

Радио технология	Максимална мощност на предаване EIRP (mW)
WWAN 2G GSM GPRS EDGE; 900 MHz	2000
WWAN 2G GSM GPRS EDGE; 1800 MHz	1000
WiGig® 802.11ad; 60 GHz	316
ЗАБЕЛЕЖКА: Използвайте само поддържани от HP софтуерни драйвери и правилните настройки за държавата, за да се гарантира съответствие.	

Декларация за ергономичност

Когато даден мобилен компютър се използва като работна станция в офис за задачи с работа с екранно оборудване, където е приложима Директива 90/270/ЕИО за работа с екранно оборудване (VDU), се изисква подходяща външна клавиатура. В зависимост от приложението и задачата може да е необходим и подходящ външен монитор, за да се постигнат работни условия, сравними с конфигурация на работна станция.

Реф. №: EK1-ITB 2000 (доброволна сертификация за одобрена сигурност GS)

Мобилни компютри с маркировката за одобрена сигурност GS отговарят на приложимите ергономични изисквания. Без външни клавиатури те са подходящи само за краткотрайна употреба за задачи с работа с екранно оборудване.

По време на мобилна употреба при неблагоприятни условия на осветление (напр. пряка слънчева светлина) може да се появят отражения, в резултат на което четимостта ще бъде намалена.

Компютърна система, съставена от продукти с марката на HP, отговаря на приложимите ергономични изисквания, ако всички засегнати съставни продукти носят маркировката GS за одобрена сигурност, например настолен бизнес компютър, клавиатура, компютърна мишка и монитор.

Подхождайте с повишено внимание, когато монтирате специален настолен бизнес компютър Tower, Micro Tower или работна станция, които не са предназначени да бъдат монтирани/използвани в пряката зрителна област на работни места с екранно оборудване. За да се избегнат дразнещи отражения на работни места с екранно оборудване, това устройство не трябва да се поставя в пряката зрителна област.

Европейска декларация за телефонна мрежа (Модем/Факс)

С това продуктът съответства на изискванията на приложимата Директива и съответно носи маркировката CE. Но поради разликите между отделните обществени комутируеми телефонни мрежи в различните държави/региони одобрението, само по себе си, не дава безусловна гаранция за успешна работа на всяка крайна точка на обществената телефонна мрежа. В случай на проблеми трябва да се свържете най-напред с доставчика на вашето оборудване.

Декларация за Австралия и Нова Зеландия

Това оборудване включва радиопредавателно и приемно устройство. При нормална употреба разстоянието от 20 см осигурява съответствие между нивата на радиочестотно излагане и стандартите на Австралия и Нова Зеландия.

Компютърът трябва да бъде свързан към телекомуникационната мрежа посредством кабел, който отговаря на изискванията на AS/CA S008.

⚠ **ПРЕДУПРЕЖДЕНИЕ!** Модеми без вграден RJ11 конектор, предоставени с този компютър, не трябва да бъдат монтирани на друго устройство.

Декларация за WWAN за Китай

重要信息：本公司建议用户通过官方渠道进行系统更新，非官方渠道的更新可能会带来安全风险。

Декларация за радиооборудване за Китай

型号核准代码显示在产品本体的铭牌上

Декларация за радиоуправление на оборудване за безжично зареждане в Китай (само при някои продукти)

（一）无线充模组由 PCB 板、电磁线圈、电子组件等组成，经过加工成品后，通电时电磁线圈（初级线圈）能产生电磁场。其与无线充电设备使用，利用贴片中的接收线圈（次级线圈）接收无线充电发射板产生电磁声，并将磁能转化为电能。额定传输功率:15W。工作频率范围：120~130KHz。

（二）设备符合国家《无线充电（电力传输）设备无线电管理暂行规定》以及产品质量、电磁辐射和电气安全等法律法规、国家标准等有关规定；

（三）不得擅自改变使用场景或使用条件、扩大工作频率范围、加大传输功率（包括额外加装功率放大器）；

（四）不得对其他合法的无线电业务及台（站）产生有害干扰，也不得提出免受无线电干扰和辐射无线电波干扰的保护要求，如对其他合法的无线电业务及台（站）产生有害干扰时，应立即停止使用，并在采取措施消除有害干扰后方可继续使用；

（五）无线充电设备禁用区域，禁止使用无线充电功能；

（六）使用无线充电设备如对广播业务的接收造成影响，应立即停止使用无线充电设备；

（七）在船舶、航空器和铁路机车（含动车组列车）内使用无线充电设备应当遵守本规定及相关行业主管部门的规定

декларация за Япония

V-2 規定適合の場合

この装置は、クラス B 情報技術装置です。この装置は、家庭環境で使用することを目的としていますが、この装置がラジオやテレビジョン受信機に近接して使用されると、受信障害を引き起こすことがあります。

取り扱い説明書に従 って正しい取り扱いをして下さい。

VCCI-B

VCCI32-1 規定適合の場合

この装置は、クラス B 機器です。この装置は、住宅環境で使用することを目的としていますが、この装置がラジオやテレビジョン受信機に近接して使用されると、受信障害を引き起こすことがあります。

取り扱い説明書に従 って正しい取り扱いをして下さい。

VCCI-B

5GHz 帯及び 6GHz 帯を使用する特定無線設備は屋内使用に限られています。この機器を屋外で使用することは電波法で禁じられています。

Маркировки за сертификация за безжична LAN, безжична WAN и Bluetooth®

この機器は、技術基準適合証明または工事設計認証を受けた無線設備を搭載しています。

This product contains certified radio equipment.



Some products may use electronic regulatory labels (e-labels). To view the certification mark and numbers on an e-label, please refer to the previous “Accessing regulatory labels” section.

一部の製品では、電子規定ラベル（e ラベル）が使用されています。e ラベルの技適マークと認証番号を確認するには、「規定ラベルの確認」の項目をご覧ください

Декларация за Мексико

Declaración para México

La operación de este equipo está sujeta a las siguientes dos condiciones: (1) es posible que este equipo o dispositivo no cause interferencia perjudicial y (2) este equipo o dispositivo debe aceptar cualquier interferencia, incluyendo la que pueda causar su operación no deseada.

Aviso sobre conexiones inalámbricas para México:

En el caso de PC de escritorio, equipos All-in-One, terminales de punto de venta, thin clients y workstations en uso normal e instalados con un dispositivo de transmisión y recepción de radio, una distancia de separación de 20 cm garantiza que los niveles de exposición a radiofrecuencia cumplan con los requisitos de México.

Декларации за нормативните разпоредби за Евразийския съюз

Декларациите по-долу могат да се приложат за продукти, продавани в Евразийския съюз.

Производител и дата производства



HP Inc.

Адрес: 1501 Page Mill Road, Palo Alto, California 94304, U.S.

Дата производства зашифрована в 10-значном серийном номере, расположенном на наклейке со служебной информацией изделия.

4-я, 5-я и 6-я цифры обозначают год и неделю производства. 4-я цифра обозначает год, например, «3» обозначает, что изделие произведено в «2013» году.

5-я и 6-я цифры обозначают номер недели в году производства, например, «12» обозначает «12-ю» неделю.

Өндіруші және өндіру мерзімі

HP Inc.

Мекенжайы: 1501 Page Mill Road, Palo Alto, California 94304, U.S.

Өнімнің жасалу мерзімін табу үшін өнімнің қызмет көрсету жапсырмасындағы 10 таңбадан тұратын сериялық нөмірін қараңыз.

4-ші, 5-ші және 6-шы сандар өнімнің жасалған жылы мен аптасын көрсетеді. 4-ші сан жылын көрсетеді, мысалы «3» саны «2013» дегенді білдіреді.

5-ші және 6-шы сандар берілген жылдың қай аптасында жасалғанын көрсетеді, мысалы, «12» саны «12-ші» апта дегенді білдіреді.

Местные представители:

Россия: ООО "ЭйчПи Инк",

Российская Федерация, 125171, г. Москва, Ленинградское шоссе, 16А, стр.3,

телефон/факс: +7 495 797 35 00 / +7 499 92132 50

Казахстан: Филиал компании "ЭйчПи Глобал Трэйдинг Би.Ви.", Республика Казахстан, 050040, г.

Алматы, Бостандыкский район, проспект Аль-Фараби, 77/7,

телефон/факс: +7 727 355 35 52

Жергілікті өкілдіктері:

Ресей: ООО "ЭйчПи Инк",

Ресей Федерациясы, 125171, Мәскеу, Ленинград шоссесі, 16А блок 3,

Телефон/факс: +7 495 797 35 00 / +7 499 92132 50

Қазақстан: "ЭйчПи Глобал Трэйдинг Би.Ви. "компаниясының Қазақстандағы филиалы, Қазақстан

Республикасы, 050040, Алматы қ., Бостандық, Әл-

Фараби даң.ылы, 77/7,

Телефон/факс: +7 727 355 35 52

декларация за безжични устройства за Сингапур

Изключете всички WWAN устройства, докато се намирате на борда на самолет. Използването на такива устройства на борда на самолет е незаконно, може да бъде опасно за работата на самолета и може да смущава клетъчната мрежа. Неспазването на тази инструкция може да доведе до прекъсване или отказ на клетъчни услуги за нарушителя, правни действия или и двете.

На потребителите се напомня да ограничат използването на радио оборудване в складове на гориво, химически заводи и на места, където има риск от възпламеняване.

Както и при други радио устройства, на потребителите се препоръчва да не докосват с която и да е част от тялото антените, докато устройството работи, с цел да се гарантира нормалната му работа, както и безопасността на потребителите.

Това устройство съответства на приложимите изисквания за излагане на радиовълни, на базата на научни указания, които включват толеранс, който осигурява безопасността на всички хора, независимо от тяхното здраве и възраст. Тези указания за излагане на радиовълни използват мерна единица, известна като специфична степен на абсорбция (CCA). Тестове за CCA се провеждат чрез стандартизирани методи с най-високите нива на излъчване на телефона във всички честотни диапазони. Данните за CCA са по стандартите на CENELEC EN50360 и EN50361, които ползват лимит от 2 вата на килограм средно на 10 грама тъкан.

Декларации за Южна Корея

무선적용제품

해당 무선설비가 전파혼신 가능성이 있으므로 인명안전과 관련된 서비스는 할 수 없음 (무선모듈 제품이 설치되어 있는 경우).

몸 가까이에서 장치를 작동할 경우, 비금속 저장 액세서리를 사용하여 장치와 몸 사이에 2.5cm 이상의 거리를 유지하십시오.

Нормативен документ за подаване

규정 제출 문서

규정 제출 문서에 의거하여 등록자(신청자) 또는 제조업체는 'HP Inc.' 또는 'HP Korea Inc.'입니다.

규정 제출 문서에 의거하여 문서에 포함된 장비명은 '컴퓨터'이며 일반적으로 다음 주요 제품 유형 중 하나로 분류됩니다.

올인원(일체형), 올인원 PC, 올인원 데스크톱 PC

컴퓨터 또는 개인용 컴퓨터

데스크톱 또는 데스크톱 PC

노트북 또는 노트북 PC

태블릿 PC

씬 클라이언트

워크스테이션

RPOS, 소매 시스템, 소매 POS(Point-of-Sale) 터미널

Декларация за безжична връзка за Тайланд

เครื่องโทรคมนาคมและอุปกรณ์นี้ มีความสอดคล้องตามมาตรฐานหรือข้อกำหนดของ กสทช.

(This telecommunication equipment conforms to the requirements of NBTC.)

เครื่องวิทยุคมนาคมนี้มีระดับการแผ่คลื่นแม่เหล็กไฟฟ้าสอดคล้องตามมาตรฐานความปลอดภัยต่อสุขภาพของมนุษย์จากการใช้เครื่องวิทยุคมนาคมที่คณะกรรมการกิจการโทรคมนาคมแห่งชาติประกาศกำหนด

This radio communication equipment has the electromagnetic field strength in compliance with the Safety Standard for the Use of Radio communication Equipment on Human Health announced by the National Telecommunications Commission.

Декларации на националната комисия по комуникации на Тайван

Декларациите по-долу се отнасят за Тайван.

無線 LAN 802.11 裝置/藍牙裝置/短距離通訊裝置:

取得審驗證明之低功率射頻器材，非經核准，公司、商號或使用者均不得擅自變更頻率、加大功率或變更原設計之特性及功能。低功率射頻器材之使用不得影響飛航安全及干擾合法通信；經發現有干擾現象時，應立即停用，並改善至無干擾時方得繼續使用。前述合法通信，指依電信管理法規定作業之無線電通信。低功率射頻器材須忍受合法通信或工業、科學及醫療用電波輻射性電機設備之干擾。

應避免影響附近雷達系統之操作。

高增益指向性天線只得應用於固定式點對點系統。

減少電磁波影響，請妥適使用。

Декларация за пътуване със самолет

Използването на електронно оборудване на борда на пътнически и товарни самолети е по преценка на авиокомпанията.

Декларации за батерия, която може да се сменя от потребителя

Когато батерията е достигнала края на своя срок на експлоатация, не я изхвърляйте при общите домакински отпадъци. Съблюдавайте местните закони и правила за това как трябва да се изхвърлят компютърни батерии.

HP насърчава клиентите да рециклират използван електронен хардуер, оригинални печатащи касети на HP и акумулаторни батерии. За повече информация относно програмите за рециклиране направете справка с уеб сайта на HP на http://www.hp.com/recycle.

За информация относно премахването на батерия, която може да се сменя от потребителя, направете справка с ръководството на потребителя към продукта.

Декларации за фабрично запечатана батерия

Батерията (или батериите) в този продукт не може лесно да се сменя от самите потребители. Изваждането или смяната на батерията може да засегне вашето гаранционно покритие. Ако батерията вече не задържа заряд, свържете се с отдела за поддръжка.

Когато батерията е достигнала края на своя срок на експлоатация, не я изхвърляйте при общите домакински отпадъци. Съблюдавайте местните закони и разпоредби за изхвърляне на батерии.

Лазерна съвместимост

Използвайте тази декларация, за да предупредите за възможно излагане на излъчване от неправилно използване на лазера.

⚠ **ПРЕДУПРЕЖДЕНИЕ!** Използването на контроли или настройки или изпълнението на процедури, различни от посочените в ръководството за инсталация на лазерния продукт, може да доведе до излагане на опасна радиация. За да намалите риска от излагане на опасна радиация:

- Не се опитвайте да отваряте корпуса на модула. В продукта няма компоненти, които да се подменят от потребителя.
- Не работете с контролите, не правете настройки и не изпълнявайте процедури с лазерното устройство, различни от онези, посочени в ръководството за инсталиране на лазерния продукт.
- Позволявайте само на оторизирани доставчици на сервизни услуги да ремонтират устройството.

Този продукт може да се предоставя с оптично устройство за съхранение (например CD или DVD устройство) и/или с трансивер с оптични влакна. Всяко от тези устройства, което съдържа лазер, се класифицира като лазерен продукт от клас 1 в съответствие с IEC/EN 50689 2021 и отговаря на изискванията за безопасност на този стандарт.

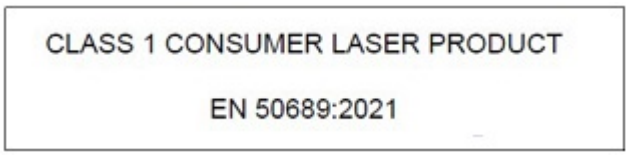

Всеки лазерен продукт е в съответствие с федералните изисквания на САЩ от 21 CFR 1040.10 и 1040.11 или съответства на тези разпоредби, с изключение на отклонения съгласно Декларация за лазерни устройства № 50 от 24 юни 2007 г. или Декларация за лазерни устройства № 56 от 8 май 2019 г.



Одобрения на телекомуникационните устройства

Телекомуникационното устройство в компютъра е одобрено за връзка с телефонната мрежа в държавите и регионите, чиито маркировки за одобрение са отбелязани на етикета на продукта, залепен отдолу на компютъра или на модема.

Вижте ръководството за потребителя към продукта, за да се уверите, че продуктът е конфигуриран за държавата/региона, където продуктът се намира. Избирането на държавата/регион, различна от тази, където той се намира, може да доведе до конфигурирането на модема по начин, който нарушава законите и нормативните разпоредби за телекомуникациите на тази страна/регион. Освен това модемът може да не работи добре, ако не бъде избрана правилната държава или регион. Ако, когато изберете дадена държава или

регион, се появи съобщение, според което съответната държава или регион не се поддържа, това означава, че модемът не е одобрен за използване в тази държава/регион и съответно не трябва да се използва.

Декларации за модема

Канада, Япония, Нова Зеландия и САЩ имат свои собствени набори от декларации за модеми.

Декларации за модеми в САЩ

Това оборудване отговаря на Част 68 от Правилника на FCC и изискванията, приети от ACTA. Отдолу на компютъра или на модема има етикет, съдържащ (наред с другата информация) идентификатор на продукта във формат US:AAAEQ##TXXXX. Дайте тази информация на телефонната компания, ако от вас се изисква да направите това.

Приложим куплунг за сертификация USOC = RJ11C. Всеки щепсел и куплунг, използвани за свързване на това оборудване към кабелната и телефонна мрежа на обекта, трябва да отговарят на приложимите правила и изисквания на FCC, Част 68, приети от ACTA. Съвместим телефонен кабел и унифициран щепсел се предоставят с този продукт. Той е предназначен да бъде свързан към съвместим унифициран куплунг, който също е съответстващ. Вижте инструкциите за инсталиране за подробности.

REN се използва за определяне на броя устройства, които може да бъдат свързани към телефонна линия. Прекалено големият брой REN на една телефонна линия може да доведе до това устройствата да не звънят при входящо повикване. В повечето, но не във всички местоположения, общият брой на REN не трябва да надвишава пет (5,0). За да сте сигурни за броя устройства, които може да са свързани към линия, както се определя от общия брой на REN, се обърнете към местната телефонната компания. За продукти, одобрени след 23 юли 2001 г., REN за този продукт е част от идентификатора на продукта, който е във формат US:AAAEQ##TXXXX. Цифрите, представени с ##, са REN без десетичната запетая (например 03 е REN 0,3). За по-стари продукти REN е отделно обозначен на етикета.

Ако това оборудване на HP пречи на телефонната мрежа, телефонната компания ще ви уведоми предварително, че може да се наложи временно прекъсване на услугата. Но ако такова предварително уведомление на практика не е възможно, телефонната компания ще ви уведоми веднага щом има възможност. Също така ще бъдете информирани за правото си да подадете оплакване в FCC, ако смятате, че това е необходимо.

Телефонната компания може да направи промени в своите съоръжения, оборудване, операции или процедури, което може да повлияе на работата на оборудването. Ако това се случи, телефонната компания ще предостави предварително уведомление, за да направите съответните промени и да поддържате непрекъсната телефонна услуга.

Ако има проблеми с оборудването, се свържете с отдела за техническа поддръжка. Ако оборудването оказва вреда на телефонната мрежа, телефонната компания е в правото си да ви помоли да го изключите от мрежата, докато проблемът бъде разрешен. Трябва да извършвате поправки само в рамките на процедурите, посочени в раздела „Отстраняване на неизправности" в ръководството за потребителя, ако е предоставено такова.

Връзка с линия „парти лайн" подлежи на щатски/държавни такси. Свържете се с щатската/държавната комисия за комунално обслужване, комисията за комунални услуги или комисията по корпоративни въпроси за информация.

Ако домът ви има специално монтирано оборудване за аларма, свързано с телефонната линия, уверете се, че инсталирането на това оборудване на HP няма да деактивира алармената

оборудване. Ако имате въпроси относно възможните причини за деактивиране на аларменото оборудване, обърнете се към телефонната компания или към квалифициран техник.

Законът за защита на потребителя на телефонни услуги от 1991 г. постановява като незаконно човек да използва компютър или друго електронно устройство, включително факс апарат, за да изпраща каквото и да било съобщение, освен ако такова съобщение ясно не съдържа в поле в горната или долната част на предадената страница или на първата страница на предаването датата и часа на изпращане и идентификация на фирмата, друга организация или друго физическо лице, което изпраща съобщението, както и телефонния номер на изпращащата машина или фирма, друга организация или физическо лице. Даденият телефонен номер не трябва да бъде номер 900 или друг номер, за който таксата надхвърля таксите за градски или междуселищен разговор.

За да програмирате тази информация във факс апарата, трябва да изпълните стъпките в инструкциите за софтуера на факса.

Декларации за модеми в Канада

Това оборудване отговаря на приложимите технически изисквания на Министерството на промишлеността на Канада.

Числото REN (Ringer Equivalence Number) показва максималния брой устройства, които могат да се свържат с интерфейса на телефона. Прекъсването върху даден интерфейс може да се състои от каквато и да е комбинация от устройства, като само трябва да се спазва изискването, че сумата от REN номерата на всички устройства не трябва да надвишава 5. REN номерът за това терминално оборудване е 1.0.

Декларации за модем в Япония

Ако компютърът не разполага с маркировка за сертификация в Япония отдолу на компютъра, направете справка със съответната маркировка за сертификация по-долу.

Маркировката за сертификация за Япония за V.92 56K модем за факс/данни е по-долу:



Ако компютърът не разполага с маркировка за сертификация в Япония отдолу на компютъра, направете справка със съответната маркировка за сертификация по-долу.

Маркировката за сертификация в Япония за софтуерния модем LSI Corporation PCI-SV92EX е дадена по-долу:



Декларации за модеми за Нова Зеландия

Разрешението на Telepermit за терминално устройство показва, че Telecom е приела, че устройството отговаря на минималните условия за връзка с мрежата.

Това не показва одобрение на продукта от Telecom, нито дава някаква гаранция. Преди всичко то не дава гаранция, че всяко изделие ще работи правилно във всяко отношение с друг елемент от оборудване с Telepermit от друга марка или модел, нито означава, че всеки продукт е съвместим с всички мрежови услуги на Telecom.

Това оборудване не може, при никакви работни условия, да работи правилно на по-високи скорости от тези, за които е проектирано. Telecom няма да поема отговорности, ако възникнат трудности при такива обстоятелства.

Ако това устройство е оборудвано за импулсно набиране, обърнете внимание, че няма гаранция, че Telecom линиите ще продължат винаги да поддържат импулсно набиране.

Използването на импулсно набиране, когато това оборудване е свързани към същата линия като друго оборудване, може да увеличи звъненето или шума и може също да доведе до условие за фалшив отговор. Ако има такива проблеми, потребителят *не* трябва да се свързва с Telecom Faults Service.

Някои параметри за съответствие с изискванията на Telepermit на Telecom зависят от оборудването (компютъра), свързано с устройството. Свързаното оборудване трябва да се настрои да работи със следните ограничения и параметри за съответствие със спецификациите на Telecom:

- Трябва да има не повече от 10 опита за разговор към един и същ номер в рамките на период от 30 минути за всяко отделно ръчно набиране.
- Оборудването трябва да остави линията затворена за период от не по-малко от 30 секунди между края на един опит и началото на следващия опит.
- При извършване на автоматични повиквания към различни номера оборудването трябва да бъде зададено да остави линията затворена за период от не по-малко от 5 секунди между края на един опит и началото на следващия опит.
- Оборудването трябва да е настроено да осигури отговор на повикване между 3 и 30 секунди след получаване на сигнал за звънене (така че задайте между 2 и 10).

Гласова поддръжка

Всички лица, които използват това устройство за записване на телефонни разговори, трябва да спазват закона на Нова Зеландия.

Това изисква поне едната страна на разговора да е информирана, че разговорът се записва. Освен това принципите в закона за поверителността от 1993 г. също трябва да се спазват по отношение на естеството на събраната лична информация, целта за събирането ѝ и как се използва тя, както и дали се разпространява на други.

Това оборудване не трябва да се настройва да извършва автоматични повиквания на услугата за спешен номер „111“ на Telecom.

Macrovision Corporation, декларация

Този продукт включва технология за защита на авторските права, която е защитена от права за метод на определени патенти на САЩ и от други права за интелектуална собственост, притежание на Macrovision Corporation и други притежатели на права.

Използването на тази технология за защита на авторските права трябва да се оторизира от Macrovision Corporation и е предназначена само за домашна употреба и други ограничени употреби за преглед, освен ако не е оторизирана за друго от Macrovision Corporation. Декомпилирането или деасемблирането са забранени.

3 Декларации за безопасност

Документацията на вашия продукт може да изисква една или повече от тези декларации за безопасност.

Важна информация за безопасност

Тези декларации може да са приложими за много продукти.

⚠ **ПРЕДУПРЕЖДЕНИЕ!** За намаляване на риска от сериозно нараняване, прочетете *Ръководството за безопасна и удобна работа*. В него са описани правилната настройка на работната станция, позата и навиците за здравословна работа за потребители на компютри и се предоставя важна информация за електрическата и механичната безопасност. Това ръководство се намира в уеб на адрес http://www.hp.com/ergo и на CD диска с документация, който е включен в комплекта на продукта.

Компютърът може да е тежък; използвайте ергономично правилни процедури за вдигане, когато го местите.

Инсталирайте компютъра в близост до електрически контакт. Кабелът за променливотоково захранване е главното променливотоково изключващо устройство на вашия компютър и трябва да е лесно достъпен по всяко време. Ако предоставеният с компютъра захранващ кабел има заземяващ щифт, винаги използвайте захранващия кабел с правилно заземен електрически контакт, за да избегнете риска от електрически удар.

За да намалите вероятността от електрически удар от телефонната мрежа, включете компютъра в електрическия контакт, преди да го свържете към телефонната линия. Също така прекъснете връзката на телефонната линия, преди да изключите компютъра от електрическия контакт.

Винаги прекъсвайте връзката на кабела на модема от телефонната система, преди да слагате или сваляте капака на компютъра.

Не работете с компютъра със свален капак.

За ваша безопасност винаги изключвайте компютъра от захранващия му източник и от всякакви телекомуникационни системи (като телефонни линии), мрежи или модеми, преди да извършвате каквито и да било сервизни процедури. Ако не направите това, това може да доведе до нараняване или повреда на оборудването. Нивата на опасно напрежение са вътре в модула на захранването и в модема на този продукт.

Като предпазна мярка, ако натоварването на захранването на системата надвишава капацитета на конкретната конфигурация, системата може временно да забрани някои USB портове.

⚠ **ПРЕДУПРЕЖДЕНИЕ!** За да намалите риска от пожар, електрически удар и нараняване на лица, когато използвате това устройство, винаги вземайте основните предпазни мерки, включително следните:

- Не използвайте този продукт в близост до вода, например близо до вана, леген, кухненска мивка или вана за пране, във влажно мазе или в близост до плувен басейн.

- Избягвайте да използвате продукта по време на гръмотевична буря. Съществува известен риск от електрически удар от мълния.
- Не използвайте продукта, за да съобщите за изтичане на газ, в близост до изтичането.
- Винаги изваждайте кабела на модема, преди да отваряте корпуса на оборудването или да докосвате неизолиран кабел на модем, куплунг или вътрешен компонент.
- Ако този продукт не е доставен с телефонен кабел, използвайте само телекомуникационен кабел № 26 AWG или по-голям.
- Не включвайте модемен или телефонен кабел в куплунг RJ-45 (мрежа).

ЗАПАЗЕТЕ ТЕЗИ ИНСТРУКЦИИ.

ВАЖНО: Ако компютърът ви разполага с превключвател за избор на напрежение за употреба в електрозахранваща система 115 или 230 V, превключвателят за избор на напрежение е с предварително зададена правилна настройка на напрежението за употреба в конкретната държава/регион, където компютърът се е продавал първоначално. Поставянето на превключвателя за избор на напрежение на неправилна позиция може да повреди компютъра и да анулира всяка подразбираща се гаранция.

Този продукт не е оценяван за връзка с IT захранваща система (променливотокова разпределителна система без пряка връзка със земята съгласно приложимите стандарти за безопасност).

Предупредителна декларация за топлинна безопасност

Използвайте тази декларация, ако съществува вероятност от нараняване поради прекомерна топлина.

ПРЕДУПРЕЖДЕНИЕ! За да намалите опасността от изгаряния или прегряване на мобилния компютър, не поставяйте мобилния компютър направо в скута си и не блокирайте достъпа до вентилационните му отвори. Използвайте мобилния компютър само върху твърда и равна повърхност. Не позволявайте друга твърда повърхност, например поставен в близост до компютъра допълнителен принтер, или мека повърхност, като например възглавници, постелки или дрехи, да блокира въздушния поток. Също така не позволявайте по време на работа променливотоковият адаптер да докосва кожата ви или мека повърхност, като например възглавници, постелки или дрехи. Компютърът и променливотоковият адаптер, доставени от HP, отговарят на ограниченията за температура на повърхност, достъпна за потребителя, определени от приложимите стандарти за безопасност.

ВНИМАНИЕ: За да намалите риска от изгаряния, не докосвайте вътрешните горещи повърхности, докато не се охладят до стайна температура.

Декларация за потенциални условия за безопасност

Използвайте тази декларация, за да предупредите потребителите за възможността, че повредата не е безопасна и контролирана.

Ако забележите някои от следните условия (или ако имате други опасения за безопасността), не използвайте компютъра: пращене, съскане, пукане или поява на силна миризма или пушек от компютъра. Нормално е тези условия да се появят, когато вътрешен електронен компонент се повреди по безопасен и контролиран начин. Тези условия обаче може също да указват потенциален проблем за безопасността. Не приемайте, че това е безопасна повреда.

Изключете компютъра, разкачете го от захранването, след което се свържете с отдела за техническа поддръжка за съдействие.

Условия за монтаж

Вижте инструкциите за инсталиране, преди да свържете това оборудване към входящото захранване.

⚠ **ПРЕДУПРЕЖДЕНИЕ!** В компютъра може да има части под напрежение или движещи се части. Изключвайте захранването на оборудването преди свалянето на кутията. Монтирайте обратно и фиксирайте кутията, преди да подавате захранване към оборудването.

Декларация за акустика

Използвайте тази декларация, когато нивото на звуково налягане може да бъде по-ниско от препоръчителното или очакваното.

Нивото на звуково налягане (LpA) е много под 70 dB(A) (позиция на оператора, нормална работа, съгласно ISO 7779). За показване на данните за излъчване на шум за продукта отидете на „IT ECO декларации“ на адрес http://www.hp.com/go/ted, след което от падащото меню изберете категория на продукта.

Декларации за батерията

Една или повече от тези декларации за безопасност може да са приложими за батерията на вашия продукт.

⚠ **ПРЕДУПРЕЖДЕНИЕ!** Продуктът може да съдържа вътрешни батерии или батерия, които са литий манган диоксидни, ванадий пентоксидни или алкални. Има риск от пожар или изгаряния, ако с батериите не се борави внимателно.

⚠ **ПРЕДУПРЕЖДЕНИЕ!** Не се опитвайте да презаредите батерията.

⚠ **ПРЕДУПРЕЖДЕНИЕ!** Не излагайте на температури над 60°C (140°F).

⚠ **ПРЕДУПРЕЖДЕНИЕ!** За да намалите възможните проблеми с безопасността, само предоставената с компютъра батерия, резервна батерия, доставена от HP, или съвместима батерия, закупена допълнително от HP, трябва да се ползват с компютъра. Бързо зареждане може да не е налично за несъвместими батерии или за батерии, които не са на HP.

⚠ **ПРЕДУПРЕЖДЕНИЕ!** За да намалите риска от пожар или изгаряния, не разглобявайте, не чупете, не пробивайте, не окъсявайте външни контакти и не изхвърляйте в огън или вода.

⚠ **ПРЕДУПРЕЖДЕНИЕ!** Съществува риск от експлозия, ако батерията бъде заменена с такава от неправилен тип. Изхвърляйте употребените батерии съгласно съответните инструкции.

⚠ **ПРЕДУПРЕЖДЕНИЕ!** Подменяйте само с резервна батерия от HP, предназначена за този продукт.

⚠ **ПРЕДУПРЕЖДЕНИЕ!** Не поглъщайте батерии – съществува опасност от химическо изгаряне.

⚠ **ПРЕДУПРЕЖДЕНИЕ!** Този продукт съдържа плоска кръгла батерия. Ако плоската кръгла батерия бъде погълната, може да предизвика сериозни вътрешни изгаряния в рамките само на 2 часа и да причини смърт.

⚠ **ПРЕДУПРЕЖДЕНИЕ!** Съхранявайте новите и използваните батерии на недостъпни за деца места.

⚠ **ПРЕДУПРЕЖДЕНИЕ!** Ако отделението за батерията не се затваря добре, спрете да използвате продукта и го съхранявайте на недостъпни за деца места.

⚠ **ПРЕДУПРЕЖДЕНИЕ!** Ако смятате, че батериите може да са били погълнати или поставени в която и да било част на тялото, потърсете незабавно медицинска помощ.

⚠ **ПРЕДУПРЕЖДЕНИЕ!** Оставянето на батерия в околна среда с крайно висока температура може да доведе до експлозия или до протичане на запалима течност или газ.

⚠ **ПРЕДУПРЕЖДЕНИЕ!** Батерия, която е изложена на крайно ниско атмосферно налягане, може експлодира или от нея да протече запалима течност или газ.

⚠ **ПРЕДУПРЕЖДЕНИЕ!** Изваждайте и незабавно рециклирайте или изхвърляйте използваните батерии съгласно местните разпоредби и дръжте далеч от деца. НЕ изхвърляйте батериите с битовите отпадъци или да бъдат изгаряни.

⚠ **ПРЕДУПРЕЖДЕНИЕ!** Дори използваните батерии могат да причинят тежки наранявания или смърт.

⚠ **ПРЕДУПРЕЖДЕНИЕ!** Позвънете в местен център за контрол на отровите за информация относно лечението.

⚠ **ПРЕДУПРЕЖДЕНИЕ!** Незареждаемите батерии не трябва да се зареждат.

⚠ **ПРЕДУПРЕЖДЕНИЕ!** Не разреждайте принудително, не презареждайте, не разглобявайте, не нагрявайте над (60°C (149°F).) или не изгаряйте. Това може да доведе до нараняване вследствие на изпускане, изтичане или експлозия, водеща до химически изгаряния.

⚠ **ПРЕДУПРЕЖДЕНИЕ!** Уверете се, че батериите са правилно поставени според полярността (+ и -).

⚠ **ПРЕДУПРЕЖДЕНИЕ!** Не смесвайте стари и нови батерии, различни марки или типове батерии, като алкални, въглеродно-цинкови или акумулаторни батерии.

⚠ **ПРЕДУПРЕЖДЕНИЕ!** Отстранявайте и незабавно рециклирайте или изхвърляйте батериите от оборудването, което не се използва за дълго време съгласно местните разпоредби.

⚠ **ПРЕДУПРЕЖДЕНИЕ!** Винаги затваряйте напълно отделението за батерията. Ако отделението за батерията не се затваря добре, спрете да използвате продукта, отстранете батериите и го съхранявайте на недостъпно за деца място.

⚠ **ПРЕДУПРЕЖДЕНИЕ!** Сменяйте батерията само с такава от съвместим тип. Съвместимият тип батерия за настолни работни станции е CR2032.

⚠ **ПРЕДУПРЕЖДЕНИЕ!** Номиналното напрежение на батерията е 3V.

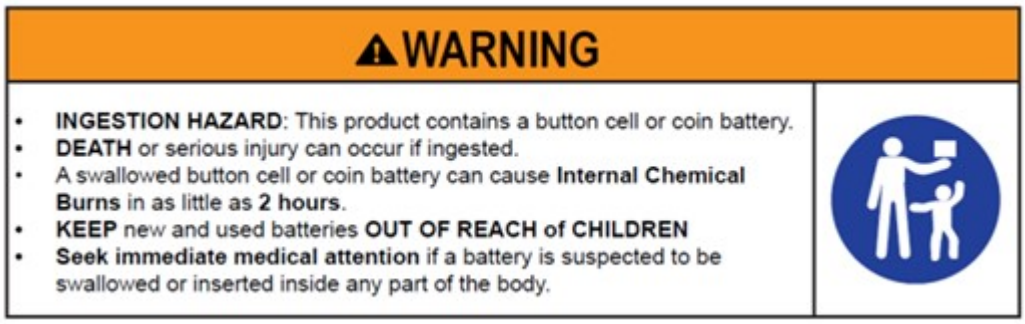

Таблица 3-1 Описание и икона за изхвърляне на батерията

Икона	Описание
	Батериите, батерийните пакети и акумулаторите не трябва да бъдат изхвърляни заедно с обикновените домакински отпадъци. За да ги предадете за рециклиране или правилно изхвърляне, използвайте публичната система за събиране или ги върнете на HP, упълномощен партньор на HP или техни представители.

Декларации за вентилатор

Използвайте една или повече от тези декларации, за да предупредите потребителите за опасностите от нараняване от въртящи се перки на вентилатора.

⚠ ПРЕДУПРЕЖДЕНИЕ!  Дръжте частите на тялото си далеч от движещи се части.

⚠ ПРЕДУПРЕЖДЕНИЕ! Дръжте частите на тялото далеч от перките на вентилатора.

⚠ ПРЕДУПРЕЖДЕНИЕ! Дръжте частите на тялото извън пътя на движението.

Декларация за нивото на звука на слушалките

Тази декларация предупреждава за опасността от настройка на висока сила на звука за слушалки с микрофон и стандартни слушалки.

⚠ ПРЕДУПРЕЖДЕНИЕ!  За да предотвратите възможно увреждане на слуха, не слушайте силно увеличен звук за продължителен период.

Регулирането на силата на звука както и на еквалайзера към други настройки, различни от централна позиция, може да увеличи изходното напрежение на слушалките, а с това и нивото на звуковото налягане. Използването на фактори, влияещи на изходното налягане на слушалките, различни от тези, указани от производителя (например операционна система, софтуер за еквалайзер, фърмуер, драйвер), може да увеличи изходното напрежение на слушалките и с това и нивото на звуковото налягане.

Лазерна безопасност

За продукти, оборудвани с оптични дискови устройства или трансивери с оптични влакна.

Този продукт може да бъде предоставен с оптично устройство за съхраняване на данни (напр. компактдисково или DVD устройство) и/или приемо-предаватели за оптични влакна. Те съдържат лазери и са класифицирани като лазерни продукти от Клас 1 съгласно стандарт IEC/EN 60825-1 и отговарят на неговите изисквания.

Всеки лазерен продукт е в съответствие с федералните изисквания на САЩ от 21 CFR 1040.10 и 1040.11 или съответства на тези разпоредби, с изключение на отклонения съгласно Декларация за лазерни устройства № 50 от 24 юни 2007 г. или Декларация за лазерни устройства № 56 от 8 май 2019 г.

⚠ **ПРЕДУПРЕЖДЕНИЕ!** Използването на контроли или настройки или изпълнението на процедури, различни от посочените тук или в ръководството за инсталация на лазерния продукт, може да доведе до излагане на опасна радиация. За да намалите риска от излагане на опасна радиация:

- Не се опитвайте да отваряте корпуса на модула. В продукта няма компоненти, които да се подменят от потребителя.
- Не работете с контролите, не правете настройки и не изпълнявайте процедури с лазерното устройство, различни от посочените тук.
- Позволявайте само на оторизирани сервизни техници на HP да ремонтират устройството.

Изисквания за захранване и захранващ кабел

Различните държави имат различни изисквания за захранвания и захранващи кабели.

Изисквания за заземяване на електрозахранване от Клас I

За дефектнотокова защита оборудването трябва да се свърже със заземителна клема. Включете захранващия кабел на системата в заземен електрически контакт. Заместващи кабели може да не осигурят адекватна дефектнотокова защита. Използвайте само захранващия кабел, предоставен с този продукт, или резервен кабел, одобрен от HP Inc.

Бразилия, декларация

Este equipamento deve ser conectado obrigatoriamente em tomada de rede de energia elétrica que possua aterramento (três pinos), conforme a norma nbr abnt 5410,visando a segurança dos usuários contra choques elétricos.

Дания

Apparatets stikprop skal tilsluttes en stikkontakt med jord, som giver forbindelse til stikproppens jord.

Финландия

Laite on liitettävä suojakoskettimilla varustettuun pistorasiaan.

Норвегия

Apparatet må tilkoples jordet stikkontakt.

Швеция

Apparaten skall anslutas till jordat uttag.

Изисквания за електрозахранване

Захранванията при някои продукти имат превключватели на външно захранването. Функцията за превключване на избор на напрежение на продукта позволява той да работи с всяко линейно напрежение между 100 – 127 или 200 – 240 волта променлив ток. Захранванията на тези продукти, които не разполагат с превключватели на външно захранване, са оборудвани с вътрешни вериги, които откриват входящото напрежение и превключват автоматично на правилното напрежение.

⚠ **ПРЕДУПРЕЖДЕНИЕ!** За да намалите потенциални проблеми с безопасността. HP препоръчва използване само на променливотокови адаптери с марка HP.

Китай

消费者若使用电源适配器供电，则应购买配套使用获得 CCC 认证并满足标准要求的电源适配器

За ползване в Норвегия

Някои продукти са предназначени за захранващи системи за компютърни устройства с напрежение фаза-фаза 230 V.

Изисквания към набор от кабели за захранване

Една или повече от тези декларации може да са приложими за захранващия кабел на вашия продукт.

⚠ **ПРЕДУПРЕЖДЕНИЕ!** За да намалите риска от електрически удар или повреда на оборудването:

- Включвайте захранващия кабел към електрически контакт, който е леснодостъпен по всяко време.
- Изключвайте компютъра от електрозахранването чрез изваждане на захранващия кабел от електрическия контакт.
- Ако към захранващия кабел е предоставен преходник с 3 щифта, включвайте кабела към заземен контакт с 3 извода. Не деактивирайте щифта за заземяване на захранващия кабел, например чрез използване на адаптер с 2 щифта. Щифтът за заземяване е важен фактор за гарантиране на безопасността.

Комплектът захранващ кабел, получен с продукта, отговаря на изискванията за употреба в държавата, в която първоначално е закупено оборудването. Използвайте само захранващия кабел, предоставен с уреда, или одобрен от HP Inc. резервен захранващ кабел, или одобрен от HP Inc. източник. Каталожните номера на резервните части могат да се намерят на http://www.hp.com/support.

Комплектите захранващи кабели за употреба в други държави трябва да отговарят на изискванията на държавата, където ще използвате продукта. За повече информация относно изискванията спрямо комплекта на захранващия кабел се свържете с вашия упълномощен търговец на HP, риселър или доставчик на услуги.

⚠ **ПРЕДУПРЕЖДЕНИЕ!** Не използвайте захранващи кабели от други продукти. Захранващи кабели, които не съответстват на изискванията, може да доведат до опасност от удар и пожар.

Изискването, посочено по-долу, е приложимо за всички държави:

- Захранващият кабел трябва да е одобрен от упълномощен орган, отговорен за атестация в страната, където ще бъде монтиран комплектът захранващи кабели.

Захранващият кабел трябва да е прекаран по начин, който не позволява да бъде настъпен или прободен от съседни предмети. Особено внимание трябва да се отделя на щепсела, електрическия контакт и точката, в която кабелът излиза от продукта.

⚠ **ПРЕДУПРЕЖДЕНИЕ!** Не работете с този продукт с повредени захранващи кабели. Ако комплектът захранващи кабели е повреден по някакъв начин, сменете го незабавно. Повредените кабели може да доведат до излагане на потребителя на опасности.

Декларация за захранващ кабел

Ако не ви е предоставен захранващ кабел за компютъра или за аксесоар с външно захранване за употреба с компютъра, вие трябва да закупите захранващ кабел, който е одобрен за употреба във вашата държава или регион.

Захранващият кабел трябва да е оразмерен за продукта, както и за напрежението и силата на тока, отбелязани на етикета с данни за захранването на продукта. Напрежението и силата на тока, поддържани от кабела, трябва да надвишават тези, указани върху продукта. Освен това диаметърът на кабела трябва да бъде минимум **0,75 мм²**/18 AWG, а дължината – между **1 м** (3,2 фута) и **2 м** (6,56 фута). имате въпроси относно типа на захранващия кабел, който да използвате, се обърнете към вашия оторизиран сервиз.

Един захранващ кабел трябва да бъде прокаран така, че да няма вероятност да бъде настъпен или прищипан от поставени върху него или до него предмети. Особено внимание трябва да се отделя на щепсела, електрическия контакт и точката, в която кабелът излиза от продукта.

Куплунг за постояннотоково захранване на външно захранване на HP

Диаграмата илюстрира куплунга за постояннотоково захранване на външно захранване на HP.

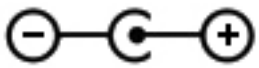

Декларация за захранващия кабел за Япония

製品には、同梱された電源コードをお使い下さい。

同梱された電源コードは、他の製品では使用出来ません。

Изисквания за захранващ кабел за Япония

За употреба в Япония използвайте само кабели за захранване, които се предоставят с продукта.

⚠ **ВНИМАНИЕ:** Не използвайте захранващия кабел, получен с този продукт, на други продукти.

Опасност от защипване

Използвайте тази декларация, за да предупредите за вероятността от наранявания поради прищипване.

⚠ **ПРЕДУПРЕЖДЕНИЕ!** Наблюдавайте областите с опасност от прищипване. Дръжте пръстите далеч от затварящи се части.

Защита на конектори на телевизионна антена

Няколко декларации за безопасност може да се отнасят за конекторите на ТВ антена.

Заземяване на външна телевизионна антена

Ако към продукта е свързана външна антена или кабелна система, трябва да се уверите, че антената или кабелната система са заземени електрически, така че да се осигури известна защита срещу свръх напрежение и натрупани статични заряди.

Член 810 от Националния закон за електричеството (NEC), ANSI/NFPA 70, предоставя информация относно правилното електрическо заземяване на мачтата и поддържащата конструкция, заземяването на входния проводник към устройството за разреждане на антената, размера на заземителните проводници, местоположението на устройството за разреждане на антената, връзката към заземителните електроди и изискванията за заземителния електрод.

Защита срещу мълнии

За допълнителна защита на всеки продукт при буря с мълнии или когато продуктът е оставен без надзор и не се използва за дълги периоди от време, извадете захранващия кабел на продукта от електрическия контакт и прекъснете връзката с антената или кабелната система. Това ще предотврати повреда на продукта от мълния или пикови захранващи напрежения.

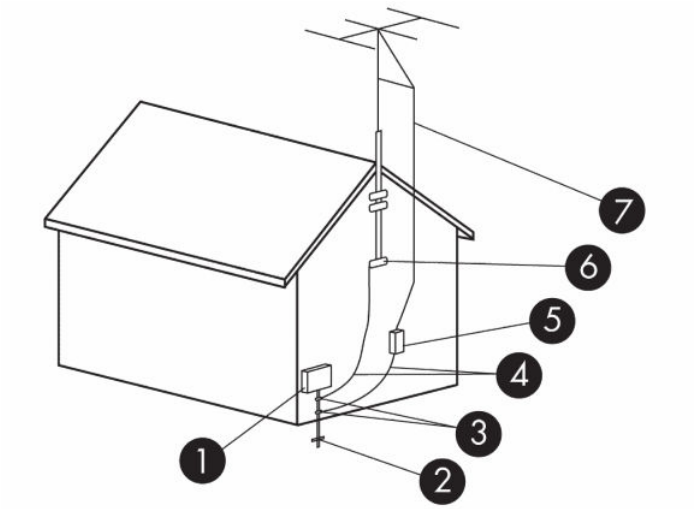

Таблица 3-2 **Заземяване на антена**

Реф. номер	Заземителен компонент
1	Оборудване на електрозахранващата мрежа
2	Система от заземителни електроди на електрозахранващата мрежа (NEC Чл. 250, Част III)
3	Заземителни скоби
4	Заземителни проводници (NEC Раздел 810.21)
5	Устройство за разреждане на антената (NEC Раздел 810.20)
6	Заземителна скоба

Таблица 3-2 Заземяване на антена (продължение)

Реф. номер	Заземителен компонент
7	Проводник на входа на антената

Забележка към инсталиращия системата CATV

Това напомняне се дава, за да обърне внимание на инсталиращия системата CATV за раздел 820.93 на Националния закон за електричеството, който предоставя насоки за правилно заземяване и по-специално, да уточни, че екранировката на коаксиалния кабел трябва да бъде свързана към заземителната система на сградата, толкова близо до входната точка на кабела, колкото е практически възможно.

Декларация за пътуване

Използвайте тази декларация, за да предупредите за възможността от сериозно нараняване от комплекти с преобразуватели на напрежението.

⚠ ПРЕДУПРЕЖДЕНИЕ! За да намалите риска от електрически удар, пожар или повреда на оборудването, не се опитвайте да захранвате компютъра с преобразувател на напрежението, предназначен за домакински уреди.

Декларации за безопасност за Китай

HP 工作站使用安全手册

使用须知

欢迎使用惠普工作站，为了您及仪器的安全，请您务必注意如下事项：

1. 仪器要和地线相接，要使用有正确接地插头的电源线，使用中国国家规定的 220V 电源。
2. 避免高温和尘土多的地方，否则易引起仪器内部部件的损坏。
3. 避免接近高温，避免接近直接热源，如直射太阳光、暖气等其它发热体。
4. 不要有异物或液体落入机内，以免部件短路。
5. 不要将磁体放置于仪器附近。

警告

为防止火灾或触电事故，请不要将该机放置于淋雨或潮湿处

如果您按照以上步骤操作时遇到了困难，或想了解其它产品性能，请在以下网页上寻找相关信息：http://www.hp.com.cn

或联系我们

中国惠普有限公司
地址：北京朝阳区建国路 112 号中国惠普大厦
电话：010-65643888

Декларация за надморска височина за Китай

海拔警告仅适用于在海拔 2000m 以下地区使用的产品



海拔警告仅适用于在海拔 2000m 以下地区使用的产品。

Декларация за тропическо предупреждение за Китай

热带警告仅适用于在非热带气候条件下使用的产品。



热带警告仅适用于在非热带气候条件下使用的产品。

Декларация за заземяване на кабелите за продукти с ТВ тунер за Норвегия и Швеция

Норвегия и Швеция изискват галваничен изолатор за заземяване.

⚠ **ВНИМАНИЕ:** За да намалите възможните проблеми с безопасността, използвайте галваничен изолатор при свързването към кабелна разпределителна система.

Декларация на защита на зрението за Тайван

Тази декларация за зрението се отнася за продукти в Тайван.

使用過度恐傷害視力

注意事項:

(1) 使用 30 分鐘請休息 10 分鐘。

(2) 未滿 2 歲幼兒不看螢幕，2 歲以上每天看螢幕不要超過 1 小時。

4 Декларации за опазване на околната среда

Тази глава предоставя декларации за околната страна, специфични за държавите и регионите, както и информация за съответствие. Някои от тези декларации може да не се отнасят за вашия продукт.

Рециклиране на електронния хардуер, опаковката и батериите

HP насърчава клиентите да рециклират използван електронен хардуер, опаковки на оригинални печатащи касети от HP и акумулаторни батерии.

За повече информация относно програмите за рециклиране вижте http://www.hp.com/recycle.

За информация относно рециклирането на продукта в Япония вж. http://www.hp.com/jp/hardwarerecycle/.

Изхвърляне на отпадъчно оборудване от потребители

Използвайте тази декларация, за да обясните иконата, свързана с изхвърлянето на отпадъци.

Таблица 4-1 **Икона за изхвърляне на отпадъчно оборудване и описанието ѝ**

Икона	Описание
	Този символ означава, че продуктът не трябва да се изхвърля заедно с другите битови отпадъци. Вместо това, трябва да предпазите човешкото здраве и околната среда, като предадете отпадъчното оборудване в предназначен за събирането му пункт за рециклиране на неизползваемо електрическо и електронно оборудване. За допълнителна информация се свържете с фирмата по чистота, чиито услуги използвате или отидете на http://www.hp.com/recycle.

Изхвърляне на алкални батерии в Бразилия

Não descarte o produto eletrônico em lixo comum



Este produto eletroeletrônico e seus componentes não daven ser descartados no lixo comum, pois embora estejam em conformidade com padrões mundiais de restrição a substâncias nocivas, podem conter, ainda que em quantidades mínimas, substâncias impactantes ao meio ambiente. Ao final da vida útil deste produto, o usuário deverá entregá-lo à HP. A não observância dessa orientação sujeitará o infrator às sanções previstas em lei. Após o uso, as pilhas e/ou baterias dos produtos HP deverão ser entregues ao estabelecimento comercial ou rede de assistência técnica autorizada pela HP.

Para maiores informações , inclusive sobre os pontos de recebimento, acesse: http://www.hp.com.br/reciclar

Информация за рециклиране на хардуера на Бразилия

Não descarte o produto eletrônico em lixo comum



Este produto eletroeletrônico e seus componentes não daven ser descartados no lixo comum, pois embora estejam em conformidade com padrões mundiais de restrição a substâncias nocivas, podem conter, ainda que em quantidades mínimas, substâncias impactantes ao meio ambiente. Ao final da vida útil deste produto, o usuário deverá entregá-lo à HP. A não observância dessa orientação sujeitará o infrator às sanções previstas em lei. Após o uso, as pilhas e/ou baterias dos produtos HP deverão ser entregues ao estabelecimento comercial ou rede de assistência técnica autorizada pela HP.

Para maiores informações , inclusive sobre os pontos de recebimento, acesse: http://www.hp.com.br/reciclar

Етикет за Triman за OEEO във Франция и етикет за рециклиране

Използвайте тази декларация, за да обясните иконата, свързана с рециклирането.



Декларации за изхвърляне и рециклиране в Корея

한국 전자제품 폐기 및 재활용 방법

전자 기기 폐기물은 전자/전기 장비를 재활용할 수 있도록 지정된 HP 수거물 센터에 전달하거나 E-순환거버넌스(http://www.k-erc.or.kr/)를 통해 무상 회수 및 재활용이 진행됩니다. 자세한 내용은 E-순환 거버넌스 혹은 HP 서비스 센터에 문의하거나 웹사이트 www.hp.com/recycle을 참조하십시오.

Информация за рециклиране на батерии за Тайван

Тази декларация предоставя нормативните разпоредби за производство и рециклиране на батерии в Тайван.

Таблица 4-2 Икона за рециклиране на батерии на Тайван и описанието ѝ

Икона	Описание
	Съгласно чл. 15 от Закона за изхвърляне на отпадъци Агенцията за опазване на околната среда на Тайван изисква от компаниите, които произвеждат или внасят сухи батерии, да указват символи за възстановяване на батерии, използвани при продажби, подаръци или промоции. Свържете се с упълномощен тайвански оператор за рециклиране за правилното изхвърляне на батерията.

Регламент на Турция относно WEEE

Türkiye Cumhuriyeti: AEEE Yönetmeliğine Uygundur

Сертификация на ENERGY STAR® (само при някои продукти)

ENERGY STAR е доброволна програма на Агенцията за защита на околната среда на САЩ, която помага на фирми и отделни лица да спестяват пари и да предпазват нашия климат чрез превъзходна енергийна ефективност.

Продуктите, които спечелят ENERGY STAR, предотвратяват емисиите на парникови газове, като покриват строгите критерии за енергийна ефективност или изискванията, зададени от Агенцията за защита на околната среда на САЩ. В качеството си на партньор на ENERGY STAR фирмата HP Inc. е следвала процеса за сертификация на подобрени продукти на EPA в САЩ, за да е сигурно, че продуктите, означени с логото на ENERGY STAR, са сертифицирани по ENERGY STAR според приложимите насоки на ENERGY STAR. Всички компютри, сертифицирани по ENERGY STAR, ще разполагат със следното лого:



Основно изискване на ENERGY STAR за компютърни продукти е да има функции за управление на захранването, които значително намаляват разхода на енергия, когато продуктът не се използва. Управлението на захранването позволява на компютъра автоматично да влиза в режим на заспиване или в друг режим на ниска консумация на енергия след определен период на неактивност. Функциите за управление на захранването са предварително зададени по следния начин, когато компютърът работи на променливотоково захранване:

Таблица 4-3 **Предварително зададени функции за управление на захранването, когато компютърът работи на променливотоково захранване**

Тип на компютъра	Време за активиране на режим на заспиване на дисплея	Време за активиране на режим на заспиване на компютъра (минути)	Излизане от режим на заспиване
Преносими компютри, мобилни работни станции	По-малко от или равно на 15 минути (според модела)	По-малко от или равно на 30 минути (според модела)	Продуктът ще излезе от режим на заспиване, когато се натисне бутонът на захранването/режима на заспиване. Ако събуждането при активност по мрежата (WOL) е разрешено, системата може да излезе от режим на заспиване като реакция при наличието на мрежов сигнал.
Таблети/слейтове	По-малко от или равно на 1 минута	Не е приложимо	Не е приложимо
Настолни компютри, вградени настолни компютри, работни станции	По-малко от или равно на 15 минути (според модела)	По-малко от или равно на 30 минути (според модела)	Продуктът ще излезе от режим на заспиване, когато потребителят взаимодейства с което и да било устройство за въвеждане, включително мишката или клавиатурата. Ако събуждането при активност по мрежата (WOL) е разрешено, системата може да излезе от режим на заспиване като реакция при наличието на мрежов сигнал.
Тънки клиенти	По-малко от или равно на 15 минути (според модела)	По-малко от или равно на 30 минути, когато режим на заспиване се поддържа от операционната система (според модела)	Когато режимът на заспиване се поддържа от операционната система, продуктът ще излезе от режим на заспиване, когато потребителят взаимодейства с което и да било устройство за въвеждане, включително мишката или клавиатурата. Ако събуждането при активност по мрежата (WOL) е разрешено, системата може да излезе от режим на заспиване като реакция при наличието на мрежов сигнал.

За компютри, които поддържат профил с непрекъснато включено състояние и непрекъсната връзка, където има наличен достъп до интернет (например таблети и слейтове), се

предоставят алтернативни режими на ниска консумация на енергия, като режими на кратка и продължителна неактивност (според определеното от изисквания на за компютърни програми на ENERGY STAR), които консумират много малко енергия (</= 10 вата) и когато е приложимо – максимално увеличават живота на батерията на продукта. Тези алтернативни режими на ниска консумация на енергия са динамични, като режимът на заспиване на дисплея се активира в рамките на 1 минута на неактивност от страна на потребителя.

Компютърът излиза от режим на заспиване, когато се натисне бутонът на захранването/режима на заспиване. Когато функцията за събуждане при активност по мрежата (WOL) е активирана, компютърът може също така да излезе от режим на заспиване като реакция при наличието към мрежов сигнал.

Допълнителна информация относно потенциалното пестене на енергия и финансовите спестявания от функцията за управление на захранването може да се намери на уеб сайта за управление на захранването на EPA ENERGY STAR на адрес http://www.energystar.gov/powermanagement.

Допълнителна информация за програмата ENERGY STAR и нейния принос за околната среда е налична на уеб сайта на EPA ENERGY STAR на адрес http://www.energystar.gov.

ENERGY STAR и маркировката ENERGY STAR са регистрирани търговски марки, собственост на Агенцията за защита на околната среда на САЩ.

Химични вещества

Фирмата HP е ангажирана в предоставянето на нашите клиенти с необходимата информация за химическите вещества в продуктите ни съобразно правни изисквания, като REACH (Регламент № 1907/2006 на Европейския парламент и на Съвета).

Отчет с химична информация за този продукт може да откриете на адрес http://www.hp.com/go/reach.

Перхлорат – може да е нужна специална обработка

Батерията за часовника на компютъра може да съдържа перхлорат и да се изисква специално боравене с нея при рециклирането или изхвърлянето ѝ в Калифорния.

Вижте http://www.dtsc.ca.gov/hazardouswaste/perchlorate/.

Декларации за опазване на околната среда за Китай

回收信息说明

惠普公司对废弃的电子计算机（笔记本电脑）提供回收服务，更多信息请登陆

http://www8.hp.com/us/en/hp-information/environment/product-recycling.html

环境标志信息

微型计算机 (台式计算机, 笔记本电脑等) 及显示器在中国环境标志认证产品范围内, 环境标志表明该产品不仅品质合格, 而且在生产, 使用和回收处理中都符合特定的环境保护要求, 与同类产品相比, 既有低毒少害, 节约资源等环保优势, 此外获得中国环境标志认证的产品售后三年内均可在各服务中心选择维修或更换部件, 也可通过更换更高性能的零部件或模块实现硬件升级。

特别提醒

如您需要确认本产品处于零能耗状态, 请按下电源关闭按钮, 并将插头从电源插座断开。

Етикет за енергийна ефективност за компютри от Китай

Китай изисква тази декларация за енергийна ефективност.

Съгласно Регламента за поставяне на етикети за енергийна ефективност на микрокомпютри от Китай на този микрокомпютър е поставен етикет за енергийна ефективност. Класът на енергийна ефективност, TEC (типична консумация на енергия) и категорията на продукта, посочени върху този етикет, са определени и изчислени в съответствие със стандарт GB28380-2012.

1. Класове на енергийна ефективност

   Класът се определя съгласно стандарта чрез изчисляване на базовото ниво на изразходвана енергия и сумата на всички количества енергия за допълнителни компоненти, като основна памет и графична карта. За продукти от който и да е клас TEC не трябва да превишава стойността, посочена в следващата таблица:

Таблица 4-4 Типични стойности за консумация на енергия (TEC)

Тип на продукта		TEC (киловатчаса)		
		Клас 1	Клас 2	Клас 3
Настолен микрокомпютър, устройство тип „всичко в едно“	Категория A	98,0+∑Efa	148,0+∑Efa	198,0+∑Efa
	Категория B	125,0+∑Efa	175,0+∑Efa	225,0+∑Efa
	Категория C	159,0+∑Efa	209,0+∑Efa	259,0+∑Efa
	Категория D	184,0+∑Efa	234,0+∑Efa	284,0+∑Efa
Преносим компютър	Категория A	20,0+∑Efa	35,0+∑Efa	45,0+∑Efa
	Категория B	26,0+∑Efa	45,0+∑Efa	65,0+∑Efa
	Категория C	54,5+∑Efa	75,0+∑Efa	123,5+∑Efa

ЗАБЕЛЕЖКА: ∑Efa е сумата на коефициентите на мощност на допълнителните функции на продукта.

2. Стандартен разход на енергия

   Стойността за разход на енергия, посочена върху етикета, отразява данните, измерени при представителна конфигурация, която покрива всички конфигурации на регистрираното устройство и е избрана съгласно „Регламент за поставяне на енергиен етикет на микрокомпютри от Китай“. Поради това действителната консумация на енергия на този конкретен микрокомпютър може да не е същата като данните за ТЕС, посочени върху етикета.

3. Категория на продукта

   Категорията на продукта се определя по стандарта съгласно конфигурацията на микрокомпютъра. Категоризацията на продуктите съответства на нормативните указания в следната таблица:

   Таблица 4-5 Категория на продукта и описание на конфигурацията

Тип на продукта	Описание на конфигурацията	
	Настолен микрокомпютър, устройство тип „всичко в едно“	Преносим компютър
Категория A	Настолен микрокомпютър и устройство тип „всичко в едно“, чиято конфигурация е извън обхвата на категория B, C и D	Преносим компютър, чиято конфигурация е извън обхвата на категория B и C
Категория B	Две физически ядра на процесора и системна памет не по-малко от 2 ГБ	Дискретен графичен процесор
Категория C	Процесор с повече от 2 физически ядра и поне една от следните характеристики: 1. Системна памет, не по-малка от 2 ГБ 2. Дискретен графичен процесор	Този продукт има процесор с не по-малко от 2 физически ядра, системна памет, не по-малка от 2 ГБ, дискретен графичен процесор с големина на кадровия буфер, не по-малка от 128 бита.
Категория D	Процесор с не по-малко от 4 физически ядра и поне една от следните характеристики: 1. Системна памет, не по-малка от 4 ГБ 2. Дискретен графичен процесор с големина на кадровия буфер, не по-малка от 128 бита	

   За повече подробности относно спецификацията, моля, направете справка в стандарт GB28380-2012.

本机根据《微型计算机能源效率标识实施规则》的要求加施中国能效标识。能效标识中显示的能效等级、典型能源消耗和产品类型均根据《微型计算机能效限定值及能效等级》（GB28380-2012）的要求确定。对上述标识内容的说明如下：

1. 能效等级

微型计算机的能效等级由基础能源消耗值和附加功能功耗因子之和决定。微型计算机能效各等级的典型能源消耗应不大于下表的规定

微型计算机类型			能源消耗(千瓦时)		
			1	2	3
	台式微型计算机及	A 类	98.0+ΣEfa	148.0+ΣEfa	198.0+ΣEfa
一体机		B 类	125.0+ΣEfa	175.0+ΣEfa	225.0+ΣEfa
		C 类	159.0+ΣEfa	209.0+ΣEfa	259.0+ΣEfa
		D 类	184.0+ΣEfa	234.0+ΣEfa	284.0+ΣEfa
	便携式	A 类	20.0+ΣEfa	35.0+ΣEfa	45.0+ΣEfa
计算机		B 类	26.0+ΣEfa	45.0+ΣEfa	65.0+ΣEfa
		C 类	54.5+ΣEfa	75.0+ΣEfa	123.5+ΣEfa
注：ΣEfa 为微型计算机附加功能功耗因子之和					

2. 典型能源消耗

典型能源消耗值代表一个备案单元中，符合《微型计算机能源效率标识实施规则》要求的代表性规格型号产品的数值。因此，本机的典型能源消耗值可能与其所加施的能效标识中所示的典型能源消耗值不一致。

3. 产品类型

产品类型根据微型计算机的配置确定。参见下表：

类型	配置说明	
	台式微型计算机及一体机	便携式计算机
A 类	下列 B 类、C 类、D 类配置以外的台式微型计算机及一体机	下列 B 类、C 类配置以外的便携式计算机
B 类	中央处理器（CPU）物理核心数为 2，系统内存大于等于 2GB	具有独立图形显示单元（GPU）
C 类	中央处理器（CPU）物理核心数大于 2，且至少具有以下特征中的一条 a. a）系统内存大于等于 2GB； b. 独立图形显示单元（GPU）	中央处理器（CPU）物理核心数大于等于 2，系统内存大于等于 2GB，具有独立图形显示单元（GPU）且显存位宽大于等于 128 位.
D 类	中央处理器（CPU）物理核心数大于等于 4，且至少具有以下特征中的一条： a. 系统内存大于等于 4GB； b. 具有独立图形显示单元（GPU）且显存位宽大于等于 128 位	

关于标识内容的更详细技术信息，请参考《微型计算机能效限定值及能效等级》（GB28380-2012）

Разпоредби за ограничаване на опасните вещества за Китай

Китай използва декларациите за разпоредбите за ограничаване на опасните вещества (RoHS) по-долу.

笔记本电脑和平板电脑产品中有害物质或元素的名称及含量

根据中国《电器电子产品有害物质限制使用管理办法》





Таблица 4-6 **产品中有害物质或元素的名称及含量 根据中国《电器电子产品有害物质限制使用管理办法》**

	有害物质					
部件名称	**铅 (Pb)**	**汞 (Hg)**	**镉 (Cd)**	**六价铬 (Cr(VI))**	**多溴联苯 (PBB)**	**多溴二苯醚 (PBDE)**
电池	X	O	O	O	O	O
线缆	X	O	O	O	O	O
摄像头	X	O	O	O	O	O
机箱/其他	X	O	O	O	O	O
闪存读卡器	X	O	O	O	O	O
软盘驱动器	X	O	O	O	O	O
硬盘驱动器	X	O	O	O	O	O
耳机	X	O	O	O	O	O
I/O PCA	X	O	O	O	O	O
键盘	X	O	O	O	O	O
液晶显示器 (LCD) 面板	X	O	O	O	O	O
介质（CD/DVD/软盘）	O	O	O	O	O	O
内存	X	O	O	O	O	O
主板、处理器、散热器	X	O	O	O	O	O
鼠标	X	O	O	O	O	O
光盘驱动器	X	O	O	O	O	O
对接设备选件	X	O	O	O	O	O
电源适配器	X	O	O	O	O	O
电源	X	O	O	O	O	O
电源组	X	O	O	O	O	O

Таблица 4-6 产品中有害物质或元素的名称及含量 根据中国《电器电子产品有害物质限制使用管理办法》 (продължение)

	有害物质					
部件名称	铅 (Pb)	汞 (Hg)	镉 (Cd)	六价铬 (Cr(VI))	多溴联苯 (PBB)	多溴二苯醚 (PBDE)
投影仪	X	O	O	O	O	O
遥控器	X	O	O	O	O	O
智能卡/Java™ 读卡器	X	O	O	O	O	O
扬声器（外置）	X	O	O	O	O	O
电视调谐器	X	O	O	O	O	O
USB 闪存驱动器	X	O	O	O	O	O
USB 集线器	X	O	O	O	O	O
网络摄像头	X	O	O	O	O	O
无线接收器	X	O	O	O	O	O
无线网卡	X	O	O	O	O	O
本表格依据 SJ/T 11364 的规定编制。 O：表示该有害物质在该部件所有均质材料中的含量均在 GB/T 26572 规定的限量要求以下。 X：表示该有害物质至少在该部件的某一均质材料中的含量超出 GB/T 26572 规定的限量要求。 此表中所有名称中含 "X" 的部件均符合中国 RoHS 达标管理目录限用物质应用例外清单的豁免。 此表中所有名称中含 "X" 的部件均符合欧盟 RoHS 立法。 注：环保使用期限的参考标识取决于产品正常工作的温度和湿度等条件						

台式机、瘦客户端、个人工作站、一体机和销售点终端产品中有害物质或元素的名称及含量

根据中国《电器电子产品有害物质限制使用管理办法》





Таблица 4-7 产品中有害物质或元素的名称及含量 根据中国《电器电子产品有害物质限制使用管理办法》

	有害物质					
部件名称	铅 (Pb)	汞 (Hg)	镉 (Cd)	六价铬 (Cr(VI))	多溴联苯 (PBB)	多溴二苯醚 (PBDE)
电池	X	O	O	O	O	O
线缆	X	O	O	O	O	O

Таблица 4-7 产品中有害物质或元素的名称及含量 根据中国《电器电子产品有害物质限制使用管理办法》 (продължение)

	有害物质					
部件名称	铅 (Pb)	汞 (Hg)	镉 (Cd)	六价铬 (Cr(VI))	多溴联苯 (PBB)	多溴二苯醚 (PBDE)
摄像头	X	O	O	O	O	O
机箱/其他	X	O	O	O	O	O
风扇	X	O	O	O	O	O
闪存读卡器	X	O	O	O	O	O
软盘驱动器	X	O	O	O	O	O
硬盘驱动器	X	O	O	O	O	O
耳机	X	O	O	O	O	O
散热器	X	O	O	O	O	O
I/O PCA	X	O	O	O	O	O
键盘	X	O	O	O	O	O
液晶显示器 (LCD) 面板	X	O	O	O	O	O
介质（CD/DVD/软盘）	O	O	O	O	O	O
内存	X	O	O	O	O	O
主板、处理器、散热器	X	O	O	O	O	O
鼠标	X	O	O	O	O	O
光驱	X	O	O	O	O	O
对接设备选件	X	O	O	O	O	O
电源适配器	X	O	O	O	O	O
电源	X	O	O	O	O	O
投影仪	X	O	O	O	O	O
遥控器	X	O	O	O	O	O
智能卡/Java™ 读卡器	X	O	O	O	O	O
固态驱动器	X	O	O	O	O	O
扬声器（外置）	X	O	O	O	O	O
触控笔	X	O	O	O	O	O
触控板	X	O	O	O	O	O
电视调谐器	X	O	O	O	O	O
USB 闪存驱动器	X	O	O	O	O	O
USB 集线器	X	O	O	O	O	O
网络摄像头	X	O	O	O	O	O
无线接收器	X	O	O	O	O	O
无线网卡	X	O	O	O	O	O

Таблица 4-7 产品中有害物质或元素的名称及含量 根据中国《电器电子产品有害物质限制使用管理办法》 (продължение)

	有害物质					
部件名称	铅 (Pb)	汞 (Hg)	镉 (Cd)	六价铬 (Cr(VI))	多溴联苯 (PBB)	多溴二苯醚 (PBDE)
3D 捕获台/转盘	X	O	O	O	O	O
本表格依据 SJ/T 11364 的规定编制。 O：表示该有害物质在该部件所有均质材料中的含量均在 GB/T 26572 规定的限量要求以下。 X：表示该有害物质至少在该部件的某一均质材料中的含量超出 GB/T 26572 规定的限量要求。 此表中所有名称中含 "X" 的部件均符合中国 RoHS 达标管理目录限用物质应用例外清单的豁免。 此表中所有名称中含 "X" 的部件均符合欧盟 RoHS 立法。 注：环保使用期限的参考标识取决于产品正常工作的温度和湿度等条件						

台灣針對筆記型電腦和平板電腦的有害物質限制使用管理辦法 (RoHS)

限用物質含有情況標示聲明書

Declaration of the Presence Condition of the Restricted Substances Marking

Таблица 4-8 限用物質含有情況標示聲明書 Declaration of the Presence Condition of the Restricted Substances Marking

限用物質及其化學符號 Restricted substances and its chemical symbols						
單元 Unit	鉛 Lead (Pb)	汞 Mercury (Hg)	鎘 Cadmium (Cd)	六價鉻 Hexavalent chromium (Cr^{+6})	多溴聯苯 Polybrominated biphenyls (PBB)	多溴二苯醚 Polybrominated diphenyl ethers (PBDE)
纜線 Cables	–	○	○	○	○	○
機殼/其他 Chassis/Other	–	○	○	○	○	○
輸入/輸出印刷電路組件 I/O PCAs	–	○	○	○	○	○
液晶顯示器 (LCD) 面板 Liquid crystal display (LCD) panel	–	○	○	○	○	○
記憶體 Memory	○	○	○	○	○	○
主機板、處理器、散熱器 Motherboard, processor, heat sinks	–	○	○	○	○	○

Таблица 4-8 限用物質含有情況標示聲明書 Declaration of the Presence Condition of the Restricted Substances Marking (продължение)

限用物質及其化學符號 Restricted substances and its chemical symbols						
電源組 Power pack	–	○	○	○	○	○
電源供應器 Power supply	–	○	○	○	○	○
儲存裝置 Storage Devices	–	○	○	○	○	○
無線裝置 Wireless Devices	–	○	○	○	○	○

備考 1:「超出 0.1 %」及「超出 0.01 %」係指限用物質之百分比含量超出百分比含量基準值。

Note 1: "Exceeding 0.1 wt %" and "exceeding 0.01 wt %" indicate that the percentage content of the restricted substance exceeds the reference percentage value of presence condition.

備考 2:「○」係指該項限用物質之百分比含量未超出百分比含量基準值。

Note 2: "○" indicates that the percentage content of the restricted substance does not exceed the percentage of reference value of presence.

備考 3:「–」係指該項限用物質為排除項目。

Note 3: The "–" indicates that the restricted substance corresponds to the exemption.

若要取得最新版使用指南，請前往 http://www.hp.com/support，並依照指示尋找您的產品。然後選取「使用手冊」。

To access the latest user guides, go to http://www.hp.com/support, and follow the instructions to find your product. Then select **Manuals**.

台灣針對桌上型電腦、精簡型電腦、個人工作站、一體成形電腦及銷售點終端機的有害物質限制使用管理辦法 (RoHS)

限用物質含有情況標示聲明書

Declaration of the Presence Condition of the Restricted Substances Marking

Таблица 4-9 限用物質含有情況標示聲明書 Declaration of the Presence Condition of the Restricted Substances Marking

限用物質及其化學符號 Restricted substances and its chemical symbols						
單元 Unit	鉛 Lead (Pb)	汞 Mercury (Hg)	鎘 Cadmium (Cd)	六價鉻 Hexavalent chromium (Cr^{+6})	多溴聯苯 Polybrominated biphenyls (PBB)	多溴二苯醚 Polybrominated diphenyl ethers (PBDE)
纜線 Cables	–	○	○	○	○	○

Таблица 4-9 限用物質含有情況標示聲明書 Declaration of the Presence Condition of the Restricted Substances Marking (продължение)

限用物質及其化學符號 Restricted substances and its chemical symbols						
單元 Unit	鉛 Lead (Pb)	汞 Mercury (Hg)	鎘 Cadmium (Cd)	六價鉻 Hexavalent chromium (Cr^{+6})	多溴聯苯 Polybrominated biphenyls (PBB)	多溴二苯醚 Polybrominated diphenyl ethers (PBDE)
機座/其他 Chassis/Other	–	○	○	○	○	○
輸入/輸出印刷電路組件 I/O PCAs	–	○	○	○	○	○
液晶顯示器 (LCD) 面板 Liquid crystal display (LCD) panel (for AIO only)	–	○	○	○	○	○
記憶體 Memory	○	○	○	○	○	○
主機板、處理器、散熱器 Motherboard, processor, heat sinks	–	○	○	○	○	○
電源供應器 Power supply	–	○	○	○	○	○
儲存裝置 Storage Devices	–	○	○	○	○	○

備考 1:「超出 0.1 %」及「超出 0.01 %」係指限用物質之百分比含量超出百分比含量基準值。

Note 1: "Exceeding 0.1 wt %" and "exceeding 0.01 wt %" indicate that the percentage content of the restricted substance exceeds the reference percentage value of presence condition.

備考 2:「○」係指該項限用物質之百分比含量未超出百分比含量基準值。

Note 2: "○" indicates that the percentage content of the restricted substance does not exceed the percentage of reference value of presence.

備考 3:「–」係指該項限用物質為排除項目。

Note 3: The "–" indicates that the restricted substance corresponds to the exemption.

若要取得最新版使用指南，請前往 http://www.hp.com/support，並依照指示尋找您的產品。然後選取「使用手冊」。

To access the latest user guides, go to http://www.hp.com/support, and follow the instructions to find your product. Then select **Manuals**.

Ограничение на опасните вещества (RoHS) за Индия

Този продукт, както и свързаните с него консумативи и резервни части, отговаря на разпоредбите за намаляване на опасните вещества от „Правилник за третиране на отпадъци от електронни продукти в Индия от 2016 г.“.

Той не съдържа олово, живак, шестивалентен хром, полиброминатни бифенили или полиброминатни дифенил етери в концентрации, надхвърлящи 0,1 тегловни % и 0,01 тегловни % за кадмий, с изключение за случаите, където е позволено според освобожденията, зададени в Приложение 2 на Правилника.

Информация за Регламент № 1275/2008 на Европейската комисия

Европейският съюз изисква тази декларация за консумацията на енергия.

За да намерите данни за консумацията на енергия на продукта, включително когато продуктът е в състояние на готовност в мрежата, когато всички портове за кабелна мрежова връзка и безжични устройства са свързани, направете справка с раздел P14 „Допълнителна информация“ на IT ECO декларацията на продукта на адрес http://www.hp.com/hpinfo/globalcitizenship/environment/productdata/itecodesktop-pc.html.

Където е приложимо, активирайте или деактивирайте безжична мрежа, като използвате инструкциите, включени в ръководството за потребителя на продукта или в операционната система. Информация също така е налична на адрес http://www.hp.com/support.

IT ECO декларации

Използвайте тези връзки, за да предоставите местоположения за IT ECO декларациите.

Преносими компютри или таблети

http://www.hp.com/hpinfo/globalcitizenship/environment/productdata/iteconotebook-o.html

Настолни компютри и тънки клиенти

http://www.hp.com/hpinfo/globalcitizenship/environment/productdata/itecodesktop-pc.html?jumpid=reg_R1002_USEN

Работни станции

http://www.hp.com/hpinfo/globalcitizenship/environment/productdata/itecoworkstatio.html

Ограничение на опасни вещества (RoHS) за Япония

2008 年、日本における製品含有表示方法、JISC0950 改定版が公示されました。製造事業者は、2006 年 7 月 1 日以降に販売される電気・電子機器の特定化学物質の含有に付きまして情報提供を義務付けられています。

製品の部材表示に付きましては、http://www.hp.com/go/jisc0950/ を参照してください。

A Japanese regulatory requirement, defined by specification JIS C 0950, 2008, mandates that manufacturers provide Material Content Declarations for certain categories of electronic products offered for sale after July 1, 2006.

To view the JIS C 0950 material declaration for this product, visit http://www.hp.com/go/jisc0950.

Ley para el Aprovechamiento Sustentable de la Energía de México

Ley para el Aprovechamiento Sustentable de la Energía de México

Se ha etiquetado este producto en conformidad con la Ley para el Aprovechamiento Sustentable de la Energía de México, que requiere la divulgación del consumo de energía del modo de uso normal (modo inactivo) y del modo de espera. Su producto es una de las muchas configuraciones de esta familia de modelos; el consumo de energía del modo inactivo de su configuración específica puede diferir de

la información de la etiqueta. El consumo real de energía de su producto puede ser mayor o menor que el valor informado en la etiqueta de energía de producto para México a causa de factores como la configuración (componentes y módulos seleccionados) y el uso (tareas que se están efectuando, software instalado y en ejecución, etc.).

ЗАБЕЛЕЖКА: Esta ley no es aplicable a las estaciones de trabajo.

TCO Certified

Този раздел е приложим само за продуктите, които носят логото TCO Certified.

Вижте https://tcocertified.com/product-finder/ за списък на продуктите със сертификация TCO Certified.

A third-party certification according to ISO 14024

Toward sustainable IT products



Say hello to a more sustainable product

IT products are associated with a wide range of sustainability risks throughout their life cycle. Human rights violations occur in the supply chain. Harmful substances are used both in products and their manufacture. Products can often have a short lifespan because of poor ergonomics, low quality and when they are not able to be repaired or upgraded.

This product is a better choice. It meets all the criteria in TCO Certified, the world's most comprehensive sustainability certification for IT products. Thank you for making a responsible product choice, that help drive progress towards a more sustainable future!

Criteria in TCO Certified have a life-cycle perspective and balance environmental and social responsibility. Conformity is verified by independent and approved verifiers that specialize in IT products, social responsibility or other sustainability issues. Verification is done both before and after the certificate is issued, covering the entire validity period. The process also includes ensuring that corrective actions are implemented in all cases of factory non-conformities. And last but not least, to make sure that the certification and independent verification is accurate, both TCO Certified and the verifiers are reviewed regularly.

Want to know more?

Read information about TCO Certified, full criteria documents, news and updates at **tcocertified.com.** On the website you'll also find our Product Finder, which presents a complete, searchable listing of certified products.

TCO Certified Edge

Този раздел е приложим само за продуктите, които носят логото на TCO Certified Edge.

Вижте https://tcocertified.com/product-finder/ за списък на продуктите с TCO Certified Edge.

A third-party certification according to ISO 14024

Toward sustainable IT products

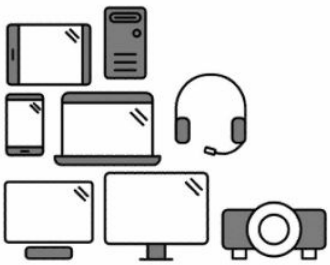

Say hello to a more sustainable product

IT products are associated with a wide range of sustainability risks throughout their life cycle. Human rights violations occur in the supply chain. Harmful substances are used both in products and their manufacture. Products can often have a short lifespan because of poor ergonomics, low quality and when they are not able to be repaired or upgraded.

This product is a better choice. It meets all the criteria in TCO Certified, the world's most comprehensive sustainability certification for IT products. Additionally, it fulfills the requirements of TCO Certified Edge, the supplemental certification that recognizes leading-edge products that exceed typical performance in a particular sustainability attribute. At our Product Finder **(tcocertified.com/product-finder)** you can find out which TCO Certified Edge criterion or criteria this product meets.

Criteria in TCO Certified have a life-cycle perspective and balance environmental and social responsibility. Compliance is verified by independent verification organizations that specialize in IT products, social responsibility or other sustainability issues. Verification is done both before and after the certificate is issued, covering the entire validity period. The process also includes ensuring that corrective actions are implemented in all cases of factory non-conformities.

Thank you for making a responsible product choice, that help drive progress towards a more sustainable future!

Want to know more?

Read information about TCO Certified, full criteria documents, news and updates at **tcocertified.com.** On the website you'll also find our Product Finder, which presents a complete, searchable listing of certified products.

Азбучен указател

Б

батерии, рециклиране 32
батерия 22
батерия, декларация 14, 32
безжични устройства 4
Бразилия, декларация 6, 25

В

вентилатор, декларация 24

Г

гласова поддръжка 18

Д

декларации
  батерия 14, 22, 32
  Бразилия 6, 25
  вентилатор 24
  Декларация за безжична връзка за Тайланд 13
  ергономичност 9
  захранващ кабел, Япония 27
  захранващи кабели 27
  Изхвърляне и рециклиране в Корея 33
  изхвърляне на оборудване 32
  Канада 6
  лазерна безопасност 15, 24
  Мексико 11
  модем 16
  ниво на звука на слушалките 24
  нормативни разпоредби за Беларус 6
  ограничение на опасни вещества за Япония 46
  ограничение на опасни вещества, Индия 45
  околна среда 32
  перхлорат, материал 36
  пътуване 29
  пътуване със самолет 14
  Сингапур 12
  Тайван 14
  Южна Корея 13
  Япония 10
  Macrovision Corporation 19
Декларации за глобален клас А 4
  кабели 5
  модификации 5
Декларации за Канада 6
Декларации за опазване на околната среда за Китай 36
декларации, преносими компютри
  Федерална комисия по комуникации 3, 4
Декларация за безжична връзка за Тайланд 13
декларация за безжични устройства за Мексико 11
декларация за безжични устройства за Сингапур 12
Декларация за захранващия кабел за Япония 27
Декларация за изхвърляне и рециклиране в Корея 33
декларация за лазерна безопасност 15, 24
декларация за модем за Нова Зеландия 18
декларация за модеми в Канада 17
декларация за модеми в САЩ 16
декларация за модеми в Япония 17
декларация за нивото на звука на слушалките 24
Декларация за нормативните разпоредби за Беларус 6
Декларация за ограничение на опасните вещества за Индия 45
Декларация за продукт от клас А, Австралия 5
Декларация за продукта от клас А, Европейски съюз и Великобритания 5
Декларация за Тайван 14
декларация за Япония 10

Е

електронен хардуер и батерии, рециклиране 32
ергономичност, декларация 9
Етикет за енергийна ефективност за компютри от Китай 37
етикети, нормативни 2

З

заземяване на кабели, декларация 31
захранващ кабел, декларация 27

И

изхвърляне, декларации
  батерия 32
  батерия, подмяна от потребителя 14
  оборудване 32
  фабрично запечатана батерия 14

М

модем, декларации 16
модеми, декларации
  Канада 17
  Нова Зеландия 18
  САЩ 16
  Япония 17
модификации, преносими компютри
  Федерална комисия по комуникации 4

Н

надморска височина, декларация 30
нива на максимална мощност 8
ниво на звука на слушалки, декларация 24
Нормативен документ за подаване за Южна Корея 13

нормативен документ за подаване, Южна Корея 13

О

оборудване, декларация за изхвърляне на оборудване 32
одобрена сигурност (GS), декларация 9
околна среда, декларации 32

П

пътуване със самолет, декларация 14
пътуване, декларация 29

Р

радиочестотни ленти 8
регламент № 1275/2008 на ЕК 46
рециклиране, електронен хардуер и батерии 32

С

Сертификация на ENERGY STAR 34
Сертификация TCO Certified 47
Сертификация TCO Certified Edge 48

Т

тропическо предупреждение, декларация 30

У

устройства за безжична локална мрежа 4

Ф

Федерална комисия по комуникации
преносими компютри, кабели 4, 5
преносими компютри, клас A, декларация 4
преносими компютри, клас B, декларация 3
преносими компютри, модификации 4, 5

Ю

Южна Корея, декларация 13

Я

Япония, бележка за ограничение на опасни вещества 46

A

Aviso para o Brasil 6
avisos
Бразилия 6

M

Macrovision Corporation, декларация 19

T

TB тунер, заземяване на кабели, декларация 31

Символи/Числено означение

台灣對於危險物質的限制注意事項 43, 44
注意事項
台灣有害物質限制 43, 44

Uživatelská příručka k Poznámkám o předpisech, bezpečnosti a životním prostředí

SOUHRN

Tato příručka obsahuje poznámky o předpisech, bezpečnosti a životním prostředí, které jsou ve shodě s předpisy pro notebooky, stolní počítače, tenké klienty, osobní pracovní stanice, zařízení all-in-one a terminály prodejních míst v USA a Kanadě a s mezinárodními předpisy.

Právní informace

© Copyright 2022, 2023 HP Development Company, L.P.

Bluetooth je ochrannou známkou, vlastněnou jejím majitelem a na základě licence používanou společností HP Inc. ENERGY STAR a značka ENERGY STAR jsou v USA registrované známky. Java je registrovaná ochranná známka společnosti Oracle a/nebo jejích poboček. WiGig je registrovaná ochranná známka asociace Wi-Fi Alliance.

Informace zde uvedené mohou být bez předchozího upozornění změněny. Veškeré záruky poskytované na produkty a služby společnosti HP jsou popsány ve výslovném prohlášení o záruce přiloženém ke každému produktu či službě. Žádné informace uvedené v tomto textu nelze považovat za rozšíření těchto záruk. Společnost HP nenese odpovědnost za technické nebo redakční chyby ani za opomenutí vyskytující se v tomto dokumentu.

Třetí vydání: prosinec 2023

První vydání: červenec 2022

Číslo dokumentu: N25728-223

Obsah

1 O této příručce 1

2 Informace o předpisech 2

Přístup ke štítku se směrnicemi 2

Oznámení komise FCC (Federal Communications Commission) o třídě B 3

Úpravy 4

Kabely 4

Výrobky se zařízeními s bezdrátovou sítí LAN nebo moduly pro širokopásmové mobilní připojení HP 4

Bezdrátová zařízení s pásmem 5,925 GHz–7,125 GHz 4

Globální oznámení o třídě A 4

Oznámení komise FCC (Federal Communications Commission) o třídě A 4

Úpravy 5

Kabely 5

Oznámení pro Austrálii 5

Oznámení pro Evropskou unii a Spojené království 5

Oznámení pro Japonsko 5

oznámení pro Jižní Koreu 5

oznámení pro Tchaj-wan 5

Informace o předpisech pro Bělorusko 6

Oznámení pro Brazílii 6

Oznámení pro Kanadu 6

Upozornění pro Evropskou unii a Spojené království 6

Prohlášení o shodě 7

Produkty s rádiovými funkcemi (EMF) 7

Omezení pro produkty s rádiovými funkcemi (pouze vybrané produkty) 7

Radiofrekvenční pásma a maximální úrovně výkonu (pouze vybrané produkty a země) 8

Oznámení týkající se ergonomie 8

Prohlášení pro evropskou telefonní síť (modem/fax) 9

Oznámení pro Austrálii a Nový Zéland 9

Oznámení WWAN pro Čínu 9

Oznámení o rádiových zařízeních pro Čínu 9

Oznámení o rádiovém řízení bezdrátových nabíjecích zařízení v Číně (pouze vybrané produkty) 9

Oznámení pro Japonsko 9

Označení certifikace bezdrátového připojení LAN, bezdrátového připojení WAN a Bluetooth® 10

Oznámení pro Mexiko 10

Informace o předpisech pro Eurasijskou unii 10

Производитель и дата производства 11

Өндіруші және өндіру мерзімі 11

Местные представители: 11

Жергілікті өкілдіктері: 11
oznámení pro bezdrátovou komunikaci pro Singapur 12
Oznámení pro Jižní Koreu 12
Regulační dokument pro předložení 12
oznámení pro bezdrátové připojení pro Thajsko 12
Oznámení NCC pro Tchaj-wan 13
無線 LAN 802.11 裝置/藍牙裝置/短距離通訊裝置: 13
Oznámení pro leteckou dopravu 13
Oznámení týkající se uživatelem vyměnitelné baterie 13
Oznámení týkající se baterie zaplombované z výroby 13
Soulad s pravidly pro obsluhu laserových zařízení 13
Homologace telekomunikačního zařízení 14
Oznámení týkající se modemu 14
Prohlášení týkající se použití modemů v USA 15
Prohlášení týkající se použití modemů v Kanadě 15
Prohlášení týkající se použití modemů v Japonsku 16
Prohlášení týkající se použití modemů na Novém Zélandu 16
Hlasová podpora 17
oznámení společnosti Macrovision Corporation 17
3 Bezpečnostní oznámení 18
Důležité bezpečnostní informace 18
Varování týkající se tepla 19
Prohlášení o možných nebezpečích 19
Instalační podmínky 19
Oznámení o zvuku 19
Oznámení týkající se baterií 20
Oznámení týkající se ventilátoru 21
Oznámení o hlasitosti náhlavní soupravy a sluchátek 22
Bezpečnost laseru 22
Požadavky na sadu zdroje napájení a napájecího kabelu 22
Požadavky na uzemnění zdroje napájení třídy I 22
Oznámení pro Brazílii 22
Dánsko 23
Finsko 23
Norsko 23
Švédsko 23
Požadavky na napájecí zdroj 23
Čína 23
Používání v Norsku 23
Požadavky na sadu napájecího kabelu 23
Oznámení týkající se napájecího kabelu 24
Konektor stejnosměrného napájení z externího napájecího zdroje HP 24

oznámení pro Japonsko týkající se napájecího kabelu....24
Požadavky na napájecí kabel pro Japonsko....24
Riziko přeštípnutí....25
Ochrana konektorů televizní antény....25
Uzemnění externí televizní antény....25
Ochrana před zasažením bleskem....25
Poznámka pro technika instalujícího systém CATV....26
Oznámení týkající se cestování....26
Oznámení týkající se bezpečnosti pro Čínu....27
Poznámka pro Čínu týkající se nadmořské výšky....27
Poznámka pro Čínu týkající se použití zařízení v tropických oblastech....27
Poznámka o uzemňovacím kabelu pro Norsko a Švédsko pro produkty s tunerem pro TV tuner....28
Poznámka o zraku pro Tchaj-wan....28
使用過度恐傷害視力....28
4 Oznámení o ochraně životního prostředí....29
Recyklace elektronických zařízení, obalů a baterií....29
Likvidace zařízení uživateli....29
Likvidace alkalických baterií v Brazílii....29
Informace pro recyklaci hardwaru v Brazílii....29
Francie Triman WEEE a recyklační štítek....30
Oznámení o likvidaci a recyklaci v Koreji....30
Informace o recyklaci pro baterie Tchaj-wan....30
Předpisy WEEE pro Turecko....30
Certifikace ENERGY STAR® (pouze vybrané produkty)....31
Chemické látky....32
Perchlorátový materiál – manipulace může podléhat speciálním předpisům....32
Poznámka týkající se ochrany životního prostředí pro Čínu....33
energetický štítek PC pro Čínu....33
RoHS pro Čínu....36
笔记本电脑和平板电脑产品中有害物质或元素的名称及含量....36
台式机、瘦客户端、个人工作站、一体机和销售点终端产品中有害物质或元素的名称及含量....37
台灣針對筆記型電腦和平板電腦的有害物質限制使用管理辦法 (RoHS)....39
限用物質含有情況標示聲明書....39
台灣針對桌上型電腦、精簡型電腦、個人工作站、一體成形電腦及銷售點終端機的有害物質限制使用管理辦法 (RoHS)....40
限用物質含有情況標示聲明書....40
Restriction of the use of Hazardeous Substances (RoHS) (Směrnice o omezení používání některých nebezpečných látek v elektrických a elektronických zařízeních) pro Indii....41
Informace pro nařízení Komise EU 1275/2008....42
Prohlášení ECO pro IT....42

Směrnice o omezení používání některých nebezpečných látek v elektrických a elektronických zařízeních (RoHS) pro Japonsko 42
Ley para el Aprovechamiento Sustentable de la Energía de México 42
Certifikace TCO 43
Certifikace TCO 44
Rejstřík 46

1 O této příručce

Tato příručka obsahuje poznámky o předpisech, bezpečnosti a životním prostředí, které jsou ve shodě s předpisy pro notebooky, stolní počítače, tenké klienty, osobní pracovní stanice, zařízení all-in-one a terminály prodejních míst v USA a Kanadě a s mezinárodními předpisy.

Nejnovější uživatelské příručky najdete na stránce http://www.hp.com/support; pro nalezení svého produktu postupujte podle pokynů. Dále vyberte možnost **Uživatelské příručky**.

⚠ **VAROVÁNÍ!** Označuje nebezpečnou situaci, která, pokud jí nebude předejito, **může** mít za následek vážné zranění nebo smrtelný úraz.

⚠ **UPOZORNĚNÍ:** Označuje nebezpečnou situaci, která, pokud jí nebude předejito, **může** mít za následek lehké nebo střední zranění.

DŮLEŽITÉ: Označuje informace, které jsou považovány za důležité, ale nevztahují se k nebezpečí (např. zprávy vztahující se k poškození majetku). Varují uživatele, že nedodržení postupu přesně podle popisu může vést ke ztrátě dat nebo poškození hardwaru či softwaru. Také obsahují základní informace vysvětlující daný koncept nebo vedoucí k dokončení úkolu.

POZNÁMKA: Obsahuje další informace zdůrazňující nebo doplňující důležité body hlavního textu.

TIP: Nabízí užitečné rady pro dokončení úkolu.

2 Informace o předpisech

Tato kapitola obsahuje informace o předpisech pro kabelovou a bezdrátovou komunikaci a rovněž informace o shodě platné v jednotlivých zemích a regionech. Některé z těchto údajů se nemusí vztahovat k vašemu produktu.

Může být nainstalováno jedno či více integrovaných bezdrátových zařízení. V některých prostředích může být použití bezdrátových zařízení omezeno. Omezení se může vztahovat na letadla, nemocnice, místa v blízkosti výbušnin, oblasti s nebezpečnými látkami apod. Pokud si nejste jisti, zda se na tento produkt nevztahuje toto omezení, požádejte o povolení použití dříve, než jej zapnete.

Přístup ke štítku se směrnicemi

Některé produkty mohou obsahovat také elektronické štítky se směrnicemi, které lze zpřístupnit pomocí systému BIOS.

Štítky se směrnicemi, které poskytují informace o národních nebo místních směrnicích (například identifikátor FCC), mohou být fyzicky umístěny na spodní straně počítače, uvnitř bateriové pozice (pouze vybrané produkty), pod vyměnitelným servisním krytem (pouze vybrané produkty), na zadní straně displeje, nebo na bezdrátovém modulu nebo na modulu modemu.

POZNÁMKA: Elektronické štítky nejsou k dispozici na všech produktech.

POZNÁMKA: Zařízení, která nejsou určena pro prodej ve Spojených státech, nemusí mít identifikátor FCC.

POZNÁMKA: Seznam dostupných elektronických štítků se liší v závislosti na modelu počítače a nainstalovaných zařízení.

Zobrazení elektronických štítků se směrnicemi:

1. Zapněte nebo restartujte počítač.
2. Stisknutím klávesy esc nebo f10 spusťte nástroj Computer Setup.
3. Chcete-li zobrazit elektronický štítek, použijte jeden z následujících postupů:
   - Pro notebooky:
     a. Pomocí polohovacího zařízení nebo kláves se šipkami vyberte možnost **Advanced** (Upřesnit), vyberte možnost **Electronic Labels** (Elektronické štítky) a poté stiskněte klávesu enter.
     b. Pomocí polohovacího zařízení nebo kláves se šipkami vyberte jednu z uvedených položek a poté stiskněte **OK**.
   - Pro stolní počítače:
     a. Pomocí polohovacího zařízení nebo kláves se šipkami vyberte možnosti **Main** (Hlavní) a poté **Electronic Label System** (Systém elektronických štítků).
     b. Stiskněte klávesu enter. Zobrazí se elektronický štítek.

4. Ukončení nabídek nástroje Computer Setup bez provedených změn:

   Vyberte ikonu **Exit** (Ukončit) v dolním pravém rohu obrazovky a poté postupujte podle pokynů na obrazovce.

   – nebo –

   Pomocí kláves se šipkami vyberte položku **Main** (Hlavní), vyberte položku **Ignore Changes and Exit** (Ignorovat změny a ukončit) a poté stiskněte klávesu enter.

Oznámení komise FCC (Federal Communications Commission) o třídě B

Toto zařízení bylo testováno podle požadavků na digitální zařízení třídy B, jejichž limity splňuje v rámci pravidel FCC, část 15. Tato oznámení používejte pro produkty třídy B.

Tyto limity zajišťují odpovídající ochranu před škodlivým rušením při umístění uvnitř budov. Toto zařízení produkuje, používá a může vyzařovat vysokofrekvenční energii. Pokud instalace tohoto zařízení není provedena podle pokynů, zařízení může způsobovat rušení rádiového spojení. Nelze však zaručit, že rušení nenastane v případě konkrétní instalace.

Pokud toto zařízení způsobuje nežádoucí rušení příjmu rádiového či televizního signálu, což lze zjistit při vypnutí a zapnutí zařízení, doporučujeme uživateli nápravu rušení jedním z následujících způsobů:

- Změna orientace nebo umístění přijímací antény.
- Zvýšení vzdálenosti mezi zařízením a přijímačem.
- Připojit zařízení do zásuvky jiného obvodu, než ve kterém je připojen přijímač.
- Požádejte o pomoc prodejce nebo zkušeného rádiového či televizního technika.

Toto zařízení je ve shodě s částí 15 pravidel FCC. Provoz podléhá následujícím dvěma podmínkám:

1. toto zařízení nezpůsobuje nežádoucí rušení a
2. zařízení musí přijímat veškerá rušení, včetně těch, která mohou mít nežádoucí účinky na chod zařízení.

S dotazy souvisejícími s tímto produktem:

- Pište na adresu:

  HP Inc.

  1501 Page Mill Road

  Palo Alto, CA 94304

- Zavolejte společnost HP na číslo 650-857-1501

  – nebo –

- E-mail: techregshelp@hp.com

Identifikace tohoto produktu viz číslo dílu, série nebo modelu, které najdete na produktu.

Úpravy

Úřad FCC vyžaduje, aby byl uživatel informován o tom, že jakékoli změny nebo úpravy zařízení, které nejsou výslovně schváleny společností HP, mohou mít za následek zrušení oprávnění uživatele používat toto zařízení.

Kabely

Aby byla zachována shoda s pravidly a předpisy FCC, připojení k tomuto zařízení musí být provedena pomocí stíněných kabelů s kovovými konektorovými kryty chránícími před vysokofrekvenčním a elektromagnetickým rušením.

Výrobky se zařízeními s bezdrátovou sítí LAN nebo moduly pro širokopásmové mobilní připojení HP

Toto zařízení nesmí být umístěno v blízkosti jiné antény nebo vysílače ani pracovat současně s nimi.

⚠ VAROVÁNÍ! **Expozice vysokofrekvenčnímu záření** Vyzářený výkon tohoto zařízení je nižší než limity předpisů FCC o expozici vysokofrekvenčnímu záření. Nicméně zařízení by mělo být používáno takovým způsobem, který je v souladu s očekávaným typickým použitím.

Bezdrátová zařízení s pásmem 5,925 GHz–7,125 GHz

Předpisy FCC omezují provoz tohoto zařízení pouze na vnitřní použití.

Provoz tohoto zařízení je zakázán na ropných plošinách, v automobilech, vlacích, na lodích a v letadlech, s výjimkou provozu tohoto zařízení v letadlech při letu nad 10 000 stop. Provoz tohoto zařízení je rovněž zakázán pro řízení nebo komunikaci s bezpilotními leteckými systémy.

Globální oznámení o třídě A

Tato oznámení používejte pro produkty třídy A.

Oznámení komise FCC (Federal Communications Commission) o třídě A

Toto zařízení bylo testováno a shledáno vyhovujícím omezením pro digitální zařízení třídy A podle odstavce 15 pravidel úřadu FCC.

Tyto limity byly vytvořeny, aby umožňovaly odpovídající ochranu proti škodlivým vlivům při provozu zařízení v prostředí obchodů. Toto zařízení vytváří, využívá a může vyzařovat radiofrekvenční energii a pokud není instalováno a používáno v souladu s pokyny, může způsobit nežádoucí rušení rádiové komunikace. Provoz tohoto zařízení v obytných prostorách může být příčinou rušení a v tomto případě bude uživatel požádán, aby rušení opravil na vlastní náklady.

S dotazy souvisejícími s tímto produktem:

- Pište na adresu:

  HP Inc.

  1501 Page Mill Road

  Palo Alto, CA 94304

- Zavolejte společnost HP na číslo 650-857-1501

– nebo –

- E-mail: techregshelp@hp.com

Identifikace tohoto produktu viz číslo dílu, série nebo modelu, které najdete na produktu.

Úpravy

Komise FCC upozorňuje uživatele, že všechny změny či úpravy provedené na tomto zařízení, které nejsou výslovně schváleny společností Hewlett-Packard Enterprise, mohou vést ke ztrátě oprávnění k užívání tohoto zařízení.

Kabely

Pro dodržování pravidel a předpisu komise FCC je třeba toto zařízení připojovat pomocí stíněných kabelů s kovovými krytkami konektorů RFI/EMI.

Oznámení pro Austrálii

Toto oznámení se používá pro produkty třídy A v Austrálii.

⚠ **VAROVÁNÍ!** Toto je produkt třídy A. Používání tohoto výrobku v obytných prostorách může způsobovat rušení. V takovém případě je povinností uživatele provést příslušná opatření.

Oznámení pro Evropskou unii a Spojené království

Toto oznámení se používá pro produkty třídy A v Evropské unii a Spojeném království.

⚠ **VAROVÁNÍ!** Toto je produkt třídy A. Používání tohoto výrobku v obytných prostorách může způsobovat rušení. V takovém případě je povinností uživatele provést příslušná opatření.

Oznámení pro Japonsko

VCCI- CISPR32

この装置は、クラスA機器です。この装置を住宅環境で使用すると電波妨害を引き起こすことがあります。この場合には使用者が適切な対策を講ずるよう要求されることがあります。 VCCI－A

oznámení pro Jižní Koreu

이 기기는 업무용 환경에서 사용할 목적으로 적합성평가를 받은 기기로서 가정용 환경에서 사용하는 경우 전파간섭의 우려가 있습니다

oznámení pro Tchaj-wan

此為甲類資訊技術設備

為避免電磁干擾，本產品不應安裝或使用於住宅環境。

Informace o předpisech pro Bělorusko

Tento produkt splňuje požadavky běloruského národního rádiového/telekomunikačního technického předpisu TR 2018/024/BY.



Oznámení pro Brazílii

Este equipamento não tem direito à proteção contra interferência prejudicial e não pode causar interferência em sistemas devidamente autorizados.

DŮLEŽITÉ: A alimentação de energia é predefinida para 220/230V. Se você possuir tomada elétrica de 110/115V, por favor, altere a chave na parte traseira do seu computador para a tensão correta.

Para maiores informações, consulte o site da ANATEL – www.anatel.gov.br.

Oznámení pro Kanadu

Je-li toto zařízení vybaveno funkcí bezdrátové místní sítě nebo Bluetooth, splňuje toto zařízení požadavky směrnice RSS kanadských průmyslových norem (Industry Canada). Provoz podléhá následujícím dvěma podmínkám: (1) zařízení nesmí způsobit škodlivé rušení a (2) musí přijmout jakékoli přijaté rušení, včetně rušení, které může způsobit nežádoucí fungování tohoto zařízení.

VAROVÁNÍ! **Expozice vysokofrekvenčnímu záření:** Vyzářený výkon tohoto zařízení je nižší než limity předpisů konsorcia Industry Canada o vystavení účinkům vysokofrekvenčního záření. Nicméně zařízení by mělo být používáno takovým způsobem, který je v souladu s očekávaným typickým použitím.

DŮLEŽITÉ: Bezdrátová zařízení pracující v pásmu 6 GHz se nesmějí používat k ovládání systémů bezpilotních letadel nebo ke komunikaci s nimi.

DŮLEŽITÉ: Při používání bezdrátové místní sítě podle standardu IEEE 802.11a, n nebo ac je užití tohoto produktu omezeno na vnitřek budov vzhledem k provozu ve frekvenčním rozsahu 5,15 až 5,25 GHz. Směrnice konsorcia Industry Canada vyžadují, aby bylo toto zařízení ve frekvenčním rozsahu 5,15 GHz až 5,25 GHz používáno v uzavřených prostorách, aby bylo sníženo riziko škodlivého rušení satelitních mobilních systémů sdílejících stejný kanál. Primárními uživateli frekvenčních pásem 5,25 až 5,35 GHz a 5,65 až 5,85 GHz jsou vysoce výkonné radary. Tyto radarové stanice mohou způsobit rušení tohoto zařízení, a to i s následkem poškození.

Antény pro toto zařízení nelze vyměnit. Jakýkoli pokus o přístup ze strany uživatele počítač poškodí.

Upozornění pro Evropskou unii a Spojené království

Evropská unie a Spojené království mají vlastní sadu informací o předpisech.

Prohlášení o shodě

Produkty nesoucí značku CE a značku UK byly sestavené tak, aby mohly být používány v nejméně jednom z členských států EU a Spojeném království a v souladu s jednou či více z následujících příslušných směrnic EU a ekvivalentních směrnic Spojeného království:

směrnice 2014/53/EU o dodávání rádiových zařízení na trh (RED); směrnice 2014/35/EU o elektrických zařízení určených pro používání v určitých mezích napětí; směrnice 2014/30/EU o elektromagnetické kompatibilitě (EMK); směrnice 2009/125/ES o stanovení rámce pro určení požadavků na ekodesign výrobků spojených se spotřebou energie; směrnice 2011/65/EU o omezení používání některých nebezpečných látek v elektrických a elektronických zařízeních (RoHS).

Shoda s těmito směrnicemi je posuzována podle Evropských harmonizovaných norem.

Úplné prohlášení o shodě EU a Spojeného království naleznete na následujících webových stránkách: http://www.hp.eu/certificates. Hledejte název modelu produktu nebo jeho číslo RMN, které je uvedeno na štítku se směrnicemi.

Kontaktní místo pro záležitosti předpisů: E-mail techregshelp@hp.com.

Produkty s rádiovými funkcemi (EMF)

Toto upozornění použijte v případě, že potřebujete poskytnout data EMF pro provoz rádia.

Tento produkt obsahuje rádiový vysílač a přijímač. Při běžném používání notebooků a zařízení all-in-one zajišťuje vzdálenost 20 cm dodržení limitů pro expozici elektromagnetickým vlnám, vyžadované EU. Produkty, jako jsou tablety, při jejichž používání je tato vzdálenost menší, jsou v obvyklých provozních polohách ve shodě s aplikovatelnými požadavky EU. Produkt lze používat bez dodržování stanovené vzdálenosti, pokud není uvedeno jinak v pokynech pro určitý produkt.

Omezení pro produkty s rádiovými funkcemi (pouze vybrané produkty)

Některé produkty v některých zemích mají omezení rádiové funkce.



AT	BE	BG	CY	CZ
DE	DK	EE	EL	ES
FI	FR	HR	HU	IE
IT	LT	LU	LV	MT
NL	PL	PT	RO	SE
SI	SK	IS	LI	NO
CH	TR	UK(NI)		

AL	BA	MD	ME	MK
RS	UK	XK		

DŮLEŽITÉ: Frekvenční pásma IEEE 802.11x bezdrátové sítě LAN s frekvencí 5,15 GHz–5,35 GHz a/nebo Wi-Fi 6E Low Power Indoor 5,945 GHz–6,425 GHz (nebo 5,925 GHz-6,425 GHz ve Velké Británii) jsou omezena pouze pro vnitřní použití ve všech zemích uvedených v tabulce. Použití této aplikace WLAN mimo uzavřené prostory může vést k rušení interferencí stávajících rádiových služeb.

Radiofrekvenční pásma a maximální úrovně výkonu (pouze vybrané produkty a země)

V tabulce jsou uvedeny rádiová frekvenční pásma a maximální úrovně výkonu pro některé produkty a země.

Tabulka 2-1 Radiofrekvenční pásma a maximální úrovně výkonu (pouze vybrané produkty a země)

Rádiová technologie	Maximální přenášený výkon EIRP (mW)
Bluetooth; 2,4 GHz	100
NFC; 13,56 MHz	10
RFID; 865–868 MHz / 915–921 MHz	2000/4000
WLAN Wi-Fi 802.11x; 2,4 GHz	100
WLAN Wi-Fi 802.11x; 5 GHz	200
SRD Wi-Fi 802.11x; 5725–5875 MHz	25
WLAN Wi-Fi 802.11ax; 6 GHz	EU: 200/25 (LPI/VLP) UK: 250/25 (LPI/VLP)
WWAN 5G NR (450–7125 MHz)	400
WWAN 4G LTE; 700/800/900/1800/2100/2300/2600/3500 MHz	200
WWAN 3G UTMS; 900/2100 MHz	250
WWAN 2G GSM GPRS EDGE; 900 MHz	2000
WWAN 2G GSM GPRS EDGE; 1800 MHz	1000
WiGig® 802.11ad; 60 GHz	316
POZNÁMKA: Pro zajištění shody používejte pouze softwarové ovladače a místní nastavení podporované společností HP.	

Oznámení týkající se ergonomie

Pokud je na kancelářském pracovišti používán mobilní počítač pro zobrazovací úlohy, na které se vztahuje směrnice 90/270/EHS o minimálních požadavcích na bezpečnost a ochranu zdraví pro práci se zobrazovacími jednotkami (VDU), je vyžadována adekvátní externí klávesnice. V závislosti na aplikaci a úloze může být k dosažení pracovních podmínek srovnatelných se stacionárním pracovištěm nutný také adekvátní externí monitor.

Viz: EK1-ITB 2000 (dobrovolná certifikace GS)

Mobilní počítače nesoucí značku schválení „GS“ splňují příslušné požadavky na ergonomii. Takové počítače jsou bez externí klávesnice vhodné jen pro krátkodobé použití k zobrazování pracovních úkolů.

Při mobilním použití za nevýhodných světelných podmínek (např. přímé sluneční světlo) může docházet k odrazům, což se projeví sníženou čitelností.

Počítačový systém obsahující produkty se značkou HP splňuje příslušné požadavky na ergonomii, pokud všechny dotčené produkty tvořící systém nesou značku schválení „GS“; například stolní počítač pro firmy, klávesnice, počítačová myš a monitor.

Věnujte pozornost při instalaci vyhrazeného stolního počítače nebo pracovní stanice Tower, Micro Tower Business, které nejsou určeny k instalaci/použití na pracovišti se zobrazovacím zařízením. Aby nedošlo k odrazům na pracovišti se zobrazovacím zařízením, nesmí být toto zařízení umístěno do přímého zorného pole.

Prohlášení pro evropskou telefonní síť (modem/fax)

Tento produkt splňuje požadavky příslušné směrnice a nese příslušné značení CE. V důsledku rozdílů mezi jednotlivými veřejnými přepínanými telefonními sítěmi v různých zemích či oblastech však toto schválení samo o sobě není bezpodmínečnou zárukou úspěšného provozu na každém terminačním bodu veřejné přepínané telefonní sítě. V případě potíží kontaktujte nejprve dodavatele zařízení.

Oznámení pro Austrálii a Nový Zéland

Toto zařízení obsahuje rádiový vysílač a přijímač. Při běžném používání stačí vzdálenost 20 cm, aby bylo vyhověno požadavkům norem Austrálie a Nového Zélandu na úrovně expozice vysokofrekvenčnímu záření.

Počítač musí být připojen do telekomunikační sítě pomocí kabelu, který splňuje požadavky AS/CA S008.

⚠ **VAROVÁNÍ!** Modemy bez vestavěného konektoru RJ11, které jsou zasílány s tímto počítačem, nesmí být instalovány na žádné jiné zařízení.

Oznámení WWAN pro Čínu

重要信息：本公司建议用户通过官方渠道进行系统更新，非官方渠道的更新可能会带来安全风险。

Oznámení o rádiových zařízeních pro Čínu

型号核准代码显示在产品本体的铭牌上

Oznámení o rádiovém řízení bezdrátových nabíjecích zařízení v Číně (pouze vybrané produkty)

（一）无线充模组由 PCB 板、电磁线圈、电子组件等组成，经过加工成品后，通电时电磁线圈（初级线圈）能产生电磁场。其与无线充电设备使用，利用贴片中的接收线圈（次级线圈）接收无线充电发射板产生电磁声，并将磁能转化为电能。额定传输功率:15W。工作频率范围：120~130KHz。

（二）设备符合国家《无线充电（电力传输）设备无线电管理暂行规定》以及产品质量、电磁辐射和电气安全等法律法规、国家标准等有关规定；

（三）不得擅自改变使用场景或使用条件、扩大工作频率范围、加大传输功率（包括额外加装功率放大器）；

（四）不得对其他合法的无线电业务及台（站）产生有害干扰，也不得提出免受无线电干扰和辐射无线电波干扰的保护要求，如对其他合法的无线电业务及台（站）产生有害干扰时，应立即停止使用，并在采取措施消除有害干扰后方可继续使用；

（五）无线充电设备禁用区域，禁止使用无线充电功能；

（六）使用无线充电设备如对广播业务的接收造成影响，应立即停止使用无线充电设备；

（七）在船舶、航空器和铁路机车（含动车组列车）内使用无线充电设备应当遵守本规定及相关行业主管部门的规定

Oznámení pro Japonsko

V-2 規定適合の場合

この装置は、クラス B 情報技術装置です。この装置は、家庭環境で使用することを目的としていますが、この装置がラジオやテレビジョン受信機に近接して使用されると、受信障害を引き起こすことがあります。

取り扱い説明書に従 って正しい取り扱いをして下さい。

VCCI-B

VCCI32-1 規定適合の場合

この装置は、クラス B 機器です。この装置は、住宅環境で使用することを目的としていますが、この装置がラジオやテレビジョン受信機に近接して使用されると、受信障害を引き起こすことがあります。

取り扱い説明書に従 って正しい取り扱いをして下さい。

VCCI-B

5GHz 帯及び 6GHz 帯を使用する特定無線設備は屋内使用に限られています。この機器を屋外で使用することは電波法で禁じられています。

Označení certifikace bezdrátového připojení LAN, bezdrátového připojení WAN a Bluetooth®

この機器は、技術基準適合証明または工事設計認証を受けた無線設備を搭載しています。

This product contains certified radio equipment.



Some products may use electronic regulatory labels (e-labels). To view the certification mark and numbers on an e-label, please refer to the previous “Accessing regulatory labels” section.

一部の製品では、電子規定ラベル（e ラベル）が使用されています。e ラベルの技適マークと認証番号を確認するには、「規定ラベルの確認」の項目をご覧ください

Oznámení pro Mexiko

Declaración para México

La operación de este equipo está sujeta a las siguientes dos condiciones: (1) es posible que este equipo o dispositivo no cause interferencia perjudicial y (2) este equipo o dispositivo debe aceptar cualquier interferencia, incluyendo la que pueda causar su operación no deseada.

Aviso sobre conexiones inalámbricas para México:

En el caso de PC de escritorio, equipos All-in-One, terminales de punto de venta, thin clients y workstations en uso normal e instalados con un dispositivo de transmisión y recepción de radio, una distancia de separación de 20 cm garantiza que los niveles de exposición a radiofrecuencia cumplan con los requisitos de México.

Informace o předpisech pro Eurasijskou unii

Následující informace se mohou vztahovat na výrobky prodávané v rámci Eurasijského ekonomického svazu.

Производитель и дата производства

HP Inc.

Адрес: 1501 Page Mill Road, Palo Alto, California 94304, U.S.

Дата производства зашифрована в 10-значном серийном номере, расположенном на наклейке со служебной информацией изделия.

4-я, 5-я и 6-я цифры обозначают год и неделю производства. 4-я цифра обозначает год, например, «3» обозначает, что изделие произведено в «2013» году.

5-я и 6-я цифры обозначают номер недели в году производства, например, «12» обозначает «12-ю» неделю.

Өндіруші және өндіру мерзімі

HP Inc.

Мекенжайы: 1501 Page Mill Road, Palo Alto, California 94304, U.S.

Өнімнің жасалу мерзімін табу үшін өнімнің қызмет көрсету жапсырмасындағы 10 таңбадан тұратын сериялық нөмірін қараңыз.

4-ші, 5-ші және 6-шы сандар өнімнің жасалған жылы мен аптасын көрсетеді. 4-ші сан жылын көрсетеді, мысалы «3» саны «2013» дегенді білдіреді.

5-ші және 6-шы сандар берілген жылдың қай аптасында жасалғанын көрсетеді, мысалы, «12» саны «12-ші» апта дегенді білдіреді.

Местные представители:

Россия: ООО "ЭйчПи Инк",

Российская Федерация, 125171, г. Москва, Ленинградское шоссе, 16А, стр.3,

телефон/факс: +7 495 797 35 00 / +7 499 92132 50

Казахстан: Филиал компании "ЭйчПи Глобал Трэйдинг Би.Ви.", Республика Казахстан, 050040, г.

Алматы, Бостандыкский район, проспект Аль-Фараби, 77/7,

телефон/факс: +7 727 355 35 52

Жергілікті өкілдіктері:

Ресей: ООО "ЭйчПи Инк",

Ресей Федерациясы, 125171, Мәскеу, Ленинград шоссесі, 16А блок 3,

Телефон/факс: +7 495 797 35 00 / +7 499 92132 50

Қазақстан: "ЭйчПи Глобал Трэйдинг Би.Ви. "компаниясының Қазақстандағы филиалы, Қазақстан

Республикасы, 050040, Алматы к., Бостандық, Әл-

Фараби даң.ылы, 77/7,

Телефон/факс: +7 727 355 35 52

oznámení pro bezdrátovou komunikaci pro Singapur

Na palubě letadla vypněte veškerá zařízení WWAN. Použití těchto zařízení na palubě letadla je nelegální, může být nebezpečné pro řízení letadla a může přerušit celulární síť. Nedodržení tohoto pokynu může vést k vyloučení provinilce ze služeb celulární sítě nebo k odmítnutí těchto služeb, k trestnímu stíhání, popř. k obojímu.

Připomínáme uživatelům, aby omezili používání rádiových zařízení ve skladištích paliv, chemických závodech a v místech, kde se provádějí odstřely.

Stejně jako u jiných mobilních rádiových zařízení doporučujeme uživatelům, aby pro uspokojivý provoz zařízení a pro bezpečnost obsluhy nepřibližovali žádné části těla příliš blízko k anténám během provozu zařízení.

Toto zařízení bylo navrženo tak, aby odpovídalo příslušným požadavkům na omezení vlivu rádiových vln, a to na základě vědeckých postupů, které určují limity pro bezpečnost všech osob bez ohledu na jejich zdravotní stav nebo věk. Tyto postupy, stanovující limity expozice rádiovým vlnám, používají jednotku známou jako specifická míra absorpce (SAR). Testy na SAR se provádějí pomocí standardizovaných metod s telefonem vysílajícím na nejvyšším certifikovaném výkonu a ve všech používaných frekvenčních pásmech. Informace o hodnotách SAR se zakládají na normách CENELEC EN 50360 a EN 50361, které používají limit 2 watty na kilogram, zprůměrováno přes 10 gramů tkáně.

Oznámení pro Jižní Koreu

무선적용제품

해당 무선설비가 전파혼신 가능성이 있으므로 인명안전과 관련된 서비스는 할 수 없음 (무선모듈 제품이 설치되어 있는 경우).

몸 가까이에서 장치를 작동할 경우 , 비금속 저장 액세서리를 사용하여 장치와 몸 사이에 2.5cm 이상의 거리를 유지하십시오 .

Regulační dokument pro předložení

규정 제출 문서

규정 제출 문서에 의거하여 등록자(신청자) 또는 제조업체는 'HP Inc.' 또는 'HP Korea Inc.'입니다.

규정 제출 문서에 의거하여 문서에 포함된 장비명은 '컴퓨터'이며 일반적으로 다음 주요 제품 유형 중 하나로 분류됩니다.

올인원(일체형), 올인원 PC, 올인원 데스크톱 PC

컴퓨터 또는 개인용 컴퓨터

데스크톱 또는 데스크톱 PC

노트북 또는 노트북 PC

태블릿 PC

씬 클라이언트

워크스테이션

RPOS, 소매 시스템, 소매 POS(Point-of-Sale) 터미널

oznámení pro bezdrátové připojení pro Thajsko

เครื่องโทรคมนาคมและอุปกรณ์นี้ มีความสอดคล้องตามมาตรฐานหรือข้อกำหนดของ กสทช.

(This telecommunication equipment conforms to the requirements of NBTC.)

เครื่องวิทยุคมนาคมนี้มีระดับการแผ่คลื่นแม่เหล็กไฟฟ้าสอดคล้องตามมาตรฐานความปลอดภัยต่อสุขภาพของมนุษย์จากการใช้เครื่องวิทยุคมนาคมที่คณะกรรมการกิจการโทรคมนาคมแห่งชาติประกาศกำหนด

This radio communication equipment has the electromagnetic field strength in compliance with the Safety Standard for the Use of Radio communication Equipment on Human Health announced by the National Telecommunications Commission.

Oznámení NCC pro Tchaj-wan

Následující oznámení platí pro Tchaj-wan.

無線 LAN 802.11 裝置/藍牙裝置/短距離通訊裝置:

取得審驗證明之低功率射頻器材，非經核准，公司、商號或使用者均不得擅自變更頻率、加大功率或變更原設計之特性及功能。低功率射頻器材之使用不得影響飛航安全及干擾合法通信；經發現有干擾現象時，應立即停用，並改善至無干擾時方得繼續使用。前述合法通信，指依電信管理法規定作業之無線電通信。低功率射頻器材須忍受合法通信或工業、科學及醫療用電波輻射性電機設備之干擾。

應避免影響附近雷達系統之操作。

高增益指向性天線只得應用於固定式點對點系統。

減少電磁波影響，請妥適使用。

Oznámení pro leteckou dopravu

O použití elektronických zařízení v letadle rozhodují letecké společnosti.

Oznámení týkající se uživatelem vyměnitelné baterie

Po skončení její životnosti nevyhazujte baterii do běžného komunálního odpadu. Postupujte podle zákonů a předpisů pro likvidaci baterií počítačů platných v dané oblasti.

Společnost HP doporučuje zákazníkům recyklovat použitý elektronický hardware, originální tiskové kazety HP a dobíjitelné baterie. Další informace o recyklačních programech najdete na webových stránkách společnosti HP na adrese http://www.hp.com/recycle.

Informace o vyjmutí uživatelem vyměnitelné baterie najdete v uživatelské příručce dodané s produktem.

Oznámení týkající se baterie zaplombované z výroby

Baterie v tomto produktu nemohou být jednoduše vyměněny samotnými uživateli. Pokud baterii vyjmete nebo vyměníte, může záruka pozbýt platnosti. Pokud baterie již není schopna vydržet nabitá, kontaktujte podporu.

Po skončení její životnosti nevyhazujte baterii do běžného komunálního odpadu. Baterii zlikvidujte v souladu s místními zákony a předpisy.

Soulad s pravidly pro obsluhu laserových zařízení

Toto upozornění použijte pro varování před možným ozářením způsobeným nesprávným použitím laseru.

⚠ **VAROVÁNÍ!** Použití ovládacích prvků nebo nastavení nebo provádění postupů jiných než uvedených v příručce instalace laserového produktu může vést k expozici nebezpečnému záření. Snížení rizika expozice nebezpečnému záření:

- Nepokoušejte se otevřít skříň modulu. Uvnitř nejsou žádné součásti, které by uživatel mohl opravit.
- Neprovádějte nastavování nebo seřizování nebo postupy na laserovém zařízení, které nejsou uvedeny v příručce instalace laserového produktu.
- Opravu jednotky přenechejte pouze autorizovaným poskytovatelům služeb.

Tento produkt může být dodán s optickým paměťovým zařízením (například jednotkou CD nebo DVD) a/nebo přístupovým bodem obsahujícím optická vlákna. Každé z těchto zařízení obsahujících laser je klasifikováno jako laserové zařízení třídy 1 podle normy IEC/EN 50689:2021 a splňuje požadavky na bezpečnost uvedené v této normě.

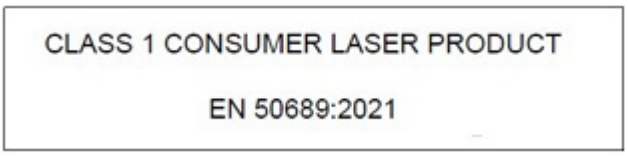

Každý laserový produkt splňuje požadavky předpisu US FDA 21 CFR 1040.10 a 1040.11 nebo je ve shodě s těmito předpisy s výjimkou odchylky podle poznámky pro lasery č. 50 ze dne 24. června 2007 nebo poznámky pro lasery č. 56 ze dne 8. května 2019.



Homologace telekomunikačního zařízení

Telekomunikační zařízení v počítači je homologováno pro připojení k telefonní síti v zemích a regionech, jejichž homologační značky jsou na výrobním štítku, který je umístěn na spodní straně počítače nebo na modemu.

K ověření, zda je produkt nakonfigurován pro zemi/oblast, v níž se nachází, použijte uživatelskou příručku, která je dodávána s produktem. Výběr jiné země/oblasti než je země/oblast, v níž se produkt nachází, může způsobit, že modem bude nakonfigurován způsobem, který poruší telekomunikační nařízení či zákony této země/oblasti. Navíc modem nemusí pracovat správně, pokud nenastavíte odpovídající zemi/oblast. Pokud se při výběru země nebo oblasti zobrazí zpráva, že země nebo oblast není podporována, znamená to, že modem nebyl homologován pro použití v této zemi nebo oblasti, a proto by neměl být používán.

Oznámení týkající se modemu

Kanada, Japonsko, Nový Zéland a USA mají své vlastní sady upozornění pro modemy.

Prohlášení týkající se použití modemů v USA

Toto zařízení je ve shodě s částí 68 pravidel a předpisů FCC přijatých organizací ACTA. Na spodní straně počítače nebo modemu je štítek, který mimo jiné obsahuje identifikátor produktu ve formátu: US:AAAEQ##TXXXX. Tyto informace poskytněte telefonní společnosti, pokud jste k tomu vyzváni.

Příslušná certifikace pro konektor USOC = RJ11C. Konektor pro připojení tohoto zařízení k vedení v budově a telefonní síti musí být ve shodě s částí 68 pravidel a předpisů FCC přijatých organizací ACTA. S tímto produktem je dodáván kompatibilní telefonní kabel a modulární zástrčka. Je navržen tak, aby se připojit ke kompatibilnímu modulárnímu konektoru, který je také ve shodě. Podrobnosti viz pokyny k instalaci.

REN se používá k určení počtu zařízení, které lze připojit k telefonní lince. Nadměrné hodnoty REN na telefonní lince mohou způsobit to, že zařízení nebudou při příchozím hovoru vyzvánět. Na většině míst (avšak ne všude) by součet hodnot REN neměl přesáhnout hodnotu pět (5,0). Chcete-li si být jisti, kolik zařízení může být připojeno k lince, jak určuje součet hodnot REN, kontaktujte místní telefonní společnost. U produktů schválených po 23. červenci 2001 je hodnota REN pro tento produkt součástí identifikátoru produktu ve formátu: US:AAAEQ##TXXXX.. Číslice zastoupené znaky ## jsou hodnoty REN bez desetinné čárky (např. 03 je REN 0,3). U starších produktů je hodnota REN zobrazena samostatně na štítku.

Pokud toto zařízení HP působí škodu na telefonní síti, telefonní společnost vás předem upozorní, že může být zapotřebí dočasně omezit poskytování služeb. Pokud však upozornění předem není proveditelné, telefonní společnost vás vyrozumí co nejdříve. Také budete upozorněni na své právo podat stížnost u FCC, pokud se domníváte, že je to nutné.

Telefonní společnost může provést změny na zařízení, vybavení, provozu nebo postupech, které mohou ovlivnit provoz zařízení. Pokud se tak stane, telefonní společnost vás předem informuje, abyste mohli provést nezbytné změny a zajistit tak nepřerušený provoz telefonních služeb.

Pokud se v souvislosti s tímto zařízením vyskytnou problémy, volejte technickou podporu. Pokud toto zařízení způsobuje rušení telefonní sítě, může vás provozovatel telefonní sítě požádat, abyste zařízení odpojili, dokud nebude problém vyřešen. Můžete provádět pouze opravy zařízení, které jsou výslovně uvedeny v části „Odstraňování potíží“ v uživatelské příručce (je-li k dispozici).

Připojení ke společné přípojce podléhá státním sazbám. Více informací získáte na příslušném úřadu.

Pokud máte k telefonní lince speciálně připojený domácí alarm, ujistěte se, aby instalace tohoto zařízení HP nenarušila jeho funkci. Pokud máte otázky týkající se narušení funkce alarmu, obraťte se na telefonní společnost nebo kvalifikovaného technika.

Zákon na ochranu spotřebitelů telekomunikačních služeb z roku 1991 stanovuje, že je pro kohokoliv nezákonné použít počítač nebo jiné elektronické zařízení, včetně faxu, k odeslání jakékoliv zprávy, pokud taková zpráva jasně neobsahuje na horní nebo spodní části každé přenášené stránky nebo na první stránce přenosu, datum a čas vysílání a identifikaci společnosti, jiné entity či osoby, která odesílá zprávu a telefonní číslo vysílajícího zařízení nebo takové firmy, jiné entity či osoby. Uvedené telefonní číslo nesmí být číslo s předčíslím 900 ani jiné číslo, u něhož poplatky za přenos překračují místní nebo meziměstské poplatky.

Chcete-li tyto informace naprogramovat do vašeho faxu, měli byste dokončit kroky uvedené k softwaru faxu.

Prohlášení týkající se použití modemů v Kanadě

Toto zařízení splňuje požadavky na technické specifikace podle konsorcia Industry Canada.

Číslo REN poskytuje informaci o maximálním počtu koncových zařízení, která je možno připojit k telefonní lince. Ukončení rozhraní se může skládat z libovolné kombinace zařízení, pro které platí jediný požadavek, a to, že součet čísel REN všech zařízení nesmí překročit hodnotu 5. REN pro toto koncové zařízení je 1,0.

Prohlášení týkající se použití modemů v Japonsku

Pokud počítač nemá na spodní straně japonskou certifikační značku, viz příslušné certifikační značení níže.

Japonská certifikační značka pro datový/faxový modem V.92 56K je níže:



Pokud počítač nemá na spodní straně japonskou certifikační značku, viz příslušné certifikační značení níže.

Japonské certifikační označení pro softwarový modem LSI Corporation PCI-SV92EX je uvedeno níže:



Prohlášení týkající se použití modemů na Novém Zélandu

Udělení certifikace Telepermit pro zařízení terminálu pouze označuje, že společnost Telecom stvrzuje, že zařízení odpovídá minimálním požadavkům pro zapojení do sítě.

Neznamená, že by společnost Telecom tento produkt doporučovala, ani neposkytuje žádnou záruku. Zejména neposkytuje žádnou záruku správné funkce zařízení spolu se zařízením jiného výrobce či typu nesoucím certifikaci Telepermit v jakémkoli ohledu, ani není označením kompatibility jakéhokoli produktu se všemi zařízeními sítě společnosti Telecom.

Toto zařízení není schopné za všech provozních podmínek správně pracovat při vyšších rychlostech, než na které je navrženo. Společnost Telecom v případě takových potíží nepřijímá žádnou odpovědnost.

Je-li toto zařízení vybaveno funkcí pulzní volby, společnost Telecom upozorňuje, že neposkytuje žádnou záruku, že spojovací prostředky společnosti Telecom budou vždy podporovat funkci pulzní volby.

Použití pulzní volby v situaci, kdy je toto zařízení připojeno ke stejné lince jako jiné zařízení, může vyvolat zvonění nebo šum a může také způsobit „falešné spojení“. Pokud dojde k takovým problémům, uživatel *nesmí* kontaktovat linku pro řešení poruch společnosti Telecom.

Některé parametry vyžadované pro shodu s požadavky na certifikaci Telepermit společnosti Telecom závisí na zařízení (počítači) spojeném s tímto zařízením. Pro splnění technických požadavků společnosti Telecom musí být spojené zařízení nastaveno následujícím způsobem:

- V průběhu 30 minut byste se neměli pokoušet o jednotlivé ruční zahájení hovoru na stejné telefonní číslo více než desetkrát.

- Mezi ukončením jednoho pokusu a zahájením dalšího by zařízení mělo být zavěšeno alespoň na dobu 30 sekund.
- Pokud dojde k automatickému vytáčení různých čísel, zařízení by mělo být nastaveno tak, aby bylo mezi ukončením jednoho pokusu a zahájením dalšího zavěšeno alespoň 5 sekund.
- Zařízení musí být nastaveno tak, aby zajistilo přijetí hovoru v časovém horizontu 3 až 30 sekund od příchozího vyzvánění (nastavte tedy 2 až 10 zvonění).

Hlasová podpora

Všechny osoby používající toto zařízení pro záznam telefonních hovorů se musí řídit právními předpisy Nového Zélandu.

Tyto předpisy vyžadují, aby si alespoň jedna strana účastnící se konverzace byla vědoma, že hovor je nahráván. Dále je nutné dodržovat zásady uvedené v zákoně Privacy Act (Zákon o ochraně soukromí) z roku 1993, které se týkají povahy zaznamenaných osobních informací, účelu zaznamenávání těchto informací, jejich použití a jejich předání dalším stranám.

Toto zařízení nesmí být nastaveno tak, aby uskutečňovalo automatická volání na službu pro tísňová volání společnosti Telecom (číslo 111).

oznámení společnosti Macrovision Corporation

Tento produkt obsahuje technologii ochrany autorských práv, chráněnou právními nároky určitých patentů a dalšími zákony a smlouvami na ochranu duševního vlastnictví, jejichž vlastníky je společnost Macrovision Corporation a další vlastníci práv.

Použití této technologie ochrany autorských práv podléhá schválení společnosti Macrovision Corporation a je určeno pouze pro domácí a jiné omezené použití, pokud společnost Macrovision Corporation neudělí dodatečné schválení. Zpětné inženýrství a dekompilace jsou zakázány.

3 Bezpečnostní oznámení

Dokumentace k produktu může vyžadovat jeden nebo více těchto oznámení týkajících se bezpečnosti.

Důležité bezpečnostní informace

Tyto informace se mohou vztahovat na mnoho výrobků.

⚠ **VAROVÁNÍ!** Abyste omezili riziko vážného zranění, přečtěte si *Příručku bezpečné a pohodlné obsluhy*. Příručka popisuje správné uspořádání pracoviště, správné držení těla a zdravotní a pracovní návyky pro uživatele počítačů a obsahuje důležité informace o bezpečném používání elektrických a mechanických zařízení. Tato příručka je umístěna na webové stránce http://www.hp.com/ergo a na disku CD s dokumentací, který je dodán spolu s produktem.

Počítač může být těžký. Při jeho přemísťování zajistěte ergonomicky vhodné postupy zdvihání.

Počítač nainstalujte do blízkosti zásuvky střídavého proudu. Napájecí kabel střídavého proudu je hlavním odpojovacím zařízením počítače a musí být vždy snadno přístupný. Je-li napájecí kabel dodaný s vaším počítačem vybaven uzemněnou zástrčkou, vždy používejte napájecí kabel s řádně uzemněnou zásuvkou střídavého proudu, abyste předešli riziku úrazu elektrickým proudem.

Chcete-li snížit riziko úrazu elektrickým proudem, zapojte počítač do zásuvky střídavého proudu a teprve potom jej připojte k telefonní lince. Před odpojením počítače od zásuvky střídavého proudu odpojte také telefonní linku.

Před instalací nebo odebráním krytu počítače vždy odpojte kabel modemu od telefonního systému.

Nepoužívejte počítač s odstraněným krytem.

Z důvodu vaší bezpečnosti vždy před provedením servisních postupů odpojte počítač od zdroje napájení a jakýchkoli telekomunikačních systémů (jako jsou telefonní linky), sítí nebo modemů. Pokud byste tak neučinili, mohlo by dojít ke zranění osob nebo poškození zařízení. Uvnitř zdroje napájení a modemu tohoto produktu jsou nebezpečné úrovně napětí.

V rámci bezpečnostních opatření může dojít v případě překročení hodnot proudového zatížení systému nad kapacity konfigurace k dočasné deaktivaci některých portů USB.

⚠ **VAROVÁNÍ!** Chcete-li snížit riziko požáru, úrazu elektrickým proudem a poranění osob při použití tohoto zařízení, vždy dodržujte základní bezpečnostní opatření, včetně těchto:

- Nepoužívejte tento produkt v blízkosti vody, jako například poblíž vany, umyvadla, kuchyňského dřezu, prádelní nádoby, ve vlhkých sklepních prostorách a poblíž koupaliště či bazénu.
- Produkt nepoužívejte během bouřky. Při úderu blesku hrozí nebezpečí úrazu elektrickým proudem.
- V případě úniku plynu nepoužívejte zařízení k nahlášení této události v blízkosti úniku plynu.
- Před otevřením krytu zařízení nebo před manipulací s neizolovaným kabelem modemu, zásuvkou nebo vestavěnou součástí vždy nejprve odpojte kabel modemu.
- Pokud s tímto produktem nebyl dodán kabel telefonní linky, použijte jen kabel AWG č. 26 nebo větší telekomunikační kabel.

- Nezapojujte kabel modemu nebo telefonní kabel do konektoru RJ-45 (síťový).

TYTO POKYNY USCHOVEJTE.

DŮLEŽITÉ: Pokud je počítač vybaven přepínačem pro výběr napětí, který umožňuje použití v elektrickém systému 115 nebo 230 V, přepínač je při prodeji přednastaven pro konkrétní zemi/oblast, kde je produkt prodáván. Přepnutí přepínače pro výběr napětí do nesprávné polohy může poškodit počítač a jakákoliv záruka pozbývá platnosti.

Tento produkt neprošel vyhodnocením pro připojení k napájecímu systému pro informační techniku (systém napájení střídavým proudem bez přímého spojení se zemí příslušných bezpečnostních předpisů).

Varování týkající se tepla

Toto upozornění použijte v případě, že je riziko úrazu způsobeno nadměrným teplem.

VAROVÁNÍ! Pro snížení rizika úrazů způsobených teplem, nebo přehřátí počítače, si mobilní počítač nepokládejte přímo na klín a neblokujte větrací otvory počítače. Mobilní počítač používejte pouze na pevném, rovném povrchu. Dejte pozor, aby proudění vzduchu nebránil jiný pevný povrch, jako například tiskárna, ani měkký povrch, například polštáře, silné pokrývky nebo šaty. Do kontaktu s kůží nebo měkkým povrchem, jako jsou polštáře, silné pokrývky nebo šaty, nesmí přijít za provozu ani adaptér střídavého proudu. Počítač a adaptér střídavého proudu dodané společností HP splňují limity teploty uživatelsky přístupného povrchu definované platnými bezpečnostními normami.

UPOZORNĚNÍ: Abyste snížili riziko poranění způsobených teplem, nedotýkejte se vnitřních horkých povrchů, dokud vnitřní povrchy nevychladnou na pokojovou teplotu.

Prohlášení o možných nebezpečích

Použijte toto upozornění, abyste upozornili uživatele na možnost, že selhání nebylo bezpečné a kontrolované.

Pokud zaznamenáte některou z následujících situací (nebo pokud máte jiné obavy o bezpečnost), nepoužívejte počítač: praskání, syčení nebo praskání nebo silný zápach nebo kouř vycházející z počítače. Je normální, že se tyto jevy objeví, pokud dojde k bezpečné a kontrolovatelné poruše vnitřní elektronické součásti. Nicméně tyto jevy mohou také signalizovat potenciální bezpečnostní riziko. Nepředpokládejte, že se jedná o bezpečnou poruchu. Vypněte počítač, odpojte jej od zdroje napájení a vyžádejte si pomoc technické podpory.

Instalační podmínky

Před připojením zdroje napájení k tomuto zařízení si přečtěte pokyny k instalaci.

VAROVÁNÍ! V počítači se mohou nacházet pohyblivé součásti a součásti pod napětím. Před sejmutím skříně odpojte napájení. Před opětovným připojením napájení vraťte skříň na místo a zajistěte ji.

Oznámení o zvuku

Toto upozornění použijte v případě, že hladina akustického tlaku může být nižší, než je doporučeno nebo očekáváno.

Úroveň akustického tlaku (LpA) je o hodně nižší než 70 dB(A) (poloha operátora, normální provoz, podle ISO 7779). Pokud chcete zobrazit údaje o emisích hluku, přejděte na „IT ECO Declarations“ na stránkách http://www.hp.com/go/ted a poté v rozevírací nabídce vyberte kategorii produktu.

Oznámení týkající se baterií

Na baterii vašeho produktu se může vztahovat jedno nebo více těchto oznámení týkajících se bezpečnosti.

⚠ **VAROVÁNÍ!** Produkt může obsahovat vestavěnou baterii lithium-oxid manganičitý, oxid vanadičný nebo alkalickou baterii nebo akumulátor. Pokud není s akumulátorem nakládáno správně, existuje riziko požáru a popálení.

⚠ **VAROVÁNÍ!** Nepokoušejte se baterii nabíjet.

⚠ **VAROVÁNÍ!** Nevystavujte teplotám vyšším než 60 °C.

⚠ **VAROVÁNÍ!** Pro snížení možného rizika používejte v tomto počítači pouze baterii dodanou s produktem, náhradní baterii od společnosti HP nebo kompatibilní baterii zakoupenou jako příslušenství od společnosti HP. Rychlé nabíjení nemusí být k dispozici pro nekompatibilní baterie nebo baterie nebo jiné značky než HP.

⚠ **VAROVÁNÍ!** Abyste zabránili požáru nebo popálení, nerozebírejte, nerozbíjejte, nepropichujte, nezkratujte elektrické kontakty a nevyhazujte do ohně nebo vody.

⚠ **VAROVÁNÍ!** Pokud je baterie nahrazena nesprávným typem, hrozí nebezpečí výbuchu. Použité baterie likvidujte v souladu s pokyny.

⚠ **VAROVÁNÍ!** Vyměňujte pouze za náhradní baterii HP určenou pro tento produkt.

⚠ **VAROVÁNÍ!** Nepolykejte baterie, nebezpečí chemického popálení.

⚠ **VAROVÁNÍ!** Tento produkt obsahuje mincovou/knoflíkovou článkovou baterii. Pokud dojde ke spolknutí mincové/knoflíkové článkové baterie, může již během 2 hodin dojít k vážným vnitřním popáleninám, což může skončit i smrtí.

⚠ **VAROVÁNÍ!** Uchovávejte staré a nové baterie mimo dosah dětí.

⚠ **VAROVÁNÍ!** Je-li prostor pro baterii nedostatečně uzavřený, přestaňte výrobek používat a uložte jej mimo dosah dětí.

⚠ **VAROVÁNÍ!** Pokud si myslíte, že mohlo dojít ke spolknutí nebo umístění baterie do jakékoliv části těla, okamžitě vyhledejte lékařskou pomoc.

⚠ **VAROVÁNÍ!** Pokud necháte na baterii působit extrémně vysoké teploty, může to vést k výbuchu nebo úniku hořlavých tekutin nebo plynů.

⚠ **VAROVÁNÍ!** Pokud necháte na baterii působit extrémně nízký tlak vzduchu, může to vést k výbuchu nebo úniku hořlavých tekutin nebo plynů.

⚠ **VAROVÁNÍ!** Vyjměte a okamžitě recyklujte nebo likvidujte použité baterie v souladu s místními předpisy a uchovávejte je mimo dosah dětí. Baterie NEvyhazujte do domácího odpadu ani je nespalujte.

⚠ **VAROVÁNÍ!** I použité baterie mohou způsobit vážný úraz nebo smrt.

⚠ **VAROVÁNÍ!** Informace o léčbě získáte na místním toxikologickém středisku.

⚠ **VAROVÁNÍ!** Nenabíjecí baterie se nesmí dobíjet.

⚠ **VAROVÁNÍ!** Zařízení násilně nevybíjejte, nenabíjejte, nerozebírejte, nezahřívejte nad 60°C (149°F). a nespalujte. Pokud to uděláte, může dojít k poranění v důsledku odvětrání, úniku nebo výbuchu s následkem chemických popálenin.

⚠ **VAROVÁNÍ!** Zkontrolujte, zda jsou baterie správně nainstalovány podle polarity (+ a -).

⚠ **VAROVÁNÍ!** Nemíchejte staré a nové baterie, různé značky nebo typy baterií, jako jsou alkalické, zinkové nebo dobíjecí baterie.

⚠ **VAROVÁNÍ!** Vyjměte a okamžitě recyklujte nebo likvidujte baterie ze zařízení, které nepoužíváte po delší dobu v souladu s místními předpisy.

⚠ **VAROVÁNÍ!** Prostor pro baterii vždy zcela zajistěte. Pokud se přihrádka na baterie nedá bezpečně zavřít, přestaňte výrobek používat, vyjměte baterie a chraňte je před dětmi.

⚠ **VAROVÁNÍ!** Baterii vyměňte pouze za kompatibilní typ baterie. Typ kompatibilní baterie pro stolní pracovní stanice je CR2032.

⚠ **VAROVÁNÍ!** Jmenovité napětí baterie je 3 V.

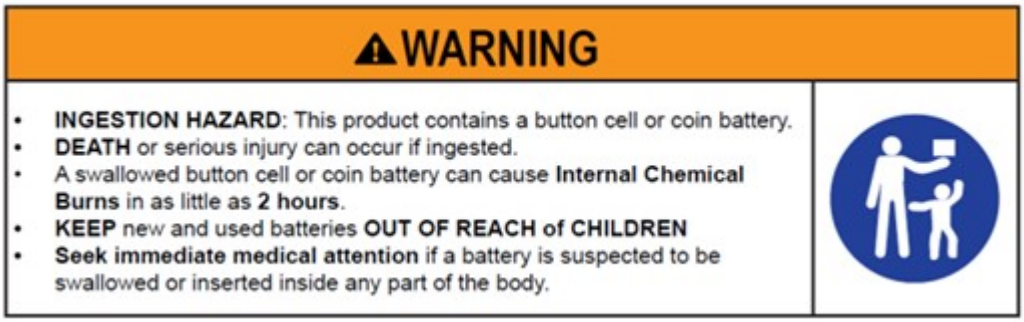

Tabulka 3-1 **Ikona a popis likvidace baterie**

Ikona	Popis
	Baterie, moduly baterie a akumulátory nelze vyhazovat spolu s běžným komunálním odpadem. Pro jejich odeslání k recyklaci nebo řádnému odstranění použijte veřejný sběrný systém nebo je vraťte společnosti HP, autorizovanému partnerovi společnosti HP nebo jejich agentům.

Oznámení týkající se ventilátoru

Použijte jednu nebo více těchto oznámení, abyste upozornili uživatele na nebezpečí úrazu lopatkami ventilátoru.

⚠ **VAROVÁNÍ!**  Nepřibližujte části těla k pohyblivým součástem.

⚠ **VAROVÁNÍ!** Nepřibližujte se žádnou částí těla k lopatkám ventilátoru.

⚠ **VAROVÁNÍ!** Nepřibližujte se žádnou částí těla do dráhy pohybu.

Oznámení o hlasitosti náhlavní soupravy a sluchátek

Toto upozornění varuje před nebezpečím velkého nastavení hlasitosti pro náhlavní soupravy a sluchátka.

⚠ **VAROVÁNÍ!**  Abyste předešli možnému poškození sluchu, neposlouchejte dlouhodobě při vysoké hlasitosti.

Úprava hlasitosti a ekvalizéru na jiné hodnoty, než je střední poloha, může zvýšit úroveň napětí ve sluchátkách a tím i hladinu akustického tlaku. Použití faktorů, které ovlivňují výstup ze sluchátek, kromě zmíněných výrobcem (např. operační systém, software ekvalizéru, firmware, ovladač), může zvýšit úroveň napětí ve sluchátkách a tím i hladinu akustického tlaku.

Bezpečnost laseru

Pro produkty vybavené optickými jednotkami nebo optickými vysílači a přijímači.

Tento produkt může být vybaven optickou jednotkou (např. jednotkou CD nebo DVD) nebo zařízením pro přenos dat prostřednictvím optických vláken. Ta obsahují lasery a jsou klasifikována jako Laserové výrobky třídy 1 v souladu s normou IEC/EN 60825-1 a vyhovují jejím požadavkům.

Každý laserový produkt splňuje požadavky předpisu US FDA 21 CFR 1040.10 a 1040.11 nebo je ve shodě s těmito předpisy s výjimkou odchylky podle poznámky pro lasery č. 50 ze dne 24. června 2007 nebo č. 56 ze dne 8. května 2019.

⚠ **VAROVÁNÍ!** Použití ovládacích prvků nebo nastavení nebo provádění postupů jiných, než uvedených zde nebo v instalační příručce laserového produktu, může vést k expozici nebezpečnému záření. Snížení rizika expozice nebezpečnému záření:

- Nepokoušejte se otevřít skříň modulu. Uvnitř nejsou žádné součásti, které by uživatel mohl opravit.
- Na laserovém zařízení nepoužívejte ovládací prvky, neprovádějte nastavení ani jiné postupy, než zde uvedené.
- Zařízení smí opravovat pouze technik autorizovaného servisu HP.

Požadavky na sadu zdroje napájení a napájecího kabelu

Různé země mají rozdílné požadavky na zdroje napájení a napájecí kabely.

Požadavky na uzemnění zdroje napájení třídy I

Zařízení musí být kvůli ochraně proti svodovým proudům připojeno na zemnicí svorku. Napájecí kabel připojte do uzemněné zásuvky střídavého proudu. Náhradní kabely nemusejí poskytovat odpovídající ochranu proti svodovému proudu. Používejte pouze napájecí kabel dodaný s tímto produktem nebo náhradní kabel schválený společností HP Inc.

Oznámení pro Brazílii

Este equipamento deve ser conectado obrigatoriamente em tomada de rede de energia elétrica que possua aterramento (três pinos), conforme a norma nbr abnt 5410,visando a segurança dos usuários contra choques elétricos.

Dánsko

Apparatets stikprop skal tilsluttes en stikkontakt med jord, som giver forbindelse til stikproppens jord.

Finsko

Laite on liitettävä suojakoskettimilla varustettuun pistorasiaan.

Norsko

Apparatet må tilkoples jordet stikkontakt.

Švédsko

Apparaten skall anslutas till jordat uttag.

Požadavky na napájecí zdroj

Napájecí zdroje na některých produktech mají externí vypínače. Funkce spínače volby napětí na produktu umožňuje provoz s jakýmkoliv napájením v rozsahu 100–127 V nebo 200–240 V střídavého proudu. Napájecí zdroje na těchto produktech, které mají externí vypínače napájení, jsou vybaveny interními obvody, které snímají příchozí napětí a automaticky se přepínají na odpovídající napětí.

⚠ **VAROVÁNÍ!** Za účelem snížení možného bezpečnostního rizika. Společnost HP doporučuje používat pouze adaptéry střídavého proudu značky HP.

Čína

消费者若使用电源适配器供电，则应购买配套使用获得 CCC 认证并满足标准要求的电源适配器

Používání v Norsku

Některé produkty jsou navrženy pro systém napájení IT s napětím mezi fázemi 230 V.

Požadavky na sadu napájecího kabelu

Jedno nebo více těchto oznámení se může týkat napájecího kabelu produktu.

⚠ **VAROVÁNÍ!** Ochrana před úrazem elektrickým proudem nebo poškozením zařízení:

- Napájecí kabel zapojte do zásuvky střídavého proudu, která je za každé situace snadno dostupná.
- Počítač odpojujte od zdroje napájení tak, že vytáhnete napájecí kabel ze zásuvky střídavého proudu.
- Je-li dodán napájecí kabel s tříkolíkovou zástrčkou, zapojte jej do uzemněné tříkolíkové zásuvky. Funkci zemnicího kolíku napájecího kabelu nevyřazujte – například připojením dvoukolíkového adaptéru. Zemnicí kolík plní důležitou bezpečnostní funkci.

Sada napájecího kabelu dodávaná s produktem splňuje požadavky na použití platné pro zemi, ve které bylo zařízení původně zakoupeno. Používejte pouze napájecí kabel dodaný s jednotkou nebo náhradní napájecí kabel schválený společností HP nebo zdrojem schváleným společnosti HP. Čísla náhradních dílů lze nalézt na http://www.hp.com/support.

Sada napájecího kabelu k použití v jiných zemích musí splňovat požadavky země, ve které se počítač používá. Chcete-li získat další informace o požadavcích na sadu napájecího kabelu, obraťte se na autorizovaného prodejce, prodejce nebo poskytovatele služeb společnosti HP.

⚠ **VAROVÁNÍ!** Nepoužívejte kabely, které určené pro jiné produkty. Nevhodné napájecí kabely mohou mít za následek nebezpečí úrazu elektrickým proudem nebo požár.

Níže uvedené požadavky platí pro všechny země:

- Napájecí kabel musí být schválen přijatelným akreditovaným orgánem odpovědným za hodnocení v zemi instalace napájecího kabelu.

Napájecí kabel by měl být veden tak, aby byla malá pravděpodobnost, že se po něm bude šlapat nebo že bude přiskřípnut. Zvláštní pozornost by měla být věnována zástrčce, elektrické zásuvce a místu, kde je kabel připojen k produktu.

⚠ **VAROVÁNÍ!** Tento produkt nepoužívejte s poškozenou sadou napájecího kabelu. Pokud je sada napájecího kabelu jakkoliv poškozená, okamžitě ji vyměňte. Poškozené kabely mohou mít za následek ohrožení uživatele.

Oznámení týkající se napájecího kabelu

Pokud jste k počítači nebo k externímu napájecímu příslušenství, které je určeno pro tento počítač, napájecí kabel neobdrželi, měli byste si koupit takový napájecí kabel, který je schválen pro použití v příslušné zemi/oblasti.

Napájecí kabel musí být dimenzován pro produkt a pro napětí a proud, které jsou uvedeny na štítku produktu s elektrickými údaji. Hodnoty napětí a proudu kabelu musí být větší než hodnoty napětí a proudu vyznačené na produktu. Dále musí být průřez kabelu nejméně **0,75mm²**/18 AWG a délka kabelu musí být v rozmezí **1,0 m** (3,2 stop) až **2 m** (6,56 stop). S dotazy ohledně vhodného typu napájecího kabelu se obraťte na autorizovaného poskytovatele služby.

Napájecí kabel by měl být veden tak, aby nedocházelo k přiskřípnutí kabelu objekty v jeho blízkosti a aby se na něj nešlapalo. Zvláštní pozornost by měla být věnována zástrčce, elektrické zásuvce a místu, kde je kabel připojen k produktu.

Konektor stejnosměrného napájení z externího napájecího zdroje HP

Schéma zobrazuje konektor stejnosměrného napájení z externího napájecího zdroje HP

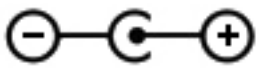

oznámení pro Japonsko týkající se napájecího kabelu

製品には、同梱された電源コードをお使い下さい。

同梱された電源コードは、他の製品では使用出来ません。

Požadavky na napájecí kabel pro Japonsko

Pro použití v Japonsku používejte pouze napájecí kabel dodaný s tímto výrobkem.

⚠ **UPOZORNĚNÍ:** Napájecí kabel dodaný s tímto výrobkem nepoužívejte s žádnými jinými výrobky.

Riziko přeštípnutí

Toto upozornění použijte k varování před možností úrazu sevřením.

⚠ **VAROVÁNÍ!** Hlídejte oblasti nebezpečí sevření. Nepřibližujte prsty k součástem, které se uzavírají.

Ochrana konektorů televizní antény

Na konektory televizní antény se může vztahovat několik oznámení týkajících se bezpečnosti.

Uzemnění externí televizní antény

Pokud je k produktu připojena venkovní anténa nebo systém kabelů, ujistěte se, že anténa nebo systém kabelů jsou elektricky uzemněny, aby poskytovaly ochranu před napěťovými vlnami a nárůstem elektrostatických nábojů.

Článek 810 National Electrical Code (Národního elektrikářského kodexu) ANSI/NFPA 70 poskytuje informace o správném elektrickém uzemnění stožáru a podpůrné konstrukce, uzemnění vstupního kabelu ve výstupní jednotce antény, velikosti vodičů, umístění výstupní jednotky antény, připojení k zemnicím elektrodám a požadavkům na zemnicí elektrody.

Ochrana před zasažením bleskem

Pro zvýšení ochrany produktu během bouřky nebo když je produkt ponechán bez dozoru a není dlouhou dobu používán, odpojte produkt ze zásuvky ve zdi a odpojte anténu nebo systém kabelů. Tím předejdete poškození produktu bleskem a nárůstem napětí.

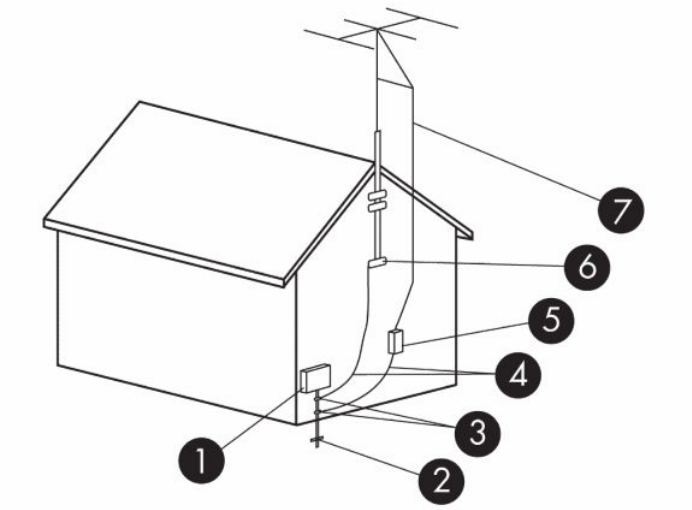

Tabulka 3-2 **Uzemnění antény**

Reference	Uzemňovací součástka
1	Elektrikářské vybavení
2	Elektrikářský systém uzemnění elektrody (NEC článek 250, část III)
3	Zemnicí svorky
4	Zemnicí vodiče (NEC část 810,21)
5	Výstupní jednotka antény (NEC část 810,20)

Tabulka 3-2 **Uzemnění antény (pokračování)**

Reference	Uzemňovací součástka
6	Zemnicí svorka
7	Vstupní kabel antény

Poznámka pro technika instalujícího systém CATV

Tato připomínka je určena pro technika instalujícího systém CATV, pozor na část 820.93 National Electrical Code (Národního elektrikářského kodexu), která poskytuje pokyny pro správné uzemnění a zvláště připomínku toho, že koaxiální kabel musí být připojen k zemnicímu systému budovy, co nejblíže k místu vstupu kabelu.

Oznámení týkající se cestování

Toto upozornění použijte, pokud chcete varovat před možným vážným zraněním od napěťových měničů.

⚠ **VAROVÁNÍ!** Aby nedošlo k úrazu elektrickým proudem a poškození zařízení, nepřipojujte počítač k adaptéru, který je určen pro jiné elektrické spotřebiče.

Oznámení týkající se bezpečnosti pro Čínu

HP 工作站使用安全手册

使用须知

欢迎使用惠普工作站，为了您及仪器的安全，请您务必注意如下事项：

1. 仪器要和地线相接，要使用有正确接地插头的电源线，使用中国国家规定的 220V 电源。
2. 避免高温和尘土多的地方，否则易引起仪器内部部件的损坏。
3. 避免接近高温，避免接近直接热源，如直射太阳光、暖气等其它发热体。
4. 不要有异物或液体落入机内，以免部件短路。
5. 不要将磁体放置于仪器附近。

警告

为防止火灾或触电事故，请不要将该机放置于淋雨或潮湿处

如果您按照以上步骤操作时遇到了困难，或想了解其它产品性能，请在以下网页上寻找相关信息：http://www.hp.com.cn

或联系我们

中国惠普有限公司
地址：北京朝阳区建国路 112 号中国惠普大厦
电话：010-65643888

Poznámka pro Čínu týkající se nadmořské výšky

海拔警告仅适用于在海拔 2000m 以下地区使用的产品



海拔警告仅适用于在海拔 2000m 以下地区使用的产品。

Poznámka pro Čínu týkající se použití zařízení v tropických oblastech

热带警告仅适用于在非热带气候条件下使用的产品。



热带警告仅适用于在非热带气候条件下使用的产品。

Poznámka o uzemňovacím kabelu pro Norsko a Švédsko pro produkty s tunerem pro TV tuner

Norsko a Švédsko vyžadují galvanický izolátor pro uzemnění.

⚠ **UPOZORNĚNÍ:** Pro snížení potenciálních bezpečnostních rizik při připojení ke kabelovému distribučnímu systému používejte galvanický izolátor.

Poznámka o zraku pro Tchaj-wan

Toto upozornění na zrak se vztahuje na produkty na Tchaj-wanu.

使用過度恐傷害視力

注意事項:

(1) 使用 30 分鐘請休息 10 分鐘。

(2) 未滿 2 歲幼兒不看螢幕，2 歲以上每天看螢幕不要超過 1 小時。

4 Oznámení o ochraně životního prostředí

Tato kapitola obsahuje předpisy týkající se ochrany životního prostředí a informace o shodě pro jednotlivé země a oblasti. Některé z těchto údajů se nemusí vztahovat k vašemu produktu.

Recyklace elektronických zařízení, obalů a baterií

Společnost HP vyzývá zákazníky, aby recyklovali použitou elektroniku, obaly originálních tiskových kazet HP a dobíjecí baterie.

Další informace o recyklačních programech naleznete na adrese http://www.hp.com/recycle.

Informace o recyklaci produktů v Japonsku naleznete na http://www.hp.com/jp/hardwarerecycle/.

Likvidace zařízení uživateli

Toto upozornění použijte k vysvětlení ikony spojené s likvidací odpadu.

Tabulka 4-1 Ikona likvidace zařízení a její popis

Ikona	Popis
	Tento symbol znamená, že toto zařízení nesmíte likvidovat spolu s jiným domovním odpadem. Místo toho byste měli chránit lidské zdraví a životní prostředí tím, že je předáte na sběrném místě určeném k recyklaci elektrických a elektronických zařízení. Pro další informace kontaktujte společnost zabývající se sběrem a svozem domovního odpadu nebo navštivte stránky http://www.hp.com/recycle.

Likvidace alkalických baterií v Brazílii

Não descarte o produto eletrônico em lixo comum



Este produto eletroeletrônico e seus componentes não daven ser descartados no lixo comum, pois embora estejam em conformidade com padrões mundiais de restrição a substâncias nocivas, podem conter, ainda que em quantidades mínimas, substâncias impactantes ao meio ambiente. Ao final da vida útil deste produto, o usuário deverá entregá-lo à HP. A não observância dessa orientação sujeitará o infrator às sanções previstas em lei. Após o uso, as pilhas e/ou baterias dos produtos HP deverão ser entregues ao estabelecimento comercial ou rede de assistência técnica autorizada pela HP.

Para maiores informações , inclusive sobre os pontos de recebimento, acesse: http://www.hp.com.br/reciclar

Informace pro recyklaci hardwaru v Brazílii

Não descarte o produto eletrônico em lixo comum



Este produto eletroeletrônico e seus componentes não daven ser descartados no lixo comum, pois embora estejam em conformidade com padrões mundiais de restrição a substâncias nocivas, podem conter, ainda que em quantidades mínimas, substâncias impactantes ao meio ambiente. Ao final da vida útil deste produto, o usuário deverá entregá-lo à HP. A não observância dessa orientação sujeitará o infrator às sanções previstas em lei. Após o uso, as pilhas e/ou baterias dos produtos HP deverão ser entregues ao estabelecimento comercial ou rede de assistência técnica autorizada pela HP.

Para maiores informações , inclusive sobre os pontos de recebimento, acesse: http://www.hp.com.br/reciclar

Francie Triman WEEE a recyklační štítek

Toto upozornění slouží k vysvětlení ikony spojené s recyklací.



Oznámení o likvidaci a recyklaci v Koreji

한국 전자제품 폐기 및 재활용 방법

전자 기기 폐기물은 전자/전기 장비를 재활용할 수 있도록 지정된 HP 수거물 센터에 전달하거나 E-순환거버넌스(http://www.k-erc.or.kr/)를 통해 무상 회수 및 재활용이 진행됩니다. 자세한 내용은 E-순환 거버넌스 혹은 HP 서비스 센터에 문의하거나 웹사이트 www.hp.com/recycle을참조하십시오.

Informace o recyklaci pro baterie Tchaj-wan

Toto sdělení uvádí předpisy pro výrobu baterií a recyklaci na Tchaj-wanu.

Tabulka 4-2 Ikona recyklace baterie na Tchaj-wanu a její popis

Ikona	Popis
	Tchajvanský úřad EPA vyžaduje, aby společnosti vyrábějící nebo dovážející suché baterie označovaly v souladu s článkem 15 zákona o odstraňování odpadů baterie používané k prodeji, reklamním dárkům nebo propagačním akcím obnovovacími značkami. Pro řádné odstranění baterie kontaktujte tchajvanskou společnost kvalifikovanou pro recyklaci odpadu.

Předpisy WEEE pro Turecko

Türkiye Cumhuriyeti: AEEE Yönetmeliğine Uygundur

Certifikace ENERGY STAR® (pouze vybrané produkty)

ENERGY STAR je dobrovolný program Agentury na ochranu životního prostředí v USA, který pomáhá podnikům a jednotlivcům ušetřit peníze a chránit životní prostřednictvím pomocí vyšší energetické účinnosti.

Produkty, které mají certifikát ENERGY STAR, předcházejí emisi skleníkových plynů tím, že splňují přísná omezení energetické účinnosti nebo požadavky stanovené Agenturou pro ochranu životního prostředí. Jako partner programu ENERGY STAR se společnost HP Inc. rozhodla, že se přizpůsobí rozšířeným požadavkům certifikace produktů podle EPA a že výrobky označené logem ENERGY STAR budou odpovídat příslušným pravidlům programu ENERGY STAR. Na všech počítačích certifikovaných podle programu ENERGY STAR je uvedeno následující logo:



Klíčovým požadavkem ENERGY STAR pro počítačové produkty je funkce řízení spotřeby, která výrazně snižuje spotřebu energie, když produkt není používán. Funkce řízení spotřeby umožňuje počítači automaticky zahájit režim nízké spotřeby energie „spánku“ nebo jiný úsporný režim po stanovenou dobu nečinnosti. Funkce řízení spotřeby byla přednastavena následujícím způsobem, pokud je počítač napájen střídavým proudem:

Tabulka 4-3 Přednastavené funkce řízení spotřeby, když je počítač napájen střídavým proudem

Typ počítače	Čas pro aktivaci režimu spánku displeje	Čas pro aktivaci režimu spánku počítače (minuty)	Probuzení z režimu spánku
Notebooky, mobilní pracovní stanice	Aktivuje režim spánku nejpozději do 15 minut (závisí na modelu)	Aktivuje režim spánku nejpozději do 30 minut (závisí na modelu)	Produkt ukončí režim spánku po stisknutí tlačítka napájení / režimu spánku. Pokud je povolena funkce WOL (Wake on Lan), systém se obnoví z režimu spánku v rámci odezvy na síťový signál.
Tablety	Aktivuje režim spánku nejpozději do 1 minuty	Není k dispozici	Není k dispozici
Stolní počítače, vestavěné stolní počítače, pracovní stanice	Aktivuje režim spánku nejpozději do 15 minut (závisí na modelu)	Aktivuje režim spánku nejpozději do 30 minut (závisí na modelu)	Produkt ukončí režim spánku, když uživatel zahájí interakci s jiným vstupním zařízením, včetně myši nebo klávesnice. Pokud je povolena funkce WOL (Wake on Lan), systém se obnoví z režimu spánku v rámci odezvy na síťový signál.

Tabulka 4-3 **Přednastavené funkce řízení spotřeby, když je počítač napájen střídavým proudem (pokračování)**

Typ počítače	Čas pro aktivaci režimu spánku displeje	Čas pro aktivaci režimu spánku počítače (minuty)	Probuzení z režimu spánku
Tenčí klienti	Aktivuje režim spánku nejpozději do 15 minut (závisí na modelu)	Aktivuje režim spánku nejpozději do 30 minut, pokud je režim spánku podporován operačním systémem (závisí na modelu).	Pokud je režim spánku podporován operačním systémem, bude režim spánku ukončen na základě interakce uživatele s jakýmkoliv vstupním zařízením, včetně myši nebo klávesnice. Pokud je povolena funkce WOL (Wake on Lan), systém se obnoví z režimu spánku v rámci odezvy na síťový signál.

U počítačů, které podporují funkci vždy zapnuto, vždy připojeno, použijte takový profil, ve kterém je k dispozici přístup k internetu (např. tablety), jsou k dispozici alternativní úsporné režimy, jako například krátké a dlouhé režimy nečinnosti (jak jsou definovány v požadavcích na počítače programu ENERGY STAR), které vyžadují velmi málo energie (</= 10 Wattů) a je-li to možné, maximalizují životnost baterie produktu. Tyto alternativní úsporné režimy jsou dynamické a režim spánku displeje je aktivován po 1 minutě nečinnosti uživatele.

Po stisknutí tlačítka napájení/režimu spánku je ukončen režim spánku. Je-li povolena funkce WOL (Wake On LAN), může počítač rovněž ukončit režim spánku v rámci odezvy na síťový signál.

Další informace o potenciálních energetických a finančních úsporách vyplývajících z použití funkce řízení spotřeby lze nalézt na stránkách EPA ENERGY STAR Power Management na http://www.energystar.gov/powermanagement.

Další informace o programu ENERGY STAR a jeho přínosu k ochraně životního prostředí jsou k dispozici na webových stránkách EPA ENERGY STAR na adrese http://www.energystar.gov.

ENERGY STAR a značka ENERGY STAR jsou registrované ochranné známky Agentury na ochranu životního prostředí v USA.

Chemické látky

Společnost HP se zavazuje poskytovat svým zákazníkům informace o chemických látkách ve svých produktech, jak to vyžadují právní požadavky, například nařízení REACH (nařízení Evropského parlamentu a Rady (ES) č. 1907/2006).

Zprávu o chemikáliích v tomto produktu lze nalézt na adrese http://www.hp.com/go/reach.

Perchlorátový materiál – manipulace může podléhat speciálním předpisům

Baterie systémových hodin tohoto počítače může obsahovat perchlorát a může být pro ni vyžadováno dodržování speciálních předpisů při recyklaci nebo likvidaci ve státě Kalifornie.

Viz http://www.dtsc.ca.gov/hazardouswaste/perchlorate/.

Poznámka týkající se ochrany životního prostředí pro Čínu

回收信息说明

惠普公司对废弃的电子计算机（笔记本电脑）提供回收服务，更多信息请登陆 http://www8.hp.com/us/en/hp-information/environment/product-recycling.html

环境标志信息

微型计算机(台式计算机,笔记本电脑等)及显示器在中国环境标志认证产品范围内,环境标志表明该产品不仅品质合格,而且在生产,使用和回收处理中都符合特定的环境保护要求,与同类产品相比,既有低毒少害,节约资源等环保优势,此外获得中国环境标志认证的产品售后三年内均可在各服务中心选择维修或更换部件,也可通过更换更高性能的零部件或模块实现硬件升级。

特别提醒

如您需要确认本产品处于零能耗状态,请按下电源关闭按钮,并将插头从电源插座断开。

energetický štítek PC pro Čínu

Čína vyžaduje toto oznámení o energetické účinnosti.

V souladu s předpisem „Nařízení o implementaci čínského energetického štítku pro mikropočítače“ je tento mikropočítač opatřen značkou Energy Efficiency Label. Stupeň energetické účinnosti, TEC (Typical Energy Consumption), a kategorie produktu uvedená na štítku jsou určeny a vypočítány podle normy GB28380-2012.

1. Stupně energetické účinnosti

   Stupeň energetické účinnosti je určen podle normy a počítá se základní úrovní spotřeby a přídavky pro další součásti, jako je operační paměť a grafická karta. Pro produkty všech stupňů nesmí hodnota TEC překročit hodnotu uvedenou v následující tabulce:

Tabulka 4-4 Hodnoty typické spotřeby energie (TEC)

Typ produktu		TEC (kilowatthodin)		
		Stupeň 1	Stupeň 2	Stupeň 3
Stolní počítač, AIO	Kategorie A	98,0+∑Efa	148,0+∑Efa	198,0+∑Efa
	Kategorie B	125,0+∑Efa	175,0+∑Efa	225,0+∑Efa
	Kategorie C	159,0+∑Efa	209,0+∑Efa	259,0+∑Efa
	Kategorie D	184,0+∑Efa	234,0+∑Efa	284,0+∑Efa

Tabulka 4-4 Hodnoty typické spotřeby energie (TEC) (pokračování)

Typ produktu	TEC (kilowatthodin)			
Přenosný počítač	Kategorie A	20,0+∑Efa	35,0+∑Efa	45,0+∑Efa
	Kategorie B	26,0+∑Efa	45,0+∑Efa	65,0+∑Efa
	Kategorie C	54,5+∑Efa	75,0+∑Efa	123,5+∑Efa

POZNÁMKA: ∑Efa je součet součinitelů účinnosti dalších funkcí produktu.

2. TEP – Typická spotřeba energie

Údaj o spotřebě energie uvedený na štítku je hodnota naměřená na reprezentativní konfiguraci, která pokrývá všechny konfigurace v registrované jednotce, která je určena podle předpisu „The Regulation of the Implementation on China Energy Label for Microcomputers“. Z toho vyplývá, že skutečná spotřeba energie tohoto konkrétního mikropočítače nemusí odpovídat hodnotě TEC uvedené na štítku.

3. Kategorie produktu

Kategorie produktu se určuje podle normy v závislosti na konfiguraci produktu. Kategorizace produktů je ve shodě s předpisy uvedenými v následující tabulce:

Tabulka 4-5 Popis kategorie produktu a konfigurace

Typ produktu	Popis produktu	
	Stolní počítač, AIO	Přenosný počítač
Kategorie A	Stolní počítač a AIO, jehož konfigurace nespadá do Kategorie B, C nebo D	Stolní počítač, jehož konfigurace nespadá do Kategorie B a C
Kategorie B	Počet CPU fyzického jádra 2 a systémová paměť, která není menší než 2 GB	samostatný grafický adaptér
Kategorie C	Počet fyzických jader procesoru vyšší než 2, s alespoň jednou z následujících funkcí: 1. systémová paměť minimálně 2 GB 2. samostatný grafický adaptér	Produkt používající procesor s počtem fyzických jader minimálně 2, systémová paměť minimálně 2 GB, samostatný grafický adaptér se šířkou paměťové sběrnice minimálně 128 bitů.
Kategorie D	Počet fyzických jader procesoru maximálně 4, s alespoň jednou z následujících funkcí: 1. systémová paměť minimálně 4 GB 2. samostatný grafický adaptér se šířkou paměťové sběrnice minimálně 128 bitů	

Podrobnosti specifikace jsou uveden v normě GB28380-2012.

本机根据《微型计算机能源效率标识实施规则》的要求加施中国能效标识。能效标识中显示的能效等级、典型能源消耗和产品类型均根据《微型计算机能效限定值及能效等级》(GB28380-2012)的要求确定。对上述标识内容的说明如下:

1. 能效等级

微型计算机的能效等级由基础能源消耗值和附加功能功耗因子之和决定。微型计算机能效各等级的典型能源消耗应不大于下表的规定

微型计算机类型			能源消耗(千瓦时)		
			1	2	3
	台式微型计算机及	A 类	98.0+ΣEfa	148.0+ΣEfa	198.0+ΣEfa
一体机		B 类	125.0+ΣEfa	175.0+ΣEfa	225.0+ΣEfa
		C 类	159.0+ΣEfa	209.0+ΣEfa	259.0+ΣEfa
		D 类	184.0+ΣEfa	234.0+ΣEfa	284.0+ΣEfa
	便携式	A 类	20.0+ΣEfa	35.0+ΣEfa	45.0+ΣEfa
计算机		B 类	26.0+ΣEfa	45.0+ΣEfa	65.0+ΣEfa
		C 类	54.5+ΣEfa	75.0+ΣEfa	123.5+ΣEfa
注：ΣEfa 为微型计算机附加功能功耗因子之和					

2. 典型能源消耗

典型能源消耗值代表一个备案单元中，符合《微型计算机能源效率标识实施规则》要求的代表性规格型号产品的数值。因此，本机的典型能源消耗值可能与其所加施的能效标识中所示的典型能源消耗值不一致。

3. 产品类型

产品类型根据微型计算机的配置确定。参见下表：

类型	配置说明	
	台式微型计算机及一体机	便携式计算机
A 类	下列 B 类、C 类、D 类配置以外的台式微型计算机及一体机	下列 B 类、C 类配置以外的便携式计算机
B 类	中央处理器（CPU）物理核心数为 2，系统内存大于等于 2GB	具有独立图形显示单元（GPU）
C 类	中央处理器（CPU）物理核心数大于 2，且至少具有以下特征中的一条 a. a）系统内存大于等于 2GB； b. 独立图形显示单元（GPU）	中央处理器（CPU）物理核心数大于等于 2，系统内存大于等于 2GB，具有独立图形显示单元（GPU）且显存位宽大于等于 128 位.
D 类	中央处理器（CPU）物理核心数大于等于 4，且至少具有以下特征中的一条： a. 系统内存大于等于 4GB； b. 具有独立图形显示单元（GPU）且显存位宽大于等于 128 位	

关于标识内容的更详细技术信息，请参考《微型计算机能效限定值及能效等级》（GB28380-2012）

RoHS pro Čínu

Pro účely směrnice RoHS používá Čína následující oznámení.

笔记本电脑和平板电脑产品中有害物质或元素的名称及含量

根据中国《电器电子产品有害物质限制使用管理办法》





Tabulka 4-6 **产品中有害物质或元素的名称及含量 根据中国《电器电子产品有害物质限制使用管理办法》**

	有害物质					
部件名称	**铅 (Pb)**	**汞 (Hg)**	**镉 (Cd)**	**六价铬 (Cr(VI))**	**多溴联苯 (PBB)**	**多溴二苯醚 (PBDE)**
电池	X	O	O	O	O	O
线缆	X	O	O	O	O	O
摄像头	X	O	O	O	O	O
机箱/其他	X	O	O	O	O	O
闪存读卡器	X	O	O	O	O	O
软盘驱动器	X	O	O	O	O	O
硬盘驱动器	X	O	O	O	O	O
耳机	X	O	O	O	O	O
I/O PCA	X	O	O	O	O	O
键盘	X	O	O	O	O	O
液晶显示器 (LCD) 面板	X	O	O	O	O	O
介质（CD/DVD/软盘）	O	O	O	O	O	O
内存	X	O	O	O	O	O
主板、处理器、散热器	X	O	O	O	O	O
鼠标	X	O	O	O	O	O
光盘驱动器	X	O	O	O	O	O
对接设备选件	X	O	O	O	O	O
电源适配器	X	O	O	O	O	O
电源	X	O	O	O	O	O
电源组	X	O	O	O	O	O
投影仪	X	O	O	O	O	O
遥控器	X	O	O	O	O	O

Tabulka 4-6 产品中有害物质或元素的名称及含量 根据中国《电器电子产品有害物质限制使用管理办法》 (pokračování)

	有害物质					
部件名称	铅 (Pb)	汞 (Hg)	镉 (Cd)	六价铬 (Cr(VI))	多溴联苯 (PBB)	多溴二苯醚 (PBDE)
智能卡/Java™ 读卡器	X	O	O	O	O	O
扬声器（外置）	X	O	O	O	O	O
电视调谐器	X	O	O	O	O	O
USB 闪存驱动器	X	O	O	O	O	O
USB 集线器	X	O	O	O	O	O
网络摄像头	X	O	O	O	O	O
无线接收器	X	O	O	O	O	O
无线网卡	X	O	O	O	O	O
本表格依据 SJ/T 11364 的规定编制。 O：表示该有害物质在该部件所有均质材料中的含量均在 GB/T 26572 规定的限量要求以下。 X：表示该有害物质至少在该部件的某一均质材料中的含量超出 GB/T 26572 规定的限量要求。 此表中所有名称中含 "X" 的部件均符合中国 RoHS 达标管理目录限用物质应用例外清单的豁免。 此表中所有名称中含 "X" 的部件均符合欧盟 RoHS 立法。 注：环保使用期限的参考标识取决于产品正常工作的温度和湿度等条件						

台式机、瘦客户端、个人工作站、一体机和销售点终端产品中有害物质或元素的名称及含量

根据中国《电器电子产品有害物质限制使用管理办法》





Tabulka 4-7 产品中有害物质或元素的名称及含量 根据中国《电器电子产品有害物质限制使用管理办法》

	有害物质					
部件名称	铅 (Pb)	汞 (Hg)	镉 (Cd)	六价铬 (Cr(VI))	多溴联苯 (PBB)	多溴二苯醚 (PBDE)
电池	X	O	O	O	O	O
线缆	X	O	O	O	O	O
摄像头	X	O	O	O	O	O
机箱/其他	X	O	O	O	O	O

Tabulka 4-7 产品中有害物质或元素的名称及含量 根据中国《电器电子产品有害物质限制使用管理办法》 (pokračování)

	有害物质					
部件名称	铅 (Pb)	汞 (Hg)	镉 (Cd)	六价铬 (Cr(VI))	多溴联苯 (PBB)	多溴二苯醚 (PBDE)
风扇	X	O	O	O	O	O
闪存读卡器	X	O	O	O	O	O
软盘驱动器	X	O	O	O	O	O
硬盘驱动器	X	O	O	O	O	O
耳机	X	O	O	O	O	O
散热器	X	O	O	O	O	O
I/O PCA	X	O	O	O	O	O
键盘	X	O	O	O	O	O
液晶显示器 (LCD) 面板	X	O	O	O	O	O
介质（CD/DVD/软盘）	O	O	O	O	O	O
内存	X	O	O	O	O	O
主板、处理器、散热器	X	O	O	O	O	O
鼠标	X	O	O	O	O	O
光驱	X	O	O	O	O	O
对接设备选件	X	O	O	O	O	O
电源适配器	X	O	O	O	O	O
电源	X	O	O	O	O	O
投影仪	X	O	O	O	O	O
遥控器	X	O	O	O	O	O
智能卡/Java™ 读卡器	X	O	O	O	O	O
固态驱动器	X	O	O	O	O	O
扬声器（外置）	X	O	O	O	O	O
触控笔	X	O	O	O	O	O
触控板	X	O	O	O	O	O
电视调谐器	X	O	O	O	O	O
USB 闪存驱动器	X	O	O	O	O	O
USB 集线器	X	O	O	O	O	O
网络摄像头	X	O	O	O	O	O
无线接收器	X	O	O	O	O	O
无线网卡	X	O	O	O	O	O
3D 捕获台/转盘	X	O	O	O	O	O

Tabulka 4-7 产品中有害物质或元素的名称及含量 根据中国《电器电子产品有害物质限制使用管理办法》 (pokračování)

	有害物质					
部件名称	铅 (Pb)	汞 (Hg)	镉 (Cd)	六价铬 (Cr(VI))	多溴联苯 (PBB)	多溴二苯醚 (PBDE)
本表格依据 SJ/T 11364 的规定编制。 O: 表示该有害物质在该部件所有均质材料中的含量均在 GB/T 26572 规定的限量要求以下。 X: 表示该有害物质至少在该部件的某一均质材料中的含量超出 GB/T 26572 规定的限量要求。 此表中所有名称中含 "X" 的部件均符合中国 RoHS 达标管理目录限用物质应用例外清单的豁免。 此表中所有名称中含 "X" 的部件均符合欧盟 RoHS 立法。 注: 环保使用期限的参考标识取决于产品正常工作的温度和湿度等条件						

台灣針對筆記型電腦和平板電腦的有害物質限制使用管理辦法 (RoHS)

限用物質含有情況標示聲明書

Declaration of the Presence Condition of the Restricted Substances Marking

Tabulka 4-8 限用物質含有情況標示聲明書 Declaration of the Presence Condition of the Restricted Substances Marking

限用物質及其化學符號 Restricted substances and its chemical symbols						
單元 Unit	鉛 Lead (Pb)	汞 Mercury (Hg)	鎘 Cadmium (Cd)	六價鉻 Hexavalent chromium (Cr^{+6})	多溴聯苯 Polybrominated biphenyls (PBB)	多溴二苯醚 Polybrominated diphenyl ethers (PBDE)
纜線 Cables	–	○	○	○	○	○
機殼/其他 Chassis/Other	–	○	○	○	○	○
輸入/輸出印刷電路組件 I/O PCAs	–	○	○	○	○	○
液晶顯示器 (LCD) 面板 Liquid crystal display (LCD) panel	–	○	○	○	○	○
記憶體 Memory	○	○	○	○	○	○
主機板、處理器、散熱器 Motherboard, processor, heat sinks	–	○	○	○	○	○
電源組 Power pack	–	○	○	○	○	○

Tabulka 4-8 **限用物質含有情況標示聲明書 Declaration of the Presence Condition of the Restricted Substances Marking (pokračování)**

限用物質及其化學符號 Restricted substances and its chemical symbols						
電源供應器 Power supply	–	○	○	○	○	○
儲存裝置 Storage Devices	–	○	○	○	○	○
無線裝置 Wireless Devices	–	○	○	○	○	○
備考 1:「超出 0.1 %」及「超出 0.01 %」係指限用物質之百分比含量超出百分比含量基準值。 Note 1: "Exceeding 0.1 wt %" and "exceeding 0.01 wt %" indicate that the percentage content of the restricted substance exceeds the reference percentage value of presence condition. 備考 2:「○」係指該項限用物質之百分比含量未超出百分比含量基準值。 Note 2: "○" indicates that the percentage content of the restricted substance does not exceed the percentage of reference value of presence. 備考 3:「–」係指該項限用物質為排除項目。 Note 3: The "–" indicates that the restricted substance corresponds to the exemption.						

若要取得最新版使用指南，請前往 http://www.hp.com/support，並依照指示尋找您的產品。然後選取「使用手冊」。

To access the latest user guides, go to http://www.hp.com/support, and follow the instructions to find your product. Then select **Manuals**.

台灣針對桌上型電腦、精簡型電腦、個人工作站、一體成形電腦及銷售點終端機的有害物質限制使用管理辦法 (RoHS)

限用物質含有情況標示聲明書

Declaration of the Presence Condition of the Restricted Substances Marking

Tabulka 4-9 **限用物質含有情況標示聲明書 Declaration of the Presence Condition of the Restricted Substances Marking**

限用物質及其化學符號 Restricted substances and its chemical symbols						
單元 Unit	**鉛 Lead (Pb)**	**汞 Mercury (Hg)**	**鎘 Cadmium (Cd)**	**六價鉻 Hexavalent chromium (Cr^{+6})**	**多溴聯苯 Polybrominated biphenyls (PBB)**	**多溴二苯醚 Polybrominated diphenyl ethers (PBDE)**
纜線 Cables	–	○	○	○	○	○
機座/其他 Chassis/Other	–	○	○	○	○	○

Tabulka 4-9 限用物質含有情況標示聲明書 Declaration of the Presence Condition of the Restricted Substances Marking (pokračování)

限用物質及其化學符號 Restricted substances and its chemical symbols						
單元 Unit	鉛 Lead (Pb)	汞 Mercury (Hg)	鎘 Cadmium (Cd)	六價鉻 Hexavalent chromium (Cr^{+6})	多溴聯苯 Polybrominated biphenyls (PBB)	多溴二苯醚 Polybrominated diphenyl ethers (PBDE)
輸入/輸出印刷電路組件 I/O PCAs	–	○	○	○	○	○
液晶顯示器 (LCD) 面板 Liquid crystal display (LCD) panel (for AIO only)	–	○	○	○	○	○
記憶體 Memory	○	○	○	○	○	○
主機板、處理器、散熱器 Motherboard, processor, heat sinks	–	○	○	○	○	○
電源供應器 Power supply	–	○	○	○	○	○
儲存裝置 Storage Devices	–	○	○	○	○	○
備考 1:「超出 0.1 %」及「超出 0.01 %」係指限用物質之百分比含量超出百分比含量基準值。 Note 1: "Exceeding 0.1 wt %" and "exceeding 0.01 wt %" indicate that the percentage content of the restricted substance exceeds the reference percentage value of presence condition. 備考 2:「○」係指該項限用物質之百分比含量未超出百分比含量基準值。 Note 2: "○" indicates that the percentage content of the restricted substance does not exceed the percentage of reference value of presence. 備考 3:「–」係指該項限用物質為排除項目。 Note 3: The "–" indicates that the restricted substance corresponds to the exemption.						

若要取得最新版使用指南，請前往 http://www.hp.com/support，並依照指示尋找您的產品。然後選取「使用手冊」。

To access the latest user guides, go to http://www.hp.com/support, and follow the instructions to find your product. Then select **Manuals**.

Restriction of the use of Hazardeous Substances (RoHS) (Směrnice o omezení používání některých nebezpečných látek v elektrických a elektronických zařízeních) pro Indii

Tento produkt, jakož i související spotřební materiál a náhradní díly, vyhovuje požadavkům předpisu „India E-Waste Rule 2016“.

Nepoužívá olovo, rtuť, šestimocný chrom, polybromované bifenyly nebo polybromované difenylethery v koncentracích převyšujících 0,1 % hmotnosti a 0,01 % hmotnosti v případě kadmia, vyjma výjimek uvedených v dodatku 2 tohoto předpisu.

Informace pro nařízení Komise EU 1275/2008

Evropská unie vyžaduje toto oznámení o spotřebě energie.

Údaje o spotřebě energie produktu, včetně případů, kdy je produkt v síťovém úsporném režimu se všemi připojenými porty kabelové sítě a připojenými bezdrátovými zařízeními, naleznete v části P14 „Additional Information“ (Další informace) dokumentu IT ECO Declaration (Prohlášení ECO pro IT) na adrese http://www.hp.com/hpinfo/globalcitizenship/environment/productdata/itecodesktop-pc.html.

Pokud je to možné, bezdrátovou síť aktivujte a deaktivujte podle pokynů, které jsou součástí uživatelské příručky produktu nebo operačního systému. Informace jsou také dostupné na http://www.hp.com/support.

Prohlášení ECO pro IT

Pomocí těchto odkazů můžete nalézt deklarace IT ECO.

Notebooky a tablety

http://www.hp.com/hpinfo/globalcitizenship/environment/productdata/iteconotebook-o.html

Stolní počítače a tencí klienti

http://www.hp.com/hpinfo/globalcitizenship/environment/productdata/itecodesktop-pc.html?jumpid=reg_R1002_USE

Pracovní stanice

http://www.hp.com/hpinfo/globalcitizenship/environment/productdata/itecoworkstatio.html

Směrnice o omezení používání některých nebezpečných látek v elektrických a elektronických zařízeních (RoHS) pro Japonsko

2008 年、日本における製品含有表示方法、JISC0950 改定版が公示されました。製造事業者は、2006 年 7 月 1 日以降に販売される電気・電子機器の特定化学物質の含有に付きまして情報提供を義務付けられています。

製品の部材表示に付きましては、http://www.hp.com/go/jisc0950/ を参照してください。

A Japanese regulatory requirement, defined by specification JIS C 0950, 2008, mandates that manufacturers provide Material Content Declarations for certain categories of electronic products offered for sale after July 1, 2006.

To view the JIS C 0950 material declaration for this product, visit http://www.hp.com/go/jisc0950.

Ley para el Aprovechamiento Sustentable de la Energía de México

Ley para el Aprovechamiento Sustentable de la Energía de México

Se ha etiquetado este producto en conformidad con la Ley para el Aprovechamiento Sustentable de la Energía de México, que requiere la divulgación del consumo de energía del modo de uso normal (modo inactivo) y del modo de espera. Su producto es una de las muchas configuraciones de esta familia de modelos; el consumo de energía del modo inactivo de su configuración específica puede diferir de la información de la etiqueta. El consumo real de energía de su producto puede ser mayor o menor

que el valor informado en la etiqueta de energía de producto para México a causa de factores como la configuración (componentes y módulos seleccionados) y el uso (tareas que se están efectuando, software instalado y en ejecución, etc.).

POZNÁMKA: Esta ley no es aplicable a las estaciones de trabajo.

Certifikace TCO

Tato část se týká pouze produktů nesoucích logo TCO Certified.

Seznam produktů s certifikátem TCO Certified naleznete na https://tcocertified.com/product-finder/.

A third-party certification according to ISO 14024

Toward sustainable IT products



Say hello to a more sustainable product

IT products are associated with a wide range of sustainability risks throughout their life cycle. Human rights violations occur in the supply chain. Harmful substances are used both in products and their manufacture. Products can often have a short lifespan because of poor ergonomics, low quality and when they are not able to be repaired or upgraded.

This product is a better choice. It meets all the criteria in TCO Certified, the world's most comprehensive sustainability certification for IT products. Thank you for making a responsible product choice, that help drive progress towards a more sustainable future!

Criteria in TCO Certified have a life-cycle perspective and balance environmental and social responsibility. Conformity is verified by independent and approved verifiers that specialize in IT products, social responsibility or other sustainability issues. Verification is done both before and after the certificate is issued, covering the entire validity period. The process also includes ensuring that corrective actions are implemented in all cases of factory non-conformities. And last but not least, to make sure that the certification and independent verification is accurate, both TCO Certified and the verifiers are reviewed regularly.

Want to know more?

Read information about TCO Certified, full criteria documents, news and updates at **tcocertified.com.** On the website you'll also find our Product Finder, which presents a complete, searchable listing of certified products.

Certifikace TCO

Tato část se týká pouze produktů nesoucích logo TCO Certified Edge.

Seznam produktů s certifikátem TCO Certified Edge naleznete na https://tcocertified.com/product-finder/.

A third-party certification according to ISO 14024

Toward sustainable IT products



Say hello to a more sustainable product

IT products are associated with a wide range of sustainability risks throughout their life cycle. Human rights violations occur in the supply chain. Harmful substances are used both in products and their manufacture. Products can often have a short lifespan because of poor ergonomics, low quality and when they are not able to be repaired or upgraded.

This product is a better choice. It meets all the criteria in TCO Certified, the world's most comprehensive sustainability certification for IT products. Additionally, it fulfills the requirements of TCO Certified Edge, the supplemental certification that recognizes leading-edge products that exceed typical performance in a particular sustainability attribute. At our Product Finder **(tcocertified.com/product-finder)** you can find out which TCO Certified Edge criterion or criteria this product meets.

Criteria in TCO Certified have a life-cycle perspective and balance environmental and social responsibility. Compliance is verified by independent verification organizations that specialize in IT products, social responsibility or other sustainability issues. Verification is done both before and after the certificate is issued, covering the entire validity period. The process also includes ensuring that corrective actions are implemented in all cases of factory non-conformities.

Thank you for making a responsible product choice, that help drive progress towards a more sustainable future!

Want to know more?

Read information about TCO Certified, full criteria documents, news and updates at **tcocertified.com.** On the website you'll also find our Product Finder, which presents a complete, searchable listing of certified products.

Rejstřík

A

Aviso para o Brasil 6
avisos
  Brasil 6

B

baterie 20
bezdrátová zařízení 4
bezdrátová zařízení LAN 4

C

certifikace ENERGY STAR 31
Certifikace TCO 43
Certifikát TCO Certified Edge 44

E

energetický štítek PC pro Čínu 33

F

Federální komunikační úřad
  kabely notebooků 4, 5
  oznámení o noteboocích třídy A 4
  oznámení o noteboocích třídy B 3
  úpravy notebooků 4, 5

G

Globální oznámení o třídě A 4
  kabely 5
  úpravy 5

H

hlasová podpora 17

I

Informace o předpisech pro Bělorusko 6

J

Jižní Korea, regulační dokument pro předložení 12

M

maximální úrovně výkonu 8

N

Nařízení Komise EU 1275/2008 42

O

oznámení
  baterie 13, 20, 29
  bezpečnost laseru 13, 22
  Brazílie 6, 22
  cestování letadlem 13
  ergonomie 8
  hlasitost sluchátek a sluchátek s mikrofonem 22
  Japonsko 9
  Jižní Korea 12
  Kanada 6
  Likvidace a recyklace v Koreji 30
  likvidace zařízení 29
  Macrovision Corporation 17
  Mexiko 10
  modem 14
  na cestách 26
  napájecí kabel pro Japonsko 24
  napájecí kabely 24
  omezení nebezpečných látek pro Indii 41
  omezení nebezpečných látek pro Japonsko 42
  oznámení pro bezdrátové připojení pro Thajsko 12
  perchlorátový materiál 32
  předpisy pro Bělorusko 6
  Singapur 12
  Taiwan 13
  ventilátor 21
  životní prostředí 29
oznámení GS 8
oznámení k omezení nebezpečných látek pro Indii 41
oznámení k omezení nebezpečných látek pro Japonsko 42
oznámení o hlasitosti náhlavní soupravy a sluchátek 22
oznámení o hlasitosti, náhlavní souprava a sluchátka 22
Oznámení o likvidaci a recyklaci v Koreji 30
oznámení o ochraně životního prostředí 29
Oznámení o produktu třídy A, Austrálie 5
Oznámení o produktu třídy A, Evropská unie a Spojené království 5
oznámení pro bezdrátové připojení pro Thajsko 12
Oznámení pro bezdrátovou komunikaci pro Mexiko 10
oznámení pro bezdrátovou komunikaci pro Singapur 12
Oznámení pro Brazílii 6, 22
Oznámení pro Japonsko 9
oznámení pro Japonsko týkající se napájecího kabelu 24
oznámení pro Jižní Koreu 12
Oznámení pro Kanadu 6
oznámení pro leteckou dopravu 13
oznámení pro Tchaj-wan 13
oznámení společnosti Macrovision Corporation 17
oznámení týkající se baterií 13, 29
oznámení týkající se bezpečnosti laserového zařízení 13, 22
oznámení týkající se cestování 26
oznámení týkající se ergonomie 8
oznámení týkající se likvidace
  baterie 29
  baterie zaplombovaná z výroby 13
  baterie, výměna uživatelem 13
  zařízení 29
oznámení týkající se likvidace zařízení 29
oznámení týkající se modemu 14
oznámení týkající se napájecího kabelu 24

oznámení týkající se
ventilátoru 21

P

poznámka o uzemňovacím
kabelu 28
poznámka týkající se nadmořské
výšky 27
Poznámka týkající se ochrany
životního prostředí pro
Čínu 33
poznámka týkající se použití
zařízení v tropických
oblastech 27
poznámky, notebooky
Federální komunikační úřad 3,
4
prohlášení týkající se použití
modemů
Japonsko 16
Kanada 15
Nový Zéland 16
USA 15
prohlášení týkající se použití
modemů na Novém
Zélandu 16
prohlášení týkající se použití
modemů v Japonsku 16
prohlášení týkající se použití
modemů v Kanadě 15
prohlášení týkající se použití
modemů v USA 15

R

rádiová frekvenční pásma 8
recyklace baterií 29
recyklace elektronických zařízení a
baterií 29
recyklace, elektronická zařízení a
baterie 29
regulační dokument pro předložení,
Jižní Korea 12

Š

štítky, předpisy 2

T

TV tuner, uzemňovací kabel 28

U

úpravy, notebooky
Federální komunikační úřad 4

Symboly/čísla

台灣對於危險物質的限制注意事
項 39, 40
注意事項
台灣有害物質限制 39, 40

Brugervejledning med bemærkninger om lovgivning, sikkerhed og miljø

OVERSIGT

Denne vejledning indeholder oplysninger om lovgivning, sikkerhed og miljø, der er i overensstemmelse med amerikanske, canadiske og internationale bestemmelser om bærbare computere, tablet-pc'er, stationære computere, tynde klienter og kasseterminaler.

Juridiske oplysninger

© Copyright 2022, 2023 HP Development Company, L.P.

Bluetooth er et varemærke tilhørende dets indehaver og anvendes af HP Inc. under licens. ENERGY STAR og ENERGY STAR-logoet er amerikansk registrerede mærker. Java er et registreret varemærke tilhørende Oracle og/eller dets søsterselskaber. WiGig er et registreret varemærke tilhørende Wi-Fi Alliance.

Oplysningerne indeholdt heri kan ændres uden varsel. De eneste garantier for HP's produkter og tjenester er angivet i de udtrykte garantierklæringer, der følger med sådanne produkter og tjenester. Intet heri må fortolkes som udgørende en yderligere garanti. HP er ikke erstatningspligtig i tilfælde af tekniske unøjagtigheder, typografiske fejl eller manglende oplysninger i denne vejledning.

Tredje udgave: December 2023

Første udgave: Juli 2022

Dokumentets bestillingsnummer: N25728-083

Indholdsfortegnelse

1 Om denne vejledning 1

2 Lovgivningsmæssige bemærkninger 2

Adgang til lovmæssige mærkater 2

Federal Communications Commission (FCC) Klasse B-bemærkning 3

Modifikationer 3

Kabler 4

Produkter med trådløse LAN-enheder eller HP Mobile Broadband-moduler 4

Trådløse enheder med 5,925 GHz-7,125 GHz 4

Globale Klasse A-bemærkninger 4

Federal Communications Commission (FCC) Klasse A-bemærkning 4

Modifikationer 5

Kabler 5

Bemærkning for Australien 5

Bemærkning for EU og Storbritannien 5

Bemærkninger for Japan 5

Bemærkning for Sydkorea 5

Bemærkning for Taiwan 5

Lovgivningsmæssig bemærkning for Hviderusland 5

Bemærkninger for Brasilien 6

Bemærkninger for Canada 6

Lovgivningsmæssige bemærkninger for EU og Storbritannien 6

Overensstemmelseserklæring 6

Produkter med radiofunktionalitet (EMF) 7

Begrænsninger for produkter med radiofunktionalitet (kun udvalgte produkter) 7

Radiofrekvensbånd og maksimale effektniveauer (kun udvalgte produkter og lande) 7

Bemærkninger om ergonomi 8

EU-erklæring om telefonnetværk (modem/fax) 8

Bemærkning for Australien og New Zealand 9

WWAN-bemærkning for Kina 9

Bemærkning om radioudstyr i Kina 9

Meddelelse om kinesisk radioadministration af trådløst opladningsudstyr (kun udvalgte produkter) 9

Bemærkninger for Japan 9

Certificeringsmærker for trådløst LAN, trådløst WAN og Bluetooth® 10

Bemærkninger for Mexico 10

Lovgivningsmæssige bemærkninger for EAEU 10

Производитель и дата производства 10

Өндіруші және өндіру мерзімі 11

Местные представители: 11

Жергілікті өкілдіктері: 11
Bemærkninger om trådløs for Singapore 11
Bemærkninger for Sydkorea 12
Dokument med lovgivningsmæssige oplysninger 12
Thailand: Bemærkning om trådløs konnektivitet 12
NCC-bemærkninger for Taiwan 13
無線 LAN 802.11 裝置/藍牙裝置/短距離通訊裝置: 13
Bemærkning om flyrejser 13
Bemærkninger om brugerudskifteligt batteri 13
Bemærkninger om batterier, der er forseglede fra fabrikken 13
Laser-overholdelse 13
Godkendelser for telekommunikationsenheden 14
Bemærkninger om modem 14
Erklæringer om modemmer for Canada 14
Erklæringer om modemmer for Canada 15
Japan: Erklæringer om modemmer 16
New Zealandske modemoplysninger 16
Stemmeunderstøttelse 17
Bemærkning om Macrovision Corporation 17
3 Bemærkninger om sikkerhed 18
Vigtige sikkerhedsoplysninger 18
Sikkerhedsadvarsel om varme 19
Bemærkning om potentielle sikkerhedsforhold 19
Installations-cd 19
Bemærkning om lydforhold 19
Bemærkninger om batteri 20
Bemærkninger om blæser 21
Bemærkning vedrørende lydstyrke for headset og øretelefon 22
Lasersikkerhed 22
Strømforsyning og krav til netledningen 22
Strømforsyning klasse I jordforbindelseskrav 22
Bemærkninger for Brasilien 22
Danmark 23
Finland 23
Norge 23
Sverige 23
Strømforsyning PoE 23
Kina 23
Til brug i Norge 23
Krav til netledningen 23
Bemærkning om netledninger 24
Jævnstrømsstik til ekstern HP-strømforsyning 24

Japan: Bemærkning for om netledninger 24
Krav til netledning i Japan 24
Fare for klemning 25
Beskyttelse af tv-antennestik 25
Jordforbindelse af ekstern tv-antenne 25
Beskyttelse mod lynnedslag 25
Bemærkning til installatør af CATV-system 26
Bemærkning om rejser 26
Sikkerhedsmæssige bemærkninger for Kina 27
Højdevarsel for Kina 27
Tropisk advarsel for Kina 27
Bemærkning om kabeljording i Norge og Sverige for produkter med en tv-tuner 28
Bemærkninger om syn for Taiwan 28
使用過度恐傷害視力 28
4 Bemærkninger vedrørende miljø 29
Genbrug af elektronisk hardware, emballage og batterier 29
Brugeres bortskaffelse af affaldsudstyr 29
Bortskaffelse af alkalinebatterier i Brasilien 29
Oplysninger om genanvendelse af hardware i Brasilien 29
Mærkat med Frankrigs Triman WEEE og genanvendelse 30
Bemærkninger om bortskaffelse og genbrug i Korea 30
Taiwan: Oplysninger om genanvendelse af batterier 30
Tyrkiets WEEE-forordning 30
ENERGY STAR®-certificering (kun udvalgte produkter) 31
Kemiske stoffer 32
Perchlorat-materialespecifik håndtering gælder evt. 32
Miljøbemærkninger for Kina 33
Energimærke for kinesisk PC 33
China RoHS 36
笔记本电脑和平板电脑产品中有害物质或元素的名称及含量 36
台式机、瘦客户端、个人工作站、一体机和销售点终端产品中有害物质或元素的名称及含量 37
台灣針對筆記型電腦和平板電腦的有害物質限制使用管理辦法 (RoHS) 39
限用物質含有情況標示聲明書 39
台灣針對桌上型電腦、精簡型電腦、個人工作站、一體成形電腦及銷售點終端機的有害物質限制使用管理辦法 (RoHS) 40
限用物質含有情況標示聲明書 40
Indiens begrænsning af farlige stoffer (RoHS) 41
Oplysninger om EU Kommissionens forordning 1275/2008 42
IT ECO-erklæringer 42
Japansk restriktion vedrørende farlige stoffer 42

Ley para el Aprovechamiento Sustentable de la Energía de México 42
TCO Certified 43
TCO Certified Edge 44
Indeks 46

1 Om denne vejledning

Denne vejledning indeholder oplysninger om lovgivning, sikkerhed og miljø, der er i overensstemmelse med amerikanske, canadiske og internationale bestemmelser om bærbare computere, tablet-pc'er, stationære computere, tynde klienter og kasseterminaler.

Du får adgang til de nyeste brugervejledninger ved at gå til http://www.hp.com/support og følge anvisningerne for at finde dit produkt. Vælg derefter **Brugervejledninger**.

⚠ **ADVARSEL!** Angiver en farlig situation, der, hvis den ikke forhindres, **kan** resultere i alvorlig personskade eller død.

⚠ **FORSIGTIG:** Angiver en farlig situation, der, hvis den ikke forhindres, **kan** resultere i mindre eller moderat personskade.

VIGTIGT: Angiver oplysninger, der betragtes som vigtige, men som ikke er relateret til farer (f.eks. meddelelser, der er relateret til tingsskade). Advarer brugeren om, at hvis man ikke overholder en procedure nøjagtigt, som den er beskrevet, kan det resultere i tab af data eller beskadigelse af hardware eller software. Indeholder også vigtige oplysninger til forklaring af et begreb eller udførelse af en opgave.

BEMÆRK: Indeholder yderligere oplysninger, som understreger eller supplerer vigtige punkter i hovedteksten.

TIP: Angiver tips, som hjælper dig til at fuldføre en bestemt opgave.

2 Lovgivningsmæssige bemærkninger

Dette kapitel indeholder lande- og områdespecifikke bemærkninger og overensstemmelsesoplysninger for trådløs og ikke trådløs anvendelse af computerproduktet. Nogle af disse bemærkninger gælder muligvis ikke for dit produkt.

En eller flere integrerede trådløse enheder kan være installeret. I nogle miljøer kan brugen af trådløse enheder være begrænset. Sådanne begrænsninger kan gælde om bord på fly, på hospitaler, i nærheden af sprængstoffer, på risikofyldte steder osv. Spørg om tilladelse, hvis du er usikker på, hvad praksis er for anvendelse af dette produkt, før du tænder for det.

Adgang til lovmæssige mærkater

Nogle produkter kan muligvis også omfatte elektroniske mærkater med lovgivningsmæssige oplysninger (e-mærkninger), der kan tilgås via system-BIOS.

Lovmæssige mærkater, som indeholder lande- eller områdespecifikke lovgivningsmæssige oplysninger (f.eks. FCC-id), kan være fysisk placeret på bunden af computeren, inde i batterirummet (kun udvalgte produkter), under det aftagelige servicedæksel (kun udvalgte produkter), på bagsiden af skærmen eller på det trådløse modul eller modemmodulet.

BEMÆRK: Elektroniske mærkater er ikke tilgængelige på alle produkter.

BEMÆRK: Enheder, der ikke sælges eller anvendes i USA, indeholder muligvis ikke et FCC-id.

BEMÆRK: Listen over tilgængelige elektroniske mærkatelementer varierer afhængigt af computermodellen og installerede enheder.

Sådan får du vist elektroniske lovmæssige mærkater:

1. Tænd for, eller genstart computeren.
2. Tryk på esc eller f10 for at få adgang til Computeropsætning.
3. Brug en af følgende metoder til at se et elektronisk mærkat:
   - Bærbare computere:
     a. Brug et pegeredskab eller piletasterne til at vælge **Avanceret**, vælg **Elektroniske mærker**, og tryk på enter.
     b. Anvend et pegeredskab eller piletasterne til at vælge et af emnerne på listen, og tryk derefter på **OK**.
   - Stationære computere:
     a. Brug et pegeredskab eller piletasterne til at vælge **Primær**, og vælg derefter **Elektronisk mærkatsystem**.
     b. Tryk på enter. Den elektroniske mærkat vises.
4. Sådan afslutter du menuerne i Computeropsætning uden at foretage ændringer:

   Vælg ikonet **Afslut** i nederste højre hjørne af skærmen, og følg derefter anvisningerne på skærmen.

- eller -

Brug piletasterne til at vælge **Main**, vælge **Ignorer ændringer, og afslut**, og tryk derefter på enter.

Federal Communications Commission (FCC) Klasse B-bemærkning

Dette udstyr er testet og fundet i overensstemmelse med grænserne for en Klasse B digital enhed, i henhold til afsnit 15 i FCC-reglerne. Brug disse bemærkninger til Klasse B-produkter.

Disse grænser er etableret for at give rimelig beskyttelse mod skadelig interferens i boliginstallationer. Dette udstyr genererer, anvender og kan udsende radiofrekvensenergi og kan, hvis det ikke installeres og bruges i overensstemmelse med anvisningerne, forårsage skadelig interferens for radiokommunikation. Der er dog ingen garanti for, at interferens ikke vil forekomme i en given installation.

Hvis dette udstyr forårsager skadelig interferens på radio- eller tv-modtagelse, hvilket kan afgøres ved at slukke og tænde udstyret, opfordres brugeren til at forsøge at udbedre denne interferens på en eller flere af følgende måder:

- Drej eller flyt modtagerantennen.
- Øg afstanden mellem udstyret og modtageren.
- Slut udstyret til en stikkontakt på et andet kredsløb end det, som modtageren er tilsluttet.
- Bed forhandleren eller en erfaren radio/tv-tekniker om hjælp.

Denne enhed overholder afsnit 15 i FCC-reglerne. Driften er underlagt følgende to betingelser:

1. Denne enhed må ikke forårsage skadelig interferens, og
2. Denne enhed skal acceptere evt. modtaget interferens, herunder interferens, som kan medføre uønsket funktion.

Du har følgende muligheder ved spørgsmål:

- Skriv til:

  HP Inc.

  1501 Page Mill Road

  Palo Alto, CA 94304, USA

- Ring til HP på 650-857-1501

  - eller -

- E-mail: techregshelp@hp.com

Se del-, serie- eller modelnummeret på produktet for at identificere produktet.

Modifikationer

FCC kræver, at brugeren får besked om, at ændringer eller modifikationer af denne enhed, som ikke er udtrykkeligt godkendt af HP, kan ugyldiggøre brugerens ret til at betjene udstyret.

Kabler

For at overholde FCC-regler og regulativer skal forbindelser til denne enhed ske med isolerede kabler med RFI/EMI-filtre med metalafskærmninger.

Produkter med trådløse LAN-enheder eller HP Mobile Broadband-moduler

Denne enhed må ikke placeres på samme sted eller anvendes sammen med nogen andre antenner eller sendere.

⚠ ADVARSEL! **Eksponering for radiofrekvensstråling** Denne enheds udstrålede udgangseffekt ligger under FCC-grænserne for udsættelse for radiofrekvensstråling. Ikke desto mindre skal enheden anvendes på en måde, der er i overensstemmelse med den forventede normale brug.

Trådløse enheder med 5,925 GHz-7,125 GHz

FCC-regulativer begrænser denne enheds funktion til udelukkende indendørs brug.

Det er forbudt at bruge denne enhed på olieplatforme, toge, skibe samt om bord på biler og fly, men det er tilladt at bruge denne enhed i fly, så længe der flyves i en højde over 10.000 fod. Det er også forbudt at bruge denne enhed til at styre eller kommunikere med ubemandede flysystemer.

Globale Klasse A-bemærkninger

Brug disse bemærkninger til Klasse A-produkter.

Federal Communications Commission (FCC) Klasse A-bemærkning

Dette udstyr er testet og fundet i overensstemmelse med grænserne for en digital Klasse A-enhed iht. Part 15 i FCC-reglerne.

Disse grænseværdier er fastsat for at yde rimelig beskyttelse mod skadelig interferens, når udstyret betjenes i et erhvervsmiljø. Dette udstyr genererer, bruger og kan udstråle radiofrekvensenergi og kan, såfremt det ikke installeres og anvendes i overensstemmelse med anvisningerne, forårsage skadelig interferens for radiokommunikation. Betjening af udstyret i et boligområde vil sandsynligvis generere skadelig interferens. I dette tilfælde skal brugeren afhjælpe interferensen for egen regning.

Du har følgende muligheder ved spørgsmål:

- Skriv til:

  HP Inc.

  1501 Page Mill Road

  Palo Alto, CA 94304, USA

- Ring til HP på 650-857-1501

  - eller -

- E-mail: techregshelp@hp.com

Se del-, serie- eller modelnummeret på produktet for at identificere produktet.

Modifikationer

FCC kræver, at brugeren bliver gjort opmærksom på, at enhver ændring eller modifikation af denne enhed, som ikke udtrykkeligt er godkendt af Hewlett Packard Enterprise, kan ophæve brugerens bemyndigelse til at bruge udstyret.

Kabler

For at overholde FCC-regler og -regulativer skal forbindelser til denne enhed udføres ved hjælp af skærmede kabler med RFI/EMI-stikkapper i metal.

Bemærkning for Australien

Brug denne bemærkning til Klasse A-produkter i Australien.

⚠ ADVARSEL! Dette er et Klasse A-produkt. I beboelsesområder kan dette produkt forårsage radiointerferens. Hvis dette sker, kan brugeren blive nødt til at træffe de nødvendige forholdsregler.

Bemærkning for EU og Storbritannien

Brug denne bemærkning til Klasse A-produkter i EU og Storbritannien.

⚠ ADVARSEL! Dette er et Klasse A-produkt. I beboelsesområder kan dette produkt forårsage radiointerferens. Hvis dette sker, kan brugeren blive nødt til at træffe de nødvendige forholdsregler.

Bemærkninger for Japan

VCCI- CISPR32

この装置は、クラスA機器です。この装置を住宅環境で使用すると電波妨害を引き起こすことがあります。この場合には使用者が適切な対策を講ずるよう要求されることがあります。
VCCI－A

Bemærkning for Sydkorea

이 기기는 업무용 환경에서 사용할 목적으로 적합성평가를 받은 기기로서 가정용 환경에서 사용하는 경우 전파간섭의 우려가 있습니다

Bemærkning for Taiwan

此為甲類資訊技術設備

為避免電磁干擾，本產品不應安裝或使用於住宅環境。

Lovgivningsmæssig bemærkning for Hviderusland

Produktet overholder Hviderusslands nationale radio-/telekommunikationslovgivning TR 2018/024/BY.



Bemærkninger for Brasilien

Este equipamento não tem direito à proteção contra interferência prejudicial e não pode causar interferência em sistemas devidamente autorizados.

VIGTIGT: A alimentação de energia é predefinida para 220/230V. Se você possuir tomada elétrica de 110/115V, por favor, altere a chave na parte traseira do seu computador para a tensão correta.

Para maiores informações, consulte o site da ANATEL – www.anatel.gov.br.

Bemærkninger for Canada

Hvis denne enhed har WLAN- eller Bluetooth-funktionalitet, overholder enheden RSS-standarderne om licensfritagelse fra Industry Canada. Driften er underlagt følgende to betingelser: (1) denne enhed må ikke forårsage interferens, (2) denne enhed skal acceptere al interferens, herunder interferens, der kan forårsage uønsket funktion af enheden.

ADVARSEL! **Udsættelse for radiofrekvensstråling:** Denne enheds udstrålede udgangseffekt ligger under Industry Canadas grænser for udsættelse for radiofrekvensstråling. Ikke desto mindre skal enheden anvendes på en måde, der er i overensstemmelse med den forventede normale brug.

VIGTIGT: Trådløse enheder, der anvender 6 GHz-frekvensen, må ikke anvendes til kontrol af eller kommunikation med ubemandede luftfartøjssystemer.

VIGTIGT: Ved anvendelse af IEEE 802.11a, n eller ac trådløs LAN er dette produkt begrænset til indendørs brug pga. dets frekvensområde på 5,15 til 5,25 GHz. Industry Canada kræver, at dette produkt anvendes indendørs for et frekvensområde på 5,15 GHz til 5,25 GHz for at reducere den potentielt skadelige interferens på mobile satellitsystemer med dobbeltkanal. Radar med høj effekt er den primære bruger af frekvensområderne 5,25 til 5,35 GHz og 5,65 til 5,85 GHz. Disse radarstationer kan forårsage interferens med og/eller beskadige denne enhed.

Antennerne på denne enhed kan ikke udskiftes. Ethvert forsøg på at få adgang til dem vil beskadige computeren.

Lovgivningsmæssige bemærkninger for EU og Storbritannien

EU og Storbritannien har deres egne lovgivningsmæssige bemærkninger.

Overensstemmelseserklæring

Produkter med CE-mærkning og UK-mærkning er fremstillet, så de kan bruges i mindst ét EU-medlemsland og i Storbritannien, og overholder et eller flere af følgende EU-direktiver og tilsvarende lovbestemmelser i Storbritannien, som måtte finde anvendelse:

RED 2014/53/EU, Lavspændingsdirektivet 2014/35/EU, EMC-direktivet 2014/30/EU, Ecodesign-direktivet 2009/125/EF; RoHS-direktivet 2011/65/EU.

Overholdelse af disse direktiver vurderes ved hjælp af gældende europæiske harmoniserede standarder.

Den fulde overensstemmelseserklæring for EU og Storbritannien kan findes på følgende websted: http://www.hp.eu/certificates. Søg efter produktets modelnavn eller RMN (Regulatory Model Number), som kan findes på mærkaten med lovgivningsmæssige oplysninger.

Kontaktpunkt for lovgivningsspørgsmål: E-mail: techregshelp@hp.com.

Produkter med radiofunktionalitet (EMF)

Brug denne bemærkning, når du skal angive EMF-data for radiodrift.

Dette produkt indeholder en radiosender- og modtagerenhed. For bærbare computere og all-in-one-computere i normal brug sikrer en separationsafstand på 20 cm, at niveauerne for eksponering for radiofrekvenser overholder EU-kravene. Produkter, der er designet til brug i nærheden af andet udstyr, f.eks. tablet-computere, opfylder gældende EU-krav under normale driftsforhold. Produkter kan betjenes uden opretholdelse af en adskillelsesafstand, medmindre andet er anført i instruktioner, der er specifikke for produktet.

Begrænsninger for produkter med radiofunktionalitet (kun udvalgte produkter)

Nogle produkter i nogle lande har begrænsninger på radiofunktionen.



VIGTIGT: Frekvensbåndene for IEEE 802.11x trådløst LAN med 5,15 GHz-5,35 GHz og/eller Wi-Fi 6E Low Power Indoor 5,945 GHz-6,425 GHz (eller 5,925 GHz-6,425 GHz i Storbritannien) er begrænset til udelukkende indendørs brug i alle lande, der er angivet i matrixen. Brug af dette WLAN udendørs kan føre til interferensproblemer med eksisterende radiotjenester.

Radiofrekvensbånd og maksimale effektniveauer (kun udvalgte produkter og lande)

Tabellen viser radiofrekvensbånd og maksimale strømniveauer for nogle produkter og nogle lande.

Tabel 2-1 **Radiofrekvensbånd og maksimale effektniveauer (kun udvalgte produkter og lande)**

Radioteknologi	Maks. overførselseffekt EIRP (mW)
Bluetooth; 2,4 GHz	100
NFC; 13,56 MHz	10
RFID; 865-868 MHz/915-921 MHz	2000/4000

Tabel 2-1 **Radiofrekvensbånd og maksimale effektniveauer (kun udvalgte produkter og lande) (fortsat)**

Radioteknologi	Maks. overførselseffekt EIRP (mW)
WLAN Wi-Fi 802.11x; 2,4 GHz	100
WLAN Wi-Fi 802.11x; 5 GHz	200
SRD Wi-Fi 802.11x; 5725-5875 MHz	25
WLAN Wi-Fi 802.11ax; 6 GHz	EU: 200/25 (LPI/VLP) Storbritannien: 250/25 (LPI/VLP)
WWAN 5G NR (450 MHz-7125 MHz)	400
WWAN 4G LTE; 700/800/900/1800/2100/2300/2600/3500 MHz	200
WWAN 3G UTMS; 900/2100 MHz	250
WWAN 2G GSM GPRS EDGE; 900 MHz	2000
WWAN 2G GSM GPRS EDGE; 1800 MHz	1000
WiGig® 802.11ad; 60 GHz	316
BEMÆRK: Brug kun HP-understøttede softwaredrivere og korrekte landeindstillinger for at sikre overholdelse.	

Bemærkninger om ergonomi

Hvis en bærbar computer anvendes ved arbejdsstationen til skærmarbejde, hvor Rådets direktiv 90/270/EØF om arbejde ved skærmterminaler finder anvendelse, er et passende, eksternt tastatur påkrævet. Afhængigt af programmet og opgaven kan en passende ekstern skærm være nødvendig for at opnå arbejdsforhold, som kan sammenlignes med en arbejdsstation.

Ref: EK1-ITB 2000 (frivillig GS-certificering)

Mobilenheder med godkendelsesmærket "GS" opfylder gældende krav for ergonomi. Uden eksterne tastaturer er de kun egnet til kortvarigt dataskærmsarbejde.

I forbindelse med mobil anvendelse under ugunstige lysforhold (f.eks. direkte sollys) kan der forekomme genskin, som medfører reduceret læsbarhed.

Et computersystem, der består af HP-produkter, opfylder gældende krav til ergonomi, hvis alle påvirkede bestanddele, f.eks. stationær computer, tastatur, computermus og skærm, er forsynet med godkendelsesmærket "GS".

Vær opmærksom, når du installerer en dedikeret Tower-, Micro Tower-computer eller -arbejdsstation til virksomhedsbrug, som ikke er beregnet til at blive installeret/brugt i det direkte synsfelt på en arbejdsplads med visuel visning. For at undgå generende reflekser på arbejdspladser med visuel visning må denne enhed ikke placeres i det direkte synsfelt.

EU-erklæring om telefonnetværk (modem/fax)

Produktet overholder hermed kravene i det relevante direktiv og er påført CE-mærket. Men på grund af forskelle mellem de enkelte PSTN'er i forskellige lande/områder er godkendelsen i sig selv ikke en ubetinget garanti for vellykket funktion på alle PSTN-netværksafslutningspunkter. Hvis der opstår problemer, skal du kontakte leverandøren af udstyret i første omgang.

Bemærkning for Australien og New Zealand

Dette udstyr indeholder en radiosender- og modtagerenhed. Ved normal brug sikrer en afstand på 20 cm, at radiofrekvenseksponeringsniveauerne er i overensstemmelse med standarderne for Australien og New Zealand.

Computeren skal være tilsluttet telekommunikationsnetværket via en telefonledning, der opfylder kravene i AS/CA S008.

⚠ **ADVARSEL!** Modemmer uden integreret RJ11-stik, der leveres sammen med denne computer, må ikke installeres i andre enheder.

WWAN-bemærkning for Kina

重要信息：本公司建议用户通过官方渠道进行系统更新，非官方渠道的更新可能会带来安全风险。

Bemærkning om radioudstyr i Kina

型号核准代码显示在产品本体的铭牌上

Meddelelse om kinesisk radioadministration af trådløst opladningsudstyr (kun udvalgte produkter)

（一）无线充模组由 PCB 板、电磁线圈、电子组件等组成，经过加工成品后，通电时电磁线圈（初级线圈）能产生电磁场。其与无线充电设备使用，利用贴片中的接收线圈（次级线圈）接收无线充电发射板产生电磁声，并将磁能转化为电能。额定传输功率:15W。工作频率范围：120~130KHz。

（二）设备符合国家《无线充电（电力传输）设备无线电管理暂行规定》以及产品质量、电磁辐射和电气安全等法律法规、国家标准等有关规定；

（三）不得擅自改变使用场景或使用条件、扩大工作频率范围、加大传输功率（包括额外加装功率放大器）；

（四）不得对其他合法的无线电业务及台（站）产生有害干扰，也不得提出免受无线电干扰和辐射无线电波干扰的保护要求，如对其他合法的无线电业务及台（站）产生有害干扰时，应立即停止使用，并在采取措施消除有害干扰后方可继续使用；

（五）无线充电设备禁用区域，禁止使用无线充电功能；

（六）使用无线充电设备如对广播业务的接收造成影响，应立即停止使用无线充电设备；

（七）在船舶、航空器和铁路机车（含动车组列车）内使用无线充电设备应当遵守本规定及相关行业主管部门的规定

Bemærkninger for Japan

V-2 規定適合の場合

この装置は、クラス B 情報技術装置です。この装置は、家庭環境で使用することを目的としていますが、この装置がラジオやテレビジョン受信機に近接して使用されると、受信障害を引き起こすことがあります。

取り扱い説明書に従 って正しい取り扱いをして下さい。

VCCI-B

VCCI32-1 規定適合の場合

この装置は、クラス B 機器です。この装置は、住宅環境で使用することを目的としていますが、この装置がラジオやテレビジョン受信機に近接して使用されると、受信障害を引き起こすことがあります。

取り扱い説明書に従 って正しい取り扱いをして下さい。

VCCI-B

5GHz 帯及び 6GHz 帯を使用する特定無線設備は屋内使用に限られています。この機器を屋外で使用することは電波法で禁じられています。

Certificeringsmærker for trådløst LAN, trådløst WAN og Bluetooth®

この機器は、技術基準適合証明または工事設計認証を受けた無線設備を搭載しています。

This product contains certified radio equipment.



Some products may use electronic regulatory labels (e-labels). To view the certification mark and numbers on an e-label, please refer to the previous “Accessing regulatory labels” section.

一部の製品では、電子規定ラベル（e ラベル）が使用されています。e ラベルの技適マークと認証番号を確認するには、「規定ラベルの確認」の項目をご覧ください

Bemærkninger for Mexico

Declaración para México

La operación de este equipo está sujeta a las siguientes dos condiciones: (1) es posible que este equipo o dispositivo no cause interferencia perjudicial y (2) este equipo o dispositivo debe aceptar cualquier interferencia, incluyendo la que pueda causar su operación no deseada.

Aviso sobre conexiones inalámbricas para México:

En el caso de PC de escritorio, equipos All-in-One, terminales de punto de venta, thin clients y workstations en uso normal e instalados con un dispositivo de transmisión y recepción de radio, una distancia de separación de 20 cm garantiza que los niveles de exposición a radiofrecuencia cumplan con los requisitos de México.

Lovgivningsmæssige bemærkninger for EAEU

Følgende bemærkninger kan gælde for produkter, der sælges i Den Eurasiske Økonomiske Union.

Производитель и дата производства



HP Inc.

Адрес: 1501 Page Mill Road, Palo Alto, California 94304, U.S.

Дата производства зашифрована в 10-значном серийном номере, расположенном на наклейке со служебной информацией изделия.

4-я, 5-я и 6-я цифры обозначают год и неделю производства. 4-я цифра обозначает год, например, «3» обозначает, что изделие произведено в «2013» году.

5-я и 6-я цифры обозначают номер недели в году производства, например, «12» обозначает «12-ю» неделю.

Өндіруші және өндіру мерзімі

HP Inc.

Мекенжайы: 1501 Page Mill Road, Palo Alto, California 94304, U.S.

Өнімнің жасалу мерзімін табу үшін өнімнің қызмет көрсету жапсырмасындағы 10 таңбадан тұратын сериялық нөмірін қараңыз.

4-ші, 5-ші және 6-шы сандар өнімнің жасалған жылы мен аптасын көрсетеді. 4-ші сан жылын көрсетеді, мысалы «3» саны «2013» дегенді білдіреді.

5-ші және 6-шы сандар берілген жылдың қай аптасында жасалғанын көрсетеді, мысалы, «12» саны «12-ші» апта дегенді білдіреді.

Местные представители:

Россия: ООО "ЭйчПи Инк",

Российская Федерация, 125171, г. Москва, Ленинградское шоссе, 16А, стр.3,

телефон/факс: +7 495 797 35 00 / +7 499 92132 50

Казахстан: Филиал компании "ЭйчПи Глобал Трэйдинг Би.Ви.", Республика Казахстан, 050040, г.

Алматы, Бостандыкский район, проспект Аль-Фараби, 77/7,

телефон/факс: +7 727 355 35 52

Жергілікті өкілдіктері:

Ресей: ООО "ЭйчПи Инк",

Ресей Федерациясы, 125171, Мәскеу, Ленинград шоссесі, 16А блок 3,

Телефон/факс: +7 495 797 35 00 / +7 499 92132 50

Қазақстан: "ЭйчПи Глобал Трэйдинг Би.Ви. "компаниясының Қазақстандағы филиалы, Қазақстан

Республикасы, 050040, Алматы к., Бостандық, Әл-

Фараби даң.ылы, 77/7,

Телефон/факс: +7 727 355 35 52

Bemærkninger om trådløs for Singapore

Sluk eventuelle WWAN-enheder, mens du befinder dig om bord på et fly. Det er ulovligt at anvende disse enheder om bord på fly, da det kan være farligt for flyets funktion og kan give forstyrrelser i mobilnetværket. Hvis denne anvisning ikke overholdes, kan overtræderen risikere at blive udelukket fra eller nægtet brug af mobiltjenester, få et sagsanlæg eller begge dele.

Brugere skal huske at begrænse brugen af radioudstyr i brændstofdepoter, kemiske fabrikker og på steder, hvor der foretages sprængninger.

Som med andet radiotransmissionsudstyr skal brugerne være klar over, at af hensyn til tilfredsstillende drift af udstyret og af hensyn til personsikkerhed må ingen del af den menneskelige krop komme for tæt på antennerne under anvendelse af udstyret.

Denne enhed er blevet udviklet til at overholde gældende krav for udsættelse for radiobølger, baseret på videnskabelige retningslinjer, der omfatter margener, der skal sikre alle menneskers sikkerhed, uanset helbred og alder. Disse retningslinjer for udsættelse for radiobølger anvender en måleenhed, der kaldes SAR (Specific Absorption Rate, specifik absorptionshastighed). SAR-afprøvninger udføres ved hjælp af standardiserede metoder, med telefontransmissionen på højeste certificeret energiniveau på alle anvendte frekvensbånd. SAR-dataoplysningerne er baseret på CENELEC-standarderne EN50360 og EN50361, som anvender en grænse på 2 watt pr. kilogram i gennemsnit over 10 gram væv.

Bemærkninger for Sydkorea

무선적용제품

해당 무선설비가 전파혼신 가능성이 있으므로 인명안전과 관련된 서비스는 할 수 없음 (무선모듈 제품이 설치되어 있는 경우).

몸 가까이에서 장치를 작동할 경우 , 비금속 저장 액세서리를 사용하여 장치와 몸 사이에 2.5cm 이상의 거리를 유지하십시오 .

Dokument med lovgivningsmæssige oplysninger

규정 제출 문서

규정 제출 문서에 의거하여 등록자(신청자) 또는 제조업체는 'HP Inc.' 또는 'HP Korea Inc.'입니다.

규정 제출 문서에 의거하여 문서에 포함된 장비명은 '컴퓨터'이며 일반적으로 다음 주요 제품 유형 중 하나로 분류됩니다.

올인원(일체형), 올인원 PC, 올인원 데스크톱 PC

컴퓨터 또는 개인용 컴퓨터

데스크톱 또는 데스크톱 PC

노트북 또는 노트북 PC

태블릿 PC

씬 클라이언트

워크스테이션

RPOS, 소매 시스템, 소매 POS(Point-of-Sale) 터미널

Thailand: Bemærkning om trådløs konnektivitet

เครื่องโทรคมนาคมและอุปกรณ์นี้ มีความสอดคล้องตามมาตรฐานหรือข้อกำหนดของ กสทช.

(This telecommunication equipment conforms to the requirements of NBTC.)

เครื่องวิทยุคมนาคมนี้มีระดับการแผ่คลื่นแม่เหล็กไฟฟ้าสอดคล้องตามมาตรฐานความปลอดภัยต่อสุขภาพของมนุษย์จากการใช้เครื่องวิทยุคมนาคมที่คณะกรรมการกิจการโทรคมนาคมแห่งชาติประกาศกำหนด

This radio communication equipment has the electromagnetic field strength in compliance with the Safety Standard for the Use of Radio communication Equipment on Human Health announced by the National Telecommunications Commission.

NCC-bemærkninger for Taiwan

Følgende bemærkninger gælder for Taiwan.

無線 LAN 802.11 裝置/藍牙裝置/短距離通訊裝置:

取得審驗證明之低功率射頻器材，非經核准，公司、商號或使用者均不得擅自變更頻率、加大功率或變更原設計之特性及功能。低功率射頻器材之使用不得影響飛航安全及干擾合法通信；經發現有干擾現象時，應立即停用，並改善至無干擾時方得繼續使用。前述合法通信，指依電信管理法規定作業之無線電通信。低功率射頻器材須忍受合法通信或工業、科學及醫療用電波輻射性電機設備之干擾。

應避免影響附近雷達系統之操作。

高增益指向性天線只得應用於固定式點對點系統。

減少電磁波影響，請妥適使用。

Bemærkning om flyrejser

Brug af elektronisk udstyr på rutefly sker efter flyselskabets skøn.

Bemærkninger om brugerudskifteligt batteri

Når batteriet er opbrugt, må det ikke bortskaffes sammen med almindeligt husholdningsaffald. Følg gældende love og bestemmelser vedrørende bortskaffelse af batterier.

HP opfordrer kunder til at genanvende brugt elektronisk hardware, originale HP printerpatroner og genopladelige batterier. Du kan få yderligere oplysninger om genbrugsprogrammer på HP's websted på http://www.hp.com/recycle.

Du finder yderligere oplysninger om, hvordan du fjerner et brugerudskifteligt batteri i brugervejledningen, der leveres sammen med produktet.

Bemærkninger om batterier, der er forseglede fra fabrikken

Det er vanskeligt for brugere selv at udskifte batterierne i dette produkt. Fjernelse eller udskiftning af batteriet kan påvirke garantiens dækning. Hvis batteriet ikke længere kan holde på strømmen, skal du kontakte support.

Når batteriet er opbrugt, må det ikke bortskaffes sammen med almindeligt husholdningsaffald. Følg de lokale love og bestemmelser i dit område vedrørende bortskaffelse af batterier.

Laser-overholdelse

Brug denne bemærkning til at advare om mulig eksponering for stråling på grund af forkert brug af laser.

⚠ **ADVARSEL!** Brug af andre kontroller eller justeringer eller udførelse af andre procedurer end dem, der er angivet i installationsvejledningen til laserproduktet, kan medføre eksponering for farlig bestråling. Gør følgende for at reducere risikoen for eksponering for farlig bestråling:

- Forsøg ikke at åbne modulets kabinet. Der er ingen indvendige komponenter, som kan serviceres af brugeren.

- Undgå at betjene kontrollerne samt udføre justeringer og procedurer på laserenheden andet end, hvad der er angivet i installationsvejledningen til laserproduktet.
- Enheden må kun repareres af godkendte serviceteknikere.

Dette produkt kan være forsynet med en optisk lokal hukommelse (f.eks. et cd- eller dvd-drev) og/eller en fiberoptisk transceiver. Hver af disse enheder, som indeholder en laser, klassificeres som et Klasse 1-laserprodukt i henhold til IEC/EN 50689:2021 og opfylder sikkerhedskravene i den pågældende standard.

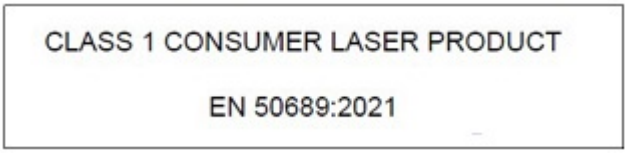

Laserprodukterne overholder de amerikanske FDA-bestemmelser i henhold til 21 CFR 1040.10 og 1040.11, med undtagelse af eventuelle fravigelser i henhold til Laser Notice No. 50 fra 24. juni 2007 eller Laser Notice No. 56 fra den 8. maj 2019.



Godkendelser for telekommunikationsenheden

Telekommunikationsenheden i computeren er godkendt til tilslutning til telefonnettet i de lande og områder, hvis godkendelsesmærker er angivet på produktmærkaten i bunden af computeren eller på modemmet.

Se brugervejledningen, der leveres sammen med produktet, for at sikre, at produktet er konfigureret til det land eller område, hvor produktet befinder sig. Hvis der vælges et andet land eller område end det, hvor produktet befinder sig, kan det medføre, at modemmet konfigureres på en måde, der overtræder telekommunikationslovgivningen i det pågældende land eller område. Ydermere vil modemmet muligvis ikke kunne fungere korrekt, hvis du ikke foretager det rette lande-/områdevalg. Hvis der vises en meddelelse, når du vælger et land eller område, der angiver, at det pågældende land eller område ikke understøttes, betyder det, at modemmet ikke er godkendt til brug i dette land eller område, og at det derfor ikke bør benyttes.

Bemærkninger om modem

Canada, Japan, New Zealand og USA har deres egne bemærkninger om modem.

Erklæringer om modemmer for Canada

Dette udstyr overholder afsnit 68 i FCC-reglerne og de krav, som er indført af ACTA. I bunden af computeren eller på modemmet kan du se en mærkat med bl.a. et produkt-ID i formatet US:AAAEQ##TXXXX. Oplys dette til telefonselskabet, hvis du bedes om det.

Relevant USOC-Certificeringsstik = RJ11C. Stik, der anvendes til at forbinde dette udstyr til ejendommens ledningsnet og telefonnettet skal overholde de gældende FCC-regler, afsnit68 og de krav, som er indført af ACTA. Der leveres godkendt telefonledning og modulstik med produktet.

Det er designet til at være sluttet til et kompatibelt modulstik, der også overholder reglerne. Se installationsanvisningerne for yderligere oplysninger.

REN bruges til at fastslå antallet af enheder, der kan være tilsluttet en telefonlinje. For mange REN'er på en telefonlinje kan medføre, at enhederne ikke ringer som svar på et indgående opkald. Det samlede antal REN'er bør på de fleste placeringer ikke overstige fem (5,0). Kontakt det lokale telefonselskab for at få bekræftet antallet af enheder, der kan tilsluttes en linje, som dette er angivet af det samlede antal REN'er. For produkter, der er godkendt efter den 23. juli 2001, er REN-værdien en del af produkt-ID'et med formatet US ##TXXXX. De tal, som ## står for, er REN-værdien uden et decimalpunkt (03 er f.eks. en REN-værdi på 0,3). For tidligere produkter vises REN-værdien særskilt på mærkaten.

Hvis dette HP-udstyr forårsager skade på telefonnetværket, vil telefonselskabet underrette dig på forhånd, hvis midlertidig afbrydelse af tjenesten er nødvendig. Men hvis en sådan forhåndsunderrettelse ikke er praktisk mulig, vil telefonselskabet underrette dig så hurtigt, som det kan lade sig gøre. Du vil også blive underrettet om din ret til at indsende en klage til FCC, hvis du mener, dette er nødvendigt.

Telefonselskabet kan foretage ændringer på dets anlæg, udstyr, drift eller procedurer, som kan påvirke udstyrets funktion. Hvis dette sker, vil telefonselskabet underrette dig på forhånd, så du kan foretage de nødvendige ændringer for at opretholde en uafbrudt telefontjeneste.

Kontakt teknisk support, hvis der opstår problemer med dette udstyr. Hvis udstyret beskadiger telefonnettet, kan telefonselskabet kræve, at du frakobler udstyret, indtil problemet er løst. Du skal kun udføre reparationer af udstyret, som er omtalt i afsnittet Fejlfinding i brugervejledningen, hvis en sådan forefindes.

Forbindelse til fælleslinjetjenester er underlagt statsmæssige tariffer. Kontakt din State Public Utility Commission, Public Service Commission eller Corporation Commission for oplysninger.

Hvis dit hjem har specielt kabelforbundet alarmudstyr, der er forbundet til telefonlinjen, skal du sørge for, at installationen af dette HP-udstyr ikke deaktiverer dit alarmsystem. Hvis du har spørgsmål om, hvad der vil deaktivere alarmudstyr, skal du kontakte dit telefonselskab eller en uddannet installatør.

Telephone Consumer Protection Act fra 1991 gør det ulovligt for nogen person at bruge en computer eller anden elektronisk enhed, herunder en faxmaskine, til at sende en meddelelse, medmindre en sådan meddelelse tydeligt i en margin øverst eller nederst på hver transmitterede side eller på første side af overførslen indeholder dato og tidspunkt for afsendelsen og en identifikation af virksomheden, anden afsender eller andet enkeltindivid, der afsender meddelelsen, samt telefonnummeret til afsendelsesmaskinen eller pågældende virksomhed, anden afsender eller enkeltindivid. Det angivne telefonnummer må ikke være et 900-nummer eller noget andet nummer, hvor gebyrerne overstiger prisen for lokal transmission eller langdistancetransmission.

Følg trinene i vejledningen til faxmaskinens software for at programmere disse oplysninger i din faxmaskine.

Erklæringer om modemmer for Canada

Dette udstyr opfylder gældende tekniske specifikationer fra Industry Canada.

REN (Ringer Equivalence Number) er en angivelse af det maksimale antal enheder, det er tilladt at tilslutte et telefonstik. Det tilsluttede udstyr kan bestå af enhver kombination af enheder, kun underlagt det krav, at den samlede REN-værdi for alle enheder ikke må overskride 5. REN for dette terminaludstyr er 1,0.

Japan: Erklæringer om modemmer

Hvis computeren ikke er forsynet med det japanske certificeringsmærke i bunden af computeren, kan du finde det relevante certificeringsmærke nedenfor.

Det japanske certificeringsmærke for V.92 56K Data/Fax-modemmet er angivet nedenfor:



Hvis computeren ikke er forsynet med det japanske certificeringsmærke i bunden af computeren, kan du finde det relevante certificeringsmærke nedenfor.

Det japanske certificeringsmærke for LSI Corporation PCI-SV92EX Soft modem vises nedenfor:



New Zealandske modemoplysninger

En teletilladelse til terminaludstyr angiver kun, at Telecom har accepteret, at udstyret overholder minimumbetingelserne for tilslutning til dets netværk.

Det angiver ikke, at Telecom godkender produktet, og det angiver heller ikke nogen form for garanti. Mest af alt er det ikke garanti for, at noget udstyr fungerer korrekt i alle henseender med andet udstyr med teletilladelse af et andet fabrikat eller en anden model, og det angiver ikke, at noget produkt er kompatibelt med alle Telecom's netværkstjenester.

Dette udstyr kan under ingen driftsbetingelser fungere korrekt ved højere hastigheder, end det er beregnet til. Telecom påtager sig intet ansvar, hvis der opstår problemer i sådanne situationer.

Hvis denne enhed er udstyret med impulsopkald, skal du være opmærksom på, at det ikke garanteres, at Telecom's linjer altid vil understøtte impulsopkald.

Brug af impulsopkald, når dette udstyr er tilsluttet til den samme linje som andet udstyr, kan give anledning til en ringetone eller støj og kan også medføre et falsk svar. Hvis sådanne problemer opstår, skal brugeren *ikke* kontakte Telecom's fejltjeneste.

Nogle parametre, der er påkrævede for at overholde Telecom's teletilladelsesbetingelser, afhænger af det udstyr (computer), som er tilknyttet denne enhed. Det tilknyttede udstyr skal indstilles til at fungere inden for følgende grænser for at overholde Telecom's specifikationer:

- Der må ikke være mere end 10 opkaldsforsøg til samme nummer i løbet af en 30-minutters periode ved start af et enkelt manuelt opkald.
- Udstyret skal afslutte opkaldet i en periode på ikke under 30 sekunder mellem afslutningen af et forsøg og opstarten af det næste forsøg.

- Foretages automatiske opkald til forskellige numre, skal udstyret indstilles til at afslutte opkaldet i en periode på ikke under 5 sekunder mellem afslutningen af et forsøg og opstarten af det næste forsøg.
- Udstyret skal indstilles til at sikre, at opkald besvares mellem 3 og 30 sekunder efter modtagelse af en opringning (indstil derfor til mellem 2 og 10).

Stemmeunderstøttelse

Alle personer, der bruger denne enhed til at optage telefonsamtaler, skal overholde newzealandsk lovgivning.

Dette kræver, at mindst én part i samtalen er klar over, at den bliver optaget. Desuden skal principperne i Privacy Act 1993 (Loven om beskyttelse af personlige oplysninger) overholdes med hensyn til den type personlige oplysninger, der indsamles, formålet med indsamlingen, hvordan de skal anvendes, og hvordan de fremlægges over for andre.

Dette udstyr må ikke indstilles til at foretage automatiske opkald til Telecoms nødopkaldstjeneste '111'.

Bemærkning om Macrovision Corporation

Dette produkt indeholder teknologi til copyright-beskyttelse, der er beskyttet af visse amerikanske patenters fremgangsmådekrav og andre immaterielle ejendomsrettigheder tilhørende Macrovision Corporation og andre rettighedsindehavere.

Denne teknologi til copyright-beskyttelse må kun anvendes under forudsætning af godkendelse fra Macrovision Corporation og er udelukkende beregnet til brug i hjemmet og til anden begrænset visning, medmindre der foreligger godkendelse fra Macrovision Corporation til andre formål. Reverse engineering eller disassemblering er forbudt.

3 Bemærkninger om sikkerhed

Din produktdokumentation kan kræve en eller flere af disse sikkerhedsbemærkninger.

Vigtige sikkerhedsoplysninger

Disse bemærkninger kan gælde for mange produkter.

⚠ ADVARSEL! For at reducere risikoen for alvorlige personskader skal du læse *Vejledningen Sikkerhed og komfort*. Den beskriver korrekt opsætning af arbejdsstationen, arbejdsstilling samt sundheds- og arbejdsvaner for computerbrugere og indeholder vigtige oplysninger om elektrisk og mekanisk sikkerhed. Denne vejledning findes online på http://www.hp.com/ergo og på dokumentations-cd'en, der leveres sammen med produktet.

Computeren kan være tung. Sørg for at løfte ergonomisk korrekt, når den flyttes.

Installér computeren i nærheden af en stikkontakt. Netledningen er computerens primære vekselstrømsafbryder, og den skal altid være lettilgængelig. Hvis den netledning, der følger med din computer, har et jordforbundet stik, skal den altid sættes i en korrekt jordet stikkontakt med vekselstrøm for at undgå risiko for elektrisk stød.

For at mindske risikoen for elektrisk stød fra telefonnettet skal du slutte computeren til stikkontakten, før du slutter den til telefonlinjen. Du skal også frakoble telefonlinjen, før du tager computeren ud af netstikkontakten.

Tag altid modemkablet ud af telefonsystemet, før du installerer eller fjerner computerdækslet.

Undgå at betjene computeren med dækslet fjernet.

Af hensyn til din sikkerhed skal du altid koble computeren fra dens strømkilde og fra alle telekommunikationssystemer (f.eks. telefonlinjer), netværk eller modemmer, inden du udfører serviceprocedurer. Hvis du ikke gør dette, kan det resultere i personskade eller beskadigelse af udstyret. Der er farlige spændingsniveauer inden i strømforsyningen og modemmet til dette produkt.

Systemet kan, som en sikkerhedsforanstaltning hvis systemstrømbelastningen overskrider den specifikke konfigurations kapaciteter, deaktivere nogle USB-porte midlertidigt.

⚠ ADVARSEL! Med henblik på at formindske risikoen for brand, elektrisk stød og personskade ved brug af denne enhed skal du altid følge de grundlæggende sikkerhedsforanstaltninger, herunder følgende:

- Brug ikke dette produkt i nærheden af vand, for eksempel i nærheden af et badekar, en vask, en køkkenvask eller en vaskebalje, i en våd kælder eller i nærheden af en swimmingpool.
- Undgå at bruge dette produkt i uvejr med lyn og torden. Brug i tordenvejr er forbundet med risiko for elektrisk stød fra lynnedslag.
- Brug ikke dette produkt til at rapportere et gasudslip, mens du befinder dig i nærheden af udslippet.
- Frakobl altid modemkablet, inden du åbner udstyrets kabinet eller berører et uisoleret modemkabel, stik eller en intern komponent.

- Hvis produktet ikke blev leveret med en telefonledning, må du kun benytte et telekommunikationskabel af typen nr. 26 AWG eller større.
- Slut ikke et modem- eller telefonkabel til RJ-45-stikket (netværksstik).

GEM DISSE INSTRUKTIONER.

VIGTIGT: Hvis der følger en spændingsomskifter til brug i et 115 V eller 230 V strømsystem med din computer, er den forudindstillet til den korrekte spænding til brug i det pågældende land/område, hvor den først blev solgt. Ændring af spændingsvælgeren til en forkert indstilling kan beskadige computeren og medføre bortfald af enhver underforstået garanti.

Dette produkt er ikke blevet evalueret for forbindelse til et IT-strømsystem (et vekselstrømssystem uden direkte forbindelse til jord i henhold til gældende sikkerhedsstandarder).

Sikkerhedsadvarsel om varme

Brug denne bemærkning, hvis der er risiko for personskade fra stærk varme.

⚠ ADVARSEL! Med henblik på at formindske risikoen for varmerelaterede skader eller overophedning af den mobile computer må du ikke placere den direkte i skødet eller blokere ventilationsåbningerne. Du må kun bruge den mobile computer på en hård, plan overflade. Sørg for, at luftstrømmen ikke blokeres af en anden hård overflade, f.eks. en tilstødende printer, eller af en blød overflade, f.eks. puder, tæpper eller beklædning. Du må heller ikke lade vekselstrømsadapteren komme i kontakt med huden eller en blød overflade, f.eks. puder, tæpper eller beklædning, når den er strømførende. Computeren og vekselstrømsadapteren, som stilles til rådighed af HP, overholder grænserne for brugertilgængelig overfladetemperatur, der er defineret i gældende sikkerhedsstandarder.

⚠ FORSIGTIG: For at mindske risikoen for varmerelaterede skader skal du undgå at røre ved indvendige varme overflader, før de indvendige overflader er afkølet til rumtemperatur.

Bemærkning om potentielle sikkerhedsforhold

Brug denne bemærkning til at advare brugere om risikoen for, at et forhold ikke var sikret og kontrolleret.

Hvis du oplever nogen af følgende forhold (eller hvis du har andre sikkerhedsbekymringer), må du ikke bruge computeren: knitrende, hvæsende eller smældende lyd, en stærk lugt eller røg fra computeren. Disse forhold er ikke usædvanlige, når en intern elektronisk komponent svigter på sikker og kontrolleret vis. Men disse forhold kan også være tegn på, at der er et potentielt sikkerhedsproblem. Gå aldrig ud fra, at der er tale om et sikkert funktionssvigt. Sluk for computeren, tag ledningen ud strømkilden, og kontakt teknisk support for at få hjælp.

Installations-cd

Se monteringsvejledningen, før udstyret tilsluttes en indgangsforsyning.

⚠ ADVARSEL! Der kan være strømtilførte og bevægelige dele inden i computeren. Afbryd strømmen til udstyret, inden kabinettet fjernes. Sæt kabinettet tilbage på plads, og fastgør det, inden du igen tilslutter strømmen til udstyret.

Bemærkning om lydforhold

Brug denne bemærkning, når lydtryksniveauet kan være lavere end anbefalet eller forventet.

Lydtryksniveauet (LpA) ligger langt under 70 dB(A) (operatørposition, normal betjening, i henhold til ISO 7779). Du finder data om produktets støjemission ved at gå til "IT ECO Declarations" på http://www.hp.com/go/ted og derefter vælge en produktkategori fra rullemenuen.

Bemærkninger om batteri

En eller flere af disse sikkerhedsbemærkninger gælder muligvis for dit produkts batteri.

⚠ ADVARSEL! Produktet kan indeholde et internt batteri eller en batteripakke af litiummangandioxid, vanadiumpentoxid eller en pakke, som er alkalisk. Hvis et batteri behandles forkert, kan det medføre brandfare og risiko for forbrændinger.

⚠ ADVARSEL! Forsøg ikke at genoplade batteriet.

⚠ ADVARSEL! Må ikke udsættes for temperaturer over 60° C (140 F).

⚠ ADVARSEL! Med henblik på at formindske potentielle sikkerhedsproblemer bør du kun anvende det batteri, der fulgte med din computer, et ombytningsbatteri fra HP eller et kompatibelt batteri, der er købt som tilbehør hos HP. Hurtig opladning er muligvis ikke tilgængelig for ikke-kompatible batterier, eller batterier, der ikke er HP-batterier.

⚠ ADVARSEL! Med henblik på at formindske risikoen for brand eller forbrændinger skal du undlade at demontere, knuse eller perforere de korte eksterne kontakter eller at bortskaffe dem ved afbrænding eller i vand.

⚠ ADVARSEL! Risiko for eksplosion, hvis batteriet udskiftes med en forkert type. Bortskaf brugte batteriet i henhold til anvisningerne.

⚠ ADVARSEL! Må kun udskiftes med den HP-reservedel, der er angivet til dette produkt.

⚠ ADVARSEL! Du må ikke indtage batteriet, som udgør en kemisk brandfare.

⚠ ADVARSEL! Dette produkt indeholder et mønt-/knapcellebatteri. Hvis mønt-/knapcellebatteriet sluges, kan det medføre alvorlige indre forbrændinger inden for blot 2 timer og medføre døden.

⚠ ADVARSEL! Opbevar nye og brugte batterier uden for børns rækkevidde.

⚠ ADVARSEL! Hvis batterirummet ikke lukker sikkert, skal du stoppe brugen af produktet og opbevare det uden for børns rækkevidde.

⚠ ADVARSEL! Hvis du tror, at batterierne kan være blevet slugt eller placeret inde i nogen del af kroppen, skal du søge omgående lægehjælp.

⚠ ADVARSEL! Et batteri, der er efterladt i omgivelser med ekstremt høj temperatur, kan resultere i en eksplosion eller lækage af brændbare væsker eller gas.

⚠ ADVARSEL! Et batteri, der udsættes for ekstremt lavt lufttryk, kan resultere i en eksplosion eller lækage af brændbare væsker eller gas.

⚠ ADVARSEL! Fjern og send brugte batterier til genbrug og bortskaf batterier med det samme i overensstemmelse med lokale bestemmelser, og sørg for, at de opbevares udenfor børns rækkevidde. Bortskaf IKKE batterier med husholdningsaffald eller til afbrænding.

⚠ ADVARSEL! Selv brugte batterier kan medføre alvorlig personskade eller dødsfald.

⚠ ADVARSEL! Ring til et lokalt giftkontrolcenter for behandlingsoplysninger.

⚠ ADVARSEL! Ikke-genopladelige batterier må ikke genoplades.

⚠ ADVARSEL! Undlad at tvinge afladning, at genoplade, demontere, eller opvarme over (60 °C (149 °F).) eller afbrænde. Dette kan medføre personskade på grund af ventilationsåbninger, lækager eller eksplosioner, der resulterer i kemiske forbrændinger.

⚠ ADVARSEL! Sørg for, at batterierne er installeret korrekt i henhold til polaritet (+ og -).

⚠ ADVARSEL! Bland ikke gamle og nye batterier, forskellige mærker eller typer batterier, såsom alkaliske, zink-kul- eller genopladelige batterier.

⚠ ADVARSEL! Fjern og og bortskaf straks batterier fra udstyr, der ikke bruges i en længere periode i henhold til lokale bestemmelser.

⚠ ADVARSEL! Batterirummet skal altid være helt fastgjort. Hvis batterirummet ikke lukker sikkert, skal du stoppe brugen af produktet og opbevare det uden for børns rækkevidde.

⚠ ADVARSEL! Udskift kun batteriet med en kompatibel batteritype. Den kompatible batteritype til stationære arbejdsstationer er CR2032.

⚠ ADVARSEL! Den nominel batterispænding er 3 V.

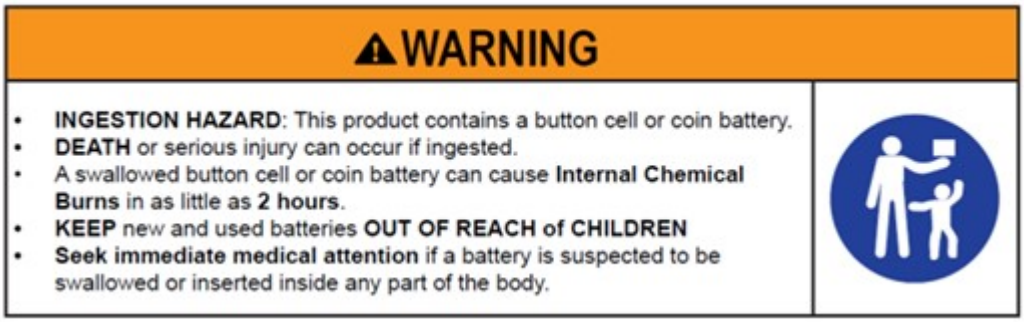

Tabel 3-1 **Ikon for batteribortskaffelse og beskrivelse**

Ikon	Beskrivelse
	Batterier, batteripakker og akkumulatorer må ikke bortskaffes sammen med almindeligt husholdningsaffald. Benyt de offentlige indsamlingsordninger, eller returnér batterierne til HP, en autoriseret HP-partner eller deres forhandlere med henblik på genbrug eller korrekt bortskaffelse.

Bemærkninger om blæser

Brug en eller flere af disse bemærkninger til at advare brugere om faren for skader fra roterende blæservinger.

⚠ ADVARSEL!  Hold kropsdele væk fra bevægelige dele.

⚠ ADVARSEL! Hold kropsdele væk fra blæservinger.

⚠ ADVARSEL! Hold kropsdele væk af bevægelsesruten.

Bemærkning vedrørende lydstyrke for headset og øretelefon

Denne bemærkning advarer om risikoen for indstillinger med høj lydstyrke for headset og øretelefoner.

⚠ ADVARSEL!  Undgå mulige høreskader: Lyt ikke ved høj lydstyrke i længere tid.

Justering af lydstyrken samt equalizeren til andre indstillinger end centerpositionen kan øge outputspændingen på hovedtelefoner og dermed lydtryksniveauet. Brug af faktorer, der påvirker andre hovedtelefonoutput end dem, der er angivet af producenten (f.eks. operativsystemet, equalizersoftware, firmware, driver), kan øge outputspændingen på hovedtelefoner og dermed lydtryksniveauet.

Lasersikkerhed

For produkter, der er udstyret med optiske drev eller fiberoptiske transceivere.

Dette produkt kan blive leveret med en optisk lagerenhed (dvs. cd- eller dvd-drev) og/eller en fiberoptisk modtager. Disse indeholder lasere og er klassificeret som klasse 1-laserprodukter i overensstemmelse med standarden IEC / EN 60825-1 og i overensstemmelse med pågældende krav.

Laserprodukterne overholder de amerikanske FDA-bestemmelser i henhold til 21 CFR 1040.10 og 1040.11, med undtagelse af eventuelle fravigelser i henhold til Laser Notice No. 50 fra 24. juni 2007 eller Laser Notice No. 56, fra den 8. maj 2019.

⚠ ADVARSEL! Brug af andre kontroller eller justeringer eller udførelse af andre procedurer end de, der er angivet her eller i installationsvejledningen til laserproduktet, kan medføre eksponering for farlig bestråling. Gør følgende for at reducere risikoen for eksponering for farlig bestråling:

- Forsøg ikke at åbne modulets kabinet. Der er ingen indvendige komponenter, som kan serviceres af brugeren.
- Undgå at betjene kontrollerne samt udføre justeringer og procedurer på laserenheden andet end, hvad der er angivet i dette dokument.
- Enheden må kun repareres af HP-godkendte serviceteknikere.

Strømforsyning og krav til netledningen

Forskellige lande har forskellige krav til strømforsyninger og netledninger.

Strømforsyning klasse I jordforbindelseskrav

Udstyret skal være tilsluttet en jordforbindelse for at beskytte mod fejlstrøm. Sæt systemets netledning i en jordforbundet stikkontakt med vekselstrøm. Erstatningsledninger giver muligvis ikke tilstrækkelig beskyttelse mod fejlstrøm. Brug kun den netledning, der leveres med dette produkt, eller en erstatningsledning godkendt af HP Inc.

Bemærkninger for Brasilien

Este equipamento deve ser conectado obrigatoriamente em tomada de rede de energia elétrica que possua aterramento (três pinos), conforme a norma nbr abnt 5410,visando a segurança dos usuários contra choques elétricos.

Danmark

Apparatets stikprop skal tilsluttes en stikkontakt med jord, som giver forbindelse til stikproppens jord.

Finland

Laite on liitettävä suojakoskettimilla varustettuun pistorasiaan.

Norge

Apparatet må tilkoples jordet stikkontakt.

Sverige

Apparaten skall anslutas till jordat uttag.

Strømforsyning PoE

Strømforsyningerne på visse produkter har eksterne tænd/sluk-knapper. Funktionen til skift af spænding på produktet gør det muligt at bruge det med en spænding mellem 100-127 eller 200-240 V vekselstrøm. Strømforsyninger på produkter uden eksterne tænd/sluk-knapper er udstyret med indbyggede kredsløb, der registrerer den indgående spænding og automatisk skifter til den korrekte spænding.

⚠ **ADVARSEL!** For at reducere potentielle sikkerhedsproblemer. HP anbefaler kun brug af vekselstrømsadaptere af mærket HP.

Kina

消费者若使用电源适配器供电，则应购买配套使用获得 CCC 认证并满足标准要求的电源适配器

Til brug i Norge

Visse produkter er designet til et it-strømsystem med en fase-fase-spænding på 230 V.

Krav til netledningen

En eller flere af disse bemærkninger gælder muligvis for dit produkts netledning.

⚠ **ADVARSEL!** Sådan formindsker du risikoen for elektrisk stød eller beskadigelse af udstyret:

- Slut netledningen til en stikkontakt med vekselstrøm, der altid er lettilgængelig.
- Afbryd strømforsyningen til computeren ved at tage netledningen ud af stikkontakten.
- Hvis netledningen er forsynet med et 3-bensstik, skal du slutte ledningen til en 3-benstikkontakt med jordforbindelse. Undlad at gøre netledningens jordstikben uarbejdsdygtigt ved f.eks. at sætte en 2-bensadapter i. Jordstikbenet er en vigtig sikkerhedsforanstaltning.

Netledningssættet, der leveres sammen med produktet, opfylder kravene for brug i det land/område, hvor udstyret oprindeligt blev købt. Brug kun den netledning, der fulgte med enheden, eller en anbefalet model fra HP Inc. eller en autoriseret HP Inc.-forhandler. Varenumre på reservedele findes på http://www.hp.com/support.

Netledningssæt til brug i andre lande, skal overholde kravene i landet, hvor du bruger produktet. Hvis du ønsker yderligere oplysninger om krav til netledningen, skal du kontakte din autoriserede HP-forhandler eller -tjenesteudbyder.

⚠ **ADVARSEL!** Brug ikke netledninger fra andre produkter. Forkerte netledninger kan resultere i elektrisk stød og brandfare.

De nedenfor angivne krav gælder for alle lande:

- Netledningen skal være godkendt af et godkendt bureau, der er ansvarlig for evaluering i landet, hvor netledningssættet skal installeres.

En netledning skal placeres, så du ikke kommer til at træde på den eller klemme den, fordi der bliver placeret genstande oven på eller op mod den. Vær særligt forsigtig med stikket, stikkontakten og det punkt, hvor netledningen går ud fra produktet.

⚠ **ADVARSEL!** Anvend ikke produktet med beskadiget netledningssæt. Hvis netledningssættet er beskadiget på nogen måde, skal den straks udskiftes. Beskadigede ledninger kan resultere i, at brugeren udsættes for farer.

Bemærkning om netledninger

Hvis der ikke fulgte en netledning med computeren eller med eksternt strømtilbehør, der er beregnet til brug med computeren, skal du købe en netledning, der er godkendt til brug i dit land/område.

Netledningen skal være klassificeret til produktet samt den spænding og strøm, der er angivet på produktets mærkat om elektrisk dimensionering. Ledningens nominelle spænding og strømstyrke bør være større end den nominelle spænding og strømstyrke, der er angivet på produktet. Derudover skal ledningens diameter være på mindst **0,75 mm²**/18 AWG, og ledningens længde skal være på mellem **1,0 m** (3,2 fod) og **2,0 m** (6,56 fod). Hvis du har spørgsmål om, hvilken type netledning du skal bruge, skal du kontakte din autoriserede tjenesteudbyder.

En netledning skal anbringes således, at der er ringe sandsynlighed for, at den bliver trådt på eller kommer i klemme, fordi der bliver placeret genstande oven på eller op mod den. Vær særligt forsigtig med stikket, stikkontakten og det punkt, hvor netledningen går ud fra produktet.

Jævnstrømsstik til ekstern HP-strømforsyning

Diagrammet illustrerer jævnstrømsstikket for ekstern HP-strømforsyning.

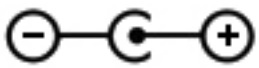

Japan: Bemærkning for om netledninger

製品には、同梱された電源コードをお使い下さい。

同梱された電源コードは、他の製品では使用出来ません。

Krav til netledning i Japan

I Japan må kun den netledning, som modtages med dette produkt, benyttes.

⚠ **FORSIGTIG:** Brug ikke den netledning, som blev modtaget med dette produkt, på nogen andre produkter.

Fare for klemning

Brug denne bemærkning til at advare om risikoen for at komme i klemme.

⚠ **ADVARSEL!** Vær opmærksom på områder, hvor der er risiko for at komme i klemme. Hold fingrene væk fra lukkende dele.

Beskyttelse af tv-antennestik

Flere sikkerhedsbemærkninger kan gælde for tv-antennestik.

Jordforbindelse af ekstern tv-antenne

Hvis en ekstern antenne eller et eksternt kabelsystem er forbundet med produktet, skal du sørge for, at antennen eller kabelsystemet er jordforbundet, så udstyret delvist beskyttes mod overspænding og statisk elektricitet.

Artikel 810 i National Electrical Code, ANSI/NFPA 70, indeholder oplysninger vedrørende korrekt elektrisk jordforbindelse af masten og den bærende konstruktion, jordforbindelse af gennemføringskablet til en antenneafladningsenhed, størrelse på jordforbindelsesledere, placering af antenneafladningsenhed, forbindelse til jordforbindelseselektroder og krav til jordforbindelseselektroder.

Beskyttelse mod lynnedslag

Af beskyttelseshensyn skal produktets strømstik tages ud af stikkontakten og stikket til antennen eller kablet skal tages ud af udstyret i tordenvejr, eller hvis udstyret ikke anvendes i længere perioder. Dette vil forhindre, at produktet bliver beskadiget af overspænding og lynnedslag.

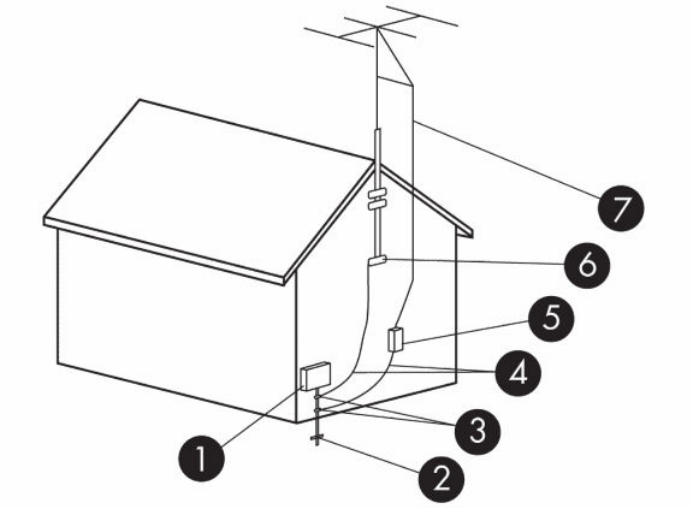

Tabel 3-2 **Jordforbindelse af antenne**

Reference	Jordforbundet komponent
1	Elektrisk serviceudstyr
2	Jordforbindelseselektrodesystem til strømservice (NEC Art 250, del III)
3	Jordklemmer
4	Jordforbindelsesledere (NEC Afsnit 810.21)

Tabel 3-2 **Jordforbindelse af antenne (fortsat)**

Reference	Jordforbundet komponent
5	Antenneafladningsenhed (NEC, afsnit 810.20)
6	Jordklemme
7	Antennegennemføringskabel

Bemærkning til installatør af CATV-system

Denne er en påmindelse til CATV-systeminstallatøren om at bemærke afsnit 820.93 i NEC (National Electrical Code), som indeholder retningslinjer for korrekt jordforbindelse, og som specifikt angiver, at koaksialkablers skærm skal tilsluttes bygningens jordforbindelsessystem så tæt på kablets indgangspunkt som muligt.

Bemærkning om rejser

Brug denne bemærkning til at advare om risikoen for alvorlig personskade fra spændingsomformersæt.

⚠ **ADVARSEL!** Med henblik på at formindske risikoen for elektrisk stød, brand eller beskadigelse af udstyret må du ikke forsøge at strømforsyne computeren med en spændingsomformer af den type, der sælges til husholdningsudstyr.

Sikkerhedsmæssige bemærkninger for Kina

HP 工作站使用安全手册

使用须知

欢迎使用惠普工作站，为了您及仪器的安全，请您务必注意如下事项：

1. 仪器要和地线相接，要使用有正确接地插头的电源线，使用中国国家规定的 220V 电源。
2. 避免高温和尘土多的地方，否则易引起仪器内部部件的损坏。
3. 避免接近高温，避免接近直接热源，如直射太阳光、暖气等其它发热体。
4. 不要有异物或液体落入机内，以免部件短路。
5. 不要将磁体放置于仪器附近。

警告

为防止火灾或触电事故，请不要将该机放置于淋雨或潮湿处

如果您按照以上步骤操作时遇到了困难，或想了解其它产品性能，请在以下网页上寻找相关信息：http://www.hp.com.cn

或联系我们

中国惠普有限公司
地址：北京朝阳区建国路 112 号中国惠普大厦
电话：010-65643888

Højdevarsel for Kina

海拔警告仅适用于在海拔 2000m 以下地区使用的产品



海拔警告仅适用于在海拔 2000m 以下地区使用的产品。

Tropisk advarsel for Kina

热带警告仅适用于在非热带气候条件下使用的产品。



热带警告仅适用于在非热带气候条件下使用的产品。

Bemærkning om kabeljording i Norge og Sverige for produkter med en tv-tuner

Norge og Sverige kræver en galvanisk ledningsadskiller til kabeljording.

⚠ FORSIGTIG: For at reducere risikoen for sikkerhedsproblemer bør du bruge en galvanisk isolator, når du tilslutter til et kabelfordelersystem.

Bemærkninger om syn for Taiwan

Denne bemærkning om syn gælder produkter i Taiwan.

使用過度恐傷害視力

注意事項:

(1) 使用 30 分鐘請休息 10 分鐘。

(2) 未滿 2 歲幼兒不看螢幕，2 歲以上每天看螢幕不要超過 1 小時。

4 Bemærkninger vedrørende miljø

Dette kapitel indeholder lande- og områdespecifikke miljømæssige bemærkninger og overensstemmelsesoplysninger. Nogle af disse bemærkninger gælder muligvis ikke for dit produkt.

Genbrug af elektronisk hardware, emballage og batterier

HP opfordrer kunder til at genanvende brugt elektronisk hardware, emballage til originale HP-printerpatroner og genopladelige batterier.

Yderligere oplysninger om genbrugsprogrammer findes på http://www.hp.com/recycle.

Du kan finde oplysninger om genbrug af produktet i Japan på http://www.hp.com/jp/hardwarerecycle/.

Brugeres bortskaffelse af affaldsudstyr

Brug denne bemærkning til at beskrive det ikon, der omhandler bortskaffelse af affald.

Tabel 4-1 Ikon for bortskaffelse af affaldsudstyr og beskrivelse

Ikon	Beskrivelse
	Dette symbol betyder, at produktet ikke må bortskaffes sammen med andet husholdningsaffald. Du skal i stedet beskytte den menneskelige sundhed og miljøet ved at aflevere dit brugte udstyr på et dertil beregnet indsamlingssted for brugt elektrisk og elektronisk udstyr. Kontakt nærmeste renovationsafdeling for yderligere oplysninger, eller gå til http://www.hp.com/recycle.

Bortskaffelse af alkalinebatterier i Brasilien

Não descarte o produto eletrônico em lixo comum



Este produto eletroeletrônico e seus componentes não daven ser descartados no lixo comum, pois embora estejam em conformidade com padrões mundiais de restrição a substâncias nocivas, podem conter, ainda que em quantidades mínimas, substâncias impactantes ao meio ambiente. Ao final da vida útil deste produto, o usuário deverá entregá-lo à HP. A não observância dessa orientação sujeitará o infrator às sanções previstas em lei. Após o uso, as pilhas e/ou baterias dos produtos HP deverão ser entregues ao estabelecimento comercial ou rede de assistência técnica autorizada pela HP.

Para maiores informações , inclusive sobre os pontos de recebimento, acesse: http://www.hp.com.br/reciclar

Oplysninger om genanvendelse af hardware i Brasilien

Não descarte o produto eletrônico em lixo comum



Este produto eletroeletrônico e seus componentes não daven ser descartados no lixo comum, pois embora estejam em conformidade com padrões mundiais de restrição a substâncias nocivas, podem conter, ainda que em quantidades mínimas, substâncias impactantes ao meio ambiente. Ao final da vida útil deste produto, o usuário deverá entregá-lo à HP. A não observância dessa orientação sujeitará o infrator às sanções previstas em lei. Após o uso, as pilhas e/ou baterias dos produtos HP deverão ser entregues ao estabelecimento comercial ou rede de assistência técnica autorizada pela HP.

Para maiores informações , inclusive sobre os pontos de recebimento, acesse: http://www.hp.com.br/reciclar

Mærkat med Frankrigs Triman WEEE og genanvendelse

Brug denne bemærkning til at beskrive det ikon, der omhandler genanvendelse.



Bemærkninger om bortskaffelse og genbrug i Korea

한국 전자제품 폐기 및 재활용 방법

전자 기기 폐기물은 전자/전기 장비를 재활용할 수 있도록 지정된 HP 수거물 센터에 전달하거나 E-순환거버넌스(http://www.k-erc.or.kr/)를 통해 무상 회수 및 재활용이 진행됩니다. 자세한 내용은 E-순환 거버넌스 혹은 HP 서비스 센터에 문의하거나 웹사이트 www.hp.com/recycle을참조하십시오.

Taiwan: Oplysninger om genanvendelse af batterier

Denne bemærkning angiver reglerne for batteriproduktion og -genanvendelse i Taiwan.

Tabel 4-2 **Ikon for batterigenanvendelse i Taiwan og beskrivelse**

Ikon	Beskrivelse
	Den taiwanesiske miljøstyrelse kræver, at firmaer, som fremstiller eller importerer tørbatterier, i henhold til artikel 15 i Waste Disposal Act skal forsyne batterier, der bruges til salg, reklameartikler eller kampagner, med genbrugsmærkater. Kontakt en kvalificeret taiwanesisk genanvendelsesvirksomhed med henblik på korrekt batteribortskaffelse.

Tyrkiets WEEE-forordning

Türkiye Cumhuriyeti: AEEE Yönetmeliğine Uygundur

ENERGY STAR®-certificering (kun udvalgte produkter)

ENERGY STAR er et frivilligt program under U.S. Environmental Protection Agency, der hjælper virksomheder og enkeltpersoner med at spare penge og beskytte vores klima gennem enestående energieffektivitet.

Produkter, der tildeles ENERGY STAR-mærket, forhindrer udsendelse af drivhusgasser ved at opfylde strenge krav til energieffektiviteten eller de krav, der er defineret af U.S. Environmental Protection Agency. Som ENERGY STAR-partner har HP Inc. fulgt U.S. EPA's forbedrede produktcertificeringsproces for at sikre, at produkter, der er mærket med ENERGY STAR-logoet, er ENERGY STAR-certificerede i henhold til de gældende ENERGY STAR-retningslinjer. Følgende logo vises på alle ENERGY STAR-certificerede computere:



Et vigtigt ENERGY STAR-krav for computerprodukter er strømstyringsfunktioner, som betydeligt reducerer energiforbruget, når produktet ikke er i brug. Strømstyring giver en computer mulighed for at skifte automatisk til en tilstand med lavt strømforbrug, "slumretilstand", eller til andre strømbesparende tilstande efter en fastsat periode med inaktivitet. Strømstyringsfunktionerne er forudindstillet på følgende måde, når computeren kører på vekselstrøm:

Tabel 4-3 Forudindstillede strømstyringsfunktioner, når computeren kører på vekselstrøm

Type af computer	Tid til aktivering af skærmens slumretilstand	Tid til aktivering af computeren slumretilstand (minutter)	Genoptag fra slumretilstand
Bærbare computere, mobile arbejdsstationer	Mindre end eller lig med 15 minutter (afhænger af modellen)	Mindre end eller lig med med 30 minutter (afhænger af modellen)	Produktet forlader slumretilstand, når der trykkes på strøm-/slumreknappen. Hvis funktionen Wake-on-Lan (WOL) er aktiveret, kan systemet fortsætte fra slumretilstand på foranledning af et netværkssignal.
Tablet-pc'er/tavler	Mindre end eller lig med 1 minut	Ikke relevant	Ikke relevant
Stationære computere, integrerede stationære computere, arbejdsstationer	Mindre end eller lig med 15 minutter (afhænger af modellen)	Mindre end eller lig med med 30 minutter (afhænger af modellen)	Produktet forlader slumretilstand, når brugeren interagerer med en inputenhed, f.eks. musen eller tastaturet. Hvis funktionen Wake-on-Lan (WOL) er aktiveret, kan systemet fortsætte fra slumretilstand på foranledning af et netværkssignal.

Tabel 4-3 **Forudindstillede strømstyringsfunktioner, når computeren kører på vekselstrøm (fortsat)**

Type af computer	Tid til aktivering af skærmens slumretilstand	Tid til aktivering af computeren slumretilstand (minutter)	Genoptag fra slumretilstand
Tynde klienter	Mindre end eller lig med 15 minutter (afhænger af modellen)	Mindre end eller lig med 30 minutter, når slumretilstand understøttes af operativsystemet (varierer fra model til model)	Når slumretilstand er understøttet af operativsystemet, forlader produktet slumretilstand, når brugeren interagerer med en inputenhed, f.eks. musen eller tastaturet. Hvis funktionen Wake-on-Lan (WOL) er aktiveret, kan systemet fortsætte fra slumretilstand på foranledning af et netværkssignal.

For computere, der understøtter en altid tændt og tilsluttet brugsprofil med internetadgang (f.eks tablet-pc'er og tavler), findes der alternative strømsparetilstande, som f.eks. korte eller lange inaktive tilstande (som det fremgår af kravene i ENERGY STAR-computerprogrammet), der bruger meget lidt strøm (</=10 watt), og, når det er relevant, maksimerer produktets batterilevetid. Disse alternative strømsparetilstande er dynamiske og fungerer sammen med skærmens slumretilstand, der aktiveres inden for 1 minut uden brugeraktivitet.

Computeren afslutter slumretilstanden, når der trykkes på tænd/sluk/slumre-knappen. Når funktionen Wake On LAN (WOL) er aktiveret, kan computeren også afslutte slumretilstanden som svar på et netværkssignal.

Du kan finde yderligere oplysninger om de potentielle energimæssige og økonomiske besparelser med strømstyringsfunktionen på EPA's websted ENERGY STAR Power Management på adressen http://www.energystar.gov/powermanagement.

Der findes yderligere oplysninger om ENERGY STAR-programmet og dets miljømæssige fordele på EPA's websted ENERGY STAR på http://www.energystar.gov.

ENERGY STAR og ENERGY STAR-logoet er registrerede varemærker tilhørende U.S. Environmental Protection Agency.

Kemiske stoffer

HP ønsker at give vores kunder oplysninger om kemiske stoffer i vores produkter, hvilket er nødvendigt for at overholde de lovmæssige krav som f.eks. REACH (Europa-Parlamentets og Rådets forordning (EF) nr. 1907/2006).

Der findes en kemisk rapport for dette produkt på http://www.hp.com/go/reach.

Perchlorat-materialespecifik håndtering gælder evt.

Denne computers batteri til realtidsur kan indeholde perchlorat og kan kræve specifik håndtering, når det smides ud eller bortskaffes i Californien.

Se http://www.dtsc.ca.gov/hazardouswaste/perchlorate/.

Miljøbemærkninger for Kina

回收信息说明

惠普公司对废弃的电子计算机（笔记本电脑）提供回收服务，更多信息请登陆

http://www8.hp.com/us/en/hp-information/environment/product-recycling.html

环境标志信息

微型计算机(台式计算机,笔记本电脑等)及显示器在中国环境标志认证产品范围内,环境标志表明该产品不仅品质合格,而且在生产,使用和回收处理中都符合特定的环境保护要求,与同类产品相比,既有低毒少害,节约资源等环保优势,此外获得中国环境标志认证的产品售后三年内均可在各服务中心选择维修或更换部件,也可通过更换更高性能的零部件或模块实现硬件升级。

特别提醒

如您需要确认本产品处于零能耗状态,请按下电源关闭按钮,并将插头从电源插座断开。

Energimærke for kinesisk PC

Kina kræver denne advarsel om energieffektivitet.

I henhold til "Kinas forordning til gennemførelse af energimærkning af mikrocomputere" har denne mikrocomputer en mærkat om energieffektivitet. Det energieffektivitetsniveau, TEC (Typical Energy Consumption), og den produktkategori, der fremgår af mærkaten, bestemmes og beregnes i henhold til standard GB28380-2012.

1. Energieffektivitetsniveauer

   Niveauet bestemmes af standarden ved beregning af basisforbrugsniveauet mod summen af alle ydelser for yderligere komponenter, f.eks. hovedhukommelse og grafikkort. I forbindelse med alle produktniveauer bør TEC ikke overstige den værdi, der er angivet i følgende tabel:

Tabel 4-4 Typiske værdier for energiforbrug (TEC)

Produkttype		TEC (kilowatt-time)		
		Niveau 1	Niveau 2	Niveau 3
Desktop mikrocomputer, AIO	Kategori A	98,0+∑Efa	148,0+∑Efa	198,0+∑Efa
	Kategori B	125,0+∑Efa	175,0+∑Efa	225,0+∑Efa
	Kategori C	159,0+∑Efa	209,0+∑Efa	259,0+∑Efa
	Kategori D	184,0+∑Efa	234,0+∑Efa	284,0+∑Efa

Tabel 4-4 **Typiske værdier for energiforbrug (TEC) (fortsat)**

Produkttype	TEC (kilowatt-time)			
Bærbar computer	Kategori A	20,0+∑Efa	35,0+∑Efa	45,0+∑Efa
	Kategori B	26,0+∑Efa	45,0+∑Efa	65,0+∑Efa
	Kategori C	54,5+∑Efa	75,0+∑Efa	123,5+∑Efa

BEMÆRK: ∑Efa er summen af effektfaktoren for yderligere produktfunktioner.

2. Typical Energy Consumption

Energiforbrugstallet på denne mærkat er dataene målt med den repræsentative konfiguration, der dækker alle konfigurationerne i den registreringsenhed, der er valgt i henhold til "The Regulation of the Implementation on China Energy Label for Microcomputers". Derfor er det faktiske energiforbrug for denne specifikke mikrocomputer muligvis ikke det samme som TEC-dataene på mærkaten.

3. Produktkategori

Produktkategorien bestemmes af standarden i henhold til mikrocomputerens konfiguration. Kategoriseringen af produkter overholder reglerne i følgende tabel:

Tabel 4-5 **Produktkategori og konfigurationsbeskrivelse**

Produkttype	Konfigurationsbeskrivelse	
	Desktop mikrocomputer, AIO	Bærbar computer
Kategori A	Desktop mikrocomputeren og AIO, hvis konfiguration ligger uden for Kategori B, C og D	Den bærbare computer, hvis konfiguration ligger uden for Kategori B og C
Kategori B	CPU 2 og systemhukommelse er mindst 2 GB	En særskilt GPU
Kategori C	CPU over 2 med mindst én af følgende funktioner: 1. Systemhukommelse på mindst 2 GB 2. En særskilt GPU	Produkter med en CPU på mindst 2, en systemhukommelse på mindst 2 GB, en særskilt GPU med en Frame Buffer Width på mindst 128 bit.
Kategori D	CPU på mindst 4 og med mindst én af følgende funktioner: 1. Systemhukommelse på mindst 4 GB 2. En særskilt GPU med en Frame Buffer Width på mindst 128 bit	

Yderligere oplysninger om specifikationen findes under standard GB28380-2012.

本机根据《微型计算机能源效率标识实施规则》的要求加施中国能效标识。能效标识中显示的能效等级、典型能源消耗和产品类型均根据《微型计算机能效限定值及能效等级》(GB28380-2012)的要求确定。对上述标识内容的说明如下:

1. 能效等级

微型计算机的能效等级由基础能源消耗值和附加功能功耗因子之和决定。微型计算机能效各等级的典型能源消耗应不大于下表的规定

微型计算机类型			能源消耗(千瓦时)		
			1	2	3
	台式微型计算机及	A 类	98.0+ΣEfa	148.0+ΣEfa	198.0+ΣEfa
一体机		B 类	125.0+ΣEfa	175.0+ΣEfa	225.0+ΣEfa
		C 类	159.0+ΣEfa	209.0+ΣEfa	259.0+ΣEfa
		D 类	184.0+ΣEfa	234.0+ΣEfa	284.0+ΣEfa
	便携式	A 类	20.0+ΣEfa	35.0+ΣEfa	45.0+ΣEfa
计算机		B 类	26.0+ΣEfa	45.0+ΣEfa	65.0+ΣEfa
		C 类	54.5+ΣEfa	75.0+ΣEfa	123.5+ΣEfa
注：ΣEfa 为微型计算机附加功能功耗因子之和					

2. 典型能源消耗

典型能源消耗值代表一个备案单元中，符合《微型计算机能源效率标识实施规则》要求的代表性规格型号产品的数值。因此，本机的典型能源消耗值可能与其所加施的能效标识中所示的典型能源消耗值不一致。

3. 产品类型

产品类型根据微型计算机的配置确定。参见下表：

类型	配置说明	
	台式微型计算机及一体机	便携式计算机
A 类	下列 B 类、C 类、D 类配置以外的台式微型计算机及一体机	下列 B 类、C 类配置以外的便携式计算机
B 类	中央处理器（CPU）物理核心数为 2，系统内存大于等于 2GB	具有独立图形显示单元（GPU）
C 类	中央处理器（CPU）物理核心数大于 2，且至少具有以下特征中的一条 a. a）系统内存大于等于 2GB； b. 独立图形显示单元（GPU）	中央处理器（CPU）物理核心数大于等于 2，系统内存大于等于 2GB，具有独立图形显示单元（GPU）且显存位宽大于等于 128 位.
D 类	中央处理器（CPU）物理核心数大于等于 4，且至少具有以下特征中的一条： a. 系统内存大于等于 4GB； b. 具有独立图形显示单元（GPU）且显存位宽大于等于 128 位	

关于标识内容的更详细技术信息，请参考《微型计算机能效限定值及能效等级》（GB28380-2012）

China RoHS

Kina bruger følgende bemærkninger for RoHS.

笔记本电脑和平板电脑产品中有害物质或元素的名称及含量

根据中国《电器电子产品有害物质限制使用管理办法》





Tabel 4-6 **产品中有害物质或元素的名称及含量 根据中国《电器电子产品有害物质限制使用管理办法》**

	有害物质					
部件名称	**铅 (Pb)**	**汞 (Hg)**	**镉 (Cd)**	**六价铬 (Cr(VI))**	**多溴联苯 (PBB)**	**多溴二苯醚 (PBDE)**
电池	X	O	O	O	O	O
线缆	X	O	O	O	O	O
摄像头	X	O	O	O	O	O
机箱/其他	X	O	O	O	O	O
闪存读卡器	X	O	O	O	O	O
软盘驱动器	X	O	O	O	O	O
硬盘驱动器	X	O	O	O	O	O
耳机	X	O	O	O	O	O
I/O PCA	X	O	O	O	O	O
键盘	X	O	O	O	O	O
液晶显示器 (LCD) 面板	X	O	O	O	O	O
介质（CD/DVD/软盘）	O	O	O	O	O	O
内存	X	O	O	O	O	O
主板、处理器、散热器	X	O	O	O	O	O
鼠标	X	O	O	O	O	O
光盘驱动器	X	O	O	O	O	O
对接设备选件	X	O	O	O	O	O
电源适配器	X	O	O	O	O	O
电源	X	O	O	O	O	O
电源组	X	O	O	O	O	O
投影仪	X	O	O	O	O	O
遥控器	X	O	O	O	O	O

Tabel 4-6 产品中有害物质或元素的名称及含量 根据中国《电器电子产品有害物质限制使用管理办法》(fortsat)

	有害物质					
部件名称	铅 (Pb)	汞 (Hg)	镉 (Cd)	六价铬 (Cr(VI))	多溴联苯 (PBB)	多溴二苯醚 (PBDE)
智能卡/Java™ 读卡器	X	O	O	O	O	O
扬声器（外置）	X	O	O	O	O	O
电视调谐器	X	O	O	O	O	O
USB 闪存驱动器	X	O	O	O	O	O
USB 集线器	X	O	O	O	O	O
网络摄像头	X	O	O	O	O	O
无线接收器	X	O	O	O	O	O
无线网卡	X	O	O	O	O	O
本表格依据 SJ/T 11364 的规定编制。 O：表示该有害物质在该部件所有均质材料中的含量均在 GB/T 26572 规定的限量要求以下。 X：表示该有害物质至少在该部件的某一均质材料中的含量超出 GB/T 26572 规定的限量要求。 此表中所有名称中含 "X" 的部件均符合中国 RoHS 达标管理目录限用物质应用例外清单的豁免。 此表中所有名称中含 "X" 的部件均符合欧盟 RoHS 立法。 注：环保使用期限的参考标识取决于产品正常工作的温度和湿度等条件						

台式机、瘦客户端、个人工作站、一体机和销售点终端产品中有害物质或元素的名称及含量

根据中国《电器电子产品有害物质限制使用管理办法》





Tabel 4-7 产品中有害物质或元素的名称及含量 根据中国《电器电子产品有害物质限制使用管理办法》

	有害物质					
部件名称	铅 (Pb)	汞 (Hg)	镉 (Cd)	六价铬 (Cr(VI))	多溴联苯 (PBB)	多溴二苯醚 (PBDE)
电池	X	O	O	O	O	O
线缆	X	O	O	O	O	O
摄像头	X	O	O	O	O	O
机箱/其他	X	O	O	O	O	O

Tabel 4-7 产品中有害物质或元素的名称及含量 根据中国《电器电子产品有害物质限制使用管理办法》(fortsat)

	有害物质					
部件名称	铅 (Pb)	汞 (Hg)	镉 (Cd)	六价铬 (Cr(VI))	多溴联苯 (PBB)	多溴二苯醚 (PBDE)
风扇	X	O	O	O	O	O
闪存读卡器	X	O	O	O	O	O
软盘驱动器	X	O	O	O	O	O
硬盘驱动器	X	O	O	O	O	O
耳机	X	O	O	O	O	O
散热器	X	O	O	O	O	O
I/O PCA	X	O	O	O	O	O
键盘	X	O	O	O	O	O
液晶显示器 (LCD) 面板	X	O	O	O	O	O
介质（CD/DVD/软盘）	O	O	O	O	O	O
内存	X	O	O	O	O	O
主板、处理器、散热器	X	O	O	O	O	O
鼠标	X	O	O	O	O	O
光驱	X	O	O	O	O	O
对接设备选件	X	O	O	O	O	O
电源适配器	X	O	O	O	O	O
电源	X	O	O	O	O	O
投影仪	X	O	O	O	O	O
遥控器	X	O	O	O	O	O
智能卡/Java™ 读卡器	X	O	O	O	O	O
固态驱动器	X	O	O	O	O	O
扬声器（外置）	X	O	O	O	O	O
触控笔	X	O	O	O	O	O
触控板	X	O	O	O	O	O
电视调谐器	X	O	O	O	O	O
USB 闪存驱动器	X	O	O	O	O	O
USB 集线器	X	O	O	O	O	O
网络摄像头	X	O	O	O	O	O
无线接收器	X	O	O	O	O	O
无线网卡	X	O	O	O	O	O
3D 捕获台/转盘	X	O	O	O	O	O

Tabel 4-7 产品中有害物质或元素的名称及含量 根据中国《电器电子产品有害物质限制使用管理办法》(fortsat)

	有害物质					
部件名称	铅 (Pb)	汞 (Hg)	镉 (Cd)	六价铬 (Cr(VI))	多溴联苯 (PBB)	多溴二苯醚 (PBDE)
本表格依据 SJ/T 11364 的规定编制。 O: 表示该有害物质在该部件所有均质材料中的含量均在 GB/T 26572 规定的限量要求以下。 X: 表示该有害物质至少在该部件的某一均质材料中的含量超出 GB/T 26572 规定的限量要求。 此表中所有名称中含 "X" 的部件均符合中国 RoHS 达标管理目录限用物质应用例外清单的豁免。 此表中所有名称中含 "X" 的部件均符合欧盟 RoHS 立法。 注: 环保使用期限的参考标识取决于产品正常工作的温度和湿度等条件						

台灣針對筆記型電腦和平板電腦的有害物質限制使用管理辦法 (RoHS)

限用物質含有情況標示聲明書

Declaration of the Presence Condition of the Restricted Substances Marking

Tabel 4-8 限用物質含有情況標示聲明書 Declaration of the Presence Condition of the Restricted Substances Marking

限用物質及其化學符號 Restricted substances and its chemical symbols						
單元 Unit	鉛 Lead (Pb)	汞 Mercury (Hg)	鎘 Cadmium (Cd)	六價鉻 Hexavalent chromium (Cr^{+6})	多溴聯苯 Polybrominated biphenyls (PBB)	多溴二苯醚 Polybrominated diphenyl ethers (PBDE)
纜線 Cables	–	○	○	○	○	○
機殼/其他 Chassis/Other	–	○	○	○	○	○
輸入/輸出印刷電路組件 I/O PCAs	–	○	○	○	○	○
液晶顯示器 (LCD) 面板 Liquid crystal display (LCD) panel	–	○	○	○	○	○
記憶體 Memory	○	○	○	○	○	○
主機板、處理器、散熱器 Motherboard, processor, heat sinks	–	○	○	○	○	○
電源組 Power pack	–	○	○	○	○	○

Tabel 4-8 限用物質含有情況標示聲明書 Declaration of the Presence Condition of the Restricted Substances Marking (fortsat)

限用物質及其化學符號 Restricted substances and its chemical symbols						
電源供應器 Power supply	–	○	○	○	○	○
儲存裝置 Storage Devices	–	○	○	○	○	○
無線裝置 Wireless Devices	–	○	○	○	○	○

備考 1:「超出 0.1 %」及「超出 0.01 %」係指限用物質之百分比含量超出百分比含量基準值。

Note 1: "Exceeding 0.1 wt %" and "exceeding 0.01 wt %" indicate that the percentage content of the restricted substance exceeds the reference percentage value of presence condition.

備考 2:「○」係指該項限用物質之百分比含量未超出百分比含量基準值。

Note 2: "○" indicates that the percentage content of the restricted substance does not exceed the percentage of reference value of presence.

備考 3:「–」係指該項限用物質為排除項目。

Note 3: The "–" indicates that the restricted substance corresponds to the exemption.

若要取得最新版使用指南，請前往 http://www.hp.com/support，並依照指示尋找您的產品。然後選取「使用手冊」。

To access the latest user guides, go to http://www.hp.com/support, and follow the instructions to find your product. Then select **Manuals**.

台灣針對桌上型電腦、精簡型電腦、個人工作站、一體成形電腦及銷售點終端機的有害物質限制使用管理辦法 (RoHS)

限用物質含有情況標示聲明書

Declaration of the Presence Condition of the Restricted Substances Marking

Tabel 4-9 限用物質含有情況標示聲明書 Declaration of the Presence Condition of the Restricted Substances Marking

限用物質及其化學符號 Restricted substances and its chemical symbols						
單元 Unit	鉛 Lead (Pb)	汞 Mercury (Hg)	鎘 Cadmium (Cd)	六價鉻 Hexavalent chromium (Cr^{+6})	多溴聯苯 Polybrominated biphenyls (PBB)	多溴二苯醚 Polybrominated diphenyl ethers (PBDE)
纜線 Cables	–	○	○	○	○	○
機座/其他 Chassis/Other	–	○	○	○	○	○

Tabel 4-9 **限用物質含有情況標示聲明書 Declaration of the Presence Condition of the Restricted Substances Marking (fortsat)**

限用物質及其化學符號 Restricted substances and its chemical symbols						
單元 Unit	鉛 Lead (Pb)	汞 Mercury (Hg)	鎘 Cadmium (Cd)	六價鉻 Hexavalent chromium (Cr^{+6})	多溴聯苯 Polybrominated biphenyls (PBB)	多溴二苯醚 Polybrominated diphenyl ethers (PBDE)
輸入/輸出印刷電路組件 I/O PCAs	–	○	○	○	○	○
液晶顯示器 (LCD) 面板 Liquid crystal display (LCD) panel (for AIO only)	–	○	○	○	○	○
記憶體 Memory	○	○	○	○	○	○
主機板、處理器、散熱器 Motherboard, processor, heat sinks	–	○	○	○	○	○
電源供應器 Power supply	–	○	○	○	○	○
儲存裝置 Storage Devices	–	○	○	○	○	○

備考 1:「超出 0.1 %」及「超出 0.01 %」係指限用物質之百分比含量超出百分比含量基準值。

Note 1: "Exceeding 0.1 wt %" and "exceeding 0.01 wt %" indicate that the percentage content of the restricted substance exceeds the reference percentage value of presence condition.

備考 2:「○」係指該項限用物質之百分比含量未超出百分比含量基準值。

Note 2: "○" indicates that the percentage content of the restricted substance does not exceed the percentage of reference value of presence.

備考 3:「–」係指該項限用物質為排除項目。

Note 3: The "–" indicates that the restricted substance corresponds to the exemption.

若要取得最新版使用指南，請前往 http://www.hp.com/support，並依照指示尋找您的產品。然後選取「使用手冊」。

To access the latest user guides, go to http://www.hp.com/support, and follow the instructions to find your product. Then select **Manuals**.

Indiens begrænsning af farlige stoffer (RoHS)

Dette produkt og dets relaterede forbrugsmaterialer og reservedele overholder "India E-Waste Rule 2016" om reduktionen af farlige stoffer.

Det indeholder ingen bly, kviksølv, hexavalent krom, polybromerede bifenyler eller polybromerede diphenylætere i koncentrationer, der overstiger 0,1 masseprocent og 0,01 masseprocent for cadmium, undtagen som tilladt i skema 2 til ovennævnte bestemmelser.

Oplysninger om EU Kommissionens forordning 1275/2008

EU kræver denne bemærkning om strømforbrug.

Data om produktstrømforbrug, herunder når produktet befinder sig i netværkstilsluttet standbytilstand med alle kabelforbundne netværksporte og trådløse enheder tilkoblet, findes i afsnit P14 "Yderligere oplysninger" i det pågældende produkts IT ECO Declaration på http://www.hp.com/hpinfo/globalcitizenship/environment/productdata/itecodesktop-pc.html.

Aktivér og deaktivér et trådløs netværk med de instruktioner, der er inkluderet i brugervejledningen til produktet eller operativsystemet, når dette er relevant. Oplysninger er også tilgængelige på http://www.hp.com/support.

IT ECO-erklæringer

Brug disse links til at angive placeringer for IT ECO-erklæringer.

Bærbare computere og tablet-pc'er

http://www.hp.com/hpinfo/globalcitizenship/environment/productdata/iteconotebook-o.html

Stationære computere og tynde klienter

http://www.hp.com/hpinfo/globalcitizenship/environment/productdata/itecodesktop-pc.html?jumpid=reg_R1002_USE

Arbejdsstationer

http://www.hp.com/hpinfo/globalcitizenship/environment/productdata/itecoworkstatio.html

Japansk restriktion vedrørende farlige stoffer

2008 年、日本における製品含有表示方法、JISC0950 改定版が公示されました。製造事業者は、2006 年 7 月 1 日以降に販売される電気・電子機器の特定化学物質の含有に付きまして情報提供を義務付けられています。

製品の部材表示に付きましては、http://www.hp.com/go/jisc0950/ を参照してください。

A Japanese regulatory requirement, defined by specification JIS C 0950, 2008, mandates that manufacturers provide Material Content Declarations for certain categories of electronic products offered for sale after July 1, 2006.

To view the JIS C 0950 material declaration for this product, visit http://www.hp.com/go/jisc0950.

Ley para el Aprovechamiento Sustentable de la Energía de México

Ley para el Aprovechamiento Sustentable de la Energía de México

Se ha etiquetado este producto en conformidad con la Ley para el Aprovechamiento Sustentable de la Energía de México, que requiere la divulgación del consumo de energía del modo de uso normal (modo inactivo) y del modo de espera. Su producto es una de las muchas configuraciones de esta familia de modelos; el consumo de energía del modo inactivo de su configuración específica puede diferir de la información de la etiqueta. El consumo real de energía de su producto puede ser mayor o menor que el valor informado en la etiqueta de energía de producto para México a causa de factores como

la configuración (componentes y módulos seleccionados) y el uso (tareas que se están efectuando, software instalado y en ejecución, etc.).

BEMÆRK: Esta ley no es aplicable a las estaciones de trabajo.

TCO Certified

Dette afsnit gælder kun for produkter med logoet TCO Certified.

Gå til https://tcocertified.com/product-finder/ for at se en liste over TCO-certificerede produkter.

A third-party certification according to ISO 14024

Toward sustainable IT products



Say hello to a more sustainable product

IT products are associated with a wide range of sustainability risks throughout their life cycle. Human rights violations occur in the supply chain. Harmful substances are used both in products and their manufacture. Products can often have a short lifespan because of poor ergonomics, low quality and when they are not able to be repaired or upgraded.

This product is a better choice. It meets all the criteria in TCO Certified, the world's most comprehensive sustainability certification for IT products. Thank you for making a responsible product choice, that help drive progress towards a more sustainable future!

Criteria in TCO Certified have a life-cycle perspective and balance environmental and social responsibility. Conformity is verified by independent and approved verifiers that specialize in IT products, social responsibility or other sustainability issues. Verification is done both before and after the certificate is issued, covering the entire validity period. The process also includes ensuring that corrective actions are implemented in all cases of factory non-conformities. And last but not least, to make sure that the certification and independent verification is accurate, both TCO Certified and the verifiers are reviewed regularly.

Want to know more?

Read information about TCO Certified, full criteria documents, news and updates at **tcocertified.com.** On the website you'll also find our Product Finder, which presents a complete, searchable listing of certified products.

TCO Certified Edge

Dette afsnit gælder kun for produkter med logoet TCO Certified Edge.

Gå til https://tcocertified.com/product-finder/ for at se en liste over TCO Certified Edge-produkter.

A third-party certification according to ISO 14024

Toward sustainable IT products



Say hello to a more sustainable product

IT products are associated with a wide range of sustainability risks throughout their life cycle. Human rights violations occur in the supply chain. Harmful substances are used both in products and their manufacture. Products can often have a short lifespan because of poor ergonomics, low quality and when they are not able to be repaired or upgraded.

This product is a better choice. It meets all the criteria in TCO Certified, the world's most comprehensive sustainability certification for IT products. Additionally, it fulfills the requirements of TCO Certified Edge, the supplemental certification that recognizes leading-edge products that exceed typical performance in a particular sustainability attribute. At our Product Finder **(tcocertified.com/product-finder)** you can find out which TCO Certified Edge criterion or criteria this product meets.

Criteria in TCO Certified have a life-cycle perspective and balance environmental and social responsibility. Compliance is verified by independent verification organizations that specialize in IT products, social responsibility or other sustainability issues. Verification is done both before and after the certificate is issued, covering the entire validity period. The process also includes ensuring that corrective actions are implemented in all cases of factory non-conformities.

Thank you for making a responsible product choice, that help drive progress towards a more sustainable future!

Want to know more?

Read information about TCO Certified, full criteria documents, news and updates at **tcocertified.com.** On the website you'll also find our Product Finder, which presents a complete, searchable listing of certified products.

Indeks

A

Aviso para o Brasil 6
avisos
  Brasil 6

B

batteri 20
Bemærkning for Sydkorea 12
Bemærkning for Taiwan 13
bemærkning om batteri 13, 29
bemærkning om bortskaffelse af udstyr 29
Bemærkning om bortskaffelse og genbrug i Korea 30
bemærkning om flyrejser 13
bemærkning om højde 27
Bemærkning om Indiens begrænsning af farlige stoffer 41
bemærkning om kabeljording 28
Bemærkning om Klasse A-produkt, EU og Storbritannien 5
bemærkning om lasersikkerhed 13, 22
bemærkning om lydstyrke for headset og øretelefon 22
Bemærkning om Macrovision Corporation 17
bemærkning om netledninger 24
bemærkning om rejser 26
bemærkning om tropisk advarsel 27
bemærkning vedrørende lydstyrke, headset og øresnegl 22
bemærkninger
  batteri 13, 20, 29
  blæser 21
  bortskaffelse af udstyr 29
  Bortskaffelse og genbrug i Korea 30
  Brasilien 6, 22
  Canada 6
  ergonomi 8
  flyrejser 13
  Indiens begrænsning af farlige stoffer 41
  Japan 9
  Japan, netledning 24
  Japansk restriktion vedrørende farlige stoffer 42
  lasersikkerhed 13, 22
  Lovgivning i Hviderusland 5
  lydstyrke for headset og øretelefon 22
  Macrovision Corporation 17
  Mexico 10
  miljø 29
  modem 14
  netledninger 24
  perchlorat-materiale 32
  rejser 26
  Singapore 11
  Sydkorea 12
  Taiwan 13
  Thailand: Bemærkning om trådløs konnektivitet 12
Bemærkninger for Brasilien 6, 22
Bemærkninger for Canada 6
Bemærkninger for Japan 9
bemærkninger om blæser 21
bemærkninger om bortskaffelse
  batteri 29
  batteri, brugerudskiftelig 13
  batterier, der er forseglede fra fabrikken 13
  udstyr 29
bemærkninger om ergonomi 8
bemærkninger om modem 14
Bemærkninger om trådløs for Singapore 11
Bemærkninger vedr. trådløs for Mexico 10
bemærkninger, bærbare computere
  Federal Communications Commission 3, 4

D

dokument med lovgivningsmæssige oplysninger, Sydkorea 12
Dokumentet med lovgivningsmæssige oplysninger for Sydkorea 12

E

Energimærke for kinesisk PC 33
ENERGY STAR-certificering 31
Erklæring om modemmer for Canada 14, 15
Erklæring om modemmer for Japan 16
EU Kommissionens forordning 1275/2008 42

F

Federal Communications Commission
  kabler til bærbare computere 4, 5
  Klasse A-bemærkning for bærbare computere 4
  Klasse B-bemærkning for bærbare computere 3
  modifikationer af bærbare computere 3, 5

G

genanvende batterier 29
genanvende, elektronisk hardware og batterier 29
genbrug af elektronisk hardware og batterier 29
Globale Klasse A-bemærkninger 4
  kabler 5
  modifikationer 5
GS-bemærkning 8

J

Japan: Bemærkning for om netledninger 24

K

Klasse A-produktbemærkning, Australien 5

L

Lovgivningsmæssig bemærkning for Hviderusland 5

M

maksimale effektniveauer 7
Meddelelse om japansk restriktion vedrørende farlige stoffer 42
miljøbemærkninger 29
Miljøbemærkninger for Kina 33
modemerklæringer
Canada 15
Japan 16
New Zealand 16
USA 14
modifikationer, bærbare computere
Federal Communications Commission 3
mærkater, lovmæssige 2

N

New Zealandske modemoplysninger 16

R

radiofrekvensbånd 7

S

stemmeunderstøttelse 17

T

TCO Certified Edge-certificering 44
TCO Certified-certificering 43
Thailand: Bemærkning om trådløs konnektivitet 12
trådløse enheder 4
trådløse LAN-enheder 4
Tv-tuner, bemærkning om kabeljording 28

Symboler/tal

台灣對於危險物質的限制注意事項 39, 40
注意事項
台灣有害物質限制 39, 40

Benutzerhandbuch mit Hinweisen zu Zulassung, Sicherheit und Umweltverträglichkeit

ZUSAMMENFASSUNG

In diesem Handbuch sind Informationen zu Zulassung, Sicherheit und Umweltverträglichkeit enthalten, die den US-amerikanischen, kanadischen und internationalen Bestimmungen für Notebooks, Tablets, Desktops, Thin Clients, Personal Workstations, All-in-Ones und Point-of-Sale-Terminals entsprechen.

Rechtliche Hinweise

© Copyright 2022, 2023 HP Development Company, L.P.

Bluetooth ist eine Marke ihres Inhabers und wird von HP Inc. in Lizenz verwendet. ENERGY STAR und das ENERGY STAR Zeichen sind in den USA eingetragene Marken. Java ist eine eingetragene Marke von Oracle und/oder deren Niederlassungen. WiGig ist eine eingetragene Marke der Wi-Fi Alliance.

HP haftet – ausgenommen für die Verletzung des Lebens, des Körpers, der Gesundheit oder nach dem Produkthaftungsgesetz – nicht für Schäden, die fahrlässig von HP, einem gesetzlichen Vertreter oder einem Erfüllungsgehilfen verursacht wurden. Die Haftung für grobe Fahrlässigkeit und Vorsatz bleibt hiervon unberührt. Inhaltliche Änderungen dieses Dokuments behalten wir uns ohne Ankündigung vor. Die Informationen in dieser Veröffentlichung werden ohne Gewähr für ihre Richtigkeit zur Verfügung gestellt. Insbesondere enthalten diese Informationen keinerlei zugesicherte Eigenschaften. Alle sich aus der Verwendung dieser Informationen ergebenden Risiken trägt der Benutzer. Die Herstellergarantie für HP Produkte wird ausschließlich in der entsprechenden, zum Produkt gehörigen Garantieerklärung beschrieben. Aus dem vorliegenden Dokument sind keine weiter reichenden Garantieansprüche abzuleiten.

Dritte Ausgabe: Dezember 2023

Erste Ausgabe: Juli 2022

Dokumentennummer: N25728-043

Inhaltsverzeichnis

1 Allgemeines 1

2 Zulassungshinweise 2

Zugriff auf Zulassungsetiketten 2

FCC (Federal Communications Commission)-Hinweis Klasse B 3

Änderungen 4

Kabel 4

Produkte mit WLAN-Geräten oder HP UMTS-Modulen 4

Wireless-Geräte mit 5,925 GHz-7,125 GHz 4

Hinweise zu Globale Klasse A 4

FCC (Federal Communications Commission)-Hinweis Klasse A 4

Änderungen 5

Kabel 5

Hinweis für Australien 5

Hinweis für die Europäische Union und das Vereinigte Königreich 5

Hinweis für Japan 5

Südkorea, Hinweis 5

Hinweis für Taiwan 5

Zulassungshinweis für Weißrussland 6

Hinweis für Brasilien 6

Kanada, Hinweise 6

Hinweis für die Zulassung in der Europäischen Union und in Großbritannien 6

Konformitätserklärung 7

Produkte mit Funkfunktionalität (EMF) 7

Einschränkungen für Produkte mit Funkfunktionalität (nur bestimmte Produkte) 7

Funkfrequenzbänder und maximale Sendeleistungen (nur bestimmte Produkte und Länder) 8

Ergonomiehinweis 8

Europäische Erklärung zum Telefonnetz (Modem/Fax) 9

Hinweis für Australien und Neuseeland 9

WWAN-Hinweis für China 9

Hinweis für Funkgeräte für China 9

Hinweis zur Funkverwaltung für kabellose Ladegeräte für China (nur ausgewählte Produkte) 9

Hinweis für Japan 10

Wireless LAN, Wireless WAN und Bluetooth® Zertifizierungskennzeichen 10

Hinweis für Mexiko 10

Hinweis für die Zulassung in der Eurasischen Union 11

Производитель и дата производства 11

Өндіруші және өндіру мерзімі 11

Местные представители: 11

Жергілікті өкілдіктері: 11
Wireless-Hinweis für Singapur 12
Hinweise für Südkorea 12
Zulassungsdokument 13
Wireless-Hinweis für Thailand 13
Hinweise zur Funkentstörung in Taiwan 13
無線 LAN 802.11 裝置/藍牙裝置/短距離通訊裝置: 13
Hinweis für Flugreisen 13
Hinweise zu durch den Benutzer austauschbaren Akkus 14
Hinweise zu werkseitig versiegelten Akkus 14
Konformität des Lasers 14
Telekommunikationsgerätezulassung 15
Hinweise zum Modem 15
Modembestimmungen in den USA 15
Kanadische Modembestimmungen 16
Japanische Modembestimmungen 16
Neuseeländische Modembestimmungen 17
Sprachunterstützung 18
Hinweis der Macrovision Corporation 18
3 Sicherheitshinweise 19
Wichtige Sicherheitshinweise 19
Sicherheitshinweise zur Überhitzung 20
Hinweis zu möglichen Sicherheitsrisiken 20
Installationsbedingungen 20
Akustischer Hinweis 21
Hinweise zu Akkus und Batterien 21
Hinweise zum Lüfter 23
Hinweis zur Headset- und Ohrhörerlautstärke 23
Lasersicherheit 23
Anforderungen an Netzteil und Netzkabel 24
Erdungsanforderungen für Stromversorgung der Schutzklasse 1 24
Hinweis für Brasilien 24
Dänemark 24
Finnland 24
Norwegen 24
Schweden 24
Anforderungen an das Netzteil 24
China 24
Zum Gebrauch in Norwegen 24
Anforderungen an das Netzkabel 24
Hinweis zu Netzkabeln 25
Gleichstromstecker des HP Netzteils 25

Japan – Hinweis zu Netzkabeln ... 26
Anforderungen an Netzkabel in Japan ... 26
Quetsch- und Klemmgefahr ... 26
Vorsichtsmaßnahmen in Bezug auf TV-Antennenanschlüsse ... 26
Externe TV-Antennenerdung ... 26
Blitzschutz ... 26
Hinweis für den Installateur des Kabelfernsehsystems ... 27
Hinweis für Reisen ... 27
Sicherheitshinweise für China ... 28
Hinweis zur Höhenlage für China ... 28
Hinweis zum Einsatz in tropischen Gebieten für China ... 28
Hinweis zur Erdung von Kabeln für Produkte mit einem TV-Tuner für Norwegen und Schweden ... 29
Hinweis zur Sehkraft für Taiwan ... 29
使用過度恐傷害視力 ... 29
4 Umwelthinweise ... 30
Recycling von elektronischer Hardware, Verpackungen und Akkus ... 30
Entsorgung von Altgeräten durch Benutzer ... 30
Entsorgung von Alkaline-Akkus in Brasilien ... 30
Informationen zur Wiederverwertung von Hardware in Brasilien ... 31
Triman WEEE und Recycling-Etikett in Frankreich ... 31
Hinweise zur Entsorgung und zum Recycling für Korea ... 31
Taiwan – Informationen zum Recycling von Akkus/Batterien ... 31
Türkei – Richtlinie über Elektro- und Elektronik-Altgeräte ... 32
ENERGY STAR® Zertifizierung (nur bestimmte Produkte) ... 32
Chemische Stoffe ... 33
Materialien mit Perchlorat – es gelten ggf. spezielle Richtlinien ... 33
Umwelthinweise für China ... 34
PC-Energiekennzeichnung für China ... 34
China RoHS ... 37
笔记本电脑和平板电脑产品中有害物质或元素的名称及含量 ... 37
台式机、瘦客户端、个人工作站、一体机和销售点终端产品中有害物质或元素的名称及含量 ... 38
台灣針對筆記型電腦和平板電腦的有害物質限制使用管理辦法 (RoHS) ... 40
限用物質含有情況標示聲明書 ... 40
台灣針對桌上型電腦、精簡型電腦、個人工作站、一體成形電腦及銷售點終端機的有害物質限制使用管理辦法 (RoHS) ... 41
限用物質含有情況標示聲明書 ... 41
Beschränkung gefährlicher Stoffe in Indien (RoHS) ... 42
Informationen zur Kommissionsverordnung 1275/2008 der Europäischen Union ... 43
IT ECO-Deklarationen ... 43
Hinweis zur RoHS-Richtlinie für Japan ... 43

Ley para el Aprovechamiento Sustentable de la Energía de México 43
TCO Certified 44
TCO Certified Edge 45
Index 47

1 Allgemeines

In diesem Handbuch sind Informationen zu Zulassung, Sicherheit und Umweltverträglichkeit enthalten, die den US-amerikanischen, kanadischen und internationalen Bestimmungen für Notebooks, Tablets, Desktops, Thin Clients, Personal Workstations, All-in-Ones und Point-of-Sale-Terminals entsprechen.

Um auf die neuesten Benutzerhandbücher zuzugreifen, gehen Sie zu http://www.hp.com/support, und folgen Sie den Anweisungen, um Ihr Produkt zu finden. Wählen Sie dann **Benutzerhandbücher**.

⚠ **VORSICHT!** Zeigt eine gefährliche Situation an, die, wenn nicht vermieden, zu einer schweren Verletzung oder zum Tod führen **könnte**.

⚠ **ACHTUNG:** Zeigt eine gefährliche Situation an, die, wenn nicht vermieden, zu kleineren oder mäßigen Verletzungen führen **könnte**.

WICHTIG: Enthält Informationen, die als wichtig einzustufen sind, aber nicht auf Gefahren hinweisen (z. B. Nachrichten, die mit Sachschäden zu tun haben). Macht den Benutzer darauf aufmerksam, dass es zu Datenverlusten oder Beschädigungen an Hardware oder Software kommen kann, wenn ein Verfahren nicht genau wie beschrieben eingehalten wird. Enthält auch wichtige Informationen, die ein Konzept oder die Erledigung einer Aufgabe erläutern.

HINWEIS: Enthält weitere Informationen zum Hervorheben oder Ergänzen wichtiger Punkte des Haupttextes.

TIPP: Bietet hilfreiche Tipps für die Fertigstellung einer Aufgabe.

2 Zulassungshinweise

In diesem Kapitel finden Sie landes- und regionenspezifische Zulassungshinweise für kabelgebundene und Wireless-Geräte sowie entsprechende Konformitätsinformationen für das Computerprodukt. Einige dieser Hinweise gelten möglicherweise nicht für Ihr Produkt.

Es können ein oder mehrere integrierte Wireless-Geräte installiert sein. In einigen Umgebungen ist die Verwendung von Wireless-Geräten möglicherweise eingeschränkt. Solche Einschränkungen können an Bord von Flugzeugen, in Krankenhäusern, in der Umgebung von Explosivstoffen oder unter anderen gefährlichen Bedingungen gelten. Wenn Sie sich nicht sicher sind, welche Vorschriften für die Verwendung dieses Produkts gelten, fragen Sie vor dem Einschalten um Erlaubnis.

Zugriff auf Zulassungsetiketten

Einige Produkte verfügen auch über elektronische Zulassungsetiketten (e-Labels), auf die über das System-BIOS zugegriffen werden kann.

Zulassungsetiketten, die Informationen zur Zulassung des jeweiligen Landes oder der Region bieten (z. B. FCC-ID), befinden sich entweder an der Unterseite des Computers, im Akkufach (nur bestimmte Produkte), unter der abnehmbaren Serviceklappe (nur bestimmte Produkte), auf der Rückseite des Displays oder auf dem Wireless- oder Modemmodul.

HINWEIS: Elektronische Etiketten sind nicht auf allen Produkten verfügbar.

HINWEIS: Geräte, die nicht zum Verkauf oder zur Verwendung in den USA vorgesehen sind, verfügen möglicherweise nicht über eine FCC-ID.

HINWEIS: Die Liste der verfügbaren Elemente mit elektronischem Etikett variiert je nach Computermodell und installierten Geräten.

So zeigen Sie elektronische Zulassungsetiketten an:

1. Schalten Sie den Computer ein oder starten Sie ihn neu.
2. Drücken Sie esc oder f10, um Computer Setup aufzurufen.
3. Verwenden Sie für die Anzeige eines elektronischen Etiketts eine der folgenden Methoden:
   - Für Notebooks:
     a. Wählen Sie mit einem Zeigegerät oder den Pfeiltasten **Advanced** (Erweitert), dann **Electronic Labels** (Elektronische Etiketten) und drücken Sie dann die Eingabetaste.
     b. Wählen Sie mit einem Zeigegerät oder den Pfeiltasten eines der aufgeführten Elemente aus, und drücken Sie dann auf **OK**.
   - Für Desktop-Computer:
     a. Wählen Sie mithilfe eines Zeigegeräts oder der Pfeiltasten **Hauptmenü** und dann **Elektronisches Etikettensystem**.
     b. Drücken Sie die Eingabetaste. Das elektronische Etikett wird angezeigt.

4. So beenden Sie Computer Setup, ohne Ihre Änderungen zu speichern:

   Wählen Sie in der Ecke unten rechts auf dem Bildschirm das Symbol **Exit** (Beenden) und folgen Sie dann den Anleitungen auf dem Bildschirm.

   – oder –

   Wählen Sie mithilfe der Pfeiltasten **Main** (Hauptmenü), dann **Ignore Changes and Exit** (Änderungen ignorieren und beenden) und drücken Sie dann die Eingabetaste.

FCC (Federal Communications Commission)-Hinweis Klasse B

Dieses Gerät wurde getestet und entspricht den Grenzwerten für digitale Geräte der Klasse B (siehe Abschnitt 15 der FCC-Bestimmungen). Verwenden Sie diese Hinweise für Produkte der Klasse B.

Diese Grenzwerte bieten einen ausreichenden Schutz gegen Interferenzen bei Installationen im Wohnbereich. Das Gerät erzeugt und verwendet hochfrequente Schwingungen und kann sie ausstrahlen. Wenn es nicht gemäß den Anleitungen installiert und betrieben wird, können Störungen im Radio- und Fernsehempfang auftreten. In Ausnahmefällen können bestimmte Installationen aber dennoch Störungen verursachen.

Wenn dieses Gerät beim Radio- und Fernsehempfang störende Interferenzen verursacht, die durch das Aus- und Einschalten des Geräts festgestellt werden können, wird empfohlen, das Problem durch eine oder mehrere der folgenden Maßnahmen zu lösen:

- Richten Sie die Empfangsantenne neu aus oder versetzen Sie sie.
- Vergrößern Sie den Abstand zwischen Gerät und Empfänger.
- Schließen Sie das Gerät an eine Steckdose an, die sich nicht im selben Stromkreis wie der Empfänger befindet.
- Bitten Sie Ihren Händler oder einen erfahrenen Radio- bzw. Fernsehtechniker um Hilfe.

Dieses Gerät entspricht Abschnitt 15 der FCC-Bestimmungen. Der Betrieb dieses Geräts unterliegt folgenden Einschränkungen:

1. Dieses Gerät darf keine schädlichen Interferenzen erzeugen, und
2. Dieses Gerät muss gegen die empfangenen Störungen unempfindlich sein, auch gegen Störungen, die unerwünschte Funktionen auslösen können.

Wenn Sie Fragen zu diesem Produkt haben:

- Schreiben Sie an:

  HP Inc.

  1501 Page Mill Road

  Palo Alto, CA 94304

- oder kontaktieren Sie HP unter 650-857-1501.

  – oder –

- Senden Sie eine E-Mail an techregshelp@hp.com

Ihr Produkt können Sie anhand der am Produkt angebrachten Teile-, Serien- oder Modellnummer identifizieren.

Änderungen

Laut FCC-Bestimmungen ist der Benutzer darauf hinzuweisen, dass Geräte, an denen Änderungen vorgenommen wurden, die von HP nicht ausdrücklich gebilligt wurden, vom Benutzer ggf. nicht betrieben werden dürfen.

Kabel

Zur Einhaltung der FCC-Bestimmungen müssen für den Anschluss des Geräts abgeschirmte Kabel mit RFI/EMI-Anschlussabschirmung aus Metall verwendet werden.

Produkte mit WLAN-Geräten oder HP UMTS-Modulen

Die Funktionsweise des Geräts ist nicht von einer Antenne bzw. einem Sender abhängig.

⚠ VORSICHT! **Belastung durch hochfrequente Strahlung** Die Strahlungsabgabe dieses Geräts liegt unterhalb der von FCC festgelegten Grenzwerte für hochfrequente Strahlung. Dennoch sollte das Gerät so verwendet werden, dass es dem erwarteten typischen Gebrauch entspricht.

Wireless-Geräte mit 5,925 GHz-7,125 GHz

Die FCC-Bestimmungen schränken den Betrieb dieses Geräts auf geschlossene Räume ein.

Der Betrieb dieses Geräts ist auf Öl-Plattformen, in Fahrzeugen, in Zügen, auf Booten und in Flugzeugen verboten, mit Ausnahme eines Betrieb in Flugzeugen beim Flug über 10.000 Fuß. Der Betrieb dieses Geräts ist auch für die Steuerung von oder Kommunikation mit unbemannten Flugzeugsystemen verboten.

Hinweise zu Globale Klasse A

Verwenden Sie diese Hinweise für Produkte der Klasse A.

FCC (Federal Communications Commission)-Hinweis Klasse A

Dieses Gerät wurde getestet und entspricht den Grenzwerten für digitale Geräte der Klasse B (siehe Abschnitt 15 der FCC-Bestimmungen).

Diese Grenzwerte bieten ausreichenden Schutz gegen Interferenzen bei der Installation in einer kommerziellen Umgebung. Dieses Gerät erzeugt und verwendet hochfrequente Schwingungen und kann sie ausstrahlen. Wenn es nicht gemäß den Anleitungen des Herstellers installiert und betrieben wird, können Störungen im Radioempfang auftreten. Der Betrieb dieses Geräts in Wohnbereichen kann Funkstörungen verursachen, die vom Nutzer auf eigene Kosten behoben werden müssen.

Wenn Sie Fragen zu diesem Produkt haben:

- Schreiben Sie an:

  HP Inc.

  1501 Page Mill Road

  Palo Alto, CA 94304

- oder kontaktieren Sie HP unter 650-857-1501.

– oder –

- Senden Sie eine E-Mail an techregshelp@hp.com

Ihr Produkt können Sie anhand der am Produkt angebrachten Teile-, Serien- oder Modellnummer identifizieren.

Änderungen

Laut FCC-Bestimmungen ist der Benutzer darauf hinzuweisen, dass Geräte, an denen nicht von Hewlett-Packard ausdrücklich gebilligte Änderungen vorgenommen werden, vom Benutzer nicht betrieben werden dürfen.

Kabel

Zur Einhaltung der FCC-Bestimmungen müssen für den Anschluss des Geräts abgeschirmte Kabel mit RFI/EMI-Anschlussabschirmung aus Metall verwendet werden.

Hinweis für Australien

Verwenden Sie diesen Hinweis für Produkte der Klasse A in Australien.

⚠ VORSICHT! Dies ist ein Produkt der Klasse A. Der Einsatz dieses Produkts im Wohnbereich kann zu Funkstörungen führen, die der Benutzer ggf. durch Ergreifen geeigneter Maßnahmen abstellen muss.

Hinweis für die Europäische Union und das Vereinigte Königreich

Verwenden Sie diesen Hinweis für Produkte der Klasse A in der Europäischen Union und dem Vereinigten Königreich.

⚠ VORSICHT! Dies ist ein Produkt der Klasse A. Der Einsatz dieses Produkts im Wohnbereich kann zu Funkstörungen führen, die der Benutzer ggf. durch Ergreifen geeigneter Maßnahmen abstellen muss.

Hinweis für Japan

VCCI- CISPR32

この装置は、クラスA機器です。この装置を住宅環境で使用すると電波妨害を引き起こすことがあります。この場合には使用者が適切な対策を講ずるよう要求されることがあります。 VCCI — A

Südkorea, Hinweis

이 기기는 업무용 환경에서 사용할 목적으로 적합성평가를 받은 기기로서 가정용 환경에서 사용하는 경우 전파간섭의 우려가 있습니다

Hinweis für Taiwan

此為甲類資訊技術設備

為避免電磁干擾，本產品不應安裝或使用於住宅環境。

Zulassungshinweis für Weißrussland

Das Produkt entspricht der nationalen technischen Richtlinie für Funk/Telekommunikation TR 2018/024/BY in Weißrussland.



Hinweis für Brasilien

Este equipamento não tem direito à proteção contra interferência prejudicial e não pode causar interferência em sistemas devidamente autorizados.

WICHTIG: A alimentação de energia é predefinida para 220/230V. Se você possuir tomada elétrica de 110/115V, por favor, altere a chave na parte traseira do seu computador para a tensão correta.

Para maiores informações, consulte o site da ANATEL – www.anatel.gov.br.

Kanada, Hinweise

Wenn dieses Gerät WLAN- oder Bluetooth-fähig ist, entspricht das Gerät dem/den Industry Canada-Standard(s) RSS für lizenzfreie Nutzung. Der Betrieb dieses Geräts unterliegt folgenden Einschränkungen: Dieses Gerät darf (1) keine Interferenzen erzeugen und muss (2) eingehende Interferenzen akzeptieren, auch wenn diese zu Betriebsstörungen des Geräts führen können.

VORSICHT! **Belastung durch hochfrequente Strahlung:** Die Strahlungsabgabe dieses Geräts liegt unterhalb der von Industry Canada festgelegten Grenzwerte für hochfrequente Strahlung. Dennoch sollte das Gerät so verwendet werden, dass es dem erwarteten typischen Gebrauch entspricht.

WICHTIG: Kabellose Geräte im 6-GHz-Band dürfen nicht zur Steuerung von oder Kommunikation mit unbemannten Luftfahrzeugsystemen verwendet werden.

WICHTIG: Wenn Sie ein WLAN nach dem Standard IEEE 802.11a, n oder ac verwenden, darf dieses Produkt nur in geschlossenen Räumen eingesetzt werden, weil es im Frequenzbereich von 5,15 GHz bis 5,25 GHz arbeitet. Industry Canada schreibt die Verwendung dieses Produkts im Frequenzbereich von 5,15 bis 5,25 GHz in geschlossenen Räumen vor, um mögliche Störungen von Systemen beweglicher Funkdienste über Satelliten, die auf denselben Kanälen operieren, zu vermeiden. Hochleistungsradar ist als primärer Nutzer der Frequenzbereiche von 5,25 GHz bis 5,35 GHz und 5,65 GHz bis 5,85 GHz vorgesehen. Diese Radarstationen können Störungen an diesem Gerät verursachen oder es beschädigen.

Die Antennen für dieses Gerät sind nicht austauschbar. Jeder Zugriff seitens des Benutzers führt zu einer Beschädigung des Computers.

Hinweis für die Zulassung in der Europäischen Union und in Großbritannien

Die Europäische Union und Großbritannien verfügen jeweils über eigene Zulassungshinweise.

Konformitätserklärung

Produkte mit CE-Kennzeichnung und UK-Kennzeichnung sind so konstruiert, dass sie in mindestens einem EU-Mitgliedsstaat und in Großbritannien betrieben werden dürfen und mindestens eine der folgenden EU-Richtlinien und die vergleichbaren britischen Rechtsverordnungen erfüllen:

Funkanlagenrichtlinie 2014/53/EU; Niederspannungsrichtlinie 2014/35/EU; EMV-Richtlinie 2014/30/EU; Ecodesign-Richtlinie 2009/125/EG; RoHS-Richtlinie 2011/65/EG.

Die Bewertung der Übereinstimmung mit diesen Richtlinien erfolgt unter Verwendung der geltenden harmonisierten europäischen Normen.

Die gesamte EU- und UK-spezifische Konformitätserklärung finden Sie auf folgender Website: http://www.hp.eu/certificates. Suche mit dem Namen des Gerätemodells oder dessen behördlicher Zulassungsnummer (RMN), die auf dem Zulassungsetikett zu finden ist.

Kontakt bei Fragen zu regulatorischen Aspekten: Senden Sie eine E-Mail an techregshelp@hp.com.

Produkte mit Funkfunktionalität (EMF)

Verwenden Sie diese Hinweise, wenn Sie EMF-Daten für den Funkbetrieb bereitstellen müssen.

Dieses Gerät sendet und empfängt Funksignale. Für Notebooks und All-in-One-Computern bei normalem Gebrauch reicht ein Abstand von 20 cm, um sicherzustellen, dass die Expositionshöhe gegenüber Hochfrequenzen den EU-Anforderungen entspricht. Produkte wie z. B. Tablets, die für den Betrieb in geringeren Entfernungen entwickelt wurden, erfüllen die geltenden EU-Anforderungen im Hinblick auf die richtigen Betriebspositionen. Produkte können nicht ohne Abstand betrieben werden, sofern nicht anderweitig in den Anleitungen zu diesem Produkt angegeben.

Einschränkungen für Produkte mit Funkfunktionalität (nur bestimmte Produkte)

Einige Produkte in einigen Ländern weisen Einschränkungen bei der Funkfunktionalität auf.



WICHTIG: IEEE 802.11x Wireless LAN mit 5,15 GHz-5,35 GHz und/oder Wi-Fi 6E Low Power Indoor 5,945 GHz-6,425 GHz (oder 5,925 GHz-6,425 GHz im Vereinigten Königreich) Frequenzbänder sind in allen Ländern, die in der Matrix aufgeführt sind, nur für die Verwendung in Innenräumen beschränkt. Die Verwendung dieser WLAN-Anwendung in Außenbereichen kann zu Störungen bei vorhandenen Funkdiensten führen.

Funkfrequenzbänder und maximale Sendeleistungen (nur bestimmte Produkte und Länder)

In der Tabelle sind Funkfrequenzbänder und maximale Sendeleistungen für einige Produkte und Länder aufgeführt.

Tabelle 2-1 Funkfrequenzbänder und maximale Sendeleistungen (nur bestimmte Produkte und Länder)

Funktechnik	Maximale Sendeleistung EIRP (mW)
Bluetooth; 2,4 GHz	100
NFC; 13,56 MHz	10
RFID; 865-868 MHz/915-921 MHz	2000/4000
WLAN Wi-Fi 802.11x; 2,4 GHz	100
WLAN Wi-Fi 802.11x; 5 GHz	200
SRD Wi-Fi 802.11x; 5725–5875 MHz	25
WLAN Wi-Fi 802.11ax; 6 GHz	EU: 200/25 (LPI/VLP) Vereinigtes Königreich: 250/25 (LPI/VLP)
WWAN 5G NR (450 MHz – 7125 MHz)	400
WWAN 4G LTE; 700/800/900/1800/2100/2300/2600/3500 MHz	200
WWAN 3G UTMS; 900/2100 MHz	250
WWAN 2G GSM GPRS EDGE; 900 MHz	2000
WWAN 2G GSM GPRS EDGE; 1800 MHz	1000
WiGig® 802.11ad; 60 GHz	316
HINWEIS: Verwenden Sie nur von HP unterstützte Softwaretreiber und korrigieren Sie die landesspezifischen Einstellungen, um die Konformität sicherzustellen.	

Ergonomiehinweis

Wird ein mobiler Computer für Bildschirmarbeitsaufgaben verwendet, bei denen die Richtlinie 90/270/EEC (Bildschirmarbeitsverordnung) anzuwenden ist, wird eine geeignete externe Tastatur notwendig. Abhängig von der Anwendung und der Aufgabe kann ein geeigneter externer Monitor erforderlich sein, um vergleichbare Arbeitsbedingungen zu einem stationären Arbeitsplatz zu erreichen.

Ref: EK1-ITB 2000 (freiwillige GS-Zertifizierung)

Mobile Computer, die das „GS“-Zeichen tragen, entsprechen den ergonomischen Anforderungen und sind ohne externe Tastatur nur für kurzzeitige Benutzung von Bildschirmarbeitsaufgaben geeignet.

Bei mobiler Nutzung mit ungünstigen Lichtverhältnissen (z. B. direkte Sonneneinstrahlung) kann es zu Reflexionen und damit zu Einschränkungen der Lesbarkeit der dargestellten Zeichen kommen.

Ein aus HP Produkten bestehendes Computersystem erfüllt die anwendbaren ergonomischen Anforderungen, wenn alle verwendeten Komponenten das „GS“ Zeichen tragen, wie z. B. Business Desktop PC, Tastatur, PC-Maus und Bildschirm.

Beachten Sie bei der Installation eines dedizierten Towers, Micro Tower Business Desktop-PCs oder einer Workstation, dass die Geräte nicht im direkten Sichtfeld an einem Bildschirmarbeitsplatz installiert/verwendet werden sollten. Dieses Gerät darf nicht im direkten Sichtfeld platziert werden, um störende Reflexionen auf dem Bildschirm zu vermeiden.

Europäische Erklärung zum Telefonnetz (Modem/Fax)

Das Produkt erfüllt die Forderungen der anwendbaren Richtlinie und die Forderungen für das CE-Kennzeichen. Aufgrund von Unterschieden der einzelnen öffentlichen Telefonnetze in den verschiedenen Ländern und Regionen gewährleistet die Zulassung selbst jedoch nicht in jedem Fall den erfolgreichen Betrieb an jedem Netzanschlusspunkt eines öffentlichen Telefonnetzes. Bei Problemen sollten Sie sich zuerst an den Gerätelieferanten wenden.

Hinweis für Australien und Neuseeland

Dieses Gerät sendet und empfängt Funksignale. Bei normaler Verwendung wird durch einen Abstand von 20 cm sichergestellt, dass die hochfrequente Strahlung die in australischen und neuseeländischen Normen festgelegten Grenzwerte nicht überschreitet.

Der Computer muss über ein Netzkabel, das die Anforderungen gemäß AS/CA S008 erfüllt, mit dem Telekommunikationsnetz verbunden sein.

⚠ VORSICHT! Modems ohne integralen RJ11-Anschluss, die im Lieferumfang dieses Computers enthalten sind, sollten nicht in andere Geräte eingesetzt werden.

WWAN-Hinweis für China

重要信息：本公司建议用户通过官方渠道进行系统更新，非官方渠道的更新可能会带来安全风险。

Hinweis für Funkgeräte für China

型号核准代码显示在产品本体的铭牌上

Hinweis zur Funkverwaltung für kabellose Ladegeräte für China (nur ausgewählte Produkte)

（一）无线充模组由 PCB 板、电磁线圈、电子组件等组成，经过加工成品后，通电时电磁线圈（初级线圈）能产生电磁场。其与无线充电设备使用，利用贴片中的接收线圈（次级线圈）接收无线充电发射板产生电磁声，并将磁能转化为电能。额定传输功率:15W。工作频率范围：120~130KHz。

（二）设备符合国家《无线充电（电力传输）设备无线电管理暂行规定》以及产品质量、电磁辐射和电气安全等法律法规、国家标准等有关规定；

（三）不得擅自改变使用场景或使用条件、扩大工作频率范围、加大传输功率（包括额外加装功率放大器）；

（四）不得对其他合法的无线电业务及台（站）产生有害干扰，也不得提出免受无线电干扰和辐射无线电波干扰的保护要求，如对其他合法的无线电业务及台（站）产生有害干扰时，应立即停止使用，并在采取措施消除有害干扰后方可继续使用；

（五）无线充电设备禁用区域，禁止使用无线充电功能；

（六）使用无线充电设备如对广播业务的接收造成影响，应立即停止使用无线充电设备；

（七）在船舶、航空器和铁路机车（含动车组列车）内使用无线充电设备应当遵守本规定及相关行业主管部门的规定

Hinweis für Japan

V-2 規定適合の場合

この装置は、クラス B 情報技術装置です。この装置は、家庭環境で使用することを目的としていますが、この装置がラジオやテレビジョン受信機に近接して使用されると、受信障害を引き起こすことがあります。

取り扱い説明書に従 って正しい取り扱いをして下さい。

VCCI-B

VCCI32-1 規定適合の場合

この装置は、クラス B 機器です。この装置は、住宅環境で使用することを目的としていますが、この装置がラジオやテレビジョン受信機に近接して使用されると、受信障害を引き起こすことがあります。

取り扱い説明書に従 って正しい取り扱いをして下さい。

VCCI-B

5GHz 帯及び 6GHz 帯を使用する特定無線設備は屋内使用に限られています。この機器を屋外で使用することは電波法で禁じられています。

Wireless LAN, Wireless WAN und Bluetooth® Zertifizierungskennzeichen

この機器は、技術基準適合証明または工事設計認証を受けた無線設備を搭載しています。

This product contains certified radio equipment.



Some products may use electronic regulatory labels (e-labels). To view the certification mark and numbers on an e-label, please refer to the previous “Accessing regulatory labels” section.

一部の製品では、電子規定ラベル（e ラベル）が使用されています。e ラベルの技適マークと認証番号を確認するには、「規定ラベルの確認」の項目をご覧ください

Hinweis für Mexiko

Declaración para México

La operación de este equipo está sujeta a las siguientes dos condiciones: (1) es posible que este equipo o dispositivo no cause interferencia perjudicial y (2) este equipo o dispositivo debe aceptar cualquier interferencia, incluyendo la que pueda causar su operación no deseada.

Aviso sobre conexiones inalámbricas para México:

En el caso de PC de escritorio, equipos All-in-One, terminales de punto de venta, thin clients y workstations en uso normal e instalados con un dispositivo de transmisión y recepción de radio, una distancia de separación de 20 cm garantiza que los niveles de exposición a radiofrecuencia cumplan con los requisitos de México.

Hinweis für die Zulassung in der Eurasischen Union

Die folgenden Hinweise können für Produkte gelten, die in der Eurasischen Union verkauft werden.

Производитель и дата производства

HP Inc.

Адрес: 1501 Page Mill Road, Palo Alto, California 94304, U.S.

Дата производства зашифрована в 10-значном серийном номере, расположенном на наклейке со служебной информацией изделия.

4-я, 5-я и 6-я цифры обозначают год и неделю производства. 4-я цифра обозначает год, например, «3» обозначает, что изделие произведено в «2013» году.

5-я и 6-я цифры обозначают номер недели в году производства, например, «12» обозначает «12-ю» неделю.

Өндіруші және өндіру мерзімі

HP Inc.

Мекенжайы: 1501 Page Mill Road, Palo Alto, California 94304, U.S.

Өнімнің жасалу мерзімін табу үшін өнімнің қызмет көрсету жапсырмасындағы 10 таңбадан тұратын сериялық нөмірін қараңыз.

4-ші, 5-ші және 6-шы сандар өнімнің жасалған жылы мен аптасын көрсетеді. 4-ші сан жылын көрсетеді, мысалы «3» саны «2013» дегенді білдіреді.

5-ші және 6-шы сандар берілген жылдың қай аптасында жасалғанын көрсетеді, мысалы, «12» саны «12-ші» апта дегенді білдіреді.

Местные представители:

Россия: ООО "ЭйчПи Инк",

Российская Федерация, 125171, г. Москва, Ленинградское шоссе, 16А, стр.3,

телефон/факс: +7 495 797 35 00 / +7 499 92132 50

Казахстан: Филиал компании "ЭйчПи Глобал Трэйдинг Би.Ви.", Республика Казахстан, 050040, г.

Алматы, Бостандыкский район, проспект Аль-Фараби, 77/7,

телефон/факс: +7 727 355 35 52

Жергілікті өкілдіктері:

Ресей: ООО "ЭйчПи Инк",

Ресей Федерациясы, 125171, Мәскеу, Ленинград шоссесі, 16А блок 3,

Телефон/факс: +7 495 797 35 00 / +7 499 92132 50

Қазақстан: "ЭйчПи Глобал Трэйдинг Би.Ви. "компаниясының Қазақстандағы филиалы, Қазақстан

Республикасы, 050040, Алматы к., Бостандық, Әл-

Фараби дан.ылы, 77/7,

Телефон/факс: +7 727 355 35 52

Wireless-Hinweis für Singapur

Schalten Sie an Bord von Flugzeugen alle WWAN-Geräte aus. Die Verwendung dieser Geräte an Bord von Flugzeugen ist nicht zulässig. Sie kann zu Gefährdungen des Flugbetriebs führen und das Funknetz stören. Zuwiderhandelnde müssen mit einer Sperre oder Verweigerung der Funkdienste und/oder rechtlichen Schritten rechnen.

Benutzer werden auf die Einschränkungen für die Verwendung von Funkeinrichtungen in Kraftstoffdepots, chemischen Fabriken und Orten hingewiesen, an denen Sprengarbeiten durchgeführt werden.

Um einen zufrieden stellenden Betrieb des Geräts und die Sicherheit von Personen zu gewährleisten, wird den Benutzern wie bei anderen Mobilfunkgeräten geraten, während des Betriebs des Geräts einen ausreichenden Abstand von den Antennen einzuhalten.

Dieses Gerät wurde so entwickelt, dass es die anwendbaren Grenzwerte hinsichtlich der Belastung durch hochfrequente Strahlungen einhält. Die Grenzwerte basieren auf wissenschaftlichen Richtlinien und beinhalten einen Sicherheitsspielraum, um die Sicherheit aller Personen, unabhängig von Gesundheitszustand und Alter, zu gewährleisten. Die Richtlinien zur Belastung durch hochfrequente Strahlungen verwenden die spezifische Absorptionsrate (Specific Absorption Rate, SAR) als Maßeinheit. Tests zur Ermittlung der SAR-Werte werden unter Verwendung standardisierter Verfahren durchgeführt, wobei das Telefon mit seinem höchsten zulässigen Leistungspegel in allen verwendeten Frequenzbändern sendet. SAR-Daten werden nach den CENELEC-Standards EN50360 und EN50361 bestimmt, die einen Grenzwert von 2,0 Watt/Kilogramm (W/kg) gemittelt über 10 Gramm Körpergewebe zugrunde legen.

Hinweise für Südkorea

무선적용제품

해당 무선설비가 전파혼신 가능성이 있으므로 인명안전과 관련된 서비스는 할 수 없음 (무선모듈 제품이 설치되어 있는 경우).

몸 가까이에서 장치를 작동할 경우, 비금속 저장 액세서리를 사용하여 장치와 몸 사이에 2.5cm 이상의 거리를 유지하십시오.

Zulassungsdokument

규정 제출 문서

규정 제출 문서에 의거하여 등록자(신청자) 또는 제조업체는 'HP Inc.' 또는 'HP Korea Inc.'입니다.

규정 제출 문서에 의거하여 문서에 포함된 장비명은 '컴퓨터'이며 일반적으로 다음 주요 제품 유형 중 하나로 분류됩니다.

올인원(일체형), 올인원 PC, 올인원 데스크톱 PC

컴퓨터 또는 개인용 컴퓨터

데스크톱 또는 데스크톱 PC

노트북 또는 노트북 PC

태블릿 PC

씬 클라이언트

워크스테이션

RPOS, 소매 시스템, 소매 POS(Point-of-Sale) 터미널

Wireless-Hinweis für Thailand

เครื่องโทรคมนาคมและอุปกรณ์นี้ มีความสอดคล้องตามมาตรฐานหรือข้อกำหนดของ กสทช.

(This telecommunication equipment conforms to the requirements of NBTC.)

เครื่องวิทยุคมนาคมนี้มีระดับการแผ่คลื่นแม่เหล็กไฟฟ้าสอดคล้องตามมาตรฐานความปลอดภัยต่อสุขภาพของมนุษย์จากการใช้เครื่องวิทยุคมนาคมที่คณะกรรมการกิจการโทรคมนาคมแห่งชาติประกาศกำหนด

This radio communication equipment has the electromagnetic field strength in compliance with the Safety Standard for the Use of Radio communication Equipment on Human Health announced by the National Telecommunications Commission.

Hinweise zur Funkentstörung in Taiwan

Die folgenden Hinweise gelten für Taiwan.

無線 LAN 802.11 裝置/藍牙裝置/短距離通訊裝置:

取得審驗證明之低功率射頻器材，非經核准，公司、商號或使用者均不得擅自變更頻率、加大功率或變更原設計之特性及功能。低功率射頻器材之使用不得影響飛航安全及干擾合法通信；經發現有干擾現象時，應立即停用，並改善至無干擾時方得繼續使用。前述合法通信，指依電信管理法規定作業之無線電通信。低功率射頻器材須忍受合法通信或工業、科學及醫療用電波輻射性電機設備之干擾。

應避免影響附近雷達系統之操作。

高增益指向性天線只得應用於固定式點對點系統。

減少電磁波影響，請妥適使用。

Hinweis für Flugreisen

Die Verwendung elektronischer Geräte an Bord von Passagierflugzeugen ist nur mit Genehmigung der Fluggesellschaft gestattet.

Hinweise zu durch den Benutzer austauschbaren Akkus

Wenn ein Akku das Ende seiner Lebensdauer erreicht hat, entsorgen Sie ihn nicht über den Hausmüll. Entsorgen Sie Computer-Akkus gemäß den lokalen Gesetzen und Bestimmungen.

HP empfiehlt seinen Kunden, gebrauchte elektronische Hardware, Original HP Tintenpatronen und Tonerkartuschen sowie Akkus zu recyceln. Weitere Informationen zu Recyclingprogrammen finden Sie auf der HP Website unter http://www.hp.com/recycle.

Informationen zum Entfernen von durch den Benutzer austauschbaren Akkus finden Sie im Benutzerhandbuch im Lieferumfang des Produkts.

Hinweise zu werkseitig versiegelten Akkus

Der Austausch eines oder mehrerer Akkus in diesem Gerät kann nicht einfach durch die Benutzer selbst durchgeführt werden. Das Entfernen oder Austauschen des Akkus könnte Auswirkungen auf die Gewährleistung haben. Wenn sich ein Akku nicht mehr aufladen lässt, kontaktieren Sie den Support.

Wenn ein Akku das Ende seiner Lebensdauer erreicht hat, entsorgen Sie ihn nicht über den Hausmüll. Entsorgen Sie Akkus gemäß den lokalen Gesetzen und Bestimmungen.

Konformität des Lasers

Verwenden Sie diesen Hinweis, um vor einer möglichen Strahlungsbelastung durch falsche Lasernutzung zu warnen.

⚠ VORSICHT! Wenn Sie Bedienelemente, Einstellungen oder Maßnahmen nutzen, die nicht in der Installationsanleitung des Lasergeräts angegeben sind, kann gefährliche Strahlung austreten. So reduzieren Sie die Gefahr des Kontakts mit gefährlicher Strahlung:

- Versuchen Sie nicht, das Modulgehäuse zu öffnen. In dem Modul befinden sich keine Teile, die vom Benutzer repariert werden können.
- Führen Sie keine Arbeiten an dem Lasergerät aus, nehmen Sie keine Einstellungen vor, und betätigen Sie keine Bedienelemente, die nicht im Installationshandbuch für dieses Produkt angegeben sind.
- Überlassen Sie die Reparatur immer autorisierten Servicepartnern.

Zum Lieferumfang dieses Produkt gehört möglicherweise ein optisches Speichergerät (z. B. ein CD- oder DVD-Laufwerk) und/oder ein Lichtwellenleitermodul. Jedes dieser Geräte mit einem Laser ist als Laserprodukt der Klasse 1 gemäß dem Sicherheitsstandard IEC/EN 50689:2021 zertifiziert und erfüllt die Sicherungsanforderungen dieses Standards.

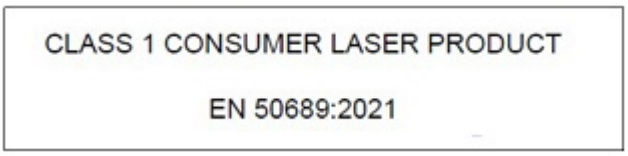

Jedes Laserprodukt entspricht den FDA-Bestimmungen 21 CFR 1040.10 und 1040.11 oder entspricht diesen Bestimmungen mit Ausnahme der Abweichungen gemäß Laserhinweis Nr. 50 vom 24. Juni 2007 oder Laserhinweis Nr. 56 vom 8. Mai 2019.



Telekommunikationsgerätezulassung

Das Telekommunikationsgerät im Computer ist für die Verbindung mit dem Telefonnetz in den Ländern und Regionen zugelassen, für die ein Zulassungsvermerk auf dem Typenschild auf der Unterseite des Computers oder auf dem Modem angebracht ist.

Ziehen Sie das im Lieferumfang enthaltene Benutzerhandbuch zu Rate, um sicherzustellen, dass das Produkt für das Land bzw. die Region konfiguriert ist, wo Sie das Produkt verwenden. Wenn Sie nicht das Land bzw. die Region wählen, wo Sie das Gerät verwenden, verstößt die Konfiguration des Modems möglicherweise gegen die Fernmeldevorschriften an Ihrem Aufenthaltsort. Außerdem funktioniert das Modem unter Umständen nicht korrekt, wenn nicht die richtige Länder- oder Regionenwahl getroffen wurde. Wenn Sie ein Land bzw. eine Region auswählen, wird eine Meldung angezeigt, die besagt, dass das Land bzw. die Region nicht unterstützt wird. Dies bedeutet, dass das Modem zur Verwendung in diesem Land bzw. dieser Region nicht zugelassen ist und daher nicht verwendet werden sollte.

Hinweise zum Modem

Kanada, Japan, Neuseeland und die USA verfügen über eigene Hinweise zum Modem.

Modembestimmungen in den USA

Dieses Gerät erfüllt Abschnitt 68 der FCC-Bestimmungen und die Anforderungen der ACTA. Auf der Unterseite des Computers oder des Modems befindet sich ein Etikett, das unter anderem eine Produktkennung in folgendem Format enthält: US:AAAEQ##TXXXX. Geben Sie diese Daten an Ihre Telefongesellschaft weiter, wenn Sie dazu angefordert werden.

Geltende Zulassung für Buchse USOC = RJ11C. Stecker und Buchsen, die für den Anschluss dieses Geräts an eine gebäudespezifische Verkabelung bzw. das Telefonnetzwerk verwendet werden, müssen den entsprechenden Spezifikationen in Abschnitt 68 der FCC-Bestimmungen entsprechen, die von der ACTA übernommen wurden. Mit diesem Produkt wird ein konformes Telefonkabel und ein modularer Steckverbinder geliefert. Dieser ist zum Anschluss an eine kompatible, modulare Buchse vorgesehen, die ebenfalls konform ist. Einzelheiten dazu finden Sie in den Installationsanleitungen.

Die REN wird verwendet, um die Anzahl der Geräte zu bestimmen, die an eine Telefonleitung angeschlossen werden können. Mehr als die zulässige Anzahl von REN an einer Telefonleitung können dazu führen, dass die Geräte bei einem ankommenden Anruf nicht läuten. An den meisten, aber nicht an allen Standorten darf die Summe der REN die Zahl fünf (5,0) nicht überschreiten. Um mit Sicherheit zu ermitteln, wie viele Geräte gemäß den Gesamt-REN an eine Telefonleitung angeschlossen werden können, kontaktieren Sie Ihre Telefongesellschaft. Für Produkte, die nach dem 23. Juli 2001 zugelassen wurden, ist die REN für dieses Produkt Teil der Produktkennung im Format US:AAAEQ##TXXXX. Die durch ## dargestellten Ziffern sind die REN ohne Dezimalzeichen (d.h. 03 ist eine REN von 0,3). Bei früheren Produkten wird die REN getrennt auf dem Etikett ausgewiesen.

Wenn dieses HP Gerät das Telefonnetz stört, werden Sie von der Telefongesellschaft vorab informiert, dass eine temporäre Abschaltung des Anschlusses erforderlich sein könnte. Wenn eine solche Vorabverständigung aber praktisch nicht durchführbar ist, benachrichtigt die Telefongesellschaft den

Kunden so bald wie möglich. Außerdem werden Sie über Ihr Recht informiert, eine Beschwerde bei der FCC einzureichen, wenn Sie dies für erforderlich erhalten.

Die Telefongesellschaft kann an ihren Einrichtungen, Anlagen, Betriebsprozessen oder Verfahren Änderungen vornehmen, die den Betrieb dieses Geräts beeinträchtigen könnten. Wenn dies eintritt, werden Sie von der Telefongesellschaft vorab verständigt, damit Sie die erforderlichen Modifizierungen an Ihrem Gerät vornehmen können, die einen unterbrechungsfreien Betrieb gewährleisten.

Wenn Probleme mit diesem Gerät auftreten, rufen Sie den technischen Support an. Wenn das Gerät das Telefonnetz stört, kann die Telefongesellschaft verlangen, dass Sie das Gerät vom Telefonnetz trennen, bis das Problem beseitigt ist. Sie sollten nur diejenigen Reparaturen selbst am Gerät vornehmen, die ausdrücklich im Abschnitt „Fehlerbeseitigung“ des Benutzerhandbuchs beschrieben werden, sofern ein solches mit dem Computer geliefert wurde.

Der Anschluss an einen Party Line-Dienst unterliegt der Tarifregelung durch die Bundesländer. Informationen erhalten Sie bei der Kommission für bundesstaatliche Versorgungsbetriebe, bei der Kommission für öffentliche Dienstleistungen oder bei der Kommission für Unternehmen.

Wenn Ihr Haus bzw. Ihre Wohnung mit einer speziell verdrahteten, an die Telefonleitung angeschlossenen Alarmeinrichtung versehen ist, müssen Sie sicherstellen, dass die Installation dieses HP Geräts die Alarmeinrichtung nicht deaktiviert. Wenn Sie Fragen zur Deaktivierung von Alarmanlagen haben, wenden Sie sich an Ihre Telefongesellschaft oder an einen qualifizierten Techniker.

Das Gesetz „Telephone Consumer Protection Act“ aus dem Jahr 1991 verbietet es, dass eine Person einen Computer oder ein anderes elektronisches Gerät, einschließlich Faxgeräte, dafür verwendet, Nachrichten zu versenden, ohne dass diese Nachrichten klar und deutlich am oberen oder unteren Rand jeder übertragenen Seite oder auf der ersten Seite der Sendung das Datum und die Uhrzeit der Sendung sowie eine Identifizierung des Unternehmens oder einer anderen Einheit bzw. einer Person aufweisen, die die Nachricht versendet, sowie die Telefonnummer des Sendegeräts dieses Unternehmens, dieser Einheit oder dieser Person. Bei der angegebenen Telefonnummer darf es sich nicht um eine 900er Nummer oder eine andere Nummer handeln, deren Gebühren die Übertragungsgebühren für Orts- oder Ferngespräche überschreiten.

Um diese Daten in Ihr Faxgerät einzuprogrammieren, sollten Sie die entsprechenden Schritte befolgen, die in den Anleitungen für die Faxsoftware gegeben werden.

Kanadische Modembestimmungen

Dieses Gerät erfüllt die anwendbaren technischen Spezifikationen nach dem Industry Canada Standard.

Die REN (Ringer Equivalence Number) gibt die maximale Anzahl der Geräte an, die an eine Schnittstelle zum Telefonnetz angeschlossen werden dürfen. Der Schleifenabschluss einer Schnittstelle kann aus jeder Kombination von Geräten bestehen, sofern die Summe aller REN-Nummern der Geräte den Wert 5 nicht übersteigt. Die REN-Nummer für dieses Gerät ist 1,0.

Japanische Modembestimmungen

Wenn an der Unterseite des Computers kein Zertifizierungszeichen für Japan angebracht ist, beziehen Sie sich auf das entsprechende unten abgebildete Zertifizierungszeichen.

Dieses japanische Zertifizierungszeichen gilt für das V.92 56K Data/Fax Modem:



Wenn an der Unterseite des Computers kein Zertifizierungszeichen für Japan angebracht ist, beziehen Sie sich auf das entsprechende unten abgebildete Zertifizierungszeichen.

Dieses japanische Zertifizierungszeichen gilt für das LSI Corporation PCI-SV92EX Soft Modem:



Neuseeländische Modembestimmungen

Die Erteilung einer Erlaubnis zur Nutzung des Telefonnetzes durch ein Terminal bedeutet lediglich, dass das Gerät nach Meinung der Telekommunikationsgesellschaft die Mindestanforderungen für den Anschluss an das Telefonnetz erfüllt.

Es bedeutet nicht, dass die Telekommunikationsgesellschaft die Verwendung des Produkts befürwortet oder eine Gewährleistung irgendeiner Art übernimmt. Vor allem stellt dies keinerlei Zusicherung dar, dass ein Gerät in jeder Hinsicht mit einem anderen Telekommunikationsgerät eines anderen Herstellers oder einem anderen Modell korrekt funktioniert oder dass ein Produkt für alle Netzdienste der Telekommunikationsgesellschaft geeignet ist.

Dieses Gerät ist nicht unter allen Betriebsbedingungen in der Lage, die höheren Geschwindigkeiten, auf die es ausgelegt ist, richtig umzusetzen. Die Telekommunikationsgesellschaft übernimmt keine Haftung für Fälle, in denen aufgrund dieser Umstände Probleme auftreten.

Wenn dieses Gerät Impulswahl verwendet, beachten Sie bitte, dass es nicht garantiert ist, dass die Telefonleitungen immer Impulswahl unterstützen.

Der Einsatz der Pulswahl kann – wenn dieses Gerät zusammen mit anderen Geräten an dieselbe Leitung angeschlossen ist – zu Klingelgeräuschen oder Störrauschen sowie zu falschen Antwortbedingungen führen. Sollten solche Probleme auftreten, sollte der Benutzer den Störungsdienst der Telekommunikationsgesellschaft *nicht* in Anspruch nehmen.

Einige Parameter, die zur Erfüllung der Forderungen für die Nutzung der Telekommunikationseinrichtungen der Telekommunikationsgesellschaft Voraussetzung sind, hängen von dem Gerät (PC) ab, das mit diesem Gerät verbunden ist. Die jeweiligen Geräte müssen so eingerichtet werden, dass die folgenden Bestimmungen der Telekommunikationsgesellschaft erfüllt werden:

- Innerhalb von 30 Minuten darf nicht mehr als 10-mal versucht werden, dieselbe Telefonnummer anzurufen. Dies gilt für jede einzelne manuelle Anrufeinleitung.
- Das Gerät muss mindestens 30 Sekunden lang zwischen dem Ende des letzten Versuchs und dem Beginn des nächsten Versuchs aufgelegt sein.
- Das Gerät muss mindestens 5 Sekunden lang zwischen dem Ende des letzten Versuchs und dem Beginn des nächsten Versuchs aufgelegt sein, wenn automatische Telefonanrufe mit verschiedenen Nummern durchgeführt werden.

- Der PC muss so eingestellt sein, dass Anrufe innerhalb von 3 bis 30 Sekunden nach Eingang des Klingeltons angenommen werden (So eingestellt zwischen 2 und 10 Sekunden).

Sprachunterstützung

Alle Personen, die dieses Gerät zur Aufzeichnung von Telefongesprächen verwenden, müssen die geltenden Bestimmungen des neuseeländischen Rechts beachten.

Das bedeutet, dass mindestens einem Gesprächspartner bekannt sein muss, dass das Gespräch aufgezeichnet wird. Außerdem sind die in Privacy Act 1993 aufgeführten Grundsätze zur Art der erfassten personengebundenen Daten, zum Zweck der Aufzeichnung, zur Art der Verwendung und zur Offenlegung gegenüber Dritten zu beachten.

Das Gerät darf nicht so konfiguriert werden, dass automatisch Anrufe an die Notrufnummer „111“ (Telecom Emergency Service) getätigt werden.

Hinweis der Macrovision Corporation

Dieses Produkt enthält Technologie zum Copyright-Schutz, die durch Methodenansprüche bestimmter US-Patente und andere Rechte an geistigem Eigentum der Macrovision Corporation sowie anderer Rechtsinhaber geschützt ist.

Die Verwendung dieser durch Copyright geschützten Technologie muss von der Macrovision Corporation genehmigt werden und ist ausschließlich für den Einsatz Zuhause sowie weitere eingeschränkte Nutzung vorgesehen, sofern nicht eine abweichende Genehmigung durch die Macrovision Corporation vorliegt. Reverse Engineering oder Disassemblierung ist verboten.

3 Sicherheitshinweise

Für Ihre Produktdokumentation sind möglicherweise ein oder mehrere dieser Sicherheitshinweise erforderlich.

Wichtige Sicherheitshinweise

Diese Hinweise können für viele Produkte gelten.

⚠ **VORSICHT!** Lesen Sie das *Handbuch für sicheres und angenehmes Arbeiten*, um das Risiko schwerwiegender Gesundheitsschäden zu mindern. Diese Anleitung beschreibt die richtige Konfiguration der Workstation, die richtige Körperhaltung und enthält Hinweise zum Gesundheits- und Arbeitsschutz für Computeranwender sowie wichtige Informationen zur elektrischen und mechanischen Sicherheit. Dieses Handbuch ist auf der Website http://www.hp.com/ergo erhältlich und befindet sich auf der Dokumentations-CD, die dem Produkt beiliegt.

Der Computer kann schwer sein. Achten Sie darauf, beim Heben und Transportieren des Computers ergonomische Methoden anzuwenden.

Stellen Sie den Computer in der Nähe einer Steckdose auf. Das Netzkabel wird zur Trennung des Computers vom Netz verwendet und muss jederzeit bequem zugänglich sein. Wenn das mitgelieferte Netzkabel über einen Stecker mit Erdungskontakt verfügt, verwenden Sie das Netzkabel immer mit einer ordnungsgemäß geerdeten Steckdose, um die Gefahr von Stromschlägen zu vermeiden.

Um die Möglichkeit eines Stromschlags durch das Telefonnetz zu verringern, schließen Sie Ihren Computer zuerst an die Netzsteckdose an, bevor Sie ihn an die Telefonleitung anschließen. Trennen Sie auch die Telefonleitung, bevor Sie Ihren Computer aus der Netzsteckdose ziehen.

Lösen Sie das Modemkabel immer vom Telefonsystem, bevor Sie Ihre Computerabdeckung installieren oder entfernen.

Verwenden Sie den Computer nicht, wenn die Abdeckung entfernt wurde.

Ziehen Sie zu Ihrer Sicherheit den Computernetzstecker immer aus der Stromquelle und lösen Sie alle anderen Computerkabel von allen Telekommunikationssystemen (z. B. Telefonleitungen), Netzwerken oder Modems, bevor Sie Serviceleistungen durchführen. Wenn Sie diese Hinweise nicht beachten, können Verletzungen oder Geräteschaden die Folge sein. Gefährliche Spannungspegel befinden sich innerhalb des Netzteils und des Modems dieses Produkts.

Wenn die Systemlast die für die Konfiguration spezifische Kapazität überschreitet, besteht eine Sicherheitsvorkehrung darin, dass das System einige USB-Anschlüsse vorübergehend deaktiviert.

⚠ **VORSICHT!** Bei der Verwendung des Geräts sollten stets grundlegende Sicherheitsmaßnahmen beachtet werden, um Feuer, Stromschlag und Verletzungen zu vermeiden. Beachten Sie insbesondere folgende Hinweise:

- Verwenden Sie dieses Produkt nicht in der Nähe von Wasser, z. B. in der Nähe einer Badewanne, eines Waschbeckens, eines Spülbeckens, einer Waschwanne, in einem feuchten Keller oder in der Nähe eines Schwimmbeckens.
- Vermeiden Sie die Verwendung dieses Produkts während eines Gewitters. Es besteht die Gefahr eines elektrischen Schlags durch Blitzeinschlag.

- Verwenden Sie dieses Produkt nicht, um einen Gasaustritt zu melden, während Sie sich in der Nähe des Lecks befinden.
- Trennen Sie immer das Modemkabel bevor Sie das Gehäuse öffnen oder bevor Sie ein nicht isoliertes Modemkabel, einen Modemanschluss oder eine interne Komponente berühren.
- Wenn im Lieferumfang dieses Produkts kein Telefonkabel enthalten war, verwenden Sie nur ein Telekommunikationskabel vom Typ AWG 26 oder größer.
- Schließen Sie kein Modem- oder Telefonkabel an eine RJ-45-Netzwerkbuchse an.

BEWAHREN SIE DIESE ANWEISUNGEN AUF.

WICHTIG: Wenn Ihr Computer über einen Spannungswahlschalter für die Verwendung in einem 115- bzw. 230-V-Stromversorgungssystem verfügt, dann wurde der Spannungswahlschalter bereits auf die korrekte Spannung für die Verwendung in dem jeweiligen Land/der jeweiligen Region, wo er zuerst verkauft wurde, eingestellt. Wenn der Spannungswahlschalter auf die falsche Position gesetzt wird, kann der Computer beschädigt werden, und die Garantieansprüche können erlöschen.

Dieses Produkt wurde nicht für den Anschluss an ein IT-Stromversorgungssystem geprüft (einer Netzstromversorgung ohne direkte Erdverbindung entsprechend den geltenden Sicherheitsnormen).

Sicherheitshinweise zur Überhitzung

Verwenden Sie diese Hinweise, wenn eine Verletzung durch übermäßige Hitze auftreten kann.

⚠ VORSICHT! Um die Möglichkeit von Verbrennungen oder einer Überhitzung des Computers zu verringern, verwenden Sie den Computer nicht direkt auf dem Schoß und blockieren Sie die Lüftungsschlitze nicht. Verwenden Sie den mobilen Computer nur auf einer festen, ebenen Oberfläche. Vermeiden Sie die Blockierung der Luftzirkulation durch andere feste Gegenstände, beispielsweise einen in unmittelbarer Nähe aufgestellten Drucker, oder durch weiche Gegenstände wie Kissen, Teppiche oder Kleidung. Das Netzteil darf während des Betriebs nicht in Kontakt mit der Haut oder mit weichen Oberflächen, wie Kissen, Teppichen oder Kleidung, kommen. Der von HP gelieferte Computer und das Netzteil entsprechen den Temperaturhöchstwerten für Oberflächen, die dem Benutzer zugänglich sind, wie sie in den geltenden Sicherheitsstandards festgelegt sind.

⚠ ACHTUNG: Um das Risiko von Verbrennungen zu verringern, berühren Sie interne heiße Oberflächen nicht, bevor diese auf Zimmertemperatur abgekühlt sind.

Hinweis zu möglichen Sicherheitsrisiken

Verwenden Sie diesen Hinweis, um Benutzer vor der Möglichkeit zu warnen, dass ein Ausfall nicht sicher und kontrolliert war.

Verwenden Sie den Computer nicht, wenn folgende Bedingungen vorliegen (oder Sie andere Sicherheitsbedenken haben): bei knackenden, zischenden oder knallenden Geräuschen oder bei starker Geruchsentwicklung oder Rauchentwicklung durch den Computer. Dies kann zwar eine normale Reaktion sein, wenn eine interne elektronische Komponente sicher und kontrolliert ausfällt, kann aber auch auf ein Sicherheitsrisiko hindeuten. Gehen Sie nicht einfach davon aus, dass es sich um einen ungefährlichen Fehler handelt. Schalten Sie den Computer aus, trennen Sie ihn von der externen Stromquelle und kontaktieren Sie den technischen Support.

Installationsbedingungen

Lesen Sie die Anleitungen zur Installation, bevor Sie dieses Gerät an das Eingangsnetzteil anschließen.

⚠ VORSICHT! Im Inneren des Computers können sich unter Spannung stehende und sich bewegende Teile befinden. Vor Entfernen des Gehäuses Gerät von der Stromquelle trennen. Gehäuse vor dem Anlegen von Spannung wieder anbringen und befestigen.

Akustischer Hinweis

Verwenden Sie diesen Hinweis, wenn der Schalldruckpegel niedriger sein könnte als empfohlen oder erwartet.

Der Schalldruckpegel (LpA) liegt weit unter 70 dB(A) (Betriebsposition, Normalbetrieb, gemäß ISO 7779). Um Daten zu Geräuschemissionen von Produkten anzuzeigen, gehen Sie zu „IT ECO Declarations“ unter http://www.hp.com/go/ted und wählen Sie dann eine Produktkategorie aus dem Dropdown-Menü.

Hinweise zu Akkus und Batterien

Ein oder mehrere der folgenden Sicherheitshinweise können für den Akku Ihres Produkts gelten.

⚠ VORSICHT! Das Produkt ist mit einer internen Lithium-Mangandioxid-, Vanadium-Pentoxid- oder alkalischen Batterie bzw. einem Akku-Pack dieses Typs ausgestattet. Falls der Akku-Pack nicht sachgemäß behandelt wird, besteht das Risiko eines Brandes und Verletzungsgefahr.

⚠ VORSICHT! Versuchen Sie nicht, die Batterie aufzuladen.

⚠ VORSICHT! Setzen Sie die Batterie bzw. den Akku nicht Temperaturen über 60 °C aus.

⚠ VORSICHT! Um mögliche Sicherheitsrisiken zu vermeiden, darf nur der im Lieferumfang des Computers enthaltene Akku, ein Ersatz-Akku von HP oder ein kompatibler Akku, der als Zubehör von HP erworben wurde, mit dem Computer verwendet werden. Die Schnellladefunktion ist für nicht kompatible Akkus oder für Akkus anderer Hersteller möglicherweise nicht verfügbar.

⚠ VORSICHT! Nehmen Sie den Akku nicht auseinander, vermeiden Sie mechanische Beschädigungen jeglicher Art, schließen Sie die Kontakte nicht kurz, und setzen Sie den Akku nicht Feuer oder Feuchtigkeitseinwirkung aus, um Feuer und Verbrennungen zu vermeiden.

⚠ VORSICHT! Es besteht Explosionsgefahr, wenn ein Akku oder eine Batterie durch einen Akku bzw. eine Batterie des falschen Typs ersetzt wird. Entsorgen Sie gebrauchte Akkus und Batterien entsprechend den Anleitungen.

⚠ VORSICHT! Ersetzen Sie Teile nur durch die von HP für dieses Produkt angegebenen Ersatzteile.

⚠ VORSICHT! Verschlucken Sie keine Batterien, es besteht die Gefahr von chemischen Verätzungen.

⚠ VORSICHT! Dieses Produkt enthält eine Knopfzellenbatterie. Das Verschlucken einer Knopfzellenbatterie kann innerhalb von 2 Stunden schwere innere Verätzungen verursachen und zum Tod führen.

⚠ VORSICHT! Bewahren Sie neue und gebrauchte Batterien außerhalb der Reichweite von Kindern auf.

⚠ VORSICHT! Wenn sich das Batteriefach nicht fest verschließen lässt, verwenden Sie das Produkt nicht weiter und bewahren Sie es außerhalb der Reichweite von Kindern auf.

⚠ VORSICHT! Wenn Sie vermuten, dass Batterien möglicherweise verschluckt oder in den Körper eingeführt wurden, suchen Sie sofort einen Arzt auf.

⚠ VORSICHT! Wenn Sie Batterien extrem hohen Temperaturen aussetzen, kann dies zu Explosionen oder dem Austreten von entflammbaren Flüssigkeiten oder Gasen führen.

⚠ VORSICHT! In Umgebungen mit sehr niedrigem Druck kann es zu Explosionen oder dem Austreten von entflammbaren Flüssigkeiten oder Gasen kommen.

⚠ VORSICHT! Entfernen Sie gebrauchte Akkus und recyceln oder entsorgen Sie sie gemäß den örtlichen Vorschriften und bewahren Sie die Akkus außerhalb der Reichweite von Kindern auf. Entsorgen Sie die Akkus NICHT im Hausmüll oder verbrennen Sie sie.

⚠ VORSICHT! Auch gebrauchte Akkus können schwere Verletzungen oder den Tod verursachen.

⚠ VORSICHT! Rufen Sie eine lokale Giftnotrufzentrale für Behandlungsinformationen an.

⚠ VORSICHT! Nicht wiederaufladbare Akkus dürfen nicht aufgeladen werden.

⚠ VORSICHT! Erzwingen Sie kein Entladen, Aufladen, Zerlegen, Hitze höher als (60 °C (149 °F).) oder Verbrennen. Dies kann zu Verletzungen durch Entlüftung, Leckage oder Explosion führen, die zu Verätzungen führen.

⚠ VORSICHT! Stellen Sie sicher, dass die Akkus je nach Polarität (+ und -) korrekt installiert sind.

⚠ VORSICHT! Mischen Sie keine alten und neuen Akkus, verschiedene Marken oder Arten von Akkus wie Alkali-, Zink-Kohle- oder wiederaufladbare Akkus.

⚠ VORSICHT! Entfernen Sie die Akkus sofort aus Geräten, die über längere Zeit nicht verwendet werden, und recyceln oder entsorgen Sie sie gemäß den örtlichen Vorschriften.

⚠ VORSICHT! Sichern Sie das Akkufach stets vollständig. Wenn sich das Akkufach nicht fest verschließen lässt, verwenden Sie das Produkt nicht weiter, entfernen Sie die Akkus und bewahren Sie die Akkus außerhalb der Reichweite von Kindern auf.

⚠ VORSICHT! Ersetzen Sie den Akku nur durch einen kompatiblen Akkutyp. Der kompatible Akkutyp für Desktop-Workstations ist CR2032.

⚠ VORSICHT! Die Nennpannung des Akkus beträgt 3 V.

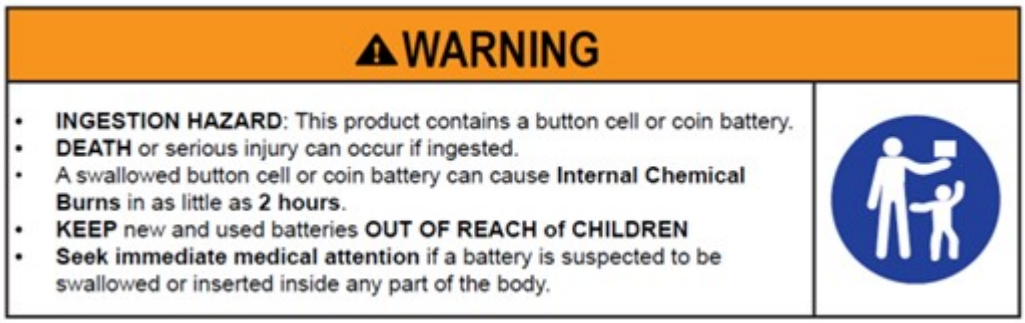

Tabelle 3-1 Symbol zur Akkuentsorgung und Beschreibung

Symbol	Beschreibung
	Batterien und Akkus dürfen nicht über den normalen Hausmüll entsorgt werden. Nutzen Sie die öffentlichen Sammelstellen, um die Batterien und Akkus der Wiederverwertung oder dem Sondermüll zuzuführen, oder setzen Sie sich bezüglich der Entsorgung mit einem autorisierten HP Partner oder dessen Vertreter in Verbindung.

Hinweise zum Lüfter

Verwenden Sie einen oder mehrere dieser Hinweise, um Benutzer über die Gefahren von Verletzungen durch sich drehende Lüfterlamellen zu warnen.

⚠ VORSICHT!  Halten Sie Abstand zu beweglichen Teilen.

⚠ VORSICHT! Halten Sie Abstand zu den Lüfterlamellen.

⚠ VORSICHT! Halten Sie Abstand zum Bewegungsbereich.

Hinweis zur Headset- und Ohrhörerlautstärke

Dieser Hinweis warnt vor der Gefahr von hohen Lautstärkeeinstellungen bei Headsets und Ohrhörern.

⚠ VORSICHT!  Um mögliche Gehörschäden zu vermeiden, setzen Sie sich nicht über längere Zeit einer hohen Lautstärke aus.

Wenn Sie Lautstärkeregelung und Equalizer auf eine andere Einstellung als den Mittelwert festlegen, kann dies eine Erhöhung der Ausgangsspannung der Ohr-/Kopfhörer und somit auch des Schalldruckpegels zur Folge haben. Die Verwendung von Faktoren, die Einfluss auf die Ohr-/Kopfhörerausgabe haben und nicht vom Hersteller angegeben wurden (z. B. Betriebssystem, Equalizersoftware, Firmware und Treiber), kann eine Erhöhung der Ausgangsspannung der Ohr-/Kopfhörer und somit auch des Schalldruckpegels zur Folge haben.

Lasersicherheit

Für Produkte, die mit optischen Laufwerken oder Glasfaser-Transceivern ausgestattet sind.

Dieser Computer verfügt möglicherweise über ein optisches Speichergerät (d.h. CD- oder DVD-Laufwerk) und/oder einen Glasfaser-Transceiver. Diese Geräte sind mit Lasern ausgerüstet und erfüllen die Anforderungen für Lasergeräte der Schutzklasse 1 gemäß dem Standard IEC/EN 60825-1.

Jedes Laserprodukt entspricht den FDA-Bestimmungen 21 CFR 1040.10 und 1040.11 oder entspricht diesen Bestimmungen mit Ausnahme der Abweichungen gemäß Laserhinweis Nr. 50 vom 24. Juni 2007 oder Laserhinweis Nr. 56 vom 8. Mai 2019.

⚠ VORSICHT! Wenn Sie Bedienelemente oder Einstellungen oder Maßnahmen nutzen, die nicht in dieser Anleitung bzw. in der Installationsanleitung des Lasergeräts angegeben sind, kann gefährliche Strahlung austreten. So reduzieren Sie die Gefahr des Kontakts mit gefährlicher Strahlung:

- Versuchen Sie nicht, das Modulgehäuse zu öffnen. In dem Modul befinden sich keine Teile, die vom Benutzer repariert werden können.
- Führen Sie keine Arbeiten an dem Lasergerät aus, nehmen Sie keine Einstellungen vor, und betätigen Sie keine Bedienelemente, die nicht in dieser Anleitung angegeben sind.
- Überlassen Sie die Reparatur immer den Technikern der HP Vertragswerkstatt.

Anforderungen an Netzteil und Netzkabel

Verschiedene Länder haben unterschiedliche Anforderungen an Netzteile und Netzkabel.

Erdungsanforderungen für Stromversorgung der Schutzklasse 1

Zum Schutz gegen Fehlerströme muss das Gerät an eine Erdungsklemme angeschlossen werden. Schließen Sie das Netzkabel an eine geerdete Steckdose an. Ersatzkabel bieten möglicherweise keinen angemessenen Schutz vor Fehlerströmen. Verwenden Sie ausschließlich das mit diesem Produkt mitgelieferte Netzkabel oder ein von HP Inc. genehmigtes Ersatzkabel.

Hinweis für Brasilien

Este equipamento deve ser conectado obrigatoriamente em tomada de rede de energia elétrica que possua aterramento (três pinos), conforme a norma nbr abnt 5410,visando a segurança dos usuários contra choques elétricos.

Dänemark

Apparatets stikprop skal tilsluttes en stikkontakt med jord, som giver forbindelse til stikproppens jord.

Finnland

Laite on liitettävä suojakoskettimilla varustettuun pistorasiaan.

Norwegen

Apparatet må tilkoples jordet stikkontakt.

Schweden

Apparaten skall anslutas till jordat uttag.

Anforderungen an das Netzteil

Die Netzteile mancher Produkte verfügen über externe Netzschalter. Der Spannungswähler am Produkt ermöglicht einen Betrieb des Geräts bei jeder Spannung zwischen 100-127 oder 200-240 Volt Wechselstrom. Die Netzteile in diesen Produkten, die keine externen Netzschalter besitzen, sind mit internen Schaltkreisen ausgestattet, die die Eingangsspannung erkennen und automatisch zur richtigen Spannung wechseln.

⚠ VORSICHT! Um mögliche Sicherheitsprobleme zu reduzieren. HP empfiehlt nur die Verwendung von Netzteilen der Marke HP.

China

消费者若使用电源适配器供电，则应购买配套使用获得 CCC 认证并满足标准要求的电源适配器

Zum Gebrauch in Norwegen

Einige Produkte sind für ein IT-Stromversorgungssystem mit einer Effektivspannung zwischen Phasen von 230 V ausgelegt.

Anforderungen an das Netzkabel

Ein oder mehrere dieser Hinweise können für das Netzkabel Ihres Produkts gelten.

⚠ **VORSICHT!** So verringern Sie die Gefahr von Stromschlägen und Geräteschäden:

- Stecken Sie das Netzkabel in eine Netzsteckdose, die jederzeit leicht erreichbar ist.
- Trennen Sie den Computer vom Stromnetz, indem Sie das Netzkabel aus der Steckdose ziehen.
- Falls ein Netzkabel mit einem Stecker mit Schutzkontakt geliefert wurde, stecken Sie das Kabel in eine Schutzkontaktsteckdose. Verwenden Sie ausschließlich Netzkabel mit intaktem Erdungsleiter (und beispielsweise keinen 2-poligen Adapter). Der Schutzleiter erfüllt eine wichtige Sicherheitsfunktion.

Das Netzkabel-Set im Lieferumfang des Produkts entspricht den geltenden Bestimmungen des Landes, in dem Sie den Computer erworben haben. Verwenden Sie nur das Netzkabel, das im Lieferumfang des Geräts enthalten ist, oder ein von HP Inc. oder einer anerkannten HP Inc. Quelle genehmigtes Ersatzprodukt. Ersatzteilnummern finden Sie auf http://www.hp.com/support.

Netzkabelsets zur Verwendung in anderen Ländern müssen die Anforderungen des jeweiligen Landes erfüllen, in welchem das Produkt verwendet wird. Weitere Informationen zu den Anforderungen an das Netzkabel erhalten Sie bei Ihrem autorisierten HP Partner, Fachhändler oder Servicepartner.

⚠ **VORSICHT!** Netzkabel von anderen Produkten dürfen nicht verwendet werden. Unpassende oder falsch angeschlossene Netzkabel können zu einem Stromschlag und Brandgefahr führen.

Die nachstehend aufgeführte Anforderung gilt für alle Länder:

- Das Netzkabel muss von einer zulässigen, akkreditieren Prüfstelle genehmigt werden, die für die Begutachtung in dem Land zuständig ist, in welchem das Netzkabelset angebracht wird.

Das Netzkabel sollte so verlegt werden, dass nicht darauf getreten wird und es nicht durch darauf abgestellte Gegenstände abgeklemmt wird. Achten Sie dabei besonders auf den Stecker, die Steckdose und die Stelle, an der das Kabel aus dem Gerät austritt.

⚠ **VORSICHT!** Nehmen Sie das Gerät niemals in Betrieb, wenn das Netzkabelset beschädigt ist. Sollte das Netzkabelset in irgendeiner Weise beschädigt sein, ersetzen Sie es sofort. Beschädigte Kabel können zu einer Gefährdung des Benutzers führen.

Hinweis zu Netzkabeln

Wenn kein Netzkabel für den Computer oder für ein externes Netzteil, das mit dem Computer verwendet werden soll, mitgeliefert wurde, sollten Sie ein Netzkabel erwerben, das für Ihr Land bzw. für Ihre Region zugelassen ist.

Das Netzkabel muss für das Gerät sowie für die auf dem Typenschild mit den elektrischen Werten aufgeführte Spannung und Stromstärke ausgelegt sein. Die Spannungs- und Stromwerte des Kabels sollten stets höher als die auf dem Gerät aufgeführten Spannungs- und Stromwerte sein. Des Weiteren muss der Querschnitt des Kabels mindestens **0,75 mm²**/18 AWG betragen. Die Länge des Kabels muss zwischen **1,0 m** und **2 m** liegen. Wenn Sie Fragen dazu haben, welches Netzkabel Sie verwenden dürfen, wenden Sie sich an Ihren autorisierten Serviceanbieter.

Das Netzkabel sollte so verlegt werden, dass nicht darauf getreten wird und es nicht durch darauf abgestellte Gegenstände abgeklemmt wird. Achten Sie dabei besonders auf den Stecker, die Steckdose und die Stelle, an der das Kabel aus dem Gerät austritt.

Gleichstromstecker des HP Netzteils

Das Diagramm veranschaulicht den Gleichstromstecker des HP Netzteils.

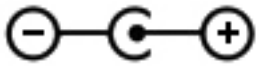

Japan – Hinweis zu Netzkabeln

製品には、同梱された電源コードをお使い下さい。

同梱された電源コードは、他の製品では使用出来ません。

Anforderungen an Netzkabel in Japan

Verwenden Sie in Japan nur das mit diesem Produkt gelieferte Netzkabel.

⚠ ACHTUNG: Verwenden Sie das mit diesem Produkt gelieferte Netzkabel nicht für andere Produkte.

Quetsch- und Klemmgefahr

Verwenden Sie diesen Hinweis, um vor der Möglichkeit von Quetsch- und Klemmverletzungen zu warnen.

⚠ VORSICHT! Beachten Sie die Quetsch- und Klemmgefahr. Halten Sie die Finger beim Schließen von Teilen fern.

Vorsichtsmaßnahmen in Bezug auf TV-Antennenanschlüsse

Für TV-Antennenanschlüsse können mehrere Sicherheitshinweise gelten.

Externe TV-Antennenerdung

Wenn eine externe Antenne oder ein externes Kabelsystem mit dem Produkt verbunden werden soll, stellen Sie sicher, dass die Antenne oder das Kabelsystem elektrisch geerdet ist, um Überspannungen und statische Aufladungen zu vermeiden.

Paragraf 810 des US-Sicherheitsstandards für Elektroinstallationen (National Electrical Code, ANSI/NFPA 70) bietet Informationen über die ordnungsgemäße elektrische Erdung des Masts und der Stützstruktur, die Erdung des Einführungsdrahts zur Antennenentladungseinheit, die Größe von Schutzleitern, den idealen Standort von Antennenentladungseinheiten, den Anschluss der Erdungselektroden und die Anforderungen an die Erdungselektrode.

Blitzschutz

Für zusätzlichen Schutz während eines Gewitters oder wenn das Gerät für längere Zeit nicht verwendet wird und unbeaufsichtigt bleibt, ziehen Sie das Netzkabel von der Steckdose ab und trennen Sie die Antenne oder das Kabelsystem vom Gerät. Dadurch beugen Sie eine Beschädigung des Geräts durch Blitzschlag und Überspannungen vor.

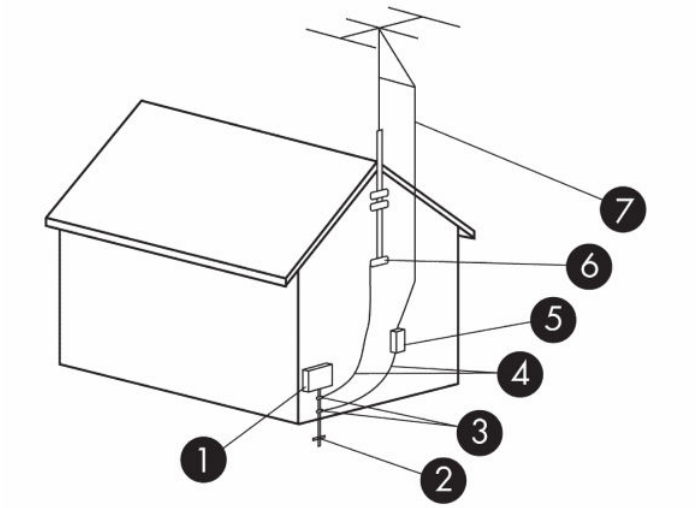

Tabelle 3-2 **Antennenerdung**

#	Erdungskomponente
1	Stromversorgungsgerät
2	Erdungselektrodensystem für Stromversorgung (NEC, Paragraf 250, Teil III)
3	Erdungsklammern
4	Schutzleiter (NEC, Abschnitt 810.21)
5	Antennenentladungseinheit (NEC, Abschnitt 810.20)
6	Erdungsklammer
7	Antennenführung im Draht

Hinweis für den Installateur des Kabelfernsehsystems

Diese Anmerkung soll den Installateur des Kabelfernsehsystems auf Abschnitt 820.93 des US-Sicherheitsstandards für Elektroinstallationen (National Electric Code, NEC) hinweisen, welcher Richtlinien zur ordnungsgemäßen Erdung enthält und vorgibt, dass der Schutz des Koaxialkabels mit dem Erdungssystem des Gebäudes verbunden und so nahe wie möglich am Kabeleintrittspunkt angeschlossen werden soll.

Hinweis für Reisen

Verwenden Sie diesen Hinweis, um vor der Möglichkeit einer Verletzung durch Spannungswandler-Kits zu warnen.

⚠ **VORSICHT!** Verwenden Sie zum Anschließen des Computers an das örtliche Stromnetz keine Spannungskonverter, die für Elektrokleingeräte angeboten werden. Es kann sonst zu Feuer, elektrischem Schlag oder Geräteschäden kommen.

Sicherheitshinweise für China

HP 工作站使用安全手册

使用须知

欢迎使用惠普工作站，为了您及仪器的安全，请您务必注意如下事项：

1. 仪器要和地线相接，要使用有正确接地插头的电源线，使用中国国家规定的 220V 电源。
2. 避免高温和尘土多的地方，否则易引起仪器内部部件的损坏。
3. 避免接近高温，避免接近直接热源，如直射太阳光、暖气等其它发热体。
4. 不要有异物或液体落入机内，以免部件短路。
5. 不要将磁体放置于仪器附近。

警告

为防止火灾或触电事故，请不要将该机放置于淋雨或潮湿处

如果您按照以上步骤操作时遇到了困难，或想了解其它产品性能，请在以下网页上寻找相关信息：http://www.hp.com.cn

或联系我们

中国惠普有限公司
地址：北京朝阳区建国路 112 号中国惠普大厦
电话：010-65643888

Hinweis zur Höhenlage für China

海拔警告仅适用于在海拔 2000m 以下地区使用的产品



海拔警告仅适用于在海拔 2000m 以下地区使用的产品。

Hinweis zum Einsatz in tropischen Gebieten für China

热带警告仅适用于在非热带气候条件下使用的产品。



热带警告仅适用于在非热带气候条件下使用的产品。

Hinweis zur Erdung von Kabeln für Produkte mit einem TV-Tuner für Norwegen und Schweden

Norwegen und Schweden benötigen einen galvanischen Isolator für die Erdung.

⚠ ACHTUNG: Um eventuelle Sicherheitsrisiken zu mindern, verwenden Sie beim Anschließen an ein Kabelverteilungssystem einen galvanischen Isolator.

Hinweis zur Sehkraft für Taiwan

Dieser Hinweis zur Sehkraft gilt für Produkte in Taiwan.

使用過度恐傷害視力

注意事項:

(1) 使用 30 分鐘請休息 10 分鐘。

(2) 未滿 2 歲幼兒不看螢幕，2 歲以上每天看螢幕不要超過 1 小時。

4 Umwelthinweise

In diesem Kapitel finden Sie länder- und regionenspezifische Hinweise zur Umweltverträglichkeit sowie entsprechende Konformitätsinformationen. Einige dieser Hinweise gelten möglicherweise nicht für Ihr Produkt.

Recycling von elektronischer Hardware, Verpackungen und Akkus

HP empfiehlt seinen Kunden, gebrauchte elektronische Hardware, Verpackungen von originalen HP Druckpatronen und Akkus zu recyceln.

Weitere Informationen zu Recycling-Programmen finden Sie unter http://www.hp.com/recycle.

Informationen zur Wiederverwertung des Produkts in Japan finden Sie unter http://www.hp.com/jp/hardwarerecycle/.

Entsorgung von Altgeräten durch Benutzer

Verwenden Sie diesen Hinweis, um das Symbol für die Entsorgung von Altgeräten zu erläutern.

Tabelle 4-1 Symbol für die Entsorgung von Altgeräten und dessen Beschreibung

Symbol	Beschreibung
	Dieses Symbol weist darauf hin, dass das Produkt nicht über den normalen Hausmüll entsorgt werden darf. Stattdessen sollten Sie Ihre Altgeräte zum Schutz der Gesundheit und der Umwelt zur Entsorgung einer dafür vorgesehenen Recyclingstelle für elektrische und elektronische Geräte übergeben. Weitere Informationen erhalten Sie beim zuständigen Entsorgungsunternehmen für Hausmüll, oder besuchen Sie die Website http://www.hp.com/recycle.

Entsorgung von Alkaline-Akkus in Brasilien

Não descarte o produto eletrônico em lixo comum



Este produto eletroeletrônico e seus componentes não daven ser descartados no lixo comum, pois embora estejam em conformidade com padrões mundiais de restrição a substâncias nocivas, podem conter, ainda que em quantidades mínimas, substâncias impactantes ao meio ambiente. Ao final da vida útil deste produto, o usuário deverá entregá-lo à HP. A não observância dessa orientação sujeitará o infrator às sanções previstas em lei. Após o uso, as pilhas e/ou baterias dos produtos HP deverão ser entregues ao estabelecimento comercial ou rede de assistência técnica autorizada pela HP.

Para maiores informações , inclusive sobre os pontos de recebimento, acesse: http://www.hp.com.br/reciclar

Informationen zur Wiederverwertung von Hardware in Brasilien

Não descarte o produto eletrônico em lixo comum



Este produto eletroeletrônico e seus componentes não daven ser descartados no lixo comum, pois embora estejam em conformidade com padrões mundiais de restrição a substâncias nocivas, podem conter, ainda que em quantidades mínimas, substâncias impactantes ao meio ambiente. Ao final da vida útil deste produto, o usuário deverá entregá-lo à HP. A não observância dessa orientação sujeitará o infrator às sanções previstas em lei. Após o uso, as pilhas e/ou baterias dos produtos HP deverão ser entregues ao estabelecimento comercial ou rede de assistência técnica autorizada pela HP.

Para maiores informações , inclusive sobre os pontos de recebimento, acesse: http://www.hp.com.br/reciclar

Triman WEEE und Recycling-Etikett in Frankreich

Verwenden Sie diesen Hinweis, um das Symbol für das Recycling zu erläutern.



Hinweise zur Entsorgung und zum Recycling für Korea

한국 전자제품 폐기 및 재활용 방법

전자 기기 폐기물은 전자/전기 장비를 재활용할 수 있도록 지정된 HP 수거물 센터에 전달하거나 E-순환거버넌스(http://www.k-erc.or.kr/)를 통해 무상 회수 및 재활용이 진행됩니다. 자세한 내용은 E-순환 거버넌스 혹은 HP 서비스 센터에 문의하거나 웹사이트 www.hp.com/recycle을참조하십시오.

Taiwan – Informationen zum Recycling von Akkus/Batterien

Dieser Hinweis enthält die Bestimmungen für die Herstellung und das Recycling von Akkus/Batterien in Taiwan.

Tabelle 4-2 Symbol für das Recycling von Akkus/Batterien in Taiwan und Beschreibung

Symbol	Beschreibung
	Die EPA in Taiwan fordert von Firmen, die Trockenbatterien herstellen und importieren, Akkus/Batterien, die vertrieben oder als Werbegeschenke oder in Sonderangeboten verwendet werden, mit Wiederverwertungsmarkierungen zu kennzeichnen (siehe Artikel 15 des Gesetzes zur Müllentsorgung). Wenden Sie sich für eine ordnungsgemäße Entsorgung an ein zugelassenes Recycling-Unternehmen in Taiwan.

Türkei – Richtlinie über Elektro- und Elektronik-Altgeräte

Türkiye Cumhuriyeti: AEEE Yönetmeliğine Uygundur

ENERGY STAR® Zertifizierung (nur bestimmte Produkte)

ENERGY STAR ist ein freiwilliges Programm der US-Umweltschutzbehörde EPA (Environmental Protection Agency), das Unternehmen und Einzelpersonen dabei unterstützt, mit verbesserter Energieeffizienz Kosten einzusparen und das Klima zu schützen.

Produkte, die mit dem ENERGY STAR ausgezeichnet wurden, verhindern Treibhausgas-Emissionen, da sie die strengen Stromsparkriterien der amerikanischen Umweltschutzbehörde EPA (Environmental Protection Agency) erfüllen. Als ENERGY STAR Partner befolgt HP Inc. den erweiterten Produktzertifizierungsprozess der US-Umweltschutzbehörde (EPA), um zu gewährleisten, dass die mit dem ENERGY STAR Logo versehenen Geräte ENERGY STAR-zertifiziert sind und den geltenden ENERGY STAR Richtlinien entsprechen. Das folgende Logo ist auf allen ENERGY STAR-zertifizierten Computern angebracht:



Eine wesentliche ENERGY STAR Anforderung für Computer-Produkten sind die Energieverwaltungsfunktionen, die den Energieverbrauch deutlich senken, wenn das Produkt nicht verwendet wird. Die Energieverwaltung ermöglicht dem Computer nach einer bestimmten Zeit der Inaktivität, einen Modus mit geringerem Energieverbrauch bzw. „Energiesparmodus“ einzuleiten. Die Energieverwaltungsfunktionen für den Betrieb über eine Netzstromquelle wurden folgendermaßen werksseitig konfiguriert:

Tabelle 4-3 Werksseitig voreingestellte Energieverwaltungsfunktionen, wenn der Computer über eine Netzstromquelle betrieben wird

Computertyp	Abschalten des Displays nach	Einleiten des Energiesparmodus nach (Minuten)	Beenden des Energiesparmodus
Notebooks, mobile Workstations	Weniger als oder genau 15 Minuten (je nach Modell)	Unter oder gleich 30 Minuten (je nach Modell)	Der Standbymodus wird durch Drücken der Ein/Aus-/Energiespartaste beendet. Wenn WOL (Wake On LAN) aktiviert ist, kann der Standbymodus auch durch ein Signal über das Netzwerk beendet werden.
Tablets/Slates	Weniger als oder genau 1 Minute	Nicht zutreffend	Nicht zutreffend
Desktop-PCs, Integrierte Desktop-PCs, Workstations	Weniger als oder genau 15 Minuten (je nach Modell)	Unter oder gleich 30 Minuten (je nach Modell)	Der Energiesparmodus kann durch Betätigen eines beliebigen Eingabegeräts (einschließlich Maus oder Tastatur) aufgehoben werden. Wenn WOL (Wake On LAN) aktiviert ist, kann der Standbymodus auch durch ein Signal über das Netzwerk beendet werden.

Tabelle 4-3 **Werksseitig voreingestellte Energieverwaltungsfunktionen, wenn der Computer über eine Netzstromquelle betrieben wird (Fortsetzung)**

Computertyp	Abschalten des Displays nach	Einleiten des Energiesparmodus nach (Minuten)	Beenden des Energiesparmodus
Thin Clients	Weniger als oder genau 15 Minuten (je nach Modell)	Unter oder gleich 30 Minuten wenn der Energiesparmodus durch das Betriebssystem unterstützt wird (je nach Modell)	Wenn der Energiesparmodus durch das Betriebssystem unterstützt wird, kann der Energiesparmodus durch Betätigen eines beliebigen Eingabegeräts (einschließlich Maus oder Tastatur) aufgehoben werden. Wenn WOL (Wake On LAN) aktiviert ist, kann der Standbymodus auch durch ein Signal über das Netzwerk beendet werden.

Bei Computern, die ein Nutzungsprofil mit Dauerbetrieb mit Internetzugang verwenden (z. B. Tablets und Slates) werden Energiesparmodi - wie z. B. kürzere oder längere Leerlaufmodi (wie in den Anforderungen des ENERGY STAR Programms definiert) angeboten, die einen sehr niedrigen Energieverbrauch haben (</= 10 Watt) und ggf. die Akkunutzungsdauer des Produkts maximieren. Diese alternativen Energiesparmodi sind dynamisch; der Display-Standbymodus wird nach 1 Minute der Inaktivität aktiviert.

Der Energiesparmodus wird durch Drücken der Ein/Aus-Taste/Energiespartaste beendet. Wenn das Merkmal WOL (Wake On LAN) aktiviert ist, kann der Energiesparmodus auch durch ein Signal über das Netzwerk beendet werden.

Weitere Informationen zu möglichen Energie- und Kosteneinsparungen mithilfe der Energieverwaltungsfunktion finden Sie auf der EPA ENERGY STAR Website zur Energieverwaltung unter http://www.energystar.gov/powermanagement.

Weitere Informationen über das ENERGY STAR Programm und seine ökologischen Vorteile stehen auf der EPA ENERGY STAR Website unter http://www.energystar.gov zur Verfügung.

ENERGY STAR und das ENERGY STAR Zeichen sind eingetragene Marken der U.S. Environmental Protection Agency.

Chemische Stoffe

HP verpflichtet sich, seinen Kunden Informationen über die in HP Produkten enthaltenen chemischen Stoffe entsprechend den Bestimmungen der EG-Richtlinie 1907/2006 des Europäischen Parlaments und des Rates zur Verfügung zu stellen.

Einen Bericht mit Informationen zu den chemischen Stoffen für dieses Produkt finden Sie unter http://www.hp.com/go/reach.

Materialien mit Perchlorat – es gelten ggf. spezielle Richtlinien

Die Pufferbatterie für die Echtzeituhr des Computers kann Perchlorat enthalten und muss daher in Kalifornien beim Recycling oder der Entsorgung als Sondermüll behandelt werden.

Siehe http://www.dtsc.ca.gov/hazardouswaste/perchlorate/.

Umwelthinweise für China

回收信息说明

惠普公司对废弃的电子计算机（笔记本电脑）提供回收服务，更多信息请登陆

http://www8.hp.com/us/en/hp-information/environment/product-recycling.html

环境标志信息

微型计算机(台式计算机,笔记本电脑等)及显示器在中国环境标志认证产品范围内,环境标志表明该产品不仅品质合格,而且在生产,使用和回收处理中都符合特定的环境保护要求,与同类产品相比,既有低毒少害,节约资源等环保优势,此外获得中国环境标志认证的产品售后三年内均可在各服务中心选择维修或更换部件,也可通过更换更高性能的零部件或模块实现硬件升级。

特别提醒

如您需要确认本产品处于零能耗状态,请按下电源关闭按钮,并将插头从电源插座断开。

PC-Energiekennzeichnung für China

Für China ist dieser Hinweis zur Energieeffizienz erforderlich.

Gemäß der „Verordnung zur Umsetzung der Energiekennzeichnung für China auf Mikrocomputern“ besitzt dieser Mikrocomputer eine Energieeffizienzkennzeichnung. Die Energieeffizienzklasse, TEC (Typical Energy Consumption, typischer Energieverbrauch), und die Produktkategorie, die auf dem Etikett angegeben sind, werden nach der Norm GB28380-2012 ermittelt und berechnet.

1. Energieeffizienzklassen

   Die Klasse wird anhand der Norm unter Berechnung des Grundverbrauchs mit der Summe aller zulässigen Werte für die Zusatzkomponenten, wie z. B. den Hauptspeicher und die Grafikkarte, ermittelt. Bei Produkten aller Klassen darf der TEC nicht den in der folgenden Tabelle angegebenen Wert überschreiten:

Tabelle 4-4 Typische Energieverbrauchswerte (TEC)

Produkttyp		TEC (Kilowattstunde)		
		Klasse 1	Klasse 2	Klasse 3
Desktop-Mikrocomputer, AIO	Kategorie A	98,0 + ∑Efa	148,0 + ∑Efa	198,0 + ∑Efa
	Kategorie B	125,0 + ∑Efa	175,0 + ∑Efa	225,0 + ∑Efa
	Kategorie C	159,0 + ∑Efa	209,0 + ∑Efa	259,0 + ∑Efa
	Kategorie D	184,0 + ∑Efa	234,0 + ∑Efa	284,0 + ∑Efa

Tabelle 4-4 Typische Energieverbrauchswerte (TEC) (Fortsetzung)

Produkttyp	TEC (Kilowattstunde)			
Tragbarer Computer	Kategorie A	20,0 + ∑Efa	35,0 + ∑Efa	45,0 + ∑Efa
	Kategorie B	26,0 + ∑Efa	45,0 + ∑Efa	65,0 + ∑Efa
	Kategorie C	54,5 + ∑Efa	75,0 + ∑Efa	123,5 + ∑Efa

HINWEIS: ∑Efa ist die Summe des Energiefaktors der zusätzlichen Funktionen des Produkts.

2. Typischer Energieverbrauch

Die Energieverbrauchsabbildung auf dem Etikett enthält die Daten, die unter Verwendung der entsprechenden Konfiguration gemessen wurden, die alle Konfigurationen in der Registrierungseinheit abdeckt, welche gemäß der „Verordnung zur Umsetzung der Energiekennzeichnung für China auf Mikrocomputern“ ausgewählt wurde. Aus diesem Grund unterscheidet sich der tatsächliche Energieverbrauch dieses speziellen Mikrocomputers möglicherweise von den TEC-Daten auf dem Etikett.

3. Produktkategorie

Die Produktkategorie wird durch die Norm gemäß der Konfiguration des Mikrocomputers bestimmt. Die Kategorisierung der Produkte entspricht den in der folgenden Tabelle enthaltenen Vorschriften:

Tabelle 4-5 Produktkategorie und Konfigurationsbeschreibung

Produkttyp	Beschreibung der Konfiguration	
	Desktop-Mikrocomputer, AIO	Tragbarer Computer
Kategorie A	Der Desktop-Mikrocomputer und der AIO, dessen Konfiguration nicht in die Kategorien B, C und D fällt	Der tragbare Computer, dessen Konfiguration nicht in die Kategorien B und C fällt
Kategorie B	CPU mit 2 physischen Kernen und einem Systemspeicher von mindestens 2 GB	Eine separate GPU
Kategorie C	CPU mit mehr als 2 physischen Kernen und mindestens einer der folgenden Funktionen: 1. Systemspeicher von mindestens 2 GB 2. Eine separate GPU	Ein Produkt mit einer CPU mit mindestens 2 physischen Kernen, einem Systemspeicher von mindestens 2 GB und einer separaten GPU mit einer Bildpufferbreite von mindestens 128 Bit.
Kategorie D	CPU mit mindestens 4 physischen Kernen und mindestens einer der folgenden Funktionen: 1. Systemspeicher von mindestens 4 GB 2. Eine separate GPU mit einer Bildpufferbreite von mindestens 128 Bit	

Weitere Details zu den Produktspezifikationen finden Sie in der Norm GB28380-2012.

本机根据《微型计算机能源效率标识实施规则》的要求加施中国能效标识。能效标识中显示的能效等级、典型能源消耗和产品类型均根据《微型计算机能效限定值及能效等级》(GB28380-2012)的要求确定。对上述标识内容的说明如下：

1. 能效等级

微型计算机的能效等级由基础能源消耗值和附加功能功耗因子之和决定。微型计算机能效各等级的典型能源消耗应不大于下表的规定

微型计算机类型			能源消耗(千瓦时)		
			1	2	3
	台式微型计算机及	A 类	98.0+ΣEfa	148.0+ΣEfa	198.0+ΣEfa
一体机		B 类	125.0+ΣEfa	175.0+ΣEfa	225.0+ΣEfa
		C 类	159.0+ΣEfa	209.0+ΣEfa	259.0+ΣEfa
		D 类	184.0+ΣEfa	234.0+ΣEfa	284.0+ΣEfa
	便携式	A 类	20.0+ΣEfa	35.0+ΣEfa	45.0+ΣEfa
计算机		B 类	26.0+ΣEfa	45.0+ΣEfa	65.0+ΣEfa
		C 类	54.5+ΣEfa	75.0+ΣEfa	123.5+ΣEfa
注：ΣEfa 为微型计算机附加功能功耗因子之和					

2. 典型能源消耗

典型能源消耗值代表一个备案单元中，符合《微型计算机能源效率标识实施规则》要求的代表性规格型号产品的数值。因此，本机的典型能源消耗值可能与其所加施的能效标识中所示的典型能源消耗值不一致。

3. 产品类型

产品类型根据微型计算机的配置确定。参见下表：

类型	配置说明	
	台式微型计算机及一体机	便携式计算机
A 类	下列 B 类、C 类、D 类配置以外的台式微型计算机及一体机	下列 B 类、C 类配置以外的便携式计算机
B 类	中央处理器（CPU）物理核心数为 2，系统内存大于等于 2GB	具有独立图形显示单元（GPU）
C 类	中央处理器（CPU）物理核心数大于 2，且至少具有以下特征中的一条 a. a）系统内存大于等于 2GB； b. 独立图形显示单元（GPU）	中央处理器（CPU）物理核心数大于等于 2，系统内存大于等于 2GB，具有独立图形显示单元（GPU）且显存位宽大于等于 128 位.
D 类	中央处理器（CPU）物理核心数大于等于 4，且至少具有以下特征中的一条： a. 系统内存大于等于 4GB； b. 具有独立图形显示单元（GPU）且显存位宽大于等于 128 位	

关于标识内容的更详细技术信息，请参考《微型计算机能效限定值及能效等级》（GB28380-2012）

China RoHS

China verwendet die folgenden Hinweise für RoHS.

笔记本电脑和平板电脑产品中有害物质或元素的名称及含量

根据中国《电器电子产品有害物质限制使用管理办法》





Tabelle 4-6 **产品中有害物质或元素的名称及含量 根据中国《电器电子产品有害物质限制使用管理办法》**

	有害物质					
部件名称	**铅 (Pb)**	**汞 (Hg)**	**镉 (Cd)**	**六价铬 (Cr(VI))**	**多溴联苯 (PBB)**	**多溴二苯醚 (PBDE)**
电池	X	O	O	O	O	O
线缆	X	O	O	O	O	O
摄像头	X	O	O	O	O	O
机箱/其他	X	O	O	O	O	O
闪存读卡器	X	O	O	O	O	O
软盘驱动器	X	O	O	O	O	O
硬盘驱动器	X	O	O	O	O	O
耳机	X	O	O	O	O	O
I/O PCA	X	O	O	O	O	O
键盘	X	O	O	O	O	O
液晶显示器 (LCD) 面板	X	O	O	O	O	O
介质（CD/DVD/软盘）	O	O	O	O	O	O
内存	X	O	O	O	O	O
主板、处理器、散热器	X	O	O	O	O	O
鼠标	X	O	O	O	O	O
光盘驱动器	X	O	O	O	O	O
对接设备选件	X	O	O	O	O	O
电源适配器	X	O	O	O	O	O
电源	X	O	O	O	O	O
电源组	X	O	O	O	O	O
投影仪	X	O	O	O	O	O
遥控器	X	O	O	O	O	O

Tabelle 4-6 产品中有害物质或元素的名称及含量 根据中国《电器电子产品有害物质限制使用管理办法》 (Fortsetzung)

	有害物质					
部件名称	铅 (Pb)	汞 (Hg)	镉 (Cd)	六价铬 (Cr(VI))	多溴联苯 (PBB)	多溴二苯醚 (PBDE)
智能卡/Java™ 读卡器	X	O	O	O	O	O
扬声器（外置）	X	O	O	O	O	O
电视调谐器	X	O	O	O	O	O
USB 闪存驱动器	X	O	O	O	O	O
USB 集线器	X	O	O	O	O	O
网络摄像头	X	O	O	O	O	O
无线接收器	X	O	O	O	O	O
无线网卡	X	O	O	O	O	O
本表格依据 SJ/T 11364 的规定编制。 O：表示该有害物质在该部件所有均质材料中的含量均在 GB/T 26572 规定的限量要求以下。 X：表示该有害物质至少在该部件的某一均质材料中的含量超出 GB/T 26572 规定的限量要求。 此表中所有名称中含 "X" 的部件均符合中国 RoHS 达标管理目录限用物质应用例外清单的豁免。 此表中所有名称中含 "X" 的部件均符合欧盟 RoHS 立法。 注：环保使用期限的参考标识取决于产品正常工作的温度和湿度等条件						

台式机、瘦客户端、个人工作站、一体机和销售点终端产品中有害物质或元素的名称及含量

根据中国《电器电子产品有害物质限制使用管理办法》





Tabelle 4-7 产品中有害物质或元素的名称及含量 根据中国《电器电子产品有害物质限制使用管理办法》

	有害物质					
部件名称	铅 (Pb)	汞 (Hg)	镉 (Cd)	六价铬 (Cr(VI))	多溴联苯 (PBB)	多溴二苯醚 (PBDE)
电池	X	O	O	O	O	O
线缆	X	O	O	O	O	O
摄像头	X	O	O	O	O	O
机箱/其他	X	O	O	O	O	O

Tabelle 4-7 产品中有害物质或元素的名称及含量 根据中国《电器电子产品有害物质限制使用管理办法》 (Fortsetzung)

	有害物质					
部件名称	铅 (Pb)	汞 (Hg)	镉 (Cd)	六价铬 (Cr(VI))	多溴联苯 (PBB)	多溴二苯醚 (PBDE)
风扇	X	O	O	O	O	O
闪存读卡器	X	O	O	O	O	O
软盘驱动器	X	O	O	O	O	O
硬盘驱动器	X	O	O	O	O	O
耳机	X	O	O	O	O	O
散热器	X	O	O	O	O	O
I/O PCA	X	O	O	O	O	O
键盘	X	O	O	O	O	O
液晶显示器 (LCD) 面板	X	O	O	O	O	O
介质（CD/DVD/软盘）	O	O	O	O	O	O
内存	X	O	O	O	O	O
主板、处理器、散热器	X	O	O	O	O	O
鼠标	X	O	O	O	O	O
光驱	X	O	O	O	O	O
对接设备选件	X	O	O	O	O	O
电源适配器	X	O	O	O	O	O
电源	X	O	O	O	O	O
投影仪	X	O	O	O	O	O
遥控器	X	O	O	O	O	O
智能卡/Java™ 读卡器	X	O	O	O	O	O
固态驱动器	X	O	O	O	O	O
扬声器（外置）	X	O	O	O	O	O
触控笔	X	O	O	O	O	O
触控板	X	O	O	O	O	O
电视调谐器	X	O	O	O	O	O
USB 闪存驱动器	X	O	O	O	O	O
USB 集线器	X	O	O	O	O	O
网络摄像头	X	O	O	O	O	O
无线接收器	X	O	O	O	O	O
无线网卡	X	O	O	O	O	O
3D 捕获台/转盘	X	O	O	O	O	O

Tabelle 4-7 产品中有害物质或元素的名称及含量 根据中国《电器电子产品有害物质限制使用管理办法》 (Fortsetzung)

	有害物质					
部件名称	铅 (Pb)	汞 (Hg)	镉 (Cd)	六价铬 (Cr(VI))	多溴联苯 (PBB)	多溴二苯醚 (PBDE)
本表格依据 SJ/T 11364 的规定编制。 O:表示该有害物质在该部件所有均质材料中的含量均在 GB/T 26572 规定的限量要求以下。 X:表示该有害物质至少在该部件的某一均质材料中的含量超出 GB/T 26572 规定的限量要求。 此表中所有名称中含 "X" 的部件均符合中国 RoHS 达标管理目录限用物质应用例外清单的豁免。 此表中所有名称中含 "X" 的部件均符合欧盟 RoHS 立法。 注:环保使用期限的参考标识取决于产品正常工作的温度和湿度等条件						

台灣針對筆記型電腦和平板電腦的有害物質限制使用管理辦法 (RoHS)

限用物質含有情況標示聲明書

Declaration of the Presence Condition of the Restricted Substances Marking

Tabelle 4-8 限用物質含有情況標示聲明書 Declaration of the Presence Condition of the Restricted Substances Marking

限用物質及其化學符號 Restricted substances and its chemical symbols						
單元 Unit	鉛 Lead (Pb)	汞 Mercury (Hg)	鎘 Cadmium (Cd)	六價鉻 Hexavalent chromium (Cr^{+6})	多溴聯苯 Polybrominated biphenyls (PBB)	多溴二苯醚 Polybrominated diphenyl ethers (PBDE)
纜線 Cables	–	○	○	○	○	○
機殼/其他 Chassis/Other	–	○	○	○	○	○
輸入/輸出印刷電路組件 I/O PCAs	–	○	○	○	○	○
液晶顯示器 (LCD) 面板 Liquid crystal display (LCD) panel	–	○	○	○	○	○
記憶體 Memory	○	○	○	○	○	○
主機板、處理器、散熱器 Motherboard, processor, heat sinks	–	○	○	○	○	○
電源組 Power pack	–	○	○	○	○	○

Tabelle 4-8 **限用物質含有情況標示聲明書 Declaration of the Presence Condition of the Restricted Substances Marking (Fortsetzung)**

限用物質及其化學符號 Restricted substances and its chemical symbols						
電源供應器 Power supply	–	○	○	○	○	○
儲存裝置 Storage Devices	–	○	○	○	○	○
無線裝置 Wireless Devices	–	○	○	○	○	○
備考 1:「超出 0.1 %」及「超出 0.01 %」係指限用物質之百分比含量超出百分比含量基準值。 Note 1: "Exceeding 0.1 wt %" and "exceeding 0.01 wt %" indicate that the percentage content of the restricted substance exceeds the reference percentage value of presence condition. 備考 2:「○」係指該項限用物質之百分比含量未超出百分比含量基準值。 Note 2: "○" indicates that the percentage content of the restricted substance does not exceed the percentage of reference value of presence. 備考 3:「–」係指該項限用物質為排除項目。 Note 3: The "–" indicates that the restricted substance corresponds to the exemption.						

若要取得最新版使用指南，請前往 http://www.hp.com/support，並依照指示尋找您的產品。然後選取「使用手冊」。

To access the latest user guides, go to http://www.hp.com/support, and follow the instructions to find your product. Then select **Manuals**.

台灣針對桌上型電腦、精簡型電腦、個人工作站、一體成形電腦及銷售點終端機的有害物質限制使用管理辦法 (RoHS)

限用物質含有情況標示聲明書

Declaration of the Presence Condition of the Restricted Substances Marking

Tabelle 4-9 **限用物質含有情況標示聲明書 Declaration of the Presence Condition of the Restricted Substances Marking**

限用物質及其化學符號 Restricted substances and its chemical symbols						
單元 Unit	**鉛 Lead (Pb)**	**汞 Mercury (Hg)**	**鎘 Cadmium (Cd)**	**六價鉻 Hexavalent chromium (Cr^{+6})**	**多溴聯苯 Polybrominated biphenyls (PBB)**	**多溴二苯醚 Polybrominated diphenyl ethers (PBDE)**
纜線 Cables	–	○	○	○	○	○
機座/其他 Chassis/Other	–	○	○	○	○	○

Tabelle 4-9 **限用物質含有情況標示聲明書 Declaration of the Presence Condition of the Restricted Substances Marking (Fortsetzung)**

限用物質及其化學符號 Restricted substances and its chemical symbols						
單元 Unit	**鉛 Lead (Pb)**	**汞 Mercury (Hg)**	**鎘 Cadmium (Cd)**	**六價鉻 Hexavalent chromium (Cr^{+6})**	**多溴聯苯 Polybrominated biphenyls (PBB)**	**多溴二苯醚 Polybrominated diphenyl ethers (PBDE)**
輸入/輸出印刷電路組件 I/O PCAs	–	○	○	○	○	○
液晶顯示器 (LCD) 面板 Liquid crystal display (LCD) panel (for AIO only)	–	○	○	○	○	○
記憶體 Memory	○	○	○	○	○	○
主機板、處理器、散熱器 Motherboard, processor, heat sinks	–	○	○	○	○	○
電源供應器 Power supply	–	○	○	○	○	○
儲存裝置 Storage Devices	–	○	○	○	○	○

備考 1:「超出 0.1 %」及「超出 0.01 %」係指限用物質之百分比含量超出百分比含量基準值。

Note 1: "Exceeding 0.1 wt %" and "exceeding 0.01 wt %" indicate that the percentage content of the restricted substance exceeds the reference percentage value of presence condition.

備考 2:「○」係指該項限用物質之百分比含量未超出百分比含量基準值。

Note 2: "○" indicates that the percentage content of the restricted substance does not exceed the percentage of reference value of presence.

備考 3:「–」係指該項限用物質為排除項目。

Note 3: The "–" indicates that the restricted substance corresponds to the exemption.

若要取得最新版使用指南，請前往 http://www.hp.com/support，並依照指示尋找您的產品。然後選取「使用手冊」。

To access the latest user guides, go to http://www.hp.com/support, and follow the instructions to find your product. Then select **Manuals**.

Beschränkung gefährlicher Stoffe in Indien (RoHS)

Dieses Produkt, sowie zugehörige Verbrauchsmaterialien und Ersatzteile, erfüllt die Bestimmungen zur Reduzierung von Gefahrstoffen gemäß "India E-Waste Rule 2016".

Das so gekennzeichnete Produkt enthält kein Blei, Quecksilber, sechswertiges Chrom, polybromierte Biphenyle bzw. polybromierte Diphenylether in Konzentrationen von mehr als 0,1 Gewichtsprozent und 0,01 Gewichtsprozent für Cadmium, abgesehen von der Ausnahmeregelung im Anhang 2 der Richtlinie.

Informationen zur Kommissionsverordnung 1275/2008 der Europäischen Union

Für die Europäische Union ist dieser Hinweis über den Stromverbrauch erforderlich.

Daten zum Stromverbrauch des Produkts, auch wenn sich das Produkt im Netzwerk-Standby-Modus befindet, wobei alle kabelgebundenen Netzwerkanschlüsse und Wireless-Geräte verbunden sind, finden Sie im Abschnitt P14 „Zusätzliche Informationen“ der IT ECO-Deklaration des Produkts unter http://www.hp.com/hpinfo/globalcitizenship/environment/productdata/itecodesktop-pc.html.

Aktivieren bzw. deaktivieren Sie ggf. ein Wireless-Netzwerk mithilfe der Anleitungen, die im Benutzerhandbuch des Produkts oder im Betriebssystem verfügbar sind. Informationen dazu erhalten Sie außerdem unter http://www.hp.com/support.

IT ECO-Deklarationen

Verwenden Sie diese Links, um Standorte für IT ECO-Deklarationen bereitzustellen.

Notebooks oder Tablets

http://www.hp.com/hpinfo/globalcitizenship/environment/productdata/iteconotebook-o.html

Desktop PCs und Thin Clients

http://www.hp.com/hpinfo/globalcitizenship/environment/productdata/itecodesktop-pc.html?jumpid=reg_R1002_US

Workstations

http://www.hp.com/hpinfo/globalcitizenship/environment/productdata/itecoworkstatio.html

Hinweis zur RoHS-Richtlinie für Japan

2008 年、日本における製品含有表示方法、JISC0950 改定版が公示されました。製造事業者は、2006 年 7 月 1 日以降に販売される電気・電子機器の特定化学物質の含有に付きまして情報提供を義務付けられています。

製品の部材表示に付きましては、http://www.hp.com/go/jisc0950/ を参照してください。

A Japanese regulatory requirement, defined by specification JIS C 0950, 2008, mandates that manufacturers provide Material Content Declarations for certain categories of electronic products offered for sale after July 1, 2006.

To view the JIS C 0950 material declaration for this product, visit http://www.hp.com/go/jisc0950.

Ley para el Aprovechamiento Sustentable de la Energía de México

Ley para el Aprovechamiento Sustentable de la Energía de México

Se ha etiquetado este producto en conformidad con la Ley para el Aprovechamiento Sustentable de la Energía de México, que requiere la divulgación del consumo de energía del modo de uso normal (modo inactivo) y del modo de espera. Su producto es una de las muchas configuraciones de esta familia de modelos; el consumo de energía del modo inactivo de su configuración específica puede diferir de la información de la etiqueta. El consumo real de energía de su producto puede ser mayor o menor

que el valor informado en la etiqueta de energía de producto para México a causa de factores como la configuración (componentes y módulos seleccionados) y el uso (tareas que se están efectuando, software instalado y en ejecución, etc.).

HINWEIS: Esta ley no es aplicable a las estaciones de trabajo.

TCO Certified

Dieser Abschnitt gilt nur für Produkte mit dem TCO Certified-Logo.

Siehe https://tcocertified.com/product-finder/ für eine Liste der TCO Certified Produkte.

A third-party certification according to ISO 14024

Toward sustainable IT products



Say hello to a more sustainable product

IT products are associated with a wide range of sustainability risks throughout their life cycle. Human rights violations occur in the supply chain. Harmful substances are used both in products and their manufacture. Products can often have a short lifespan because of poor ergonomics, low quality and when they are not able to be repaired or upgraded.

This product is a better choice. It meets all the criteria in TCO Certified, the world's most comprehensive sustainability certification for IT products. Thank you for making a responsible product choice, that help drive progress towards a more sustainable future!

Criteria in TCO Certified have a life-cycle perspective and balance environmental and social responsibility. Conformity is verified by independent and approved verifiers that specialize in IT products, social responsibility or other sustainability issues. Verification is done both before and after the certificate is issued, covering the entire validity period. The process also includes ensuring that corrective actions are implemented in all cases of factory non-conformities. And last but not least, to make sure that the certification and independent verification is accurate, both TCO Certified and the verifiers are reviewed regularly.

Want to know more?

Read information about TCO Certified, full criteria documents, news and updates at **tcocertified.com.** On the website you'll also find our Product Finder, which presents a complete, searchable listing of certified products.

TCO Certified Edge

Dieser Abschnitt gilt nur für Produkte mit dem TCO Certified Edge-Logo.

Siehe https://tcocertified.com/product-finder/ für eine Liste der TCO Certified Edge Produkte.

A third-party certification according to ISO 14024

Toward sustainable IT products

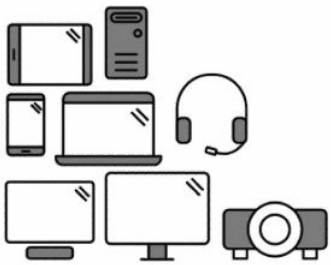

Say hello to a more sustainable product

IT products are associated with a wide range of sustainability risks throughout their life cycle. Human rights violations occur in the supply chain. Harmful substances are used both in products and their manufacture. Products can often have a short lifespan because of poor ergonomics, low quality and when they are not able to be repaired or upgraded.

This product is a better choice. It meets all the criteria in TCO Certified, the world's most comprehensive sustainability certification for IT products. Additionally, it fulfills the requirements of TCO Certified Edge, the supplemental certification that recognizes leading-edge products that exceed typical performance in a particular sustainability attribute. At our Product Finder **(tcocertified.com/product-finder)** you can find out which TCO Certified Edge criterion or criteria this product meets.

Criteria in TCO Certified have a life-cycle perspective and balance environmental and social responsibility. Compliance is verified by independent verification organizations that specialize in IT products, social responsibility or other sustainability issues. Verification is done both before and after the certificate is issued, covering the entire validity period. The process also includes ensuring that corrective actions are implemented in all cases of factory non-conformities.

Thank you for making a responsible product choice, that help drive progress towards a more sustainable future!

Want to know more?

Read information about TCO Certified, full criteria documents, news and updates at **tcocertified.com.** On the website you'll also find our Product Finder, which presents a complete, searchable listing of certified products.

Index

A

Akku 21
Akku-Recycling 30
Akkus, Hinweis 14, 30
Änderungen an Notebooks
  Federal Communications Commission (FCC) 4
Aviso para o Brasil 6
Avisos
  Brasil 6

D

drahtlose Geräte 4

E

ENERGY STAR Zertifizierung 32
Entsorgung, Hinweise
  Akku 30
  Akkus, Austausch durch den Benutzer 14
  Geräte 30
  Werkseitig versiegelter Akku 14
Ergonomiehinweis 8
Etiketten, Zulassung 2

F

Federal Communications Commission (FCC)
  Notebookkabel 4, 5
  Notebooks, Änderungen am Gerät 4, 5
  Notebooks, Hinweis Klasse A 4
  Notebooks, Klasse B, Hinweis 3
Funkfrequenzbänder 8

G

Geräteentsorgung, Hinweis 30
GS-Hinweis 8

H

Hinweis der Macrovision Corporation 18
Hinweis für Brasilien 6, 24
Hinweis für Flugreisen 13
Hinweis für Japan 10
Hinweis für Reisen 27
Hinweis für Taiwan 13
Hinweis zu Netzkabeln 25
Hinweis zum Einsatz in tropischen Gebieten 28
Hinweis zum Lüfter 23
Hinweis zur Beschränkung gefährlicher Stoffe in Indien 42
Hinweis zur Beschränkung gefährlicher Stoffe in Japan 43
Hinweis zur Entsorgung und zum Recycling für Korea 31
Hinweis zur Erdung von Kabeln 29
Hinweis zur Headset- und Ohrhörerlautstärke 23
Hinweis zur Höhenlage 28
Hinweis zur Lasersicherheit 14, 23
Hinweise
  Akku 14, 21, 30
  Beschränkung gefährlicher Stoffe in Indien 42
  Beschränkung gefährlicher Stoffe in Japan 43
  Brasilien 6, 24
  Entsorgung und Recycling für Korea 31
  Ergonomie 8
  Flugreisen 13
  Geräteentsorgung 30
  Headset und Ohrhörer, Lautstärke 23
  Japan 10
  Kanada 6
  Lasersicherheit 14, 23
  Lüfter 23
  Macrovision Corporation 18
  Mexiko 10
  Modem 15
  Netzkabel 25
  Netzkabel für Japan 26
  Perchlorat 33
  Reise 27
  Singapur 12
  Südkorea 12
  Taiwan 13
  Umweltverträglichkeit 30
  Wireless-Hinweis für Thailand 13
  Zulassung für Weißrussland 6
Hinweise für Notebooks
  Federal Communications Commission (FCC) 3, 4
Hinweise zu Globale Klasse A 4
  Änderungen 5
  Kabel 5
Hinweise zum Modem 15

J

Japan – Hinweis zu Netzkabeln 26
Japanische Modembestimmung 16

K

Kanada, Hinweise 6
Kanadische Modembestimmung 16
Kommissionsverordnung 1275/2008 der Europäischen Union 43

L

Lautstärkehinweis, Headset und Ohrhörer 23

M

Maximale Sendeleistungen 8
Modembestimmung in den USA 15
Modembestimmungen
  Japan 16
  Kanada 16
  Neuseeland 17
  US-Maßeinheiten 15

N

Neuseeländische Modembestimmung 17

P

PC-Energiekennzeichnung für China 34
Produktmitteilung Klasse A, Australien 5
Produktmitteilung Klasse A, Europäische Union und Vereinigtes Königreich 5

R

Recycling von elektronischer Hardware und Akkus 30
Recycling, Elektronikschrott und Akkus 30

S

Sprachunterstützung 18
Südkorea, Hinweis 12

T

TCO Certified Edge-Zertifizierung 45
TCO Certified-Zertifizierung 44
TV-Tuner, Hinweis zur Erdung von Kabeln 29

U

Umwelthinweise 30
Umwelthinweise für China 34

W

Wireless-Hinweis für Mexiko 10
Wireless-Hinweis für Singapur 12
Wireless-Hinweis für Thailand 13
WLAN-Geräte 4

Z

Zulassungsdokument für Südkorea 13
Zulassungsdokument, Südkorea 13
Zulassungshinweis für Weißrussland 6

Symbole/Zahlen

台灣對於危險物質的限制注意事項 40, 41
注意事項
台灣有害物質限制 40, 41

Normatiiv-, ohutus- ja keskkonnamärkustega kasutusjuhend

KOKKUVÕTE

Selles juhendis esitatud normatiiv-, ohutus- ja keskkonnateave on kooskõlas sülearvuteid, tahvelarvuteid, lauaarvuteid, kõhnklientarvuteid, isiklikke tööjaamu, kombainseadmeid ja kassaterminale käsitlevate USA, Kanada ja rahvusvaheliste eeskirjadega.

Õiguslik teave

© Copyright 2022, 2023 HP Development Company, L.P.

Bluetooth on selle omanikule kuuluv kaubamärk ja ettevõte HP Inc. kasutab seda litsentsi alusel. ENERGY STAR ja märk ENERGY STAR on USA-s registreeritud märgid. Java on ettevõtte Oracle ja/või selle sidusettevõtetele registreeritud kaubamärk. WiGig on ettevõtte Wi-Fi Alliance registreeritud kaubamärk.

Selles dokumendis sisalduvat teavet võidakse ette teatamata muuta. Ainsad HP toodete ja teenuste garantiid on sätestatud otsestes garantiiavaldustes, mis on nende toodete ja teenustega kaasas. Selles dokumendis sisalduvat teavet ei või tõlgendada täiendava garantii pakkumisena. HP ei vastuta siin leiduda võivate tehniliste või toimetuslike vigade ega puuduste eest.

Kolmas väljaanne: detsember 2023

Esimene väljaanne: juuli 2022

Dokumendi number: N25728-E43

Sisukord

1 Teave selle juhendi kohta 1

2 Normatiivsed märkused 2

Juurdepääs normatiivteabe märgistele 2

Föderaalse sidekomitee (FCC) B-klassi märkus 3

Modifikatsioonid 3

Kaablid 3

Traadita ühenduse LAN-seadmete või HP mobiilse lairibaühenduse mooduliga seadmed 4

Traadita ühenduse seadmed sagedusega 5,925 GHz –7,125 GHz 4

Ülemaailmsed A-klassi märkused 4

Föderaalse sidekomitee (FCC) A-klassi märkus 4

Modifikatsioonid 4

Kaablid 5

Austraalia märkus 5

Euroopa Liidu ja Ühendkuningriigi märkus 5

Jaapani märkus 5

Lõuna-Korea märkus 5

Taiwanis kehtiv teave 5

Valgevene regulatiivmärkus 5

Brasiilias kehtiv teave 6

Kanada märkused 6

Euroopa Liidu ja Ühendkuningriigi normatiivmärkused 6

Vastavusdeklaratsioon 6

Raadiofunktsiooniga seadmed (EMF) 7

Raadiofunktsiooniga seadmete piirangud (ainult valitud seadmed) 7

Raadiosidelevi sagedusalad ja maksimaalsed tasemed (ainult teatud mudelitel ja teatud riikides) 7

Ergonoomikateave 8

Euroopa telefonivõrgu teatis (modem/faks) 8

Austraalias ja Uus-Meremaal kehtiv teave 8

Hiina WWAN-teave 8

Hiina raadioseadmete märkus 9

Hiina traadita laadimisseadmete raadiohalduse märkus (ainult teatud toodetel) 9

Jaapani märkus 9

Traadita LANi, traadita WANi ja Bluetooth®i sertifitseerimismärgistused 9

Mehhiko märkus 10

Euraasia Ühenduse normatiivmärkused 10

Производитель и дата производства 10

Өндіруші және өндіру мерзімі 10

Местные представители: 11
Жергілікті өкілдіктері: 11
Singapuri traadita side märkus 11
Lõuna-Korea märkused 12
Eeskirjade kohaselt esitatud dokument 12
Tai traadita võrgu märkus 12
Taiwani NCC-teave 12
無線 LAN 802.11 裝置/藍牙裝置/短距離通訊裝置: 12
Lennureisimärkus 13
Kasutaja poolt vahetatava aku teave 13
Tehases pitseeritud aku märkused 13
Laseri ühilduvus 13
Telekommunikatsiooniseadme heakskiitmine 14
Märkused modemi kohta 14
Teated USAs kasutatavate modemite kohta 14
Teated Kanadas kasutatavate modemite kohta 15
Teated Jaapanis kasutatavate modemite kohta 15
Teated Uus-Meremaal kasutatavate modemite kohta 16
Kõnetugi 16
Macrovision Corporationi märkus 16
3 Ohutusmärkused 17
Oluline ohutusteave 17
Kuumust käsitlevad ohutusmärkused 18
Teade võimaliku ohutusega seotud olukorra kohta 18
Installimise tingimused 18
Akustika märkus 18
Akuteave 19
Ventilaatori teave 20
Teade peakomplekti ja kuularite helitugevuse kohta 20
Laseriohutus 21
Nõuded toiteallikale ja toitejuhtmete komplektile 21
Toiteallika I klassi maandusnõuded 21
Brasiilias kehtiv teave 21
Taani 21
Soome 21
Norra 21
Rootsi 22
Nõuded toiteallikale 22
Hiina 22
Kasutamiseks Norras 22
Nõuded toitejuhtmete komplektile 22
Toitejuhtme märkused 23

HP välise toiteploki alalisvoolupistik ... 23
Jaapani kohta kehtiv toitejuhtmeteave ... 23
Jaapani nõuded toitejuhtmele ... 23
Muljumisoht ... 23
Teleriantenni konnektorite kaitse ... 23
Välise teleriantenni maandus ... 23
Piksekaitse ... 24
Teave kaabeltelevisioonisüsteemi paigaldajale ... 24
Reisimismärkus ... 24
Hiina ohutusteave ... 25
Hiina teavitus kõrguse kohta ... 25
Hiina teavitus troopilise hoiatuse kohta ... 25
Norra ja Rootsi teavitus TV-tuuneriga toodete kaablimaanduse kohta ... 26
Taiwani teavitus silmanägemise kohta ... 26
使用過度恐傷害視力 ... 26
4 Keskkonnaalased märkused ... 27
Elektroonilise riistvara, pakendi ja aku utiliseerimine ... 27
Erakasutuses olevate seadmete kasutusjärgne käitlemine ... 27
Leelisakude kasutusest kõrvaldamine Brasiilias ... 27
Brasiilias kehtiv teave riistvara ümbertöötlemise kohta ... 27
Prantsusmaa elektri- ja elektroonikaromude märgis (Triman WEEE) ja ringlussevõtu märgis ... 28
Korea utiliseerimise ja ringlussevõtu märkused ... 28
Taivani akude taaskäitlusteave ... 28
Türgi WEEE regulatsioon ... 28
ENERGY STAR®-i sertifikaat (ainult teatud toodetel) ... 29
Keemilised ained ... 30
Perkloraatmaterjal – võib vajada erikäitlust ... 30
Hiina keskkonnateavitused ... 30
Hiinas kasutamiseks mõeldud arvuti energiamärgis ... 31
Hiina teavitus ohtlike ainete kasutamise piiramise kohta ... 34
笔记本电脑和平板电脑产品中有害物质或元素的名称及含量 ... 34
台式机、瘦客户端、个人工作站、一体机和销售点终端产品中有害物质或元素的名称及含量 ... 35
台灣針對筆記型電腦和平板電腦的有害物質限制使用管理辦法 (RoHS) ... 37
限用物質含有情況標示聲明書 ... 37
台灣針對桌上型電腦、精簡型電腦、個人工作站、一體成形電腦及銷售點終端機的有害物質限制使用管理辦法 (RoHS) ... 38
限用物質含有情況標示聲明書 ... 38
India ohtlike ainete piirangu märkus (RoHS) ... 39
Teave Euroopa Liidu Komisjoni määruse 1275/2008 kohta ... 40
IT ECO deklaratsioonid ... 40

Jaapani ohtlike ainete piirang (RoHS) 40
Ley para el Aprovechamiento Sustentable de la Energía de México 40
TCO sertifikaat 41
TCO sertifitseeritud Edge 42
Tähestikuline register 44

1 Teave selle juhendi kohta

Selles juhendis esitatud normatiiv-, ohutus- ja keskkonnateave on kooskõlas sülearvuteid, tahvelarvuteid, lauaarvuteid, kõhnklientarvuteid, isiklikke tööjaamu, kombainseadmeid ja kassaterminale käsitlevate USA, Kanada ja rahvusvaheliste eeskirjadega.

Uusimate kasutusjuhendite nägemiseks avage aadress http://www.hp.com/support ja järgige juhiseid, et leida oma toode. Seejärel valige **User Guides** (Kasutusjuhendid).

HOIATUS! Tähistab ohtlikku olukorda, mille eiramine **võib** lõppeda raske vigastuse või surmaga.

ETTEVAATUST. Tähistab ohtlikku olukorda, mille eiramisel **võib** tulemuseks olla kerge või mõõdukas vigastus.

NB! Tähistab teavet, mida peetakse oluliseks, kuid mis ei ole seotud ohtudega (nt vara kahjustamisega seotud teated). Hoiatab kasutajat, et kui toimingut ei järgita täpselt nii, nagu on kirjeldatud, võib see põhjustada andmekadu või kahjustada riistvara või tarkvara. Sisaldab ühtlasi olulist teavet, mis selgitab kontseptsiooni või aitab ülesande lõpetada.

MÄRKUS. Sisaldab lisateavet, mis rõhutab või täiendab põhiteksti olulisi punkte.

NÄPUNÄIDE. Pakub kasulikke vihjeid, mis aitavad toimingu lõpule viia.

2 Normatiivsed märkused

See peatükk sisaldab riigi- ja piirkonnakohaseid normatiivseid märkusi traadita ja traadiga ühenduse kohta ning teavet ühilduvuse kohta. Osa nendest märkustest ei pruugi teie toote korral kehtida.

Installitud võib olla üks või mitu sisseehitatud raadiovõrguseadet. Mõnes keskkonnas võib raadiovõrguseadmete kasutamine olla piiratud. Piirangud võivad kehtida lennuki pardal, haiglates, lõhkeainete läheduses, ohtlikes kohtades jne. Kui te ei ole antud toote kasutamise korras kindel, tuleks teil enne selle sisselülitamist küsida selle kasutamiseks luba.

Juurdepääs normatiivteabe märgistele

Teatud toodetel võivad olla ka elektroonilised normatiivsildid (e-sildid), millele pääseb juurde süsteemi BIOS-i kaudu.

Normatiivteabe märgised, mis varustavad riikliku või piirkondliku normatiivse teabega (nt FCC ID), võivad asuda arvuti põhjal, akusahtlis (ainult teatud toodetel), eemaldatava hooldusluugi all (ainult teatud toodetel), ekraani taga või raadiovõrgu või modemi moodulil.

MÄRKUS. Elektroonilised märgised ei ole kõigil toodetel saadaval.

MÄRKUS. Seadmetel, mis pole mõeldud müügiks või kasutamiseks USA-s, ei pruugi olla FCC ID-d.

MÄRKUS. Saadaolevate elektrooniliste märgiste üksuste loend erineb olenevalt arvuti mudelist ja installitud seadmetest.

Elektrooniliste normatiivteabe märgiste kuvamiseks toimige järgmiselt.

1. Lülitage arvuti sisse või taaskäivitage see.
2. Vajutage arvuti häälestusutiliiti (Computer Setup) sisenemiseks klahvi f10 või klahvi esc.
3. Elektrooniliste märgiste kuvamiseks kasutage ühte järgmistest meetoditest.
   - Sülearvutite korral:
     a. valige osutusseadme või nooleklahvide abil **Advanced** (Täpsem), valige **Electronic Labels** (Elektroonilised sildid) ja vajutage sisestusklahvi enter.
     b. Valige osutusseadme või nooleklahvide abil üks loendis esitatud element ja seejärel vajutage klahvi **OK**.
   - Lauaarvutite korral:
     a. Valige osutusseadme või nooleklahvide abil **Main** (Peamenüü) ja seejärel valige **Electronic Label System** (Elektrooniliste märgiste süsteem).
     b. Vajutage sisestusklahvi enter. Kuvatakse elektrooniline märgis.
4. Häälestusutiliidi Computer Setup menüüdest väljumiseks muudatusi tegemata toimige järgmiselt.

   Valige ekraani paremas alanurgas suvand **Exit** (Välju) ja järgige ekraanil kuvatavaid juhiseid.

   – või –

Valige nooleklahvide abil **Main** (Peamenüü), valige **Ignore Changes and Exit** (Eira muudatusi ja välju) ja vajutage sisestusklahvi enter.

Föderaalse sidekomitee (FCC) B-klassi märkus

Seadet on testitud ja leitud, et see vastab B-klassi digitaalseadme piirangutele, lähtuvalt FCC määrustiku 15. osast. Kasutage neid märkuseid B-klassi toodete korral.

Need piirangud on ette nähtud pakkumaks mõistlikku kaitset segavate häirete eest eluruumidesse paigaldamisel. Seade genereerib, kasutab ja võib kiirata raadiosagedusenergiat ning kui seda ei paigaldata ega kasutata vastavalt juhistele, võib see põhjustada raadiosidet segavaid häireid. Kuid siiski ei ole mingit garantiid, et konkreetsel paigaldamisel ei ilmne häireid.

Kui seade põhjustab raadio või teleri raadiosignaalide häireid, mida saab määrata seadme välja- ja sisselülitamisel, soovitatakse kasutajal häirete lahendamiseks proovida ühte või mitut järgmistest meetmetest.

- Muutke vastuvõtja antenni asendit või asukohta.
- Suurendage seadmete ja vastuvõtja vahelist kaugust.
- Ühendage seade teise vooluvõrgu pistikupessa kui see, kuhu on ühendatud vastuvõtja.
- Abi saamiseks pöörduge arvuti edasimüüja või kogemustega raadio- või teleri tehniku poole.

See seade vastab FCC määrustiku 15. osale. Seadme töö peab vastama kahele tingimusele.

1. Seade ei tohi põhjustada kahjulikke häireid.
2. Seade peab vastu võtma kõik häired, sealhulgas ka soovimatut talitlust põhjustavad häired.

Tootega seotud küsimuste korral:

- Saatke kiri aadressile:

  HP Inc.

  1501 Page Mill Road

  Palo Alto, CA 94304

- või helistage HP telefoninumbrile 650-857-1501

  – või –

- E-post techregshelp@hp.com.

Seadme identifitseerimiseks viidake tootele märgitud toote-, seeria- või mudelinumbrile.

Modifikatsioonid

FCC nõuab kasutaja teavitamist, et seadmele selliste muudatuste või modifikatsioonide tegemine, mida HP pole selgesõnaliselt lubanud, võib tühistada kasutaja volituse seadmega töötada.

Kaablid

Järgimaks vastavust FCC määrustikule ja eeskirjadele, tuleb seadme ühendusteks kasutada varjestatud kaableid, millel on metallist RFI-/EMI-pistmiku katted.

Traadita ühenduse LAN-seadmete või HP mobiilse lairibaühenduse mooduliga seadmed

See seade ei tohi paikneda koos või töötada ühenduses mingi muu antenni või saatjaga.

⚠ HOIATUS! **Raadiosageduskiirgus.** Selle seadme kiiratav väljundvõimsus jääb allapoole FCC kehtestatud raadiosagedusliku kiirguse piirväärtusi. Sellegipoolest tuleb seadet kasutada vastavuses oodatava tüüpilise kasutusviisiga.

Traadita ühenduse seadmed sagedusega 5,925 GHz –7,125 GHz

FCC eeskirjad piiravad seadme tööd ainult siseruumides kasutamiseks.

Selle seadme kasutamine on keelatud õliplatvormidel, vagadel,rongidel, lennukitel ja lennukitel, välja arvatud juhul, kui selle seadme kasutamine on lennukiga lubatud, samal ajal kui seade töötab kõrgemal kui 10 000 jalga. Selle seadme kasutamine on keelatud ka üleastmatud lennukisüsteemide üle järelevalveks või sellega suhtlemiseks.

Ülemaailmsed A-klassi märkused

Kasutage neid märkuseid A-klassi toodete korral.

Föderaalse sidekomitee (FCC) A-klassi märkus

Seadet on testitud ja see vastab FCC määrustiku 15. osa kohaselt digitaalseadmeklassi A nõuetele.

Nimetatud nõuete eesmärk on tagada piisav kaitstus kahjulike häirete eest ettevõtluskeskkonnas. Seade genereerib, kasutab ja võib kiirata raadiosagedusenergiat, ning kui seda ei paigaldata ega kasutata vastavalt juhistele, võib see põhjustada raadiosidet segavaid häireid. Seadme kasutamine elamupiirkonnas põhjustab tõenäoliselt kahjulikke häired ning sellisel juhul peab kasutaja need häired oma vahenditega kõrvaldama.

Tootega seotud küsimuste korral:

- Saatke kiri aadressile:

  HP Inc.

  1501 Page Mill Road

  Palo Alto, CA 94304

- või helistage HP telefoninumbrile 650-857-1501

  – või –

- E-post techregshelp@hp.com.

Seadme identifitseerimiseks viidake tootele märgitud toote-, seeria- või mudelinumbrile.

Modifikatsioonid

FCC nõuab kasutaja teavitamist selle kohta, et seadmele selliste muudatuste või modifikatsioonide tegemine, mida Hewlett Packard Enterprise pole selgesõnaliselt lubanud, võib tühistada kasutaja volituse seadmega töötada.

Kaablid

Järgimaks vastavust FCC määrustikule ja eeskirjadele, tuleb seadme ühendusteks kasutada varjestatud kaableid, millel on metallist RFI/EMI-pistmiku katted.

Austraalia märkus

Kasutage seda märkust Austraalia A-klassi toodete korral.

⚠ **HOIATUS!** Tegemist on A-klassi tootega. Majapidamises kasutades võib toode põhjustada raadiohäireid. Sellisel juhul peab kasutaja rakendama vastavad meetmed.

Euroopa Liidu ja Ühendkuningriigi märkus

Kasutage seda märkust Euroopa Liidus ja Ühendkuningriigis A-klassi toodete puhul

⚠ **HOIATUS!** Tegemist on A-klassi tootega. Majapidamises kasutades võib toode põhjustada raadiohäireid. Sellisel juhul peab kasutaja rakendama vastavad meetmed.

Jaapani märkus

VCCI- CISPR32

この装置は、クラスA機器です。この装置を住宅環境で使用すると電波妨害を引き起こすことがあります。この場合には使用者が適切な対策を講ずるよう要求されることがあります。 VCCI－A

Lõuna-Korea märkus

이 기기는 업무용 환경에서 사용할 목적으로 적합성평가를 받은 기기로서 가정용 환경에서 사용하는 경우 전파간섭의 우려가 있습니다

Taiwanis kehtiv teave

此為甲類資訊技術設備

為避免電磁干擾，本產品不應安裝或使用於住宅環境。

Valgevene regulatiivmärkus

Toode vastab Valgevene riiklikule raadio/telekommunikatsiooni tehnilisele määrusele TR 2018/024/BY.

Brasiilias kehtiv teave

Este equipamento não tem direito à proteção contra interferência prejudicial e não pode causar interferência em sistemas devidamente autorizados.

NB! A alimentação de energia é predefinida para 220/230V. Se você possuir tomada elétrica de 110/115V, por favor, altere a chave na parte traseira do seu computador para a tensão correta.

Para maiores informações, consulte o site da ANATEL – www.anatel.gov.br.

Kanada märkused

Kui seadmel on WLAN- või Bluetooth-ühenduse tugi, vastab seade Industry Canada litsentsivaba(de)le RSS-i standardi(te)le. Seadme töö peab vastama kahele tingimusele. (1) seade ei tohi põhjustada häireid ja (2) seade peab vastu võtma kõik häired, sealhulgas häired, mis võivad põhjustada seadme töös tõrkeid.

HOIATUS! **Kokkupuude raadiosageduskiirgusega.** Selle seadme kiiratav väljundvõimsus jääb allapoole Industry Canada kehtestatud raadiosagedusliku kiirguse piirväärtusi. Sellegipoolest tuleb seadet kasutada vastavuses oodatava tüüpilise kasutusviisiga.

NB! Sagedusvahemikus 6 GHz töötavaid traadita ühendusega seadmeid ei tohi kasutada mehitamata õhusõidukisüsteemide juhtimiseks ega nendega suhtlemiseks.

NB! IEEE 802.11a, n või ac traadita LAN-i kasutamisel on lubatud toodet kasutada ainult siseruumides, kuna seade töötab sagedusvahemikus 5,15–5,25 GHz. Valitsusasutus Industry Canada nõuab toote kasutamist sagedusvahemikus 5,15–5,25 GHz siseruumides eesmärgiga vähendada potentsiaalselt häirivaid mõjutusi sama kanali mobiilisatelliidisüsteemidele. Sagedusvahemike 5,25–5,35 GHz ja 5,65–5,85 GHz esmasteks kasutajateks on määratud suure võimsusega radarid. Need radarijaamad võivad põhjustada seadmele häireid ja/või seda kahjustada.

Seadme antennid pole vahetatavad. Kasutajapoolne sekkumine võib arvutit kahjustada.

Euroopa Liidu ja Ühendkuningriigi normatiivmärkused

Euroopa Liidul ja Ühendkuningriigil on omad regulatiivsed märkused.

Vastavusdeklaratsioon

CE-märgise ja Ühendkuningriigi märgisega toode on konstrueeritud nii, et seda saab kasutada EL-i vähemalt ühes liikmesriigis ja Ühendkuningriigis ning see vastab EL-i ühele või mitmele järgmisele direktiivile ja võrdväärsetele Ühendkuningriigi õigusaktidele.

RED 2014/53/EL; madalpinge direktiiv 2014/35/EL; elektromagnetilise ühilduvuse direktiiv 2014/30/EL; ökodisaini direktiiv 2009/125/EÜ; ohtlike ainete kasutamise piiramise direktiiv 2011/65/EL.

Nendele direktiividele vastavust hinnatakse rakenduvate Euroopa ühtlustatud standardite alusel.

Euroopa Liidu ja Ühendkuningriigi täieliku vastavuskinnituse leiate järgmiselt veebisaidilt: http://www.hp.eu/certificates. Otsige toote mudelinime või toote normatiivteabe sildil asuva normatiivse mudelinumbri (RMN) järgi.

Regulatiivsete küsimuste kontaktpunkt: E-post techregshelp@hp.com.

Raadiofunktsiooniga seadmed (EMF)

Kasutage seda teadet, kui teil on vaja anda EMF-i andmeid raadio tööks.

Toode sisaldab raadiosaatja-vastuvõtjat. Sülearvutite ja tavakasutuses universaalarvutite korral tagab 20 cm pikkune vahemaa raadiosagedustasemete vastavuse ELi nõuetele. Lähemal kasutamiseks mõeldud tooted, nagu tahvelarvutid, vastavad tüüpilistes kasutusasendites rakenduvatele EL-i nõuetele. Tooteid saab kasutada eraldusvahemaad hoidmata, kui toote juhistes ei ole öeldud teisiti.

Raadiofunktsiooniga seadmete piirangud (ainult valitud seadmed)

Mõnes riigis on teatud toodetel raadiofunktsiooni suhtes piiranguid.



NB! Sagedusalas IEEE 802.11x on 5,15 GHz–5,35 GHz ja/või Wi-Fi 6E Low Power Indoor 5,945 GHz–6,425 GHz (või 5,925 GHz–6,425 GHz UK) sagedusalad siseruumides kasutamiseks piiratud üksnes kõigis maatriksis kajastutud riikides. Selle WLAN-süsteemi kasutamine välistingimustes võib põhjustada raadiosidehäireid.

Raadiosidelevi sagedusalad ja maksimaalsed tasemed (ainult teatud mudelitel ja teatud riikides)

Tabel näitab, et teatud toodetel ja mõnel riigil on kehtestatud sagedusalad ja maksimaalsed toite tasemed.

Tabel 2-1 Raadiosidelevi sagedusalad ja maksimaalsed tasemed (ainult teatud mudelitel ja teatud riikides)

Raadiotehnoloogia	Maksimaalne edastusvõimsus EIRP (mW)
Bluetooth; 2,4 GHz	100
NFC; 13,56 MHz	10
Raadiosagedustuvastus: 865-868 MHz/915-921 MHz	2000/4000
WLAN Wi-Fi 802.11x; 2,4 GHz	100
WLAN Wi-Fi 802.11x; 5 GHz	200
SRD Wi-Fi 802.11x; 5725–5875 MHz	25
WLAN Wi-Fi 802.11ax; 6 GHz	EU 200/25 (LPI/VLP) UK 250/25 (LPI/VLP)
WWAN 5G NR (450 MHz–7125 MHz)	400

Tabel 2-1 **Raadiosidelevi sagedusalad ja maksimaalsed tasemed (ainult teatud mudelitel ja teatud riikides) (järg)**

Raadiotehnoloogia	Maksimaalne edastusvõimsus EIRP (mW)
WWAN 4G LTE; 700/800/900/1800/2100/2300/2600/3500 MHz	200
WWAN 3G UTMS; 900/2100 MHz	250
WWAN 2G GSM GPRS EDGE; 900 MHz	2000
WWAN 2G GSM GPRS EDGE; 1800 MHz	1000
WiGig® 802.11 ad; 60 GHz	316
MÄRKUS. Kasutage ainult HP toega tarkvaradraivereid ning õigeid riigisätteid.	

Ergonoomikateave

Kui mobiilarvutit kasutatakse kontori tööjaamana kuvatöödeks, millele rakendub kuvaridirektiiv 90/270/EEC, on vaja välist klaviatuuri. Olenevalt rakendusest ja ülesandest võib tööjaamaga võrdsete töötingimuste saavutamiseks vaja minna sobilikku välist kuvarit.

Ref: EK1-ITB 2000 (vabatahtlik GS-sertifikaat)

Tüübikinnitusmärki „GS" kandvad mobiilarvutid vastavad kehtivatele ergonoomikanõuetele. Ilma välise klaviatuurita sobivad need ainult lühiajaliste videoterminaliülesannete jaoks.

Mobiilsel kasutamisel ebasoodsates valgusoludes (nt otsene päikesevalgus) võib tekkida peegeldus, mis vähendab loetavust.

HP kaubamärgi toodetest koosnev arvutisüsteem vastab ergonoomikanõuetele, kui kõik kasutatud tooted, nt äriklassi arvuti, klaviatuur, arvutihiir ja kuvar, kannavad tüübikinnitusmärgist "GS".

Teatud lauaarvuteid Tower või Micro Tower Business või tööjaamu ei tohi kuvaritega töökohtades otsesse vaatevälja paigaldada ega seal neid kasutada. Peegelduste vältimiseks ekraanilt ei tohi seda seadet kuvaritega töökohtades otsesse vaatevälja paigaldada.

Euroopa telefonivõrgu teatis (modem/faks)

Toode vastab nõuetekohasuse vastastikuse tunnustamise direktiivi nõuetele ja kannab vastavat CE-märgist. Tulenevalt eri riikide ja piirkondade üldkasutatavate telefonivõrkude erinevustest ei garanteeri kinnitus iseenesest tingimusteta edukat toimimist igas üldkasutatava telefonivõrgu lõpp-punktis. Probleemide ilmnemisel võtke esmalt ühendust oma seadmete tarnijaga.

Austraalias ja Uus-Meremaal kehtiv teave

Seade sisaldab raadiosaatja-vastuvõtjat. Tavakasutusel tagab raadiosagedusliku kiirguse tasemete kooskõla Austraalia ja Uus-Meremaa standarditega 20 cm vahekaugus.

Arvuti peab olema ühendatud sidevõrku ühendusjuhtmega, mis vastab standardi AS/CA S008 nõuetele.

⚠ HOIATUS! Ilma RJ11-pistmikuta modemeid, mis tarnitakse koos selle arvutiga, ei tohi paigaldada ühessegi teise seadmesse.

Hiina WWAN-teave

重要信息：本公司建议用户通过官方渠道进行系统更新，非官方渠道的更新可能会带来安全风险。

Hiina raadioseadmete märkus

型号核准代码显示在产品本体的铭牌上

Hiina traadita laadimisseadmete raadiohalduse märkus (ainult teatud toodetel)

（一）无线充模组由 PCB 板、电磁线圈、电子组件等组成，经过加工成品后，通电时电磁线圈（初级线圈）能产生电磁场。其与无线充电设备使用，利用贴片中的接收线圈（次级线圈）接收无线充电发射板产生电磁声，并将磁能转化为电能。额定传输功率:15W。工作频率范围：120~130KHz。

（二）设备符合国家《无线充电（电力传输）设备无线电管理暂行规定》以及产品质量、电磁辐射和电气安全等法律法规、国家标准等有关规定；

（三）不得擅自改变使用场景或使用条件、扩大工作频率范围、加大传输功率（包括额外加装功率放大器）；

（四）不得对其他合法的无线电业务及台（站）产生有害干扰，也不得提出免受无线电干扰和辐射无线电波干扰的保护要求，如对其他合法的无线电业务及台（站）产生有害干扰时，应立即停止使用，并在采取措施消除有害干扰后方可继续使用；

（五）无线充电设备禁用区域，禁止使用无线充电功能；

（六）使用无线充电设备如对广播业务的接收造成影响，应立即停止使用无线充电设备；

（七）在船舶、航空器和铁路机车（含动车组列车）内使用无线充电设备应当遵守本规定及相关行业主管部门的规定

Jaapani märkus

V-2 規定適合の場合

この装置は、クラス B 情報技術装置です。この装置は、家庭環境で使用することを目的としていますが、この装置がラジオやテレビジョン受信機に近接して使用されると、受信障害を引き起こすことがあります。

取り扱い説明書に従 って正しい取り扱いをして下さい。

VCCI-B

VCCI32-1 規定適合の場合

この装置は、クラス B 機器です。この装置は、住宅環境で使用することを目的としていますが、この装置がラジオやテレビジョン受信機に近接して使用されると、受信障害を引き起こすことがあります。

取り扱い説明書に従 って正しい取り扱いをして下さい。

VCCI-B

5GHz 帯及び 6GHz 帯を使用する特定無線設備は屋内使用に限られています。この機器を屋外で使用することは電波法で禁じられています。

Traadita LANi, traadita WANi ja Bluetooth®i sertifitseerimismärgistused

この機器は、技術基準適合証明または工事設計認証を受けた無線設備を搭載しています。

This product contains certified radio equipment.



Some products may use electronic regulatory labels (e-labels). To view the certification mark and numbers on an e-label, please refer to the previous “Accessing regulatory labels” section.

一部の製品では、電子規定ラベル（e ラベル）が使用されています。e ラベルの技適マークと認証番号を確認するには、「規定ラベルの確認」の項目をご覧ください

Mehhiko märkus

Declaración para México

La operación de este equipo está sujeta a las siguientes dos condiciones: (1) es posible que este equipo o dispositivo no cause interferencia perjudicial y (2) este equipo o dispositivo debe aceptar cualquier interferencia, incluyendo la que pueda causar su operación no deseada.

Aviso sobre conexiones inalámbricas para México:

En el caso de PC de escritorio, equipos All-in-One, terminales de punto de venta, thin clients y workstations en uso normal e instalados con un dispositivo de transmisión y recepción de radio, una distancia de separación de 20 cm garantiza que los niveles de exposición a radiofrecuencia cumplan con los requisitos de México.

Euraasia Ühenduse normatiivmärkused

Euraasia Ühenduses müüdavate toodete puhul võivad kehtida järgmised märkused.

Производитель и дата производства



HP Inc.

Адрес: 1501 Page Mill Road, Palo Alto, California 94304, U.S.

Дата производства зашифрована в 10-значном серийном номере, расположенном на наклейке со служебной информацией изделия.

4-я, 5-я и 6-я цифры обозначают год и неделю производства. 4-я цифра обозначает год, например, «3» обозначает, что изделие произведено в «2013» году.

5-я и 6-я цифры обозначают номер недели в году производства, например, «12» обозначает «12-ю» неделю.

Өндіруші және өндіру мерзімі

HP Inc.

Мекенжайы: 1501 Page Mill Road, Palo Alto, California 94304, U.S.

Өнімнің жасалу мерзімін табу үшін өнімнің қызмет көрсету жапсырмасындағы 10 таңбадан тұратын сериялық нөмірін қараңыз.

4-ші, 5-ші және 6-шы сандар өнімнің жасалған жылы мен аптасын көрсетеді. 4-ші сан жылын көрсетеді, мысалы «3» саны «2013» дегенді білдіреді.

5-ші және 6-шы сандар берілген жылдың қай аптасында жасалғанын көрсетеді, мысалы, «12» саны «12-ші» апта дегенді білдіреді.

Местные представители:

Россия: ООО "ЭйчПи Инк",

Российская Федерация, 125171, г. Москва, Ленинградское шоссе, 16А, стр.3,

телефон/факс: +7 495 797 35 00 / +7 499 92132 50

Казахстан: Филиал компании "ЭйчПи Глобал Трэйдинг Би.Ви.", Республика Казахстан, 050040, г.

Алматы, Бостандыкский район, проспект Аль-Фараби, 77/7,

телефон/факс: +7 727 355 35 52

Жергілікті өкілдіктері:

Ресей: ООО "ЭйчПи Инк",

Ресей Федерациясы, 125171, Мәскеу, Ленинград шоссесі, 16А блок 3,

Телефон/факс: +7 495 797 35 00 / +7 499 92132 50

Қазақстан: "ЭйчПи Глобал Трэйдинг Би.Ви. "компаниясының Қазақстандағы филиалы, Қазақстан

Республикасы, 050040, Алматы к., Бостандық, Әл-

Фараби даң.ылы, 77/7,

Телефон/факс: +7 727 355 35 52

Singapuri traadita side märkus

Lülitage traadita laivõrku (WWAN) kasutavad seadmed lennukipardal välja. Selliste seadmete kasutamine lennukipardal on seadusega keelatud ning võib häirida lennuki tööd ja mobiilsidet. Selle eeskirja eiramine võib tingida rikkuja mobiilsideteenuste kasutamise peatamise või keelamise või õiguslike meetmete rakendamise või mõlemad.

Kasutajatele tuletatakse meelde, et raadiosideseadmete kasutamine kütusehoidlates, keemiatehastes ja kohtades, kus toimuvad lõhkamistööd, on piiratud.

Nagu ka muude mobiilsideseadmete puhul, on soovitatav seadme rahuldava töö ja personali ohutuse tagamiseks, et seadme töötamise ajal ei viibiks keegi liiga lähedal seadme antennile.

Selle seadme väljatöötamisel on arvestatud kohaldatavaid nõudeid, mis käsitlevad tundlikkust raadiolainete suhtes, tuginedes teaduslikele suunistele, mis sisaldavad piirmäärasid, et tagada kõigi inimeste ohutus, olenemata nende tervislikust seisundist ja vanusest. Kõnealustes suunistes on võetud kasutusele mõõtühik, mida nimetatakse SAR-iks (Specific Absorption Rate – erineelduvuskiirus). SAR-i testimistel on kasutatud standardseid meetodeid, nii et seade edastab kiirgust oma suurimal sertifitseeritud võimsuse määral kõigis testitud sagedusvahemikes. SAR-i andmeid käsitlev teave põhineb CENELC standarditel EN50360 ja EN50361, mis kasutavad piirväärtust 2,0 W/kg keskmistatuna 10 g koemassi kohta.

Lõuna-Korea märkused

무선적용제품

해당 무선설비가 전파혼신 가능성이 있으므로 인명안전과 관련된 서비스는 할 수 없음 (무선모듈 제품이 설치되어 있는 경우).

몸 가까이에서 장치를 작동할 경우, 비금속 저장 액세서리를 사용하여 장치와 몸 사이에 2.5cm 이상의 거리를 유지하십시오.

Eeskirjade kohaselt esitatud dokument

규정 제출 문서

규정 제출 문서에 의거하여 등록자(신청자) 또는 제조업체는 'HP Inc.' 또는 'HP Korea Inc.'입니다.

규정 제출 문서에 의거하여 문서에 포함된 장비명은 '컴퓨터'이며 일반적으로 다음 주요 제품 유형 중 하나로 분류됩니다.

올인원(일체형), 올인원 PC, 올인원 데스크톱 PC

컴퓨터 또는 개인용 컴퓨터

데스크톱 또는 데스크톱 PC

노트북 또는 노트북 PC

태블릿 PC

씬 클라이언트

워크스테이션

RPOS, 소매 시스템, 소매 POS(Point-of-Sale) 터미널

Tai traadita võrgu märkus

เครื่องโทรคมนาคมและอุปกรณ์นี้ มีความสอดคล้องตามมาตรฐานหรือข้อกำหนดของ กสทช.

(This telecommunication equipment conforms to the requirements of NBTC.)

เครื่องวิทยุคมนาคมนี้มีระดับการแผ่คลื่นแม่เหล็กไฟฟ้าสอดคล้องตามมาตรฐานความปลอดภัยต่อสุขภาพของมนุษย์จากการใช้เครื่องวิทยุคมนาคมที่คณะกรรมการกิจการโทรคมนาคมแห่งชาติประกาศกำหนด

This radio communication equipment has the electromagnetic field strength in compliance with the Safety Standard for the Use of Radio communication Equipment on Human Health announced by the National Telecommunications Commission.

Taiwani NCC-teave

Taiwani puhul kehtivad järgmised märkused.

無線 LAN 802.11 裝置/藍牙裝置/短距離通訊裝置:

取得審驗證明之低功率射頻器材，非經核准，公司、商號或使用者均不得擅自變更頻率、加大功率或變更原設計之特性及功能。低功率射頻器材之使用不得影響飛航安全及干擾合法通信；經發現有干擾現象時，應立即停用，並改善至無干擾時方得繼續使用。前述合法通信，指依電信管理法規定作業之無線電通信。低功率射頻器材須忍受合法通信或工業、科學及醫療用電波輻射性電機設備之干擾。

應避免影響附近雷達系統之操作。

高增益指向性天線只得應用於固定式點對點系統。

減少電磁波影響，請妥適使用。

Lennureisimärkus

Elektroonikaseadmete kasutamise lennukipardal otsustab lennufirma.

Kasutaja poolt vahetatava aku teave

Ärge visake vana akut selle kasutusea lõppedes olmejäätmete hulka. Järgige oma kohalikke seadusi ning määrusi arvuti akude kõrvaldamise osas.

HP soovitab klientidel saata ringlusse kasutatud elektroonikaseadmete riistvara, HP originaalprindikassetid ja laetavad akud. Lisateavet jäätmekäitluskavade kohta leiate HP veebisaidilt aadressil http://www.hp.com/recycle.

Teavet kasutaja poolt vahetatava aku eemaldamise kohta leiate tootega kaasas olevast kasutusjuhendist.

Tehases pitseeritud aku märkused

Selle toote akut (või akusid) ei saa kasutajad ise lihtsasti vahetada. Aku eemaldamine või vahetamine võib mõjutada garantiid. Kui aku ei hoia enam laengut, võtke ühendust toega.

Ärge visake vana akut selle kasutusea lõppedes olmejäätmete hulka. Järgige akude utiliseerimist puudutavaid kohalikke seadusi ja eeskirju.

Laseri ühilduvus

Kasutage seda teadet, et hoiatada võimaliku kiirguse eest laseri vale kasutamise korral.

⚠ **HOIATUS!** Kui kasutada juhtseadiseid või teha kohandusi või tegevusi, mida ei ole kirjeldatud laserseadme paigaldusjuhendis, võib see põhjustada ohtlikku kiirgust. Kiirgusohu vähendamiseks käituge allkirjeldatud moel.

- Ärge püüdke mooduli korpust avada. Sees ei ole kasutaja hooldatavaid osi.
- Ärge kasutage laserseadme puhul juhtseadiseid ega teostage kohandusi või toiminguid, mida ei ole lasertoote paigaldusjuhendis kirjeldatud.
- Lubage seadet parandada ainult volitatud teenusepakkujal.

See toode võib olla varustatud optilise salvestusseadmega (näiteks CD- või DVD-draiviga) ja/või kiudoptilise transiiveriga. Kõik need laseriga varustatud seadmed liigitatakse vastavalt standardile IEC/EN 50689:2021. klassi lasertoodeteks ja vastavad selle standardi ohutusnõuetele.



Iga lasertoode vastab USA toidu- ja ravimiameti (FDA) föderaalmääruste 21. koodeksi (DHHS 21 CFR) jaotise 1040.10 ja 1040.11 nõuetele või vastab neile nõuetele, välja arvatud erinevuste osas vastavalt 24. juuni 2007. aasta laserseadmete teatisele nr 50 või 8. mai 2019. aasta laserseadmete teatisele nr 56.



Telekommunikatsiooniseadme heakskiitmine

Arvuti telekommunikatsiooni seade on heaks kiidetud ühendamiseks telefonivõrku riikides ja piirkondades, mille vastavusmärgis on arvuti või modemi põhjal asuval tootesildil.

Kontrollige tootega kaasasolevast kasutusjuhendist, kas toode on konfigureeritud vastavalt riigile või piirkonnale, milles toode on. Mõne muu riigi või piirkonna valimine, kui see, milles toode asub, võib põhjustada modemi konfigureerimise selle riigi või piirkonna telekommunikatsiooni eeskirju/seaduseid rikkuval viisil. Lisaks ei pruugi modem ka korralikult töötada, kui te ei vali õiget riiki või piirkonda. Kui valite riigi ja kuvatakse teade, mis väidab, et seda riiki või piirkonda ei toetata, pole modemi kasutamine selles riigis või piirkonnas ette nähtud ning modemit ei tohiks kasutada.

Märkused modemi kohta

Kanada, Jaapan, Uus-Meremaal ja USA-s on omad modemi märkused.

Teated USAs kasutatavate modemite kohta

Seade vastab FCC määrustiku osa 68. osa asjakohastele reeglitele ning ACTA kehtestatud nõuetele. Arvuti või modemi põhjal on silt, millel on muu teabe hulgas toote tunnusnumber kujul US:AAAEQ##TXXXX. Vajaduse korral edastage see teave telefoniettevõttele.

Kasutatavaks vastavustunnistusega pistmikuks on USOC = RJ11C. Käesoleva seadmestiku juhtmestik ja telefonivõrku ühendamiseks kasutatav pistik ja pistikupesa peavad vastama FCC 68. osa asjakohastele reeglitele ning ACTA kehtestatud nõuetele. Sobiv telefoni ühendusjuhe ja moodulpistik tarnitakse koos tootega. Selle konstruktsioon võimaldab ühendamist kokkusobiva moodulpistmikuga, mis on samuti nõuetekohane. Üksikasju vaadake paigaldusjuhendist.

REN-arvu kasutatakse ühe telefoniliiniga ühendada lubatud seadmete arvu määramiseks. Ülemäärane REN-arv võib põhjustada selle, et seadmed ei helise sissetuleva kõne puhul. Enamikus asukohtades, kuid mitte kõigis, ei tohiks REN-arv ületada viit (5). Et teada kindlalt, kui palju seadmeid võib liiniga ühendada (vastavalt REN-arvule), pöörduge vastava kohaliku telefoniettevõtte poole. Pärast 23. juulit 2001 kasutusele võetud toodetel kuulub REN-arv vastava toote tunnusnumbri (USA-s kujul US:AAAEQ##TXXXX) koosseisu. Numbrikohad, mis esitatakse kujul ##, tähistavad REN-arvu ilma kümnendkoha eraldajata (nt REN-arv 0,3 on seal 03). Varasematel toodetel on REN-arv sildil eraldi ära näidatud.

Kui HP seadme töö põhjustab telefonivõrgus häireid, teavitab telefoniettevõte teid vajadusest teenus ajutiselt katkestada. Kui ette teatada ei õnnestu, teavitab telefoniettevõte teid sellest kohe esimesel võimalusel. Samuti teavitatakse teid õigusest esitada FCC-le vastukaebus, kui peate seda vajalikuks.

Telefoniettevõte võib teha oma aparatuuris, seadmestikus, töökorralduses või tööprotsessis muudatusi, mis võivad mõjutada käesoleva seadme tööd. Sel juhul teavitab telefoniettevõte teid sellest eelnevalt, et saaksite teha katkematu telefoniühenduse säilitamiseks vajalikke muudatusi.

Kui seadme kasutamisel tekib probleeme, pöörduge tehnilise toe poole. Kui seade põhjustab telefonivõrgus häireid, siis võib telefonioperaator paluda teil seade probleemi lahendamiseni välja lülitada. Ise tohite parandada üksnes neid seadmeid, mida on üksikasjalikult käsitletud kasutusjuhendi jaotises Tõrkeotsing, kui juhend on lisatud.

Vaheliiniga ühendamist maksustatakse osariigis kehtestatud tariifide alusel. Teabe saamiseks pöörduge üldkasutatavate tehnovõrkude komisjoni, avalike teenuste komisjoni või ettevõtte komisjoni poole.

Kui teie kodus on valveseadmete erijuhtmestik, mis on ühendatud telefoniliiniga, veenduge, et käesoleva HP seadmestiku paigaldamine ei muuda valveseadmete kasutamist võimatuks. Kui teil tekib küsimusi selle kohta, mis muudab valveseadmete kasutamise võimatuks, küsige nõu oma telefoniettevõttelt või vastava kvalifikatsiooniga seadmepaigaldajalt.

1991. aastal telefonikasutajate kaitseks vastu võetud seaduse (Telephone Consumer Protection Act of 1991) järgi käsitletakse ebaseaduslikuna iga isiku sellist tegevust, milles ta kasutab arvutit või muud elektroonilist seadet (sh faksiaparaat) mis tahes teadete saatmiseks, ilma et niisugused teated sisaldaksid iga saadetud lehekülje ülemisel või alumisel äärel või esimesel leheküljel selgelt eristatavat saatmise kuupäeva ja kellaaega, teate saatja äriettevõtte, isiku või muud tunnust ning saatva aparaadi, äriettevõtte, isiku või muu telefoni numbrit. Näidatud telefoninumber ei tohi olla 900-seeria number ega ükski muu number, mille tariif ületab kohalikke või kaugekõne edastuse tariife.

Kõnealuse teabe programmeerimiseks oma faksiaparaati tuleb teil täielikult täita kõik faksiaparaadi tarkvara juhendis toodud juhised.

Teated Kanadas kasutatavate modemite kohta

Seade vastab valitsusasutuse Industry Canada tehnilistele spetsifikatsioonidele.

Helina ekvivalentnumber (Ringer Equivalence Number ehk REN) näitab maksimaalset seadmete arvu, mida on lubatud telefoniliidesega ühendada. Liidese lõppseade võib koosneda mis tahes seadmete kombinatsioonist, eeldusel, et kõigi seadmete REN-numbrite summa ei ületa 5. Selle lõppseadme REN-number on 1,0.

Teated Jaapanis kasutatavate modemite kohta

Kui arvuti põhjal ei ole Jaapani sertifitseerimistähist, siis leiate vastava sertifitseerimistähise altpoolt.

Jaapani sertifitseerimistähis andme- ja faksimodemile V.92 56K on järgmine:



Kui arvuti põhjal ei ole Jaapani sertifitseerimistähist, siis leiate vastava sertifitseerimistähise altpoolt.

Jaapani sertifitseerimismärgis LSI Corporationi PCI-SV92EX Soft modemile on järgmine:



Teated Uus-Meremaal kasutatavate modemite kohta

Seadmele teleloa andmine näitab, et Telecom kinnitab, et seade vastab minimaalsetele tingimustele, mis on vajalikud võrku ühendamiseks.

See ei näita, et Telecom on seadme heaks kiitnud. Samuti ei anna see mingit garantiid. Loa andmine ei taga ka seda, et seade töötab nõuetekohaselt koos muude teleloa saanud seadmemarkide ja -mudelitega ega tähenda, et seade ühildub kõigi Telecomi võrguteenustega.

Olenemata töötingimustest ei tööta seade nõuetekohaselt, kui kasutatakse ettenähtust suuremat kiirust. Telecom ei vastuta niisuguses olukorras tekkivate probleemide eest.

Kui seadme puhul saab kasutada impulssvalimist, siis tuleb arvestada sellega, etTelecomi liinid ei pruugi alati impulssvalimist toetada.

Kui seade kasutab mõne muu seadmega sama liini, võib impulssvalimine põhjustada helisemist või müra, samuti võib tagajärjeks olla valeühendus. Selliste probleemide ilmnemisel *ei* peaks kasutaja Telecomi tõrketeenusega ühendust võtma.

Teatud parameetrid, mis on vajalikud Telecomi teleloa nõuete täitmiseks, olenevad seadmega seotud varustusest (arvuti). Seotud seade peab Telecomi spetsifikatsioonide täitmiseks töötama järgmiste parameetrite piires.

- Samal telefoninumbril tehakse mis tahes 30-minutilise perioodi vältel maksimaalselt 10 kõnet, kui helistamine toimub käsitsi.
- Eelmise katse lõpetamise ja järgmise katse alustamise vahelisel ajal pannakse telefon vähemalt 30 sekundiks hargile.
- Juhul kui erinevatele numbritele helistatakse automaatselt, peab telefonitoru eelmise katse lõpetamise ja järgmise katse alustamise vahelisel ajal hargile jääma vähemalt 5 sekundiks.
- Seade peab olema seadistatud vastama kõnedele 3–30 sekundi jooksul helisemisest alates (valige säte vahemikus 2–10).

Kõnetugi

Kõik isikud, kes kasutavad seda seadet telefonikõnede salvestamiseks, peavad toimima Uus-Meremaa seaduse kohaselt.

Seadus nõuab, et vähemalt üks telefonikõnest osavõtja teaks, et kõne salvestatakse. Peale selle tuleb täita ka 1993. aasta privaatsuse seaduses loetletud põhimõtteid, mis käsitlevad kogutava isikuandmeid puudutava teabe iseloomu, teabe kogumise eesmärki, selle kasutamist ja seda, millised andmed avalikustatakse teistele osapooltele.

Seda seadet ei tohi häälestada automaatseks helistamiseks Telecomi hädaabinumbril 111.

Macrovision Corporationi märkus

See toode sisaldab autoriõigusega kaitstud tehnoloogiat, mis on kaitstud teatavate meetodit puudutavate USA patendinõudluste ja muude intellektuaalomandiõigustega, mis kuuluvad Macrovision Corporationile ja teiste õiguste omanikele.

Selle autoriõiguse kaitse tehnoloogia kasutamiseks peab olema Macrovision Corporationi luba ning see peab olema ette nähtud koduseks ja muuks piiratud kasutuseks, kui Macrovision Corporation ei ole lubanud teisiti. Seadme pöördprojekteerimine või demonteerimine on keelatud.

3 Ohutusmärkused

Toote dokumentatsioonis võib olla vaja üht või mitut neist ohutusalastest märkustest.

Oluline ohutusteave

Need märkused võivad kehtida paljude toodete puhul.

⚠ **HOIATUS!** Lugege *Ohutusteavet*, et vähendada tõsiste vigastuste ohtu. Seal kirjeldatakse tööjaama korrektset seadistamist, asetust, arvutikasutajate tervise- ja tööharjumusi ning jagatakse olulist elektrilise ja mehaanilise turvalisuse teavet. See teave paikneb veebis aadressil http://www.hp.com/ergo ja dokumentatsiooni CD-l, mis on tootele lisatud.

Arvuti võib olla raske. Kasutage arvuti liigutamisel kindlasti ergonoomiliselt sobivat tõstmisviisi.

Paigaldage arvuti vahelduvvoolupistiku lähedusse. Arvuti vahelduvvoolu toitejuhe on peamine vahend arvuti vooluvõrgust eemaldamiseks ja peab seetõttu alati olema kergesti kättesaadav. Kui arvuti voolujuhe on varustatud maandusega, kasutage elektrilöögi ohu vältimiseks alati korralikult maandatud vahelduvvoolu pistikupesa.

Elektrilöögi vältimiseks telefonivõrgus ühendage arvuti vahelduvvoolu pistikupesasse, enne kui ühendate selle telefonijuhtmega. Enne arvuti eemaldamist vahelduvvoolu pistikupesast, ühendage lahti telefonijuhe.

Enne arvuti katte paigaldamist või eemaldamist ühendage alati modemi juhe telefonisüsteemi küljest lahti.

Ärge kasutage arvutit, kui kate on eemaldatud.

Oma ohutuse tagamiseks lahutage arvuti enne hooldustoimingute tegemist alati toiteallikast ja kõigist telekommunikatsioonivõrkudest (nt telefonijuhtmetest), võrkudest või modemitest. Selle eiramine võib põhjustada kehavigastusi või seadmete kahjustamist. Ohtlikud pingetasemed on selle toote toiteallika ja modemi sees.

Juhul kui süsteemi toitekoormus ületab kindlad konfiguratsiooni võimsused, siis võib süsteem ohutusmeetmena ajutiselt mõningad USB-pordid keelata.

⚠ **HOIATUS!** Tulekahju, elektrilöögi ja inimeste vigastamise ohu vähendamiseks järgige alati põhilisi ohutusabinõusid, sealhulgas järgmist.

- Ärge kasutage seadet vee lähedal, näiteks vanni, pesukausi, valamu või pesuvanni juures, niiskel keldrikorrusel või basseini ääres.
- Vältige toote kasutamist äikesetormi ajal. Äike võib põhjustada elektrilöögi.
- Ärge kasutage seda toodet gaasilekkest teatamiseks, olles lekke lähedal.
- Lahutage modemikaabel alati enne seadme korpuse avamist või isoleerimata modemikaabli, pistikupesa või mõne sisemise komponendi puudutamist.
- Kui selle tootega pole kaasas telefonijuhet, kasutage ainult nr 26 AWG- või suuremat telekommunikatsiooniside juhet.

- Ärge ühendage modemi- ega telefonikaablit pessa RJ-45 (võrk).

HOIDKE NEED SUUNISED ALLES.

NB! Kui arvuti on varustatud pinge valikulülitiga 115 või 230 V toitevoolusüsteemiga kasutamiseks, on pinge valikulüliti eelnevalt seadistatud vastavas riigis/regioonis kasutatavale pingevahemikule. Pingelüliti seadmine valesse asendisse võib arvutit kahjustada ja antud garantii kehtetuks muuta.

Selle toote ühendamist IT-toitesüsteemiga (vahelduvvoolusüsteem, millel puudub otsene ühendus maaga vastavalt kehtivatele ohutusstandarditele) ei ole uuritud.

Kuumust käsitlevad ohutusmärkused

Kasutage seda teadet, kui tekkida võib liigsest kuumusest tingitud vigastus.

⚠ HOIATUS! Kuumusest tulenevate vigastuste või mobiilarvuti ülekuumenemise vältimiseks ärge hoidke mobiilarvutit kasutamise ajal süles ega tõkestage arvuti ventilatsiooniavasid. Kasutage mobiilarvutit ainult kõval tasasel alusel. Jälgige, et mõni muu kõva (nt kõrvalasuv printer) või pehme pinnaga (nt padjad, vaip või riietusese) objekt ei blokeeriks õhuvoolu liikumist ventilatsiooniavadest. Samuti ärge hoidke arvutit kasutades vahelduvvooluadapterit vastu nahka või pehme pinnaga objekti (nt padjad, vaip või riietusese). Arvuti ja HP tarnitud vahelduvvooluadapter vastavad kohaldatavates ohutusstandardites sätestatud välispinna temperatuuri piirangutele.

⚠ ETTEVAATUST. Kuumusest põhjustatud vigastuste ohu vähendamiseks ärge puudutage sisemisi kuumenemispinda enne, kui sisepinnad on toatemperatuurini jahtunud.

Teade võimaliku ohutusega seotud olukorra kohta

Kasutage seda teadet, et hoiatada kasutajaid võimaluse eest, et rike ei olnud ohutu ja kontrollitud.

Kui märkate mõnda järgmistest tingimustest (või kui teil on muid ohutusega seotud probleeme), ärge kasutage arvutit juhul, kui ilmneb järgmine: särtsumine, susin või paukuv heli, või tugev lõhn või suits, mis tuleb arvutist. Need on normaalsed nähtused mingi sisemise elektroonikaosa rikke korral, mis toimub ohutult ja kontrollitud viisil. Need nähtused võivad viidata ka võimalikule ohutusalasele probleemile. Ärge olge kindel, et on tegemist ohutu rikkega. Lülitage arvuti välja, lahutage toiteallikast ja pöörduge abi saamiseks tehnilise toe poole.

Installimise tingimused

Enne seadmete ühendamist sisendi toiteallikaga vaadake installijuhiseid.

⚠ HOIATUS! Pingestatud ja liikuvad osad võivad asuda arvuti sees. Enne korpuse eemaldamist eraldage seadmed vooluvõrgust. Enne seadmete taaspingestamist kinnitage korpus kindlalt oma kohale tagasi.

Akustika märkus

Kasutage seda märkust, kui heli rõhk võib olla madalam kui soovitatud või eeldatud.

Helirõhu tase (LpA) jääb alla 70dB(A) (tööasend, tavaasend, vastavalt standardile ISO 7779). Ekraani müraemissiooni andmete nägemiseks vaadake aadressil http://www.hp.com/go/ted jaotist „IT ECO Declarations“ ning valige rippmenüüst tootekategooria.

Akuteave

Teie toote aku suhtes võib kehtida üks või mitu neist ohutusalastest märkustest.

⚠ **HOIATUS!** Toode võib sisalda sisemist liitiummangaandioksiid-, vanaadiumpentaoksiid- või leelisakut või akukogumit. Kui akudega valesti ümber käia, võivad need süttida ja tekitada põletusi.

⚠ **HOIATUS!** Ärge püüdke akut laadida.

⚠ **HOIATUS!** Ärge hoidke akut temperatuuril üle 60 °C (140 °F).

⚠ **HOIATUS!** Võimalike ohtude vähendamiseks tuleks arvutiga kasutada ainult arvutiga kaasas olevat akut, HP asendusakut või ühilduvat HP esindusest tarvikuna ostetud akut. Kiire laadimine ei pruugi olla saadaval mitteühilduvate või mitte-HP akudega.

⚠ **HOIATUS!** Tulekahju või põletushaavade ohu vähendamiseks ärge demonteerige, purustage ega kahjustage seadet, ärge viige väliseid ühendusi lühisesse ning vältige seadme kokkupuudet tule ja veega.

⚠ **HOIATUS!** Sobimatut tüüpi aku kasutamine on plahvatusohtlik. Utiliseerige akud kooskõlas asjakohaste eeskirjadega.

⚠ **HOIATUS!** Kasutage ainult selle toote jaoks ette nähtud HP varuosi.

⚠ **HOIATUS!** Keemilise põletuse ohu tõttu ei tohi akut alla neelata.

⚠ **HOIATUS!** Käesolev toode sisaldab nööpakut. Juhul kui nööpaku alla neelatakse, võib see põhjustada kõigest kahe tunni jooksul tõsiseid sisemisi põetusi, mis võivad lõppeda surmaga.

⚠ **HOIATUS!** Hoidke uued ja kasutatud akud lastele kättesaamatus kohas.

⚠ **HOIATUS!** Juhul kui akupesa ei sulgu korralikult, lõpetage toote kasutamine ning hoidke see laste eest kättesaamatus kohas.

⚠ **HOIATUS!** Juhul kui arvate, et olete aku alla neelanud või see on sattunud mis tahes kehaosa sisse, võtke kohe ühendust arstiga.

⚠ **HOIATUS!** Aku jätmine väga kõrge ümbritseva temperatuuriga keskkonda võib põhjustada plahvatuse või tuleohtlike vedelike või gaaside lekkimise.

⚠ **HOIATUS!** Väga madala õhurõhuga ümbritsetud aku võib põhjustada plahvatuse või tuleohtlike vedelike või gaaside lekkimise.

⚠ **HOIATUS!** Eemaldage kasutatud akud ja võtke need kohe ringlusse või utiliseerige need vastavalt kohalikele eeskirjadele ning hoidke need laste eest kättesaamatus kohas. ÄRGE utiliseerige akusid olmejäätmete hulgas ega põletage neid.

⚠ **HOIATUS!** Isegi kasutatud akud võivad põhjustada raskeid vigastusi või surma.

⚠ **HOIATUS!** Helistage raviteabe saamiseks kohalikku mürgistusteabekeskusesse.

⚠ **HOIATUS!** Mittelaetavaid akusid ei tohi laadida.

⚠ **HOIATUS!** Ärge sundtühjendage akut, ärge laadige akut, ärge võtke akut lahti, ega soojendage temperatuurile üle (60 °C (149 °F).) ega põletage seda. See võib põhjustada ventileerimise, lekke või plahvatuse tagajärjel vigastusi, mille tulemuseks on keemilised põletused.

⚠ **HOIATUS!** Veenduge, et akud on paigaldatud õigesti vastavalt polaarsusele (+ ja -).

⚠ **HOIATUS!** Ärge segage vanasid ja uusi akusid, eri kaubamärke ega akutüüpe, nagu leelis-, süsinik-tsink või laetavad akud.

⚠ **HOIATUS!** Eemaldage akud seadmetest, mida ei kasutata pikema aja jooksul, ja võtke need kohe ringlusse või utiliseerige need vastavalt kohalikele eeskirjadele.

⚠ **HOIATUS!** Kinnitage akupesa alati täielikult. Juhul kui akupesa ei sulgu korralikult, lõpetage toote kasutamine, eemaldage akud ning hoidke neid laste eest kättesaamatus kohas.

⚠ **HOIATUS!** Vahetage aku ainult ühilduva akutüübi vastu. Ühilduv aku tüüp töölaua tööjaamadele on CR2032.

⚠ **HOIATUS!** Aku nimipinge on 3 V.

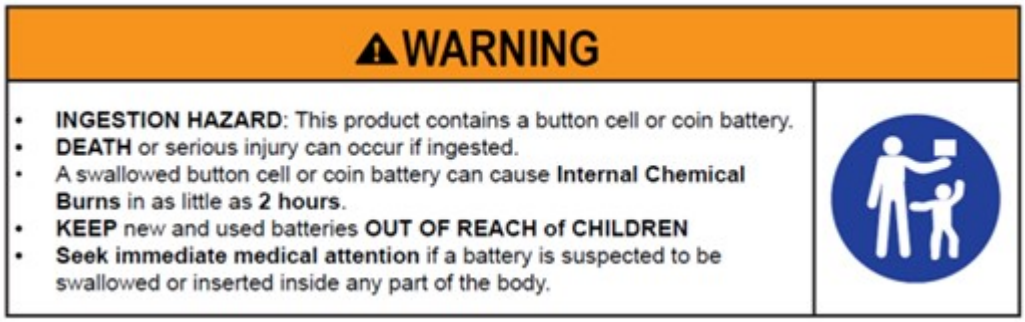

Tabel 3-1 **Aku kõrvaldamise ikoon ja kirjeldus**

Ikoon	Kirjeldus
	Patareisid, akupankasid ja akusid ei tohi kasutuselt kõrvaldada koos üldiste olmejäätmetega. Selleks et neid ringlusse võtta või õigesti utiliseerida, viige need avalikku kogumispunkti või tagastage HP-le, HP volitatud partnerile või esindajale.

Ventilaatori teave

Kasutage ühte või mitut sellist märkust, et hoiatada kasutajaid nende vigastuste eest, mis kaasnevad ventilaatori tiivikute keerutamisega.

⚠ **HOIATUS!**  Hoidke kehaosad liikuvatest osadest eemal.

⚠ **HOIATUS!** Hoidke kehaosad ventilaatori tiivikutest eemal.

⚠ **HOIATUS!** Hoidke kehaosad liikumisteelt eemal.

Teade peakomplekti ja kuularite helitugevuse kohta

Käesolev märkus hoiatab peakomplekti ja kuularite suurte helitugevuse sätete ohu kohta.

⚠ **HOIATUS!**  Võimalike kuulmiskahjustuste vältimiseks vältige pikema aja vältel kõrgel helitugevusel kuulamist.

Helitugevuse ja tasakaalustaja või muude seadete kohandamine keskmisest asendist muude asendisse võib suurendada kõrvaklappide/kuularite väljundpinget ja helirõhutaset. Muude kui tootja poolt täpsustatud kõrvaklappide/kuularite väljundit mõjutavate tegurite kasutamine (nt operatsioonisüsteem, tasakaalustaja tarkvara, püsivara ja draiver) võib suurendada kõrvaklappide/kuularite väljundpinget ja helirõhutaset.

Laseriohutus

Optiliste draivide või kiudoptiliste transiiveritega varustatud toodete puhul.

Toode võib olla varustatud optilise mäluseadme (nt CD- või DVD-draiviga) ja/või kiudoptilise transiiveriga. Need sisaldavad lasereid ja klassifitseeritakse 1. klassi lasertoodeteks vastavalt standardile IEC/EN 60825-1 ning need vastavad standardi nõuetele.

Iga lasertoode vastab USA toidu- ja ravimiameti (FDA) föderaalmääruste 21. koodeksi (DHHS 21 CFR) jaotise 1040.10 ja 1040.11 nõuetele või vastab neile nõuetele, välja arvatud erinevuste osas vastavalt 24. juuni 2007. aasta laserseadmete teatisele nr 50 või 8. mai 2019. aasta laserseadmete teatisele nr 56.

⚠ HOIATUS! Kui kasutada juhtseadiseid või teha kohandusi või tegevusi, mida ei ole kirjeldatud selles juhendis või laserseadme installijuhendis, võib see põhjustada ohtlikku kiirgust. Kiirgusohu vähendamiseks käituge allkirjeldatud moel.

- Ärge püüdke mooduli korpust avada. Sees ei ole kasutaja hooldatavaid osi.
- Ärge kasutage laserseadme puhul juhtseadiseid ega teostage kohandusi või toiminguid, mida ei ole siin kirjeldatud.
- Lubage seadet parandada ainult HP volitatud tehnikul.

Nõuded toiteallikale ja toitejuhtmete komplektile

Eri riikides on energiavarustuse ja toitejuhtme jaoks erinevad nõuded.

Toiteallika I klassi maandusnõuded

Rikkevoolu eest kaitsmiseks tuleb seade ühendada maandusklemmiga. Ühendage süsteemi toitejuhe maandatud vahelduvvoolupessa. Asendusjuhtmed ei pruugi tagada piisavat rikkekaitset. Kasutage ainult selle toote müügikomplekti kuuluvat toitejuhet või HP Inc. heakskiidu saanud asendusjuhet.

Brasiilias kehtiv teave

Este equipamento deve ser conectado obrigatoriamente em tomada de rede de energia elétrica que possua aterramento (três pinos), conforme a norma nbr abnt 5410,visando a segurança dos usuários contra choques elétricos.

Taani

Apparatets stikprop skal tilsluttes en stikkontakt med jord, som giver forbindelse til stikproppens jord.

Soome

Laite on liitettävä suojakoskettimilla varustettuun pistorasiaan.

Norra

Apparatet må tilkoples jordet stikkontakt.

Rootsi

Apparaten skall anslutas till jordat uttag.

Nõuded toiteallikale

Mõnede seadmete toiteallikatel on välised toitelülitid. Seadme pingelülitifunktsioon võimaldab kasutada erinevaid pingeallikaid vahemikus 100-127 või 200-240 volti vahelduvvoolu. Seadmetel, millel väliseid toitelüliteid ei ole, on olemas sisemised vooluringid, mis tuvastavad sissetuleva pinge ja lülituvad automaatselt sobivale pingele.

⚠ **HOIATUS!** Võimalike ohtude vähendamiseks. HP soovitab kasutada ainult HP kaubamärgiga vahelduvvooluadaptereid.

Hiina

消费者若使用电源适配器供电，则应购买配套使用获得 CCC 认证并满足标准要求的电源适配器

Kasutamiseks Norras

Teatud tooted on mõeldud IT-elektrisüsteemile faasidevahelise pingega 230 V.

Nõuded toitejuhtmete komplektile

Teie toote toitejuhtmele võib kehtida üks või mitu sellist märkust.

⚠ **HOIATUS!** Elektrilöögiohu ja seadmete kahjustamise ohu vähendamiseks toimige järgmiselt.

- Ühendage toitejuhe vahelduvvooluvõrgu pistikupessa, millele pääseb igal ajal hõlpsasti juurde.
- Arvuti lahutamiseks vooluvõrgust eemaldage toitejuhe vahelduvvooluvõrgu pistikupesast.
- Kui teie arvutil on 3-kontaktilise pistikuga toitejuhe, ühendage toitejuhe maandatud 3-kontaktilisse pistikupessa. Ärge jätke toitejuhtme maandusviiku ühendamata, ühendades näiteks kaheviigulise adapteri. Maandusklemm on tähtis ohutusvahend.

Tootega kaasas olev toitejuhtmete komplekt vastab selle riigi kehtivatele nõuetele, kust seadmed algselt osteti. Kasutage ainult seadmega kaasa pandud toitejuhet või ettevõtte HP Inc. või ettevõtte HP Inc. heakskiiduga allika asendusjuhet. Varuosade numbrid leiate aadressilt http://www.hp.com/support.

Toitejuhtmekomplektid, mis on mõeldud kasutamiseks teistes riikides, peavad vastama seadme kasutamise riigis kehtivatele nõuetele. Lisateabe saamiseks toitejuhtme seadistamise nõuete kohta võtke ühendust HP volitatud edasimüüja või teenusepakkujaga.

⚠ **HOIATUS!** Kasutada ei tohi muude toodete toitejuhet. Ebasobivad toitejuhtmed võivad põhjustada elektrilöögi ja tulekahju ohtu.

Järgmine nõue kehtib kõigis riikides.

- Toitejuhe peab olema heaks kiidetud nõuetekohases akrediteerimisasutuses, kes vastutab toitejuhtme valmistajariigis sellele antud hinnangute eest.

Toitejuhe peaks asuma nii, et sellele ei astutaks peale ning selle peal või kõrval asuvad esemed ei muljuks seda. Erilist tähelepanu tuleks pöörata pistikule, pistikupesale ja kohale, kus juhe tootest väljub.

⚠ **HOIATUS!** Ärge kasutage toodet, kui toitejuhtmekomplekt on kahjustatud. Kui toitejuhtmekomplekt on kahjustatud, asendage see kohe. Kahjustatud juhtmed võivad kasutaja ohtu seada.

Toitejuhtme märkused

Kui teile ei antud arvuti jaoks toitejuhet ega välist toitetarvikut arvutiga kasutamiseks, peaksite ostma toitejuhtme, mis on teie riigis/regioonis kasutamiseks heaks kiidetud.

Toitejuhe peab sobima tootega ning toote elektriliste nimiandmete sildil märgitud pinge ja voolu nimiväärtustega. Juhtme pinge ja voolu nimiväärtused ei tohiks olla suuremad tootele märgitud pinge ja voolu nimiväärtustest. Lisaks peab juhtme läbimõõt olema vähemalt **0,75 mm²**/18 AWG ning juhtme pikkus peab jääma vahemikku **1,0–2 m** (3,2–6,56 jalga). Kui teil tekib küsimusi, missugust toitejuhet kasutada, võtke ühendust volitatud teenusepakkujaga.

Toitejuhe peaks asuma nii, et sellele ei astutaks peale ning selle peal või kõrval asuvad esemed ei muljuks seda. Erilist tähelepanu tuleks pöörata pistikule, pistikupesale ja kohale, kus juhe tootest väljub.

HP välise toiteploki alalisvoolupistik

Joonisel on esitatud HP välise toiteploki alalisvoolupistiku tuvastamine.

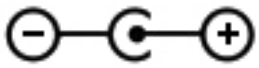

Jaapani kohta kehtiv toitejuhtmeteave

製品には、同梱された電源コードをお使い下さい。

同梱された電源コードは、他の製品では使用出来ません。

Jaapani nõuded toitejuhtmele

Jaapanis kasutage ainult selle tootega kaasasolevat toitejuhet.

⚠ ETTEVAATUST. Ärge kasutage selle toote juurde kuuluvat toitejuhet teiste toodetega.

Muljumisoht

Kasutage seda teadet, et hoiatada muljumisvigastuste tekkimise võimaluse eest.

⚠ HOIATUS! Pidage kinni muljumisohtudest. Hoidke sõrmi osade sulgemisel eemal.

Teleriantenni konnektorite kaitse

TV-antenni konnektorite puhul võib kehtida mitu ohutusalast märkust.

Välise teleriantenni maandus

Kui seadmega on ühendatud välisantenn või kaablisüsteem, siis veenduge, et antenn või kaablisüsteem on elektriliselt maandatud liigpinge ja kogunevate staatiliste laengute vastu.

USA seaduse National Electrical Code, ANSI/NFPA 70, punkt 810 sisaldab teavet masti ja tugistruktuuri õige elektrilise maandamise, antenni aktiivsõlme sisseviikjuhtme maanduse, maandusjuhtmete suuruse, antenni aktiivsõlme asukoha, maanduselektroodidega ühendamise ning maanduselektroodide nõuete kohta.

Piksekaitse

Seadme kaitsmiseks äikese ajal (või kui seade jääb pikemaks ajaks järelevalveta või kasutamata) lahutage toitejuhe seinapistikupesast ning lahutage seadmest antenn või kaablisüsteem. Nii ei saa seade kahjustada äikesest tingitud toiteliinide liigpinge tagajärjel.

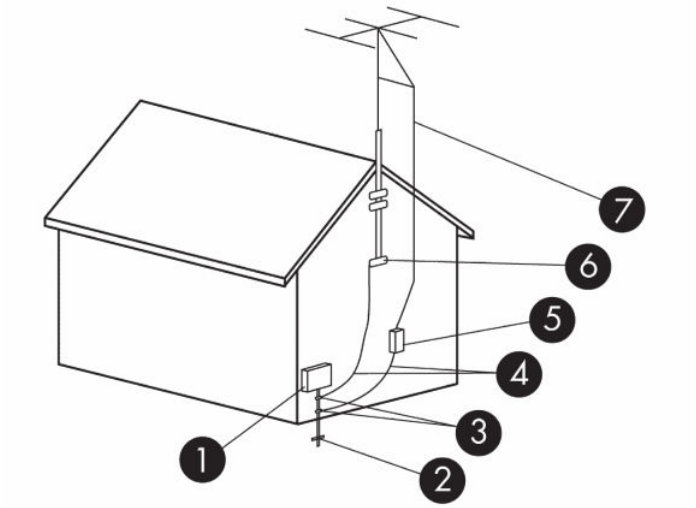

Tabel 3-2 **Antenni maandus**

Viide	Maanduskomponent
1	Elektrilised hooldusseadmed
2	Elektrisüsteemi maanduselektroodisüsteem (NEC, punkt 250, III osa)
3	Maandusklemmid
4	Maandusjuhtmed (NEC, jaotis 810.21)
5	Antenni aktiivsõlm (NEC, jaotis 810.20)
6	Maandusklemm
7	Antenni sisseviikjuhe

Teave kaabeltelevisioonisüsteemi paigaldajale

See teade on ette nähtud kaabeltelevisioonisüsteemi (CATV) paigaldaja tähelepanu juhtimiseks USA elektriseaduse jaotisele 820.93, kus esitatakse õige maandamise juhised ja sätestatakse, et koaksiaalkaabli maandus tuleb ühendada hoone maandussüsteemiga kaabli sisseviigule nii lähedalt kui praktiliselt võimalik.

Reisimismärkus

Kasutage seda teadet, et hoiatada raskete pingemuunduri komplektide tekitatud vigastuste eest.

⚠ **HOIATUS!** Elektrilöögi, tulekahju või seadmete kahjustamise ohu vähendamiseks ärge proovige arvuti toiteallikana kasutada tarvikute jaoks müüdavat pingemuundurit.

Hiina ohutusteave

HP 工作站使用安全手册

使用须知

欢迎使用惠普工作站，为了您及仪器的安全，请您务必注意如下事项：

1. 仪器要和地线相接，要使用有正确接地插头的电源线，使用中国国家规定的 220V 电源。
2. 避免高温和尘土多的地方，否则易引起仪器内部部件的损坏。
3. 避免接近高温，避免接近直接热源，如直射太阳光、暖气等其它发热体。
4. 不要有异物或液体落入机内，以免部件短路。
5. 不要将磁体放置于仪器附近。

警告

为防止火灾或触电事故，请不要将该机放置于淋雨或潮湿处

如果您按照以上步骤操作时遇到了困难，或想了解其它产品性能，请在以下网页上寻找相关信息：http://www.hp.com.cn

或联系我们

中国惠普有限公司
地址：北京朝阳区建国路 112 号中国惠普大厦
电话：010-65643888

Hiina teavitus kõrguse kohta

海拔警告仅适用于在海拔 2000m 以下地区使用的产品



海拔警告仅适用于在海拔 2000m 以下地区使用的产品。

Hiina teavitus troopilise hoiatuse kohta

热带警告仅适用于在非热带气候条件下使用的产品。



热带警告仅适用于在非热带气候条件下使用的产品。

Norra ja Rootsi teavitus TV-tuuneriga toodete kaablimaanduse kohta

Norra ja Rootsi vajavad maandamiseks galvaanilist isolaatorit.

⚠ ETTEVAATUST. Võimalike ohutusprobleemide vältimiseks kasutage kaabli jagamissüsteemi ühendamiseks galvaanilist isolatsiooni.

Taiwani teavitus silmanägemise kohta

Silmanägemise teavitus kehtib Taiwanis toodete puhul.

使用過度恐傷害視力

注意事項:

(1) 使用 30 分鐘請休息 10 分鐘。

(2) 未滿 2 歲幼兒不看螢幕，2 歲以上每天看螢幕不要超過 1 小時。

4 Keskkonnaalased märkused

Käesolev peatükk sisaldab riigi- ja piirkonnakohaseid keskkonnamärkusi ja vastavusteavet. Osa nendest märkustest ei pruugi teie toote korral kehtida.

Elektroonilise riistvara, pakendi ja aku utiliseerimine

HP soovitab klientidel kasutatud elektroonilise riistvara, HP originaalprindikassettide pakkematerjali ja laetavad akud utiliseerida.

Lisateavet utiliseerimisprogrammide kohta leiate veebilehelt http://www.hp.com/recycle.

Teavet toote ringlussevõtu kohta Jaapanis leiate aadressil http://www.hp.com/jp/hardwarerecycle/.

Erakasutuses olevate seadmete kasutusjärgne käitlemine

Kasutage seda teadet, et selgitada jäätmete kõrvaldamisega seotud ikooni.

Tabel 4-1 **Jäätmekäitluse ikooni ja selle kirjelduse kõrvaldamine**

Ikoon	Kirjeldus
	See märk näitab, et seadet ei tohi visata olmeprügi hulka. Inimeste tervise ja keskkonna säästmise nimel tuleb äravisatav toode tuua elektriliste ja elektrooniliste seadmete käitlemisega tegelevasse kogumispunkti. Küsimuste korral pöörduge kohaliku prügikäitlusettevõtte poole või minge aadressile http://www.hp.com/recycle.

Leelisakude kasutusest kõrvaldamine Brasiilias

Não descarte o produto eletrônico em lixo comum



Este produto eletroeletrônico e seus componentes não daven ser descartados no lixo comum, pois embora estejam em conformidade com padrões mundiais de restrição a substâncias nocivas, podem conter, ainda que em quantidades mínimas, substâncias impactantes ao meio ambiente. Ao final da vida útil deste produto, o usuário deverá entregá-lo à HP. A não observância dessa orientação sujeitará o infrator às sanções previstas em lei. Após o uso, as pilhas e/ou baterias dos produtos HP deverão ser entregues ao estabelecimento comercial ou rede de assistência técnica autorizada pela HP.

Para maiores informações , inclusive sobre os pontos de recebimento, acesse: http://www.hp.com.br/reciclar

Brasiilias kehtiv teave riistvara ümbertöötlemise kohta

Não descarte o produto eletrônico em lixo comum



Este produto eletroeletrônico e seus componentes não daven ser descartados no lixo comum, pois embora estejam em conformidade com padrões mundiais de restrição a substâncias nocivas, podem conter, ainda que em quantidades mínimas, substâncias impactantes ao meio ambiente. Ao final da vida útil deste produto, o usuário deverá entregá-lo à HP. A não observância dessa orientação sujeitará o infrator às sanções previstas em lei. Após o uso, as pilhas e/ou baterias dos produtos HP deverão ser entregues ao estabelecimento comercial ou rede de assistência técnica autorizada pela HP.

Para maiores informações , inclusive sobre os pontos de recebimento, acesse: http://www.hp.com.br/reciclar

Prantsusmaa elektri- ja elektroonikaromude märgis (Triman WEEE) ja ringlussevõtu märgis

Kasutage seda teadet, et selgitada ringlussevõtuga seotud ikooni.



Korea utiliseerimise ja ringlussevõtu märkused

한국 전자제품 폐기 및 재활용 방법

전자 기기 폐기물은 전자/전기 장비를 재활용할 수 있도록 지정된 HP 수거물 센터에 전달하거나 E-순환거버넌스(http://www.k-erc.or.kr/)를 통해 무상 회수 및 재활용이 진행됩니다. 자세한 내용은 E-순환 거버넌스 혹은 HP 서비스 센터에 문의하거나 웹사이트 www.hp.com/recycle을참조하십시오.

Taivani akude taaskäitlusteave

Käesolev teade sisaldab eeskirju akude valmistamiseks ja ringlusse võtmiseks Taiwanis.

Tabel 4-2 **Taiwani aku ringlusse võtmise ikoon ja kirjeldus**

Ikoon	Kirjeldus
	Taiwani EPA nõuab jäätmekäitlusseaduse artikli 15 alusel akusid tootvatelt või importivatelt ettevõtetelt, et need lisaksid müüdud, tasuta jagatud või kingitud akudele tagastusmärgistuse. Akude õige utiliseerimise osas pöörduge Taiwani pädeva jäätmekäitleja poole.

Türgi WEEE regulatsioon

Türkiye Cumhuriyeti: AEEE Yönetmeliğine Uygundur

ENERGY STAR®-i sertifikaat (ainult teatud toodetel)

ENERGY STAR on USA Keskkonnakaitseameti vabatahtlik programm, mis aitab ettevõtetel ja eraisikutel säästa raha ja kaitsta meie kliimat kvaliteetse energiatõhususe kaudu.

ENERGY STARi märgistuse saanud tooted vähendavad kasvuhoonegaaside heitmeid, vastates rangetele USA Keskkonnakaitseameti kehtestatud energiatõhususe nõuetele. ENERGY STARi partnerina on HP Inc. järginud USA EPA täiustatud toote sertifitseerimise protsessi tagamaks, et ENERGY STARi logoga tooted on vastavalt kohaldatavatele ENERGY STARi suunistele ENERGY STARi sertifikaadiga. ENERGY STARi sertifikaadiga arvutitel on järgmine logo:



ENERGY STARi peamine nõue arvutitoodetele on toitehaldusfunktsioonid, mis vähendavad oluliselt energiatarbimist, siis kui seadet ei kasutata. Toitehaldusfunktsioon võimaldab arvutil automaatselt lülituda väikese energiatarbega „unerežiimi" või mõnda muusse väikese energiatarbega režiimi pärast kindlat jõudeperioodi. Kui arvuti töötab vahelduvvoolutoitel, on toitehaldusfunktsioonid eelseadistatud järgmiselt.

Tabel 4-3 Häälestatud energiahalduse funktsioonid, kui arvuti töötab vahelduvvooluga seadmega.

Arvuti tüüp	Aeg ekraani unerežiimi aktiveerimiseks	Aeg arvuti unerežiimi aktiveerimiseks (minutit)	Puhkerežiimist ennistamine
Sülearvutid, mobiilsed tööjaamad	Kuni 15 minuti jooksul (sõltub mudelist).	Kuni 30 minuti jooksul (sõltub mudelist).	Toode väljub unerežiimist, kui vajutada toitenuppu/ unerežiimi nuppu. Kui kohtvõrgus äratamine (WOL) on lubatud, siis saab süsteem unerežiimist väljuda vastavalt võrgusignaalile.
Tahvelarvutid	Kuni 1 minuti jooksul	Pole kohaldatav	Pole kohaldatav
Lauaarvutid, integreeritud lauaarvutid, tööjaamad	Kuni 15 minuti jooksul (sõltub mudelist).	Kuni 30 minuti jooksul (sõltub mudelist).	Toode väljub unerežiimist, kui kasutaja puudutab mis tahes sisendseadet, sealhulgas hiirt või klaviatuuri. Kui kohtvõrgus äratamine (WOL) on lubatud, siis saab süsteem unerežiimist väljuda vastavalt võrgusignaalile.
Õhukesed klientarvutid	Kuni 15 minuti jooksul (sõltub mudelist).	Kuni 30 minuti jooksul, kui operatsioonisüsteem toetab unerežiimi (sõltub mudelist).	Kui operatsioonisüsteem toetab unerežiimi, siis toode väljub unerežiimist, kui kasutaja kasutab mis tahes sisendseadet, sealhulgas hiirt või klaviatuuri. Kui kohtvõrgus äratamine (WOL) on lubatud, siis saab süsteem unerežiimist väljuda vastavalt võrgusignaalile.

Arvutitele, mis toetavad alati sees ja alati ühendatud kasutajaprofiile, kui Interneti-ühendus on saadaval (nt tahvelarvutid), on saadaval alternatiivsed nõrgema toitega režiimid – näiteks lühike ja pikk jõuderežiim

(vastavalt ENERGY STARi arvutiprogrammi nõuetes defineeritule), mis tarbivad väga vähe energiat (</= 10 vatti) ja maksimeerivad aku tööiga, kui see on võimalik. Need alternatiivsed nõrgema toite režiimid on dünaamilised ja pärast 1 minuti pikkust passiivsusperioodi aktiveeritakse ekraani unerežiim.

Arvuti väljub unerežiimist, kui vajutada toitenuppu / unerežiimi nuppu. Kui kohtvõrgus äratuse funktsioon on lubatud, siis arvuti saab ka unerežiimist väljuda vastavalt võrgusignaalile.

Lisateavet energiahaldusfunktsiooni abil energia ja raha säästmise võimalikkuse kohta leiate EPA ENERGY STARi energiahaldust käsitlevalt veebisaidilt aadressil http://www.energystar.gov/powermanagement.

Lisateavet ENERGY STARi kava ja selle positiivse mõju kohta keskkonnale leiate EPA ENERGY STARi veebisaidilt aadressil http://www.energystar.gov.

ENERGY STAR ja ENERGY STARi logo on USA Keskkonnakaitseameti registreeritud kaubamärgid.

Keemilised ained

HP teavitab oma kliente HP toodetes sisalduvatest kemikaalidest, järgides õiguslikke nõudeid, nagu REACH (Euroopa Parlamendi ja nõukogu määrus nr 1907/2006).

Selle toote keemilise teabe aruande leiab aadressilt http://www.hp.com/go/reach.

Perkloraatmaterjal – võib vajada erikäitlust

Selle seadme reaalajas töötava kella patarei võib sisaldada perkloraati ja vajada erikäitlust, kui ümbertöötamine või kasutusest kõrvaldamine toimub Californias.

Vt http://www.dtsc.ca.gov/hazardouswaste/perchlorate/.

Hiina keskkonnateavitused

回收信息说明

惠普公司对废弃的电子计算机（笔记本电脑）提供回收服务，更多信息请登陆

http://www8.hp.com/us/en/hp-information/environment/product-recycling.html

环境标志信息

微型计算机 (台式计算机, 笔记本电脑等) 及显示器在中国环境标志认证产品范围内, 环境标志表明该产品不仅品质合格, 而且在生产, 使用和回收处理中都符合特定的环境保护要求, 与同类产品相比, 既有低毒少害, 节约资源等环保优势, 此外获得中国环境标志认证的产品售后三年内均可在各服务中心选择维修或更换部件, 也可通过更换更高性能的零部件或模块实现硬件升级。

特别提醒

如您需要确认本产品处于零能耗状态, 请按下电源关闭按钮, 并将插头从电源插座断开。

Hiinas kasutamiseks mõeldud arvuti energiamärgis

Hiina vajab seda teadet energiatõhususe kohta.

Vastavuses nõudega “The Regulation of the Implementation on China Energy Label for Microcomputers” (Hiina energiamärgise rakendamise nõue mikroarvutitele) on sellele mikroarvutile määratud energiaefektiivsuse märgis. Märgisel toodud energiaefektiivsuse klass, TEC (tüüpiline energiatarve) ja tootekategooria on määratud ja arvutatud vastavuses standardiga GB28380-2012.

1. Energiaefektiivsuse klassid

   Klass määratakse standardi alusel, arvutades baastarbimise taseme koos kõigile lisakomponentidele, nagu põhimälu ja graafikakaardid, lubatud kogusummaga. Iga klassi toote TEC ei tohi ületada järgmises tabelis toodud väärtust.

Tabel 4-4 Tüüpilise energiatarbimise (TEC) väärtused

Toote tüüp		TEC (kilovatt-tund)		
		Klass 1	Klass 2	Klass 3
Töölaua mikroarvuti, AIO	Kategooria A	98,0+∑Efa	148,0+∑Efa	198,0+∑Efa
	Kategooria B	125,0+∑Efa	175,0+∑Efa	225,0+∑Efa
	Kategooria C	159,0+∑Efa	209,0+∑Efa	259,0+∑Efa
	Kategooria D	184,0+∑Efa	234,0+∑Efa	284,0+∑Efa
Kaasaskantav arvuti	Kategooria A	20,0+∑Efa	35,0+∑Efa	45,0+∑Efa
	Kategooria B	26,0+∑Efa	45,0+∑Efa	65,0+∑Efa
	Kategooria C	54,5+∑Efa	75,0+∑Efa	123,5+∑Efa

MÄRKUS. ∑Efa on toote täiendavate funktsioonide toiteteguri summa.

2. Tüüpiline energiatarve

   Märgisel toodud energiatarbe andmed mõõdetakse esitluskonfiguratsiooni alusel, mis katab kõiki registreerimisüksuse konfiguratsioone, mis on valitud vastavalt dokumendile „The Regulation of the Implementation on China Energy Label for Microcomputers“ (Hiina energiamärgise rakendamise

nõue mikroarvutitele). Seega ei pruugi konkreetse mikroarvuti tegelik voolutarbimine olla sama, mis TEC-andmete sildil.

3. Tootekategooria

Tootekategooria määratakse vastavalt mikroarvuti konfiguratsiooni standardile. Toodete kategoriseerimine vastab järgmises tabelis toodud nõuetele.

Tabel 4-5 **Tootekategooria ja konfiguratsiooni kirjeldus**

Toote tüüp	Konfiguratsiooni kirjeldus	
	Töölaua mikroarvuti, AIO	Kaasaskantav arvuti
Kategooria A	Töölaua mikroarvuti ja AIO, mille konfiguratsioon jääb kategooriate B, C ja D ulatusest välja	Kaasaskantav arvuti, mille konfiguratsioon jääb kategooriate B ja C ulatusest välja
Kategooria B	Protsessori füüsiliste tuumade arv 2 ja süsteemimälu vähemalt 2 GB	Diskreetne GPU
Kategooria C	Rohkem kui kahe füüsilise tuumaga CPU, millel on vähemalt üks järgmistest funktsioonidest. 1. Süsteemimälu vähemalt 2 GB 2. Diskreetne GPU	Toode, mille CPU-l on vähemalt kaks füüsilist tuuma ja vähemalt 2 GB süsteemimälu ning vähemalt 128-bitise pildimäluga diskreetne GPU.
Kategooria D	Vähemalt nelja füüsilise tuumaga CPU, millel on vähemalt üks järgmistest funktsioonidest. 1. Süsteemimälu vähemalt 4 GB 2. Vähemalt 128-bitise pildimäluga diskreetne GPU	

Spetsifikatsioonide kohta leiate lisateavet standardist GB28380-2012.

本机根据《微型计算机能源效率标识实施规则》的要求加施中国能效标识。能效标识中显示的能效等级、典型能源消耗和产品类型均根据《微型计算机能效限定值及能效等级》（GB28380-2012）的要求确定。对上述标识内容的说明如下：

1. 能效等级

微型计算机的能效等级由基础能源消耗值和附加功能功耗因子之和决定。微型计算机能效各等级的典型能源消耗应不大于下表的规定

微型计算机类型			能源消耗(千瓦时)		
			1	2	3
	台式微型计算机及	A 类	98.0+ΣEfa	148.0+ΣEfa	198.0+ΣEfa
一体机		B 类	125.0+ΣEfa	175.0+ΣEfa	225.0+ΣEfa
		C 类	159.0+ΣEfa	209.0+ΣEfa	259.0+ΣEfa
		D 类	184.0+ΣEfa	234.0+ΣEfa	284.0+ΣEfa
	便携式	A 类	20.0+ΣEfa	35.0+ΣEfa	45.0+ΣEfa
计算机		B 类	26.0+ΣEfa	45.0+ΣEfa	65.0+ΣEfa
		C 类	54.5+ΣEfa	75.0+ΣEfa	123.5+ΣEfa
注：ΣEfa 为微型计算机附加功能功耗因子之和					

2. 典型能源消耗

典型能源消耗值代表一个备案单元中，符合《微型计算机能源效率标识实施规则》要求的代表性规格型号产品的数值。因此，本机的典型能源消耗值可能与其所加施的能效标识中所示的典型能源消耗值不一致。

3. 产品类型

产品类型根据微型计算机的配置确定。参见下表：

类型	配置说明	
	台式微型计算机及一体机	便携式计算机
A 类	下列 B 类、C 类、D 类配置以外的台式微型计算机及一体机	下列 B 类、C 类配置以外的便携式计算机
B 类	中央处理器（CPU）物理核心数为 2，系统内存大于等于 2GB	具有独立图形显示单元（GPU）
C 类	中央处理器（CPU）物理核心数大于 2，且至少具有以下特征中的一条 a. a）系统内存大于等于 2GB； b. 独立图形显示单元（GPU）	中央处理器（CPU）物理核心数大于等于 2，系统内存大于等于 2GB，具有独立图形显示单元（GPU）且显存位宽大于等于 128 位.
D 类	中央处理器（CPU）物理核心数大于等于 4，且至少具有以下特征中的一条： a. 系统内存大于等于 4GB； b. 具有独立图形显示单元（GPU）且显存位宽大于等于 128 位	

关于标识内容的更详细技术信息，请参考《微型计算机能效限定值及能效等级》（GB28380-2012）

Hiina teavitus ohtlike ainete kasutamise piiramise kohta

Teated järgmise kohta: Hiina teavitus ohtlike ainete kasutamise piiramise kohta

笔记本电脑和平板电脑产品中有害物质或元素的名称及含量

根据中国《电器电子产品有害物质限制使用管理办法》





Tabel 4-6 **产品中有害物质或元素的名称及含量 根据中国《电器电子产品有害物质限制使用管理办法》**

	有害物质					
部件名称	**铅 (Pb)**	**汞 (Hg)**	**镉 (Cd)**	**六价铬 (Cr(VI))**	**多溴联苯 (PBB)**	**多溴二苯醚 (PBDE)**
电池	X	O	O	O	O	O
线缆	X	O	O	O	O	O
摄像头	X	O	O	O	O	O
机箱/其他	X	O	O	O	O	O
闪存读卡器	X	O	O	O	O	O
软盘驱动器	X	O	O	O	O	O
硬盘驱动器	X	O	O	O	O	O
耳机	X	O	O	O	O	O
I/O PCA	X	O	O	O	O	O
键盘	X	O	O	O	O	O
液晶显示器 (LCD) 面板	X	O	O	O	O	O
介质（CD/DVD/软盘）	O	O	O	O	O	O
内存	X	O	O	O	O	O
主板、处理器、散热器	X	O	O	O	O	O
鼠标	X	O	O	O	O	O
光盘驱动器	X	O	O	O	O	O
对接设备选件	X	O	O	O	O	O
电源适配器	X	O	O	O	O	O
电源	X	O	O	O	O	O
电源组	X	O	O	O	O	O
投影仪	X	O	O	O	O	O
遥控器	X	O	O	O	O	O

Tabel 4-6 产品中有害物质或元素的名称及含量 根据中国《电器电子产品有害物质限制使用管理办法》(jărg)

	有害物质					
部件名称	铅 (Pb)	汞 (Hg)	镉 (Cd)	六价铬 (Cr(VI))	多溴联苯 (PBB)	多溴二苯醚 (PBDE)
智能卡/Java™ 读卡器	X	O	O	O	O	O
扬声器（外置）	X	O	O	O	O	O
电视调谐器	X	O	O	O	O	O
USB 闪存驱动器	X	O	O	O	O	O
USB 集线器	X	O	O	O	O	O
网络摄像头	X	O	O	O	O	O
无线接收器	X	O	O	O	O	O
无线网卡	X	O	O	O	O	O
本表格依据 SJ/T 11364 的规定编制。 O：表示该有害物质在该部件所有均质材料中的含量均在 GB/T 26572 规定的限量要求以下。 X：表示该有害物质至少在该部件的某一均质材料中的含量超出 GB/T 26572 规定的限量要求。 此表中所有名称中含 "X" 的部件均符合中国 RoHS 达标管理目录限用物质应用例外清单的豁免。 此表中所有名称中含 "X" 的部件均符合欧盟 RoHS 立法。 注：环保使用期限的参考标识取决于产品正常工作的温度和湿度等条件						

台式机、瘦客户端、个人工作站、一体机和销售点终端产品中有害物质或元素的名称及含量

根据中国《电器电子产品有害物质限制使用管理办法》





Tabel 4-7 产品中有害物质或元素的名称及含量 根据中国《电器电子产品有害物质限制使用管理办法》

	有害物质					
部件名称	铅 (Pb)	汞 (Hg)	镉 (Cd)	六价铬 (Cr(VI))	多溴联苯 (PBB)	多溴二苯醚 (PBDE)
电池	X	O	O	O	O	O
线缆	X	O	O	O	O	O
摄像头	X	O	O	O	O	O
机箱/其他	X	O	O	O	O	O

Tabel 4-7 产品中有害物质或元素的名称及含量 根据中国《电器电子产品有害物质限制使用管理办法》(järg)

	有害物质					
部件名称	铅 (Pb)	汞 (Hg)	镉 (Cd)	六价铬 (Cr(VI))	多溴联苯 (PBB)	多溴二苯醚 (PBDE)
风扇	X	O	O	O	O	O
闪存读卡器	X	O	O	O	O	O
软盘驱动器	X	O	O	O	O	O
硬盘驱动器	X	O	O	O	O	O
耳机	X	O	O	O	O	O
散热器	X	O	O	O	O	O
I/O PCA	X	O	O	O	O	O
键盘	X	O	O	O	O	O
液晶显示器 (LCD) 面板	X	O	O	O	O	O
介质（CD/DVD/软盘）	O	O	O	O	O	O
内存	X	O	O	O	O	O
主板、处理器、散热器	X	O	O	O	O	O
鼠标	X	O	O	O	O	O
光驱	X	O	O	O	O	O
对接设备选件	X	O	O	O	O	O
电源适配器	X	O	O	O	O	O
电源	X	O	O	O	O	O
投影仪	X	O	O	O	O	O
遥控器	X	O	O	O	O	O
智能卡/Java™ 读卡器	X	O	O	O	O	O
固态驱动器	X	O	O	O	O	O
扬声器（外置）	X	O	O	O	O	O
触控笔	X	O	O	O	O	O
触控板	X	O	O	O	O	O
电视调谐器	X	O	O	O	O	O
USB 闪存驱动器	X	O	O	O	O	O
USB 集线器	X	O	O	O	O	O
网络摄像头	X	O	O	O	O	O
无线接收器	X	O	O	O	O	O
无线网卡	X	O	O	O	O	O
3D 捕获台/转盘	X	O	O	O	O	O

Tabel 4-7 产品中有害物质或元素的名称及含量 根据中国《电器电子产品有害物质限制使用管理办法》(järg)

	有害物质					
部件名称	铅 (Pb)	汞 (Hg)	镉 (Cd)	六价铬 (Cr(VI))	多溴联苯 (PBB)	多溴二苯醚 (PBDE)
本表格依据 SJ/T 11364 的规定编制。 O: 表示该有害物质在该部件所有均质材料中的含量均在 GB/T 26572 规定的限量要求以下。 X: 表示该有害物质至少在该部件的某一均质材料中的含量超出 GB/T 26572 规定的限量要求。 此表中所有名称中含 "X" 的部件均符合中国 RoHS 达标管理目录限用物质应用例外清单的豁免。 此表中所有名称中含 "X" 的部件均符合欧盟 RoHS 立法。 注: 环保使用期限的参考标识取决于产品正常工作的温度和湿度等条件						

台灣針對筆記型電腦和平板電腦的有害物質限制使用管理辦法 (RoHS)

限用物質含有情況標示聲明書

Declaration of the Presence Condition of the Restricted Substances Marking

Tabel 4-8 限用物質含有情況標示聲明書 Declaration of the Presence Condition of the Restricted Substances Marking

限用物質及其化學符號 Restricted substances and its chemical symbols						
單元 Unit	鉛 Lead (Pb)	汞 Mercury (Hg)	鎘 Cadmium (Cd)	六價鉻 Hexavalent chromium (Cr^{+6})	多溴聯苯 Polybrominated biphenyls (PBB)	多溴二苯醚 Polybrominated diphenyl ethers (PBDE)
纜線 Cables	–	○	○	○	○	○
機殼/其他 Chassis/Other	–	○	○	○	○	○
輸入/輸出印刷電路組件 I/O PCAs	–	○	○	○	○	○
液晶顯示器 (LCD) 面板 Liquid crystal display (LCD) panel	–	○	○	○	○	○
記憶體 Memory	○	○	○	○	○	○
主機板、處理器、散熱器 Motherboard, processor, heat sinks	–	○	○	○	○	○
電源組 Power pack	–	○	○	○	○	○

Tabel 4-8 限用物質含有情況標示聲明書 Declaration of the Presence Condition of the Restricted Substances Marking (järg)

限用物質及其化學符號 Restricted substances and its chemical symbols						
電源供應器 Power supply	–	○	○	○	○	○
儲存裝置 Storage Devices	–	○	○	○	○	○
無線裝置 Wireless Devices	–	○	○	○	○	○

備考 1:「超出 0.1 %」及「超出 0.01 %」係指限用物質之百分比含量超出百分比含量基準值。

Note 1: "Exceeding 0.1 wt %" and "exceeding 0.01 wt %" indicate that the percentage content of the restricted substance exceeds the reference percentage value of presence condition.

備考 2:「○」係指該項限用物質之百分比含量未超出百分比含量基準值。

Note 2: "○" indicates that the percentage content of the restricted substance does not exceed the percentage of reference value of presence.

備考 3:「–」係指該項限用物質為排除項目。

Note 3: The "–" indicates that the restricted substance corresponds to the exemption.

若要取得最新版使用指南，請前往 http://www.hp.com/support，並依照指示尋找您的產品。然後選取「使用手冊」。

To access the latest user guides, go to http://www.hp.com/support, and follow the instructions to find your product. Then select **Manuals**.

台灣針對桌上型電腦、精簡型電腦、個人工作站、一體成形電腦及銷售點終端機的有害物質限制使用管理辦法 (RoHS)

限用物質含有情況標示聲明書

Declaration of the Presence Condition of the Restricted Substances Marking

Tabel 4-9 限用物質含有情況標示聲明書 Declaration of the Presence Condition of the Restricted Substances Marking

限用物質及其化學符號 Restricted substances and its chemical symbols						
單元 Unit	鉛 Lead (Pb)	汞 Mercury (Hg)	鎘 Cadmium (Cd)	六價鉻 Hexavalent chromium (Cr^{+6})	多溴聯苯 Polybrominated biphenyls (PBB)	多溴二苯醚 Polybrominated diphenyl ethers (PBDE)
纜線 Cables	–	○	○	○	○	○
機座/其他 Chassis/Other	–	○	○	○	○	○

Tabel 4-9 限用物質含有情況標示聲明書 Declaration of the Presence Condition of the Restricted Substances Marking (järg)

限用物質及其化學符號						
Restricted substances and its chemical symbols						
單元 Unit	鉛 Lead (Pb)	汞 Mercury (Hg)	鎘 Cadmium (Cd)	六價鉻 Hexavalent chromium (Cr^{+6})	多溴聯苯 Polybrominated biphenyls (PBB)	多溴二苯醚 Polybrominated diphenyl ethers (PBDE)
輸入/輸出印刷電路組件 I/O PCAs	–	○	○	○	○	○
液晶顯示器 (LCD) 面板 Liquid crystal display (LCD) panel (for AIO only)	–	○	○	○	○	○
記憶體 Memory	○	○	○	○	○	○
主機板、處理器、散熱器 Motherboard, processor, heat sinks	–	○	○	○	○	○
電源供應器 Power supply	–	○	○	○	○	○
儲存裝置 Storage Devices	–	○	○	○	○	○
備考 1:「超出 0.1 %」及「超出 0.01 %」係指限用物質之百分比含量超出百分比含量基準值。 Note 1: "Exceeding 0.1 wt %" and "exceeding 0.01 wt %" indicate that the percentage content of the restricted substance exceeds the reference percentage value of presence condition. 備考 2:「○」係指該項限用物質之百分比含量未超出百分比含量基準值。 Note 2: "○" indicates that the percentage content of the restricted substance does not exceed the percentage of reference value of presence. 備考 3:「–」係指該項限用物質為排除項目。 Note 3: The "–" indicates that the restricted substance corresponds to the exemption.						

若要取得最新版使用指南，請前往 http://www.hp.com/support，並依照指示尋找您的產品。然後選取「使用手冊」。

To access the latest user guides, go to http://www.hp.com/support, and follow the instructions to find your product. Then select **Manuals**.

India ohtlike ainete piirangu märkus (RoHS)

Käesolev toode ja sellega seotud tarbekaubad ja varuosad vastavad ohtlike ainete vähendamise sätetele dokumendis "India E-jäätmete reegel 2016".

Toote plii, elavhõbeda, kuuevalentse kroomi, polübroomitud bifenüülide või polübroomitud difenüüleetrite kontsentratsioon on kuni 0,1 kaaluprotsenti ja kuni 0,01 kaaluprotsenti kaadmiumi puhul, välja arvatud reeglite jaotises 2 sätestatud erandite korral.

Teave Euroopa Liidu Komisjoni määruse 1275/2008 kohta

Euroopa Liit nõuab seda teadet energiatarbimise kohta.

Andmed toote voolutarbimise kohta, ka siis, kui toote kõik juhtmeühendused on ühendatud elektrivõrku ooterežiimil, sellal kui kõik võrgupordi juhtmed ja juhtmevabad seadmed on ühendatud, leiate toote IT ECO deklaratsiooni jaotisest P14 "Lisateave" aadressil http://www.hp.com/hpinfo/globalcitizenship/environment/productdata/itecodesktop-pc.html.

Kui see on rakendatav, aktiveerige ja inaktiveerige traadita võrk, järgides toote või operatsioonisüsteemi kasutusjuhendis olevaid juhised. Teave on kättesaadav ka http://www.hp.com/support.

IT ECO deklaratsioonid

Kasutage neid linke, et pakkuda IT ECO deklaratsioonide asukohti.

Süle- või tahvelarvutid

http://www.hp.com/hpinfo/globalcitizenship/environment/productdata/iteconotebook-o.html

Lauaarvutid ja lihtkliendid

http://www.hp.com/hpinfo/globalcitizenship/environment/productdata/itecodesktop-pc.html?jumpid=reg_R1002_USEI

Tööjaamad

http://www.hp.com/hpinfo/globalcitizenship/environment/productdata/itecoworkstatio.html

Jaapani ohtlike ainete piirang (RoHS)

2008 年、日本における製品含有表示方法、JISC0950 改定版が公示されました。製造事業者は、2006 年 7 月 1 日以降に販売される電気・電子機器の特定化学物質の含有に付きまして情報提供を義務付けられています。

製品の部材表示に付きましては、http://www.hp.com/go/jisc0950/ を参照してください。

A Japanese regulatory requirement, defined by specification JIS C 0950, 2008, mandates that manufacturers provide Material Content Declarations for certain categories of electronic products offered for sale after July 1, 2006.

To view the JIS C 0950 material declaration for this product, visit http://www.hp.com/go/jisc0950.

Ley para el Aprovechamiento Sustentable de la Energía de México

Ley para el Aprovechamiento Sustentable de la Energía de México

Se ha etiquetado este producto en conformidad con la Ley para el Aprovechamiento Sustentable de la Energía de México, que requiere la divulgación del consumo de energía del modo de uso normal (modo inactivo) y del modo de espera. Su producto es una de las muchas configuraciones de esta familia de modelos; el consumo de energía del modo inactivo de su configuración específica puede diferir de la información de la etiqueta. El consumo real de energía de su producto puede ser mayor o menor que el valor informado en la etiqueta de energía de producto para México a causa de factores como

la configuración (componentes y módulos seleccionados) y el uso (tareas que se están efectuando, software instalado y en ejecución, etc.).

MÄRKUS. Esta ley no es aplicable a las estaciones de trabajo.

TCO sertifikaat

See peatükk kohaldub ainult TCO sertifitseeritud logoga toodetele.

Vaadake https://tcocertified.com/product-finder/ TCO sertifitseeritud toodete loendit.

A third-party certification according to ISO 14024

Toward sustainable IT products



Say hello to a more sustainable product

IT products are associated with a wide range of sustainability risks throughout their life cycle. Human rights violations occur in the supply chain. Harmful substances are used both in products and their manufacture. Products can often have a short lifespan because of poor ergonomics, low quality and when they are not able to be repaired or upgraded.

This product is a better choice. It meets all the criteria in TCO Certified, the world's most comprehensive sustainability certification for IT products. Thank you for making a responsible product choice, that help drive progress towards a more sustainable future!

Criteria in TCO Certified have a life-cycle perspective and balance environmental and social responsibility. Conformity is verified by independent and approved verifiers that specialize in IT products, social responsibility or other sustainability issues. Verification is done both before and after the certificate is issued, covering the entire validity period. The process also includes ensuring that corrective actions are implemented in all cases of factory non-conformities. And last but not least, to make sure that the certification and independent verification is accurate, both TCO Certified and the verifiers are reviewed regularly.

Want to know more?

Read information about TCO Certified, full criteria documents, news and updates at **tcocertified.com.** On the website you'll also find our Product Finder, which presents a complete, searchable listing of certified products.

TCO sertifitseeritud Edge

See peatükk kohaldub ainult TCO sertifitseeritud Edge-logoga toodetele.

Vaadake https://tcocertified.com/product-finder/ TCO sertifitseeritud Edge-toodete loendit.

A third-party certification according to ISO 14024

Toward sustainable IT products



Say hello to a more sustainable product

IT products are associated with a wide range of sustainability risks throughout their life cycle. Human rights violations occur in the supply chain. Harmful substances are used both in products and their manufacture. Products can often have a short lifespan because of poor ergonomics, low quality and when they are not able to be repaired or upgraded.

This product is a better choice. It meets all the criteria in TCO Certified, the world's most comprehensive sustainability certification for IT products. Additionally, it fulfills the requirements of TCO Certified Edge, the supplemental certification that recognizes leading-edge products that exceed typical performance in a particular sustainability attribute. At our Product Finder **(tcocertified.com/product-finder)** you can find out which TCO Certified Edge criterion or criteria this product meets.

Criteria in TCO Certified have a life-cycle perspective and balance environmental and social responsibility. Compliance is verified by independent verification organizations that specialize in IT products, social responsibility or other sustainability issues. Verification is done both before and after the certificate is issued, covering the entire validity period. The process also includes ensuring that corrective actions are implemented in all cases of factory non-conformities.

Thank you for making a responsible product choice, that help drive progress towards a more sustainable future!

Want to know more?

Read information about TCO Certified, full criteria documents, news and updates at **tcocertified.com.** On the website you'll also find our Product Finder, which presents a complete, searchable listing of certified products.

Tähestikuline register

A

A-klassi toote märkus, Austraalia 5
A-klassi toote märkus, Euroopa Liit ja Ühendkuningriik 5
aku 19
aku utiliseerimine 27
akuteave 13, 27
Aviso para o Brasil 6
avisos
  Brasiilia 6

B

Brasiilias kehtiv teave 6, 21

E

eeskirjade kohaselt esitatud dokument, Lõuna-Korea 12
elektroonilise riistvara ja aku utiliseerimine 27
ENERGY STARi sertifikaat 29
ergonoomikateave 8
Euroopa Liidu Komisjoni määrus 1275/2008 40

F

föderaalne sidekomitee (FCC)
  sülearvutite kaablid 3
  sülearvutite muudatused 3
Föderaalne sidekomitee (FCC)
  sülearvutite A-klassi märkus 4
  sülearvutite B-klassi märkus 3
  sülearvutite kaablid 5
  sülearvutite modifikatsioonid 4

G

GSi teave 8

H

Hiina keskkonnateavitused 30
Hiinas kasutamiseks mõeldud arvuti energiamärgis 31

I

India ohtlike ainete piirangu märkus 39

J

Jaapani kohta kehtiv toitejuhtmeteave 23
Jaapani märkus 9
Jaapani ohtlike ainete piirangu märkus 40

K

Kanada märkused 6
keskkonnamärkused 27
Korea utiliseerimise ja ringlussevõtu märkus 28
kõnetugi 16
kõrvaldamismärkused
  aku 27
  aku, kasutaja poolt vahetatav 13
  seadmed 27
  tehases pitseeritud aku 13

L

laseriohutuse märkus 13, 21
lennureisimärkus 13
Lõuna-Korea eeskirjade kohaselt esitatud dokument 12
Lõuna-Korea märkus 12

M

Macrovision Corporationi märkus 16
maksimaalsed voolutasemed 7
Mehhiko raadioside märkus 10
modemiteated
  Jaapan 15
  Kanada 15
  USA 14
  Uus-Meremaa 16
muudatused, sülearvutid
  föderaalne sidekomitee (FCC) 3
märgised, normatiivne 2

märkused
  aku 13, 19, 27
  Brasiilia 6, 21
  ergonoomika 8
  India ohtlike ainete piirang 39
  Jaapan 9
  Jaapani ohtlike ainete piirang 40
  Jaapani toitejuhe 23
  Kanada 6
  keskkonnaalased 27
  Korea utiliseerimine ja ringlussevõtt 28
  laseriohutus 13, 21
  lennureis 13
  Lõuna-Korea 12
  Macrovision Corporation 16
  Mehhiko 10
  modem 14
  peakomplekti ja kuularite helitugevus 20
  perkloraatmaterjal 30
  reisimine 24
  seadmete utiliseerimine 27
  Singapur 11
  Tai traadita võrgu märkus 12
  Taiwan 12
  toitejuhtmed 23
  Valgevene regulatsioonid 5
  ventilaator 20
märkused modemi kohta 14
märkused, sülearvutid
  Föderaalne sidekomitee (FCC) 3, 4

R

raadiosagedusalad 7
reisimismärkus 24

S

seadmete utiliseerimise teave 27
Singapuri traadita side märkus 11

T

Tai traadita võrgu märkus 12
Taiwanis kehtiv teave 12

TCO sertifitseeritud Edge-
sertifikaat 42
TCO sertifitseeritud-
sertifikaat 41
teade helitugevuse kohta,
peakomplekt ja kuularid 20
Teade Jaapanis kasutatavate
modemite kohta 15
Teade Kanadas kasutatavate
modemite kohta 15
teade peakomplekti ja kuularite
helitugevuse kohta 20
Teade USAs kasutatavate
modemite kohta 14
Teade Uus-Meremaal kasutatavate
modemite kohta 16
teavitus kaablimaanduse
kohta 26
teavitus kõrguse kohta 25
teavitus troopilise hoiatuse
kohta 25
toitejuhtme märkused 23
traadita LAN-seadmed 4
traadita seadmed 4
TV-tuuner, teavitus
kaablimaanduse kohta 26

U

utiliseerimine, elektrooniline
riistvara ja aku 27

V

Valgevene regulatiivmärkus 5
ventilaatori märkus 20

Ü

Ülemaailmsed A-klassi
märkused 4
kaablid 5
modifikatsioonid 4

Sümbolid/Numbrid

台灣對於危險物質的限制注意事
項 37, 38
注意事項
台灣有害物質限制 37, 38

Guía de usuario con avisos normativos, de seguridad y ambientales

RESUMEN

Esta guía brinda información normativa, ambiental y de seguridad que cumple con las regulaciones estadounidenses, canadienses e internacionales para PC portátiles, de escritorio, thin clients, estaciones de trabajo personales, Todo-en-Uno y terminales de puntos de ventas.

Información legal

© Copyright 2022, 2023 HP Development Company, L.P.

Bluetooth es una marca comercial de su propietario, utilizada por HP Inc. bajo licencia. ENERGY STAR y la marca de ENERGY STAR son marcas registradas de los EE. UU. Java es una marca comercial registrada de Oracle y/o sus filiales. WiGig es una marca comercial registrada de Wi-Fi Alliance.

La información contenida en el presente documento está sujeta a cambios sin previo aviso. Las únicas garantías de los productos y servicios de HP están estipuladas en las declaraciones expresas de garantía que acompañan a dichos productos y servicios. La información contenida en este documento no se debe interpretar como una garantía adicional. HP no se hará responsable de los errores técnicos o de edición ni de las omisiones contenidas en el presente documento.

Tercera edición: diciembre de 2023

Primera edición: julio de 2022

Número de referencia del documento: N25728-E53

Tabla de contenido

1 Acerca de esta guía 1

2 Avisos legales 2

Acceso a etiquetas normativas 2

Aviso de la Comisión Federal de Comunicaciones (FCC) para Clase B 3

Modificaciones 4

Cables 4

Productos con dispositivos de LAN inalámbrica o módulos HP Mobile Broadband 4

Dispositivos inalámbricos con 5,925 GHz–7,125 GHz 4

Avisos para clase A mundial 4

Aviso de la Comisión Federal de Comunicaciones (FCC) para Clase A 4

Modificaciones 5

Cables 5

Aviso para Australia 5

Aviso para la Unión Europea y el Reino Unido 5

Aviso referente a Japón 5

Aviso para Corea del Sur 5

Aviso para Taiwán 5

Aviso normativo de Bielorrusia 6

Aviso para Brasil 6

Avisos para Canadá 6

Avisos normativos para la Unión Europea y el Reino Unido 7

Declaración de conformidad 7

Productos con funciones de radio (EMF) 7

Restricción de productos con funciones de radio (solo para algunos productos) 7

Bandas de frecuencia de radio y niveles de potencia máximos (solo en algunos productos y países) 8

Aviso sobre ergonomía 8

Declaración europea sobre red telefónica (módem/fax) 9

Aviso para Australia y Nueva Zelanda 9

Aviso sobre WWAN en China 9

Aviso sobre equipos de radio en China 9

Aviso sobre Radio Management of Wireless Charging Equipment de China (solo en algunos productos) 9

Aviso referente a Japón 10

Marcas de certificación de LAN inalámbrica, de WAN inalámbrica y de Bluetooth® 10

Aviso para México 10

Avisos normativos de la Unión Euroasiática 11

Производитель и дата производства 11

Өндіруші және өндіру мерзімі 11

Местные представители: 11
Жергілікті өкілдіктері: 11
Aviso sobre conexiones inalámbricas para Singapur 12
Avisos referentes a Corea del Sur 12
Documento de cumplimiento de normas 13
Aviso sobre conexiones inalámbricas en Tailandia 13
Avisos de NCC para Taiwán 13
無線 LAN 802.11 裝置/藍牙裝置/短距離通訊裝置: 13
Aviso sobre viajes aéreos 13
Avisos sobre la batería que el usuario puede sustituir 14
Avisos sobre la batería sellada de fábrica 14
Conformidad con láser 14
Aprobaciones para dispositivo de telecomunicaciones 15
Avisos sobre el módem 15
Declaraciones sobre el módem para los EE. UU. 15
Declaraciones sobre el módem para Canadá 16
Declaraciones sobre el módem referentes a Japón 16
Declaraciones sobre el módem para Nueva Zelanda 17
Compatibilidad con voz 17
Aviso de Macrovision Corporation 18
3 Avisos de seguridad 19
Información importante sobre seguridad 19
Avisos de advertencia de seguridad relacionados con el calor 20
Aviso sobre posibles condiciones de seguridad 20
Condiciones de instalación 20
Aviso sobre la acústica 21
Avisos sobre la batería 21
Avisos sobre el ventilador 22
Aviso sobre el nivel de volumen del set de auriculares y micrófono y de los audífonos 23
Seguridad del láser 23
Requisitos de la fuente de alimentación y del cable de alimentación 24
Requisitos de conexión a tierra de la fuente de alimentación clase I 24
Aviso para Brasil 24
Dinamarca 24
Finlandia 24
Noruega 24
Suecia 24
Requisitos de la fuente de alimentación 24
China 24
Para uso en Noruega 24
Requisitos del juego de cables de alimentación 25
Aviso sobre el cable de alimentación 25

Conector de CC de la fuente de alimentación externa HP 26
Aviso sobre el cable de alimentación para Japón 26
Requisitos del cable de alimentación para Japón 26
Peligro de lesiones al prensar los dedos 26
Protección de los conectores de la antena de TV 26
Conexión a tierra de la antena de televisión externa 26
Protección contra rayos 26
Nota referente al instalador del sistema de televisión por cable 27
Aviso sobre viajes 27
Avisos sobre seguridad para China 28
Aviso sobre altitud para China 28
Advertencia sobre el uso en regiones tropicales para China 28
Aviso de conexión a tierra del cable para productos con un sintonizador de TV en Noruega y Suecia 29
Aviso sobre la vista para Taiwán 29
使用過度恐傷害視力 29
4 Avisos ambientales 30
Reciclaje de hardware electrónico, empaque y baterías 30
Eliminación de equipos desechados por los usuarios 30
Eliminación de baterías alcalinas en Brasil 30
Información de reciclaje de hardware de Brasil 31
Etiqueta de WEEE (RAEE) Triman y reciclaje de Francia 31
Avisos sobre desecho y reciclaje para Corea 31
Información sobre reciclaje de la batería en Taiwán 31
Norma de la WEEE para Turquía 31
Certificación de ENERGY STAR® (solo en algunos productos) 32
Sustancias químicas 33
Material perclorato: puede necesitar manipulación especial 34
Avisos ambientales para China 34
Nivel de energía para PC de China 34
RoHS para China 38
笔记本电脑和平板电脑产品中有害物质或元素的名称及含量 38
台式机、瘦客户端、个人工作站、一体机和销售点终端产品中有害物质或元素的名称及含量 39
台灣針對筆記型電腦和平板電腦的有害物質限制使用管理辦法 (RoHS) 41
限用物質含有情況標示聲明書 41
台灣針對桌上型電腦、精簡型電腦、個人工作站、一體成形電腦及銷售點終端機的有害物質限制使用管理辦法 (RoHS) 42
限用物質含有情況標示聲明書 42
Restricción de sustancias peligrosas (RoHS) en India 43
Información sobre la Norma 1275/2008 de la Comisión de la Unión Europea 44
Declaraciones de IT ECO 44

Restricción de Japón referente a sustancias peligrosas (RoHS) 44
Ley para el Aprovechamiento Sustentable de la Energía de México 44
TCO Certified 45
TCO Certified Edge 46
Índice 48

1 Acerca de esta guía

Esta guía brinda información normativa, ambiental y de seguridad que cumple con las regulaciones estadounidenses, canadienses e internacionales para PC portátiles, de escritorio, thin clients, estaciones de trabajo personales, Todo-en-Uno y terminales de puntos de ventas.

Para acceder a las guías del usuario más recientes, vaya a http://www.hp.com/support y siga las instrucciones para encontrar su producto. Luego seleccione **Guías de usuario**.

⚠ **¡ADVERTENCIA!** Indica una situación peligrosa que, si no se evita, **podría** causar lesiones graves o la muerte.

⚠ **PRECAUCIÓN:** Indica una situación peligrosa que, si no se evita, **podría** causar lesiones entre moderadas y leves.

IMPORTANTE: Indica la información que se considera importante pero no está relacionada con peligros (por ejemplo, mensajes asociados a daños materiales). Alerta al usuario de que, si no se sigue un procedimiento exactamente como se describe, puede producirse una pérdida de datos o daños al hardware o software. También contiene información esencial para explicar un concepto o para completar una tarea.

NOTA: Contiene información adicional para hacer énfasis o complementar puntos importantes del texto principal.

SUGERENCIA: Proporciona sugerencias útiles para completar una tarea.

2 Avisos legales

Este capítulo provee información normativa nacional y regional para dispositivos cableados e inalámbricos, así como información de conformidad para el equipo. Algunos de estos avisos podrían no aplicarse a su producto.

Pueden instalarse uno o más dispositivos inalámbricos integrados. En algunos entornos, el uso de dispositivos inalámbricos puede estar restringido. Tales restricciones pueden ser aplicables a bordo de aeronaves, en hospitales, cerca de productos explosivos, en áreas de riesgo, etc. Si no está seguro sobre la política que se aplica al uso de este producto, pida autorización para usarlo antes de encenderlo.

Acceso a etiquetas normativas

Algunos productos también pueden brindar etiquetas normativas electrónicas (e-labels) a las que se puede acceder a través del BIOS del sistema.

Las etiquetas normativas, que ofrecen información normativa regional o del país (por ejemplo, el ID de la FCC), pueden estar ubicadas físicamente en la parte inferior del equipo, dentro del compartimiento de la batería (solo en algunos productos), debajo de la cubierta de servicio extraíble (solo en algunos productos), en la parte posterior de la pantalla o en el módulo de conexiones inalámbricas o del módem.

NOTA: Las etiquetas electrónicas no están disponibles en todos los productos.

NOTA: Es posible que los dispositivos que no se venden o utilizan en los Estados Unidos no tengan un ID de la FCC.

NOTA: La lista de elementos disponibles de etiqueta electrónica varía según el modelo del equipo y los dispositivos instalados.

Para ver las etiquetas normativas electrónicas:

1. Encienda o reinicie el equipo.
2. Presione esc o f10 para acceder a la utilidad de configuración del equipo.
3. Para ver una etiqueta electrónica, utilice cualquiera de los siguientes métodos:
   - Para PC portátiles:
     a. Utilice un dispositivo señalador o las teclas de flecha para seleccionar **Advanced** (Avanzado), **Electronic Labels** (Etiquetas electrónicas) y luego presione intro.
     b. Utilice un dispositivo señalador o las teclas de flecha para seleccionar uno de los elementos enumerados y luego presione **OK** (Aceptar).
   - Para PC de escritorio:
     a. Utilice un dispositivo señalador o las teclas de flecha para seleccionar **Main** (Principal) y luego seleccione **Electronic Label System** (Sistema de etiqueta electrónica).
     b. Presione intro. Aparecerá la etiqueta electrónica.

4. Para salir de los menús de la utilidad de configuración sin hacer ningún cambio:

   Seleccione el icono de **Exit** (Salir) en la esquina inferior derecha de la pantalla y luego siga las instrucciones que aparecen en la pantalla.

   O bien:

   Use las teclas de flecha para seleccionar **Main** (Principal), **Ignore Changes and Exit** (Ignorar los cambios y salir) y luego presione intro.

Aviso de la Comisión Federal de Comunicaciones (FCC) para Clase B

Este equipo ha sido probado y cumple con los límites para dispositivos digitales Clase B, conforme la Sección 15 de las Reglas de la FCC. Use estos avisos para productos de Clase B.

Dichos límites están diseñados para proporcionar una protección razonable contra interferencias perjudiciales en una instalación residencial. Este equipo genera, utiliza y puede irradiar energía de radiofrecuencia y, si no se instala y utiliza de acuerdo con las instrucciones, puede provocar interferencias perjudiciales en las radiocomunicaciones. Sin embargo, no hay garantía de que no se producirán interferencias en una instalación determinada.

Si este equipo causa alguna interferencia perjudicial en la recepción de radio o televisión, lo que se puede determinar apagando y volviendo a encender el equipo, se recomienda al usuario que trate de corregir la interferencia mediante una o más de las siguientes sugerencias:

- Cambie la orientación o ubicación de la antena receptora.
- Aumente la separación entre el equipo y el receptor.
- Conecte el equipo a una toma eléctrica en un circuito diferente del que está conectado al receptor.
- Consulte al distribuidor o a un técnico experimentado de radio o televisión para obtener ayuda.

Este dispositivo cumple con la Sección 15 de las normas de la FCC. Su funcionamiento está sujeto a las siguientes dos condiciones:

1. Este dispositivo no debe causar interferencia nociva.
2. Este dispositivo debe aceptar cualquier interferencia recibida, incluida aquella que pueda causar un funcionamiento inadecuado.

Si tiene preguntas con respecto a este producto:

- Escriba a:

  HP Inc.

  1501 Page Mill Road

  Palo Alto, CA 94304

- Llame a HP al 650-857-1501

  O bien:

- Correo electrónico: techregshelp@hp.com

Para identificar este producto, consulte el número de referencia, de serie o de modelo que se encuentra en el producto.

Modificaciones

La FCC exige que se avise al usuario que todas las modificaciones o cambios realizados en este dispositivo que no estén expresamente aprobados por HP pueden privar al usuario del derecho de operar el equipo.

Cables

Para mantener la conformidad con las Reglas y normas de la FCC, las conexiones a este dispositivo deben hacerse con cables blindados que tengan protectores metálicos para el conector de RFI/EMI.

Productos con dispositivos de LAN inalámbrica o módulos HP Mobile Broadband

Este dispositivo no debe estar situado ni en funcionamiento cerca de ninguna otra antena o transmisor.

⚠ ¡ADVERTENCIA! **Exposición a radiación de radiofrecuencia:** la potencia de salida que irradia este dispositivo es inferior a los límites de exposición a radiofrecuencia determinados por la FCC. Sin embargo, se debe usar el dispositivo de manera que esté en conformidad con el uso típico esperado.

Dispositivos inalámbricos con 5,925 GHz–7,125 GHz

Las normas de la FCC limitan el funcionamiento de este dispositivo únicamente a espacios interiores.

El uso de este dispositivo está prohibido en plataformas petroleras, automóviles, trenes, barcos y aviones, excepto que se permita el funcionamiento de este dispositivo en aviones que estén volando a más de 10 000 pies de altitud. También se prohíbe el funcionamiento de este dispositivo para el control o la comunicación con sistemas de aeronaves no tripuladas.

Avisos para clase A mundial

Use estos avisos para productos de Clase A.

Aviso de la Comisión Federal de Comunicaciones (FCC) para Clase A

Este equipo fue probado y se encontró que cumple con los límites para un dispositivo digital Clase A, conforme a la Parte 15 de las reglas de la FCC.

Tales límites están proyectados para proporcionar una razonable protección contra interferencias nocivas al utilizar el equipo en un entorno comercial. Este equipo genera, utiliza y puede irradiar energía de radiofrecuencia y, si no se instala y no se utiliza de acuerdo con las instrucciones, puede provocar interferencias perjudiciales en las comunicaciones por radio. Es probable que el funcionamiento de este equipo en un área residencial cause interferencias perjudiciales, en cuyo caso se le requerirá al usuario corregir dicha interferencia por su propia cuenta.

Si tiene preguntas con respecto a este producto:

- Escriba a:

  HP Inc.

  1501 Page Mill Road

  Palo Alto, CA 94304

- Llame a HP al 650-857-1501

  O bien:

- Correo electrónico: techregshelp@hp.com

Para identificar este producto, consulte el número de referencia, de serie o de modelo que se encuentra en el producto.

Modificaciones

La normativa de la FCC exige que se notifique al usuario que cualquier cambio o modificación realizada en este dispositivo que no haya sido expresamente aprobado por Hewlett-Packard Enterprise podría anular el derecho del usuario a utilizar el equipo.

Cables

Para cumplir las normas y reglamentos de la FCC, las conexiones a este dispositivo deben hacerse con cables blindados con conectores con carcasa metálica a prueba de RFI/EMI.

Aviso para Australia

Use este aviso para productos de Clase A en Australia.

⚠ **¡ADVERTENCIA!** Este es un producto de Clase A. En un ambiente doméstico, este producto puede causar interferencias de radio, en cuyo caso puede ser necesario que el usuario adopte las medidas adecuadas.

Aviso para la Unión Europea y el Reino Unido

Utilice este aviso para productos de Clase A en la Unión Europea y el Reino Unido.

⚠ **¡ADVERTENCIA!** Este es un producto de Clase A. En un ambiente doméstico, este producto puede causar interferencias de radio, en cuyo caso puede ser necesario que el usuario adopte las medidas adecuadas.

Aviso referente a Japón

VCCI- CISPR32

この装置は、クラスA機器です。この装置を住宅環境で使用すると電波妨害を引き起こすことがあります。この場合には使用者が適切な対策を講ずるよう要求されることがあります。 VCCI－A

Aviso para Corea del Sur

이 기기는 업무용 환경에서 사용할 목적으로 적합성평가를 받은 기기로서 가정용 환경에서 사용하는 경우 전파간섭의 우려가 있습니다

Aviso para Taiwán

此為甲類資訊技術設備

為避免電磁干擾，本產品不應安裝或使用於住宅環境。

Aviso normativo de Bielorrusia

El producto cumple con la Norma técnica nacional de radio/telecomunicaciones de Bielorrusia TR 2018/024/BY.



Aviso para Brasil

Este equipamento não tem direito à proteção contra interferência prejudicial e não pode causar interferência em sistemas devidamente autorizados.

IMPORTANTE: A alimentação de energia é predefinida para 220/230V. Se você possuir tomada elétrica de 110/115V, por favor, altere a chave na parte traseira do seu computador para a tensão correta.

Para maiores informações, consulte o site da ANATEL – www.anatel.gov.br.

Avisos para Canadá

Si este dispositivo utiliza una red WLAN o Bluetooth, cumple con las normativas RSS exentas de licencia de Industry Canada. Su funcionamiento está sujeto a las siguientes dos condiciones: (1) este dispositivo no puede causar interferencias, y (2) este dispositivo debe aceptar todas las interferencias recibidas, incluidas aquellas que puedan causar un funcionamiento inadecuado del dispositivo.

⚠ ¡ADVERTENCIA! **Exposición a radiación de radiofrecuencia:** la potencia de salida que irradia este dispositivo es inferior a los límites de exposición a radiofrecuencia determinados por Industry Canada. Sin embargo, se debe usar el dispositivo de manera que esté en conformidad con el uso típico esperado.

IMPORTANTE: Los dispositivos inalámbricos que funcionen en la banda de 6 GHz no se deben usar para el control o las comunicaciones con sistemas de aviones no tripulados.

IMPORTANTE: Al usar una LAN inalámbrica IEEE 802.11a, n o ac, el uso de este producto se restringe a interiores, debido a su funcionamiento en el rango de frecuencia de 5,15 GHz a 5,25 GHz. Industry Canada exige que este producto se utilice en interiores en el caso del intervalo de frecuencias comprendido entre los 5,15 GHz y los 5,25 GHz para reducir la posibilidad de ocasionar interferencias perjudiciales en los sistemas de satélites móviles que usen el mismo canal. Un radar de alta frecuencia se encuentra asignado como usuario principal de las bandas de 5,25 GHz a 5,35 GHz y 5,65 GHz a 5,85 GHz. Estas estaciones de radar pueden causar interferencia con y/o daños a este dispositivo.

Las antenas para este dispositivo no son sustituibles. Cualquier intento de acceso por parte del usuario dañará su equipo.

Avisos normativos para la Unión Europea y el Reino Unido

La Unión Europea y el Reino Unido tienen su propio conjunto de avisos normativos.

Declaración de conformidad

Los productos que llevan la marca CE y la marca UK han sido fabricados para funcionar en al menos un estado miembro de la UE y el Reino Unido y cumplen con una o más de las siguientes Directivas de la UE y los Instrumentos estatutarios del Reino Unido equivalentes que correspondan:

RED 2014/53/EU; Directiva de bajo voltaje 2014/35/EU; Directiva EMC 2014/30/EU; Directiva de ecodiseño 2009/125/EC; Directiva RoHS 2011/65/EU.

La conformidad con estas directivas se evalúa mediante estándares armonizados europeos aplicables.

Puede encontrar la Declaración de conformidad de la UE y el Reino Unido completa en el siguiente sitio web: http://www.hp.eu/certificates. Haga una búsqueda con el nombre del modelo del producto o su número de modelo reglamentario (RMN), que se puede encontrar en la etiqueta normativa.

El punto de contacto para asuntos normativos es: Correo electrónico: techregshelp@hp.com.

Productos con funciones de radio (EMF)

Use este aviso cuando necesite suministrar datos de EMF para la operación de radio.

Este producto incorpora un radiotransmisor y un dispositivo receptor. En el caso de PC portátiles y PC all-in-one en uso normal, una distancia de 20 cm garantiza que los niveles de exposición a radiofrecuencia cumplan con las exigencias de la UE. Los productos diseñados para funcionar a distancias menores, como los tablets, cumplen con los requisitos aplicables de la UE en posiciones de funcionamiento normales. Los productos pueden utilizarse sin mantener una distancia de separación a menos que se indique lo contrario en instrucciones específicas del producto.

Restricción de productos con funciones de radio (solo para algunos productos)

Algunos productos de algunos países tienen restricciones en la función de radio.



IMPORTANTE: Las bandas de frecuencia de LAN inalámbrica IEEE 802.11x de 5,15 GHz–5,35 GHz y/o Wi-Fi 6E de bajo consumo en interiores de 5,945 GHz–6,425 GHz (o 5,925 GHz–6,425 GHz en el Reino Unido) se restringen al uso en interiores solo en todos los países reflejados en la matriz. El uso de esta aplicación de WLAN en exteriores podría generar problemas de interferencia con los servicios de radio existentes.

Bandas de frecuencia de radio y niveles de potencia máximos (solo en algunos productos y países)

La tabla muestra bandas de radiofrecuencia y niveles de energía máximos para algunos productos y algunos países.

Tabla 2-1 Bandas de frecuencia de radio y niveles de potencia máximos (solo en algunos productos y países)

Tecnología de radio	EIRP de potencia de transmisión máxima (mW)
Bluetooth; 2,4 GHz	100
NFC; 13,56 MHz	10
RFID; 865–868 MHz/915–921 MHz	2000/4000
WLAN Wi-Fi 802.11x; 2,4 GHz	100
WLAN Wi-Fi 802.11x; 5 GHz	200
SRD Wi-Fi 802.11x; 5725–5875 MHz	25
WLAN Wi-Fi 802.11ax; 6 GHz	EU: 200/25 (LPI/VLP) Reino Unido: 250/25 (LPI/VLP)
WWAN 5G NR (450 MHz–7125 MHz)	400
WWAN 4G LTE; 700/800/900/1800/2100/2300/2600/3500 MHz	200
WWAN 3G UTMS; 900/2100 MHz	250
WWAN 2G GSM GPRS EDGE; 900 MHz	2000
WWAN 2G GSM GPRS EDGE; 1800 MHz	1000
WiGig® 802.11ad; 60 GHz	316
NOTA: Utilice solo los controladores de software compatibles con HP y corrija la configuración de país para garantizar la conformidad.	

Aviso sobre ergonomía

Al usar un PC portátil en la estación de trabajo de la oficina para mostrar tareas de trabajo, donde corresponda la aplicación de la Directiva 90/270/EEC sobre unidades de presentación visual (VDU), se requiere un teclado externo adecuado. Según la aplicación y la tarea, también puede ser necesario un monitor externo adecuado para obtener condiciones de trabajo comparables a la configuración de una estación de trabajo.

Ref: EK1-ITB 2000 (certificación voluntaria GS)

Los PC portátiles con la marca de aprobación "GS" cumplen con los requisitos ergonómicos correspondientes. Sin teclados externos, solo son aptos para uso de corto plazo en tareas con VDU.

Durante el uso móvil con condiciones de iluminación desventajosas (por ejemplo luz del sol directa), pueden producirse reflejos capaces de reducir la legibilidad.

Un sistema de computación integrado por productos de la marca HP cumple con los requisitos de ergonomía aplicables si todos los productos que forman parte del sistema tienen la marca de aprobación «GS», por ejemplo el equipo de escritorio para empresas, el teclado, el mouse para PC y el monitor.

Preste atención al instalar un PC o estación de trabajo de escritorio modelo torre o microtorre empresarial de uso dedicado que no esté destinado a instalarse o utilizarse en el campo de visión directa en lugares de trabajo con pantalla visual. Para evitar reflejos molestos en los lugares de trabajo con pantalla visual, este dispositivo no debe colocarse en el campo de visualización directa.

Declaración europea sobre red telefónica (módem/fax)

Este producto cumple con las exigencias de la Directiva aplicable y lleva las marcas de CE correspondientes. Sin embargo, debido a las diferencias entre los PSTN individuales que se brindan en diferentes países/regiones, la autorización por sí sola no otorga una garantía incondicional de buen funcionamiento en todos los puntos terminales de la red de PSTN. Si tiene problemas, en primera instancia, debe comunicarse con el proveedor de su equipo.

Aviso para Australia y Nueva Zelanda

Este equipo incorpora un radiotransmisor y un dispositivo receptor. Con el uso normal, una distancia de separación de 20 cm garantiza que los niveles de exposición a radiofrecuencia cumplan con las normas de Australia y Nueva Zelanda.

El equipo debe estar conectado a la red de telecomunicaciones a través de un cable de línea que cumpla con los requisitos de AS/CA S008.

⚠ **¡ADVERTENCIA!** Los módems sin conector RJ11 integral que se envían con este equipo no deben instalarse en ningún otro dispositivo.

Aviso sobre WWAN en China

重要信息：本公司建议用户通过官方渠道进行系统更新，非官方渠道的更新可能会带来安全风险。

Aviso sobre equipos de radio en China

型号核准代码显示在产品本体的铭牌上

Aviso sobre Radio Management of Wireless Charging Equipment de China (solo en algunos productos)

（一）无线充模组由 PCB 板、电磁线圈、电子组件等组成，经过加工成品后，通电时电磁线圈（初级线圈）能产生电磁场。其与无线充电设备使用，利用贴片中的接收线圈（次级线圈）接收无线充电发射板产生电磁声，并将磁能转化为电能。额定传输功率:15W。工作频率范围：120~130KHz。

（二）设备符合国家《无线充电（电力传输）设备无线电管理暂行规定》以及产品质量、电磁辐射和电气安全等法律法规、国家标准等有关规定；

（三）不得擅自改变使用场景或使用条件、扩大工作频率范围、加大传输功率（包括额外加装功率放大器）；

（四）不得对其他合法的无线电业务及台（站）产生有害干扰，也不得提出免受无线电干扰和辐射无线电波干扰的保护要求，如对其他合法的无线电业务及台（站）产生有害干扰时，应立即停止使用，并在采取措施消除有害干扰后方可继续使用；

（五）无线充电设备禁用区域，禁止使用无线充电功能；

（六）使用无线充电设备如对广播业务的接收造成影响，应立即停止使用无线充电设备；

（七）在船舶、航空器和铁路机车（含动车组列车）内使用无线充电设备应当遵守本规定及相关行业主管部门的规定

Aviso referente a Japón

V-2 規定適合の場合

この装置は、クラス B 情報技術装置です。この装置は、家庭環境で使用することを目的としていますが、この装置がラジオやテレビジョン受信機に近接して使用されると、受信障害を引き起こすことがあります。

取り扱い説明書に従 って正しい取り扱いをして下さい。

VCCI-B

VCCI32-1 規定適合の場合

この装置は、クラス B 機器です。この装置は、住宅環境で使用することを目的としていますが、この装置がラジオやテレビジョン受信機に近接して使用されると、受信障害を引き起こすことがあります。

取り扱い説明書に従 って正しい取り扱いをして下さい。

VCCI-B

5GHz 帯及び 6GHz 帯を使用する特定無線設備は屋内使用に限られています。この機器を屋外で使用することは電波法で禁じられています。

Marcas de certificación de LAN inalámbrica, de WAN inalámbrica y de Bluetooth®

この機器は、技術基準適合証明または工事設計認証を受けた無線設備を搭載しています。

This product contains certified radio equipment.



Some products may use electronic regulatory labels (e-labels). To view the certification mark and numbers on an e-label, please refer to the previous “Accessing regulatory labels” section.

一部の製品では、電子規定ラベル（e ラベル）が使用されています。e ラベルの技適マークと認証番号を確認するには、「規定ラベルの確認」の項目をご覧ください

Aviso para México

Declaración para México

La operación de este equipo está sujeta a las siguientes dos condiciones: (1) es posible que este equipo o dispositivo no cause interferencia perjudicial y (2) este equipo o dispositivo debe aceptar cualquier interferencia, incluyendo la que pueda causar su operación no deseada.

Aviso sobre conexiones inalámbricas para México:

En el caso de PC de escritorio, equipos All-in-One, terminales de punto de venta, thin clients y workstations en uso normal e instalados con un dispositivo de transmisión y recepción de radio, una distancia de separación de 20 cm garantiza que los niveles de exposición a radiofrecuencia cumplan con los requisitos de México.

Avisos normativos de la Unión Euroasiática

Los siguientes avisos podrían aplicarse a los productos vendidos en la Unión Euroasiática.

Производитель и дата производства

HP Inc.

Адрес: 1501 Page Mill Road, Palo Alto, California 94304, U.S.

Дата производства зашифрована в 10-значном серийном номере, расположенном на наклейке со служебной информацией изделия.

4-я, 5-я и 6-я цифры обозначают год и неделю производства. 4-я цифра обозначает год, например, «3» обозначает, что изделие произведено в «2013» году.

5-я и 6-я цифры обозначают номер недели в году производства, например, «12» обозначает «12-ю» неделю.

Өндіруші және өндіру мерзімі

HP Inc.

Мекенжайы: 1501 Page Mill Road, Palo Alto, California 94304, U.S.

Өнімнің жасалу мерзімін табу үшін өнімнің қызмет көрсету жапсырмасындағы 10 таңбадан тұратын сериялық нөмірін қараңыз.

4-ші, 5-ші және 6-шы сандар өнімнің жасалған жылы мен аптасын көрсетеді. 4-ші сан жылын көрсетеді, мысалы «3» саны «2013» дегенді білдіреді.

5-ші және 6-шы сандар берілген жылдың қай аптасында жасалғанын көрсетеді, мысалы, «12» саны «12-ші» апта дегенді білдіреді.

Местные представители:

Россия: ООО "ЭйчПи Инк",

Российская Федерация, 125171, г. Москва, Ленинградское шоссе, 16А, стр.3,

телефон/факс: +7 495 797 35 00 / +7 499 92132 50

Казахстан: Филиал компании "ЭйчПи Глобал Трэйдинг Би.Ви.", Республика Казахстан, 050040, г.

Алматы, Бостандыкский район, проспект Аль-Фараби, 77/7,

телефон/факс: +7 727 355 35 52

Жергілікті өкілдіктері:

Ресей: ООО "ЭйчПи Инк",

Ресей Федерациясы, 125171, Мәскеу, Ленинград шоссесі, 16А блок 3,

Телефон/факс: +7 495 797 35 00 / +7 499 92132 50

Қазақстан: "ЭйчПи Глобал Трэйдинг Би.Ви. "компаниясының Қазақстандағы филиалы, Қазақстан

Республикасы, 050040, Алматы к., Бостандық, Әл-

Фараби даң.ылы, 77/7,

Телефон/факс: +7 727 355 35 52

Aviso sobre conexiones inalámbricas para Singapur

Apague los dispositivos WWAN mientras se encuentra a bordo de una aeronave. El uso de estos dispositivos a bordo de una aeronave es ilegal, puede ser peligroso para el funcionamiento del avión y puede interferir en la red celular. Si no cumple con esta norma, podría resultar en una suspensión o prohibición de uso de servicios celulares para el infractor, en un proceso legal, o ambos.

Se recuerda a los usuarios que deben restringir el uso de equipos de radio en depósitos de combustible, plantas químicas y donde se estén realizando explosiones.

Al igual que con cualquier otro equipo transmisor de radio, para mantener el buen funcionamiento de los equipos y la seguridad personal, se recomienda a los usuarios que ninguna parte del cuerpo humano se acerque demasiado a las antenas durante el funcionamiento del equipo.

Este dispositivo se ha diseñado para cumplir con los requisitos correspondientes a la exposición a ondas de radio, con base en las directrices científicas que incluyen márgenes destinados a garantizar la seguridad de todas las personas, independientemente de la salud y la edad. Estas directrices de exposición a las ondas de radio emplean una unidad de medida conocida como tasa de absorción específica (SAR). Las pruebas de SAR se llevan a cabo utilizando métodos normalizados, con el teléfono transmitiendo al máximo nivel de potencia certificado en todas las bandas de frecuencia utilizadas. La información de SAR se basa en las normas EN50360 y EN50361 de CENELEC, que emplean el límite de 2 vatios por kilogramo, en promedio, sobre 10 gramos de tejido.

Avisos referentes a Corea del Sur

무선적용제품

해당 무선설비가 전파혼신 가능성이 있으므로 인명안전과 관련된 서비스는 할 수 없음 (무선모듈 제품이 설치되어 있는 경우).

몸 가까이에서 장치를 작동할 경우 , 비금속 저장 액세서리를 사용하여 장치와 몸 사이에 2.5cm 이상의 거리를 유지하십시오 .

Documento de cumplimiento de normas

규정 제출 문서

규정 제출 문서에 의거하여 등록자(신청자) 또는 제조업체는 'HP Inc.' 또는 'HP Korea Inc.'입니다.

규정 제출 문서에 의거하여 문서에 포함된 장비명은 '컴퓨터'이며 일반적으로 다음 주요 제품 유형 중 하나로 분류됩니다.

올인원(일체형), 올인원 PC, 올인원 데스크톱 PC

컴퓨터 또는 개인용 컴퓨터

데스크톱 또는 데스크톱 PC

노트북 또는 노트북 PC

태블릿 PC

씬 클라이언트

워크스테이션

RPOS, 소매 시스템, 소매 POS(Point-of-Sale) 터미널

Aviso sobre conexiones inalámbricas en Tailandia

เครื่องโทรคมนาคมและอุปกรณ์นี้ มีความสอดคล้องตามมาตรฐานหรือข้อกำหนดของ กสทช.

(This telecommunication equipment conforms to the requirements of NBTC.)

เครื่องวิทยุคมนาคมนี้มีระดับการแผ่คลื่นแม่เหล็กไฟฟ้าสอดคล้องตามมาตรฐานความปลอดภัยต่อสุขภาพของมนุษย์จากการใช้เครื่องวิทยุคมนาคมที่คณะกรรมการกิจการโทรคมนาคมแห่งชาติประกาศกำหนด

This radio communication equipment has the electromagnetic field strength in compliance with the Safety Standard for the Use of Radio communication Equipment on Human Health announced by the National Telecommunications Commission.

Avisos de NCC para Taiwán

Los siguientes avisos se aplican a Taiwán.

無線 LAN 802.11 裝置/藍牙裝置/短距離通訊裝置:

取得審驗證明之低功率射頻器材，非經核准，公司、商號或使用者均不得擅自變更頻率、加大功率或變更原設計之特性及功能。低功率射頻器材之使用不得影響飛航安全及干擾合法通信；經發現有干擾現象時，應立即停用，並改善至無干擾時方得繼續使用。前述合法通信，指依電信管理法規定作業之無線電通信。低功率射頻器材須忍受合法通信或工業、科學及醫療用電波輻射性電機設備之干擾。

應避免影響附近雷達系統之操作。

高增益指向性天線只得應用於固定式點對點系統。

減少電磁波影響，請妥適使用。

Aviso sobre viajes aéreos

El uso de equipo electrónico a bordo de aeronaves comerciales queda a criterio de la aerolínea.

Avisos sobre la batería que el usuario puede sustituir

Cuando una batería haya alcanzado el fin de su vida útil, no la deseche en la basura doméstica común. Siga la legislación y las normas locales de su región referentes a la eliminación de baterías de equipos.

HP les recomienda a los clientes reciclar el hardware electrónico usado, los cartuchos originales HP y las baterías recargables. Para obtener más información acerca de los programas de reciclaje, consulte el sitio web de HP en http://www.hp.com/recycle.

Para obtener información sobre cómo extraer una batería que el usuario puede sustituir, consulte la guía del usuario incluida con el producto.

Avisos sobre la batería sellada de fábrica

La(s) batería(s) de este producto no puede(n) ser reemplazada(s) fácilmente por los propios usuarios. La extracción o sustitución de la batería podría afectar la cobertura de su garantía. Si una batería ya no mantiene la carga, comuníquese con el soporte.

Cuando una batería haya alcanzado el fin de su vida útil, no la deseche en la basura doméstica común. Siga las normas y leyes locales para el descarte de baterías.

Conformidad con láser

Use este aviso para advertir sobre la posible exposición a radiación causada por el uso incorrecto del láser.

⚠ **¡ADVERTENCIA!** El uso de controles o ajustes, o la realización de procedimientos distintos de los especificados en la Guía de instalación del producto de láser puede producir una exposición a radiación peligrosa. Para reducir el riesgo de exposición a radiación peligrosa:

- No intente abrir la carcasa del módulo. En el interior no hay componentes que el usuario pueda reparar.
- No opere los controles, ni realice ajustes o procedimientos en el dispositivo de láser que no sean los especificados en la guía de instalación del producto de láser.
- Solo permita que los proveedores de servicio autorizados reparen la unidad.

Este producto puede incluir un dispositivo de almacenamiento óptico (por ejemplo una unidad de CD o DVD) y/o un transceptor de fibra óptica. Cada uno de estos dispositivos que posee un láser está clasificado como Producto de láser clase 1 de acuerdo con IEC/EN 50689:2021 y cumple con los requisitos de seguridad de esta norma.

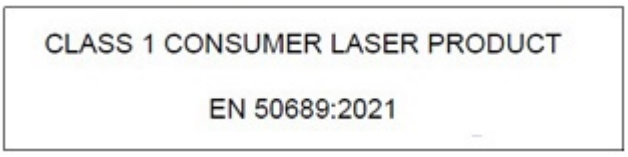

Cada producto láser cumple con la reglamentación de 21 CFR 1040.10 y 1040.11 de la FDA de EE. UU. o cumple con esta reglamentación excepto desvíos de acuerdo con el Aviso láser Nº 50, con fecha del 24 de junio de 2007 o Aviso láser N° 56, con fecha del 8 de mayo de 2019.



Aprobaciones para dispositivo de telecomunicaciones

El dispositivo de telecomunicaciones del equipo está aprobado para conectarse a la red telefónica en los países y regiones cuyas marcas de aprobación se indican en la etiqueta del producto ubicada en la parte inferior del equipo o en el módem.

Consulte la guía del usuario incluida con el producto para asegurarse de que está configurado para el país o región en que se encuentra. La selección de un país/región distinto del país/región en el que se encuentra el equipo puede hacer que el módem se configure de un modo que viole las normas o leyes de telecomunicaciones de ese país/región. Además, es posible que el módem no funcione correctamente si no selecciona el país o región adecuado. Si al seleccionar un país o región aparece un mensaje que indica que el país o región no se admiten, esto significa que el módem no ha sido aprobado para uso en este país o región y que no debe utilizarse.

Avisos sobre el módem

Canadá, Japón, Nueva Zelanda y los EE. UU. tienen sus propios conjuntos de avisos con respecto al módem.

Declaraciones sobre el módem para los EE. UU.

Este equipo cumple con la Sección 68 de las normas de la FCC y con los requisitos adoptados por la ACTA. En la parte inferior del equipo o en el módem hay una etiqueta que contiene, entre otra información, un identificador del producto en el formato US:AAAEQ##TXXXX. Proporcione esta información a la compañía telefónica si se le pide que lo haga.

Certificación correspondiente al conector USOC = RJ11C. El enchufe y el conector utilizados para conectar este equipo al cableado y la red telefónica de las instalaciones deben cumplir con las normas correspondientes de la Sección 68 de la FCC y con los requisitos adoptados por la ACTA. Con este producto se brindan un enchufe modular y un cable de teléfono que cumplen con tales especificaciones. Están diseñados para conectarse a un conector modular compatible que también cumple con las normas correspondientes. Consulte las instrucciones de instalación para obtener más detalles.

El REN sirve para determinar la cantidad de dispositivos que pueden conectarse a una línea telefónica. Si existen demasiados REN en una línea telefónica, los dispositivos podrían no sonar cuando entra una llamada. En la mayoría aunque no en todos los lugares, la suma de los REN no debe ser superior a cinco (5,0). Para estar seguro de la cantidad de dispositivos que pueden conectarse a una línea, según lo determina el número total de REN, comuníquese con la compañía telefónica local. En el caso de los productos aprobados después del 23 de julio de 2001, el REN de este producto forma parte del identificador que tiene el formato US: AAAEQ##TXXXX. Los dígitos representados por ## son el REN sin la coma decimal (por ejemplo 03 es un REN de 0,3). En el caso de los productos anteriores, el REN se muestra por separado en la etiqueta.

Si este equipo HP daña la red telefónica, la compañía telefónica le notificará previamente que puede ser necesario interrumpir temporalmente el servicio. Pero si el aviso previo no resulta práctico, la compañía

telefónica se lo notificará tan pronto como sea posible. Además, se le informará sobre su derecho a formalizar una queja ante la FCC si lo considera necesario.

La compañía telefónica puede hacer cambios en sus instalaciones, equipos, operaciones o procedimientos que podrían afectar el funcionamiento del equipo. Si esto ocurre, la compañía telefónica se comunicará con usted para realizar las modificaciones necesarias con el fin de mantener el servicio telefónico sin interrupciones.

Si surge algún problema con este equipo, llame al soporte técnico. Si el equipo provoca daños en la red telefónica, la compañía telefónica podría solicitarle que desconecte el equipo hasta que se haya resuelto el problema. Solo debe realizar las reparaciones al equipo que se explican específicamente en la sección de "Solución de problemas" de la guía del usuario, si se proporciona una.

La conexión al servicio de línea compartida está sujeta a tarifas estatales. Póngase en contacto con la comisión de servicios públicos del estado o con una comisión corporativa para obtener más información.

Si su casa tiene un equipo de alarma cableado de forma especial y conectado a la línea telefónica, asegúrese de que la instalación de este equipo HP no desactive su equipo de alarma. Si tiene dudas sobre qué puede desactivar el equipo de alarma, consulte a su compañía telefónica o a un instalador calificado.

La ley de protección al consumidor de teléfonos de 1991 establece la ilegalidad de que cualquier persona use un equipo u otro dispositivo electrónico, incluido un equipo de fax, para enviar cualquier mensaje a menos que dichos mensajes contengan claramente en el margen, en la parte superior o inferior de cada página transmitida, o en la primera página de la transmisión, la fecha y hora en que se envía, así como una identificación de la empresa, de la otra entidad o de la otra persona que envía el mensaje y el número de teléfono de la máquina que lo envía, o de dicha empresa, entidad o persona. El número de teléfono suministrado no puede ser un número 900 ni cualquier otro número cuya tarifa exceda la tarifa de transmisión local o de larga distancia.

Para programar esta información en su fax, debe completar los pasos descritos en las instrucciones del software de envío de faxes.

Declaraciones sobre el módem para Canadá

Este equipo cumple con las especificaciones técnicas correspondientes de Industry Canada.

El número de equivalencia de timbre (REN) es una indicación de la cantidad máxima de dispositivos permitidos para conectarse a una interfaz telefónica. La terminación en una interfaz puede consistir en cualquier combinación de dispositivos, siempre que la suma de los REN de todos los dispositivos no sea superior a 5. El REN para este equipo terminal es 1.0.

Declaraciones sobre el módem referentes a Japón

Si el equipo no tiene la marca de certificación japonesa en la parte inferior, consulte a continuación la marca de certificación adecuada.

La marca de certificación japonesa para el módem de datos/fax V.92 de 56K se encuentra a continuación:



Si el equipo no tiene la marca de certificación japonesa en la parte inferior, consulte a continuación la marca de certificación adecuada.

La marca de certificación japonesa para el módem LSI Corporation PCI-SV92EX Soft se encuentra a continuación:



Declaraciones sobre el módem para Nueva Zelanda

La garantía de un telepermiso para cualquier elemento del equipo terminal indica solo que Telecom ha aceptado que ese elemento cumple las condiciones mínimas para conectarse a su red.

Esto no indica que Telecom respalda el producto, ni tampoco proporciona ningún tipo de garantía. Especialmente, no asegura que los elementos funcionarán correctamente en todos los sentidos con otro elemento del equipo que tenga telepermiso de marca o modelo diferentes, ni implica que cualquier producto sea compatible con todos los servicios de red de Telecom.

Este equipo no funcionará correctamente en todas las condiciones de operación a una velocidad superior de aquella para la cual está diseñado. Telecom no se hace responsable de las dificultades que surjan en estas circunstancias.

Si este dispositivo está equipado con marcación por pulsos, tome en cuenta que no existe garantía de que las líneas de Telecom admitan siempre la marcación por pulsos.

El uso de marcación por pulsos, cuando este equipo se encuentra conectado a la misma línea que otro, puede originar un timbre o ruido y también puede producir una condición de respuesta falsa. En el caso de que surjan tales problemas, el usuario *no* debe entrar en contacto con el servicio de averías de Telecom.

Algunos parámetros requeridos para el cumplimiento de los requisitos de telepermiso de Telecom dependen del equipo (PC) asociado con este dispositivo. Para cumplir con las especificaciones de Telecom, el equipo asociado debe estar configurado para funcionar dentro de los siguientes límites:

- No deberá haber más de 10 intentos de llamada al mismo número en un periodo de 30 minutos en el caso de cualquier inicio de llamada manual.
- El equipo debe estar inactivo durante un periodo de no menos de 30 segundos entre el final de un intento y el comienzo del siguiente intento.
- En los casos en que se realizan llamadas automáticas a diferentes números, el equipo debe configurarse para permanecer inactivo durante un periodo de no menos de 5 segundos entre el final de un intento y el comienzo del siguiente intento.
- El equipo debe configurarse para garantizar que las llamadas se respondan entre 3 y 30 segundos después de tocar (o sea, configúrelo entre 2 y 10).

Compatibilidad con voz

Todas las personas que usen este dispositivo para grabar conversaciones telefónicas deben cumplir con la ley neozelandesa.

Esta exige que al menos uno de los participantes en la conversación tenga constancia de que está siendo grabado. Además, deberá cumplirse con los Principios enumerados en la Ley de privacidad de 1993, en lo que respecta a la naturaleza de la información personal recopilada, los fines de su recopilación, la forma en que se usará y lo que se divulga a cualquier tercero.

Este equipo no se debe configurar para realizar llamadas automáticas al servicio de emergencia '111' de Telecom.

Aviso de Macrovision Corporation

Este producto incorpora tecnología de protección de copyright protegida por reivindicaciones de método de determinadas patentes de los EE. UU. y otros derechos de propiedad intelectual de Macrovision Corporation y otros propietarios de derechos.

El uso de esta tecnología de protección de copyright debe ser autorizado por Macrovision Corporation y está destinado exclusivamente para fines domésticos y otra visualización limitada, a menos que Macrovision Corporation autorice lo contrario. Se prohíbe realizar ingeniería inversa o desmontar el equipo.

3 Avisos de seguridad

La documentación de su producto podría requerir uno o más de estos avisos de seguridad.

Información importante sobre seguridad

Estos avisos podrían aplicarse a muchos productos.

⚠ **¡ADVERTENCIA!** Para reducir el riesgo de lesiones graves, lea la *Guía de seguridad y ergonomía*. Esta guía describe la organización correcta de la estación de trabajo, la postura y los hábitos de salud y trabajo para los usuarios de equipos y ofrece importante información de seguridad eléctrica y mecánica. Esta guía la encuentra en la web en http://www.hp.com/ergo y en el CD de documentación que se incluye con el producto.

El equipo puede ser pesado; asegúrese de levantarlo con procedimientos ergonómicamente correctos a la hora de moverlo.

Instale el equipo cerca de una toma de CA. El cable de alimentación de CA es el principal dispositivo para desconectar la CA de su equipo y debe poder acceder a él fácilmente en todo momento. Si el cable de alimentación que se suministra con su equipo tiene un enchufe con conexión a tierra, utilice siempre el cable de alimentación con una toma eléctrica de CA conectada a tierra correctamente para evitar el riesgo de una descarga eléctrica.

Para reducir la posibilidad de que se produzcan descargas eléctricas en la red telefónica, conecte su equipo a la toma eléctrica de CA antes de conectarlo a la línea telefónica. Asimismo, desconecte la línea telefónica antes de desconectar su equipo de la toma eléctrica de CA.

Siempre desconecte el cable de módem del sistema telefónico antes de instalar o extraer la cubierta del equipo.

No opere el equipo sin la cubierta.

Para su seguridad, siempre desconecte el equipo de su fuente de alimentación y de cualquier sistema de telecomunicaciones (como líneas telefónicas), redes o módems antes de realizar cualquier procedimiento de servicio. Si no lo hace, podrían producirse lesiones personales o daños en el equipo. Los niveles de voltaje peligrosos están dentro de la fuente de alimentación y el módem de este producto.

Como una precaución de seguridad, si la carga de la alimentación del sistema supera las capacidades específicas de la configuración, el sistema podría deshabilitar temporalmente algunos puertos USB.

⚠ **¡ADVERTENCIA!** Para reducir el riesgo de incendio, descargas eléctricas y lesiones personales al utilizar este dispositivo, siga siempre las precauciones básicas de seguridad, incluidas las siguientes:

- No use este producto cerca del agua, por ejemplo, cerca de una bañera, un lavabo, un fregadero o una pila de lavar, un sótano o en los alrededores de una piscina.
- Evite utilizar este producto durante una tormenta eléctrica. Hay un riesgo remoto de sufrir un choque eléctrico debido a los rayos.
- No use este producto para informar sobre una fuga de gas mientras esté cerca de la fuga.

- Siempre desconecte el cable del módem antes de abrir la carcasa del equipo o de tocar un cable de módem que no esté aislado, un conector o un componente interno.
- Si este producto no se brindó con un cable de línea telefónica, utilice únicamente un cable de línea para telecomunicaciones No. 26 AWG o uno más grande.
- No conecte un módem o un cable de teléfono en el conector RJ-45 (red).

GUARDE ESTAS INSTRUCCIONES.

IMPORTANTE: Si su equipo se proporciona con un interruptor de selección de voltaje para el uso en un sistema de alimentación de 115 o 230 V, el interruptor de selección de voltaje ha sido previamente configurado según la configuración de voltaje correcta para su uso en el país o región particular donde se vendió inicialmente. Si mueve el interruptor de selección de voltaje a una posición incorrecta, pueden producirse daños en el equipo y, además, se anulará cualquier garantía implícita.

En este producto no se ha evaluado la conexión a un sistema de alimentación de "TI" (un sistema de distribución de CA sin conexión directa a tierra, de acuerdo con las normas de seguridad aplicables).

Avisos de advertencia de seguridad relacionados con el calor

Use este aviso si es posible que se produzcan lesiones por calor excesivo.

⚠ ¡ADVERTENCIA! Para reducir la posibilidad de lesiones por calor o de sobrecalentamiento del equipo móvil, no lo coloque directamente sobre sus piernas ni obstruya los orificios de ventilación. Use el equipo móvil solamente sobre una superficie plana y firme. No permita que ninguna superficie dura, como una impresora opcional adyacente, o una superficie blanda, como cojines, alfombras o ropa, bloqueen el flujo de aire. Tampoco permita que el adaptador de CA entre en contacto con la piel o con una superficie blanda como almohadas, alfombras o ropa durante el funcionamiento. El equipo y el adaptador de CA suministrado por HP cumplen con los límites de temperatura en la superficie a la que el usuario puede acceder, definidos por las normas de seguridad aplicables.

⚠ PRECAUCIÓN: Para reducir el riesgo de quemaduras, no toque superficies calientes internas hasta que se enfríen a temperatura ambiente.

Aviso sobre posibles condiciones de seguridad

Use este aviso para advertir a los usuarios sobre la posibilidad de que una falla no sea segura y controlada.

Si usted nota cualquiera de las siguientes condiciones (o si tiene otras preocupaciones de seguridad), no use el equipo: chisporroteo, silbido o chasquido, o un olor fuerte o humo que sale del equipo. Es normal que esto ocurra cuando un componente electrónico interno falla de una forma segura y controlada. Sin embargo, esas condiciones también pueden indicar un posible problema de seguridad. No suponga que se trata de una falla segura. Apague el equipo, desconéctelo de su fuente de alimentación y comuníquese con el soporte técnico para obtener asistencia.

Condiciones de instalación

Consulte las instrucciones de instalación antes de conectar este equipo a la alimentación de entrada.

⚠ ¡ADVERTENCIA! Las piezas con electricidad y móviles pueden estar dentro del equipo. Desconecte la alimentación del equipo antes de extraer el gabinete. Vuelva a conectar y asegurar el gabinete antes de volver a alimentar el equipo.

Aviso sobre la acústica

Use este aviso cuando el nivel de presión de sonido pueda ser inferior al recomendado o esperado.

El nivel de presión de sonido (LpA) es muy inferior a 70dB(A) (posición del operador, funcionamiento normal, según ISO 7779). Para mostrar los datos de emisión de ruido del producto, vaya a "Declaraciones de IT ECO" en http://www.hp.com/go/ted y seleccione una categoría de producto en el menú desplegable.

Avisos sobre la batería

Uno o más de estos avisos de seguridad podrían aplicarse a la batería de su producto.

⚠ **¡ADVERTENCIA!** El producto puede contener una batería interna alcalina, de dióxido de manganeso de litio o de pentóxido de vanadio. Existe el riesgo de que se produzca un incendio y quemaduras si la batería no se manipula apropiadamente.

⚠ **¡ADVERTENCIA!** No intente recargar la batería.

⚠ **¡ADVERTENCIA!** No la exponga a temperaturas superiores a 60 °C (140 °F).

⚠ **¡ADVERTENCIA!** Para reducir posibles problemas de seguridad, solo debe utilizar la batería que se suministra con el equipo, o bien una batería de repuesto de HP o una batería compatible que se haya comprado a HP como accesorio. Es posible que la carga rápida no esté disponible para baterías que no son compatibles o no son HP.

⚠ **¡ADVERTENCIA!** Para reducir el riesgo de incendio o de quemaduras, no desmonte, aplaste, perfore ni cause cortocircuitos externos en la batería, ni la arroje al fuego o al agua.

⚠ **¡ADVERTENCIA!** Hay riesgo de explosión si la batería se sustituye por un tipo incorrecto. Deseche las baterías usadas según se indica en las instrucciones.

⚠ **¡ADVERTENCIA!** Sustitúyala solo por el repuesto de HP indicado para este producto.

⚠ **¡ADVERTENCIA!** Si se ingiere la batería, hay riesgo de quemaduras químicas.

⚠ **¡ADVERTENCIA!** Este producto contiene una batería de celdas de tipo moneda/botón. Si alguien se traga una batería de celdas de tipo moneda/botón, puede sufrir quemaduras internas serias en 2 horas, lo que puede ocasionar la muerte.

⚠ **¡ADVERTENCIA!** Mantenga las baterías nuevas y utilizadas lejos de los niños.

⚠ **¡ADVERTENCIA!** Si el compartimiento de la batería no cierra por completo, deje de usar el producto y manténgalo lejos de los niños.

⚠ **¡ADVERTENCIA!** Si cree que alguien podría haber ingerido o colocado una batería en algún lugar dentro del cuerpo, busque atención médica inmediata.

⚠ **¡ADVERTENCIA!** Si se deja una batería en un ambiente con una temperatura extremadamente alta, se puede producir una explosión o la fuga de líquido o gas inflamable.

⚠ **¡ADVERTENCIA!** Una batería sujeta a presión de aire excesivamente baja puede producir una explosión o la fuga de líquido o gas inflamable.

⚠ **¡ADVERTENCIA!** Retire y recicle o deseche de inmediato las baterías usadas de acuerdo con las normas locales, y manténgalas fuera del alcance de los niños. NO deseche las baterías en la basura doméstica ni la incinere.

⚠ ¡ADVERTENCIA! Incluso las baterías usadas pueden causar lesiones graves o la muerte.

⚠ ¡ADVERTENCIA! Llame a un centro local de control de toxicología para obtener información sobre el tratamiento.

⚠ ¡ADVERTENCIA! Las baterías no recargables no se deben recargar.

⚠ ¡ADVERTENCIA! No fuerce la descarga ni la recarga; no desmonte ni caliente la batería a más de 60 °C (149 °F); no la incinere. Si lo hace, puede resultar en lesiones y quemaduras químicas causadas por filtraciones, fugas o explosiones.

⚠ ¡ADVERTENCIA! Asegúrese de que las baterías estén instaladas correctamente de acuerdo con la polaridad (+ y -).

⚠ ¡ADVERTENCIA! No mezcle baterías antiguas y nuevas, de distintas marcas o tipos de baterías, como las alcalinas, zinc-carbono o recargables.

⚠ ¡ADVERTENCIA! Retire y recicle o deseche de inmediato las baterías del equipo que no se utilizaron por un período de tiempo prolongado de acuerdo con las normas locales.

⚠ ¡ADVERTENCIA! Siempre asegure completamente el compartimento de la batería. Si el compartimiento de la batería no se cierra por completo, deje de usar el producto y manténgalo fuera del alcance de los niños.

⚠ ¡ADVERTENCIA! Solo sustituya la batería por un tipo de batería compatible. El tipo de batería compatible para las estaciones de trabajo de escritorio es CR2032.

⚠ ¡ADVERTENCIA! El voltaje nominal de la batería es de 3V.

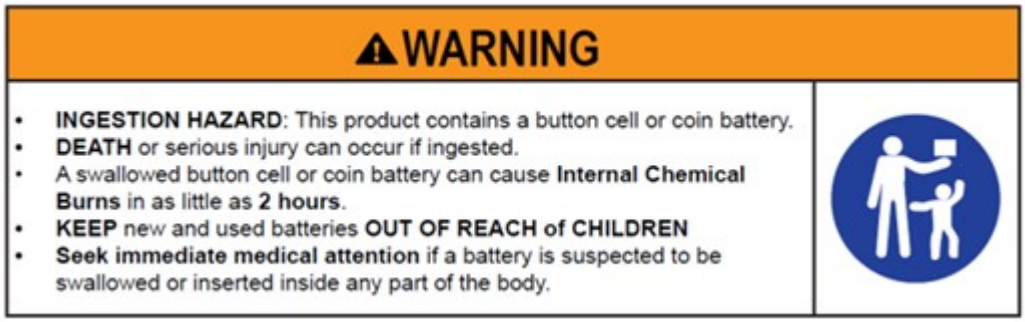

Tabla 3-1 **Icono y descripción de la eliminación de la batería**

Icono	Descripción
	Las baterías y los acumuladores no deben eliminarse junto con la basura doméstica general. Para que éstos sean reciclados o eliminados adecuadamente, use el sistema público de recolección de basura o devuélvalos a HP, a socios autorizados de HP o a sus agentes.

Avisos sobre el ventilador

Use uno o más de estos avisos para advertir a los usuarios sobre los peligros de las lesiones ocasionadas por las aspas del ventilador.

⚠ **¡ADVERTENCIA!**  Mantenga las partes del cuerpo alejadas de las piezas móviles.

⚠ **¡ADVERTENCIA!** Mantenga las partes del cuerpo alejadas de las aspas del ventilador.

⚠ **¡ADVERTENCIA!** Mantenga las partes del cuerpo fuera de la ruta de movimiento.

Aviso sobre el nivel de volumen del set de auriculares y micrófono y de los audífonos

Este aviso advierte sobre el peligro de las configuraciones de alto volumen para los sets de auriculares y micrófono y los audífonos.

⚠ **¡ADVERTENCIA!**  Para evitar posibles daños a la audición, no escuche con volúmenes altos durante períodos prolongados.

Si se ajustan el control de volumen y el ecualizador de acuerdo con configuraciones que no sean las de la posición central podría aumentar el voltaje de salida de los auriculares y, por lo tanto, el nivel de presión del sonido. El uso de factores que puedan influenciar la salida de los auriculares que no sean los especificados por el fabricante (por ejemplo, el sistema operativo, el software del ecualizador, el firmware, el controlador) podría aumentar el voltaje de salida de los auriculares y, por lo tanto, el nivel de presión del sonido.

Seguridad del láser

Para productos equipados con unidades ópticas o transceptores de fibra óptica.

Este producto puede ser suministrado con un dispositivo de almacenamiento óptico (por ejemplo, unidad de CD o DVD) y/o un transceptor de fibra óptica. Los mismos contienen lásers y están clasificados como Productos a láser clase 1 de acuerdo con las normativas IEC/EN 60825-1, y cumplen con los requisitos correspondientes.

Cada producto láser cumple con la reglamentación de 21 CFR 1040.10 y 1040.11 de la FDA de EE. UU. o cumple con esta reglamentación excepto desvíos de acuerdo con el Aviso láser Nº 50, con fecha del 24 de junio de 2007 o Aviso láser N° 56, con fecha del 8 de mayo de 2019.

⚠ **¡ADVERTENCIA!** El uso de controles o ajustes, o la ejecución de procedimientos distintos de los que se especifican en este documento o en la guía de instalación para productos láser, puede ocasionar una exposición nociva a la radiación. Para reducir el riesgo de exposición a radiación peligrosa:

- No intente abrir la carcasa del módulo. En el interior no hay componentes que el usuario pueda reparar.
- No opere los controles, ni realice ajustes o procedimientos en el dispositivo de láser que no sean los que se especifican aquí.
- Solo permita que los técnicos de servicio autorizados por HP reparen la unidad.

Requisitos de la fuente de alimentación y del cable de alimentación

Los diferentes países tienen diferentes requisitos para las fuentes de alimentación y los cables de alimentación.

Requisitos de conexión a tierra de la fuente de alimentación clase I

Para obtener protección contra cortocircuitos, el equipo debe conectarse a un terminal con conexión a tierra. Conecte el cable de alimentación a una toma eléctrica de CA que proporcione conexión a tierra. Es posible que algunos cables de reemplazo no proporcionen protección adecuada contra cortocircuitos. Utilice solamente cables de alimentación suministrados con este producto o un cable de reemplazo autorizado por HP Inc.

Aviso para Brasil

Este equipamento deve ser conectado obrigatoriamente em tomada de rede de energia elétrica que possua aterramento (três pinos), conforme a norma nbr abnt 5410,visando a segurança dos usuários contra choques elétricos.

Dinamarca

Apparatets stikprop skal tilsluttes en stikkontakt med jord, som giver forbindelse til stikproppens jord.

Finlandia

Laite on liitettävä suojakoskettimilla varustettuun pistorasiaan.

Noruega

Apparatet må tilkoples jordet stikkontakt.

Suecia

Apparaten skall anslutas till jordat uttag.

Requisitos de la fuente de alimentación

Las fuentes de alimentación en algunos productos tienen interruptores de alimentación externos. El recurso del interruptor de selección de voltaje en el producto le permite funcionar en todos los voltajes de red de CA entre 100-127 o 200-240 voltios. Las fuentes de alimentación en aquellos productos que no cuentan con interruptores de alimentación externos están equipadas con circuitos internos que detectan el voltaje de entrada y alternan automáticamente al voltaje apropiado.

⚠ **¡ADVERTENCIA!** Para reducir problemas potenciales de seguridad. HP recomienda usar solo adaptadores de CA de la marca HP.

China

消费者若使用电源适配器供电，则应购买配套使用获得 CCC 认证并满足标准要求的电源适配器

Para uso en Noruega

Algunos productos están diseñados para un sistema de alimentación de TI con voltaje de fase a fase de 230 V.

Requisitos del juego de cables de alimentación

Uno o más de estos avisos podrían aplicarse al cable de alimentación de su producto.

⚠ **¡ADVERTENCIA!** Para reducir el riesgo de sufrir una descarga eléctrica o daños en el equipo:

- Enchufe el cable de alimentación a una toma eléctrica de CA que pueda alcanzar fácilmente en todo momento.
- Desconecte la alimentación del equipo desenchufando el cable de alimentación de la toma de CA.
- Si se suministró con un conector de 3 pines en el cable de alimentación, enchufe el cable en una toma conectada a tierra. No inutilice el pin de conexión a tierra del cable de alimentación, por ejemplo, usando un adaptador de dos pines. El pin de conexión a tierra es una medida de seguridad importante.

El conjunto de cables de alimentación que viene con el producto cumple con los requisitos de uso del país donde el producto fue adquirido originalmente. Utilice solamente el cable de alimentación suministrado con la unidad o un cable de alimentación de reemplazo de HP Inc. o un distribuidor autorizado por HP Inc. Números de referencia de reemplazo pueden encontrarse en http://www.hp.com/support.

Los cables y adaptadores de alimentación para uso en otros países deben cumplir con los requisitos del país donde utiliza el producto. Para obtener más información sobre los requisitos del cable de alimentación, comuníquese con su distribuidor autorizado, revendedor o proveedor de servicios de HP.

⚠ **¡ADVERTENCIA!** No use cabes de alimentación de otros productos. Los cables de alimentación que no correspondan pueden ocasionar un riesgo de choque y de incendio.

El requisito que se menciona a continuación se aplica a todos los países:

- El conjunto de cables de alimentación debe ser aprobado por una agencia acreditada aceptable, responsable por la evaluación en el país donde se utilizará el cable de alimentación.

El cable de alimentación debe extenderse de manera que no se pise ni sea presionado por elementos que se coloquen sobre o contra él. Debe prestarse atención especial al enchufe, la toma eléctrica y el punto donde el cable sale del producto.

⚠ **¡ADVERTENCIA!** No opere este producto con un conjunto de cables de alimentación dañados. Si el conjunto de cables de alimentación está dañado en alguna forma, reemplácelo inmediatamente. Los cables dañados pueden exponer al usuario a varios riesgos.

Aviso sobre el cable de alimentación

Si no se le suministró un cable de alimentación para el equipo o un accesorio de alimentación externo destinado al uso con el equipo, deberá adquirir un cable de alimentación aprobado para el uso en su país o región.

El cable de alimentación debe ser compatible con el producto, el voltaje y la corriente marcados en la etiqueta de clasificación eléctrica del producto. La clasificación de voltaje y corriente del cable debe ser mayor que la clasificación de voltaje y corriente marcada en el producto. Además, el diámetro mínimo del cable debe ser de **0,75 mm²**/18 AWG y la longitud del cable debe estar entre **1,0 m** (3,2 pies) y **2 m** (6,56 pies). Si tiene dudas sobre el tipo de cable de alimentación que debe usar, comuníquese con el proveedor de servicio autorizado.

El cable de alimentación debe ubicarse de modo que no lo pisen ni aplasten objetos colocados encima o apoyados contra el cable. Debe prestarse atención especial al enchufe, la toma eléctrica y el punto donde el cable sale del producto.

Conector de CC de la fuente de alimentación externa HP

El diagrama ilustra el enchufe de CC de la fuente de alimentación HP externa.

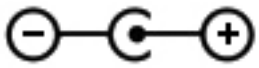

Aviso sobre el cable de alimentación para Japón

製品には、同梱された電源コードをお使い下さい。

同梱された電源コードは、他の製品では使用出来ません。

Requisitos del cable de alimentación para Japón

Para uso en Japón, utilice solo el cable de alimentación suministrado con este producto.

⚠ PRECAUCIÓN: El cable de alimentación que viene con este producto no debe ser utilizado con otros productos.

Peligro de lesiones al prensar los dedos

Use este aviso para advertir sobre la posibilidad de lesiones causadas al prensar los dedos.

⚠ ¡ADVERTENCIA! Observe las áreas donde hay peligro de prensarse los dedos. Mantenga los dedos alejados de las piezas que se cierran y podrían prensarlos.

Protección de los conectores de la antena de TV

Es posible que se apliquen varios avisos de seguridad a los conectores de la antena de TV.

Conexión a tierra de la antena de televisión externa

Si una antena externa o un sistema de cable están conectados al producto, asegúrese de que la antena o el sistema de cable estén conectados a tierra, de forma que ofrezcan cierta protección contra sobretensiones y cargas estáticas acumuladas.

El artículo 810 del Código eléctrico nacional, ANSI/NFPA 70, proporciona información sobre la correcta conexión a tierra del mástil y la estructura de soporte, la conexión a tierra del cable de entrada a una unidad de descarga de la antena, el tamaño de los conductores de conexión a tierra, la ubicación de la unidad de descarga de la antena, la conexión a los electrodos de conexión a tierra y los requisitos del electrodo de conexión a tierra.

Protección contra rayos

Para agregar más protección a cualquier producto durante una tormenta eléctrica o cuando esté sin uso ni supervisión por largos períodos, desconecte el producto de la toma eléctrica y desconecte la antena o el sistema de cable. Esto evitará daños al producto causados por sobretensión eléctrica o rayos.

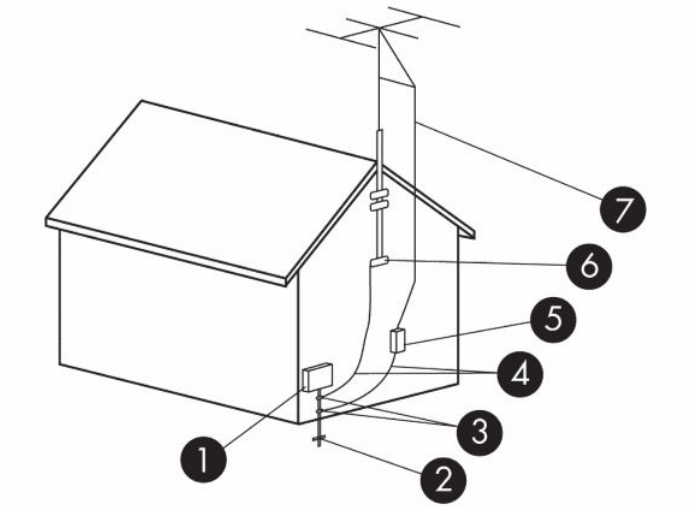

Tabla 3-2 Conexión a tierra de la antena

Referencia	Componente de conexión a tierra
1	Equipo de servicio eléctrico
2	Sistema de electrodos de conexión a tierra del servicio de alimentación (NEC Art 250, Parte III)
3	Abrazaderas de conexión a tierra
4	Conductores de conexión a tierra (NEC Sección 810.21)
5	Unidad de descarga de la antena (NEC Sección 810.20)
6	Abrazadera de conexión a tierra
7	Cable de entrada de la antena

Nota referente al instalador del sistema de televisión por cable

Este recordatorio se brinda para llamar la atención del instalador de sistemas de CATV sobre la sección 820.93 del Código eléctrico nacional, que proporciona pautas para una conexión a tierra adecuada y, en particular, especifica que el cable coaxial de protección debe estar conectado al sistema de conexión a tierra del edificio, tan cerca del punto de entrada del cable como sea posible y práctico.

Aviso sobre viajes

Use este aviso para advertir sobre la posibilidad de lesiones graves ocasionadas por los kits de convertidor de voltaje.

⚠ ¡ADVERTENCIA! Para reducir el riesgo de descarga eléctrica, incendio o daños en el equipo, no intente alimentarlo con un transformador de tensión usado para electrodomésticos.

Avisos sobre seguridad para China

HP 工作站使用安全手册

使用须知

欢迎使用惠普工作站，为了您及仪器的安全，请您务必注意如下事项：

1. 仪器要和地线相接，要使用有正确接地插头的电源线，使用中国国家规定的 220V 电源。
2. 避免高温和尘土多的地方，否则易引起仪器内部部件的损坏。
3. 避免接近高温，避免接近直接热源，如直射太阳光、暖气等其它发热体。
4. 不要有异物或液体落入机内，以免部件短路。
5. 不要将磁体放置于仪器附近。

警告

为防止火灾或触电事故，请不要将该机放置于淋雨或潮湿处

如果您按照以上步骤操作时遇到了困难，或想了解其它产品性能，请在以下网页上寻找相关信息：http://www.hp.com.cn

或联系我们

中国惠普有限公司
地址：北京朝阳区建国路 112 号中国惠普大厦
电话：010-65643888

Aviso sobre altitud para China

海拔警告仅适用于在海拔 2000m 以下地区使用的产品



海拔警告仅适用于在海拔 2000m 以下地区使用的产品。

Advertencia sobre el uso en regiones tropicales para China

热带警告仅适用于在非热带气候条件下使用的产品。



热带警告仅适用于在非热带气候条件下使用的产品。

Aviso de conexión a tierra del cable para productos con un sintonizador de TV en Noruega y Suecia

Noruega y Suecia requieren un aislador galvánico para la conexión a tierra.

⚠ **PRECAUCIÓN:** Para reducir problemas de seguridad potenciales, utilice un aislamiento galvánico al conectarse a un sistema de distribución de cables.

Aviso sobre la vista para Taiwán

Este aviso sobre la vista se aplica a los productos en Taiwán.

使用過度恐傷害視力

注意事項:

(1) 使用 30 分鐘請休息 10 分鐘。

(2) 未滿 2 歲幼兒不看螢幕，2 歲以上每天看螢幕不要超過 1 小時。

4 Avisos ambientales

Este capítulo proporciona información normativa y avisos ambientales específicos de la región y el país. Algunos de estos avisos podrían no aplicarse a su producto.

Reciclaje de hardware electrónico, empaque y baterías

HP recomienda a sus clientes reciclar el hardware electrónico usado, los empaques de cartuchos de impresión original HP, así como las baterías recargables.

Para obtener más información acerca de los programas de reciclaje, consulte http://www.hp.com/recycle.

Para obtener información acerca del reciclado de este producto en Japón, consulte http://www.hp.com/jp/hardwarerecycle/.

Eliminación de equipos desechados por los usuarios

Use este aviso para explicar el icono asociado con la eliminación de residuos.

Tabla 4-1 Icono de eliminación de equipos y su descripción

Icono	Descripción
	Este símbolo indica que no debe desechar este producto con el resto de los desechos del hogar. En vez de ello, debe proteger la salud humana y el medio ambiente llevando su equipo desechado a un punto de recolección designado para el reciclaje de equipo eléctrico y electrónico. Para obtener más información, comuníquese con su servicio de recolección de desechos domésticos o consulte http://www.hp.com/recycle.

Eliminación de baterías alcalinas en Brasil

Não descarte o produto eletrônico em lixo comum



Este produto eletroeletrônico e seus componentes não daven ser descartados no lixo comum, pois embora estejam em conformidade com padrões mundiais de restrição a substâncias nocivas, podem conter, ainda que em quantidades mínimas, substâncias impactantes ao meio ambiente. Ao final da vida útil deste produto, o usuário deverá entregá-lo à HP. A não observância dessa orientação sujeitará o infrator às sanções previstas em lei. Após o uso, as pilhas e/ou baterias dos produtos HP deverão ser entregues ao estabelecimento comercial ou rede de assistência técnica autorizada pela HP.

Para maiores informações , inclusive sobre os pontos de recebimento, acesse: http://www.hp.com.br/reciclar

Información de reciclaje de hardware de Brasil

Não descarte o produto eletrônico em lixo comum



Este produto eletroeletrônico e seus componentes não daven ser descartados no lixo comum, pois embora estejam em conformidade com padrões mundiais de restrição a substâncias nocivas, podem conter, ainda que em quantidades mínimas, substâncias impactantes ao meio ambiente. Ao final da vida útil deste produto, o usuário deverá entregá-lo à HP. A não observância dessa orientação sujeitará o infrator às sanções previstas em lei. Após o uso, as pilhas e/ou baterias dos produtos HP deverão ser entregues ao estabelecimento comercial ou rede de assistência técnica autorizada pela HP.

Para maiores informações , inclusive sobre os pontos de recebimento, acesse: http://www.hp.com.br/reciclar

Etiqueta de WEEE (RAEE) Triman y reciclaje de Francia

Use este aviso para explicar el icono asociado al reciclaje.



Avisos sobre desecho y reciclaje para Corea

한국 전자제품 폐기 및 재활용 방법

전자 기기 폐기물은 전자/전기 장비를 재활용할 수 있도록 지정된 HP 수거물 센터에 전달하거나 E-순환거버넌스(http://www.k-erc.or.kr/)를 통해 무상 회수 및 재활용이 진행됩니다. 자세한 내용은 E-순환 거버넌스 혹은 HP 서비스 센터에 문의하거나 웹사이트 www.hp.com/recycle을참조하십시오.

Información sobre reciclaje de la batería en Taiwán

Este aviso proporciona las normas para la fabricación de la batería y el reciclaje en Taiwán.

Tabla 4-2 Icono de reciclaje de batería de Taiwán y su descripción

Icono	Descripción
	La EPA de Taiwán requiere que los fabricantes o importadores de baterías secas, de acuerdo con el artículo 15 de la ley de descarte de desechos, indiquen las marcas de recuperación en las baterías utilizadas en ventas, sorteos o promociones. Comuníquese con un encargado de reciclaje calificado de Taiwán para descartar de forma apropiada las baterías.

Norma de la WEEE para Turquía

Türkiye Cumhuriyeti: AEEE Yönetmeliğine Uygundur

Certificación de ENERGY STAR® (solo en algunos productos)

ENERGY STAR es un programa voluntario de la Agencia de protección ambiental de los Estados Unidos que ayuda a las empresas y a las personas a ahorrar dinero y a proteger nuestro clima mediante eficiencia energética superior.

Los productos que obtienen la certificación de ENERGY STAR evitan las emisiones de gases de efecto invernadero al cumplir con criterios estrictos de eficiencia energética o requisitos establecidos por la Agencia de protección ambiental de los EE. UU. Como empresa asociada a ENERGY STAR, HP Inc. ha seguido el proceso mejorado de certificación de productos de la EPA para garantizar que los productos marcados con el logotipo de ENERGY STAR cuentan con la certificación de ENERGY STAR referente a sus disposiciones correspondientes. El siguiente logotipo aparece en todos los equipos certificados por ENERGY STAR:



Un requisito clave de ENERGY STAR para los productos de computación son los recursos de administración de energía que reducen de forma considerable el consumo de energía cuando el producto no está en uso. La administración de energía permite que un equipo entre automáticamente en un modo de "suspensión" con ahorro de energía, o en otro modo de bajo consumo, tras un período definido de inactividad. Los recursos de administración de energía han sido predefinidos de la siguiente manera cuando el equipo está funcionando con alimentación de CA:

Tabla 4-3 Recursos de administración de energía predefinidos cuando el equipo está funcionando con alimentación de CA

Tipo de equipo	Tiempo para activar el modo de suspensión de la pantalla	Tiempo para activar el modo de suspensión del equipo (minutos)	Reanudación a partir del modo de suspensión
PC portátiles, estaciones de trabajo móviles	Menos que o igual a 15 minutos (varía según el modelo)	Menos que o igual a 30 minutos (varía según el modelo)	El producto saldrá del modo de suspensión cuando se presione el botón de inicio/suspensión. Si Wake-on-Lan (WOL) está activado, el sistema puede reanudarse a partir de la suspensión en respuesta a una señal de red.
Tablets/Slates	Menos que o igual a 1 minuto	No corresponde	No corresponde
Equipos de escritorio, equipos de escritorio integrados, estaciones de trabajo	Menos que o igual a 15 minutos (varía según el modelo)	Menos que o igual a 30 minutos (varía según el modelo)	El producto saldrá del modo de suspensión cuando el usuario interactúa con cualquier dispositivo de entrada, incluidos el mouse y el teclado. Si Wake-on-Lan (WOL) está activado, el sistema puede reanudarse a partir de la suspensión en respuesta a una señal de red.

Tabla 4-3 Recursos de administración de energía predefinidos cuando el equipo está funcionando con alimentación de CA (continúa)

Tipo de equipo	Tiempo para activar el modo de suspensión de la pantalla	Tiempo para activar el modo de suspensión del equipo (minutos)	Reanudación a partir del modo de suspensión
Thin clients	Menos que o igual a 15 minutos (varía según el modelo)	Menor que o igual a 30 minutos cuando el sistema operativo admite el modo de suspensión (varía según el modelo)	Cuando el modo de suspensión es compatible con el sistema operativo, el producto saldrá del modo de suspensión cuando el usuario interactúe con cualquier dispositivo de entrada, incluidos el mouse y teclado. Si Wake-on-Lan (WOL) está activado, el sistema puede reanudarse a partir de la suspensión en respuesta a una señal de red.

En el caso de los equipos compatibles con un perfil de uso siempre encendido, siempre conectado, donde el acceso a Internet está disponible (como los tablets y los slates), se brindan modos alternativos de bajo consumo de energía (como los modos de inactividad cortos o largos, según se definen en los Requisitos del programa de equipos de ENERGY STAR) que consumen muy poca energía (< / = 10 watts) y, cuando corresponde, maximizan la duración de la batería del producto. Estos modos alternativos de ahorro de energía son dinámicos y el modo de suspensión de la pantalla se activa dentro de 1 minuto de inactividad del usuario.

El equipo sale de la suspensión cuando se presiona el botón de inicio/suspensión. Cuando la función Wake On LAN (WOL) está habilitada, el equipo también puede salir de la suspensión en respuesta a una señal de red.

Puede encontrar información adicional sobre los ahorros potenciales financieros y de energía del recurso de administración energética en el sitio web de administración de energía de EPA ENERGY STAR en http://www.energystar.gov/powermanagement.

Puede encontrar información adicional sobre el programa de ENERGY STAR y sus beneficios ambientales en el sitio web de EPA ENERGY STAR en http://www.energystar.gov.

ENERGY STAR y la marca de ENERGY STAR son marcas comerciales registradas de propiedad de la Agencia de protección ambiental de los Estados Unidos.

Sustancias químicas

HP se compromete a brindar a nuestros clientes información acerca de los productos químicos incluidos en nuestros productos, con el fin de cumplir con exigencias legales como la REACH (Regulación EC N.º 1907/2006 del Parlamento Europeo y del Consejo).

Se puede acceder a un informe sobre elementos químicos con relación a este producto en http://www.hp.com/go/reach.

Material perclorato: puede necesitar manipulación especial

La batería del reloj de tiempo real del equipo puede contener perclorato y es posible que se necesite manipulación especial cuando se recicla o se elimina en California.

Consulte http://www.dtsc.ca.gov/hazardouswaste/perchlorate/.

Avisos ambientales para China

回收信息说明

惠普公司对废弃的电子计算机（笔记本电脑）提供回收服务，更多信息请登陆

http://www8.hp.com/us/en/hp-information/environment/product-recycling.html

环境标志信息

微型计算机(台式计算机,笔记本电脑等)及显示器在中国环境标志认证产品范围内,环境标志表明该产品不仅品质合格,而且在生产,使用和回收处理中都符合特定的环境保护要求,与同类产品相比,既有低毒少害,节约资源等环保优势,此外获得中国环境标志认证的产品售后三年内均可在各服务中心选择维修或更换部件,也可通过更换更高性能的零部件或模块实现硬件升级。

特别提醒

如您需要确认本产品处于零能耗状态,请按下电源关闭按钮,并将插头从电源插座断开。

Nivel de energía para PC de China

China requiere este aviso de eficiencia energética.

De acuerdo con la "Normativa de la implementación de la etiqueta energética para microcomputadoras en China", esta microcomputadora cuenta con una etiqueta de eficiencia energética. La clasificación de uso eficiente de energía, TEC (consumo de energía típico) y la categoría de productos presentada en la etiqueta se determinan y calculan según la norma GB28380-2012.

1. Clasificaciones de eficiencia energética

   La clasificación se determina según la norma con el cálculo del nivel de consumo base con la suma de todas las asignaciones para componentes adicionales como la memoria principal y la tarjeta gráfica. En el caso de los productos de cualquier clasificación, el TEC no debe superar el valor especificado en la siguiente tabla:

Tabla 4-4 **Valores típicos del consumo de energía (TEC)**

Tipo de producto		TEC (kilovatio hora)		
		Clasificación 1	Clasificación 2	Clasificación 3
Microcomputadora de escritorio, AIO	Categoría A	98,0 + ∑Efa	148,0 + ∑Efa	198,0 + ∑Efa
	Categoría B	125,0 + ∑Efa	175,0 + ∑Efa	225,0 + ∑Efa
	Categoría C	159,0 + ∑Efa	209,0 + ∑Efa	259,0 + ∑Efa
	Categoría D	184,0 + ∑Efa	234,0 + ∑Efa	284,0 + ∑Efa
Computadora portátil	Categoría A	20,0 + ∑Efa	35,0 + ∑Efa	45,0 + ∑Efa
	Categoría B	26,0 + ∑Efa	45,0 + ∑Efa	65,0 + ∑Efa
	Categoría C	54,5 + ∑Efa	75,0 + ∑Efa	123,5 + ∑Efa

NOTA: ∑Efa es la suma del factor de energía de las funciones adicionales del producto.

2. Consumo típico de energía

La cifra del consumo de energía que se presenta en la etiqueta se refiere a los datos medidos con la configuración representativa que abarca todas las configuraciones de la unidad de registro que se seleccionan según la "Normativa de la implementación de la etiqueta energética de China para microcomputadoras". De esta manera, es posible que el consumo de energía real de esta microcomputadora en particular no sea igual que los datos de TEC que se presentan en la etiqueta.

3. Categoría de producto

La categoría de producto se determina según la norma de acuerdo con la configuración de la microcomputadora. La categorización de productos cumple con las normas de la siguiente tabla:

Tabla 4-5 **Categoría del producto y descripción de la configuración**

Tipo de producto	Descripción de la configuración	
	Microcomputadora de escritorio, AIO	Computadora portátil
Categoría A	La microcomputadora de escritorio y AIO cuya configuración está fuera del rango de las Categorías B, C y D	La computadora portátil cuya configuración está fuera del rango de las Categorías B, C y D
Categoría B	Número de núcleo físico de la CPU de 2 y memoria del sistema de no menos de 2 GB	Una GPU discreta
Categoría C	Cantidad de núcleos físicos de la CPU: más de 2; al menos uno de ellos con las siguientes características: 1. Memoria del sistema de 2 GB como mínimo 2. Una GPU discreta	El producto cuenta con 2 o más núcleos físicos en la CPU, memoria del sistema de 2 GB como mínimo y una GPU discreta con ancho de búfer de 128 bits o más.

Tabla 4-5 Categoría del producto y descripción de la configuración (continúa)

Tipo de producto	Descripción de la configuración
Categoría D	Cantidad de núcleos físicos de la CPU: más de 4; al menos uno de ellos con las siguientes características: 1. Memoria del sistema de 4 GB como mínimo 2. Una GPU discreta con ancho de memoria de video de 128 bits como mínimo

Para obtener más detalles sobre las especificaciones, consulte la norma GB28380-2012.

本机根据《微型计算机能源效率标识实施规则》的要求加施中国能效标识。能效标识中显示的能效等级、典型能源消耗和产品类型均根据《微型计算机能效限定值及能效等级》(GB28380-2012)的要求确定。对上述标识内容的说明如下:

1. 能效等级

微型计算机的能效等级由基础能源消耗值和附加功能功耗因子之和决定。微型计算机能效各等级的典型能源消耗应不大于下表的规定

微型计算机类型			能源消耗(千瓦时)		
			1	2	3
	台式微型计算机及	A 类	98.0+ΣEfa	148.0+ΣEfa	198.0+ΣEfa
一体机		B 类	125.0+ΣEfa	175.0+ΣEfa	225.0+ΣEfa
		C 类	159.0+ΣEfa	209.0+ΣEfa	259.0+ΣEfa
		D 类	184.0+ΣEfa	234.0+ΣEfa	284.0+ΣEfa
	便携式	A 类	20.0+ΣEfa	35.0+ΣEfa	45.0+ΣEfa
计算机		B 类	26.0+ΣEfa	45.0+ΣEfa	65.0+ΣEfa
		C 类	54.5+ΣEfa	75.0+ΣEfa	123.5+ΣEfa
注：ΣEfa 为微型计算机附加功能功耗因子之和					

2. 典型能源消耗

典型能源消耗值代表一个备案单元中，符合《微型计算机能源效率标识实施规则》要求的代表性规格型号产品的数值。因此，本机的典型能源消耗值可能与其所加施的能效标识中所示的典型能源消耗值不一致。

3. 产品类型

产品类型根据微型计算机的配置确定。参见下表：

类型	配置说明	
	台式微型计算机及一体机	便携式计算机
A 类	下列 B 类、C 类、D 类配置以外的台式微型计算机及一体机	下列 B 类、C 类配置以外的便携式计算机
B 类	中央处理器（CPU）物理核心数为 2，系统内存大于等于 2GB	具有独立图形显示单元（GPU）
C 类	中央处理器（CPU）物理核心数大于 2，且至少具有以下特征中的一条 a. a）系统内存大于等于 2GB； b. 独立图形显示单元（GPU）	中央处理器（CPU）物理核心数大于等于 2，系统内存大于等于 2GB，具有独立图形显示单元（GPU）且显存位宽大于等于 128 位.
D 类	中央处理器（CPU）物理核心数大于等于 4，且至少具有以下特征中的一条： a. 系统内存大于等于 4GB； b. 具有独立图形显示单元（GPU）且显存位宽大于等于 128 位	

关于标识内容的更详细技术信息，请参考《微型计算机能效限定值及能效等级》（GB28380-2012）

RoHS para China

China utiliza los siguientes avisos para RoHS.

笔记本电脑和平板电脑产品中有害物质或元素的名称及含量

根据中国《电器电子产品有害物质限制使用管理办法》





Tabla 4-6 **产品中有害物质或元素的名称及含量 根据中国《电器电子产品有害物质限制使用管理办法》**

	有害物质					
部件名称	**铅 (Pb)**	**汞 (Hg)**	**镉 (Cd)**	**六价铬 (Cr(VI))**	**多溴联苯 (PBB)**	**多溴二苯醚 (PBDE)**
电池	X	O	O	O	O	O
线缆	X	O	O	O	O	O
摄像头	X	O	O	O	O	O
机箱/其他	X	O	O	O	O	O
闪存读卡器	X	O	O	O	O	O
软盘驱动器	X	O	O	O	O	O
硬盘驱动器	X	O	O	O	O	O
耳机	X	O	O	O	O	O
I/O PCA	X	O	O	O	O	O
键盘	X	O	O	O	O	O
液晶显示器 (LCD) 面板	X	O	O	O	O	O
介质（CD/DVD/软盘）	O	O	O	O	O	O
内存	X	O	O	O	O	O
主板、处理器、散热器	X	O	O	O	O	O
鼠标	X	O	O	O	O	O
光盘驱动器	X	O	O	O	O	O
对接设备选件	X	O	O	O	O	O
电源适配器	X	O	O	O	O	O
电源	X	O	O	O	O	O
电源组	X	O	O	O	O	O
投影仪	X	O	O	O	O	O
遥控器	X	O	O	O	O	O

Tabla 4-6 产品中有害物质或元素的名称及含量 根据中国《电器电子产品有害物质限制使用管理办法》(continúa)

	有害物质					
部件名称	铅 (Pb)	汞 (Hg)	镉 (Cd)	六价铬 (Cr(VI))	多溴联苯 (PBB)	多溴二苯醚 (PBDE)
智能卡/Java™ 读卡器	X	O	O	O	O	O
扬声器(外置)	X	O	O	O	O	O
电视调谐器	X	O	O	O	O	O
USB 闪存驱动器	X	O	O	O	O	O
USB 集线器	X	O	O	O	O	O
网络摄像头	X	O	O	O	O	O
无线接收器	X	O	O	O	O	O
无线网卡	X	O	O	O	O	O
本表格依据 SJ/T 11364 的规定编制。 O: 表示该有害物质在该部件所有均质材料中的含量均在 GB/T 26572 规定的限量要求以下。 X: 表示该有害物质至少在该部件的某一均质材料中的含量超出 GB/T 26572 规定的限量要求。 此表中所有名称中含 "X" 的部件均符合中国 RoHS 达标管理目录限用物质应用例外清单的豁免。 此表中所有名称中含 "X" 的部件均符合欧盟 RoHS 立法。 注: 环保使用期限的参考标识取决于产品正常工作的温度和湿度等条件						

台式机、瘦客户端、个人工作站、一体机和销售点终端产品中有害物质或元素的名称及含量

根据中国《电器电子产品有害物质限制使用管理办法》





Tabla 4-7 产品中有害物质或元素的名称及含量 根据中国《电器电子产品有害物质限制使用管理办法》

	有害物质					
部件名称	铅 (Pb)	汞 (Hg)	镉 (Cd)	六价铬 (Cr(VI))	多溴联苯 (PBB)	多溴二苯醚 (PBDE)
电池	X	O	O	O	O	O
线缆	X	O	O	O	O	O
摄像头	X	O	O	O	O	O
机箱/其他	X	O	O	O	O	O

Tabla 4-7 产品中有害物质或元素的名称及含量 根据中国《电器电子产品有害物质限制使用管理办法》(continúa)

	有害物质					
部件名称	铅 (Pb)	汞 (Hg)	镉 (Cd)	六价铬 (Cr(VI))	多溴联苯 (PBB)	多溴二苯醚 (PBDE)
风扇	X	O	O	O	O	O
闪存读卡器	X	O	O	O	O	O
软盘驱动器	X	O	O	O	O	O
硬盘驱动器	X	O	O	O	O	O
耳机	X	O	O	O	O	O
散热器	X	O	O	O	O	O
I/O PCA	X	O	O	O	O	O
键盘	X	O	O	O	O	O
液晶显示器 (LCD) 面板	X	O	O	O	O	O
介质（CD/DVD/软盘）	O	O	O	O	O	O
内存	X	O	O	O	O	O
主板、处理器、散热器	X	O	O	O	O	O
鼠标	X	O	O	O	O	O
光驱	X	O	O	O	O	O
对接设备选件	X	O	O	O	O	O
电源适配器	X	O	O	O	O	O
电源	X	O	O	O	O	O
投影仪	X	O	O	O	O	O
遥控器	X	O	O	O	O	O
智能卡/Java™ 读卡器	X	O	O	O	O	O
固态驱动器	X	O	O	O	O	O
扬声器（外置）	X	O	O	O	O	O
触控笔	X	O	O	O	O	O
触控板	X	O	O	O	O	O
电视调谐器	X	O	O	O	O	O
USB 闪存驱动器	X	O	O	O	O	O
USB 集线器	X	O	O	O	O	O
网络摄像头	X	O	O	O	O	O
无线接收器	X	O	O	O	O	O
无线网卡	X	O	O	O	O	O
3D 捕获台/转盘	X	O	O	O	O	O

Tabla 4-7 产品中有害物质或元素的名称及含量 根据中国《电器电子产品有害物质限制使用管理办法》(continúa)

	有害物质					
部件名称	铅 (Pb)	汞 (Hg)	镉 (Cd)	六价铬 (Cr(VI))	多溴联苯 (PBB)	多溴二苯醚 (PBDE)
本表格依据 SJ/T 11364 的规定编制。 O: 表示该有害物质在该部件所有均质材料中的含量均在 GB/T 26572 规定的限量要求以下。 X: 表示该有害物质至少在该部件的某一均质材料中的含量超出 GB/T 26572 规定的限量要求。 此表中所有名称中含 "X" 的部件均符合中国 RoHS 达标管理目录限用物质应用例外清单的豁免。 此表中所有名称中含 "X" 的部件均符合欧盟 RoHS 立法。 注: 环保使用期限的参考标识取决于产品正常工作的温度和湿度等条件						

台灣針對筆記型電腦和平板電腦的有害物質限制使用管理辦法 (RoHS)

限用物質含有情況標示聲明書

Declaration of the Presence Condition of the Restricted Substances Marking

Tabla 4-8 限用物質含有情況標示聲明書 Declaration of the Presence Condition of the Restricted Substances Marking

限用物質及其化學符號 Restricted substances and its chemical symbols						
單元 Unit	鉛 Lead (Pb)	汞 Mercury (Hg)	鎘 Cadmium (Cd)	六價鉻 Hexavalent chromium (Cr^{+6})	多溴聯苯 Polybrominated biphenyls (PBB)	多溴二苯醚 Polybrominated diphenyl ethers (PBDE)
纜線 Cables	–	○	○	○	○	○
機殼/其他 Chassis/Other	–	○	○	○	○	○
輸入/輸出印刷電路組件 I/O PCAs	–	○	○	○	○	○
液晶顯示器 (LCD) 面板 Liquid crystal display (LCD) panel	–	○	○	○	○	○
記憶體 Memory	○	○	○	○	○	○
主機板、處理器、散熱器 Motherboard, processor, heat sinks	–	○	○	○	○	○
電源組 Power pack	–	○	○	○	○	○

Tabla 4-8 **限用物質含有情況標示聲明書 Declaration of the Presence Condition of the Restricted Substances Marking (continúa)**

限用物質及其化學符號 Restricted substances and its chemical symbols						
電源供應器 Power supply	–	○	○	○	○	○
儲存裝置 Storage Devices	–	○	○	○	○	○
無線裝置 Wireless Devices	–	○	○	○	○	○
備考 1:「超出 0.1 %」及「超出 0.01 %」係指限用物質之百分比含量超出百分比含量基準值。 Note 1: "Exceeding 0.1 wt %" and "exceeding 0.01 wt %" indicate that the percentage content of the restricted substance exceeds the reference percentage value of presence condition. 備考 2:「○」係指該項限用物質之百分比含量未超出百分比含量基準值。 Note 2: "○" indicates that the percentage content of the restricted substance does not exceed the percentage of reference value of presence. 備考 3:「–」係指該項限用物質為排除項目。 Note 3: The "–" indicates that the restricted substance corresponds to the exemption.						

若要取得最新版使用指南，請前往 http://www.hp.com/support，並依照指示尋找您的產品。然後選取「使用手冊」。

To access the latest user guides, go to http://www.hp.com/support, and follow the instructions to find your product. Then select **Manuals**.

台灣針對桌上型電腦、精簡型電腦、個人工作站、一體成形電腦及銷售點終端機的有害物質限制使用管理辦法 (RoHS)

限用物質含有情況標示聲明書

Declaration of the Presence Condition of the Restricted Substances Marking

Tabla 4-9 **限用物質含有情況標示聲明書 Declaration of the Presence Condition of the Restricted Substances Marking**

限用物質及其化學符號 Restricted substances and its chemical symbols						
單元 Unit	**鉛 Lead (Pb)**	**汞 Mercury (Hg)**	**鎘 Cadmium (Cd)**	**六價鉻 Hexavalent chromium (Cr^{+6})**	**多溴聯苯 Polybrominated biphenyls (PBB)**	**多溴二苯醚 Polybrominated diphenyl ethers (PBDE)**
纜線 Cables	–	○	○	○	○	○
機座/其他 Chassis/Other	–	○	○	○	○	○

Tabla 4-9 限用物質含有情況標示聲明書 Declaration of the Presence Condition of the Restricted Substances Marking (continúa)

限用物質及其化學符號 Restricted substances and its chemical symbols						
單元 Unit	鉛 Lead (Pb)	汞 Mercury (Hg)	鎘 Cadmium (Cd)	六價鉻 Hexavalent chromium (Cr^{+6})	多溴聯苯 Polybrominated biphenyls (PBB)	多溴二苯醚 Polybrominated diphenyl ethers (PBDE)
輸入/輸出印刷電路組件 I/O PCAs	–	○	○	○	○	○
液晶顯示器 (LCD) 面板 Liquid crystal display (LCD) panel (for AIO only)	–	○	○	○	○	○
記憶體 Memory	○	○	○	○	○	○
主機板、處理器、散熱器 Motherboard, processor, heat sinks	–	○	○	○	○	○
電源供應器 Power supply	–	○	○	○	○	○
儲存裝置 Storage Devices	–	○	○	○	○	○
備考 1:「超出 0.1 %」及「超出 0.01 %」係指限用物質之百分比含量超出百分比含量基準值。 Note 1: "Exceeding 0.1 wt %" and "exceeding 0.01 wt %" indicate that the percentage content of the restricted substance exceeds the reference percentage value of presence condition. 備考 2:「○」係指該項限用物質之百分比含量未超出百分比含量基準值。 Note 2: "○" indicates that the percentage content of the restricted substance does not exceed the percentage of reference value of presence. 備考 3:「–」係指該項限用物質為排除項目。 Note 3: The "–" indicates that the restricted substance corresponds to the exemption.						

若要取得最新版使用指南，請前往 http://www.hp.com/support，並依照指示尋找您的產品。然後選取「使用手冊」。

To access the latest user guides, go to http://www.hp.com/support, and follow the instructions to find your product. Then select **Manuals**.

Restricción de sustancias peligrosas (RoHS) en India

Este producto, así como sus consumibles y repuestos relacionados, cumplen con las disposiciones de reducción de sustancias peligrosas de la "norma India E-Waste 2016".

No contiene plomo, mercurio, cromo hexavalente, éteres de bifenilos polibromados o difenilos polibromados en concentraciones que excedan el 0,1% del peso y el 0,01% del peso en el caso del cadmio, excepto lo que se permite en las excepciones establecidas en el Cronograma 2 de la Regla.

Información sobre la Norma 1275/2008 de la Comisión de la Unión Europea

La Unión Europea requiere este aviso sobre el consumo de energía.

Para localizar los datos del consumo de energía del producto, incluso cuando está en modo de espera en red, con todos los puertos de la red cableada conectados y los dispositivos inalámbricos conectados, consulte la sección P14 de "Información adicional" sobre la Declaración de IT ECO del producto en http://www.hp.com/hpinfo/globalcitizenship/environment/productdata/itecodesktop-pc.html.

Donde corresponda, active y desactive una red inalámbrica usando las instrucciones incluidas en la guía de usuario del producto o el sistema operativo. También hay información disponible en http://www.hp.com/support.

Declaraciones de IT ECO

Use estos enlaces para brindar la ubicación de las declaraciones de IT ECO.

PC portátil o tablets

http://www.hp.com/hpinfo/globalcitizenship/environment/productdata/iteconotebook-o.html

Equipos de escritorio y Thin Clients

http://www.hp.com/hpinfo/globalcitizenship/environment/productdata/itecodesktop-pc.html?jumpid=reg_R1002_USEI

Workstations

http://www.hp.com/hpinfo/globalcitizenship/environment/productdata/itecoworkstatio.html

Restricción de Japón referente a sustancias peligrosas (RoHS)

2008 年、日本における製品含有表示方法、JISC0950 改定版が公示されました。製造事業者は、2006 年 7 月 1 日以降に販売される電気・電子機器の特定化学物質の含有に付きまして情報提供を義務付けられています。

製品の部材表示に付きましては、http://www.hp.com/go/jisc0950/ を参照してください。

A Japanese regulatory requirement, defined by specification JIS C 0950, 2008, mandates that manufacturers provide Material Content Declarations for certain categories of electronic products offered for sale after July 1, 2006.

To view the JIS C 0950 material declaration for this product, visit http://www.hp.com/go/jisc0950.

Ley para el Aprovechamiento Sustentable de la Energía de México

Ley para el Aprovechamiento Sustentable de la Energía de México

Se ha etiquetado este producto en conformidad con la Ley para el Aprovechamiento Sustentable de la Energía de México, que requiere la divulgación del consumo de energía del modo de uso normal (modo inactivo) y del modo de espera. Su producto es una de las muchas configuraciones de esta familia de modelos; el consumo de energía del modo inactivo de su configuración específica puede diferir de

la información de la etiqueta. El consumo real de energía de su producto puede ser mayor o menor que el valor informado en la etiqueta de energía de producto para México a causa de factores como la configuración (componentes y módulos seleccionados) y el uso (tareas que se están efectuando, software instalado y en ejecución, etc.).

NOTA: Esta ley no es aplicable a las estaciones de trabajo.

TCO Certified

Esta sección solo se aplica a los productos que cuentan con el logotipo de TCO Certified.

Consulte https://tcocertified.com/product-finder/ la lista de productos TCO Certified.

A third-party certification according to ISO 14024

Toward sustainable IT products



Say hello to a more sustainable product

IT products are associated with a wide range of sustainability risks throughout their life cycle. Human rights violations occur in the supply chain. Harmful substances are used both in products and their manufacture. Products can often have a short lifespan because of poor ergonomics, low quality and when they are not able to be repaired or upgraded.

This product is a better choice. It meets all the criteria in TCO Certified, the world's most comprehensive sustainability certification for IT products. Thank you for making a responsible product choice, that help drive progress towards a more sustainable future!

Criteria in TCO Certified have a life-cycle perspective and balance environmental and social responsibility. Conformity is verified by independent and approved verifiers that specialize in IT products, social responsibility or other sustainability issues. Verification is done both before and after the certificate is issued, covering the entire validity period. The process also includes ensuring that corrective actions are implemented in all cases of factory non-conformities. And last but not least, to make sure that the certification and independent verification is accurate, both TCO Certified and the verifiers are reviewed regularly.

Want to know more?

Read information about TCO Certified, full criteria documents, news and updates at **tcocertified.com.** On the website you'll also find our Product Finder, which presents a complete, searchable listing of certified products.

TCO Certified Edge

Esta sección solo se aplica a los productos que cuentan con el logotipo de TCO Certified Edge.

Consulte https://tcocertified.com/product-finder/ la lista de productos TCO Certified Edge.

A third-party certification according to ISO 14024

Toward sustainable IT products

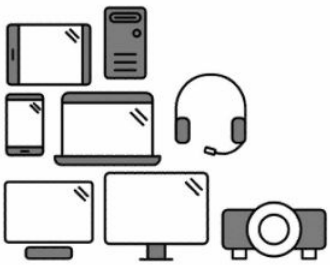

Say hello to a more sustainable product

IT products are associated with a wide range of sustainability risks throughout their life cycle. Human rights violations occur in the supply chain. Harmful substances are used both in products and their manufacture. Products can often have a short lifespan because of poor ergonomics, low quality and when they are not able to be repaired or upgraded.

This product is a better choice. It meets all the criteria in TCO Certified, the world's most comprehensive sustainability certification for IT products. Additionally, it fulfills the requirements of TCO Certified Edge, the supplemental certification that recognizes leading-edge products that exceed typical performance in a particular sustainability attribute. At our Product Finder **(tcocertified.com/product-finder)** you can find out which TCO Certified Edge criterion or criteria this product meets.

Criteria in TCO Certified have a life-cycle perspective and balance environmental and social responsibility. Compliance is verified by independent verification organizations that specialize in IT products, social responsibility or other sustainability issues. Verification is done both before and after the certificate is issued, covering the entire validity period. The process also includes ensuring that corrective actions are implemented in all cases of factory non-conformities.

Thank you for making a responsible product choice, that help drive progress towards a more sustainable future!

Want to know more?

Read information about TCO Certified, full criteria documents, news and updates at **tcocertified.com.** On the website you'll also find our Product Finder, which presents a complete, searchable listing of certified products.

Índice

A

advertencia sobre uso en regiones tropicales 28
aviso de conexión a tierra del cable 29
Aviso de GS 8
Aviso de Macrovision Corporation 18
Aviso de producto clase A, Australia 5
Aviso de restricción de Japón referente a sustancias peligrosas 44
aviso de seguridad del láser 14, 23
Aviso normativo de Bielorrusia 6
Aviso para Brasil 6, 24
Aviso para Corea del Sur 12
Aviso para o Brasil 6
Aviso para producto clase A, Unión Europea y Reino Unido 5
Aviso para Taiwán 13
Aviso referente a Japón 10
aviso sobre altitud 28
Aviso sobre conexiones inalámbricas en México 10
Aviso sobre conexiones inalámbricas en Tailandia 13
Aviso sobre conexiones inalámbricas para Singapur 12
Aviso sobre desecho y reciclaje para Corea 31
aviso sobre el cable de alimentación 25
Aviso sobre el cable de alimentación para Japón 26
aviso sobre el ventilador 22
aviso sobre eliminación de equipos 30
aviso sobre ergonomía 8
aviso sobre la batería 14, 30
Aviso sobre la restricción de sustancias peligrosas en India 43
aviso sobre nivel de volumen del set de auriculares y micrófono y audífonos 23
aviso sobre nivel de volumen, set de auriculares y micrófono y audífonos 23
aviso sobre viajes 27
aviso sobre viajes aéreos 13
avisos
  ambientales 30
  Aviso sobre conexiones inalámbricas en Tailandia 13
  batería 14, 21, 30
  Brasil 6, 24
  Cable de alimentación para Japón 26
  cables de alimentación 25
  Canadá 6
  Corea del Sur 12
  de viaje 27
  Desecho y reciclaje en Corea 31
  eliminación de equipos 30
  ergonomía 8
  Japón 10
  Macrovision Corporation 18
  material perclorato 34
  México 10
  módem 15
  nivel de volumen del set de auriculares y micrófono y de los audífonos 23
  Normativa de Bielorrusia 6
  Restricción de Japón referente a sustancias peligrosas 44
  Restricción de sustancias peligrosas en India 43
  seguridad del láser 14, 23
  Singapur 12
  Taiwán 13
  ventilador 22
  viajes aéreos 13
avisos ambientales 30
Avisos ambientales para China 34
Avisos para Canadá 6
Avisos para clase A mundial 4
  cables 5
  modificaciones 5
avisos sobre el módem 15
avisos sobre eliminación
  batería 30
  batería sellada de fábrica 14
  batería, sustitución realizada por el usuario 14
  equipo 30
avisos, PC portátiles
  Comisión Federal de Comunicaciones 3, 4

B

bandas de frecuencia de radio 8
batería 21

C

Certificación de ENERGY STAR 32
Certificación TCO Certified 45
Certificación TCO Certified Edge 46
Comisión Federal de Comunicaciones
  Aviso sobre PC portátiles clase A 4
  Aviso sobre PC portátiles Clase B 3
  cables de PC portátiles 4, 5
  modificación de PC portátiles 4, 5
compatibilidad con voz 17

D

Declaración sobre el módem para Canadá 16
Declaración sobre el módem para Japón 16
Declaración sobre el módem para los EE. UU. 15
Declaración sobre el módem para Nueva Zelanda 17
declaraciones sobre el módem
  Canadá 16
  Estados Unidos 15
  Japón 16
  Nueva Zelanda 17
dispositivos de LAN inalámbrica 4

dispositivos inalámbricos 4
Documento de cumplimiento de normas de Corea del Sur 13
Documento de cumplimiento de normas, Corea del Sur 13

E

etiquetas, normativas 2

M

modificaciones, PC portátiles
Comisión Federal de Comunicaciones 4

N

Nivel de energía para PC de China 34
niveles de potencia máximos 8
Norma 1275/2008 de la Comisión de la Unión Europea 44

R

reciclaje de baterías 30
reciclaje de hardware electrónico y baterías 30
reciclaje, hardware electrónico y baterías 30

S

sintonizador de TV, aviso de conexión a tierra del cable 29

Símbolos/números

台灣對於危險物質的限制注意事項 41, 42
注意事項
台灣有害物質限制 41, 42

Οδηγός χρήσης σημειώσεων κανονισμών, ασφάλειας και περιβάλλοντος

ΣΥΝΟΨΗ

Αυτός ο οδηγός περιλαμβάνει πληροφορίες σχετικά με τους κανονισμούς, την ασφάλεια και το περιβάλλον, οι οποίες συμμορφώνονται με τους αμερικανικούς, τους καναδικούς και τους διεθνείς κανονισμούς για φορητούς και επιτραπέζιους υπολογιστές, tablet, thin client, προσωπικούς σταθμούς εργασίας, All-in-One και τερματικά σημείου πώλησης.

Νομικές πληροφορίες

© Copyright 2022, 2023 HP Development Company, L.P.

Η ονομασία Bluetooth είναι εμπορικό σήμα που ανήκει στον κάτοχό του και χρησιμοποιείται από την HP Inc. κατόπιν άδειας. Η ονομασία ENERGY STAR και το σήμα ENERGY STAR είναι σήματα κατατεθέντα στις Η.Π.Α. Η ονομασία Java είναι σήμα κατατεθέν της Oracle ή/και των συνεργαζόμενων εταιρειών της. Η ονομασία WiGig είναι σήμα κατατεθέν της Wi-Fi Alliance.

Οι πληροφορίες που περιέχονται στο παρόν ενδέχεται να αλλάξουν χωρίς προειδοποίηση. Οι μοναδικές εγγυήσεις για τα προϊόντα και τις υπηρεσίες της HP είναι αυτές που ορίζονται στις ρητές δηλώσεις εγγύησης που συνοδεύουν αυτά τα προϊόντα και τις υπηρεσίες. Τίποτα από όσα αναφέρονται στο παρόν δεν πρέπει να ερμηνευτεί ως πρόσθετη εγγύηση. Η HP δεν φέρει ευθύνη για τεχνικά ή συντακτικά σφάλματα ή παραλείψεις του παρόντος.

Τρίτη Έκδοση: Δεκέμβριος 2023

Πρώτη έκδοση: Ιούλιος 2022

Αριθμός εγγράφου: N25728-153

Πίνακας περιεχομένων

1 Πληροφορίες για τον παρόντα οδηγό 1

2 Σημειώσεις κανονισμών 2

Πρόσβαση στις ετικέτες κανονισμών 2

Δήλωση Κλάσης Β Ομοσπονδιακής επιτροπής επικοινωνιών 3

Τροποποιήσεις 4

Καλώδια 4

Προϊόντα με συσκευές ασύρματου LAN ή μονάδες HP Mobile Broadband 4

Ασύρματες συσκευές με 5,925 GHz–7,125 GHz 4

Σημειώσεις παγκόσμιας κλάσης Α 4

Δήλωση Κλάσης Α Ομοσπονδιακής επιτροπής επικοινωνιών 4

Τροποποιήσεις 5

Καλώδια 5

Σημείωση για την Αυστραλία 5

Σημείωση για την Ευρωπαϊκή Ένωση και το Ηνωμένο Βασίλειο 5

Σημείωση για την Ιαπωνία 5

Σημείωση για τη Νότια Κορέα 6

Σημείωση για την Ταϊβάν 6

Σημείωση κανονισμών για τη Λευκορωσία 6

σημείωση για τη Βραζιλία 6

σημειώσεις για τον Καναδά 6

Σημειώσεις κανονισμών για την Ευρωπαϊκή Ένωση και το HB 7

Δήλωση συμμόρφωσης 7

Προϊόντα λειτουργίας ραδιοσυχνοτήτων (EMF) 7

Περιορισμοί για προϊόντα λειτουργίας ραδιοσυχνοτήτων (μόνο επιλεγμένα προϊόντα) 7

Ζώνες ραδιοσυχνοτήτων και επίπεδα μέγιστης ισχύος (μόνο σε επιλεγμένα προϊόντα και συγκεκριμένες χώρες) 8

Σημείωση για την εργονομία 9

Δήλωση για το ευρωπαϊκό τηλεφωνικό δίκτυο (μόντεμ/φαξ) 9

Σημείωση για την Αυστραλία και τη Νέα Ζηλανδία 9

Σημείωση WWAN για την Κίνα 9

Σημείωση περί ραδιοεξοπλισμού για την Κίνα 10

Σημείωση διαχείρισης ασύρματου εξοπλισμού φόρτισης για την Κίνα (μόνο σε επιλεγμένα προϊόντα) 10

Σημείωση για την Ιαπωνία 10

Σημάνσεις πιστοποίησης ασύρματου LAN, ασύρματου WAN και Bluetooth® 10

Σημείωση για το Μεξικό 11

Σημειώσεις κανονισμών για την Ευρασιατική Ένωση 11

Производитель и дата производства 11

Өндіруші және өндіру мерзімі 11

Местные представители: 12
Жергілікті өкілдіктері: 12
σημείωση ασύρματων συσκευών για τη Σιγκαπούρη 12
Σημειώσεις για τη Νότια Κορέα 13
Έγγραφο υποβολής κανονισμών 13
Σημείωση ασύρματης λειτουργίας για την Ταϊλάνδη 13
Σημειώσεις NCC για την Ταϊβάν 13
無線 LAN 802.11 裝置/藍牙裝置/短距離通訊裝置: 13
Σημείωση για τα αεροπορικά ταξίδια 14
Σημειώσεις για τις μπαταρίες που αντικαθίστανται από το χρήστη 14
Σημειώσεις για τις εργοστασιακά σφραγισμένες μπαταρίες 14
Συμμόρφωση με κανονισμούς για λέιζερ 14
Εγκρίσεις συσκευών τηλεπικοινωνιών 15
Σημειώσεις για το μόντεμ 15
Δηλώσεις μόντεμ για τις Η.Π.Α. 15
Δηλώσεις μόντεμ για τον Καναδά 17
Δηλώσεις μόντεμ για την Ιαπωνία 17
Δηλώσεις μόντεμ για τη Νέα Ζηλανδία 17
Υποστήριξη φωνής 18
σημείωση για τη Macrovision Corporation 18
3 Σημειώσεις σχετικά με την ασφάλεια 19
Σημαντικές πληροφορίες ασφαλείας 19
Προειδοποιητική σημείωση ασφάλειας σχετικά με τη θερμότητα 20
Σημείωση πιθανών κινδύνων ασφάλειας 20
Συνθήκες εγκατάστασης 21
Σημείωση για τα επίπεδα θορύβου 21
Σημειώσεις για την μπαταρία 21
Σημειώσεις για τον ανεμιστήρα 23
Σημείωση για την ένταση ήχου του σετ ακουστικών-μικροφώνου και των ακουστικών 23
Ασφάλεια από ακτινοβολία λέιζερ 23
Απαιτήσεις τροφοδοτικού και σετ καλωδίων τροφοδοσίας 24
Απαιτήσεις γείωσης για τροφοδοσία κατηγορίας I 24
σημείωση για τη Βραζιλία 24
Δανία 24
Φινλανδία 24
Νορβηγία 24
Σουηδία 24
Απαιτήσεις τροφοδοτικού 24
Κίνα 25
Για χρήση στη Νορβηγία 25
Απαιτήσεις των καλωδίων τροφοδοσίας 25
Σημείωση για το καλώδιο τροφοδοσίας 26

Βύσμα DC εξωτερικού τροφοδοτικού HP ... 26
σημείωση καλωδίου τροφοδοσίας για την Ιαπωνία ... 26
Απαιτήσεις καλωδίου τροφοδοσίας για την Ιαπωνία ... 26
Κίνδυνος μαγκώματος ... 26
Προστασία βυσμάτων σύνδεσης κεραίας τηλεόρασης ... 26
Γείωση εξωτερικής κεραίας τηλεόρασης ... 27
Προστασία από κεραυνούς ... 27
Σημείωση για τον τεχνικό εγκατάστασης συστήματος CATV ... 27
Σημείωση για τα ταξίδια ... 28
Σημειώσεις ασφάλειας για την Κίνα ... 28
Σημείωση σχετικά με το υψόμετρο για την Κίνα ... 28
Σημείωση σχετικά με τους τροπικούς κυκλώνες για την Κίνα ... 29
Σημείωση σχετικά με τη γείωση των καλωδίων για προϊόντα με τηλεοπτικό δέκτη για τη Νορβηγία και τη Σουηδία ... 29
Σημείωση σχετικά με την όραση για την Ταϊβάν ... 29
使用過度恐傷害視力 ... 29
4 Σημειώσεις σχετικά με το περιβάλλον ... 30
Ανακύκλωση ηλεκτρονικού εξοπλισμού, συσκευασιών και μπαταριών ... 30
Απόρριψη αποβλήτων εξοπλισμού από χρήστες ... 30
Απόρριψη αλκαλικών μπαταριών στη Βραζιλία ... 30
Πληροφορίες ανακύκλωσης υλικού για τη Βραζιλία ... 31
Ετικέτα France Triman WEEE και ετικέτα ανακύκλωσης ... 31
Σημειώσεις απόρριψης και ανακύκλωσης για την Κορέα ... 31
Πληροφορίες ανακύκλωσης της μπαταρίας για την Ταϊβάν ... 31
Κανονισμός WEEE για την Τουρκία ... 32
Πιστοποίηση ENERGY STAR® (μόνο σε επιλεγμένα προϊόντα) ... 32
Χημικές ουσίες ... 34
Υπερχλωρικό υλικό – μπορεί να απαιτείται ειδικός χειρισμός ... 34
Περιβαλλοντικές σημειώσεις για την Κίνα ... 34
Ετικέτα περί ενέργειας υπολογιστή για την Κίνα ... 34
RoHS για την Κίνα ... 38
笔记本电脑和平板电脑产品中有害物质或元素的名称及含量 ... 38
台式机、瘦客户端、个人工作站、一体机和销售点终端产品中有害物质或元素的名称及含量 ... 39
台灣針對筆記型電腦和平板電腦的有害物質限制使用管理辦法 (RoHS) ... 41
限用物質含有情況標示聲明書 ... 41
台灣針對桌上型電腦、精簡型電腦、個人工作站、一體成形電腦及銷售點終端機的有害物質限制使用管理辦法 (RoHS) ... 42
限用物質含有情況標示聲明書 ... 42
Περιορισμός επικίνδυνων ουσιών για την Ινδία (RoHS) ... 43
Πληροφορίες για τον κανονισμό της Ευρωπαϊκής Επιτροπής 1275/2008 ... 44
Δηλώσεις IT ECO ... 44

Περιορισμός επικίνδυνων ουσιών (Οδηγία RoHS) για την Ιαπωνία 44
Ley para el Aprovechamiento Sustentable de la Energía de México 44
Πιστοποίηση TCO Certified 45
Πιστοποίηση TCO Certified Edge 46
Ευρετήριο 48

1 Πληροφορίες για τον παρόντα οδηγό

Αυτός ο οδηγός περιλαμβάνει πληροφορίες σχετικά με τους κανονισμούς, την ασφάλεια και το περιβάλλον, οι οποίες συμμορφώνονται με τους αμερικανικούς, τους καναδικούς και τους διεθνείς κανονισμούς για φορητούς και επιτραπέζιους υπολογιστές, tablet, thin client, προσωπικούς σταθμούς εργασίας, All-in-One και τερματικά σημείου πώλησης.

Για να αποκτήσετε πρόσβαση στους πιο πρόσφατους οδηγούς χρήσης, επισκεφτείτε τη διεύθυνση http://www.hp.com/support και ακολουθήστε τις οδηγίες για να βρείτε το προϊόν σας. Στη συνέχεια, επιλέξτε **Οδηγοί χρήσης**.

⚠ **ΠΡΟΕΙΔ/ΣΗ!** Υποδεικνύει μια επικίνδυνη κατάσταση που, εάν δεν αποφευχθεί, **θα μπορούσε** να προκαλέσει σοβαρό τραυματισμό ή θάνατο.

⚠ **ΠΡΟΣΟΧΗ:** Υποδεικνύει μια επικίνδυνη κατάσταση που, εάν δεν αποφευχθεί, **θα μπορούσε** να προκαλέσει ελαφρύ ή μέτριο τραυματισμό.

ΣΗΜΑΝΤΙΚΟ: Υποδεικνύει πληροφορίες που θεωρούνται σημαντικές, αλλά δεν αφορούν κινδύνους (όπως, για παράδειγμα, μηνύματα που σχετίζονται με υλικές ζημιές). Ενημερώνει τον χρήστη ότι, αν δεν ακολουθήσει τη διαδικασία ακριβώς όπως περιγράφεται, μπορεί να προκληθεί απώλεια δεδομένων ή βλάβη στο υλικό ή το λογισμικό. Επίσης, περιλαμβάνει σημαντικές πληροφορίες για την επεξήγηση μιας έννοιας ή την ολοκλήρωση μιας εργασίας.

ΣΗΜΕΙΩΣΗ: Περιέχει πρόσθετες πληροφορίες που τονίζουν ή συμπληρώνουν σημαντικά σημεία του κυρίως κειμένου.

ΥΠΟΔΕΙΞΗ: Παρέχει χρήσιμες συμβουλές για την ολοκλήρωση μιας εργασίας.

2 Σημειώσεις κανονισμών

Αυτό το κεφάλαιο περιλαμβάνει σημειώσεις κανονισμών για ασύρματα και μη ασύρματα προϊόντα που αφορούν συγκεκριμένες χώρες/περιοχές και πληροφορίες συμμόρφωσης για τον υπολογιστή. Ορισμένες από αυτές τις σημειώσεις ενδέχεται να μην ισχύουν για το προϊόν σας.

Ενδέχεται να υπάρχουν εγκατεστημένες μία ή περισσότερες ενσωματωμένες ασύρματες συσκευές. Σε ορισμένα περιβάλλοντα, η χρήση των ασύρματων συσκευών ενδέχεται να απαγορεύεται. Αυτοί οι περιορισμοί ενδέχεται να ισχύουν σε αεροπλάνα, νοσοκομεία, κοντά σε εκρηκτικές ύλες, σε επικίνδυνες τοποθεσίες κ.λπ. Εάν δεν είστε βέβαιοι σχετικά με την πολιτική που ισχύει για τη χρήση αυτής της συσκευής, ζητήστε άδεια για τη χρήση της πριν την ενεργοποιήσετε.

Πρόσβαση στις ετικέτες κανονισμών

Ορισμένα προϊόντα μπορεί να παρέχουν επίσης ηλεκτρονικές ετικέτες κανονισμών, στις οποίες μπορείτε να αποκτήσετε πρόσβαση μέσω του BIOS του συστήματος.

Οι ετικέτες κανονισμών, οι οποίες περιλαμβάνουν πληροφορίες κανονισμών βάσει χώρας/περιοχής (π.χ. το αναγνωριστικό FCC), μπορεί να βρίσκονται στην κάτω πλευρά του υπολογιστή, μέσα στη θέση μπαταρίας (μόνο σε επιλεγμένα προϊόντα), κάτω από το αφαιρούμενο κάλυμμα συντήρησης (μόνο σε επιλεγμένα προϊόντα), στο πίσω μέρος της οθόνης ή στη μονάδα ασύρματης σύνδεσης ή το μόντεμ.

ΣΗΜΕΙΩΣΗ: Οι ηλεκτρονικές ετικέτες δεν είναι διαθέσιμες σε όλα τα προϊόντα.

ΣΗΜΕΙΩΣΗ: Οι συσκευές που δεν προορίζονται για πώληση ή χρήση στις Ηνωμένες Πολιτείες ενδέχεται να μην διαθέτουν αναγνωριστικό FCC.

ΣΗΜΕΙΩΣΗ: Η λίστα με τις διαθέσιμες ηλεκτρονικές ετικέτες διαφέρει ανάλογα με το μοντέλο του υπολογιστή και τις εγκατεστημένες συσκευές.

Για να δείτε τις ηλεκτρονικές ετικέτες κανονισμών:

1. Ενεργοποιήστε ή επανεκκινήστε τον υπολογιστή.
2. Πατήστε το πλήκτρο esc ή f10 για είσοδο στο Computer Setup.
3. Για να δείτε μια ηλεκτρονική ετικέτα, χρησιμοποιήστε μια από τις παρακάτω μεθόδους.
   - Για φορητούς υπολογιστές:
     α. Χρησιμοποιήστε μια συσκευή κατάδειξης ή τα πλήκτρα βέλους για να επιλέξετε **Advanced** (Για προχωρημένους) και έπειτα **Electronic Labels** (Ηλεκτρονικές ετικέτες) και, στη συνέχεια, πατήστε το πλήκτρο enter.
     β. Χρησιμοποιήστε μια συσκευή κατάδειξης ή τα πλήκτρα βέλους για να επιλέξετε ένα από τα εμφανιζόμενα στοιχεία και, στη συνέχεια, πατήστε το πλήκτρο **OK**.
   - Για επιτραπέζιους υπολογιστές:
     α. Χρησιμοποιήστε μια συσκευή κατάδειξης ή τα πλήκτρα βέλους για να επιλέξετε **Main** (Βασικό) και, στη συνέχεια, επιλέξτε **Electronic Label System** (Σύστημα ηλεκτρονικής ετικέτας).

β. Πατήστε το πλήκτρο enter. Εμφανίζεται η ηλεκτρονική ετικέτα.

4. Για να πραγματοποιήσετε έξοδο από τα μενού του Computer Setup χωρίς να κάνετε αλλαγές:

   Επιλέξτε το εικονίδιο **Exit** (Έξοδος) στην κάτω δεξιά γωνία της οθόνης και, στη συνέχεια, ακολουθήστε τις οδηγίες που εμφανίζονται στην οθόνη.

   – ή –

   Χρησιμοποιήστε τα πλήκτρα βέλους για να επιλέξετε **Main** (Κύριο) και έπειτα **Ignore Changes and Exit** (Παράβλεψη αλλαγών και έξοδος) και, στη συνέχεια, πατήστε το πλήκτρο enter.

Δήλωση Κλάσης Β Ομοσπονδιακής επιτροπής επικοινωνιών

Αυτός ο εξοπλισμός έχει ελεγχθεί και διαπιστώθηκε ότι συμμορφώνεται με τα όρια για τις ψηφιακές συσκευές κλάσης Β, σύμφωνα με την παράγραφο 15 των κανόνων της FCC. Χρησιμοποιήστε αυτές τις σημειώσεις για προϊόντα κλάσης Β.

Τα όρια αυτά έχουν σχεδιαστεί ως μέτρο εύλογης προστασίας από τις επιβλαβείς παρεμβολές σε οικιστικές εγκαταστάσεις. Αυτός ο εξοπλισμός παράγει, δημιουργεί και μπορεί να εκπέμψει ενέργεια ραδιοσυχνοτήτων και, εάν δεν εγκατασταθεί και χρησιμοποιηθεί σύμφωνα με το εγχειρίδιο οδηγιών, μπορεί να προκαλέσει επιβλαβείς παρεμβολές στις ραδιοεπικοινωνίες. Ωστόσο, δεν παρέχεται καμία εγγύηση ότι δεν θα υπάρξουν παρεμβολές σε μια συγκεκριμένη εγκατάσταση.

Εάν αυτός ο εξοπλισμός προκαλεί επιβλαβείς παρεμβολές στη λήψη ραδιοφωνικού ή τηλεοπτικού σήματος, τις οποίες μπορείτε να διαπιστώσετε απενεργοποιώντας και ενεργοποιώντας τον εξοπλισμό, ο χρήστης καλείται να προσπαθήσει να διορθώσει το πρόβλημα με ένα ή περισσότερα από τα ακόλουθα μέτρα:

- Αλλαγή προσανατολισμού ή θέσης της κεραίας λήψης.
- Αύξηση της απόστασης ανάμεσα στον εξοπλισμό και το δέκτη.
- Σύνδεση του εξοπλισμού σε πρίζα που ανήκει σε διαφορετικό κύκλωμα από αυτό στο οποίο είναι συνδεδεμένος ο δέκτης.
- Επικοινωνία με τον αντιπρόσωπο ή με έμπειρο τεχνικό ραδιοφώνου ή τηλεόρασης για βοήθεια.

Αυτή η συσκευή συμμορφώνεται με το Μέρος 15 των Κανονισμών της FCC. Η λειτουργία της υπόκειται στις ακόλουθες δύο προϋποθέσεις:

1. Η συσκευή αυτή δεν επιτρέπεται να προκαλεί επιβλαβείς παρεμβολές, και
2. Η συσκευή αυτή πρέπει να δέχεται όλες τις παρεμβολές που λαμβάνει, συμπεριλαμβανομένων των παρεμβολών που ενδέχεται να προκαλέσουν ανεπιθύμητη λειτουργία.

Για ερωτήσεις σχετικά με αυτό το προϊόν:

- Απευθυνθείτε γραπτώς στη διεύθυνση:

  HP Inc.

  1501 Page Mill Road

  Palo Alto, CA 94304

- Καλέστε την HP στο 650-857-1501

  – ή –

- Στείλτε email στη διεύθυνση techregshelp@hp.com

Για την ταυτοποίηση του προϊόντος, ανατρέξτε στον αριθμό εξαρτήματος, σειράς ή μοντέλου που αναγράφεται σε αυτό.

Τροποποιήσεις

Η FCC απαιτεί να γνωρίζει ο χρήστης ότι κάθε αλλαγή ή τροποποίηση που γίνεται στην παρούσα συσκευή και δεν έχει εγκριθεί ρητά από την HP μπορεί να ακυρώσει την αρμοδιότητα του χρήστη να χειρίζεται τον εξοπλισμό.

Καλώδια

Για λόγους συμμόρφωσης με τους κανόνες και τους κανονισμούς της FCC, οι συνδέσεις με αυτή τη συσκευή πρέπει να γίνονται με θωρακισμένα καλώδια που διαθέτουν μεταλλικά καλύμματα για τα βύσματα σύνδεσης RFI/EMI.

Προϊόντα με συσκευές ασύρματου LAN ή μονάδες HP Mobile Broadband

Η συσκευή αυτή δεν πρέπει να τοποθετηθεί μαζί ή να λειτουργεί μαζί με οποιαδήποτε κεραία ή πομπό.

⚠ ΠΡΟΕΙΔ/ΣΗ! **Έκθεση σε ακτινοβολία ραδιοσυχνοτήτων** Η ισχύς εξόδου που εκπέμπεται από αυτή τη συσκευή είναι κάτω από τα όρια έκθεσης σε ραδιοσυχνότητες της Ομοσπονδιακής Επιτροπής Επικοινωνιών (FCC) των ΗΠΑ. Ωστόσο, η συσκευή πρέπει να χρησιμοποιείται κατά τρόπο που να είναι σε συμμόρφωση με την αναμενόμενη τυπική χρήση.

Ασύρματες συσκευές με 5,925 GHz–7,125 GHz

Οι κανονισμοί της FCC περιορίζουν τη λειτουργία αυτής της συσκευής για χρήση μόνο σε εσωτερικό χώρο.

Η λειτουργία αυτής της συσκευής απαγορεύεται σε πλατφόρμες πετρελαίου, αυτοκίνητα, τρένα, σκάφη και αεροπλάνα, με εξαίρεση την περίπτωση λειτουργίας αυτής της συσκευής σε αεροπλάνα όταν πετούν πάνω σε υψόμετρο άνω των 10.000 ποδιών. Η λειτουργία αυτής της συσκευής απαγορεύεται επίσης για έλεγχο ή επικοινωνία με συστήματα μη επανδρωμένων αεροπλάνων.

Σημειώσεις παγκόσμιας κλάσης A

Χρησιμοποιήστε αυτές τις σημειώσεις για προϊόντα κλάσης A.

Δήλωση Κλάσης A Ομοσπονδιακής επιτροπής επικοινωνιών

Αυτός ο εξοπλισμός έχει υποβληθεί σε δοκιμές και βρέθηκε ότι συμμορφώνεται με τα όρια για τις ψηφιακές συσκευές κλάσης A, σύμφωνα με την ενότητα 15 των κανονισμών FCC.

Τα όρια αυτά έχουν σχεδιαστεί για να παρέχουν εύλογη προστασία από επιβλαβείς παρεμβολές όταν ο εξοπλισμός λειτουργεί σε εμπορικό περιβάλλον. Αυτός ο εξοπλισμός παράγει, δημιουργεί και μπορεί να εκπέμψει ενέργεια ραδιοσυχνοτήτων και, εάν δεν εγκατασταθεί και χρησιμοποιηθεί σύμφωνα με τις οδηγίες, μπορεί να προκαλέσει επιβλαβείς παρεμβολές στις ραδιοεπικοινωνίες. Η χρήση του εξοπλισμού σε κατοικημένη περιοχή είναι πιθανόν να προκαλέσει επιβλαβείς παρεμβολές. Σε αυτή την περίπτωση, ο χρήστης θα πρέπει να αποκαταστήσει το πρόβλημα των παρεμβολών με δικά του έξοδα.

Για ερωτήσεις σχετικά με αυτό το προϊόν:

- Απευθυνθείτε γραπτώς στη διεύθυνση:

HP Inc.

1501 Page Mill Road

Palo Alto, CA 94304

- Καλέστε την HP στο 650-857-1501

  - ή -

- Στείλτε email στη διεύθυνση techregshelp@hp.com

Για την ταυτοποίηση του προϊόντος, ανατρέξτε στον αριθμό εξαρτήματος, σειράς ή μοντέλου που αναγράφεται σε αυτό.

Τροποποιήσεις

Σύμφωνα με τις απαιτήσεις FCC, ο χρήστης πρέπει να γνωρίζει ότι τυχόν αλλαγές ή τροποποιήσεις της συσκευής χωρίς τη ρητή έγκριση της Hewlett Packard Enterprise ενδέχεται να ακυρώσουν την εξουσιοδότηση του χρήστη για χρήση της συσκευής.

Καλώδια

Για λόγους συμμόρφωσης με τους κανόνες και τους κανονισμούς της FCC, οι συνδέσεις με αυτή τη συσκευή πρέπει να γίνονται με θωρακισμένα καλώδια που διαθέτουν μεταλλικά καλύμματα για τα βύσματα σύνδεσης RFI/EMI.

Σημείωση για την Αυστραλία

Χρησιμοποιήστε αυτή τη σημείωση για προϊόντα κλάσης A στην Αυστραλία.

⚠ **ΠΡΟΕΙΔ/ΣΗ!** Αυτό είναι προϊόν Κλάσης A. Σε ένα οικιακό περιβάλλον, αυτό το προϊόν μπορεί να προκαλέσει ραδιοπαρεμβολές στην οποία περίπτωση ενδέχεται να είναι απαραίτητο να λάβει ο χρήστης επαρκή μέτρα.

Σημείωση για την Ευρωπαϊκή Ένωση και το Ηνωμένο Βασίλειο

Χρησιμοποιήστε αυτή τη σημείωση για προϊόντα κλάσης A στην Ευρωπαϊκή Ένωση και το Ηνωμένο Βασίλειο.

⚠ **ΠΡΟΕΙΔ/ΣΗ!** Αυτό είναι ένα προϊόν Κλάσης A. Σε ένα οικιακό περιβάλλον, αυτό το προϊόν μπορεί να προκαλέσει ραδιοπαρεμβολές στην οποία περίπτωση ενδέχεται να είναι απαραίτητο να λάβει ο χρήστης επαρκή μέτρα.

Σημείωση για την Ιαπωνία

VCCI- CISPR32

この装置は、クラスA機器です。この装置を住宅環境で使用すると電波妨害を引き起こすことがあります。この場合には使用者が適切な対策を講ずるよう要求されることがあります。 VCCI — A

Σημείωση για τη Νότια Κορέα

이 기기는 업무용 환경에서 사용할 목적으로 적합성평가를 받은 기기로서 가정용 환경에서 사용하는 경우 전파간섭의 우려가 있습니다

Σημείωση για την Ταϊβάν

此為甲類資訊技術設備

為避免電磁干擾，本產品不應安裝或使用於住宅環境。

Σημείωση κανονισμών για τη Λευκορωσία

Το προϊόν συμμορφώνεται με τον εθνικό τεχνικό κανονισμό της Λευκορωσίας TR 2018/024/BY περί ραδιοεξοπλισμού και τηλεπικοινωνιακού εξοπλισμού.



σημείωση για τη Βραζιλία

Este equipamento não tem direito à proteção contra interferência prejudicial e não pode causar interferência em sistemas devidamente autorizados.

ΣΗΜΑΝΤΙΚΟ: A alimentação de energia é predefinida para 220/230V. Se você possuir tomada elétrica de 110/115V, por favor, altere a chave na parte traseira do seu computador para a tensão correta.

Para maiores informações, consulte o site da ANATEL – www.anatel.gov.br.

σημειώσεις για τον Καναδά

Εάν αυτή η συσκευή διαθέτει δυνατότητα WLAN ή Bluetooth, τότε συμμορφώνεται με τα πρότυπα RSS περί εξαίρεσης από την υποχρέωση έκδοσης άδειας του καναδικού Υπουργείου Βιομηχανίας. Η λειτουργία της υπόκειται στις ακόλουθες δύο προϋποθέσεις: (1) Η συσκευή αυτή δεν επιτρέπεται να προκαλεί παρεμβολές και (2) η συσκευή αυτή πρέπει να δέχεται όλες τις παρεμβολές, ακόμη και εκείνες που ενδέχεται να προκαλέσουν την ανεπιθύμητη λειτουργία της.

ΠΡΟΕΙΔ/ΣΗ! **Έκθεση σε ακτινοβολία ραδιοσυχνοτήτων:** Η ισχύς εξόδου που εκπέμπει αυτή η συσκευή είναι κάτω από τα όρια έκθεσης σε ραδιοσυχνότητες που έχει ορίσει το καναδικό Υπουργείο Βιομηχανίας (Industry Canada). Ωστόσο, η συσκευή πρέπει να χρησιμοποιείται κατά τρόπο που να είναι σε συμμόρφωση με την αναμενόμενη τυπική χρήση.

ΣΗΜΑΝΤΙΚΟ: Οι ασύρματες συσκευές που λειτουργούν στη ζώνη των 6 GHz δεν πρέπει να χρησιμοποιούνται για τον έλεγχο ή την επικοινωνία με μη επανδρωμένα συστήματα αεροσκαφών.

ΣΗΜΑΝΤΙΚΟ: Κατά τη χρήση ασύρματου LAN IEEE 802.11a, n ή ac, το προϊόν αυτό περιορίζεται σε χρήση σε εσωτερικούς χώρους λόγω της λειτουργίας του στο εύρος συχνοτήτων 5,15 GHz έως 5,25 GHz. Το καναδικό Υπουργείο Βιομηχανίας (Industry Canada) απαιτεί το προϊόν αυτό να

χρησιμοποιείται σε εσωτερικούς χώρους για το εύρος συχνοτήτων 5,15 GHz έως 5,25 GHz προκειμένου να μειώνεται ο κίνδυνος επιβλαβών παρεμβολών σε ομοκαναλικά κινητά δορυφορικά συστήματα. Το ραντάρ υψηλής ισχύος έχει οριστεί ως κύριος χρήστης των ζωνών 5,25 GHz έως 5,35 GHz και 5,65 GHz έως 5,85 GHz. Αυτοί οι σταθμοί ραδιοεντοπισμού μπορούν να προκαλέσουν παρεμβολές ή/και βλάβη σε αυτή τη συσκευή.

Οι κεραίες αυτής της συσκευής δεν αντικαθίστανται. Οποιαδήποτε απόπειρα πρόσβασης του χρήστη θα προκαλέσει ζημιά στον υπολογιστή.

Σημειώσεις κανονισμών για την Ευρωπαϊκή Ένωση και το HB

Η Ευρωπαϊκή Ένωση και το HB έχουν τα δικά τους σύνολα σημειώσεων κανονισμών.

Δήλωση συμμόρφωσης

Τα προϊόντα που φέρουν τη σήμανση CE και τη σήμανση UK έχουν κατασκευαστεί ώστε να λειτουργούν σε τουλάχιστον ένα κράτος μέλος της ΕΕ και στο HB και συμμορφώνονται με μία ή περισσότερες από τις παρακάτω οδηγίες της ΕΕ και τα αντίστοιχα νομοθετικά διατάγματα του HB όπως ενδεχομένως ισχύουν:

Οδηγία 2014/53/ΕΕ για τον ραδιοεξοπλισμό, Οδηγία χαμηλής τάσης 2014/35/ΕΕ, Οδηγία ηλεκτρομαγνητικής συμβατότητας 2014/30/ΕΕ, Οδηγία οικολογικού σχεδιασμού 2009/125/ΕΚ, Οδηγία RoHS 2011/65/ΕΕ για τον περιορισμό της χρήσης ορισμένων επικίνδυνων ουσιών σε ηλεκτρικό και ηλεκτρονικό εξοπλισμό.

Η συμμόρφωση με αυτές τις οδηγίες αξιολογείται σύμφωνα με τα ισχύοντα, εναρμονισμένα ευρωπαϊκά πρότυπα.

Η πλήρης Δήλωση συμμόρφωσης για την ΕΕ και το HB είναι διαθέσιμη στην παρακάτω τοποθεσία web: http://www.hp.eu/certificates. Αναζήτηση με βάση το όνομα μοντέλου ή τον κανονιστικό αριθμό μοντέλου (RMN) του προϊόντος που αναγράφονται στην ετικέτα κανονισμών.

Το σημείο επικοινωνίας για θέματα κανονισμών είναι: Email: techregshelp@hp.com.

Προϊόντα λειτουργίας ραδιοσυχνοτήτων (EMF)

Χρησιμοποιήστε αυτήν τη σημείωση όταν πρέπει να παρέχετε δεδομένα EMF για λειτουργία ραδιοσυχνοτήτων.

Αυτό το προϊόν διαθέτει ενσωματωμένο πομποδέκτη ραδιοσυχνοτήτων. Για φορητούς υπολογιστές και υπολογιστές all-in-one σε κανονικές συνθήκες χρήσης, η απόσταση των 20 cm διασφαλίζει ότι τα επίπεδα έκθεσης στην ακτινοβολία ραδιοσυχνοτήτων συμμορφώνονται με τις απαιτήσεις της Ε.Ε. Τα προϊόντα που έχουν σχεδιαστεί για χρήση σε μικρότερες αποστάσεις, π.χ. tablet, συμμορφώνονται με τις ισχύουσες απαιτήσεις της ΕΕ στις τυπικές θέσεις λειτουργίας. Οι χρήστες μπορούν να χρησιμοποιούν τα προϊόντα χωρίς να διατηρούν κάποια συγκεκριμένη απόσταση από αυτά, εκτός εάν αναφέρεται κάτι διαφορετικό στις οδηγίες του εκάστοτε προϊόντος.

Περιορισμοί για προϊόντα λειτουργίας ραδιοσυχνοτήτων (μόνο επιλεγμένα προϊόντα)

Ορισμένα προϊόντα σε ορισμένες χώρες έχουν περιορισμούς ως προς τη λειτουργία ραδιοσυχνοτήτων.



ΣΗΜΑΝΤΙΚΟ: Οι ζώνες συχνοτήτων IEEE 802.11x ασύρματου LAN με 5,15 GHz–5,35 GHz ή/και Wi-Fi 6E Low Power Indoor 5,945 GHz–6,425 Ghz (ή 5,925 GHz–6,425 GHz στο Ηνωμένο Βασίλειο) περιορίζονται για χρήση σε εσωτερικό χώρο μόνο σε όλες τις χώρες που φαίνονται στον πίνακα. Η χρήση αυτής της εφαρμογής WLAN σε εξωτερικό χώρο μπορεί να προκαλέσει προβλήματα παρεμβολών σε υπάρχουσες υπηρεσίες ραδιοεπικοινωνιών.

Ζώνες ραδιοσυχνοτήτων και επίπεδα μέγιστης ισχύος (μόνο σε επιλεγμένα προϊόντα και συγκεκριμένες χώρες)

Ο πίνακας εμφανίζει τις ζώνες ραδιοσυχνοτήτων και τα μέγιστα επίπεδα ισχύος για ορισμένα προϊόντα και ορισμένες χώρες.

Πίνακας 2-1 Ζώνες ραδιοσυχνοτήτων και επίπεδα μέγιστης ισχύος (μόνο σε επιλεγμένα προϊόντα και συγκεκριμένες χώρες)

Τεχνολογία ραδιοεπικοινωνιών	Μέγιστη ισχύς μετάδοσης EIRP (mW)
Bluetooth, 2,4 GHz	100
NFC, 13,56 MHz	10
RFID, 865–868 MHz/915–921 MHz	2.000/4.000
WLAN Wi-Fi 802.11x, 2,4 GHz	100
WLAN Wi-Fi 802.11x, 5 GHz	200
SRD Wi-Fi 802.11x; 5725–5875 MHz	25
WLAN Wi-Fi 802.11ax, 6 GHz	EU: 200/25 (LPI/VLP) HB 250/25 (LPI/VLP)
WWAN 5G NR (450 MHz – 7125 MHz)	400
WWAN 4G LTE, 700/800/900/1.800/2.100/2.300/2.600/3.500 MHz	200
WWAN 3G UTMS, 900/2100 MHz	250
WWAN 2G GSM GPRS EDGE, 900 MHz	2000
WWAN 2G GSM GPRS EDGE, 1800 MHz	1000
WiGig® 802.11ad, 60 GHz	316
ΣΗΜΕΙΩΣΗ: Για τη διασφάλιση της συμμόρφωσης, να χρησιμοποιείτε αποκλειστικά και μόνο προγράμματα οδήγησης λογισμικού που υποστηρίζονται από την HP και σωστές ρυθμίσεις χώρας.	

Σημείωση για την εργονομία

Όταν ένας φορητός υπολογιστής χρησιμοποιείται σε σταθμό εργασίας για εργασίες απεικόνισης όπου ισχύει η οδηγία 90/270/ΕΟΚ σχετικά με τις ελάχιστες προδιαγραφές ασφάλειας και υγείας κατά την εργασία σε εξοπλισμό με οθόνη οπτικής απεικόνισης, απαιτείται κατάλληλο εξωτερικό πληκτρολόγιο. Ανάλογα με την εφαρμογή και εργασία, ενδέχεται να χρειαστεί και κατάλληλη εξωτερική οθόνη για την επίτευξη συνθηκών εργασίας αντίστοιχων μιας εγκατάστασης σταθμού εργασίας.

Αναφ: EK1-ITB 2000 (εθελοντική πιστοποίηση GS)

Οι φορητοί υπολογιστές που φέρουν το σήμα έγκρισης "GS" πληρούν τις ανάλογες εργονομικές απαιτήσεις. Χωρίς εξωτερικά πληκτρολόγια, είναι κατάλληλοι μόνο για σύντομες εργασίες σε εξοπλισμό οπτικής απεικόνισης.

Κατά τη φορητή χρήση με ακατάλληλες συνθήκες φωτισμού (π.χ. σε άμεσο ηλιακό φως) μπορεί να δημιουργηθούν αντανακλάσεις οι οποίες να οδηγήσουν σε μειωμένη δυνατότητα ανάγνωσης.

Ένα υπολογιστικό σύστημα αποτελούμενο από προϊόντα επωνυμίας HP πληροί τις ισχύουσες εργονομικές απαιτήσεις, εάν όλα τα επηρεαζόμενα συστατικά προϊόντα φέρουν το σήμα έγκρισης "GS", για παράδειγμα, ο επαγγελματικός επιτραπέζιος υπολογιστής, το πληκτρολόγιο, το ποντίκι και η οθόνη.

Δείξτε προσοχή κατά την εγκατάσταση ενός αποκλειστικού επαγγελματικού επιτραπέζιου υπολογιστή ή σταθμού εργασίας Tower/Micro Tower που δεν προορίζεται για εγκατάσταση/χρήση στο άμεσο οπτικό πεδίο σε χώρους εργασίας με οπτική προβολή. Για την αποφυγή ενοχλητικών αντανακλάσεων σε χώρους εργασίας με οπτική προβολή, η συσκευή αυτή δεν πρέπει να τοποθετείται στο άμεσο οπτικό πεδίο.

Δήλωση για το ευρωπαϊκό τηλεφωνικό δίκτυο (μόντεμ/φαξ)

Το προϊόν συμμορφώνεται με τις απαιτήσεις της ισχύουσας Οδηγίας και φέρει την ανάλογη σήμανση CE. Ωστόσο, επειδή υπάρχουν διαφορές μεταξύ των επιμέρους PSTN που παρέχονται σε διάφορες χώρες/περιοχές, η έγκριση δεν παρέχει αφ' εαυτής ανεπιφύλακτη εξασφάλιση επιτυχούς λειτουργίας σε κάθε σημείο απόληξης του δικτύου PSTN. Εάν ανακύψουν προβλήματα, θα πρέπει κατ' αρχάς να απευθύνεστε στον προμηθευτή του εξοπλισμού σας.

Σημείωση για την Αυστραλία και τη Νέα Ζηλανδία

Αυτός ο εξοπλισμός διαθέτει ενσωματωμένο πομποδέκτη ραδιοσυχνοτήτων. Σε κανονικές συνθήκες χρήσης, η απόσταση των 20 cm διασφαλίζει ότι τα επίπεδα έκθεσης στην ακτινοβολία ραδιοσυχνοτήτων συμμορφώνονται με τις απαιτήσεις των προτύπων της Αυστραλίας και της Νέας Ζηλανδίας.

Ο υπολογιστής πρέπει να είναι συνδεδεμένος στο δίκτυο τηλεπικοινωνιών με καλώδιο γραμμής που πληροί τις απαιτήσεις του προτύπου AS/CA S008.

⚠ **ΠΡΟΕΙΔ/ΣΗ!** Τα μόντεμ που αποστέλλονται μαζί με αυτόν τον υπολογιστή και δεν διαθέτουν ενσωματωμένο βύσμα σύνδεσης RJ11 δεν πρέπει να εγκαθίστανται σε καμία άλλη συσκευή.

Σημείωση WWAN για την Κίνα

重要信息：本公司建议用户通过官方渠道进行系统更新，非官方渠道的更新可能会带来安全风险。

Σημείωση περί ραδιοεξοπλισμού για την Κίνα

型号核准代码显示在产品本体的铭牌上

Σημείωση διαχείρισης ασύρματου εξοπλισμού φόρτισης για την Κίνα (μόνο σε επιλεγμένα προϊόντα)

（一）无线充模组由 PCB 板、电磁线圈、电子组件等组成，经过加工成品后，通电时电磁线圈（初级线圈）能产生电磁场。其与无线充电设备使用，利用贴片中的接收线圈（次级线圈）接收无线充电发射板产生电磁声，并将磁能转化为电能。额定传输功率:15W。工作频率范围：120~130KHz。

（二）设备符合国家《无线充电（电力传输）设备无线电管理暂行规定》以及产品质量、电磁辐射和电气安全等法律法规、国家标准等有关规定；

（三）不得擅自改变使用场景或使用条件、扩大工作频率范围、加大传输功率（包括额外加装功率放大器）；

（四）不得对其他合法的无线电业务及台（站）产生有害干扰，也不得提出免受无线电干扰和辐射无线电波干扰的保护要求，如对其他合法的无线电业务及台（站）产生有害干扰时，应立即停止使用，并在采取措施消除有害干扰后方可继续使用；

（五）无线充电设备禁用区域，禁止使用无线充电功能；

（六）使用无线充电设备如对广播业务的接收造成影响，应立即停止使用无线充电设备；

（七）在船舶、航空器和铁路机车（含动车组列车）内使用无线充电设备应当遵守本规定及相关行业主管部门的规定

Σημείωση για την Ιαπωνία

V-2 規定適合の場合

この装置は、クラス B 情報技術装置です。この装置は、家庭環境で使用することを目的としていますが、この装置がラジオやテレビジョン受信機に近接して使用されると、受信障害を引き起こすことがあります。

取り扱い説明書に従 って正しい取り扱いをして下さい。

VCCI-B

VCCI32-1 規定適合の場合

この装置は、クラス B 機器です。この装置は、住宅環境で使用することを目的としていますが、この装置がラジオやテレビジョン受信機に近接して使用されると、受信障害を引き起こすことがあります。

取り扱い説明書に従 って正しい取り扱いをして下さい。

VCCI-B

5GHz 帯及び 6GHz 帯を使用する特定無線設備は屋内使用に限られています。この機器を屋外で使用することは電波法で禁じられています。

Σημάνσεις πιστοποίησης ασύρματου LAN, ασύρματου WAN και Bluetooth®

この機器は、技術基準適合証明または工事設計認証を受けた無線設備を搭載しています。

This product contains certified radio equipment.



Some products may use electronic regulatory labels (e-labels). To view the certification mark and numbers on an e-label, please refer to the previous “Accessing regulatory labels” section.

一部の製品では、電子規定ラベル（e ラベル）が使用されています。e ラベルの技適マークと認証番号を確認するには、「規定ラベルの確認」の項目をご覧ください

Σημείωση για το Μεξικό

Declaración para México

La operación de este equipo está sujeta a las siguientes dos condiciones: (1) es posible que este equipo o dispositivo no cause interferencia perjudicial y (2) este equipo o dispositivo debe aceptar cualquier interferencia, incluyendo la que pueda causar su operación no deseada.

Aviso sobre conexiones inalámbricas para México:

En el caso de PC de escritorio, equipos All-in-One, terminales de punto de venta, thin clients y workstations en uso normal e instalados con un dispositivo de transmisión y recepción de radio, una distancia de separación de 20 cm garantiza que los niveles de exposición a radiofrecuencia cumplan con los requisitos de México.

Σημειώσεις κανονισμών για την Ευρασιατική Ένωση

Οι παρακάτω σημειώσεις ενδέχεται να ισχύουν για τα προϊόντα που πωλούνται στην Ευρασιατική Ένωση.

Производитель и дата производства

HP Inc.

Адрес: 1501 Page Mill Road, Palo Alto, California 94304, U.S.

Дата производства зашифрована в 10-значном серийном номере, расположенном на наклейке со служебной информацией изделия.

4-я, 5-я и 6-я цифры обозначают год и неделю производства. 4-я цифра обозначает год, например, «3» обозначает, что изделие произведено в «2013» году.

5-я и 6-я цифры обозначают номер недели в году производства, например, «12» обозначает «12-ю» неделю.

Өндіруші және өндіру мерзімі

HP Inc.

Мекенжайы: 1501 Page Mill Road, Palo Alto, California 94304, U.S.

Өнімнің жасалу мерзімін табу үшін өнімнің қызмет көрсету жапсырмасындағы 10 таңбадан тұратын сериялық нөмірін қараңыз.

4-ші, 5-ші және 6-шы сандар өнімнің жасалған жылы мен аптасын көрсетеді. 4-ші сан жылын көрсетеді, мысалы «3» саны «2013» дегенді білдіреді.

5-ші және 6-шы сандар берілген жылдың қай аптасында жасалғанын көрсетеді, мысалы, «12» саны «12-ші» апта дегенді білдіреді.

Местные представители:

Россия: ООО "ЭйчПи Инк",

Российская Федерация, 125171, г. Москва, Ленинградское шоссе, 16А, стр.3,

телефон/факс: +7 495 797 35 00 / +7 499 92132 50

Казахстан: Филиал компании "ЭйчПи Глобал Трэйдинг Би.Ви.", Республика Казахстан, 050040, г.

Алматы, Бостандыкский район, проспект Аль-Фараби, 77/7,

телефон/факс: +7 727 355 35 52

Жергілікті өкілдіктері:

Ресей: ООО "ЭйчПи Инк",

Ресей Федерациясы, 125171, Мәскеу, Ленинград шоссесі, 16А блок 3,

Телефон/факс: +7 495 797 35 00 / +7 499 92132 50

Қазақстан: "ЭйчПи Глобал Трэйдинг Би.Ви. "компаниясының Қазақстандағы филиалы, Қазақстан

Республикасы, 050040, Алматы к., Бостандық, Әл-

Фараби даң.ылы, 77/7,

Телефон/факс: +7 727 355 35 52

σημείωση ασύρματων συσκευών για τη Σιγκαπούρη

Απενεργοποιήστε όλες τις συσκευές WWAN όταν βρίσκεστε μέσα σε αεροσκάφος. Η χρήση αυτών των συσκευών σε αεροσκάφος είναι παράνομη, μπορεί να είναι επικίνδυνη για τη λειτουργία του αεροσκάφους και μπορεί να επηρεάσει το δίκτυο κινητής τηλεφωνίας. Η μη τήρηση αυτής της οδηγίας ενδέχεται να επιφέρει τον αποκλεισμό ή την άρνηση χρήσης των υπηρεσιών κινητής τηλεφωνίας για τον παραβάτη, νομικές κυρώσεις ή και τα δύο.

Υπενθυμίζεται στους χρήστες ότι πρέπει να περιορίζουν τη χρήση ασύρματου εξοπλισμού σε δεξαμενές καυσίμων, εργοστάσια χημικών και τοποθεσίες όπου διεξάγονται εργασίες εξόρυξης.

Όπως και με τον υπόλοιπο φορητό εξοπλισμό εκπομπής ραδιοσυχνοτήτων, για την ικανοποιητική λειτουργία του εξοπλισμού και την ασφάλεια του προσωπικού, συνιστάται στους χρήστες να μην επιτρέπουν σε κανένα μέρος του σώματος να πλησιάσει πολύ κοντά στις κεραίες κατά τη λειτουργία του εξοπλισμού.

Η συσκευή αυτή έχει σχεδιαστεί σε συμμόρφωση με τις ισχύουσες απαιτήσεις περί έκθεσης σε ραδιοκύματα, σύμφωνα με τις επιστημονικές οδηγίες που περιλαμβάνουν περιθώρια για τη διασφάλιση της ασφάλειας όλων των ατόμων, ανεξάρτητα από την υγεία και την ηλικία τους. Αυτές οι οδηγίες έκθεσης σε ραδιοκύματα χρησιμοποιούν μια μονάδα μέτρησης που είναι γνωστή ως συντελεστής ειδικής απορρόφησης (SAR). Οι δοκιμές για το SAR πραγματοποιούνται με τυποποιημένες μεθόδους, με το τηλέφωνο να εκπέμπει στο υψηλότερο πιστοποιημένο επίπεδο ισχύος σε όλες τις

χρησιμοποιούμενες ζώνες συχνοτήτων. Οι πληροφορίες των δεδομένων SAR βασίζονται στα πρότυπα EN50360 και EN50361 του CENELEC, τα οποία χρησιμοποιούν το όριο των 2 watt ανά κιλό κατά μέσο όρο ανά 10 γραμμάρια ιστού.

Σημειώσεις για τη Νότια Κορέα

무선적용제품

해당 무선설비가 전파혼신 가능성이 있으므로 인명안전과 관련된 서비스는 할 수 없음 (무선모듈 제품이 설치되어 있는 경우).

몸 가까이에서 장치를 작동할 경우, 비금속 저장 액세서리를 사용하여 장치와 몸 사이에 2.5cm 이상의 거리를 유지하십시오.

Έγγραφο υποβολής κανονισμών

규정 제출 문서

규정 제출 문서에 의거하여 등록자(신청자) 또는 제조업체는 'HP Inc.' 또는 'HP Korea Inc.'입니다.

규정 제출 문서에 의거하여 문서에 포함된 장비명은 '컴퓨터'이며 일반적으로 다음 주요 제품 유형 중 하나로 분류됩니다.

올인원(일체형), 올인원 PC, 올인원 데스크톱 PC

컴퓨터 또는 개인용 컴퓨터

데스크톱 또는 데스크톱 PC

노트북 또는 노트북 PC

태블릿 PC

씬 클라이언트

워크스테이션

RPOS, 소매 시스템, 소매 POS(Point-of-Sale) 터미널

Σημείωση ασύρματης λειτουργίας για την Ταϊλάνδη

เครื่องโทรคมนาคมและอุปกรณ์นี้ มีความสอดคล้องตามมาตรฐานหรือข้อกำหนดของ กสทช.

(This telecommunication equipment conforms to the requirements of NBTC.)

เครื่องวิทยุคมนาคมนี้มีระดับการแผ่คลื่นแม่เหล็กไฟฟ้าสอดคล้องตามมาตรฐานความปลอดภัยต่อสุขภาพของมนุษย์จากการใช้เครื่องวิทยุคมนาคมที่คณะกรรมการกิจการโทรคมนาคมแห่งชาติประกาศกำหนด

This radio communication equipment has the electromagnetic field strength in compliance with the Safety Standard for the Use of Radio communication Equipment on Human Health announced by the National Telecommunications Commission.

Σημειώσεις NCC για την Ταϊβάν

Οι παρακάτω σημειώσεις ισχύουν για την Ταϊβάν.

無線 LAN 802.11 裝置/藍牙裝置/短距離通訊裝置:

取得審驗證明之低功率射頻器材，非經核准，公司、商號或使用者均不得擅自變更頻率、加大功率或變更原設計之特性及功能。低功率射頻器材之使用不得影響飛航安全及干擾合法通信；經發現有干擾現象時，

應立即停用，並改善至無干擾時方得繼續使用。前述合法通信，指依電信管理法規定作業之無線電通信。低功率射頻器材須忍受合法通信或工業、科學及醫療用電波輻射性電機設備之干擾。

應避免影響附近雷達系統之操作。

高增益指向性天線只得應用於固定式點對點系統。

減少電磁波影響，請妥適使用。

Σημείωση για τα αεροπορικά ταξίδια

Η χρήση ηλεκτρονικού εξοπλισμού σε εμπορικά αεροσκάφη κατά τη διάρκεια της πτήσης έγκειται στη διακριτική ευχέρεια της αεροπορικής εταιρείας.

Σημειώσεις για τις μπαταρίες που αντικαθίστανται από το χρήστη

Όταν η μπαταρία φτάσει στο τέλος της ωφέλιμης ζωής της, μην την απορρίψετε μαζί με τα οικιακά απορρίμματα. Ακολουθήστε την τοπική νομοθεσία και τους κανονισμούς της περιοχής σας για την απόρριψη μπαταριών υπολογιστή.

Η HP ενθαρρύνει τους πελάτες της να ανακυκλώνουν το μεταχειρισμένο ηλεκτρονικό υλικό, τα αυθεντικά δοχεία εκτύπωσης HP και τις επαναφορτιζόμενες μπαταρίες. Για περισσότερες πληροφορίες σχετικά με τα προγράμματα ανακύκλωσης, επισκεφτείτε την τοποθεσία web της HP στη διεύθυνση http://www.hp.com/recycle.

Για πληροφορίες σχετικά με την αφαίρεση μιας μπαταρίας που μπορεί να αντικατασταθεί από το χρήστη, ανατρέξτε στον οδηγό χρήσης που συνοδεύει τη συσκευή.

Σημειώσεις για τις εργοστασιακά σφραγισμένες μπαταρίες

Οι μπαταρίες (ή η μπαταρία) του προϊόντος δεν μπορούν να αντικατασταθούν εύκολα από το χρήστη. Η αφαίρεση ή η αντικατάσταση της μπαταρίας μπορεί να καταστήσει άκυρη την εγγύηση του προϊόντος. Εάν η μπαταρία αποφορτίζεται πολύ γρήγορα, επικοινωνήστε με την υποστήριξη.

Όταν η μπαταρία φτάσει στο τέλος της ωφέλιμης ζωής της, μην την απορρίψετε μαζί με τα οικιακά απορρίμματα. Ακολουθήστε την τοπική νομοθεσία και τους κανονισμούς που ισχύουν στην περιοχή σας για την απόρριψη μπαταριών.

Συμμόρφωση με κανονισμούς για λέιζερ

Χρησιμοποιήστε αυτήν τη σημείωση για να προειδοποιήσετε σχετικά με πιθανή έκθεση σε ακτινοβολία λόγω εσφαλμένης χρήσης λέιζερ.

⚠ **ΠΡΟΕΙΔ/ΣΗ!** Η χρήση στοιχείων ελέγχου ή ρυθμίσεων ή η εκτέλεση διαδικασιών πέραν αυτών που καθορίζονται στο εγχειρίδιο εγκατάστασης του προϊόντος λέιζερ ενδέχεται να έχουν ως αποτέλεσμα την έκθεση σε επικίνδυνη ακτινοβολία. Για να μειώσετε τον κίνδυνο έκθεσης σε επικίνδυνη ακτινοβολία:

- Μην δοκιμάσετε να ανοίξετε το περίβλημα της μονάδας. Δεν περιέχει στοιχεία που μπορούν να επισκευαστούν από το χρήστη.

- Μην ρυθμίζετε, προσαρμόζετε ή εκτελείτε άλλες διαδικασίες στη συσκευή λέιζερ εκτός από όσες αναφέρονται στον οδηγό εγκατάστασης του προϊόντος λέιζερ.
- Να επιτρέπετε την επιδιόρθωση της μονάδας μόνο σε εξουσιοδοτημένους τεχνικούς σέρβις.

Αυτό το προϊόν μπορεί να διαθέτει οπτική συσκευή αποθήκευσης (για παράδειγμα, μονάδα CD ή DVD) ή/και πομποδέκτη οπτικών ινών. Όλες οι συσκευές που περιλαμβάνουν λέιζερ ταξινομούνται ως προϊόντα λέιζερ κλάσης 1 σύμφωνα με το πρότυπο IEC/EN 50689:2021 και συμμορφώνονται με τις απαιτήσεις περί ασφάλειας αυτού του προτύπου.

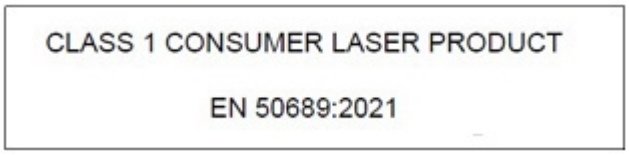

Κάθε προϊόν λέιζερ συμμορφώνεται με τους κανονισμούς του οργανισμού FDA των ΗΠΑ με αρ. 21 CFR 1040.10 και 1040.11 ή συμμορφώνεται με αυτούς τους κανονισμούς με την εξαίρεση των παρεκκλίσεων βάσει της Σημείωσης περί λέιζερ με αρ. 50, που εκδόθηκε στις 24 Ιουνίου 2007, ή της Σημείωσης περί λέιζερ με αρ. 56, που εκδόθηκε στις 8 Μαΐου 2019.



Εγκρίσεις συσκευών τηλεπικοινωνιών

Η συσκευή τηλεπικοινωνιών του υπολογιστή εγκρίνεται για σύνδεση με το τηλεφωνικό δίκτυο στις χώρες και περιοχές των οποίων τα σήματα έγκρισης εμφανίζονται στην ετικέτα προϊόντος που βρίσκεται στο κάτω μέρος του υπολογιστή ή στο μόντεμ.

Ανατρέξτε στον οδηγό χρήσης που παρέχεται με το προϊόν για να διασφαλίσετε ότι το προϊόν είναι διαμορφωμένο για τη χώρα/περιοχή στην οποία βρίσκεται. Η επιλογή διαφορετικής χώρας/περιοχής από αυτήν στην οποία βρίσκεται το προϊόν, ενδέχεται να προκαλέσει τη διαμόρφωση του μόντεμ με τρόπο που παραβιάζει τους κανονισμούς/νόμους τηλεπικοινωνιών αυτής της χώρας/περιοχής. Επιπλέον, εάν δεν γίνει η σωστή επιλογή χώρας ή περιοχής, το μόντεμ μπορεί να μην λειτουργεί σωστά. Εάν, κατά την επιλογή μιας χώρας ή περιοχής, εμφανιστεί μήνυμα που σας ενημερώνει ότι η χώρα ή περιοχή δεν υποστηρίζεται, αυτό σημαίνει ότι το μόντεμ δεν έχει εγκριθεί για χρήση σε αυτή τη χώρα ή περιοχή και συνεπώς δεν πρέπει να χρησιμοποιηθεί.

Σημειώσεις για το μόντεμ

Ο Καναδάς, η Ιαπωνία, η Νέα Ζηλανδία και οι ΗΠΑ έχουν τις δικές τους σημειώσεις για το μόντεμ.

Δηλώσεις μόντεμ για τις Η.Π.Α.

Αυτός ο εξοπλισμός συμμορφώνεται με το Μέρος 68 των Κανονισμών της FCC και τις απαιτήσεις του οργανισμού ACTA. Στη βάση του υπολογιστή ή πάνω στο μόντεμ υπάρχει μια ετικέτα που περιέχει μεταξύ άλλων πληροφοριών και έναν αναγνωριστικό αριθμό για το προϊόν, με τη μορφή US:AAAEQ##TXXXX. Δώστε αυτή την πληροφορία στην τηλεφωνική εταιρεία, εάν σας ζητηθεί.

Κωδικός USOC για βύσμα με κατάλληλη πιστοποίηση = RJ11C. Το βύσμα και η υποδοχή που χρησιμοποιούνται για τη σύνδεση στο τηλεφωνικό δίκτυο πρέπει να συμφωνούν με το Μέρος 68 των κανονισμών της FCC και τις απαιτήσεις του οργανισμού ACTA. Μαζί με το προϊόν παρέχεται συμβατό καλώδιο τηλεφώνου και κατάλληλο βύσμα. Είναι σχεδιασμένο για σύνδεση με συμβατή σπονδυλωτή υποδοχή, που επίσης συμμορφώνεται με τις παραπάνω απαιτήσεις. Για λεπτομέρειες, ανατρέξτε στις οδηγίες εγκατάστασης.

Ο αριθμός REN χρησιμοποιείται για να προσδιοριστεί ο αριθμός των συσκευών που επιτρέπεται να συνδεθούν σε μια τηλεφωνική γραμμή. Η σύνδεση συσκευών με μεγάλο αριθμό REN σε μια τηλεφωνική γραμμή μπορεί να έχει ως αποτέλεσμα οι συσκευές να μην ηχήσουν σε μια εισερχόμενη κλήση. Στις περισσότερες τοποθεσίες (όχι σε όλες) το άθροισμα των αριθμών REN δεν πρέπει να υπερβαίνει τους 5 (πέντε). Για να βεβαιωθείτε σχετικά με τον αριθμό των συσκευών που μπορείτε να συνδέσετε σε μια γραμμή, όπως προσδιορίζεται από τους συνολικούς αριθμούς REN, επικοινωνήστε με την τηλεφωνική υπηρεσία σας. Στην περίπτωση που το προϊόν έχει εγκριθεί μετά την 23η Ιουλίου 2001, ο αριθμός REN αυτού του προϊόντος αποτελεί τμήμα του αναγνωριστικού προϊόντος, το οποίο έχει τη μορφή US:AAAEQ##TXXXX. Τα ψηφία που αντιστοιχούν στα σύμβολα ## είναι ο αριθμός REN χωρίς υποδιαστολή (π.χ. το 03 είναι ο αριθμός REN 0,3). Σε παλιότερα προϊόντα, ο αριθμός REN εμφανίζεται ξεχωριστά στην ετικέτα.

Εάν αυτός ο εξοπλισμός HP προκαλεί προβλήματα στο τηλεφωνικό δίκτυο, η τηλεφωνική εταιρεία θα σας ειδοποιήσει εκ των προτέρων ότι ενδέχεται να απαιτηθεί προσωρινή διακοπή της παροχής υπηρεσιών. Ωστόσο, σε περίπτωση που δεν είναι εφικτό να ειδοποιηθείτε εκ των προτέρων, η τηλεφωνική εταιρεία θα σας ειδοποιήσει το συντομότερο δυνατό. Επίσης, θα ενημερωθείτε για το δικαίωμά σας να υποβάλετε καταγγελία στην FCC, εάν πιστεύετε ότι είναι απαραίτητο.

Η τηλεφωνική εταιρεία μπορεί να προβεί σε αλλαγές στις εγκαταστάσεις, στον εξοπλισμό, στις λειτουργίες ή σε διαδικασίες που ενδεχομένως να επηρεάζουν τη λειτουργία του εξοπλισμού. Σε αυτή την περίπτωση, η τηλεφωνική εταιρεία θα σας ειδοποιήσει εκ των προτέρων ώστε να κάνετε τις απαραίτητες τροποποιήσεις, προκειμένου να λαμβάνετε απρόσκοπτα τις υπηρεσίες της.

Εάν αντιμετωπίσετε προβλήματα με τον εξοπλισμό, επικοινωνήστε με την τεχνική υποστήριξη. Εάν ο εξοπλισμός προκαλεί προβλήματα στο τηλεφωνικό δίκτυο, η τηλεφωνική εταιρεία μπορεί να ζητήσει να αποσυνδέσετε τον εξοπλισμό από το δίκτυο μέχρι να επιλυθεί το πρόβλημα. Οι επιδιορθώσεις στον εξοπλισμό θα πρέπει να πραγματοποιούνται μόνο σύμφωνα με όσα περιγράφει η ενότητα "Αντιμετώπιση προβλημάτων" του οδηγού χρήσης, εάν παρέχεται.

Η σύνδεση σε υπηρεσία πολυτερματικών γραμμών υπόκειται στις κρατικές χρεώσεις. Για πληροφορίες, επικοινωνήστε με την επιτροπή υπηρεσιών κοινής ωφελείας, την επιτροπή δημοσίων υπηρεσιών ή την επιτροπή μετοχικών εταιρειών της χώρας σας.

Εάν στο σπίτι σας υπάρχει καλωδιακός εξοπλισμός συναγερμού συνδεδεμένος με την τηλεφωνική γραμμή, βεβαιωθείτε ότι η εγκατάσταση αυτού του εξοπλισμού HP δεν θα απενεργοποιήσει τον εξοπλισμό συναγερμού. Εάν έχετε ερωτήσεις σχετικά με το τι απενεργοποιεί τον εξοπλισμό συναγερμού, συμβουλευτείτε την τηλεφωνική υπηρεσία ή έναν εξειδικευμένο τεχνικό εγκαταστάσεων.

Ο ομοσπονδιακός νόμος περί προστασίας χρηστών τηλεφωνίας του 1991 (Telephone Consumer Protection Act) ορίζει ως παράνομη τη χρήση υπολογιστών ή άλλων ηλεκτρονικών συσκευών, συμπεριλαμβανομένων των συσκευών φαξ, για την αποστολή μηνυμάτων, εκτός εάν στο μήνυμα αναγράφεται ευκρινώς, σε κάποιο περιθώριο στην αρχή ή στο τέλος κάθε σελίδας διαβίβασης ή στην πρώτη σελίδα διαβίβασης, η ημερομηνία και ο χρόνος αποστολής, ένα αναγνωριστικό της επιχείρησης ή άλλου νομικού ή φυσικού προσώπου που αποστέλλει το μήνυμα, καθώς και ο αριθμός τηλεφώνου της συσκευής αποστολής ή της επιχείρησης ή άλλου νομικού ή φυσικού προσώπου. Ο αριθμός τηλεφώνου δεν θα πρέπει να είναι αριθμός που ξεκινά από 900 ή άλλος αριθμός οι χρεώσεις του οποίου υπερβαίνουν τις τοπικές ή υπεραστικές χρεώσεις διαβίβασης.

Για να προγραμματίσετε αυτές τις πληροφορίες στη συσκευή φαξ, θα πρέπει να ακολουθήσετε τα βήματα που περιγράφονται στις οδηγίες του λογισμικού φαξ.

Δηλώσεις μόντεμ για τον Καναδά

Αυτός ο εξοπλισμός ικανοποιεί τις ισχύουσες τεχνικές προδιαγραφές του καναδικού Υπουργείου Βιομηχανίας (Industry Canada).

Ο αριθμός REN (Ringer Equivalence Number) αποτελεί μια ένδειξη για το μέγιστο αριθμό συσκευών που επιτρέπεται να συνδεθούν σε μια τηλεφωνική διασύνδεση. Η απόληξη μιας διασύνδεσης μπορεί να αποτελείται από οποιονδήποτε συνδυασμό συσκευών, με την προϋπόθεση ότι ο συνολικός αριθμός REN όλων των συσκευών δεν υπερβαίνει τις 5. Ο αριθμός REN για αυτόν τον εξοπλισμό τερματικού είναι 1,0.

Δηλώσεις μόντεμ για την Ιαπωνία

Εάν ο υπολογιστής δεν φέρει το ιαπωνικό σήμα πιστοποίησης στο κάτω μέρος του, ανατρέξτε στο παρακάτω κατάλληλο σήμα πιστοποίησης.

Το ιαπωνικό σήμα πιστοποίησης για το μόντεμ δεδομένων/φαξ 56K V.92 είναι το παρακάτω:



Εάν ο υπολογιστής δεν φέρει το ιαπωνικό σήμα πιστοποίησης στο κάτω μέρος του, ανατρέξτε στο παρακάτω κατάλληλο σήμα πιστοποίησης.

Το ιαπωνικό σήμα πιστοποίησης για το μόντεμ LSI Corporation PCI-SV92EX Soft βρίσκεται παρακάτω:



Δηλώσεις μόντεμ για τη Νέα Ζηλανδία

Η εκχώρηση άδειας Telepermit για οποιοδήποτε στοιχείο τερματικού εξοπλισμού υποδεικνύει μόνο ότι η Telecom αποδέχεται ότι το στοιχείο πληροί τις ελάχιστες προϋποθέσεις για σύνδεση στο δίκτυό της.

Δεν υποδηλώνει έγκριση του προϊόντος από την Telecom, ούτε παρέχει κάποιου είδους εγγύηση. Κυρίως, δεν εξασφαλίζει ότι κάποιο στοιχείο θα λειτουργήσει σωστά από κάθε άποψη αν συνδυαστεί με στοιχεία εξοπλισμού άλλης μάρκας ή μοντέλου που φέρουν άδεια Telepermit, ούτε υπονοεί ότι κάποιο προϊόν είναι συμβατό με όλες τις υπηρεσίες δικτύου της Telecom.

Ο παρών εξοπλισμός δεν έχει δυνατότητα σωστής λειτουργίας στις υψηλότερες ταχύτητες για τις οποίες έχει σχεδιαστεί σε όλες τις συνθήκες λειτουργίας. Η Telecom δεν αποδέχεται καμία ευθύνη σε περίπτωση που προκύψουν τέτοιες καταστάσεις.

Αν αυτή η συσκευή διαθέτει παλμική κλήση, δεν υπάρχει εγγύηση ότι οι γραμμές της Telecom θα υποστηρίζουν πάντοτε την παλμική κλήση.

Η χρήση παλμικής κλήσης, όταν η συσκευή είναι συνδεδεμένη στην ίδια γραμμή με άλλες συσκευές, ενδέχεται να προκαλέσει κουδουνισμούς ή θόρυβο, όπως επίσης και καταστάσεις εσφαλμένης απάντησης. Σε περίπτωση εμφάνισης τέτοιων προβλημάτων, ο χρήστης *δεν* θα πρέπει να επικοινωνήσει με την υπηρεσία Faults Service της Telecom.

Ορισμένες παράμετροι που απαιτούνται για συμμόρφωση με τις απαιτήσεις της άδειας τηλεπικοινωνίας της Telecom εξαρτώνται από τον εξοπλισμό (υπολογιστή) που συσχετίζεται με τη συσκευή. Ο σχετικός εξοπλισμός πρέπει να ρυθμιστεί ώστε να λειτουργεί εντός των ορίων που ακολουθούν, προκειμένου να πληροί τις προδιαγραφές της Telecom:

- Δεν θα γίνονται περισσότερες από 10 απόπειρες κλήσης προς τον ίδιο αριθμό μέσα σε οποιαδήποτε περίοδο 30 λεπτών για οποιαδήποτε μεμονωμένη μη αυτόματη έναρξη κλήσης.
- Ο εξοπλισμός θα απελευθερώνει τη γραμμή για χρονικό διάστημα τουλάχιστον 30 δευτερολέπτων μετά το τέλος μια απόπειρας και πριν από την έναρξη της επόμενης.
- Όταν πραγματοποιούνται αυτόματες κλήσεις σε διαφορετικούς αριθμούς, ο εξοπλισμός θα απελευθερώνει τη γραμμή για χρονικό διάστημα τουλάχιστον 5 δευτερολέπτων μετά το τέλος μιας απόπειρας και πριν από την έναρξη της επόμενης.
- Ο εξοπλισμός θα ρυθμιστεί ώστε οι κλήσεις να απαντώνται μεταξύ 3 και 30 δευτερολέπτων από τη λήψη του ήχου κλήσης (Επομένως, ρυθμίστε μεταξύ 2 και 10).

Υποστήριξη φωνής

Όλοι όσοι χρησιμοποιούν αυτή τη συσκευή για καταγραφή τηλεφωνικών συνδιαλέξεων θα πρέπει να συμμορφώνονται με τη νομοθεσία της Νέας Ζηλανδίας.

Σύμφωνα με τη νομοθεσία, τουλάχιστον ο ένας εκ των δύο συνομιλητών πρέπει να γνωρίζει ότι η συνδιάλεξη καταγράφεται. Επιπροσθέτως, θα ισχύσουν οι αρχές που αναφέρονται στην Πράξη περί προστασίας του απορρήτου (Privacy Act) του 1993 ως προς τη φύση των προσωπικών πληροφοριών που θα συλλεχθούν, το σκοπό συλλογής τους, τον τρόπο χρήσης τους καθώς και το τι θα αποκαλυφτεί σε οποιονδήποτε τρίτο.

Αυτός ο εξοπλισμός δεν πρέπει να ρυθμιστεί ώστε να τηλεφωνεί αυτόματα στην Υπηρεσία έκτακτης ανάγκης "111" της Telecom.

σημείωση για τη Macrovision Corporation

Στο παρόν προϊόν χρησιμοποιείται τεχνολογία προστασίας πνευματικών δικαιωμάτων, η οποία προστατεύεται από ορισμένες ευρεσιτεχνίες των Η.Π.Α. και άλλα δικαιώματα πνευματικής ιδιοκτησίας της Macrovision Corporation και άλλων φορέων.

Η χρήση αυτής της τεχνολογίας προστασίας πνευματικών δικαιωμάτων πρέπει να έχει εγκριθεί από τη Macrovision Corporation και προορίζεται μόνο για οικιακή χρήση και άλλες περιορισμένες χρήσεις, εκτός αν η Macrovision Corporation έχει εγκρίνει κάτι διαφορετικό. Απαγορεύεται η αποσυμπίληση και η ανακατασκευή του αντικειμενικού κώδικα.

3 Σημειώσεις σχετικά με την ασφάλεια

Η τεκμηρίωση του προϊόντος σας ενδέχεται να απαιτεί μία ή περισσότερες από αυτές τις σημειώσεις για την ασφάλεια.

Σημαντικές πληροφορίες ασφαλείας

Αυτές οι σημειώσεις μπορεί να ισχύουν για πολλά προϊόντα.

⚠ **ΠΡΟΕΙΔ/ΣΗ!** Για να μειώσετε τον κίνδυνο σοβαρού τραυματισμού, διαβάστε τον *Οδηγό ασφάλειας & άνεσης*. Περιγράφει το σωστό τρόπο για την οργάνωση του χώρου εργασίας, τις σωστές στάσεις του σώματος και τις συνήθειες σε επίπεδο υγείας και πρακτικής κατά την εργασία για τους χρήστες υπολογιστών ενώ παρέχει σημαντικές πληροφορίες που αφορούν την ηλεκτρική και μηχανική ασφάλεια. Ο οδηγός αυτός βρίσκεται στο web στη διεύθυνση http://www.hp.com/ergo και στο CD τεκμηρίωσης που συνοδεύει το προϊόν.

Ο υπολογιστής ενδέχεται να είναι βαρύς. Για να τον μετακινήσετε φροντίστε να χρησιμοποιείτε σωστές εργονομικές τεχνικές ανύψωσης.

Τοποθετήστε τον υπολογιστή κοντά σε πρίζα AC. Το καλώδιο τροφοδοσίας AC είναι το κύριο μέσο αποσύνδεσης του υπολογιστή σας από το ρεύμα AC και πρέπει πάντα να είναι εύκολα προσβάσιμο. Εάν το καλώδιο τροφοδοσίας που παρέχεται με τον υπολογιστή σας διαθέτει γειωμένο βύσμα, να το χρησιμοποιείτε πάντα με μια κατάλληλα γειωμένη πρίζα AC, για να αποφύγετε τον κίνδυνο ηλεκτροπληξίας.

Για να μειώσετε την πιθανότητα πρόκλησης ηλεκτροπληξίας από το τηλεφωνικό δίκτυο, συνδέστε τον υπολογιστή στην πρίζα AC προτού τον συνδέσετε στην τηλεφωνική γραμμή. Επίσης, αποσυνδέστε την τηλεφωνική γραμμή προτού αποσυνδέσετε τον υπολογιστή από την πρίζα AC.

Να αποσυνδέετε πάντα το καλώδιο του μόντεμ από το τηλεφωνικό σύστημα πριν από την εγκατάσταση ή την αφαίρεση του καλύμματος του υπολογιστή.

Μην χρησιμοποιείτε τον υπολογιστή χωρίς το κάλυμμα.

Για την ασφάλειά σας, να αποσυνδέετε πάντα τον υπολογιστή από την πηγή τροφοδοσίας και από όλα τα τηλεπικοινωνιακά συστήματα (όπως τηλεφωνικές γραμμές), δίκτυα ή μόντεμ πριν από την εκτέλεση τυχόν διαδικασιών συντήρησης. Εάν δεν το κάνετε, ενδέχεται να προκληθεί τραυματισμός ή βλάβη στον εξοπλισμό. Στο εσωτερικό του τροφοδοτικού και του μόντεμ αυτού του προϊόντος υπάρχουν επικίνδυνα επίπεδα τάσης.

Εάν το φορτίο ισχύος του συστήματος υπερβαίνει τις συγκεκριμένες δυνατότητες διαμόρφωσης, το σύστημα ενδέχεται να απενεργοποιήσει προσωρινά μερικές θύρες USB για λόγους ασφαλείας.

⚠ **ΠΡΟΕΙΔ/ΣΗ!** Για να μειώσετε τον κίνδυνο τραυματισμού από φωτιά ή ηλεκτροπληξία κατά τη χρήση αυτής της συσκευής, ακολουθείτε πάντα τα βασικά προληπτικά μέτρα ασφαλείας, όπως:

- Μην χρησιμοποιείτε αυτό το προϊόν κοντά σε νερό—για παράδειγμα, κοντά σε μπανιέρα, νιπτήρα, νεροχύτη ή πλυντήριο, σε υγρό υπόγειο ή κοντά σε πισίνα.
- Αποφύγετε τη χρήση αυτού του προϊόντος κατά τη διάρκεια ηλεκτρικής καταιγίδας. Υπάρχει κίνδυνος ηλεκτροπληξίας από κεραυνό.

- Μην χρησιμοποιείτε αυτό το προϊόν για να αναφέρετε διαρροή αερίου ενώ βρίσκεστε κοντά στη διαρροή.
- Να αποσυνδέετε πάντα το καλώδιο του μόντεμ, εάν πρόκειται να ανοίξετε το κάλυμμα του εξοπλισμού ή να αγγίξετε ένα μη μονωμένο καλώδιο, υποδοχή ή εσωτερικό εξάρτημα του μόντεμ.
- Εάν αυτό το προϊόν δεν παρέχεται με τηλεφωνικό καλώδιο, χρησιμοποιήστε μόνο καλώδιο τηλεπικοινωνιών No. 26 AWG ή μεγαλύτερο.
- Μην συνδέετε καλώδιο μόντεμ ή τηλεφώνου στην υποδοχή RJ-45 (δικτύου).

ΦΥΛΑΞΤΕ ΑΥΤΕΣ ΤΙΣ ΟΔΗΓΙΕΣ.

ΣΗΜΑΝΤΙΚΟ: Αν ο υπολογιστής σας διαθέτει διακόπτη επιλογής τάσης για χρήση σε σύστημα τροφοδοσίας 115 ή 230 V, ο διακόπτης επιλογής τάσης έχει προρρυθμιστεί στη σωστή τάση για χρήση στη συγκεκριμένη χώρα/περιοχή όπου πωλείται αρχικά. Εάν θέσετε τον διακόπτη επιλογής τάσης σε λάθος θέση, ενδέχεται να προκαλέσετε βλάβη στον υπολογιστή σας και να ακυρώσετε κάθε σιωπηρή εγγύηση.

Αυτό το προϊόν δεν έχει αξιολογηθεί για σύνδεση σε σύστημα τροφοδοσίας IT (σύστημα διανομής ρεύματος AC χωρίς άμεση σύνδεση σε γείωση, σύμφωνα με τα ισχύοντα πρότυπα ασφάλειας).

Προειδοποιητική σημείωση ασφάλειας σχετικά με τη θερμότητα

Χρησιμοποιήστε αυτήν τη σημείωση αν υπάρχει πιθανότητα τραυματισμού από υπερβολική θερμότητα.

ΠΡΟΕΙΔ/ΣΗ! Για να μειώσετε την πιθανότητα τραυματισμού λόγω θερμότητας ή υπερθέρμανσης του φορητού υπολογιστή, μην τοποθετείτε τον φορητό υπολογιστή επάνω στα πόδια σας και μην φράζετε τους αεραγωγούς. Να χρησιμοποιείτε τον φορητό υπολογιστή μόνο επάνω σε σκληρή και επίπεδη επιφάνεια. Βεβαιωθείτε ότι ο αεραγωγός δεν φράζεται από κάποια άλλη σκληρή επιφάνεια, όπως προαιρετικό εκτυπωτή που βρίσκεται δίπλα στον υπολογιστή, ή από κάποια μαλακή επιφάνεια, όπως μαξιλάρια, χοντρά υφάσματα ή ρούχα. Επίσης, μην αφήνετε το τροφοδοτικό AC να έρχεται σε επαφή με το δέρμα σας ή με μαλακές επιφάνειες, όπως μαξιλάρια, χοντρά υφάσματα ή ρούχα, κατά τη διάρκεια της λειτουργίας. Ο υπολογιστής και το τροφοδοτικό AC που παρέχει η HP πληρούν τα όρια θερμοκρασίας για τις επιφάνειες στις οποίες έχει πρόσβαση ο χρήστης, όπως αυτά ορίζονται από τα ισχύοντα πρότυπα ασφάλειας.

ΠΡΟΣΟΧΗ: Για να μειώσετε τον κίνδυνο τραυματισμού λόγω θερμότητας, μην αγγίζετε εσωτερικές θερμές επιφάνειες έως ότου οι εσωτερικές επιφάνειες φτάσουν σε θερμοκρασία δωματίου.

Σημείωση πιθανών κινδύνων ασφάλειας

Χρησιμοποιήστε αυτήν τη σημείωση για να προειδοποιήσετε τους χρήστες σχετικά με την πιθανότητα μια βλάβη να μην ήταν ασφαλής και ελεγχόμενη.

Εάν παρατηρήσετε οποιαδήποτε από τις παρακάτω συνθήκες (ή εάν έχετε άλλες ανησυχίες σχετικά με την ασφάλεια), μην χρησιμοποιήσετε τον υπολογιστή: ήχος σπασίματος, σφυρίγματος ή κρότος ή έντονη μυρωδιά ή καπνός που βγαίνει από τον υπολογιστή. Αυτές οι συνθήκες είναι φυσιολογικό να υπάρχουν όταν παρατηρείται βλάβη σε κάποιο εσωτερικό, ηλεκτρονικό εξάρτημα, κατά τρόπο ασφαλή και ελεγχόμενο. Ωστόσο, οι συνθήκες αυτές μπορεί επίσης να υποδεικνύουν πιθανό πρόβλημα ασφάλειας. Μην υποθέσετε ότι πρόκειται για ασφαλή βλάβη. Απενεργοποιήστε τον υπολογιστή, αποσυνδέστε τον από την πηγή τροφοδοσίας και επικοινωνήστε με την τεχνική υποστήριξη για βοήθεια.

Συνθήκες εγκατάστασης

Ανατρέξτε στις οδηγίες εγκατάστασης πριν από τη σύνδεση αυτού του εξοπλισμού στην είσοδο τροφοδοσίας.

⚠ **ΠΡΟΕΙΔ/ΣΗ!** Στο εσωτερικό του υπολογιστή ενδέχεται να υπάρχουν τροφοδοτούμενα με ενέργεια και κινούμενα εξαρτήματα. Αποσυνδέστε την τροφοδοσία από τον εξοπλισμό προτού αφαιρέσετε το κάλυμμα. Τοποθετήστε και ασφαλίστε το κάλυμμα προτού τροφοδοτήσετε ξανά τον εξοπλισμό με ρεύμα.

Σημείωση για τα επίπεδα θορύβου

Χρησιμοποιήστε αυτήν τη σημείωση όταν το επίπεδο ηχητικής πίεσης μπορεί να είναι χαμηλότερο από το συνιστώμενο ή αναμενόμενο.

Το επίπεδο ηχητικής πίεσης (LpA) είναι πολύ μικρότερο από 70 dB(A) (θέση χειριστή, κανονική λειτουργία, σύμφωνα με το πρότυπο ISO 7779). Για να εμφανίσετε τα δεδομένα παραγόμενου θορύβου του προϊόντος, ανατρέξτε στην ενότητα "IT ECO Declarations" (Δηλώσεις ECO IT) στη διεύθυνση http://www.hp.com/go/ted και επιλέξτε μια κατηγορία προϊόντος από το αναπτυσσόμενο μενού.

Σημειώσεις για την μπαταρία

Μία ή περισσότερες από αυτές τις σημειώσεις για την ασφάλεια ενδέχεται να ισχύουν για την μπαταρία του προϊόντος σας.

⚠ **ΠΡΟΕΙΔ/ΣΗ!** Το προϊόν ενδέχεται να περιέχει μπαταρία λιθίου – διοξειδίου του μαγγανίου, μπαταρία με πεντοξείδιο του βαναδίου ή αλκαλική μπαταρία ή συστοιχία μπαταρίας. Σε περίπτωση ακατάλληλου χειρισμού της συστοιχίας μπαταρίας υπάρχει κίνδυνος πυρκαγιάς ή εγκαύματος.

⚠ **ΠΡΟΕΙΔ/ΣΗ!** Μην επιχειρήσετε να επαναφορτίσετε τη μπαταρία.

⚠ **ΠΡΟΕΙΔ/ΣΗ!** Μην εκθέτετε τη μπαταρία σε θερμοκρασίες υψηλότερες των 60°C (140°F).

⚠ **ΠΡΟΕΙΔ/ΣΗ!** Για να μειωθούν τα πιθανά προβλήματα ασφάλειας, πρέπει να χρησιμοποιείτε μόνο την μπαταρία που συνοδεύει τον υπολογιστή, μπαταρία αντικατάστασης που παρέχεται από την HP ή συμβατή μπαταρία που έχετε αγοράσει ως βοηθητικό εξοπλισμό από την HP. Η γρήγορη φόρτιση μπορεί να μην είναι διαθέσιμη για μη συμβατές μπαταρίες ή μπαταρίες που δεν είναι της HP.

⚠ **ΠΡΟΕΙΔ/ΣΗ!** Για να μειωθεί ο κίνδυνος πυρκαγιάς ή εγκαυμάτων, μην αποσυναρμολογείτε, χτυπάτε την μπαταρία, αποφύγετε το βραχυκύκλωμα των εξωτερικών επαφών της, τη διάτρηση και την έκθεσή της σε φωτιά ή σε νερό.

⚠ **ΠΡΟΕΙΔ/ΣΗ!** Εάν αντικαταστήσετε την μπαταρία με άλλη μπαταρία λανθασμένου τύπου, υπάρχει κίνδυνος έκρηξης. Απορρίψτε τις παλιές μπαταρίες σύμφωνα με τις οδηγίες.

⚠ **ΠΡΟΕΙΔ/ΣΗ!** Αντικαταστήστε την μπαταρία μόνο με μπαταρία της HP εγκεκριμένη για χρήση με το συγκεκριμένο προϊόν.

⚠ **ΠΡΟΕΙΔ/ΣΗ!** Σε περίπτωση κατάποσης υπάρχει κίνδυνος πρόκλησης εγκαύματος από τις χημικές ουσίες.

⚠ **ΠΡΟΕΙΔ/ΣΗ!** Αυτό το προϊόν περιλαμβάνει μια μπαταρία τύπου κέρματος. Σε περίπτωση κατάποσης της μπαταρίας τύπου κέρματος, ενδέχεται να προκληθούν σοβαρά εσωτερικά εγκαύματα εντός δύο ωρών και θάνατος.

⚠ **ΠΡΟΕΙΔ/ΣΗ!** Φυλάσσετε τις καινούργιες και τις χρησιμοποιημένες μπαταρίες μακριά από τα παιδιά.

⚠ **ΠΡΟΕΙΔ/ΣΗ!** Εάν η θήκη της μπαταρίας δεν ασφαλίζει καλά, σταματήστε τη χρήση του προϊόντος και φυλάξτε το μακριά από παιδιά.

⚠ **ΠΡΟΕΙΔ/ΣΗ!** Εάν έχετε την υποψία ότι κάποιος έχει καταπιεί την μπαταρία ή ότι εκείνη βρίσκεται στο εσωτερικό του σώματός του, αναζητήστε αμέσως ιατρική συμβουλή.

⚠ **ΠΡΟΕΙΔ/ΣΗ!** Η απόθεση της μπαταρίας σε περιβάλλον με εξαιρετικά υψηλή θερμοκρασία ενδέχεται να προκαλέσει έκρηξη ή διαρροή εύφλεκτων υγρών ή αερίων.

⚠ **ΠΡΟΕΙΔ/ΣΗ!** Η έκθεση της μπαταρίας σε περιβάλλον με πολύ χαμηλή πίεση ενδέχεται να προκαλέσει έκρηξη ή διαρροή εύφλεκτων υγρών ή αερίων.

⚠ **ΠΡΟΕΙΔ/ΣΗ!** Αφαιρέστε και ανακυκλώστε αμέσως ή απορρίψτε τις χρησιμοποιημένες μπαταρίες σύμφωνα με τους τοπικούς κανονισμούς και κρατήστε τις μακριά από παιδιά. ΜΗΝ απορρίπτετε τις μπαταρίες σε οικιακό κάδο και μην τις αποτεφρώνετε.

⚠ **ΠΡΟΕΙΔ/ΣΗ!** Ακόμα και οι χρησιμοποιημένες μπαταρίες μπορεί να προκαλέσουν σοβαρό τραυματισμό ή θάνατο.

⚠ **ΠΡΟΕΙΔ/ΣΗ!** Καλέστε ένα τοπικό κέντρο ελέγχου δηλητηριάσεων για πληροφορίες θεραπείας.

⚠ **ΠΡΟΕΙΔ/ΣΗ!** Οι μη επαναφορτιζόμενες μπαταρίες δεν πρέπει να επαναφορτίζονται.

⚠ **ΠΡΟΕΙΔ/ΣΗ!** Μην ασκείτε αναγκαστική εκκένωση, επαναφόρτιση, αποσυναρμολόγηση, θερμότητα πάνω από (60°C (149°F).) ή μην αποτεφρώνετε. Μπορεί να προκληθεί τραυματισμός λόγω εξαερισμού, διαρροής ή έκρηξης που μπορούν να προκαλέσουν χημικά εγκαύματα.

⚠ **ΠΡΟΕΙΔ/ΣΗ!** Βεβαιωθείτε ότι οι μπαταρίες έχουν τοποθετηθεί σωστά σύμφωνα με την πολικότητα (+ και -).

⚠ **ΠΡΟΕΙΔ/ΣΗ!** Μην συνδυάζετε παλιές και νέες μπαταρίες, διάφορες μάρκες ή τύπους μπαταριών, όπως αλκαλικές, ψευδάργυρου ή επαναφορτιζόμενες μπαταρίες.

⚠ **ΠΡΟΕΙΔ/ΣΗ!** Αφαιρέστε και ανακυκλώστε αμέσως ή απορρίψτε τις μπαταρίες από εξοπλισμό που δεν χρησιμοποιείται για παρατεταμένο χρονικό διάστημα σύμφωνα με τους τοπικούς κανονισμούς.

⚠ **ΠΡΟΕΙΔ/ΣΗ!** Ασφαλίστε πάντα καλά τη θέση της μπαταρίας. Εάν η θήκη της μπαταρίας δεν ασφαλίζει καλά, σταματήστε τη χρήση του προϊόντος, αφαιρέστε τις μπαταρίες και φυλάξτε τες μακριά από παιδιά.

⚠ **ΠΡΟΕΙΔ/ΣΗ!** Αντικαταστήστε την μπαταρία μόνο με συμβατό τύπο μπαταρίας. Ο συμβατός τύπος μπαταρίας για Επιτραπέζιους Σταθμούς Εργασίας είναι CR2032.

⚠ **ΠΡΟΕΙΔ/ΣΗ!** Η ονομαστική τάση της μπαταρίας είναι 3V.

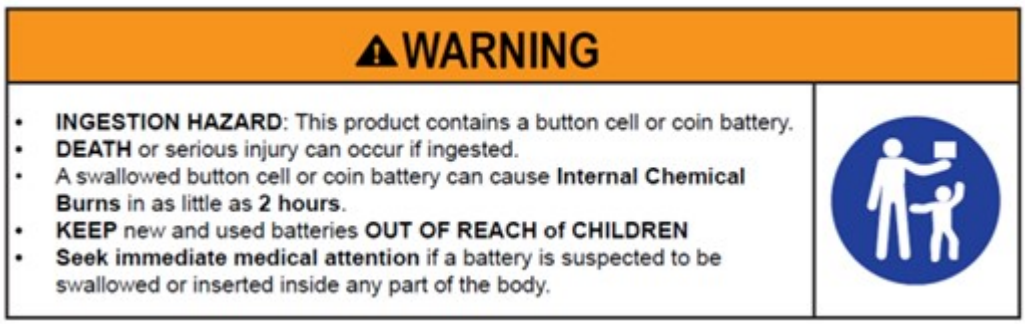

Πίνακας 3-1 **Εικονίδιο απόρριψης μπαταρίας και περιγραφή**

Εικονίδιο	Περιγραφή
	Οι μπαταρίες, οι συστοιχίες και οι συσσωρευτές δεν πρέπει να απορρίπτονται μαζί με τα υπόλοιπα οικιακά απορρίμματα. Προκειμένου να τα δώσετε για ανακύκλωση ή σωστή απόρριψη, χρησιμοποιήστε το δημόσιο σύστημα συλλογής ή επιστρέψετε τα στην HP, σε έναν εξουσιοδοτημένο συνεργάτη της HP ή τους αντιπροσώπους της.

Σημειώσεις για τον ανεμιστήρα

Χρησιμοποιήστε μία ή περισσότερες από αυτές τις σημειώσεις για να προειδοποιήσετε τους χρήστες σχετικά με τους κινδύνους τραυματισμού από τα περιστρεφόμενα πτερύγια ανεμιστήρα.

⚠ **ΠΡΟΕΙΔ/ΣΗ!**  Κρατήστε το σώμα σας μακριά από τα κινούμενα μέρη.

⚠ **ΠΡΟΕΙΔ/ΣΗ!** Κρατήστε το σώμα σας μακριά από τα πτερύγια του ανεμιστήρα.

⚠ **ΠΡΟΕΙΔ/ΣΗ!** Κρατήστε το σώμα σας έξω από το πεδίο κίνησης.

Σημείωση για την ένταση ήχου του σετ ακουστικών-μικροφώνου και των ακουστικών

Αυτή η σημείωση προειδοποιεί για τον κίνδυνο που ενέχουν οι ρυθμίσεις υψηλής έντασης σε σετ ακουστικών-μικροφώνου και ακουστικά.

⚠ **ΠΡΟΕΙΔ/ΣΗ!**  Για να αποτρέψετε πιθανή πρόκληση βλάβης στην ακοή, να αποφεύγετε την ακρόαση σε υψηλή ένταση για παρατεταμένο χρονικό διάστημα.

Η αλλαγή της έντασης του ήχου και του ισοσταθμιστή σε διαφορετική θέση από την κεντρική, ενδέχεται να αυξήσει την τάση των ακουστικών και επομένως το επίπεδο πίεσης του ήχου. Η χρήση διαφορετικών παραγόντων από αυτούς που ορίζει ο κατασκευαστής (λειτουργικό σύστημα, λογισμικό ισοσταθμιστή, υλικολογισμικό μονάδας), οι οποίοι επηρεάζουν την έξοδο των ακουστικών, ενδέχεται να αυξήσει την τάση των ακουστικών και επομένως το επίπεδο πίεσης του ήχου.

Ασφάλεια από ακτινοβολία λέιζερ

Για προϊόντα που διαθέτουν μονάδες οπτικού δίσκου ή πομποδέκτες οπτικών ινών.

Αυτό το προϊόν μπορεί να διαθέτει μια συσκευή οπτικής αποθήκευσης (λ.χ. μονάδα CD ή DVD) ή/και πομποδέκτη οπτικών ινών. Αυτά περιέχουν laser και ταξινομούνται ως Προϊόντα laser κλάσης 1 σύμφωνα με το πρότυπο IEC/EN 60825-1 και συμμορφώνονται με τις απαιτήσεις του.

Κάθε προϊόν λέιζερ συμμορφώνεται με τους κανονισμούς του οργανισμού FDA των ΗΠΑ με αρ. 21 CFR 1040.10 και 1040.11 ή συμμορφώνεται με αυτούς τους κανονισμούς με την εξαίρεση των παρεκκλίσεων βάσει της Σημείωσης περί λέιζερ με αρ. 50, που εκδόθηκε στις 24 Ιουνίου 2007, ή της Σημείωσης περί λέιζερ με αρ. 56, που εκδόθηκε στις 8 Μαΐου 2019.

⚠ **ΠΡΟΕΙΔ/ΣΗ!** Η χρήση στοιχείων ελέγχου ή ρυθμίσεων ή η πραγματοποίηση διαδικασιών πέραν αυτών που περιγράφονται στο παρόν έγγραφο ή στο εγχειρίδιο εγκατάστασης του προϊόντος λέιζερ

ενδέχεται να εκθέσουν το χρήστη σε επικίνδυνη ακτινοβολία. Για να μειώσετε τον κίνδυνο έκθεσης σε επικίνδυνη ακτινοβολία:

- Μην δοκιμάσετε να ανοίξετε το περίβλημα της μονάδας. Δεν περιέχει στοιχεία που μπορούν να επισκευαστούν από το χρήστη.
- Μην ρυθμίζετε, προσαρμόζετε ή εκτελείτε άλλες διαδικασίες στη συσκευή λέιζερ εκτός από όσες αναφέρονται στο παρόν.
- Να επιτρέπετε την επιδιόρθωση της μονάδας μόνο σε εξουσιοδοτημένους τεχνικούς σέρβις της HP.

Απαιτήσεις τροφοδοτικού και σετ καλωδίων τροφοδοσίας

Οι απαιτήσεις για τα τροφοδοτικά και τα καλώδια τροφοδοσίας διαφέρουν ανά χώρα.

Απαιτήσεις γείωσης για τροφοδοσία κατηγορίας I

Για λόγους προστασίας από το ρεύμα, ο εξοπλισμός πρέπει να είναι συνδεδεμένος σε ακροδέκτη γείωσης. Συνδέστε το καλώδιο τροφοδοσίας του συστήματος σε μια πρίζα εναλλασσόμενου ρεύματος που παρέχει σύνδεση γείωσης. Τα υποκατάστατα καλώδια ενδέχεται να μην παρέχουν κατάλληλη προστασία από το ρεύμα. Χρησιμοποιείτε μόνο το καλώδιο τροφοδοσίας που συνοδεύει το προϊόν ή καλώδιο αντικατάστασης εγκεκριμένο από την HP Inc.

σημείωση για τη Βραζιλία

Este equipamento deve ser conectado obrigatoriamente em tomada de rede de energia elétrica que possua aterramento (três pinos), conforme a norma nbr abnt 5410,visando a segurança dos usuários contra choques elétricos.

Δανία

Apparatets stikprop skal tilsluttes en stikkontakt med jord, som giver forbindelse til stikproppens jord.

Φινλανδία

Laite on liitettävä suojakoskettimilla varustettuun pistorasiaan.

Νορβηγία

Apparatet må tilkoples jordet stikkontakt.

Σουηδία

Apparaten skall anslutas till jordat uttag.

Απαιτήσεις τροφοδοτικού

Τα τροφοδοτικά σε ορισμένα προϊόντα διαθέτουν διακόπτες εξωτερικής τροφοδοσίας. Η λειτουργία του διακόπτη επιλογής τάσης στο προϊόν επιτρέπει τη λειτουργία από οποιαδήποτε τάση γραμμής μεταξύ 100-127 ή 200-240 Volt AC. Τα τροφοδοτικά σε αυτά τα προϊόντα που δεν διαθέτουν διακόπτες εξωτερικής τροφοδοσίας διαθέτουν εσωτερικά κυκλώματα που ανιχνεύουν την εισερχόμενη τάση και πραγματοποιούν αυτόματη μετάβαση στη σωστή τάση.

⚠ **ΠΡΟΕΙΔ/ΣΗ!** Για να μειώσετε τα πιθανά προβλήματα ασφάλειας. Η HP συνιστά τη χρήση μόνο τροφοδοτικών AC που έχουν κατασκευαστεί από την HP.

Κίνα

消费者若使用电源适配器供电，则应购买配套使用获得 CCC 认证并满足标准要求的电源适配器

Για χρήση στη Νορβηγία

Ορισμένα προϊόντα έχουν σχεδιαστεί για συστήματα τροφοδοσίας IT με τάση μεταξύ φάσεων 230 V.

Απαιτήσεις των καλωδίων τροφοδοσίας

Μία ή περισσότερες από αυτές τις σημειώσεις μπορεί να ισχύουν για το καλώδιο τροφοδοσίας του προϊόντος σας.

⚠ **ΠΡΟΕΙΔ/ΣΗ!** Για να περιορίσετε τον κίνδυνο ηλεκτροπληξίας ή πρόκλησης βλάβης στον εξοπλισμό:

- Συνδέστε το καλώδιο τροφοδοσίας σε μια πρίζα AC στην οποία έχετε εύκολη πρόσβαση ανά πάσα στιγμή.
- Διακόψτε την τροφοδοσία του υπολογιστή αποσυνδέοντας το καλώδιο τροφοδοσίας από την πρίζα AC.
- Εάν το καλώδιο τροφοδοσίας διαθέτει βύσμα σύνδεσης 3 ακίδων, συνδέστε το σε μια πρίζα 3 ακίδων με γείωση. Μην καταργήσετε την ακίδα γείωσης του καλωδίου τροφοδοσίας συνδέοντας, για παράδειγμα, προσαρμογέα 2 ακίδων. Η ακίδα γείωσης είναι σημαντικό χαρακτηριστικό ασφαλείας.

Το καλώδιο τροφοδοσίας που συμπεριλαμβάνεται στη συσκευασία του προϊόντος πληροί τις προδιαγραφές για χρήση στη χώρα από την οποία αγοράσατε αρχικά τον εξοπλισμό. Χρησιμοποιείτε μόνο το καλώδιο τροφοδοσίας που παρέχεται με τη μονάδα ή καλώδιο αντικατάστασης εγκεκριμένο από την HP Inc. ή προμηθευτή εγκεκριμένο από την HP Inc. Για να βρείτε τους κωδικούς των ανταλλακτικών, επισκεφτείτε τη διεύθυνση http://www.hp.com/support.

Τα σετ καλωδίων τροφοδοσίας για χρήση σε άλλες χώρες πρέπει να πληρούν τις απαιτήσεις της χώρας όπου χρησιμοποιείτε το προϊόν. Για περισσότερες πληροφορίες σχετικά με τις απαιτήσεις του σετ καλωδίων τροφοδοσίας, επικοινωνήστε με τον εξουσιοδοτημένο αντιπρόσωπο, μεταπωλητή ή παροχέα υπηρεσιών της HP.

⚠ **ΠΡΟΕΙΔ/ΣΗ!** Μην χρησιμοποιείτε καλώδια τροφοδοσίας άλλων προϊόντων. Η εσφαλμένη αντιστοίχιση καλωδίων τροφοδοσίας ενδέχεται να οδηγήσει σε κίνδυνο ηλεκτροπληξίας και πυρκαγιάς.

Η απαίτηση που παρατίθεται παρακάτω ισχύει για όλες τις χώρες:

- Το καλώδιο τροφοδοσίας πρέπει να έχει εγκριθεί από έναν αποδεκτό πιστοποιημένο φορέα υπεύθυνο για την αξιολόγηση στη χώρα όπου το σετ καλωδίου τροφοδοσίας θα εγκατασταθεί.

Η δρομολόγηση του καλωδίου τροφοδοσίας πρέπει να γίνει ώστε να μην μπορεί να πατηθεί από διερχόμενους ή να πιαστεί από αντικείμενα που τοποθετούνται επάνω του. Θα πρέπει να δείχνετε ιδιαίτερη προσοχή στο βύσμα, στην πρίζα και στο σημείο εξόδου του καλωδίου από το προϊόν.

⚠ **ΠΡΟΕΙΔ/ΣΗ!** Μη λειτουργείτε αυτό το προϊόν με ένα κατεστραμμένο σετ καλωδίου τροφοδοσίας. Εάν το σετ καλωδίου τροφοδοσίας είναι κατεστραμμένο με οποιονδήποτε τρόπο, αντικαταστήστε το αμέσως. Τα φθαρμένα καλώδια ενδέχεται να οδηγήσουν σε έκθεση των χρηστών σε κινδύνους.

Σημείωση για το καλώδιο τροφοδοσίας

Εάν δεν διαθέτετε καλώδιο τροφοδοσίας για υπολογιστή ή για εξωτερικό εξάρτημα τροφοδοσίας που προορίζεται για χρήση με τον υπολογιστή, θα πρέπει να αγοράσετε ένα καλώδιο τροφοδοσίας εγκεκριμένο για χρήση στη χώρα ή στην περιοχή σας.

Το καλώδιο τροφοδοσίας πρέπει να έχει την κατάλληλη ονομαστική τιμή για το προϊόν και για την τάση και την ένταση του ρεύματος, σύμφωνα με την ετικέτα ονομαστικών τιμών ρεύματος του προϊόντος. Οι τιμές τάσης και έντασης ρεύματος του καλωδίου πρέπει να είναι μεγαλύτερες από τις αντίστοιχες τιμές που αναγράφονται στο προϊόν. Επιπλέον, η διάμετρος του καλωδίου πρέπει να είναι τουλάχιστον **0,75 mm²**/18 AWG και το μήκος του πρέπει να είναι μεταξύ **1,0 m** (3,2 πόδια) και **2 m** (6,56 πόδια). Εάν έχετε ερωτήσεις σχετικά με τον τύπο του καλωδίου τροφοδοσίας που πρέπει να χρησιμοποιήσετε, επικοινωνήστε με τον εξουσιοδοτημένο παροχέα υπηρεσιών.

Το καλώδιο τροφοδοσίας πρέπει να είναι δρομολογημένο με τρόπο ώστε να μην υπάρχει πιθανότητα να πατηθεί ή να τσακίσει από αντικείμενα που τοποθετούνται επάνω του. Θα πρέπει να δείχνετε ιδιαίτερη προσοχή στο βύσμα, στην πρίζα και στο σημείο εξόδου του καλωδίου από το προϊόν.

Βύσμα DC εξωτερικού τροφοδοτικού HP

Το διάγραμμα απεικονίζει το βύσμα DC ενός εξωτερικού τροφοδοτικού HP.

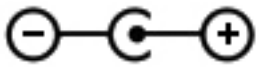

σημείωση καλωδίου τροφοδοσίας για την Ιαπωνία

製品には、同梱された電源コードをお使い下さい。

同梱された電源コードは、他の製品では使用出来ません。

Απαιτήσεις καλωδίου τροφοδοσίας για την Ιαπωνία

Για χρήση στην Ιαπωνία, χρησιμοποιήστε μόνο το καλώδιο τροφοδοσίας που παρέχεται με αυτό το προϊόν.

⚠ **ΠΡΟΣΟΧΗ:** Μη χρησιμοποιείτε το καλώδιο τροφοδοσίας που παρέχεται μαζί με αυτό το προϊόν σε άλλα προϊόντα.

Κίνδυνος μαγκώματος

Χρησιμοποιήστε αυτήν τη σημείωση για να προειδοποιήσετε σχετικά με την πιθανότητα τραυματισμού λόγω μαγκώματος.

⚠ **ΠΡΟΕΙΔ/ΣΗ!** Παρατηρήστε τις περιοχές που ενέχουν κίνδυνο μαγκώματος. Κρατήστε τα δάχτυλα μακριά από εξαρτήματα που κλείνουν.

Προστασία βυσμάτων σύνδεσης κεραίας τηλεόρασης

Για τα βύσματα σύνδεσης κεραίας τηλεόρασης ενδέχεται να ισχύουν πολλές σημειώσεις ασφαλείας.

Γείωση εξωτερικής κεραίας τηλεόρασης

Εάν συνδέσετε το προϊόν με εξωτερική κεραία ή εξωτερικό καλωδιακό σύστημα, φροντίστε ώστε η κεραία ή το καλωδιακό σύστημα να διαθέτει γείωση, προκειμένου να παρέχει κάποια προστασία από τις μεταβολές της τάσης και το στατικό ηλεκτρισμό.

Το άρθρο 810 του Εθνικού Κώδικα περί Ηλεκτρισμού, ANSI/NFPA 70, παρέχει πληροφορίες σχετικά με την κατάλληλη ηλεκτρική γείωση του ιστού και της υποστηρικτικής δομής, τη γείωση του αγωγού που συνδέεται στη μονάδα αποφόρτισης κεραίας, το μέγεθος των αγωγών γείωσης, τη θέση της μονάδας αποφόρτισης κεραίας, τη σύνδεση με τα ηλεκτρόδια γείωσης και τις απαιτήσεις για τα ηλεκτρόδια γείωσης.

Προστασία από κεραυνούς

Για πρόσθετη προστασία οποιουδήποτε προϊόντος κατά τη διάρκεια καταιγίδας ή όταν το προϊόν μένει χωρίς επιτήρηση και εκτός χρήσης για μεγάλα χρονικά διαστήματα, αποσυνδέστε το προϊόν από την πρίζα και αποσυνδέστε και την κεραία ή το καλωδιακό σύστημα. Με τον τρόπο αυτόν, δεν θα προκληθεί βλάβη στο προϊόν από κεραυνούς και μεταβολές της τάσης.

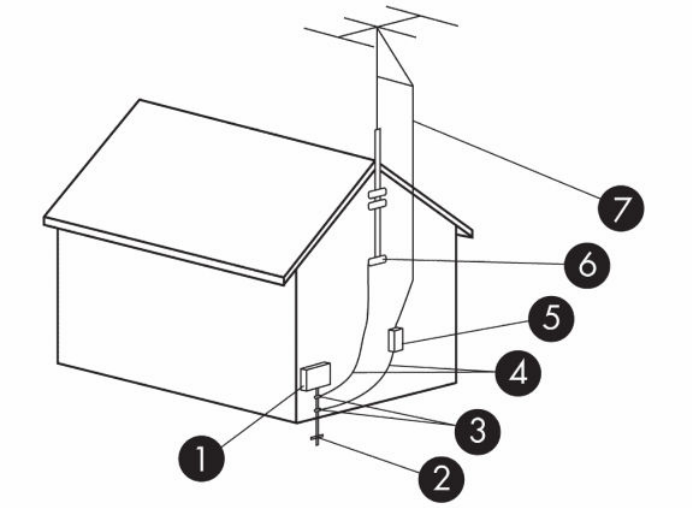

Πίνακας 3-2 **Γείωση κεραίας**

Αριθμός	Στοιχείο γείωσης
1	Εξοπλισμός εταιρείας ηλεκτρισμού
2	Σύστημα ηλεκτροδίων γείωσης εταιρείας ηλεκτρισμού (NEC, Άρθρο 250, Μέρος III)
3	Κολάρα γείωσης
4	Αγωγοί γείωσης (NEC, Ενότητα 810.21)
5	Μονάδα αποφόρτισης κεραίας (NEC, Ενότητα 810.20)
6	Κολάρο γείωσης
7	Αγωγός εισόδου κεραίας

Σημείωση για τον τεχνικό εγκατάστασης συστήματος CATV

Αυτή η υπενθύμιση έχει σκοπό να επιστήσει την προσοχή του τεχνικού εγκατάστασης συστήματος CATV στην ενότητα 820.93 του Εθνικού Κώδικα περί Ηλεκτρισμού, η οποία περιλαμβάνει οδηγίες για

την κατάλληλη γείωση και, συγκεκριμένα, να διασαφηνίσει ότι η θωράκιση του ομοαξονικού καλωδίου πρέπει να συνδεθεί με το σύστημα γείωσης του κτιρίου και όσο το δυνατόν πιο κοντά στο σημείο εισόδου του καλωδίου.

Σημείωση για τα ταξίδια

Χρησιμοποιήστε αυτήν τη σημείωση για να προειδοποιήσετε για την πιθανότητα σοβαρού τραυματισμού από κιτ μετατροπέα τάσης.

⚠ **ΠΡΟΕΙΔ/ΣΗ!** Για να μειωθεί ο κίνδυνος ηλεκτροπληξίας, πυρκαγιάς ή βλάβης του εξοπλισμού, μην επιχειρήσετε να συνδέσετε τον υπολογιστή με μετατροπέα τάσης που διατίθεται στο εμπόριο για οικιακές συσκευές.

Σημειώσεις ασφάλειας για την Κίνα

HP 工作站使用安全手册

使用须知

欢迎使用惠普工作站，为了您及仪器的安全，请您务必注意如下事项：

1. 仪器要和地线相接，要使用有正确接地插头的电源线，使用中国国家规定的 220V 电源。
2. 避免高温和尘土多的地方，否则易引起仪器内部部件的损坏。
3. 避免接近高温，避免接近直接热源，如直射太阳光、暖气等其它发热体。
4. 不要有异物或液体落入机内，以免部件短路。
5. 不要将磁体放置于仪器附近。

警告

为防止火灾或触电事故，请不要将该机放置于淋雨或潮湿处

如果您按照以上步骤操作时遇到了困难，或想了解其它产品性能，请在以下网页上寻找相关信息：http://www.hp.com.cn

或联系我们

中国惠普有限公司
地址：北京朝阳区建国路 112 号中国惠普大厦
电话：010-65643888

Σημείωση σχετικά με το υψόμετρο για την Κίνα

海拔警告仅适用于在海拔 2000m 以下地区使用的产品



海拔警告仅适用于在海拔 2000m 以下地区使用的产品。

Σημείωση σχετικά με τους τροπικούς κυκλώνες για την Κίνα

热带警告仅适用于在非热带气候条件下使用的产品。



热带警告仅适用于在非热带气候条件下使用的产品。

Σημείωση σχετικά με τη γείωση των καλωδίων για προϊόντα με τηλεοπτικό δέκτη για τη Νορβηγία και τη Σουηδία

Η Νορβηγία και η Σουηδία απαιτούν γαλβανικό μονωτή για τη γείωση.

⚠ **ΠΡΟΣΟΧΗ:** Για να μειώσετε τα πιθανά προβλήματα ασφάλειας, κατά τη σύνδεση σε σύστημα διανομής καλωδίων, χρησιμοποιείτε γαλβανικό μονωτή.

Σημείωση σχετικά με την όραση για την Ταϊβάν

Αυτή η σημείωση σχετικά με την όραση ισχύει για τα προϊόντα της Ταϊβάν.

使用過度恐傷害視力

注意事項:

(1) 使用 30 分鐘請休息 10 分鐘。

(2) 未滿 2 歲幼兒不看螢幕，2 歲以上每天看螢幕不要超過 1 小時。

4 Σημειώσεις σχετικά με το περιβάλλον

Το κεφάλαιο αυτό περιέχει σημειώσεις σχετικά με το περιβάλλον και πληροφορίες συμμόρφωσης ειδικά για κάθε χώρα/περιοχή. Ορισμένες από αυτές τις σημειώσεις ενδέχεται να μην ισχύουν για το προϊόν σας.

Ανακύκλωση ηλεκτρονικού εξοπλισμού, συσκευασιών και μπαταριών

Η HP ενθαρρύνει τους πελάτες της να ανακυκλώνουν το μεταχειρισμένο ηλεκτρονικό υλικό, τις συσκευασίες των αυθεντικών δοχείων εκτύπωσης HP και τις επαναφορτιζόμενες μπαταρίες.

Για περισσότερες πληροφορίες σχετικά με τα προγράμματα ανακύκλωσης, επισκεφτείτε τη διεύθυνση http://www.hp.com/recycle.

Για πληροφορίες σχετικά με την ανακύκλωση του προϊόντος στην Ιαπωνία, ανατρέξτε στη διεύθυνση http://www.hp.com/jp/hardwarerecycle/.

Απόρριψη αποβλήτων εξοπλισμού από χρήστες

Χρησιμοποιήστε αυτήν τη σημείωση για να εξηγήσετε το εικονίδιο που σχετίζεται με την απόρριψη αποβλήτων.

Πίνακας 4-1 Εικονίδιο απόρριψης αποβλήτων εξοπλισμού και περιγραφή του

Εικονίδιο	Περιγραφή
	Το σύμβολο αυτό υποδεικνύει ότι δεν πρέπει να απορρίπτετε το προϊόν μαζί με άλλα οικιακά απορρίμματα. Αντίθετα, πρέπει να προστατεύετε την ανθρώπινη υγεία και το περιβάλλον αποθέτοντας τα απόβλητα εξοπλισμού σε ειδικό χώρο συλλογής για την ανακύκλωση απορριμμάτων ηλεκτρικού και ηλεκτρονικού εξοπλισμού. Για περισσότερες πληροφορίες, επικοινωνήστε με την υπηρεσία αποκομιδής οικιακών απορριμμάτων της περιοχής σας ή επισκεφτείτε τη διεύθυνση http://www.hp.com/recycle.

Απόρριψη αλκαλικών μπαταριών στη Βραζιλία

Não descarte o produto eletrônico em lixo comum



Este produto eletroeletrônico e seus componentes não daven ser descartados no lixo comum, pois embora estejam em conformidade com padrões mundiais de restrição a substâncias nocivas, podem conter, ainda que em quantidades mínimas, substâncias impactantes ao meio ambiente. Ao final da vida útil deste produto, o usuário deverá entregá-lo à HP. A não observância dessa orientação sujeitará o infrator às sanções previstas em lei. Após o uso, as pilhas e/ou baterias dos produtos HP deverão ser entregues ao estabelecimento comercial ou rede de assistência técnica autorizada pela HP.

Para maiores informações , inclusive sobre os pontos de recebimento, acesse: http://www.hp.com.br/reciclar

Πληροφορίες ανακύκλωσης υλικού για τη Βραζιλία

Não descarte o produto eletrônico em lixo comum



Este produto eletroeletrônico e seus componentes não daven ser descartados no lixo comum, pois embora estejam em conformidade com padrões mundiais de restrição a substâncias nocivas, podem conter, ainda que em quantidades mínimas, substâncias impactantes ao meio ambiente. Ao final da vida útil deste produto, o usuário deverá entregá-lo à HP. A não observância dessa orientação sujeitará o infrator às sanções previstas em lei. Após o uso, as pilhas e/ou baterias dos produtos HP deverão ser entregues ao estabelecimento comercial ou rede de assistência técnica autorizada pela HP.

Para maiores informações , inclusive sobre os pontos de recebimento, acesse: http://www.hp.com.br/reciclar

Ετικέτα France Triman WEEE και ετικέτα ανακύκλωσης

Χρησιμοποιήστε αυτήν τη σημείωση για να εξηγήσετε το εικονίδιο που σχετίζεται με την ανακύκλωση



Σημειώσεις απόρριψης και ανακύκλωσης για την Κορέα

한국 전자제품 폐기 및 재활용 방법

전자 기기 폐기물은 전자/전기 장비를 재활용할 수 있도록 지정된 HP 수거물 센터에 전달하거나 E-순환거버넌스(http://www.k-erc.or.kr/)를 통해 무상 회수 및 재활용이 진행됩니다. 자세한 내용은 E-순환 거버넌스 혹은 HP 서비스 센터에 문의하거나 웹사이트 www.hp.com/recycle을 참조하십시오.

Πληροφορίες ανακύκλωσης της μπαταρίας για την Ταϊβάν

Η παρούσα σημείωση παρέχει τους κανονισμούς περί κατασκευής και ανακύκλωσης μπαταριών στην Ταϊβάν.

Πίνακας 4-2 Εικονίδιο ανακύκλωσης μπαταριών της Ταϊβάν και η περιγραφή του

Εικονίδιο	Περιγραφή
	Η συμφωνία EPA-Ταϊβάν απαιτεί οι εταιρείες κατασκευής ή εισαγωγής ξηρών μπαταριών, σε συμμόρφωση με το άρθρο 15 του Νόμου περί διάθεσης αποβλήτων, να υποδεικνύουν τα σύμβολα ανάκτησης στις μπαταρίες που χρησιμοποιούνται σε πωλήσεις, προσφορές, ή προωθήσεις. Επικοινωνήστε με κάποιον εγκεκριμένο φορέα ανακύκλωσης της Ταϊβάν για τη σωστή απόρριψη της μπαταρίας.

Κανονισμός WEEE για την Τουρκία

Türkiye Cumhuriyeti: AEEE Yönetmeliğine Uygundur

Πιστοποίηση ENERGY STAR® (μόνο σε επιλεγμένα προϊόντα)

Το ENERGY STAR είναι ένα εθελοντικό πρόγραμμα της υπηρεσίας προστασίας περιβάλλοντος των ΗΠΑ, που βοηθά τις επιχειρήσεις και τους χρήστες να εξοικονομούν χρήματα και να προστατεύουν το κλίμα μας μέσω της αποδοτικότερης χρήσης της ενέργειας.

Τα προϊόντα με πιστοποίηση ENERGY STAR περιορίζουν τις εκπομπές αερίων θερμοκηπίου, καθώς πληρούν αυστηρά κριτήρια ενεργειακής απόδοσης ή τις απαιτήσεις που ορίζει η υπηρεσία προστασίας περιβάλλοντος των ΗΠΑ. Ως συνεργάτης του προγράμματος ENERGY STAR, η HP Inc. έχει ακολουθήσει τη βελτιωμένη διαδικασία πιστοποίησης προϊόντων της υπηρεσίας προστασίας περιβάλλοντος των ΗΠΑ, ώστε να διασφαλίσει ότι τα προϊόντα που φέρουν το λογότυπο ENERGY STAR πληρούν τις προδιαγραφές του ENERGY STAR, σύμφωνα με τις ισχύουσες οδηγίες. Το παρακάτω λογότυπο εμφανίζεται σε όλους τους υπολογιστές με πιστοποίηση ENERGY STAR:



Μια βασική απαίτηση του προγράμματος ENERGY STAR για τα προϊόντα υπολογιστών είναι οι λειτουργίες διαχείρισης ενέργειας που μειώνουν σημαντικά την κατανάλωση ενέργειας όταν το προϊόν δεν χρησιμοποιείται. Η διαχείριση ενέργειας επιτρέπει σε έναν υπολογιστή να εισέρχεται αυτόματα σε λειτουργία χαμηλής κατανάλωσης ενέργειας (αναστολή) ή σε άλλη λειτουργία χαμηλής κατανάλωσης ενέργειας, μετά από ένα καθορισμένο διάστημα αδράνειας. Οι λειτουργίες διαχείρισης ενέργειας έχουν προκαθοριστεί ως εξής, όταν ο υπολογιστής λειτουργεί με τροφοδοσία AC:

Πίνακας 4-3 Προκαθορισμένες λειτουργίες διαχείρισης ενέργειας όταν ο υπολογιστής λειτουργεί με τροφοδοσία AC

Τύπος υπολογιστή	Ώρα ενεργοποίησης αναστολής λειτουργίας οθόνης	Ώρα ενεργοποίησης αναστολής λειτουργίας υπολογιστή (λεπτά)	Επαναφορά από την αναστολή λειτουργίας
Φορητοί υπολογιστές, φορητοί σταθμοί εργασίας	15 λεπτά ή λιγότερο (διαφέρει ανάλογα το μοντέλο)	30 λεπτά ή λιγότερο (διαφέρει ανάλογα το μοντέλο)	Το προϊόν εξέρχεται από την αναστολή λειτουργίας μόλις πατήσετε το κουμπί λειτουργίας/ αναστολής λειτουργίας. Εάν είναι ενεργοποιημένη η λειτουργία Wake-on-Lan (WOL), το σύστημα μπορεί να εξέλθει από την αναστολή λειτουργίας εάν λάβει σήμα δικτύου.
Tablet/Slate	1 λεπτό ή λιγότερο	Δεν ισχύει	Δεν ισχύει

Πίνακας 4-3 Προκαθορισμένες λειτουργίες διαχείρισης ενέργειας όταν ο υπολογιστής λειτουργεί με τροφοδοσία AC (συνέχεια)

Τύπος υπολογιστή	Ώρα ενεργοποίησης αναστολής λειτουργίας οθόνης	Ώρα ενεργοποίησης αναστολής λειτουργίας υπολογιστή (λεπτά)	Επαναφορά από την αναστολή λειτουργίας
Επιτραπέζιοι υπολογιστές, ενσωματωμένοι επιτραπέζιοι υπολογιστές, σταθμοί εργασίας	15 λεπτά ή λιγότερο (διαφέρει ανάλογα το μοντέλο)	30 λεπτά ή λιγότερο (διαφέρει ανάλογα το μοντέλο)	Το προϊόν εξέρχεται από την αναστολή λειτουργίας όταν ο χρήστης αλληλεπιδράσει με μια συσκευή εισόδου, όπως το ποντίκι ή το πληκτρολόγιο. Εάν είναι ενεργοποιημένη η λειτουργία Wake-on-Lan (WOL), το σύστημα μπορεί να εξέλθει από την αναστολή λειτουργίας εάν λάβει σήμα δικτύου.
Thin Client	15 λεπτά ή λιγότερο (διαφέρει ανάλογα το μοντέλο)	30 λεπτά ή λιγότερο όταν η αναστολή λειτουργίας υποστηρίζεται από το λειτουργικό σύστημα (διαφέρει ανάλογα το μοντέλο)	Όταν η αναστολή λειτουργίας υποστηρίζεται από το λειτουργικό σύστημα, το προϊόν εξέρχεται από την αναστολή λειτουργίας όταν ο χρήστης αλληλεπιδράσει με μια συσκευή εισόδου, όπως το ποντίκι ή το πληκτρολόγιο. Εάν είναι ενεργοποιημένη η λειτουργία Wake-on-Lan (WOL), το σύστημα μπορεί να εξέλθει από την αναστολή λειτουργίας εάν λάβει σήμα δικτύου.

Στους υπολογιστές που υποστηρίζουν προφίλ μόνιμης λειτουργίας και μόνιμης σύνδεσης όπου υπάρχει διαθέσιμη πρόσβαση στο Internet (όπως σε tablet και slate), παρέχονται εναλλακτικές λειτουργίες χαμηλής κατανάλωσης ενέργειας, όπως αδράνεια σύντομης ή μεγάλης διάρκειας (όπως ορίζεται από τις απαιτήσεις του προγράμματος ENERGY STAR για υπολογιστές), οι οποίες καταναλώνουν πολύ λίγη ισχύ (</= 10 W) και, όπου ισχύει, μεγιστοποιούν τη διάρκεια της μπαταρίας του προϊόντος. Αυτές οι εναλλακτικές λειτουργίες χαμηλής κατανάλωσης ενέργειας είναι δυναμικές και η αναστολή λειτουργίας της οθόνης ενεργοποιείται μετά από 1 λεπτό αδράνειας.

Ο υπολογιστής εξέρχεται από την αναστολή λειτουργίας μόλις πατήσετε το κουμπί τροφοδοσίας/αναστολής λειτουργίας. Όταν είναι ενεργοποιημένη η λειτουργία Wake On LAN (WOL), ο υπολογιστής μπορεί επίσης να εξέλθει από την αναστολή λειτουργίας εάν λάβει σήμα δικτύου.

Για περισσότερες πληροφορίες σχετικά με την πιθανή εξοικονόμηση ενέργειας και κόστους με τη λειτουργία διαχείρισης ενέργειας, επισκεφτείτε την τοποθεσία web σχετικά με τη διαχείριση ενέργειας στο πλαίσιο του προγράμματος ENERGY STAR της EPA, στη διεύθυνση http://www.energystar.gov/powermanagement.

Για επιπλέον πληροφορίες σχετικά με το πρόγραμμα ENERGY STAR και τα περιβαλλοντικά του οφέλη, επισκεφτείτε την τοποθεσία web του προγράμματος ENERGY STAR της EPA στη διεύθυνση http://www.energystar.gov.

Η ονομασία ENERGY STAR και το σήμα ENERGY STAR είναι σήματα κατατεθέντα της υπηρεσίας προστασίας περιβάλλοντος των Η.Π.Α.

Χημικές ουσίες

Η HP δεσμεύεται να παρέχει στους πελάτες της πληροφορίες σχετικά με τις χημικές ουσίες των προϊόντων της, όπως απαιτείται για τη συμμόρφωση με τις νομικές απαιτήσεις, όπως ο κανονισμός REACH (Κανονισμός ΕΚ Αρ. 1907/2006 του Ευρωπαϊκού Κοινοβουλίου και του Συμβουλίου).

Μια αναφορά των χημικών πληροφοριών του συγκεκριμένου προϊόντος μπορείτε να βρείτε στη διεύθυνση http://www.hp.com/go/reach.

Υπερχλωρικό υλικό – μπορεί να απαιτείται ειδικός χειρισμός

Η μπαταρία του ρολογιού πραγματικού χρόνου του υπολογιστή μπορεί να περιλαμβάνει υπερχλωρικό άλας και ενδέχεται να απαιτεί ειδικό χειρισμό κατά την ανακύκλωση ή την απόρριψή της στην Καλιφόρνια.

Βλ. http://www.dtsc.ca.gov/hazardouswaste/perchlorate/.

Περιβαλλοντικές σημειώσεις για την Κίνα

回收信息说明

惠普公司对废弃的电子计算机（笔记本电脑）提供回收服务，更多信息请登陆

http://www8.hp.com/us/en/hp-information/environment/product-recycling.html

环境标志信息

微型计算机(台式计算机,笔记本电脑等)及显示器在中国环境标志认证产品范围内,环境标志表明该产品不仅品质合格,而且在生产,使用和回收处理中都符合特定的环境保护要求,与同类产品相比,既有低毒少害,节约资源等环保优势,此外获得中国环境标志认证的产品售后三年内均可在各服务中心选择维修或更换部件,也可通过更换更高性能的零部件或模块实现硬件升级。

特别提醒

如您需要确认本产品处于零能耗状态,请按下电源关闭按钮,并将插头从电源插座断开。

Ετικέτα περί ενέργειας υπολογιστή για την Κίνα

Η Κίνα απαιτεί τη σημείωση αυτή περί εξοικονόμησης ενέργειας.

Αυτός ο μικροϋπολογιστής διαθέτει ετικέτα ενεργειακής απόδοσης, σύμφωνα με τον κανονισμό περί χρήσης ετικετών ενέργειας για μικροϋπολογιστές για την Κίνα. Η κλάση ενεργειακής απόδοσης, η τυπική κατανάλωση ενέργειας (TEC) και η κατηγορία προϊόντος που αναγράφονται στην ετικέτα καθορίζονται και υπολογίζονται σύμφωνα με το πρότυπο GB28380-2012.

1. Βαθμοί ενεργειακής απόδοσης

Το πρότυπο καθορίζει το βαθμό υπολογίζοντας τη βασική κατανάλωση και το σύνολο των επιτρεπόμενων ορίων για τον πρόσθετο εξοπλισμό, π.χ. κύρια κάρτα μνήμης και κάρτα γραφικών. Για όλα τα προϊόντα, ανεξαρτήτως βαθμού, η τυπική κατανάλωση ενέργειας δεν πρέπει να υπερβαίνει την τιμή που ορίζεται στον παρακάτω πίνακα:

Πίνακας 4-4 Τιμές τυπικής κατανάλωσης ενέργειας (TEC)

Τύπος προϊόντος		Τυπική κατανάλωση ενέργειας (κιλοβατώρες)		
		Βαθμός 1	Βαθμός 2	Βαθμός 3
Επιτραπέζιοι μικροϋπολογιστές, AIO	Κατηγορία A	98.0+∑Efa	148.0+∑Efa	198.0+∑Efa
	Κατηγορία B	125.0+∑Efa	175.0+∑Efa	225.0+∑Efa
	Κατηγορία C	159.0+∑Efa	209.0+∑Efa	259.0+∑Efa
	Κατηγορία D	184.0+∑Efa	234.0+∑Efa	284.0+∑Efa
Φορητοί υπολογιστές	Κατηγορία A	20.0+∑Efa	35.0+∑Efa	45.0+∑Efa
	Κατηγορία B	26.0+∑Efa	45.0+∑Efa	65.0+∑Efa
	Κατηγορία C	54.5+∑Efa	75.0+∑Efa	123.5+∑Efa

ΣΗΜΕΙΩΣΗ: ∑Efa είναι ο συνολικός συντελεστής ισχύος των πρόσθετων λειτουργιών του προϊόντος.

2. Τυπική κατανάλωση ενέργειας

Η τιμή κατανάλωσης ενέργειας που αναγράφεται στην ετικέτα είναι η τιμή που υπολογίστηκε με την αντιπροσωπευτική διαμόρφωση που καλύπτει όλες τις διαμορφώσεις της μονάδας, η οποία επιλέγεται σύμφωνα με τον "Κανονισμό περί χρήσης ετικετών ενέργειας για μικροϋπολογιστές για την Κίνα." Κατά συνέπεια, η πραγματική κατανάλωση ενέργειας του συγκεκριμένου μικροϋπολογιστή ενδέχεται να διαφέρει από αυτήν που αναγράφεται στην ετικέτα.

3. Κατηγορία προϊόντος

Η κατηγορία προϊόντος καθορίζεται από το πρότυπο σύμφωνα με τη διαμόρφωση του μικροϋπολογιστή. Η κατηγοριοποίηση των προϊόντων γίνεται σύμφωνα με τους κανονισμούς που αναγράφονται στον παρακάτω πίνακα:

Πίνακας 4-5 Κατηγορία προϊόντος και περιγραφή διαμόρφωσης

Τύπος προϊόντος	Περιγραφή διαμόρφωσης	
	Επιτραπέζιοι μικροϋπολογιστές, AIO	Φορητοί υπολογιστές
Κατηγορία A	Επιτραπέζιοι μικροϋπολογιστές και AIO των οποίων η διαμόρφωση δεν εντάσσεται στις κατηγορίες B, C και D	Φορητοί υπολογιστές των οποίων η διαμόρφωση δεν εντάσσεται στις κατηγορίες B και C
Κατηγορία B	CPU με 2 φυσικούς πυρήνες και μνήμη συστήματος από 2 GB και άνω	Ξεχωριστή GPU
Κατηγορία C	CPU με περισσότερους από 2 φυσικούς πυρήνες και τουλάχιστον ένα από τα παρακάτω χαρακτηριστικά: 1. Μνήμη συστήματος από 2 GB και άνω 2. Ξεχωριστή GPU	Προϊόντα με CPU με 2 φυσικούς πυρήνες και άνω, μνήμη συστήματος από 2 GB και άνω, ξεχωριστή GPU με πλάτος buffer καρέ από 128 bit και άνω.

Πίνακας 4-5 Κατηγορία προϊόντος και περιγραφή διαμόρφωσης (συνέχεια)

Τύπος προϊόντος	Περιγραφή διαμόρφωσης
Κατηγορία D	CPU με 4 φυσικούς πυρήνες και άνω και τουλάχιστον ένα από τα παρακάτω χαρακτηριστικά: 1. Μνήμη συστήματος από 4 GB και άνω 2. Ξεχωριστή GPU με πλάτος buffer καρέ από 128 και άνω

Για περισσότερες λεπτομέρειες σχετικά με τις προδιαγραφές, ανατρέξτε στο πρότυπο GB28380-2012.

本机根据《微型计算机能源效率标识实施规则》的要求加施中国能效标识。能效标识中显示的能效等级、典型能源消耗和产品类型均根据《微型计算机能效限定值及能效等级》(GB28380-2012)的要求确定。对上述标识内容的说明如下:

1. 能效等级

微型计算机的能效等级由基础能源消耗值和附加功能功耗因子之和决定。微型计算机能效各等级的典型能源消耗应不大于下表的规定

微型计算机类型			能源消耗(千瓦时)		
			1	2	3
	台式微型计算机及	A 类	98.0+ΣEfa	148.0+ΣEfa	198.0+ΣEfa
一体机		B 类	125.0+ΣEfa	175.0+ΣEfa	225.0+ΣEfa
		C 类	159.0+ΣEfa	209.0+ΣEfa	259.0+ΣEfa
		D 类	184.0+ΣEfa	234.0+ΣEfa	284.0+ΣEfa
	便携式	A 类	20.0+ΣEfa	35.0+ΣEfa	45.0+ΣEfa
计算机		B 类	26.0+ΣEfa	45.0+ΣEfa	65.0+ΣEfa
		C 类	54.5+ΣEfa	75.0+ΣEfa	123.5+ΣEfa
注：ΣEfa 为微型计算机附加功能功耗因子之和					

2. 典型能源消耗

典型能源消耗值代表一个备案单元中，符合《微型计算机能源效率标识实施规则》要求的代表性规格型号产品的数值。因此，本机的典型能源消耗值可能与其所加施的能效标识中所示的典型能源消耗值不一致。

3. 产品类型

产品类型根据微型计算机的配置确定。参见下表：

类型	配置说明	
	台式微型计算机及一体机	便携式计算机
A 类	下列 B 类、C 类、D 类配置以外的台式微型计算机及一体机	下列 B 类、C 类配置以外的便携式计算机
B 类	中央处理器（CPU）物理核心数为 2，系统内存大于等于 2GB	具有独立图形显示单元（GPU）
C 类	中央处理器（CPU）物理核心数大于 2，且至少具有以下特征中的一条 a. a）系统内存大于等于 2GB； b. 独立图形显示单元（GPU）	中央处理器（CPU）物理核心数大于等于 2，系统内存大于等于 2GB，具有独立图形显示单元（GPU）且显存位宽大于等于 128 位.
D 类	中央处理器（CPU）物理核心数大于等于 4，且至少具有以下特征中的一条： a. 系统内存大于等于 4GB； b. 具有独立图形显示单元（GPU）且显存位宽大于等于 128 位	

关于标识内容的更详细技术信息，请参考《微型计算机能效限定值及能效等级》（GB28380-2012）

RoHS για την Κίνα

Η Κίνα χρησιμοποιεί τις ακόλουθες σημειώσεις για την οδηγία RoHS.

笔记本电脑和平板电脑产品中有害物质或元素的名称及含量

根据中国《电器电子产品有害物质限制使用管理办法》





Πίνακας 4-6 **产品中有害物质或元素的名称及含量 根据中国《电器电子产品有害物质限制使用管理办法》**

	有害物质					
部件名称	**铅 (Pb)**	**汞 (Hg)**	**镉 (Cd)**	**六价铬 (Cr(VI))**	**多溴联苯 (PBB)**	**多溴二苯醚 (PBDE)**
电池	X	O	O	O	O	O
线缆	X	O	O	O	O	O
摄像头	X	O	O	O	O	O
机箱/其他	X	O	O	O	O	O
闪存读卡器	X	O	O	O	O	O
软盘驱动器	X	O	O	O	O	O
硬盘驱动器	X	O	O	O	O	O
耳机	X	O	O	O	O	O
I/O PCA	X	O	O	O	O	O
键盘	X	O	O	O	O	O
液晶显示器 (LCD) 面板	X	O	O	O	O	O
介质（CD/DVD/软盘）	O	O	O	O	O	O
内存	X	O	O	O	O	O
主板、处理器、散热器	X	O	O	O	O	O
鼠标	X	O	O	O	O	O
光盘驱动器	X	O	O	O	O	O
对接设备选件	X	O	O	O	O	O
电源适配器	X	O	O	O	O	O
电源	X	O	O	O	O	O
电源组	X	O	O	O	O	O
投影仪	X	O	O	O	O	O
遥控器	X	O	O	O	O	O

Πίνακας 4-6 产品中有害物质或元素的名称及含量 根据中国《电器电子产品有害物质限制使用管理办法》(συνέχεια)

	有害物质					
部件名称	铅 (Pb)	汞 (Hg)	镉 (Cd)	六价铬 (Cr(VI))	多溴联苯 (PBB)	多溴二苯醚 (PBDE)
智能卡/Java™ 读卡器	X	O	O	O	O	O
扬声器(外置)	X	O	O	O	O	O
电视调谐器	X	O	O	O	O	O
USB 闪存驱动器	X	O	O	O	O	O
USB 集线器	X	O	O	O	O	O
网络摄像头	X	O	O	O	O	O
无线接收器	X	O	O	O	O	O
无线网卡	X	O	O	O	O	O
本表格依据 SJ/T 11364 的规定编制。 O: 表示该有害物质在该部件所有均质材料中的含量均在 GB/T 26572 规定的限量要求以下。 X: 表示该有害物质至少在该部件的某一均质材料中的含量超出 GB/T 26572 规定的限量要求。 此表中所有名称中含 "X" 的部件均符合中国 RoHS 达标管理目录限用物质应用例外清单的豁免。 此表中所有名称中含 "X" 的部件均符合欧盟 RoHS 立法。 注: 环保使用期限的参考标识取决于产品正常工作的温度和湿度等条件						

台式机、瘦客户端、个人工作站、一体机和销售点终端产品中有害物质或元素的名称及含量

根据中国《电器电子产品有害物质限制使用管理办法》





Πίνακας 4-7 产品中有害物质或元素的名称及含量 根据中国《电器电子产品有害物质限制使用管理办法》

	有害物质					
部件名称	铅 (Pb)	汞 (Hg)	镉 (Cd)	六价铬 (Cr(VI))	多溴联苯 (PBB)	多溴二苯醚 (PBDE)
电池	X	O	O	O	O	O
线缆	X	O	O	O	O	O
摄像头	X	O	O	O	O	O
机箱/其他	X	O	O	O	O	O

Πίνακας 4-7 产品中有害物质或元素的名称及含量 根据中国《电器电子产品有害物质限制使用管理办法》(συνέχεια)

	有害物质					
部件名称	铅 (Pb)	汞 (Hg)	镉 (Cd)	六价铬 (Cr(VI))	多溴联苯 (PBB)	多溴二苯醚 (PBDE)
风扇	X	O	O	O	O	O
闪存读卡器	X	O	O	O	O	O
软盘驱动器	X	O	O	O	O	O
硬盘驱动器	X	O	O	O	O	O
耳机	X	O	O	O	O	O
散热器	X	O	O	O	O	O
I/O PCA	X	O	O	O	O	O
键盘	X	O	O	O	O	O
液晶显示器 (LCD) 面板	X	O	O	O	O	O
介质（CD/DVD/软盘）	O	O	O	O	O	O
内存	X	O	O	O	O	O
主板、处理器、散热器	X	O	O	O	O	O
鼠标	X	O	O	O	O	O
光驱	X	O	O	O	O	O
对接设备选件	X	O	O	O	O	O
电源适配器	X	O	O	O	O	O
电源	X	O	O	O	O	O
投影仪	X	O	O	O	O	O
遥控器	X	O	O	O	O	O
智能卡/Java™ 读卡器	X	O	O	O	O	O
固态驱动器	X	O	O	O	O	O
扬声器（外置）	X	O	O	O	O	O
触控笔	X	O	O	O	O	O
触控板	X	O	O	O	O	O
电视调谐器	X	O	O	O	O	O
USB 闪存驱动器	X	O	O	O	O	O
USB 集线器	X	O	O	O	O	O
网络摄像头	X	O	O	O	O	O
无线接收器	X	O	O	O	O	O
无线网卡	X	O	O	O	O	O
3D 捕获台/转盘	X	O	O	O	O	O

Πίνακας 4-7 产品中有害物质或元素的名称及含量 根据中国《电器电子产品有害物质限制使用管理办法》(συνέχεια)

	有害物质					
部件名称	铅 (Pb)	汞 (Hg)	镉 (Cd)	六价铬 (Cr(VI))	多溴联苯 (PBB)	多溴二苯醚 (PBDE)
本表格依据 SJ/T 11364 的规定编制。 O：表示该有害物质在该部件所有均质材料中的含量均在 GB/T 26572 规定的限量要求以下。 X：表示该有害物质至少在该部件的某一均质材料中的含量超出 GB/T 26572 规定的限量要求。 此表中所有名称中含 "X" 的部件均符合中国 RoHS 达标管理目录限用物质应用例外清单的豁免。 此表中所有名称中含 "X" 的部件均符合欧盟 RoHS 立法。 注：环保使用期限的参考标识取决于产品正常工作的温度和湿度等条件						

台灣針對筆記型電腦和平板電腦的有害物質限制使用管理辦法 (RoHS)

限用物質含有情況標示聲明書

Declaration of the Presence Condition of the Restricted Substances Marking

Πίνακας 4-8 限用物質含有情況標示聲明書 Declaration of the Presence Condition of the Restricted Substances Marking

限用物質及其化學符號 Restricted substances and its chemical symbols						
單元 Unit	鉛 Lead (Pb)	汞 Mercury (Hg)	鎘 Cadmium (Cd)	六價鉻 Hexavalent chromium (Cr^{+6})	多溴聯苯 Polybrominated biphenyls (PBB)	多溴二苯醚 Polybrominated diphenyl ethers (PBDE)
纜線 Cables	–	○	○	○	○	○
機殼/其他 Chassis/Other	–	○	○	○	○	○
輸入/輸出印刷電路組件 I/O PCAs	–	○	○	○	○	○
液晶顯示器 (LCD) 面板 Liquid crystal display (LCD) panel	–	○	○	○	○	○
記憶體 Memory	○	○	○	○	○	○
主機板、處理器、散熱器 Motherboard, processor, heat sinks	–	○	○	○	○	○
電源組 Power pack	–	○	○	○	○	○

Πίνακας 4-8 **限用物質含有情況標示聲明書 Declaration of the Presence Condition of the Restricted Substances Marking (συνέχεια)**

限用物質及其化學符號 Restricted substances and its chemical symbols						
電源供應器 Power supply	–	○	○	○	○	○
儲存裝置 Storage Devices	–	○	○	○	○	○
無線裝置 Wireless Devices	–	○	○	○	○	○
備考 1:「超出 0.1 %」及「超出 0.01 %」係指限用物質之百分比含量超出百分比含量基準值。 Note 1: "Exceeding 0.1 wt %" and "exceeding 0.01 wt %" indicate that the percentage content of the restricted substance exceeds the reference percentage value of presence condition. 備考 2:「○」係指該項限用物質之百分比含量未超出百分比含量基準值。 Note 2: "○" indicates that the percentage content of the restricted substance does not exceed the percentage of reference value of presence. 備考 3:「–」係指該項限用物質為排除項目。 Note 3: The "–" indicates that the restricted substance corresponds to the exemption.						

若要取得最新版使用指南，請前往 http://www.hp.com/support，並依照指示尋找您的產品。然後選取「使用手冊」。

To access the latest user guides, go to http://www.hp.com/support, and follow the instructions to find your product. Then select **Manuals**.

台灣針對桌上型電腦、精簡型電腦、個人工作站、一體成形電腦及銷售點終端機的有害物質限制使用管理辦法 (RoHS)

限用物質含有情況標示聲明書

Declaration of the Presence Condition of the Restricted Substances Marking

Πίνακας 4-9 **限用物質含有情況標示聲明書 Declaration of the Presence Condition of the Restricted Substances Marking**

限用物質及其化學符號 Restricted substances and its chemical symbols						
單元 Unit	**鉛 Lead (Pb)**	**汞 Mercury (Hg)**	**鎘 Cadmium (Cd)**	**六價鉻 Hexavalent chromium (Cr^{+6})**	**多溴聯苯 Polybrominated biphenyls (PBB)**	**多溴二苯醚 Polybrominated diphenyl ethers (PBDE)**
纜線 Cables	–	○	○	○	○	○
機座/其他 Chassis/Other	–	○	○	○	○	○

Πίνακας 4-9 限用物質含有情況標示聲明書 Declaration of the Presence Condition of the Restricted Substances Marking (συνέχεια)

限用物質及其化學符號 Restricted substances and its chemical symbols						
單元 Unit	鉛 Lead (Pb)	汞 Mercury (Hg)	鎘 Cadmium (Cd)	六價鉻 Hexavalent chromium (Cr^{+6})	多溴聯苯 Polybrominated biphenyls (PBB)	多溴二苯醚 Polybrominated diphenyl ethers (PBDE)
輸入/輸出印刷電路組件 I/O PCAs	–	○	○	○	○	○
液晶顯示器 (LCD) 面板 Liquid crystal display (LCD) panel (for AIO only)	–	○	○	○	○	○
記憶體 Memory	○	○	○	○	○	○
主機板、處理器、散熱器 Motherboard, processor, heat sinks	–	○	○	○	○	○
電源供應器 Power supply	–	○	○	○	○	○
儲存裝置 Storage Devices	–	○	○	○	○	○
備考 1:「超出 0.1 %」及「超出 0.01 %」係指限用物質之百分比含量超出百分比含量基準值。 Note 1: "Exceeding 0.1 wt %" and "exceeding 0.01 wt %" indicate that the percentage content of the restricted substance exceeds the reference percentage value of presence condition. 備考 2:「○」係指該項限用物質之百分比含量未超出百分比含量基準值。 Note 2: "○" indicates that the percentage content of the restricted substance does not exceed the percentage of reference value of presence. 備考 3:「–」係指該項限用物質為排除項目。 Note 3: The "–" indicates that the restricted substance corresponds to the exemption.						

若要取得最新版使用指南，請前往 http://www.hp.com/support，並依照指示尋找您的產品。然後選取「使用手冊」。

To access the latest user guides, go to http://www.hp.com/support, and follow the instructions to find your product. Then select **Manuals**.

Περιορισμός επικίνδυνων ουσιών για την Ινδία (RoHS)

Αυτό το προϊόν, καθώς και τα σχετιζόμενα αναλώσιμα και ανταλλακτικά του, συμμορφώνεται με τις διατάξεις περί μείωσης επικίνδυνων ουσιών του κανονισμού E-waste 2016 της Ινδίας.

Δεν περιέχει μόλυβδο, υδράργυρο, εξασθενές χρώμιο, πολυβρωμιωμένα διφαινύλια ή πολυβρωμιωμένους διφαινυλαιθέρες σε συγκεντρώσεις μεγαλύτερες από 0,1% κατά βάρος και κάδμιο σε συγκέντρωση μεγαλύτερη από 0,01% κατά βάρος, εκτός από τις εξαιρέσεις που ορίζονται στον Πίνακα 2 του κανονισμού.

Πληροφορίες για τον κανονισμό της Ευρωπαϊκής Επιτροπής 1275/2008

Η Ευρωπαϊκή Ένωση απαιτεί τη σημείωση αυτή για την κατανάλωση ενέργειας.

Για να βρείτε τις πληροφορίες για την κατανάλωση ενέργειας του προϊόντος, συμπεριλαμβανομένης της περίπτωσης που το προϊόν είναι συνδεδεμένο σε δίκτυο σε κατάσταση αναμονής, με όλες τις θύρες ενσύρματης δικτύωσης και τις ασύρματες συσκευές συνδεδεμένες, ανατρέξτε στην ενότητα P14 "Additional information" (Πρόσθετες πληροφορίες) της Δήλωσης ECO IT του προϊόντος, στη διεύθυνση http://www.hp.com/hpinfo/globalcitizenship/environment/productdata/itecodesktop-pc.html.

Εφόσον το προϊόν είναι συνδεδεμένο σε ασύρματο δίκτυο, ενεργοποιήστε και απενεργοποιήστε το ασύρματο δίκτυο ακολουθώντας τις οδηγίες που περιλαμβάνονται στον οδηγό χρήσης του προϊόντος ή στο λειτουργικό σύστημα. Μπορείτε να βρείτε πληροφορίες και στη διεύθυνση http://www.hp.com/support.

Δηλώσεις IT ECO

Χρησιμοποιήστε αυτούς τους συνδέσμους για να παρέχετε τοποθεσίες για τις δηλώσεις ECO IT.

Φορητοί υπολογιστές ή tablet

http://www.hp.com/hpinfo/globalcitizenship/environment/productdata/iteconotebook-o.html

Επιτραπέζιοι υπολογιστές και Thin Client

http://www.hp.com/hpinfo/globalcitizenship/environment/productdata/itecodesktop-pc.html?jumpid=reg_R1002_USEI

Σταθμοί εργασίας

http://www.hp.com/hpinfo/globalcitizenship/environment/productdata/itecoworkstatio.html

Περιορισμός επικίνδυνων ουσιών (Οδηγία RoHS) για την Ιαπωνία

2008 年、日本における製品含有表示方法、JISC0950 改定版が公示されました。製造事業者は、2006 年 7 月 1 日以降に販売される電気・電子機器の特定化学物質の含有に付きまして情報提供を義務付けられています。

製品の部材表示に付きましては、http://www.hp.com/go/jisc0950/ を参照してください。

A Japanese regulatory requirement, defined by specification JIS C 0950, 2008, mandates that manufacturers provide Material Content Declarations for certain categories of electronic products offered for sale after July 1, 2006.

To view the JIS C 0950 material declaration for this product, visit http://www.hp.com/go/jisc0950.

Ley para el Aprovechamiento Sustentable de la Energía de México

Ley para el Aprovechamiento Sustentable de la Energía de México

Se ha etiquetado este producto en conformidad con la Ley para el Aprovechamiento Sustentable de la Energía de México, que requiere la divulgación del consumo de energía del modo de uso normal (modo inactivo) y del modo de espera. Su producto es una de las muchas configuraciones de esta familia de modelos; el consumo de energía del modo inactivo de su configuración específica puede diferir de la información de la etiqueta. El consumo real de energía de su producto puede ser mayor o menor que el valor informado en la etiqueta de energía de producto para México a causa de factores como la configuración (componentes y módulos seleccionados) y el uso (tareas que se están efectuando, software instalado y en ejecución, etc.).

ΣΗΜΕΙΩΣΗ: Esta ley no es aplicable a las estaciones de trabajo.

Πιστοποίηση TCO Certified

Αυτή η ενότητα ισχύει μόνο για προϊόντα που φέρουν το λογότυπο TCO Certified.

Ανατρέξτε στο https://tcocertified.com/product-finder/ για να δείτε τη λίστα με τα προϊόντα TCO Certified.

A third-party certification according to ISO 14024

Toward sustainable IT products



Say hello to a more sustainable product

IT products are associated with a wide range of sustainability risks throughout their life cycle. Human rights violations occur in the supply chain. Harmful substances are used both in products and their manufacture. Products can often have a short lifespan because of poor ergonomics, low quality and when they are not able to be repaired or upgraded.

This product is a better choice. It meets all the criteria in TCO Certified, the world's most comprehensive sustainability certification for IT products. Thank you for making a responsible product choice, that help drive progress towards a more sustainable future!

Criteria in TCO Certified have a life-cycle perspective and balance environmental and social responsibility. Conformity is verified by independent and approved verifiers that specialize in IT products, social responsibility or other sustainability issues. Verification is done both before and after the certificate is issued, covering the entire validity period. The process also includes ensuring that corrective actions are implemented in all cases of factory non-conformities. And last but not least, to make sure that the certification and independent verification is accurate, both TCO Certified and the verifiers are reviewed regularly.

Want to know more?

Read information about TCO Certified, full criteria documents, news and updates at **tcocertified.com.** On the website you'll also find our Product Finder, which presents a complete, searchable listing of certified products.

Πιστοποίηση TCO Certified Edge

Αυτή η ενότητα ισχύει μόνο για προϊόντα που φέρουν το λογότυπο TCO Certified Edge.

Ανατρέξτε στο https://tcocertified.com/product-finder/ για να δείτε τη λίστα με τα προϊόντα TCO Certified Edge.

A third-party certification according to ISO 14024

Toward sustainable IT products



Say hello to a more sustainable product

IT products are associated with a wide range of sustainability risks throughout their life cycle. Human rights violations occur in the supply chain. Harmful substances are used both in products and their manufacture. Products can often have a short lifespan because of poor ergonomics, low quality and when they are not able to be repaired or upgraded.

This product is a better choice. It meets all the criteria in TCO Certified, the world's most comprehensive sustainability certification for IT products. Additionally, it fulfills the requirements of TCO Certified Edge, the supplemental certification that recognizes leading-edge products that exceed typical performance in a particular sustainability attribute. At our Product Finder **(tcocertified.com/product-finder)** you can find out which TCO Certified Edge criterion or criteria this product meets.

Criteria in TCO Certified have a life-cycle perspective and balance environmental and social responsibility. Compliance is verified by independent verification organizations that specialize in IT products, social responsibility or other sustainability issues. Verification is done both before and after the certificate is issued, covering the entire validity period. The process also includes ensuring that corrective actions are implemented in all cases of factory non-conformities.

Thank you for making a responsible product choice, that help drive progress towards a more sustainable future!

Want to know more?

Read information about TCO Certified, full criteria documents, news and updates at **tcocertified.com.** On the website you'll also find our Product Finder, which presents a complete, searchable listing of certified products.

Ευρετήριο

Α

ανακύκλωση ηλεκτρονικού εξοπλισμού και μπαταριών 30
ανακύκλωση μπαταριών 30
ανακύκλωση, ηλεκτρονικός εξοπλισμός και μπαταρία 30
ασύρματες συσκευές 4

Δ

δηλώσεις μόντεμ
Η.Π.Α. 15
Ιαπωνία 17
Καναδάς 17
Νέα Ζηλανδία 17
δήλωση μόντεμ για Νέα Ζηλανδία 17
δήλωση μόντεμ για την Ιαπωνία 17
δήλωση μόντεμ για τις Η.Π.Α. 15
δήλωση μόντεμ για τον Καναδά 17

Ε

Έγγραφο υποβολής κανονισμών για τη Νότια Κορέα 13
έγγραφο υποβολής κανονισμών, Νότια Κορέα 13
επίπεδα μέγιστης ισχύος 8
Ετικέτα περί ενέργειας υπολογιστή για την Κίνα 34
ετικέτες, κανονισμοί 2

Ζ

ζώνες ραδιοσυχνοτήτων 8

Κ

Κανονισμός 1275/2008 της Ευρωπαϊκής Επιτροπής 44

Μ

μπαταρία 21

Ο

ομοσπονδιακή επιτροπή επικοινωνιών
καλώδια για φορητούς υπολογιστές 4
σημείωση για φορητούς υπολογιστές κλάσης Α 4
σημείωση για φορητούς υπολογιστές Κλάσης Β 3
τροποποιήσεις για φορητούς υπολογιστές 4
Ομοσπονδιακή επιτροπή επικοινωνιών
καλώδια για φορητούς υπολογιστές 5
τροποποιήσεις για φορητούς υπολογιστές 5

Π

Περιβαλλοντικές σημειώσεις για την Κίνα 34
πιστοποίηση ENERGY STAR 32
Πιστοποίηση TCO Certified 45
Πιστοποίηση TCO Certified Edge 46

Σ

σημειώσεις
αεροπορικά ταξίδια 14
ανεμιστήρας 23
απόρριψη εξοπλισμού 30
Απόρριψη και ανακύκλωση για την Κορέα 31
ασφάλεια από ακτινοβολία λέιζερ 14, 23
Βραζιλία 6, 24
επίπεδο έντασης ήχου σετ ακουστικών-μικροφώνου και ακουστικών 23
εργονομία 9
Ιαπωνία 10
καλώδια τροφοδοσίας 26
καλώδιο τροφοδοσίας για την Ιαπωνία 26
Καναδάς 6
Μεξικό 11
μόντεμ 15
μπαταρία 14, 21, 30
Νότια Κορέα 13
περιβάλλον 30
Περιορισμός επικίνδυνων ουσιών για την Ιαπωνία 44
περιορισμός επικίνδυνων ουσιών για την Ινδία 43
Σημείωση ασύρματης λειτουργίας για την Ταϊλάνδη 13
Σημείωση κανονισμών για τη Λευκορωσία 6
Σιγκαπούρη 12
Ταϊβάν 13
ταξίδια 28
υπερχλωρικό υλικό 34
Macrovision Corporation 18
σημειώσεις απόρριψης
εξοπλισμός 30
εργοστασιακά σφραγισμένη μπαταρία 14
μπαταρία 30
μπαταρία, αντικατάσταση από το χρήστη 14
σημειώσεις για το μόντεμ 15
σημειώσεις για το περιβάλλον 30
σημειώσεις για τον Καναδά 6
Σημειώσεις παγκόσμιας κλάσης Α 4
καλώδια 5
τροποποιήσεις 5
σημειώσεις, φορητοί υπολογιστές ομοσπονδιακή επιτροπή επικοινωνιών 3, 4
σημείωση απόρριψης εξοπλισμού 30
Σημείωση απόρριψης και ανακύκλωσης για την Κορέα 31
Σημείωση ασύρματης λειτουργίας για την Ταϊλάνδη 13
σημείωση ασύρματων συσκευών για τη Σιγκαπούρη 12
σημείωση ασύρματων συσκευών για το Μεξικό 11
σημείωση ασφάλειας από ακτινοβολία λέιζερ 14, 23

σημείωση για τα αεροπορικά ταξίδια 14
σημείωση για τα ταξίδια 28
σημείωση για τη Βραζιλία 6, 24
σημείωση για τη Νότια Κορέα 13
σημείωση για τη Macrovision Corporation 18
σημείωση για την ένταση ήχου του σετ ακουστικών-μικροφώνου και των ακουστικών 23
σημείωση για την ένταση ήχου, σετ ακουστικών-μικροφώνου και ακουστικά 23
σημείωση για την εργονομία 9
Σημείωση για την Ιαπωνία 10
σημείωση για την μπαταρία 14, 30
σημείωση για την Ταϊβάν 13
σημείωση για το καλώδιο τροφοδοσίας 26
σημείωση για τον ανεμιστήρα 23
σημείωση καλωδίου τροφοδοσίας για την Ιαπωνία 26
Σημείωση κανονισμών για τη Λευκορωσία 6
Σημείωση περιορισμού επικίνδυνων ουσιών για την Ιαπωνία 44
σημείωση περιορισμού επικίνδυνων ουσιών για την Ινδία 43
Σημείωση προϊόντος κλάσης A, Αυστραλία 5
Σημείωση προϊόντος κλάσης A, Ευρωπαϊκή Ένωση και Ηνωμένο Βασίλειο 5
σημείωση σχετικά με τη γείωση των καλωδίων 29
σημείωση σχετικά με το υψόμετρο 28
σημείωση σχετικά με τους τροπικούς κυκλώνες 29
σημείωση GS 9
συσκευές ασύρματου LAN 4

T

τηλεοπτικός δέκτης, σημείωση σχετικά με τη γείωση των καλωδίων 29
τροποποιήσεις, φορητοί υπολογιστές
ομοσπονδιακή επιτροπή επικοινωνιών 4

Y

υποστήριξη φωνής 18

Σύμβολα/Αριθμοί

台灣對於危險物質的限制注意事項 41, 42
注意事項
台灣有害物質限制 41, 42

A

Aviso para o Brasil 6
avisos
Βραζιλία 6

Manuel de l'utilisateur Informations sur les réglementations, la sécurité et les conditions d'utilisation

RESUME

Ce manuel fournit des informations sur les réglementations, la sécurité et les conditions d'utilisation en conformité avec les réglementations américaines, canadiennes et internationales en matière d'ordinateurs portables, de tablettes, d'ordinateurs de bureau, de clients légers, de stations de travail personnelles, de tout-en-un et de terminaux de point de vente.

Informations légales

© Copyright 2022, 2023 HP Development Company, L.P.

Bluetooth est une marque détenue par son propriétaire et utilisée sous licence par HP Inc. ENERGY STAR et la marque de ENERGY STAR sont des marques déposées aux États-Unis. Java est une marque déposée d'Oracle et/ou de ses filiales. WiGig est une marque déposée de Wi-Fi Alliance.

Les informations contenues dans ce document peuvent être modifiées sans préavis. Les garanties relatives aux produits et aux services HP sont décrites dans les textes de garantie limitée expresse qui les accompagnent. Aucun élément du présent document ne peut être interprété comme constituant une garantie supplémentaire. HP ne saurait être tenu pour responsable des erreurs ou omissions de nature technique ou rédactionnelle qui pourraient subsister dans le présent document.

Troisième édition : décembre 2023

Première édition : juillet 2022

Référence du document : N25728-053

Sommaire

1 À propos de ce manuel 1

2 Avis de conformité 2

Accès aux étiquettes de conformité 2

Avis de classe B de l'Agence fédérale de régulation des communications (FCC) 3

Modifications 4

Câbles 4

Produits avec appareils sans fil LAN ou modules mobiles à large bande HP 4

Périphériques sans fil avec bandes de fréquences comprises entre 5,925 GHz et 7,125 GHz 4

Avis de classe A pour le monde 4

Avis de classe A de l'Agence fédérale de régulation des communications (FCC) 4

Modifications 5

Câbles 5

Avis pour l'Australie 5

Avis pour l'Union Européenne et le Royaume-Uni 5

avis pour le Japon 5

avis pour la Corée du Sud 5

avis pour Taïwan 6

Avis de réglementation pour la Biélorussie 6

avis pour le Brésil 6

Avis pour le Canada 6

Avis de réglementation pour l'Union européenne et le Royaume-Uni 7

Déclaration de conformité 7

Produits équipés de fonctionnalité radio 7

Restrictions pour les produits équipés de fonctionnalité radio (certains produits uniquement) 7

Bandes de fréquences radio et niveaux de puissance maximale (certains produits et pays uniquement) 8

Avis sur l'ergonomie 9

Déclaration relative au réseau téléphonique européen (modem/fax) 9

Avis pour l'Australie et la Nouvelle-Zélande 9

Avis WWAN pour la Chine 9

Avis sur les équipements radio pour la Chine 9

Avis sur la gestion radio du matériel de chargement sans fil pour la Chine (certains modèles uniquement) 10

avis pour le Japon 10

Marques de certification des périphériques WLAN, WWAN et Bluetooth® 10

Avis pour le Mexique 11

Avis de réglementation pour l'Union eurasienne 11

Производитель и дата производства 11

Өндіруші және өндіру мерзімі 11

Местные представители: 12
Жергілікті өкілдіктері: 12
avis relatif aux appareils sans fil pour Singapour 12
Avis pour la Corée du Sud 13
Document de soumission réglementaire 13
Avis sur les périphériques sans fil pour la Thaïlande 13
Avis de la NCC pour Taïwan 13
無線 LAN 802.11 裝置/藍牙裝置/短距離通訊裝置: 13
Informations sur les déplacements aériens 14
Avis sur les batteries remplaçables par l'utilisateur 14
Avis sur les batteries scellées en usine 14
Conformité du laser 14
Homologations du périphérique de télécommunication 15
Avis sur les modems 15
Avis sur les modems pour les États-Unis 15
Avis sur les modems pour le Canada 16
Avis sur les modems pour le Japon 16
Déclarations sur les modems pour la Nouvelle-Zélande 17
Prise en charge vocale 18
avis pour Macrovision Corporation 18
3 Avis relatifs à la sécurité 19
Informations importantes sur la sécurité 19
Notice d'avertissement relative à la sécurité liée à la chaleur 20
Avis sur les risques liés à la sécurité 20
Conditions d'installation 20
Avis sur l'acoustique 21
Avis relatif aux batteries 21
Avis sur le ventilateur 23
Avis sur le niveau du volume du casque et des écouteurs 23
Sécurité des lasers 23
Exigences relatives à l'alimentation et au cordon d'alimentation 24
Exigences de mise à la terre de source d'alimentation de classe I 24
avis pour le Brésil 24
Danemark 24
Finlande 24
Norvège 24
Suède 24
Exigences du bloc d'alimentation 24
Chine 24
Pour une utilisation en Norvège 24
Réglementations pour les cordons d'alimentation 25
Informations sur le cordon d'alimentation 25

prise CC de la source d'alimentation externe HP 26
Avis sur les cordons d'alimentation pour le Japon 26
Spécifications du cordon d'alimentation pour le Japon 26
Risque de pincement 26
Protection des connecteurs de l'antenne TV 26
Mise à la terre d'une antenne de télévision externe 26
Protection contre la foudre 26
Remarque destinée aux installateurs de systèmes de télévision par câble 27
Avis sur les déplacements 27
Avis de sécurité pour la Chine 28
Avis sur l'altitude pour la Chine 28
Avis sur une utilisation dans des conditions tropicales pour la Chine 28
Avis de mise à la terre des câbles pour les produits équipés d'une carte TV pour la Suède et la Norvège 29
Avis sur la vision pour Taïwan 29
使用過度恐傷害視力 29
4 Avis des agences environnementales 30
Recyclage du matériel électronique, de l'emballage et de la batterie 30
Mise au rebut des équipements par les utilisateurs 30
Mise au rebut des batteries alcalines au Brésil 30
Informations sur le recyclage du matériel au Brésil 31
Étiquette de recyclage et DEEE logo Triman France 31
Avis sur l'élimination et le recyclage pour la Corée 31
Informations de recyclage de la pile pour Taiwan 31
Réglementation WEEE de la Turquie 32
Certification ENERGY STAR® (certains modèles) 32
Substances chimiques 33
Matériau composé de perchlorate : une manipulation particulière peut être nécessaire 33
Avis sur l'environnement pour la Chine 34
Étiquette de consommation énergétique des ordinateurs pour la Chine 34
RoHS de Chine 38
笔记本电脑和平板电脑产品中有害物质或元素的名称及含量 38
台式机、瘦客户端、个人工作站、一体机和销售点终端产品中有害物质或元素的名称及含量 39
台灣針對筆記型電腦和平板電腦的有害物質限制使用管理辦法 (RoHS) 41
限用物質含有情況標示聲明書 41
台灣針對桌上型電腦、精簡型電腦、個人工作站、一體成形電腦及銷售點終端機的有害物質限制使用管理辦法 (RoHS) 42
限用物質含有情況標示聲明書 42
Avis sur la restriction des substances dangereuses pour l'Inde (RoHS) 43
Informations sur le règlement 1275/2008 de la Commission européenne 44
Déclarations IT ECO 44

Avis sur la restriction des substances dangereuses pour le Japon (RoHS) 44
Ley para el Aprovechamiento Sustentable de la Energía de México 44
Certifié TCO 45
TCO Certified Edge 46
Index 48

1 À propos de ce manuel

Ce manuel fournit des informations sur les réglementations, la sécurité et les conditions d'utilisation en conformité avec les réglementations américaines, canadiennes et internationales en matière d'ordinateurs portables, de tablettes, d'ordinateurs de bureau, de clients légers, de stations de travail personnelles, de tout-en-un et de terminaux de point de vente.

Pour accéder aux derniers manuels de l'utilisateur, ouvrez la page http://www.hp.com/support, et suivez les instructions pour retrouver votre produit. Puis, sélectionnez **Guides de l'utilisateur**.

⚠ **AVERTISSEMENT !** Indique une situation dangereuse **pouvant** entraîner des blessures graves ou la mort.

⚠ **ATTENTION :** Signale une situation dangereuse qui, si elle n'est pas évitée, **peut** entraîner des blessures légères ou modérées.

IMPORTANT : Signale des informations considérées comme importantes mais n'impliquant aucun danger (par exemple, des messages liés à des dommages matériels). Des avertissements signalent à l'utilisateur que tout non-respect scrupuleux d'une procédure peut entraîner une perte de données ou une détérioration du matériel ou des logiciels. Contient également des informations essentielles pour expliquer un concept ou pour accomplir une tâche.

REMARQUE : Contient des informations supplémentaires qui soulignent ou complètent les points importants du texte principal.

CONSEIL : Fournit des conseils utiles pour accomplir une tâche.

2 Avis de conformité

Ce chapitre fournit des avis de réglementation spécifiques à des pays et à des régions concernant les produits filaires et sans fil, ainsi que des informations de conformité concernant l'ordinateur. Certains de ces avis peuvent ne pas s'appliquer à votre produit.

Un ou plusieurs appareils sans fil intégrés peuvent être installés. Dans certains environnements, l'utilisation d'appareils sans fil peut être limitée. Ces restrictions peuvent s'appliquer à bord des avions, dans les hôpitaux, dans les lieux à proximité d'explosifs, dans les environnements dangereux, etc. Si vous ne connaissez pas la politique relative à l'utilisation de ce produit, demandez l'autorisation de l'utiliser avant de le mettre sous tension.

Accès aux étiquettes de conformité

Certains produits peuvent également fournir des étiquettes de réglementation électroniques (e-étiquettes) accessibles via le système BIOS.

Les étiquettes de conformité, qui fournissent des informations sur les réglementations de votre pays ou région (par exemple, l'ID FCC), peuvent être situées physiquement sous l'ordinateur, à l'intérieur du compartiment de la batterie (certains produits uniquement), sous le cache de service amovible (certains produits uniquement), à l'arrière de l'écran ou sur le module du modem ou de l'appareil sans fil.

REMARQUE : Les étiquettes électroniques ne sont pas disponibles sur tous les produits.

REMARQUE : Les appareils qui ne sont pas destinés à la vente ou à une utilisation aux États-Unis ne possèdent peut-être pas d'ID FCC.

REMARQUE : La liste des éléments d'étiquette électronique disponibles varie en fonction du modèle d'ordinateur et des périphériques installés.

Pour afficher les étiquettes de conformité électroniques :

1. Mettez l'ordinateur sous tension ou redémarrez-le.
2. Appuyez sur Échap ou F10 pour accéder à Computer Setup.
3. Pour afficher l'étiquette électronique, choisissez l'une des méthodes suivantes :
   - Pour les ordinateurs portables :
     a. À l'aide d'un périphérique de pointage ou des touches de direction, sélectionnez **Advanced** (Avancé), **Electronic Labels** (Étiquettes de conformité), puis appuyez sur la touche entrée.
     b. Utilisez un périphérique de pointage ou les touches de direction pour sélectionner l'un des éléments répertoriés, puis appuyez sur la touche **OK**.
   - Pour les ordinateurs de bureau :
     a. Utilisez un périphérique de pointage ou les touches de direction pour sélectionner **Principal**, puis sélectionnez **Système d'étiquetage électronique**.
     b. Appuyez sur la touche entrée. L'étiquette électronique s'affiche.

4. Pour quitter les menus de Computer Setup sans effectuer de modification :

   Sélectionnez l'icône **Exit** (Quitter) dans le coin inférieur droit de l'écran, puis suivez les instructions à l'écran.

   -ou-

   Utilisez les touches de direction pour sélectionner **Main** (Principal), **Ignore Changes and Exit** (Ignorer les modifications et quitter), puis appuyez sur la touche entrée.

Avis de classe B de l'Agence fédérale de régulation des communications (FCC)

Le présent équipement a été testé et déclaré conforme aux limites d'un appareil numérique de Classe B, telles que définies dans l'article 15 des réglementations FCC. Utilisez ces avis pour les produits de classe B.

Ces limites sont conçues pour fournir une protection raisonnable contre les interférences préjudiciables dans un environnement résidentiel. Le présent équipement génère, utilise et peut émettre une énergie de radiofréquence et, s'il n'est pas installé et utilisé conformément aux instructions, peut entraîner des interférences préjudiciables pour les radiocommunications. Cependant, tout risque d'interférences ne peut être totalement exclu dans certains environnements spécifiques.

Si cet équipement entraîne des interférences en matière de réception radio ou télévision, ce qui peut être vérifié en éteignant et en rallumant l'équipement, il est recommandé à l'utilisateur d'essayer de corriger les interférences en suivant une ou plusieurs des mesures suivantes :

- Réorienter ou déplacer l'antenne de réception.
- Augmenter la distance entre l'équipement et le récepteur.
- Brancher l'équipement sur un autre circuit que celui du récepteur.
- Demander conseil à votre revendeur ou à un technicien radio ou télévision expérimenté.

Cet appareil est conforme à l'article 15 de la réglementation FCC. Son fonctionnement est soumis à deux conditions :

1. Cet appareil ne doit pas provoquer d'interférences nuisibles, et
2. Cet appareil doit accepter toutes interférences reçues, notamment les interférences pouvant provoquer un fonctionnement indésirable.

Pour toute question concernant ce produit :

- Veuillez écrire à :

  HP Inc.

  1501 Page Mill Road

  Palo Alto, CA 94304

- Appelez HP au 650-857-1501

  -ou-

- E-mail : techregshelp@hp.com

Pour identifier ce produit, reportez-vous à la référence de pièce, de gamme ou de modèle indiquée sur le produit.

Modifications

La FCC stipule que l'utilisateur doit être informé que toute modification opérée sur l'appareil, n'ayant pas été expressément approuvée par HP, peut entraîner l'annulation des droits d'exploitation du produit dont bénéficie l'utilisateur.

Câbles

Pour être conformes à la réglementation de la FCC, les connexions d'entrée de l'appareil doivent être établies avec des câbles blindés munis d'embouts de connecteurs RFI/EMI métalliques.

Produits avec appareils sans fil LAN ou modules mobiles à large bande HP

Ce périphérique ne doit pas être utilisé ou placé conjointement avec une antenne ou un récepteur.

⚠ AVERTISSEMENT ! **Exposition aux radiations de fréquence radio** La puissance de rayonnement de cet appareil est inférieure aux limites d'exposition aux radiations émises par les fréquences radio FCC. Toutefois, l'appareil doit être utilisé d'une manière conforme avec l'utilisation normale attendue.

Périphériques sans fil avec bandes de fréquences comprises entre 5,925 GHz et 7,125 GHz

Les réglementations de la FCC limitent le fonctionnement de cet appareil à un usage à l'intérieur uniquement.

Le fonctionnement de ce périphérique est interdit sur les plates-formes pétrolières, les voitures, les bateaux et les avions, sauf si le fonctionnement de ce périphérique est autorisé dans les avions pendant les vols au-dessus de 10 000 pieds. Le fonctionnement de cet appareil est également interdit pour commander ou communiquer avec des systèmes d'avion sans fil.

Avis de classe A pour le monde

Utilisez ces avis pour les produits de la classe A.

Avis de classe A de l'Agence fédérale de régulation des communications (FCC)

Le matériel a été testé et jugé conforme aux normes de matériel numérique de la classe A, conformément à l'article 15 de la réglementation FCC.

Ces limites sont conçues pour fournir une protection raisonnable contre les interférences nuisibles lorsque l'équipement est utilisé dans un environnement commercial. Cet équipement génère, utilise et diffuse des fréquences radio. S'il n'est pas installé et utilisé conformément aux instructions, il peut causer des interférences nuisibles aux communications radio. Le fonctionnement de cet équipement dans une zone résidentielle est susceptible de provoquer des interférences nuisibles, auquel cas l'utilisateur devra corriger ces interférences à ses propres frais.

Pour toute question concernant ce produit :

- Veuillez écrire à :

  HP Inc.

  1501 Page Mill Road

Palo Alto, CA 94304

- Appelez HP au 650-857-1501

  -ou-

- E-mail : techregshelp@hp.com

Pour identifier ce produit, reportez-vous à la référence de pièce, de gamme ou de modèle indiquée sur le produit.

Modifications

La FCC (Federal Communications Commission) exige que l'utilisateur soit averti que toute modification apportée au présent matériel et non approuvée explicitement par Hewlett Packard Enterprise est de nature à le priver de l'usage de l'appareil.

Câbles

Pour être conformes à la réglementation de la FCC, les connexions d'entrée de l'appareil doivent être établies avec des câbles blindés munis d'embouts de connecteurs RFI/EMI métalliques.

Avis pour l'Australie

Utilisez le présent avis pour les produits de la classe A en Australie.

⚠ AVERTISSEMENT ! Ce produit est de classe A. Dans un environnement domestique, ce produit peut entraîner des interférences nuisibles aux communications radio. Le cas échéant, il appartient à l'utilisateur de prendre les mesures correctives appropriées.

Avis pour l'Union Européenne et le Royaume-Uni

Consultez cet avis pour les produits de classe A dans l'Union européenne et au Royaume-Uni.

⚠ AVERTISSEMENT ! Ce produit est de classe A. Dans un environnement domestique, ce produit peut entraîner des interférences nuisibles aux communications radio. Le cas échéant, il appartient à l'utilisateur de prendre les mesures correctives appropriées.

avis pour le Japon

VCCI- CISPR32

この装置は、クラスA機器です。この装置を住宅環境で使用すると電波妨害を引き起こすことがあります。この場合には使用者が適切な対策を講ずるよう要求されることがあります。 VCCI－A

avis pour la Corée du Sud

이 기기는 업무용 환경에서 사용할 목적으로 적합성평가를 받은 기기로서 가정용 환경에서 사용하는 경우 전파간섭의 우려가 있습니다

avis pour Taïwan

此為甲類資訊技術設備

為避免電磁干擾，本產品不應安裝或使用於住宅環境。

Avis de réglementation pour la Biélorussie

Le produit est conforme à la réglementation technique nationale relative aux télécommunications/radio pour la Biélorussie TR 2018/024/BY.



avis pour le Brésil

Este equipamento não tem direito à proteção contra interferência prejudicial e não pode causar interferência em sistemas devidamente autorizados.

IMPORTANT : A alimentação de energia é predefinida para 220/230V. Se você possuir tomada elétrica de 110/115V, por favor, altere a chave na parte traseira do seu computador para a tensão correta.

Para maiores informações, consulte o site da ANATEL – www.anatel.gov.br.

Avis pour le Canada

Si cet appareil est équipé de fonctions WLAN ou Bluetooth, il est conforme aux normes RSS exemptes de licence édictées par Industrie Canada. Son fonctionnement est soumis à deux conditions : (1) cet appareil ne doit pas générer d'interférence et (2) cet appareil doit supporter toutes les interférences reçues, y compris les interférences qui pourraient entraîner un dysfonctionnement de l'appareil.

AVERTISSEMENT ! **Exposition aux radiations de fréquence radio :** la puissance de rayonnement de cet appareil est inférieure aux limites d'exposition aux radiations émises par les fréquences radio édictées par Industrie Canada. Toutefois, l'appareil doit être utilisé d'une manière conforme avec l'utilisation normale attendue.

IMPORTANT : Les appareils sans fil fonctionnant dans la bande de 6 GHz ne doivent pas être utilisés pour contrôler ou communiquer avec des systèmes aériens sans fil.

IMPORTANT : En cas d'utilisation d'un réseau LAN sans fil IEEE 802.11a, n ou ac, ce produit doit uniquement être utilisé à l'intérieur d'un bâtiment, en raison de son fonctionnement sur la plage de fréquence de 5,15 à 5,25 GHz. Industrie Canada exige que ce produit soit utilisé à l'intérieur d'un bâtiment pour la plage de fréquence allant de 5,15 à 5,25 GHz afin de réduire le risque d'interférences préjudiciables pour les systèmes de satellites mobiles utilisant le même canal. Les radars à puissance élevée sont les utilisateurs principaux des bandes de 5,25 à 5,35 GHz et de 5,65 à 5,85 GHz. Ces stations radar peuvent provoquer des interférences avec cet appareil ou l'endommager.

Les antennes de ce périphérique ne sont pas remplaçables. Toute tentative d'accès utilisateur endommagera votre ordinateur.

Avis de réglementation pour l'Union européenne et le Royaume-Uni

L'Union européenne et le Royaume-Uni ont leur propre ensemble d'avis de réglementation.

Déclaration de conformité

Les produits portant le marquage CE et Royaume-Uni ont été conçus de façon à pouvoir fonctionner au moins dans un pays membre de l'UE ou au Royaume-Uni et sont conformes à une ou plusieurs des directives de l'UE suivantes ou textes réglementaires équivalents au Royaume-Uni, le cas échéant :

RED 2014/53/EU ; Directive relative à la basse tension 2014/35/EU ; Directive EMC 2014/30/EU ; directive Ecodesign 2009/125/CE ; Directive RoHS 2011/65/CE.

La conformité à ces directives est évaluée à l'aide des normes harmonisées européennes applicables.

L'intégralité de la déclaration de conformité EU et UK est disponible sur le site Web suivant : http://www.hp.eu/certificates. Recherchez le nom du modèle de produit ou son numéro de modèle réglementaire (RMN) qui se trouve sur l'étiquette réglementaire.

Point de contact pour les questions réglementaires : E-mail : techregshelp@hp.com.

Produits équipés de fonctionnalité radio

Utilisez cet avis lorsque vous avez besoin de fournir des données EMF pour le fonctionnement de la radio.

Ce produit intègre un appareil de transmission et réception radioélectrique. Lors d'une utilisation standard des ordinateurs portables et des ordinateurs tout-en-un, l'observation d'une distance de séparation de 20 cm permet aux niveaux d'exposition des fréquences radio de respecter la conformité des normes de l'UE. Les produits conçus pour une utilisation en deçà de cette distance, tels que les tablettes, respectent la conformité aux normes de l'UE applicables dans les positions de fonctionnement standard. Le produits peuvent être utilisés sans garder une distance de séparation, sauf indication contraire dans les instructions spécifiques au produit.

Restrictions pour les produits équipés de fonctionnalité radio (certains produits uniquement)

Dans certains pays, certains produits comportent des restrictions sur la fonction radio.



IMPORTANT : Le réseau local sans fil IEEE 802.11x avec bandes de fréquences 5,15 GHz-5,35 GHz et/ou le Wi-Fi 6E Faible puissance en intérieur avec bandes de fréquences 5,945 GHz-6,425 GHz (ou 5,925 GHz-6,425 GHz au Royaume-Uni) sont limités à une utilisation en intérieur uniquement dans l'ensemble des pays répertoriés dans le tableau. L'utilisation de cette application WLAN en extérieur peut engendrer des problèmes d'interférences avec les services radio existants.

Bandes de fréquences radio et niveaux de puissance maximale (certains produits et pays uniquement)

Le tableau indique les bandes de fréquences radio et les niveaux de puissance maximale pour certains produits et certains pays.

Tableau 2-1 Bandes de fréquences radio et niveaux de puissance maximale (certains produits et pays uniquement)

Technologie Radio	Puissance maximale de transmission PIRE (mW)
Bluetooth ; 2,4 GHz	100
NFC ; 13,56 MHz	10
RFID ; 865–868 MHz/915–921 MHz	2000/4000
WLAN Wi-Fi 802.11 x ; 2,4 GHz	100
WLAN Wi-Fi 802.11 x ; 5 GHz	200
SRD Wi-Fi 802.11x ; 5725–5875 MHz	25
WLAN Wi-Fi 802.11ax; 6 GHz	UE : 200/25 (LPI/VLP) Royaume-Uni : 250/25 (LPI/VLP)
WWAN 5G NR (450 MHz-7125 MHz)	400
WWAN 4G LTE ; 700/800/900/1800/2100/2300/2600/3500 MHz	200
WWAN 3G UTMS ; 900/2100 MHz	250
WWAN 2G GSM GPRS EDGE ; 900 MHz	2000
WWAN 2G GSM GPRS EDGE ; 1800 MHz	1000
WiGig® 802.11ad ; 60 GHz	316
REMARQUE : utilisez uniquement les pilotes logiciels compatibles HP et corrigez les paramètres régionaux pour assurer la conformité.	

Avis sur l'ergonomie

Lorsqu'un ordinateur portable est utilisé sur une station de travail professionnelle dans le cadre d'un travail sur écran de visualisation où la directive 90/270/CEE relative aux écrans de visualisation est applicable, un clavier externe adapté est recommandé. Selon l'application et le travail réalisé, un moniteur externe adapté peut également être nécessaire pour obtenir des conditions de travail comparables à celles d'une station de travail.

Réf : EK1-ITB 2000 (certification GS volontaire)

Les ordinateurs portables portant la marque d'homologation « GS » sont conformes aux exigences en matière d'ergonomie. Sans clavier externe, ils sont uniquement adaptés aux tâches ponctuelles sur écran de visualisation.

Une utilisation mobile dans de mauvaises conditions de luminosité (par exemple, lumière directe du soleil) peut occasionner des reflets et donc réduire la lisibilité.

Un système informatique composé de produits de la marque HP respecte les exigences applicables relatives à l'ergonomie si tous les produits inclus concernés portent la marque de conformité « GS », par exemple un ordinateur de bureau professionnel, un clavier, une souris et un moniteur.

Veuillez faire attention lors de l'installation d'un ordinateur de bureau professionnel Tower dédié, Micro Tower ou d'une station de travail non prévue pour une installation/utilisation dans le champ de vision direct sur les lieux de travail de l'affichage visuel. Pour éviter toute réflexion perturbatrice sur les lieux de travail de l'affichage visuel, ce périphérique ne doit pas être placé dans le champ de vision direct.

Déclaration relative au réseau téléphonique européen (modem/fax)

Le produit ci-joint est conforme aux spécifications de la directive applicable et porte en conséquence la marque CE. Cependant, des différences existant entre les réseaux téléphoniques publics commutés (RTPC) nationaux présents dans les différents pays/régions, cette homologation en elle-même ne garantit pas la réussite de toutes les opérations sur tous les points de terminaison du RTPC. En cas de problème, prenez contact avec le fournisseur auprès duquel vous vous êtes procuré votre équipement.

Avis pour l'Australie et la Nouvelle-Zélande

Cet équipement intègre un appareil de transmission et réception radioélectrique. Lors d'une utilisation standard, l'observation d'une distance de séparation de 20 cm permet aux niveaux d'exposition des fréquences radio de respecter la conformité des normes australiennes et néo-zélandaises.

L'ordinateur doit être connecté au réseau de télécommunications par un câble répondant aux critères de la norme AS/CA S008.

⚠ **AVERTISSEMENT !** Les modems sans connecteur RJ11 intégral qui sont livrés avec cet ordinateur ne doivent pas être installés dans un autre périphérique.

Avis WWAN pour la Chine

重要信息：本公司建议用户通过官方渠道进行系统更新，非官方渠道的更新可能会带来安全风险。

Avis sur les équipements radio pour la Chine

型号核准代码显示在产品本体的铭牌上

Avis sur la gestion radio du matériel de chargement sans fil pour la Chine (certains modèles uniquement)

（一）无线充模组由 PCB 板、电磁线圈、电子组件等组成，经过加工成品后，通电时电磁线圈（初级线圈）能产生电磁场。其与无线充电设备使用，利用贴片中的接收线圈（次级线圈）接收无线充电发射板产生电磁声，并将磁能转化为电能。额定传输功率:15W。工作频率范围：120~130KHz。

（二）设备符合国家《无线充电（电力传输）设备无线电管理暂行规定》以及产品质量、电磁辐射和电气安全等法律法规、国家标准等有关规定；

（三）不得擅自改变使用场景或使用条件、扩大工作频率范围、加大传输功率（包括额外加装功率放大器）；

（四）不得对其他合法的无线电业务及台（站）产生有害干扰，也不得提出免受无线电干扰和辐射无线电波干扰的保护要求，如对其他合法的无线电业务及台（站）产生有害干扰时，应立即停止使用，并在采取措施消除有害干扰后方可继续使用；

（五）无线充电设备禁用区域，禁止使用无线充电功能；

（六）使用无线充电设备如对广播业务的接收造成影响，应立即停止使用无线充电设备；

（七）在船舶、航空器和铁路机车（含动车组列车）内使用无线充电设备应当遵守本规定及相关行业主管部门的规定

avis pour le Japon

V-2 規定適合の場合

この装置は、クラス B 情報技術装置です。この装置は、家庭環境で使用することを目的としていますが、この装置がラジオやテレビジョン受信機に近接して使用されると、受信障害を引き起こすことがあります。

取り扱い説明書に従 って正しい取り扱いをして下さい。

VCCI-B

VCCI32-1 規定適合の場合

この装置は、クラス B 機器です。この装置は、住宅環境で使用することを目的としていますが、この装置がラジオやテレビジョン受信機に近接して使用されると、受信障害を引き起こすことがあります。

取り扱い説明書に従 って正しい取り扱いをして下さい。

VCCI-B

5GHz 帯及び 6GHz 帯を使用する特定無線設備は屋内使用に限られています。この機器を屋外で使用することは電波法で禁じられています。

Marques de certification des périphériques WLAN, WWAN et Bluetooth®

この機器は、技術基準適合証明または工事設計認証を受けた無線設備を搭載しています。

This product contains certified radio equipment.



Some products may use electronic regulatory labels (e-labels). To view the certification mark and numbers on an e-label, please refer to the previous “Accessing regulatory labels” section.

一部の製品では、電子規定ラベル（e ラベル）が使用されています。e ラベルの技適マークと認証番号を確認するには、「規定ラベルの確認」の項目をご覧ください

Avis pour le Mexique

Declaración para México

La operación de este equipo está sujeta a las siguientes dos condiciones: (1) es posible que este equipo o dispositivo no cause interferencia perjudicial y (2) este equipo o dispositivo debe aceptar cualquier interferencia, incluyendo la que pueda causar su operación no deseada.

Aviso sobre conexiones inalámbricas para México:

En el caso de PC de escritorio, equipos All-in-One, terminales de punto de venta, thin clients y workstations en uso normal e instalados con un dispositivo de transmisión y recepción de radio, una distancia de separación de 20 cm garantiza que los niveles de exposición a radiofrecuencia cumplan con los requisitos de México.

Avis de réglementation pour l'Union eurasienne

Les avis suivants peuvent s’appliquer aux produits vendus dans l’Union eurasienne.

Производитель и дата производства

HP Inc.

Адрес: 1501 Page Mill Road, Palo Alto, California 94304, U.S.

Дата производства зашифрована в 10-значном серийном номере, расположенном на наклейке со служебной информацией изделия.

4-я, 5-я и 6-я цифры обозначают год и неделю производства. 4-я цифра обозначает год, например, «3» обозначает, что изделие произведено в «2013» году.

5-я и 6-я цифры обозначают номер недели в году производства, например, «12» обозначает «12-ю» неделю.

Өндіруші және өндіру мерзімі

HP Inc.

Мекенжайы: 1501 Page Mill Road, Palo Alto, California 94304, U.S.

Өнімнің жасалу мерзімін табу үшін өнімнің қызмет көрсету жапсырмасындағы 10 таңбадан тұратын сериялық нөмірін қараңыз.

4-ші, 5-ші және 6-шы сандар өнімнің жасалған жылы мен аптасын көрсетеді. 4-ші сан жылын көрсетеді, мысалы «3» саны «2013» дегенді білдіреді.

5-ші және 6-шы сандар берілген жылдың қай аптасында жасалғанын көрсетеді, мысалы, «12» саны «12-ші» апта дегенді білдіреді.

Местные представители:

Россия: ООО "ЭйчПи Инк",

Российская Федерация, 125171, г. Москва, Ленинградское шоссе, 16А, стр.3,

телефон/факс: +7 495 797 35 00 / +7 499 92132 50

Казахстан: Филиал компании "ЭйчПи Глобал Трэйдинг Би.Ви.", Республика Казахстан, 050040, г.

Алматы, Бостандыкский район, проспект Аль-Фараби, 77/7,

телефон/факс: +7 727 355 35 52

Жергілікті өкілдіктері:

Ресей: ООО "ЭйчПи Инк",

Ресей Федерациясы, 125171, Мәскеу, Ленинград шоссесі, 16А блок 3,

Телефон/факс: +7 495 797 35 00 / +7 499 92132 50

Қазақстан: "ЭйчПи Глобал Трэйдинг Би.Ви. "компаниясының Қазақстандағы филиалы, Қазақстан

Республикасы, 050040, Алматы к., Бостандық, Әл-

Фараби даң.ылы, 77/7,

Телефон/факс: +7 727 355 35 52

avis relatif aux appareils sans fil pour Singapour

Mettez hors tension tout appareil réseau large bande sans fil (WWAN) lorsque vous êtes à bord d'un avion. L'utilisation de tels appareils à bord d'un avion est illégale, peut être dangereuse pour le fonctionnement de l'avion et peut perturber le réseau cellulaire. Le non-respect de cette instruction peut entraîner la suspension ou le refus de services cellulaires au contrevenant, ou des actions juridiques, ou les deux.

Il est rappelé aux utilisateurs de limiter l'utilisation d'équipements radio dans les dépôts de carburant, les usines chimiques et dans tous les endroits où des opérations de dynamitage sont en cours.

Comme pour les autres équipements mobiles de transmission par fréquences radioélectriques, il est recommandé aux utilisateurs, pour le bon fonctionnement de leur équipement et pour la sécurité du personnel, de ne pas trop approcher les antennes du corps humain au cours du fonctionnement de l'équipement.

Cet appareil est conçu pour respecter les exigences applicables en termes d'exposition aux ondes radio, sur la base de recommandations scientifiques qui intègrent des marges destinées à assurer la sécurité de tous, indépendamment de l'état de santé et de l'âge. Ces recommandations relatives à l'exposition aux ondes radio sont fondées sur une unité de mesure appelée SAR (débit d'absorption spécifique). Les tests visant à déterminer le SAR sont menés à l'aide de méthodes standardisées, le téléphone transmettant à son niveau de certifié le plus élevé dans toutes les bandes de fréquences utilisées. Les données SAR sont basées sur les normes EN50360 et EN50361 de CENELEC, qui utilisent la limite de 2 watts par kilogramme sur une moyenne de 10 grammes de tissus.

Avis pour la Corée du Sud

무선적용제품

해당 무선설비가 전파혼신 가능성이 있으므로 인명안전과 관련된 서비스는 할 수 없음 (무선모듈 제품이 설치되어 있는 경우).

몸 가까이에서 장치를 작동할 경우, 비금속 저장 액세서리를 사용하여 장치와 몸 사이에 2.5cm 이상의 거리를 유지하십시오.

Document de soumission réglementaire

규정 제출 문서

규정 제출 문서에 의거하여 등록자(신청자) 또는 제조업체는 'HP Inc.' 또는 'HP Korea Inc.'입니다.

규정 제출 문서에 의거하여 문서에 포함된 장비명은 '컴퓨터'이며 일반적으로 다음 주요 제품 유형 중 하나로 분류됩니다.

올인원(일체형), 올인원 PC, 올인원 데스크톱 PC

컴퓨터 또는 개인용 컴퓨터

데스크톱 또는 데스크톱 PC

노트북 또는 노트북 PC

태블릿 PC

씬 클라이언트

워크스테이션

RPOS, 소매 시스템, 소매 POS(Point-of-Sale) 터미널

Avis sur les périphériques sans fil pour la Thaïlande

เครื่องโทรคมนาคมและอุปกรณ์นี้ มีความสอดคล้องตามมาตรฐานหรือข้อกำหนดของ กสทช.

(This telecommunication equipment conforms to the requirements of NBTC.)

เครื่องวิทยุคมนาคมนี้มีระดับการแผ่คลื่นแม่เหล็กไฟฟ้าสอดคล้องตามมาตรฐานความปลอดภัยต่อสุขภาพของมนุษย์จากการใช้เครื่องวิทยุคมนาคมที่คณะกรรมการกิจการโทรคมนาคมแห่งชาติประกาศกำหนด

This radio communication equipment has the electromagnetic field strength in compliance with the Safety Standard for the Use of Radio communication Equipment on Human Health announced by the National Telecommunications Commission.

Avis de la NCC pour Taïwan

Les avis suivants s'appliquent à Taïwan.

無線 LAN 802.11 裝置/藍牙裝置/短距離通訊裝置:

取得審驗證明之低功率射頻器材，非經核准，公司、商號或使用者均不得擅自變更頻率、加大功率或變更原設計之特性及功能。低功率射頻器材之使用不得影響飛航安全及干擾合法通信；經發現有干擾現象時，應立即停用，並改善至無干擾時方得繼續使用。前述合法通信，指依電信管理法規定作業之無線電通信。低功率射頻器材須忍受合法通信或工業、科學及醫療用電波輻射性電機設備之干擾。

應避免影響附近雷達系統之操作。

高增益指向性天線只得應用於固定式點對點系統。

減少電磁波影響，請妥適使用。

Informations sur les déplacements aériens

L'utilisation d'appareils électroniques à bord des avions de ligne est laissée à l'appréciation de la compagnie aérienne.

Avis sur les batteries remplaçables par l'utilisateur

Ne jetez pas les batteries ayant atteint leur durée de vie utile avec les ordures ménagères. Appliquez les lois et réglementations locales en matière de mise au rebut des batteries d'ordinateur.

HP encourage ses clients à recycler le matériel électronique usagé, les cartouches d'impression d'origine HP et les piles rechargeables. Pour plus d'informations sur les programmes de recyclage, consultez le site Web HP à l'adresse http://www.hp.com/recycle.

Pour des informations sur le retrait d'une batterie remplaçable par l'utilisateur, reportez-vous au manuel de l'utilisateur livré avec le produit.

Avis sur les batteries scellées en usine

La ou les batteries de ce produit ne peuvent pas être facilement remplacées par les utilisateurs. Le retrait ou le remplacement de la batterie pourrait affecter votre droit à la garantie. Si une batterie ne tient plus la charge, contactez l'assistance.

Ne jetez pas les batteries ayant atteint leur durée de vie utile avec les ordures ménagères. Appliquez les lois et réglementations locales en matière de mise au rebut des batteries.

Conformité du laser

Utilisez cet avis pour mettre en garde contre tout risque d'exposition à un rayonnement laser incorrect.

⚠ AVERTISSEMENT ! L'utilisation de méthodes de contrôle ou de réglage ou de procédures, autres que celles indiquées dans le manuel d'installation des appareils à rayon laser, peut exposer l'utilisateur à des radiations dangereuses. Pour réduire le risque d'exposition à un rayonnement dangereux :

- N'essayez pas d'ouvrir le boîtier du module. Il ne contient pas de composant réparable par l'utilisateur.
- N'effectuez pas de commandes, de réglages ou d'opérations sur l'appareil laser, en dehors de ce qui est indiqué dans le manuel d'installation du produit laser.
- Seuls les mainteneurs agréés HP sont autorisés à réparer l'unité.

Ce produit peut être fourni avec un périphérique de stockage optique (par exemple, un lecteur de CD ou DVD) et/ou un émetteur-récepteur fibre optique. Chacun de ces périphériques qui contient un laser est classé comme produit laser de classe 1 conformément à la norme CEI/EN 50689:2021 et répond aux critères de sécurité de cette norme.

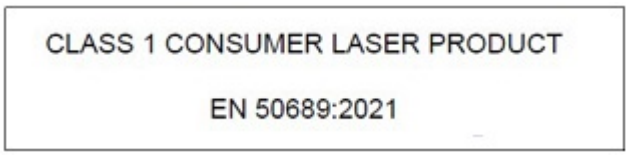

Chaque produit laser est conforme aux paragraphes 21 CFR 1040.10 et 1040.11 des réglementations FDA des États-Unis ou est conforme à ces réglementations à l'exception des déviations relatives à l'avis sur le laser No. 50, en date du 24 juin 2007, ou à l'avis sur le laser No. 56, en date du 8 mai 2019.



Homologations du périphérique de télécommunication

Le périphérique de télécommunication de cet ordinateur est homologué pour une connexion au réseau téléphonique des pays et régions dont les marques d'homologation apparaissent sur l'étiquette de produit située sur la partie inférieure de l'ordinateur ou sur le modem.

Reportez-vous au guide de l'utilisateur livré avec le produit pour vous assurer que ce dernier est configuré pour le pays ou la région où il est utilisé. Si vous sélectionnez un pays ou une région autre que celui ou celle où il est utilisé, le modem pourrait être configuré d'une manière qui enfreint la réglementation ou les lois de télécommunication en vigueur dans le pays ou la région. De plus, il est possible que le modem ne fonctionne pas correctement si vous n'avez pas sélectionné correctement le pays/la région. Si, lorsque vous sélectionnez un pays ou une région, un message indique que votre pays ou région n'est pas pris en charge, cela signifie que le modem n'a pas été homologué dans ce pays ou cette région et qu'il ne doit donc pas être utilisé.

Avis sur les modems

Le Canada, le Japon, la Nouvelle-Zélande et les États-Unis ont leur propre ensemble d'avis sur le modem.

Avis sur les modems pour les États-Unis

Ce matériel est conforme à l'article 68 des réglementations de la FCC et aux conditions adoptées par l'ACTA. Une étiquette est apposée sur la partie inférieure de l'ordinateur ou sur le modem. Elle inclut, entre autres informations, un identificateur de produit au format US:AAAEQ##TXXXX. Fournissez ces informations à la compagnie téléphonique si elle vous y invite.

Certification applicable de la prise USOC = RJ11C. La fiche et la prise utilisées pour connecter ce matériel au câblage des locaux et au réseau téléphonique doivent être conformes à l'article 68 des réglementations de la FCC et aux conditions adoptées par l'ACTA. Un cordon téléphonique et une fiche modulaire conformes sont fournis avec ce produit. Ils sont conçus pour être connectés à une prise modulable également conforme. Reportez-vous aux instructions d'installation pour plus d'informations.

Le REN est utilisé pour déterminer le nombre de périphériques qui peuvent être connectés à une ligne téléphonique. Si la ligne téléphonique regroupe un nombre trop important de REN, les périphériques peuvent ne pas sonner lors d'un appel entrant. Dans la plupart des emplacements, la somme des REN ne doit pas dépasser cinq (5). Pour connaître avec certitude le nombre de périphériques qui peuvent être connectés à une ligne, et donc le nombre total de REN, contactez votre compagnie téléphonique.

Pour les produits homologués après le 23 juillet 2001, le REN fait partie de l'identificateur de produit dont le format est US:AAAEQ##TXXXX. Les chiffres représentés par le signe ## constituent le REN sans virgule (par exemple, 03 représente un REN de 0,3). Pour les produits antérieurs, le REN est indiqué séparément sur l'étiquette.

Si ce matériel HP dégrade le réseau téléphonique, la compagnie téléphonique vous avertira à l'avance qu'une interruption du service peut être requise. S'il n'est pas possible de vous informer de cette interruption à l'avance, la compagnie vous avertira au plus vite. En outre, vous serez informé de votre droit à déposer une réclamation auprès de la FCC si vous pensez que cela n'est nécessaire.

La compagnie téléphonique peut apporter des modifications à ses installations, équipements, opérations ou procédures pouvant affecter le bon fonctionnement du matériel. Dans ce cas, il vous en informera à l'avance afin que vous puissiez prendre les mesures nécessaires pour assurer un service téléphonique ininterrompu.

Si vous rencontrez des problèmes avec cet équipement, contactez le support technique. S'il détériore le réseau téléphonique, la compagnie téléphonique peut vous demander de le déconnecter jusqu'à ce que le problème soit résolu. Les seules réparations que vous pouvez effectuer sont celles qui sont présentées dans la section « Résolution des problèmes » du manuel de l'utilisateur, si ce dernier est fourni.

La connexion à des lignes partagées est soumise à des taxes dépendant de chaque État. Pour plus d'informations, contactez la commission des services publics ou la commission des entreprises.

Si votre domicile est équipé d'un dispositif d'alarme spécial connecté à la ligne téléphonique, vérifiez que l'installation de ce matériel HP ne le désactive pas. Pour toute question concernant les équipements susceptibles de désactiver votre alarme, consultez votre compagnie téléphonique ou un installateur qualifié.

Le Telephone Consumer Protection Act de 1991 rend illégal le fait d'utiliser un ordinateur ou tout autre dispositif électronique, y compris un télécopieur, pour envoyer des messages ne contenant pas clairement, dans une marge située dans la partie supérieure ou inférieure de chaque page transmise ou sur la première page de chaque transmission, la date et l'heure de l'envoi, ainsi que des éléments identifiant l'entreprise, l'entité ou la personne à l'origine du message, ainsi que le numéro de téléphone de la machine expéditrice, de l'entreprise, de l'entité ou de la personne. Le numéro de téléphone ne doit pas commencer par 900 ou par tout autre préfixe pour lequel le tarif dépasse celui des communications locales ou internationales.

Pour programmer ces informations dans votre télécopieur, vous devez suivre la procédure décrite dans les instructions du logiciel de télécopie.

Avis sur les modems pour le Canada

Cet équipement est conforme aux spécifications techniques d'Industrie Canada applicables.

Le REN indique le nombre maximal d'appareils pouvant être connectés à une interface téléphonique. La terminaison d'une interface peut consister en une combinaison de périphériques quelconque à condition que la somme des REN de ces dispositifs ne dépasse pas 5. Le REN de ce terminal de communication est 1,0.

Avis sur les modems pour le Japon

Si l'ordinateur ne possède pas la marque de certification des périphériques japonais sur sa partie inférieure, reportez-vous à la marque de certification appropriée ci-dessous.

La marque de certification des périphériques japonais pour le modem télécopie/données V.92 56K est illustrée ci-dessous :



Si l'ordinateur ne possède pas la marque de certification des périphériques japonais sur sa partie inférieure, reportez-vous à la marque de certification appropriée ci-dessous.

La marque de certification des périphériques japonais pour le modem LSI Corporation PCI-SV92EX Soft est illustrée ci-dessous :



Déclarations sur les modems pour la Nouvelle-Zélande

L'octroi d'un Telepermit pour n'importe quel terminal de télécommunication indique uniquement que Telecom certifie que l'équipement est bien conforme aux exigences minimales de connexion à son réseau.

Il ne constitue aucunement une prise de responsabilité quant au produit par Telecom, et n'apporte aucune sorte de garantie. Plus particulièrement, il n'apporte aucune garantie que l'équipement fonctionnera correctement et en tous points avec un autre équipement Telepermit d'une marque ou d'un modèle différent, et ne signifie pas non plus qu'un produit est compatible avec l'ensemble des services du réseau Telecom.

Quelles que soient les conditions d'utilisation, ce matériel ne peut fonctionner correctement aux vitesses supérieures à celles pour lesquelles il a été conçu. Telecom décline toute responsabilité si des difficultés devaient apparaître dans de telles circonstances.

Si cet équipement est doté de la composition à impulsions, Telecom ne garantit pas la prise en charge de celle-ci par la ligne.

L'utilisation de la composition à impulsions, sur une ligne partagée par plusieurs dispositifs, peut provoquer un déclenchement de la sonnerie ou des parasites et également une réponse erronée. Si ce type de problème se produit, l'utilisateur ne doit *pas* contacter les services techniques de Telecom Nouvelle-Zélande.

Certains paramètres nécessaires pour une conformité avec les exigences Telepermit de Telecom dépendent du matériel (PC) associé à cet appareil. Le matériel associé doit être configuré de manière à fonctionner dans les limites prescrites pour être conforme aux spécifications Telecom :

- Chaque appel manuel ne dépassera pas 10 tentatives d'appel au même numéro dans un intervalle de 30 minutes.
- Le matériel doit rester à l'état raccroché pendant une période d'au moins 30 secondes entre la fin d'une tentative d'appel et le début de la tentative suivante.
- Lorsque des appels automatiques sont passés à divers numéros, le matériel doit être configuré pour passer à l'état raccroché pendant une période d'au moins 5 secondes entre la fin d'une tentative d'appel et le début de la tentative suivante.

- Le matériel doit être configuré de telle manière que les appels soient traités dans un délai de 3 à 30 secondes à partir de la réception de la sonnerie (il doit donc être configuré entre 2 et 10 secondes).

Prise en charge vocale

Toutes les personnes qui utilisent cet appareil pour enregistrer des conversations téléphoniques doivent se soumettre à la législation de la Nouvelle-Zélande.

Celle-ci exige qu'au moins une des deux parties participant à la conversation soit au courant de l'enregistrement. En outre, les principes relatifs à la nature des informations personnelles recueillies, aux objectifs de leur collecte, à leur utilisation et à la divulgation de ces informations à des tiers, principes répertoriés dans la loi sur la protection de la vie privée de 1993, doivent être respectés.

Ce matériel ne doit pas être configuré de manière à passer des appels automatiques au numéro d'urgence (111) mis en place par Telecom.

avis pour Macrovision Corporation

Ce produit inclut une technologie de protection de copyright protégée par des déclarations de méthode de certains brevets américains et d'autres droits de propriété intellectuelle appartenant à Macrovision Corporation et autres détenteurs de droits.

L'utilisation de cette technologie de protection des droits d'auteur doit être autorisée par Macrovision Corporation et a pour but de permettre un visionnage domestique et d'autres utilisations limitées uniquement, sauf autorisation de Macrovision Corporation. L'ingénierie inverse et le désassemblage sont interdits.

3 Avis relatifs à la sécurité

La documentation de votre produit peut nécessiter un ou plusieurs de ces avis de sécurité.

Informations importantes sur la sécurité

Ces avis peuvent s'appliquer à de nombreux produits.

⚠ **AVERTISSEMENT !** Pour réduire les risques de blessures graves, lisez le manuel *Sécurité et ergonomie du poste de travail*. Il décrit l'installation du poste de travail, la posture ainsi que les conditions de sécurité et de travail appropriées pour les utilisateurs, et fournit des informations importantes sur la sécurité électrique et mécanique. Vous trouverez ce manuel sur le Web à l'adresse http://www.hp.com/ergo, ainsi que sur le CD de documentation qui accompagne le produit.

L'ordinateur peut être lourd ; respectez les règles d'ergonomie lorsque vous le déplacez.

Installez l'ordinateur à proximité d'une prise secteur. Le cordon d'alimentation secteur constitue le principal dispositif de déconnexion secteur de votre ordinateur et doit donc être facilement accessible. Si le cordon d'alimentation fourni avec votre ordinateur est équipé d'une fiche de mise à la terre, utilisez toujours le cordon d'alimentation avec une prise secteur correctement reliée à la terre, afin d'éviter tout risque de choc électrique.

Pour éviter tout risque de décharge électrique sur le réseau téléphonique, branchez votre ordinateur sur la prise secteur avant de le connecter à la ligne téléphonique. Débranchez également la ligne téléphonique avant de débrancher l'ordinateur de la prise secteur.

Débranchez toujours le câble du modem du système téléphonique avant d'installer ou de retirer le cache de votre ordinateur.

N'utilisez pas l'ordinateur lorsque le cache est retiré.

Pour votre sécurité, débranchez toujours l'ordinateur de sa source d'alimentation et de tous les systèmes de télécommunications (par exemple, les lignes téléphoniques), les réseaux ou les modems avant d'exécuter les procédures de maintenance. Si vous ne respectez pas ces consignes, vous risquez de vous blesser ou de causer des dommages matériels. Les niveaux de tension dangereux se situent à l'intérieur de la source d'alimentation et du modem de ce produit.

Par mesure de sécurité, si la charge d'alimentation électrique du système dépasse les capacités de la configuration spécifique, le système peut désactiver temporairement certains ports USB.

⚠ **AVERTISSEMENT !** Pour réduire le risque d'incendie, de choc électrique et de blessure lors de l'utilisation de ce périphérique, suivez systématiquement les consignes de sécurité de base, notamment :

- N'utilisez pas l'appareil à proximité d'eau, par exemple près d'une baignoire, d'un lavabo, d'un évier ou d'une piscine, ou encore dans une cave humide.
- Évitez d'utiliser l'appareil pendant un orage. Il existe un risque d'électrocution dû à la foudre.
- N'utilisez jamais cet appareil pour signaler une fuite de gaz si vous vous trouvez à proximité de la fuite.

- Débranchez systématiquement le câble du modem avant d'ouvrir l'enceinte de l'appareil ou de toucher un câble modem non isolé, une prise jack ou un composant interne.
- Si le produit n'est pas fourni avec un câble téléphonique, utilisez exclusivement un câble de télécommunication 26 AWG ou supérieur.
- Ne branchez pas un câble de modem ou de téléphone sur la prise réseau (RJ-45).

CONSERVEZ CES INSTRUCTIONS.

IMPORTANT : Si votre ordinateur est équipé d'un commutateur de tension pour une utilisation dans un système électrique 115 ou 230 V, le commutateur a été préréglé sur la tension correcte qui correspond à celle utilisée dans le pays ou la région où il a été vendu à l'origine. Mettre le commutateur sur la mauvaise position peut endommager l'ordinateur et annuler toute garantie implicite.

Ce produit n'a pas été évalué pour une connexion à un système d'alimentation informatique (un système de distribution de courant alternatif sans connexion directe à la terre, selon les normes de sécurité applicables).

Notice d'avertissement relative à la sécurité liée à la chaleur

Utilisez cet avis si une blessure causée par une chaleur excessive est possible.

⚠ AVERTISSEMENT ! Pour éviter tout risque de blessure associée à la chaleur ou de surchauffe de l'ordinateur portable, ne placez pas ce dernier sur vos genoux et n'obstruez pas ses ouvertures d'aération. Utilisez toujours l'ordinateur portable sur une surface plane et rigide. La ventilation ne doit pas être entravée par des éléments rigides, tels qu'une imprimante, ni par des éléments souples, tels que des coussins, du tissu ou un tapis épais. De même, l'adaptateur secteur ne doit rester en contact ni avec la peau ni avec un élément souple, tel que des coussins, un vêtement ou un tapis lorsque l'ordinateur est en cours de fonctionnement. L'ordinateur et l'adaptateur secteur fournis par HP sont conformes aux limites de température de surface accessibles à l'utilisateur, définies par les normes de sécurité applicables.

⚠ ATTENTION : Pour réduire les risques de blessures liées à la chaleur, ne touchez pas les surfaces chaudes internes avant qu'elles n'aient eu le temps de refroidir à température ambiante.

Avis sur les risques liés à la sécurité

Utilisez cet avis pour mettre en garde les utilisateurs sur la possibilité qu'une défaillance ne soit pas sécurisée ni contrôlée.

Si vous remarquez l'une des situations suivantes (ou si vous rencontrez d'autres problèmes de sécurité), n'utilisez pas l'ordinateur : crépitement, sifflement ou bruit d'éclatement, ou dans le cas d'une forte odeur ou fumée provenant de l'ordinateur. La survenue de l'une de ces situations est normale en cas de défaillance d'un composant électronique interne de manière neutralisée et contrôlée. Cependant, ces situations peuvent également indiquer un risque de sécurité. Ne partez pas du principe qu'il s'agit d'une défaillance neutralisée. Mettez l'ordinateur hors tension, déconnectez-le de sa source d'alimentation, puis contactez l'assistance technique.

Conditions d'installation

Reportez-vous aux instructions d'installation avant de brancher cet équipement à la source d'alimentation.

⚠ **AVERTISSEMENT !** Des pièces sous tension et mobiles peuvent se trouver à l'intérieur de l'ordinateur. Débranchez le cordon d'alimentation avant de retirer le boîtier. Remettez le boîtier en place et fixez-le avant de remettre l'ordinateur sous tension.

Avis sur l'acoustique

Utilisez cet avis lorsque le niveau de pression acoustique peut être inférieur à celui recommandé ou attendu.

Le niveau de pression acoustique (LpA) est extrêmement en deçà de 70dB(A) (position de l'opérateur, fonctionnement normal, selon la norme ISO 7779). Pour afficher les données d'émission sonore du produit, rendez-vous sur « Déclarations IT ECO » à http://www.hp.com/go/ted, puis sélectionnez une catégorie de produit dans le menu déroulant.

Avis relatif aux batteries

Un ou plusieurs de ces avis de sécurité peuvent s'appliquer à la batterie de votre produit.

⚠ **AVERTISSEMENT !** Le produit peut contenir un module de batteries interne au dioxyde de manganèse/lithium, au pentoxyde de vanadium ou alcaline. Un risque d'explosion ou de brûlure existe en cas de manipulation incorrecte du module de batteries.

⚠ **AVERTISSEMENT !** Ne pas essayer de recharger la pile.

⚠ **AVERTISSEMENT !** Évitez de la soumettre à des températures supérieures à 60° C (140° F).

⚠ **AVERTISSEMENT !** Pour limiter les risques liés à la sécurité, seule la batterie fournie avec l'ordinateur, une batterie de rechange fournie par HP ou une batterie compatible achetée comme accessoire auprès de HP doit être utilisée avec l'ordinateur. Le chargement rapide peut ne pas être disponible pour les batteries autres que HP ou non compatibles.

⚠ **AVERTISSEMENT !** Pour réduire tout risque d'incendie ou de brûlure, vous ne devez pas le désassembler, l'écraser, le perforer, mettre à nu ses contacts ni le jeter dans le feu ou dans l'eau.

⚠ **AVERTISSEMENT !** Il existe un risque d'explosion en cas de remplacement de la batterie par une batterie d'un type incorrect. Éliminez les batteries épuisées en respectant les instructions.

⚠ **AVERTISSEMENT !** Remplacez uniquement par une batterie HP prévue pour ce produit.

⚠ **AVERTISSEMENT !** N'ingérez la batterie, risque de brûlure chimique.

⚠ **AVERTISSEMENT !** Ce produit contient une pile bouton. Si la pile bouton est ingérée, elle peut causer des brûlures internes graves en moins de 2 heures et peut entraîner la mort.

⚠ **AVERTISSEMENT !** Conservez les batteries neuves et usagées hors de portée des enfants.

⚠ **AVERTISSEMENT !** Si le compartiment de la batterie n'est pas fermé convenablement, arrêtez d'utiliser le produit et gardez-le hors de portée des enfants.

⚠ **AVERTISSEMENT !** Si vous pensez que des batteries ont pu avoir été ingérées ou placées à l'intérieur de toute partie du corps, consultez immédiatement un médecin.

⚠ **AVERTISSEMENT !** Si vous laissez une batterie dans un environnement où la température est extrêmement élevée, cela peut entraîner une explosion ou la fuite du gaz ou liquide inflammable.

⚠ AVERTISSEMENT ! Une batterie soumise à une pression d'air très faible peut entraîner une explosion ou la fuite du gaz ou liquide inflammable.

⚠ AVERTISSEMENT ! Retirez et recyclez ou jetez immédiatement les batteries usagées en respectant les réglementations locales et conservez-les hors de portée des enfants. NE jetez PAS les batteries avec les ordures ménagères ou NE les incinérez PAS.

⚠ AVERTISSEMENT ! Même les batteries usagées peuvent causer des blessures graves ou entraîner la mort.

⚠ AVERTISSEMENT ! Appelez un centre anti-poison local pour plus d'informations sur le traitement.

⚠ AVERTISSEMENT ! Les batteries non rechargeables ne doivent pas être rechargées.

⚠ AVERTISSEMENT ! Ne forcez pas la décharge, la recharge des batteries, ne démontez pas les batteries, ne les exposez pas à une chaleur supérieure à (60 °C (149 °F).) ou ne les incinérez pas. Le non-respect de cette consigne peut entraîner des blessures dues à une aération, à des fuites ou à une explosion causant des brûlures chimiques.

⚠ AVERTISSEMENT ! Assurez-vous que les batteries sont correctement installées conformément à la polarité (+ et -).

⚠ AVERTISSEMENT ! Ne mélangez pas piles anciennes et piles neuves, des batteries de marques ou de types différents, comme des piles alcalines, carbone-zinc ou rechargeables.

⚠ AVERTISSEMENT ! Retirez et recyclez ou jetez immédiatement les batteries d'un équipement qui n'est pas utilisé pendant une période prolongée, conformément aux réglementations locales.

⚠ AVERTISSEMENT ! Fixez toujours parfaitement le compartiment de la batterie. Si le compartiment de la batterie n'est pas fermé convenablement, arrêtez d'utiliser le produit, retirez les batteries et gardez-les hors de portée des enfants.

⚠ AVERTISSEMENT ! Remplacez uniquement la batterie par un type de batterie compatible. Le type de batterie compatible pour les stations de travail est CR2032.

⚠ AVERTISSEMENT ! La tension nominale de la batterie est de 3 V.

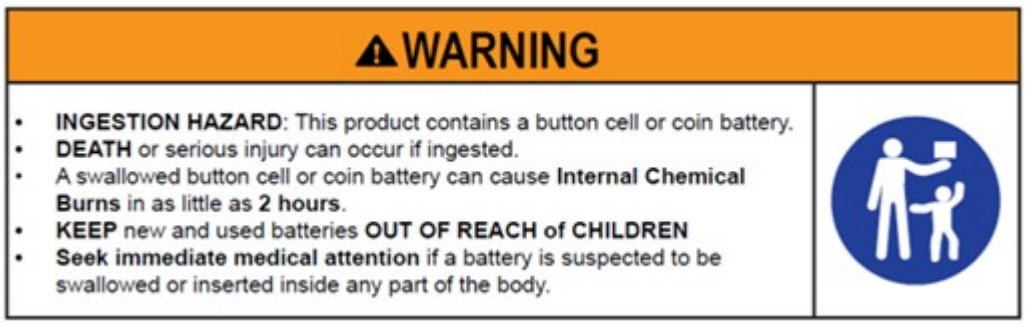

Tableau 3-1 Icône et description de la mise au rebut de la batterie

Icône	Description
	Les batteries, modules batterie et accumulateurs ne doivent pas être jetés avec les déchets ménagers ordinaires. Pour permettre leur recyclage ou leur mise au rebut, veuillez utiliser les systèmes de collecte publique ou renvoyez-les à HP, à un partenaire HP agréé ou à leurs agents.

Avis sur le ventilateur

Utilisez un ou plusieurs de ces avis pour mettre en garde les utilisateurs contre les dangers liés aux blessures dues aux pales du ventilateur en rotation.

⚠ AVERTISSEMENT !  Éloignez les pièces du corps des pièces mobiles.

⚠ AVERTISSEMENT ! Conservez les pièces fixes éloignées des hélices du ventilateur.

⚠ AVERTISSEMENT ! Conservez les pièces fixes hors de la trajectoire de mouvement.

Avis sur le niveau du volume du casque et des écouteurs

Cet avis vous avertit du danger d'un réglage de volume élevé pour les écouteurs et les casques.

⚠ AVERTISSEMENT !  Pour éviter les dommages causés au système auditif, n'écoutez pas à des volumes élevés pendant des périodes prolongées.

Le réglage de la commande de volume, ainsi que de l'égaliseur d'autres paramètres hors de la position centrale peut augmenter la tension de sortie du casque/des écouteurs et par conséquent le niveau de pression acoustique. L'utilisation de facteurs influençant la sortie casque/écouteurs autres que ceux spécifiés par le fabricant (par exemple système d'exploitation, logiciel d'égalisation, microprogramme, pilote) peut augmenter la tension de sortie du casque/des écouteurs et par conséquent le niveau de pression acoustique.

Sécurité des lasers

Pour les produits équipés d'unités optiques ou d'émetteurs-récepteurs à fibres optiques.

Ce produit peut être fourni avec un périphérique de stockage optique (par exemple, un lecteur de CD ou DVD) et/ou un émetteur-récepteur fibre optique. Ceux-ci contiennent des lasers et sont classés comme produits laser de classe 1 conformément à la norme IEC/EN 60825-1 et est conforme à ses exigences.

Chaque produit laser est conforme aux paragraphes 21 CFR 1040.10 et 1040.11 des réglementations FDA des États-Unis ou est conforme à ces réglementations à l'exception des déviations relatives à l'avis sur le laser No. 50, en date du 24 juin 2007, ou à l'avis sur le laser No. 56, en date du 8 mai 2019.

⚠ AVERTISSEMENT ! L'utilisation de méthodes de contrôle ou de réglage ou de procédures, autres que celles indiquées dans ce document ou dans le manuel d'installation des appareils à rayon laser, peut exposer l'utilisateur à des radiations dangereuses. Pour réduire le risque d'exposition à un rayonnement dangereux :

- N'essayez pas d'ouvrir le boîtier du module. Il ne contient pas de composant réparable par l'utilisateur.
- N'effectuez pas de commandes, de réglages ou d'opérations sur l'appareil laser, en dehors de ce qui est indiqué dans le présent manuel.
- Seuls les techniciens agréés HP sont autorisés à réparer l'unité.

Exigences relatives à l'alimentation et au cordon d'alimentation

Les différents pays disposent d'exigences différentes pour les blocs d'alimentation et les cordons d'alimentation.

Exigences de mise à la terre de source d'alimentation de classe I

Pour une protection contre les défauts de courant, l'équipement doit être connecté à une borne de terre. Branchez le cordon d'alimentation du système sur une prise secteur fournissant une connexion de masse. Tout cordon alternatif risquerait de ne pas fournir une protection adéquate contre les défauts. Utilisez uniquement le cordon d'alimentation fourni avec ce produit ou un produit de remplacement agréé par HP Inc.

avis pour le Brésil

Este equipamento deve ser conectado obrigatoriamente em tomada de rede de energia elétrica que possua aterramento (três pinos), conforme a norma nbr abnt 5410,visando a segurança dos usuários contra choques elétricos.

Danemark

Apparatets stikprop skal tilsluttes en stikkontakt med jord, som giver forbindelse til stikproppens jord.

Finlande

Laite on liitettävä suojakoskettimilla varustettuun pistorasiaan.

Norvège

Apparatet må tilkoples jordet stikkontakt.

Suède

Apparaten skall anslutas till jordat uttag.

Exigences du bloc d'alimentation

Les blocs d'alimentation sur certains produits possèdent des commutateurs d'alimentation externes. La fonction de commutateur de sélection de tension sur le produit lui permet de fonctionner à une tension de secteur entre 100-127 ou 200-240 volts CA. Les blocs d'alimentation sur les produits sans commutateurs d'alimentation externes sont équipés de circuits internes qui détectent la tension d'arrivée et basculent automatiquement sur la tension appropriée.

⚠ AVERTISSEMENT ! Pour réduire les risques de sécurité potentiels. HP recommande d'utiliser uniquement des adaptateurs secteur de marque HP.

Chine

消费者若使用电源适配器供电，则应购买配套使用获得 CCC 认证并满足标准要求的电源适配器

Pour une utilisation en Norvège

Certains produits sont également conçus pour un système d'alimentation informatique avec une tension phase-phase de 230 V.

Réglementations pour les cordons d'alimentation

Un ou plusieurs de ces avis peuvent s'appliquer au cordon d'alimentation de votre produit.

⚠ **AVERTISSEMENT !** Pour réduire les risques de choc électrique ou de détérioration du matériel :

- Branchez le cordon d'alimentation sur une prise secteur facilement accessible.
- Coupez l'alimentation de l'ordinateur en débranchant le cordon d'alimentation de la prise secteur.
- Si l'ordinateur est fourni avec une fiche de branchement tripolaire, branchez le cordon sur une prise électrique tripolaire mise à la terre. Ne désactivez pas la broche de mise à la terre du cordon d'alimentation en utilisant, par exemple, un adaptateur bipolaire. La broche de mise à la terre constitue un élément de sécurité essentiel.

Le jeu de cordon d'alimentation livré avec le produit est conforme aux exigences du pays dans lequel l'équipement a été acheté. Utilisez uniquement le cordon d'alimentation fourni avec l'appareil ou un cordon d'alimentation de remplacement fourni par HP Inc. ou par un revendeur agréé par HP Inc. Les références de pièces de rechange sont disponibles à l'adresse http://www.hp.com/support.

Les cordons d'alimentation utilisés dans d'autres pays doivent être conformes aux exigences du pays où vous utilisez le produit. Pour plus d'informations sur la configuration du cordon d'alimentation, contactez votre revendeur ou fournisseur de services HP agréé.

⚠ **AVERTISSEMENT !** N'utilisez pas de cordons d'alimentation provenant d'autres produits. Des cordons d'alimentation incompatibles peuvent entraîner un risque de choc et d'incendie.

Les exigences répertoriées ci-dessous s'appliquent à tous les pays :

- Le cordon d'alimentation doit être approuvé par un organisme accrédité responsable des évaluations dans le pays où le cordon d'alimentation sera installé.

Le cheminement du cordon d'alimentation doit être étudié de manière à ce qu'il ne puisse pas être piétiné ou écrasé par des objets placés sur ou contre lui. Prêtez tout particulièrement attention à la fiche, à la prise murale et au point où le cordon d'alimentation sort du produit.

⚠ **AVERTISSEMENT !** Ne faites pas fonctionner ce produit avec un ensemble de cordon d'alimentation endommagé. Si le cordon d'alimentation est endommagé d'une quelconque manière, remplacez-le immédiatement. Les câbles endommagés peuvent entraîner une exposition des utilisateurs à des dangers.

Informations sur le cordon d'alimentation

Si votre ordinateur ne vous a pas été livré avec un cordon d'alimentation ou un accessoire d'alimentation secteur compatible avec votre ordinateur, vous devrez acheter un cordon d'alimentation homologué pour votre pays ou votre région.

Les caractéristiques électriques du cordon d'alimentation doivent correspondre à la tension et au courant du produit tels qu'indiqués sur l'étiquette des caractéristiques électriques du produit. Les valeurs nominales de tension et d'intensité du cordon doivent être supérieures à celles indiquées sur l'ordinateur. En outre, le diamètre du cordon doit être au minimum de **0,75 mm²**/18 AWG et sa longueur doit être comprise entre **1,0 m** (3,2 pi.) et **2 m** (6,56 pi.). Si vous avez des questions sur le type de cordon d'alimentation à utiliser, contactez votre fournisseur de service agréé.

Le cordon d'alimentation doit être placé de sorte que personne ne puisse marcher dessus ou qu'il ne puisse être pincé par des éléments placés contre ou sur le fil. Prêtez tout particulièrement attention à la fiche, à la prise murale et au point où le cordon d'alimentation sort du produit.

prise CC de la source d'alimentation externe HP

Le schéma illustre la prise CC de la source d'alimentation externe HP.

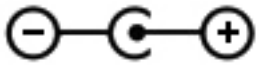

Avis sur les cordons d'alimentation pour le Japon

製品には、同梱された電源コードをお使い下さい。

同梱された電源コードは、他の製品では使用出来ません。

Spécifications du cordon d'alimentation pour le Japon

En cas d'utilisation au Japon, utilisez exclusivement le cordon d'alimentation livré avec ce produit.

⚠ ATTENTION : N'utilisez pas avec d'autres produits le cordon d'alimentation livré avec ce produit.

Risque de pincement

Utilisez cet avis pour mettre en garde sur la possibilité de blessures par pincement.

⚠ AVERTISSEMENT ! Observez les zones de danger de pincement. Éloignez les doigts des pièces de fermeture.

Protection des connecteurs de l'antenne TV

Plusieurs avis de sécurité peuvent s'appliquer aux connecteurs de l'antenne TV.

Mise à la terre d'une antenne de télévision externe

Si une antenne externe ou un système par câble est connecté à ce produit, assurez-vous que l'antenne ou le système par câble est mis à la terre électriquement de façon à vous protéger contre les surtensions et les accumulations d'électricité statique.

L'article 810 du code électrique national (ANSI/NFPA 70) fournit des informations sur la mise à la terre de la monture et de la structure portante, la mise à la terre du fil d'entrée vers un dispositif de décharge de l'antenne, la taille des conducteurs de mise à la terre, l'emplacement du dispositif de décharge de l'antenne, la connexion aux électrodes de terre et les exigences relatives aux électrodes de terre.

Protection contre la foudre

Pour mieux protéger votre produit durant un orage ou lorsqu'il reste inutilisé et sans surveillance pendant une période prolongée, débranchez le câble de raccordement électrique, puis l'antenne ou le système par câble. Vous éviterez ainsi que la foudre ou des surtensions n'endommagent le produit.

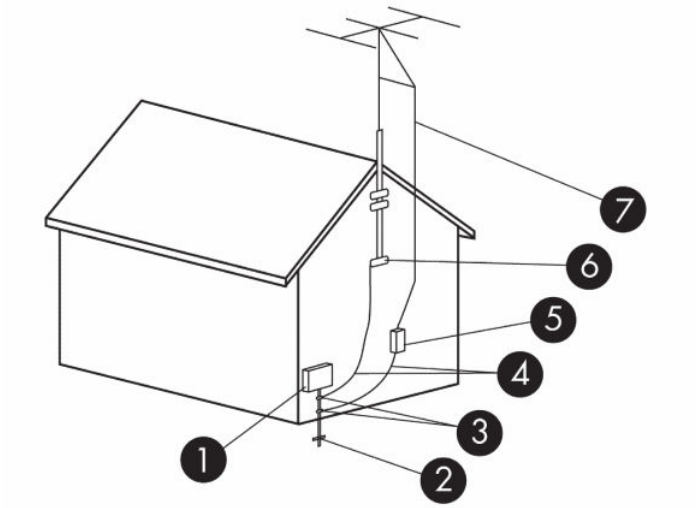

Tableau 3-2 **Mise à la terre de l'antenne**

Référence	Composant de mise à la terre
1	Compteur électrique extérieur
2	Système d'électrode de mise à terre du compteur électrique (code électrique national, article 250, partie III)
3	Colliers de mise à la terre
4	Conducteurs de mise à la terre (code électrique national, section 810.21)
5	Dispositif de décharge de l'antenne (code électrique national, section 810.20)
6	Collier de mise à la terre
7	Fil d'entrée de l'antenne

Remarque destinée aux installateurs de systèmes de télévision par câble

Ce rappel a pour but d'attirer l'attention des installateurs de systèmes de télévision par câble sur la section 820.93 du code électrique national, qui fournit des directives pour la mise à la terre et spécifie notamment que le blindage du câble coaxial doit être connecté au système de mise à la terre du bâtiment, aussi près que possible du point d'entrée du câble.

Avis sur les déplacements

Utilisez cet avis pour mettre en garde contre les risques de blessures graves dues aux kits de conversion de tension.

⚠ AVERTISSEMENT ! Afin de réduire le risque de choc électrique, d'incendie ou de détérioration du matériel, n'essayez pas d'alimenter l'ordinateur au moyen d'un kit de conversion de tension destiné aux équipements ménagers.

Avis de sécurité pour la Chine

HP 工作站使用安全手册

使用须知

欢迎使用惠普工作站，为了您及仪器的安全，请您务必注意如下事项：

1. 仪器要和地线相接，要使用有正确接地插头的电源线，使用中国国家规定的 220V 电源。
2. 避免高温和尘土多的地方，否则易引起仪器内部部件的损坏。
3. 避免接近高温，避免接近直接热源，如直射太阳光、暖气等其它发热体。
4. 不要有异物或液体落入机内，以免部件短路。
5. 不要将磁体放置于仪器附近。

警告

为防止火灾或触电事故，请不要将该机放置于淋雨或潮湿处

如果您按照以上步骤操作时遇到了困难，或想了解其它产品性能，请在以下网页上寻找相关信息：http://www.hp.com.cn

或联系我们

中国惠普有限公司
地址：北京朝阳区建国路 112 号中国惠普大厦
电话：010-65643888

Avis sur l'altitude pour la Chine

海拔警告仅适用于在海拔 2000m 以下地区使用的产品



海拔警告仅适用于在海拔 2000m 以下地区使用的产品。

Avis sur une utilisation dans des conditions tropicales pour la Chine

热带警告仅适用于在非热带气候条件下使用的产品。



热带警告仅适用于在非热带气候条件下使用的产品。

Avis de mise à la terre des câbles pour les produits équipés d'une carte TV pour la Suède et la Norvège

La Norvège et la Suède requièrent un sectionneur galvanique pour la mise à la terre.

⚠ **ATTENTION :** Pour réduire les problèmes de sécurité potentiels, utilisez un sectionneur galvanique pour le branchement à un réseau de distribution par câble.

Avis sur la vision pour Taïwan

Cet avis sur la vision s'applique aux produits à Taïwan.

使用過度恐傷害視力

注意事項:

(1) 使用 30 分鐘請休息 10 分鐘。

(2) 未滿 2 歲幼兒不看螢幕，2 歲以上每天看螢幕不要超過 1 小時。

4 Avis des agences environnementales

Ce chapitre présente des avis relatifs à l'environnement des différents pays ou régions et des informations de conformité. Certains de ces avis peuvent ne pas s'appliquer à votre produit.

Recyclage du matériel électronique, de l'emballage et de la batterie

HP encourage ses clients à recycler le matériel électronique usagé, l'emballage des cartouches d'impression d'origine HP et les batteries rechargeables.

Pour plus d'informations sur les programmes de recyclage, rendez-vous sur http://www.hp.com/recycle.

Pour plus d'informations sur le recyclage du produit au Japon, reportez-vous au site http://www.hp.com/jp/hardwarerecycle/.

Mise au rebut des équipements par les utilisateurs

Cet avis explique l'icône associée à la mise au rebut.

Tableau 4-1 Icône de mise au rebut de l'équipement et sa description

Icône	Description
	Ce symbole indique que vous ne devez pas jeter votre produit avec les déchets ménagers. Il est de votre responsabilité de protéger la santé et l'environnement et d'éliminer votre équipement en le remettant à une déchetterie effectuant le recyclage des équipements électriques et électroniques. Pour plus d'informations, prenez contact avec votre service d'élimination des ordures ménagères ou ouvrez la page http://www.hp.com/recycle.

Mise au rebut des batteries alcalines au Brésil

Não descarte o produto eletrônico em lixo comum



Este produto eletroeletrônico e seus componentes não daven ser descartados no lixo comum, pois embora estejam em conformidade com padrões mundiais de restrição a substâncias nocivas, podem conter, ainda que em quantidades mínimas, substâncias impactantes ao meio ambiente. Ao final da vida útil deste produto, o usuário deverá entregá-lo à HP. A não observância dessa orientação sujeitará o infrator às sanções previstas em lei. Após o uso, as pilhas e/ou baterias dos produtos HP deverão ser entregues ao estabelecimento comercial ou rede de assistência técnica autorizada pela HP.

Para maiores informações , inclusive sobre os pontos de recebimento, acesse: http://www.hp.com.br/reciclar

Informations sur le recyclage du matériel au Brésil

Não descarte o produto eletrônico em lixo comum



Este produto eletroeletrônico e seus componentes não daven ser descartados no lixo comum, pois embora estejam em conformidade com padrões mundiais de restrição a substâncias nocivas, podem conter, ainda que em quantidades mínimas, substâncias impactantes ao meio ambiente. Ao final da vida útil deste produto, o usuário deverá entregá-lo à HP. A não observância dessa orientação sujeitará o infrator às sanções previstas em lei. Após o uso, as pilhas e/ou baterias dos produtos HP deverão ser entregues ao estabelecimento comercial ou rede de assistência técnica autorizada pela HP.

Para maiores informações , inclusive sobre os pontos de recebimento, acesse: http://www.hp.com.br/reciclar

Étiquette de recyclage et DEEE logo Triman France

Cet avis explique l'icône associée au recyclage.



Avis sur l'élimination et le recyclage pour la Corée

한국 전자제품 폐기 및 재활용 방법

전자 기기 폐기물은 전자/전기 장비를 재활용할 수 있도록 지정된 HP 수거물 센터에 전달하거나 E-순환거버넌스(http://www.k-erc.or.kr/)를 통해 무상 회수 및 재활용이 진행됩니다. 자세한 내용은 E-순환 거버넌스 혹은 HP 서비스 센터에 문의하거나 웹사이트 www.hp.com/recycle을참조하십시오.

Informations de recyclage de la pile pour Taiwan

Le présent avis contient les réglementations relatives à la fabrication et au recyclage de batterie à Taïwan.

Tableau 4-2 **Icône sur le recyclage de batterie à Taïwan et sa description**

Icône	Description
	Taiwan EPA demande aux fabricants ou aux importateurs de piles, conformément à l'Article 15 de la loi relative à la mise au rebut (Waste Disposal Act), d'indiquer les mentions de récupération des piles usagées dans des points de vente, brochures ou publicités. Contactez une entreprise de recyclage qualifiée pour la mise au rebut appropriée de la pile.

Réglementation WEEE de la Turquie

Türkiye Cumhuriyeti: AEEE Yönetmeliğine Uygundur

Certification ENERGY STAR® (certains modèles)

ENERGY STAR est un programme de l'agence de protection environnementale des États-Unis qui aide les entreprises et les personnes à économiser de l'argent et à protéger le climat par le biais de l'utilisation de produits présentant une efficacité énergétique supérieure.

Les produits certifiés ENERGY STAR limitent les émissions de gaz à effet de serre en répondant aux critères d'efficacité énergétique stricts édictés par l'Agence de protection environnementale des États-Unis. En tant que partenaire ENERGY STAR, HP Inc. a suivi le processus avancé de certification des produits de l'EPA pour s'assurer que les produits portant le logo ENERGY STAR respectaient les réglementations ENERGY STAR. Le logo suivant apparaît sur tous les ordinateurs respectant les spécifications ENERGY STAR :

Une exigence clé du programme ENERGY STAR pour les produits informatiques réside dans l'inclusion de fonctions de gestion de l'alimentation permettant de réduire sensiblement la consommation d'énergie lorsque le produit n'est pas utilisé. La gestion de l'alimentation permet à un ordinateur de passer automatiquement dans un mode basse consommation « veille » ou tout autre mode basse consommation, après une période définie d'inactivité. Les fonctions de gestion de l'alimentation ont été prédéfinies comme suit lorsque l'ordinateur fonctionne sur secteur :

Tableau 4-3 Fonctions de gestion de l'alimentation prédéfinies lorsque l'ordinateur fonctionne sur une alimentation secteur

Type d'ordinateur	Délai d'activation du mode veille de l'écran	Délai d'activation du mode veille de l'ordinateur (en minutes)	Sortie du mode veille
Notebooks, stations de travail mobiles	<= 15 minutes (selon le modèle)	<= 30 minutes (selon le modèle)	Le produit quitte le mode veille lorsque vous appuyez sur le bouton d'alimentation/veille. Si le Wake on Lan (WOL) est activé, le système peut sortir du mode veille en réponse à un signal réseau.
Tablettes	<= 1 minute	Non applicable	Non applicable
Ordinateurs de bureau, ordinateurs de bureau intégrés, stations de travail	<= 15 minutes (selon le modèle)	<= 30 minutes (selon le modèle)	Le produit quitte le mode veille lorsque l'utilisateur interagit avec un périphérique d'entrée, y compris la souris ou le clavier. Si le Wake on Lan (WOL) est activé, le système peut sortir du mode veille en réponse à un signal réseau.

Tableau 4-3 **Fonctions de gestion de l'alimentation prédéfinies lorsque l'ordinateur fonctionne sur une alimentation secteur (suite)**

Type d'ordinateur	Délai d'activation du mode veille de l'écran	Délai d'activation du mode veille de l'ordinateur (en minutes)	Sortie du mode veille
Clients légers	<= 15 minutes (selon le modèle)	<= 30 minutes lorsque le mode veille est pris en charge par le système d'exploitation (selon le modèle)	Si le mode veille est pris en charge par le système d'exploitation, le produit quitte le mode veille lorsque l'utilisateur interagit avec un périphérique d'entrée, y compris la souris ou le clavier. Si le Wake on Lan (WOL) est activé, le système peut sortir du mode veille en réponse à un signal réseau.

Pour les ordinateurs prenant en charge un profil d'utilisation « toujours sous tension, toujours connecté » où l'accès à Internet reste actif (par exemple sur les tablettes), des modes d'alimentation basse consommation alternatifs, comme les modes d'inactivité courte ou d'inactivité prolongée (tels que définis dans les exigences du programme ENERGY STAR pour les ordinateurs) sont fournis. Ils consomment très peu d'énergie (<= 10 Watts) et le cas échéant, optimisent l'autonomie du produit. Ces modes alternatifs sont dynamiques. Le mode veille de l'écran est activé après 1 minute d'inactivité de l'utilisateur.

L'ordinateur quitte le mode veille lorsque vous appuyez sur le bouton d'alimentation/veille. Lorsque la fonction Wake On LAN (WOL) est activée, l'ordinateur peut également quitter le mode veille en réponse à un signal réseau.

Plus d'informations sur les économies énergétiques et financières potentielles liées aux fonctions de gestion de l'alimentation sont présentées sur le site Web de gestion de l'alimentation ENERGY STAR de l'EPA à l'adresse http://www.energystar.gov/powermanagement.

Plus d'informations sur le programme ENERGY STAR et ses avantages pour l'environnement sont disponibles sur le site Web ENERGY STAR de l'EPA à l'adresse http://www.energystar.gov.

ENERGY STAR et le label ENERGY STAR sont des marques déposées détenues par l'Agence de protection environnementale (EPA) des États-Unis.

Substances chimiques

HP s'engage à fournir à ses clients des informations concernant les substances chimiques contenues dans ses produits, conformément aux dispositions légales telles que REACH (Règlement CE n° 1907/2006 du Parlement Européen et du Conseil de l'Union Européenne).

Une note d'information chimique sur ce produit peut être consultée à l'adresse http://www.hp.com/go/reach.

Matériau composé de perchlorate : une manipulation particulière peut être nécessaire

La batterie de l'horloge en temps réel est susceptible de contenir du perchlorate et peut nécessiter une manipulation particulière lors de son recyclage ou de sa mise au rebut en Californie.

Reportez-vous à la section http://www.dtsc.ca.gov/hazardouswaste/perchlorate/.

Avis sur l'environnement pour la Chine

回收信息说明

惠普公司对废弃的电子计算机（笔记本电脑）提供回收服务，更多信息请登陆 http://www8.hp.com/us/en/hp-information/environment/product-recycling.html

环境标志信息

微型计算机(台式计算机,笔记本电脑等)及显示器在中国环境标志认证产品范围内,环境标志表明该产品不仅品质合格,而且在生产,使用和回收处理中都符合特定的环境保护要求,与同类产品相比,既有低毒少害,节约资源等环保优势,此外获得中国环境标志认证的产品售后三年内均可在各服务中心选择维修或更换部件,也可通过更换更高性能的零部件或模块实现硬件升级。

特别提醒

如您需要确认本产品处于零能耗状态,请按下电源关闭按钮,并将插头从电源插座断开。

Étiquette de consommation énergétique des ordinateurs pour la Chine

La Chine nécessite cet avis sur l'efficacité énergétique.

Conformément à la réglementation sur la mise en place d'une étiquette de consommation énergétique des micro-ordinateurs pour la Chine, ce micro-ordinateur est équipé d'une étiquette d'efficacité énergétique. La classe d'efficacité énergétique, TEC (consommation énergétique typique) et la catégorie de produit, présentées sur l'étiquette, sont déterminées et calculées selon la norme GB28380-2012.

1. Classes d'efficacité énergétique

   La classe est déterminée par la norme en calculant le niveau de consommation de base et en ajoutant la consommation des éléments supplémentaires, tels que la mémoire principale et les cartes graphiques. Quelle que soit la classe, la consommation énergétique typique ne doit pas dépasser la valeur indiquée dans le tableau suivant :

   Tableau 4-4 Valeurs de consommation énergétique typique (TEC)

Type de produit	Consommation énergétique typique (kilowatt-heure)		
	Classe 1	Classe 2	Classe 3

Tableau 4-4 Valeurs de consommation énergétique typique (TEC) (suite)

Type de produit	Consommation énergétique typique (kilowatt-heure)			
Micro-ordinateur de bureau, tout-en-un	Catégorie A	98,0 +∑EFA	148,0 +∑EFA	198,0 +∑EFA
	Catégorie B	125,0 +∑EFA	175,0 +∑EFA	225,0 +∑EFA
	Catégorie C	159,0 +∑EFA	209,0 +∑EFA	259,0 +∑EFA
	Catégorie D	184,0 +∑EFA	234,0 +∑EFA	284,0 +∑EFA
Ordinateur portable	Catégorie A	20,0 +∑EFA	35,0 +∑EFA	45,0 +∑EFA
	Catégorie B	26,0 +∑EFA	45,0 +∑EFA	65,0 +∑EFA
	Catégorie C	54,5 +∑EFA	75 +∑EFA	123,5 +∑EFA

REMARQUE : ∑EFA est la somme du facteur de puissance de fonctions supplémentaires du produit.

2. Consommation énergétique typique

Le chiffre de la consommation énergétique indiqué sur l'étiquette correspond aux données mesurées avec la configuration représentative qui couvre toutes les configurations de l'unité d'enregistrement sélectionnée conformément à la « Réglementation sur la mise en place d'une étiquette de consommation énergétique des micro-ordinateurs pour la Chine ». Par conséquent, la consommation énergétique réelle de ce micro-ordinateur spécifique peut être différente de celle des données de consommation énergétique typique présentées sur l'étiquette.

3. Catégorie de produit

La catégorie de produit est déterminée par la norme selon la configuration du micro-ordinateur. La classification des produits est conforme aux réglementations dans le tableau suivant :

Tableau 4-5 Description de la catégorie de produit et de la configuration

Type de produit	Description de la configuration	
	Micro-ordinateur de bureau, tout-en-un	Ordinateur portable
Catégorie A	Micro-ordinateur de bureau et tout-en-un dont la configuration est en dehors du champ d'application de la catégorie B, C et D	Ordinateur portable dont la configuration est en dehors du champ d'application de la catégorie B et C
Catégorie B	2 cœurs physiques de processeurs et au moins 2 Go de mémoire système	Processeur graphique distinct
Catégorie C	Plus de 2 cœurs physiques de processeurs avec au moins l'une des fonctions suivantes : 1. Au moins 2 Go de mémoire système 2. Processeur graphique distinct	Le produit possède au moins 2 cœurs physiques de processeurs et 2 Go de mémoire système. Processeur graphique distinct avec une largeur de tampon de trame d'au moins 128 bits.
Catégorie D	Au moins 4 cœurs physiques de processeurs avec au moins l'une des fonctions suivantes : 1. Au moins 4 Go de mémoire système 2. Processeur graphique distinct avec une largeur de tampon de trame d'au moins 128 bits	

Pour plus de détails sur la spécification, veuillez vous reporter à la norme GB28380-2012.

本机根据《微型计算机能源效率标识实施规则》的要求加施中国能效标识。能效标识中显示的能效等级、典型能源消耗和产品类型均根据《微型计算机能效限定值及能效等级》（GB28380-2012）的要求确定。对上述标识内容的说明如下：

1. 能效等级

微型计算机的能效等级由基础能源消耗值和附加功能功耗因子之和决定。微型计算机能效各等级的典型能源消耗应不大于下表的规定

微型计算机类型			能源消耗(千瓦时)		
			1	2	3
	台式微型计算机及	A 类	98.0+ΣEfa	148.0+ΣEfa	198.0+ΣEfa
一体机		B 类	125.0+ΣEfa	175.0+ΣEfa	225.0+ΣEfa
		C 类	159.0+ΣEfa	209.0+ΣEfa	259.0+ΣEfa
		D 类	184.0+ΣEfa	234.0+ΣEfa	284.0+ΣEfa
	便携式	A 类	20.0+ΣEfa	35.0+ΣEfa	45.0+ΣEfa
计算机		B 类	26.0+ΣEfa	45.0+ΣEfa	65.0+ΣEfa
		C 类	54.5+ΣEfa	75.0+ΣEfa	123.5+ΣEfa
注：ΣEfa 为微型计算机附加功能功耗因子之和					

2. 典型能源消耗

典型能源消耗值代表一个备案单元中，符合《微型计算机能源效率标识实施规则》要求的代表性规格型号产品的数值。因此，本机的典型能源消耗值可能与其所加施的能效标识中所示的典型能源消耗值不一致。

3. 产品类型

产品类型根据微型计算机的配置确定。参见下表：

类型	配置说明	
	台式微型计算机及一体机	便携式计算机
A 类	下列 B 类、C 类、D 类配置以外的台式微型计算机及一体机	下列 B 类、C 类配置以外的便携式计算机
B 类	中央处理器（CPU）物理核心数为 2，系统内存大于等于 2GB	具有独立图形显示单元（GPU）
C 类	中央处理器（CPU）物理核心数大于 2，且至少具有以下特征中的一条 a. a）系统内存大于等于 2GB； b. 独立图形显示单元（GPU）	中央处理器（CPU）物理核心数大于等于 2，系统内存大于等于 2GB，具有独立图形显示单元（GPU）且显存位宽大于等于 128 位.
D 类	中央处理器（CPU）物理核心数大于等于 4，且至少具有以下特征中的一条： a. 系统内存大于等于 4GB； b. 具有独立图形显示单元（GPU）且显存位宽大于等于 128 位	

关于标识内容的更详细技术信息，请参考《微型计算机能效限定值及能效等级》（GB28380-2012）

RoHS de Chine

La Chine utilise les avis suivants pour RoHS.

笔记本电脑和平板电脑产品中有害物质或元素的名称及含量

根据中国《电器电子产品有害物质限制使用管理办法》





Tableau 4-6 **产品中有害物质或元素的名称及含量 根据中国《电器电子产品有害物质限制使用管理办法》**

	有害物质					
部件名称	**铅 (Pb)**	**汞 (Hg)**	**镉 (Cd)**	**六价铬 (Cr(VI))**	**多溴联苯 (PBB)**	**多溴二苯醚 (PBDE)**
电池	X	O	O	O	O	O
线缆	X	O	O	O	O	O
摄像头	X	O	O	O	O	O
机箱/其他	X	O	O	O	O	O
闪存读卡器	X	O	O	O	O	O
软盘驱动器	X	O	O	O	O	O
硬盘驱动器	X	O	O	O	O	O
耳机	X	O	O	O	O	O
I/O PCA	X	O	O	O	O	O
键盘	X	O	O	O	O	O
液晶显示器 (LCD) 面板	X	O	O	O	O	O
介质（CD/DVD/软盘）	O	O	O	O	O	O
内存	X	O	O	O	O	O
主板、处理器、散热器	X	O	O	O	O	O
鼠标	X	O	O	O	O	O
光盘驱动器	X	O	O	O	O	O
对接设备选件	X	O	O	O	O	O
电源适配器	X	O	O	O	O	O
电源	X	O	O	O	O	O
电源组	X	O	O	O	O	O
投影仪	X	O	O	O	O	O
遥控器	X	O	O	O	O	O

Tableau 4-6 产品中有害物质或元素的名称及含量 根据中国《电器电子产品有害物质限制使用管理办法》(suite)

	有害物质					
部件名称	铅 (Pb)	汞 (Hg)	镉 (Cd)	六价铬 (Cr(VI))	多溴联苯 (PBB)	多溴二苯醚 (PBDE)
智能卡/Java™ 读卡器	X	O	O	O	O	O
扬声器(外置)	X	O	O	O	O	O
电视调谐器	X	O	O	O	O	O
USB 闪存驱动器	X	O	O	O	O	O
USB 集线器	X	O	O	O	O	O
网络摄像头	X	O	O	O	O	O
无线接收器	X	O	O	O	O	O
无线网卡	X	O	O	O	O	O
本表格依据 SJ/T 11364 的规定编制。 O: 表示该有害物质在该部件所有均质材料中的含量均在 GB/T 26572 规定的限量要求以下。 X: 表示该有害物质至少在该部件的某一均质材料中的含量超出 GB/T 26572 规定的限量要求。 此表中所有名称中含 "X" 的部件均符合中国 RoHS 达标管理目录限用物质应用例外清单的豁免。 此表中所有名称中含 "X" 的部件均符合欧盟 RoHS 立法。 注: 环保使用期限的参考标识取决于产品正常工作的温度和湿度等条件						

台式机、瘦客户端、个人工作站、一体机和销售点终端产品中有害物质或元素的名称及含量

根据中国《电器电子产品有害物质限制使用管理办法》





Tableau 4-7 产品中有害物质或元素的名称及含量 根据中国《电器电子产品有害物质限制使用管理办法》

	有害物质					
部件名称	铅 (Pb)	汞 (Hg)	镉 (Cd)	六价铬 (Cr(VI))	多溴联苯 (PBB)	多溴二苯醚 (PBDE)
电池	X	O	O	O	O	O
线缆	X	O	O	O	O	O
摄像头	X	O	O	O	O	O
机箱/其他	X	O	O	O	O	O

Tableau 4-7 产品中有害物质或元素的名称及含量 根据中国《电器电子产品有害物质限制使用管理办法》(suite)

	有害物质					
部件名称	铅 (Pb)	汞 (Hg)	镉 (Cd)	六价铬 (Cr(VI))	多溴联苯 (PBB)	多溴二苯醚 (PBDE)
风扇	X	O	O	O	O	O
闪存读卡器	X	O	O	O	O	O
软盘驱动器	X	O	O	O	O	O
硬盘驱动器	X	O	O	O	O	O
耳机	X	O	O	O	O	O
散热器	X	O	O	O	O	O
I/O PCA	X	O	O	O	O	O
键盘	X	O	O	O	O	O
液晶显示器 (LCD) 面板	X	O	O	O	O	O
介质（CD/DVD/软盘）	O	O	O	O	O	O
内存	X	O	O	O	O	O
主板、处理器、散热器	X	O	O	O	O	O
鼠标	X	O	O	O	O	O
光驱	X	O	O	O	O	O
对接设备选件	X	O	O	O	O	O
电源适配器	X	O	O	O	O	O
电源	X	O	O	O	O	O
投影仪	X	O	O	O	O	O
遥控器	X	O	O	O	O	O
智能卡/Java™ 读卡器	X	O	O	O	O	O
固态驱动器	X	O	O	O	O	O
扬声器（外置）	X	O	O	O	O	O
触控笔	X	O	O	O	O	O
触控板	X	O	O	O	O	O
电视调谐器	X	O	O	O	O	O
USB 闪存驱动器	X	O	O	O	O	O
USB 集线器	X	O	O	O	O	O
网络摄像头	X	O	O	O	O	O
无线接收器	X	O	O	O	O	O
无线网卡	X	O	O	O	O	O
3D 捕获台/转盘	X	O	O	O	O	O

Tableau 4-7 产品中有害物质或元素的名称及含量 根据中国《电器电子产品有害物质限制使用管理办法》(suite)

	有害物质					
部件名称	铅 (Pb)	汞 (Hg)	镉 (Cd)	六价铬 (Cr(VI))	多溴联苯 (PBB)	多溴二苯醚 (PBDE)
本表格依据 SJ/T 11364 的规定编制。 O: 表示该有害物质在该部件所有均质材料中的含量均在 GB/T 26572 规定的限量要求以下。 X: 表示该有害物质至少在该部件的某一均质材料中的含量超出 GB/T 26572 规定的限量要求。 此表中所有名称中含 "X" 的部件均符合中国 RoHS 达标管理目录限用物质应用例外清单的豁免。 此表中所有名称中含 "X" 的部件均符合欧盟 RoHS 立法。 注: 环保使用期限的参考标识取决于产品正常工作的温度和湿度等条件						

台灣針對筆記型電腦和平板電腦的有害物質限制使用管理辦法 (RoHS)

限用物質含有情況標示聲明書

Declaration of the Presence Condition of the Restricted Substances Marking

Tableau 4-8 限用物質含有情況標示聲明書 Declaration of the Presence Condition of the Restricted Substances Marking

限用物質及其化學符號 Restricted substances and its chemical symbols						
單元 Unit	鉛 Lead (Pb)	汞 Mercury (Hg)	鎘 Cadmium (Cd)	六價鉻 Hexavalent chromium (Cr^{+6})	多溴聯苯 Polybrominated biphenyls (PBB)	多溴二苯醚 Polybrominated diphenyl ethers (PBDE)
纜線 Cables	–	○	○	○	○	○
機殼/其他 Chassis/Other	–	○	○	○	○	○
輸入/輸出印刷電路組件 I/O PCAs	–	○	○	○	○	○
液晶顯示器 (LCD) 面板 Liquid crystal display (LCD) panel	–	○	○	○	○	○
記憶體 Memory	○	○	○	○	○	○
主機板、處理器、散熱器 Motherboard, processor, heat sinks	–	○	○	○	○	○
電源組 Power pack	–	○	○	○	○	○

Tableau 4-8 **限用物質含有情況標示聲明書 Declaration of the Presence Condition of the Restricted Substances Marking (suite)**

限用物質及其化學符號 Restricted substances and its chemical symbols						
電源供應器 Power supply	–	○	○	○	○	○
儲存裝置 Storage Devices	–	○	○	○	○	○
無線裝置 Wireless Devices	–	○	○	○	○	○
備考 1:「超出 0.1 %」及「超出 0.01 %」係指限用物質之百分比含量超出百分比含量基準值。 Note 1: "Exceeding 0.1 wt %" and "exceeding 0.01 wt %" indicate that the percentage content of the restricted substance exceeds the reference percentage value of presence condition. 備考 2:「○」係指該項限用物質之百分比含量未超出百分比含量基準值。 Note 2: "○" indicates that the percentage content of the restricted substance does not exceed the percentage of reference value of presence. 備考 3:「–」係指該項限用物質為排除項目。 Note 3: The "–" indicates that the restricted substance corresponds to the exemption.						

若要取得最新版使用指南，請前往 http://www.hp.com/support，並依照指示尋找您的產品。然後選取「使用手冊」。

To access the latest user guides, go to http://www.hp.com/support, and follow the instructions to find your product. Then select **Manuals**.

台灣針對桌上型電腦、精簡型電腦、個人工作站、一體成形電腦及銷售點終端機的有害物質限制使用管理辦法 (RoHS)

限用物質含有情況標示聲明書

Declaration of the Presence Condition of the Restricted Substances Marking

Tableau 4-9 **限用物質含有情況標示聲明書 Declaration of the Presence Condition of the Restricted Substances Marking**

限用物質及其化學符號 Restricted substances and its chemical symbols						
單元 Unit	**鉛 Lead (Pb)**	**汞 Mercury (Hg)**	**鎘 Cadmium (Cd)**	**六價鉻 Hexavalent chromium (Cr^{+6})**	**多溴聯苯 Polybrominated biphenyls (PBB)**	**多溴二苯醚 Polybrominated diphenyl ethers (PBDE)**
纜線 Cables	–	○	○	○	○	○
機座/其他 Chassis/Other	–	○	○	○	○	○

Tableau 4-9 **限用物質含有情況標示聲明書 Declaration of the Presence Condition of the Restricted Substances Marking (suite)**

限用物質及其化學符號 Restricted substances and its chemical symbols						
單元 Unit	**鉛 Lead (Pb)**	**汞 Mercury (Hg)**	**鎘 Cadmium (Cd)**	**六價鉻 Hexavalent chromium (Cr^{+6})**	**多溴聯苯 Polybrominated biphenyls (PBB)**	**多溴二苯醚 Polybrominated diphenyl ethers (PBDE)**
輸入/輸出印刷電路組件 I/O PCAs	–	○	○	○	○	○
液晶顯示器 (LCD) 面板 Liquid crystal display (LCD) panel (for AIO only)	–	○	○	○	○	○
記憶體 Memory	○	○	○	○	○	○
主機板、處理器、散熱器 Motherboard, processor, heat sinks	–	○	○	○	○	○
電源供應器 Power supply	–	○	○	○	○	○
儲存裝置 Storage Devices	–	○	○	○	○	○

備考 1:「超出 0.1 %」及「超出 0.01 %」係指限用物質之百分比含量超出百分比含量基準值。

Note 1: "Exceeding 0.1 wt %" and "exceeding 0.01 wt %" indicate that the percentage content of the restricted substance exceeds the reference percentage value of presence condition.

備考 2:「○」係指該項限用物質之百分比含量未超出百分比含量基準值。

Note 2: "○" indicates that the percentage content of the restricted substance does not exceed the percentage of reference value of presence.

備考 3:「–」係指該項限用物質為排除項目。

Note 3: The "–" indicates that the restricted substance corresponds to the exemption.

若要取得最新版使用指南，請前往 http://www.hp.com/support，並依照指示尋找您的產品。然後選取「使用手冊」。

To access the latest user guides, go to http://www.hp.com/support, and follow the instructions to find your product. Then select **Manuals**.

Avis sur la restriction des substances dangereuses pour l'Inde (RoHS)

Ce produit, ainsi que les consommables et les pièces de rechange connexes, sont conformes aux dispositions sur la réduction des substances dangereuses énoncées dans le règlement indien 2016 de gestion des déchets électroniques.

Il ne contient pas de plomb, de mercure, de chrome hexavalent, de polybromobiphényles ni de polybromobiphényléthers dans des concentrations supérieures à 0,1 % en poids et 0,01 % en poids pour le cadmium, à l'exception des exemptions mentionnées dans l'annexe 2 du règlement.

Informations sur le règlement 1275/2008 de la Commission européenne

L'Union européenne exige cet avis sur la consommation d'énergie.

Pour localiser les données sur la consommation électrique des produits, y compris lorsque le produit est en mode veille en réseau et que tous les ports réseau câblés et les appareils sans fil sont connectés, reportez-vous à la section P14 « Informations supplémentaires » des déclarations IT ECO à l'adresse http://www.hp.com/hpinfo/globalcitizenship/environment/productdata/itecodesktop-pc.html.

Le cas échéant, activez et désactivez le réseau sans fil en suivant les instructions incluses dans le manuel de l'utilisateur du produit ou du système d'exploitation. Des informations sont également disponibles à l'adresse http://www.hp.com/support.

Déclarations IT ECO

Utilisez ces liens pour fournir des emplacements pour les déclarations IT ECO.

Ordinateur portable ou tablette

http://www.hp.com/hpinfo/globalcitizenship/environment/productdata/iteconotebook-o.html

Ordinateurs de bureau et clients légers

http://www.hp.com/hpinfo/globalcitizenship/environment/productdata/itecodesktop-pc.html?jumpid=reg_R1002_USEI

Stations de travail

http://www.hp.com/hpinfo/globalcitizenship/environment/productdata/itecoworkstatio.html

Avis sur la restriction des substances dangereuses pour le Japon (RoHS)

2008 年、日本における製品含有表示方法、JISC0950 改定版が公示されました。製造事業者は、2006 年 7 月 1 日以降に販売される電気・電子機器の特定化学物質の含有に付きまして情報提供を義務付けられています。

製品の部材表示に付きましては、http://www.hp.com/go/jisc0950/ を参照してください。

A Japanese regulatory requirement, defined by specification JIS C 0950, 2008, mandates that manufacturers provide Material Content Declarations for certain categories of electronic products offered for sale after July 1, 2006.

To view the JIS C 0950 material declaration for this product, visit http://www.hp.com/go/jisc0950.

Ley para el Aprovechamiento Sustentable de la Energía de México

Ley para el Aprovechamiento Sustentable de la Energía de México

Se ha etiquetado este producto en conformidad con la Ley para el Aprovechamiento Sustentable de la Energía de México, que requiere la divulgación del consumo de energía del modo de uso normal (modo inactivo) y del modo de espera. Su producto es una de las muchas configuraciones de esta familia

de modelos; el consumo de energía del modo inactivo de su configuración específica puede diferir de la información de la etiqueta. El consumo real de energía de su producto puede ser mayor o menor que el valor informado en la etiqueta de energía de producto para México a causa de factores como la configuración (componentes y módulos seleccionados) y el uso (tareas que se están efectuando, software instalado y en ejecución, etc.).

REMARQUE : Esta ley no es aplicable a las estaciones de trabajo.

Certifié TCO

Cette section s'applique uniquement aux produits portant le logo TCO Certified.

Consultez https://tcocertified.com/product-finder/ pour voir la liste des produits certifiés TCO.

A third-party certification according to ISO 14024

Toward sustainable IT products



Say hello to a more sustainable product

IT products are associated with a wide range of sustainability risks throughout their life cycle. Human rights violations occur in the supply chain. Harmful substances are used both in products and their manufacture. Products can often have a short lifespan because of poor ergonomics, low quality and when they are not able to be repaired or upgraded.

This product is a better choice. It meets all the criteria in TCO Certified, the world's most comprehensive sustainability certification for IT products. Thank you for making a responsible product choice, that help drive progress towards a more sustainable future!

Criteria in TCO Certified have a life-cycle perspective and balance environmental and social responsibility. Conformity is verified by independent and approved verifiers that specialize in IT products, social responsibility or other sustainability issues. Verification is done both before and after the certificate is issued, covering the entire validity period. The process also includes ensuring that corrective actions are implemented in all cases of factory non-conformities. And last but not least, to make sure that the certification and independent verification is accurate, both TCO Certified and the verifiers are reviewed regularly.

Want to know more?

Read information about TCO Certified, full criteria documents, news and updates at **tcocertified.com.** On the website you'll also find our Product Finder, which presents a complete, searchable listing of certified products.

TCO Certified Edge

Cette section s'applique uniquement aux produits portant le logo TCO Certified Edge.

Consultez https://tcocertified.com/product-finder/ pour voir la liste des produits certifiés TCO Certified Edge.

A third-party certification according to ISO 14024

Toward sustainable IT products



Say hello to a more sustainable product

IT products are associated with a wide range of sustainability risks throughout their life cycle. Human rights violations occur in the supply chain. Harmful substances are used both in products and their manufacture. Products can often have a short lifespan because of poor ergonomics, low quality and when they are not able to be repaired or upgraded.

This product is a better choice. It meets all the criteria in TCO Certified, the world's most comprehensive sustainability certification for IT products. Additionally, it fulfills the requirements of TCO Certified Edge, the supplemental certification that recognizes leading-edge products that exceed typical performance in a particular sustainability attribute. At our Product Finder **(tcocertified.com/product-finder)** you can find out which TCO Certified Edge criterion or criteria this product meets.

Criteria in TCO Certified have a life-cycle perspective and balance environmental and social responsibility. Compliance is verified by independent verification organizations that specialize in IT products, social responsibility or other sustainability issues. Verification is done both before and after the certificate is issued, covering the entire validity period. The process also includes ensuring that corrective actions are implemented in all cases of factory non-conformities.

Thank you for making a responsible product choice, that help drive progress towards a more sustainable future!

Want to know more?

Read information about TCO Certified, full criteria documents, news and updates at **tcocertified.com.** On the website you'll also find our Product Finder, which presents a complete, searchable listing of certified products.

Index

A

avis
  Avis sur les périphériques sans fil pour la Thaïlande 13
  batterie 14, 21, 30
  Brésil 6, 24
  Canada 6
  cordon d'alimentation pour le Japon 26
  Cordons d'alimentation 25
  Corée du Sud 13
  déplacements 27
  Élimination et recyclage en Corée 31
  Environnement 30
  ergonomie 9
  Japon 10
  Macrovision Corporation 18
  matériau composé de perchlorate 33
  Mexique 11
  mise au rebut des équipements 30
  modem 15
  niveau du volume du casque et des écouteurs 23
  Réglementation pour la Biélorussie 6
  restriction d'utilisation de substances dangereuses pour l'Inde 43
  restriction d'utilisation de substances dangereuses pour le Japon 44
  sécurité des lasers 14, 23
  Singapour 12
  Taïwan 13
  transport aérien 14
  ventilateur 23
avis de certification GS 9
Avis de classe A pour le monde 4
  câbles 5
  modifications 5
avis de mise à la terre de câble 29
Avis de réglementation pour la Biélorussie 6
avis de restriction d'utilisation de substances dangereuses pour l'Inde 43
avis pour la Corée du Sud 13
avis pour le Brésil 6, 24
Avis pour le Canada 6
avis pour le Japon 10
avis pour Macrovision Corporation 18
Avis pour produit de classe A, Australie 5
avis pour Taïwan 13
avis relatif aux appareils sans fil pour le Mexique 11
avis relatif aux appareils sans fil pour Singapour 12
avis sur l'altitude 28
Avis sur l'environnement 30
Avis sur l'environnement pour la Chine 34
avis sur l'ergonomie 9
Avis sur l'élimination et le recyclage pour la Corée 31
avis sur la mise au rebut
  batterie 30
  batterie scellée en usine 14
  batterie, remplacement par l'utilisateur 14
  équipement 30
avis sur la mise au rebut des équipements 30
avis sur la sécurité des lasers 14, 23
avis sur le cordon d'alimentation 25
avis sur le niveau du volume du casque et des écouteurs 23
avis sur le niveau du volume, casque et écouteurs 23
Avis sur le produit de classe A, Union européenne et Royaume-Uni 5
avis sur le ventilateur 23
Avis sur les cordons d'alimentation pour le Japon 26
avis sur les déplacements 27
avis sur les modems 15
  Canada 16
  Japon 16
  Nouvelle-Zélande 17
  Système américain 15
avis sur les modems pour le Canada 16
avis sur les modems pour le Japon 16
avis sur les modems pour les États-Unis 15
Avis sur les périphériques sans fil pour la Thaïlande 13
avis sur une utilisation dans des conditions tropicales 28
avis, ordinateurs portables
  FCC (Federal Communications Commission) 3, 4
avis, restriction d'utilisation de substances dangereuses pour le Japon 44
Aviso para o Brasil 6
avisos
  Brasil 6

B

bandes de fréquences radio 8
batterie 21
batterie, avis 14, 30

C

Carte TV, avis de mise à la terre de câble 29
Certification ENERGY STAR 32
certification TCO Certified 45
certification TCO Certified Edge 46

D

déclaration sur les modems pour la Nouvelle-Zélande 17
Document de soumission réglementaire pour la Corée du Sud 13
document de soumission réglementaire, Corée du Sud 13

E

Étiquette de consommation énergétique des ordinateurs pour la Chine 34
étiquettes, conformité 2

F

FCC (Federal Communications Commission)
avis sur les ordinateurs portables de classe A 4
avis sur les ordinateurs portables de classe B 3
câbles pour ordinateurs portables 4, 5
modifications apportées aux ordinateurs portables 4, 5

I

Informations sur le transport aérien 14

M

matériel électronique et de la batterie, recyclage 30

N

niveaux de puissance maximale 8

O

ordinateurs portables, modifications
FCC (Federal Communications Commission) 4

P

périphériques LAN sans fil 4
périphériques sans fil 4
prise en charge vocale 18

R

recyclage de la batterie 30
recyclage du matériel électronique et de la batterie 30
Règlement 1275/2008 de la Commission européenne 44

Symboles/Nombres

台灣對於危險物質的限制注意事項 41, 42
注意事項
台灣有害物質限制 41, 42

Korisnički vodič s obavijestima o propisima, sigurnosti i očuvanju okoliša

SAŽETAK

Ovaj vodič sadrži obavijesti o propisima, sigurnosne informacije i informacije o zaštiti okoliša usklađene s američkim, kanadskim i međunarodnim propisima koji se odnose na prijenosna računala, tablet-računala, stolna računala, tanke klijente, osobne radne stanice, računala s ugrađenim zaslonom i prodajne terminale.

Pravne informacije

© Copyright 2022, 2023 HP Development Company, L.P.

Bluetooth je zaštitni znak u posjedu svoga vlasnika, a tvrtka HP Inc. koristi ga pod licencom. ENERGY STAR i oznaka ENERGY STAR registrirani su zaštitni znakovi u SAD-u. Java je zaštitni znak tvrtke Oracle i/ili njezinih podružnica. WiGig je registrirani žig udruženja Wi-Fi Alliance.

Informacije navedene u ovom dokumentu podložne su promjenama bez najave. Jedina jamstva za HP-ove proizvode i usluge iznesena su u izričitim jamstvenim izjavama koje prate takve proizvode i usluge. Ništa u ovom dokumentu ne smije se tumačiti kao dodatno jamstvo. HP ne snosi odgovornost za tehničke ni uredničke pogreške ili propuste u ovom tekstu.

Treće izdanje: prosinac 2023.

Prvo izdanje: srpanj 2022.

Šifra dokumenta: N25728-BC3

Sadržaj

1 O ovom vodiču 1

2 Obavijesti o propisima 2

Pristup naljepnicama s propisima 2

Obavijest o klasi B Savezne komisije za komunikacije 3

Izmjene 3

Kabeli 4

Proizvodi s bežičnim LAN uređajima ili HP-ovim mobilnim širokopojasnim modulima 4

Bežični uređaji s frekvencijski pojasom od 5,925 GHz – 7,125 GHz 4

Globalne obavijesti za klasu A 4

Obavijest o klasi A Savezne komisije za komunikacije 4

Izmjene 5

Kabeli 5

Obavijest za Australiju 5

Obavijest za Europsku uniju i Ujedinjeno Kraljevstvo 5

Obavijest za Japan 5

obavijest za Južnu Koreju 5

Obavijest za Tajvan 5

Obavijesti o propisima za Bjelorusiju 5

Obavijest za Brazil 6

Obavijesti za Kanadu 6

Regulatorne obavijesti za područje Europske unije i Ujedinjenog Kraljevstva 6

Deklaracija o usklađenosti 6

Proizvodi s funkcijom radijske veze (EMF) 7

Ograničenja za proizvode s funkcijom radijske veze (samo odabrani proizvodi) 7

Radiofrekvencijski pojasevi i maksimalne razine snage (samo odabrani proizvodi i države) 7

Napomena o ergonomiji 8

Europska deklaracija o telefonskoj mreži (modem/faks) 8

Obavijest za Australiju i Novi Zeland 9

Obavijest o WWAN-u za Kinu 9

Obavijest o radijskoj opremi u Kini 9

Obavijest o radijskom upravljanju bežičnom opremom za punjenje u Kini (samo neki proizvodi) 9

Obavijest za Japan 9

Oznake certifikata za bežični LAN, bežični WAN i Bluetooth® 10

Obavijest za Meksiko 10

Regulatorne obavijesti za područje Euroazije 10

Производитель и дата производства 10

Өндіруші және өндіру мерзімі 11

Местные представители: 11

Жергілікті өкілдіктері: 11
Obavijest o bežičnoj mreži za Singapur 12
Obavijesti za Južnu Koreju 12
Dokument regulatorne prijave 12
Obavijest o bežičnom prijenosu za Tajland 12
NCC obavijesti za Tajvan 13
無線 LAN 802.11 裝置/藍牙裝置/短距離通訊裝置: 13
Obavijesti za putovanje zrakoplovom 13
Obavijesti o bateriji koju korisnik može sam zamijeniti 13
Obavijesti o tvornički zapečaćenoj bateriji 13
Usklađenost lasera 13
Odobrenja za telekomunikacijski uređaj 14
Obavijesti o modemima 14
Izjave vezane uz modem za SAD 15
Izjave vezane uz modem za Kanadu 15
Izjave vezane uz modem za Japan 16
Izjave vezane uz modem za Novi Zeland 16
Glasovna podrška 17
obavijest tvrtke Macrovision Corporation 17
3 Sigurnosne napomene 18
Važne sigurnosne informacije 18
Sigurnosno upozorenje u vezi sa zagrijavanjem 19
Obavijest o potencijalnim sigurnosnim problemima 19
Uvjeti pri instaliranju 19
Obavijest o akustici 19
Obavijesti o bateriji 20
Obavijesti o ventilatoru 21
Obavijest o razini glasnoće za slušalice 22
Sigurnost prilikom korištenja lasera 22
Tehnički zahtjevi sustava napajanja i kabela za napajanje 22
Zahtjevi uzemljenja sustava napajanja 1. klase 22
Obavijest za Brazil 22
Danska 23
Finska 23
Norveška 23
Švedska 23
Tehnički zahtjevi napajanja 23
Kina 23
Za upotrebu u Norveškoj 23
Tehnički zahtjevi kabela za napajanje 23
Obavijest o kabelu za napajanje 24
Utikač za istosmjerni napon vanjskog HP-ova napajanja 24

Obavijest o kabelu za napajanje u Japanu 24
Propisi za kabele za napajanje u Japanu 24
Opasnost od štipanja 25
Zaštita za utikače televizijske antene 25
Uzemljenje vanjske televizijske antene 25
Zaštita od udara groma 25
Napomena za instalatera CATV sustava 26
Obavijest za putovanje 26
Obavijesti o sigurnosti u Kini 27
Obavijest o nadmorskoj visini za Kinu 27
Obavijest o upozorenjima za tropske regije u Kini 27
Obavijest o uzemljenju kabela za proizvode s TV karticom u Norveškoj i Švedskoj 28
Obavijest o vidu za Tajvan 28
使用過度恐傷害視力 28
4 Obavijesti o zaštiti okoliša 29
Recikliranje elektroničkog hardvera, ambalaže i baterija 29
Odlaganje opreme u otpad 29
Odlaganje alkalnih baterija u Brazilu 29
Informacije o recikliranju hardvera u Brazilu 29
Francuski logotip Triman WEEE i oznaka za recikliranje 30
Obavijesti o odlaganju i recikliranju u Koreji 30
Informacije o recikliranju baterije za Tajvan 30
Propis WEEE u Turskoj 30
Certifikat ENERGY STAR® (samo odabrani modeli) 31
Kemijske tvari 32
Materijal s perkloratom – možda treba primijeniti posebne načine rukovanja 32
Upozorenja vezana uz okoliš za Kinu 33
Energetska naljepnica za računala u Kini 33
RoHS u Kini 36
笔记本电脑和平板电脑产品中有害物质或元素的名称及含量 36
台式机、瘦客户端、个人工作站、一体机和销售点终端产品中有害物质或元素的名称及含量 37
台灣針對筆記型電腦和平板電腦的有害物質限制使用管理辦法 (RoHS) 39
限用物質含有情況標示聲明書 39
台灣針對桌上型電腦、精簡型電腦、個人工作站、一體成形電腦及銷售點終端機的有害物質限制使用管理辦法 (RoHS) 40
限用物質含有情況標示聲明書 40
Obavijest o ograničenju korištenja opasnih tvari (RoHS) u Indiji 41
Informacije o Direktivi Komisije Europske unije 1275/2008 42
Deklaracije IT ECO 42
Obavijest o ograničenju korištenja opasnih tvari u Japanu (RoHS) 42

Ley para el Aprovechamiento Sustentable de la Energía de México 42
Certifikat TCO 43
TCO Certified Edge 44
Kazalo 46

1 O ovom vodiču

Ovaj vodič sadrži obavijesti o propisima, sigurnosne informacije i informacije o zaštiti okoliša usklađene s američkim, kanadskim i međunarodnim propisima koji se odnose na prijenosna računala, tablet-računala, stolna računala, tanke klijente, osobne radne stanice, računala s ugrađenim zaslonom i prodajne terminale.

Za pristup najnovijim korisničkim priručnicima posjetite http://www.hp.com/support i slijedite upute da biste pronašli svoj proizvod. Zatim odaberite **Korisnički priručnici**.

⚠ **UPOZORENJE!** Upućuje na opasne situacije koje, ako se ne izbjegnu, **mogu** uzrokovati teške ozljede ili smrt.

⚠ **OPREZ:** Naznačuje opasnost koja, ako je ne izbjegnete, **može** uzrokovati lakše ili teže ozljede.

VAŽNO: Prikazuje informacije koje se smatraju važnima, ali ne vezanima uz mogućnost ozljede (na primjer, poruke vezane uz štetu na imovini). Upozorava korisnika da nepridržavanje postupka točno kao što je opisano može uzrokovati gubitak podataka te oštećenje hardvera ili softvera. Također sadrži ključne informacije koje objašnjavaju koncept ili su potrebne da biste dovršili zadatak.

NAPOMENA: Sadrži dodatne informacije koje naglašavaju ili su dodatak važnim točkama glavnog teksta.

SAVJET: Pruža korisne savjete za dovršavanje zadataka.

2 Obavijesti o propisima

Ovo poglavlje sadrži obavijesti o propisima i informacije o usklađenosti za računalo specifične za državu i regiju koje se odnose na bežične i druge veze. Neke od tih obavijesti ne odnose se na vaš proizvod.

Može biti instaliran jedan integrirani bežični uređaj ili više njih. U nekim okruženjima korištenje bežičnih uređaja može biti ograničeno. Takva ograničenja mogu vrijediti u zrakoplovima, bolnicama, u blizini eksploziva, na opasnim mjestima itd. Ako niste sigurni koja se pravila odnose na korištenje ovog uređaja, prije uključivanja uređaja zatražite dopuštenje za njegovo korištenje.

Pristup naljepnicama s propisima

Na nekim proizvodima mogu biti dostupne i elektroničke oznake s propisima (e-oznake) kojima je moguće pristupiti putem sustava BIOS.

Naljepnice s propisima, koje sadrže informacije o državnim ili regionalnim propisima (primjerice FCC ID), mogu biti na donjoj strani računala, u odjeljku za bateriju (samo na određenim proizvodima), ispod uklonjivih servisnih vratašca (samo na određenim proizvodima), na stražnjoj strani zaslona, na modulu za bežičnu vezu ili na modemskom modulu.

NAPOMENA: elektroničke naljepnice nisu dostupne na svim proizvodima.

NAPOMENA: Uređaji koji nisu namijenjeni prodaji ili korištenju u SAD-u možda neće imati FCC ID.

NAPOMENA: popis dostupnih stavki elektroničkih naljepnica ovisi o modelu računala i instaliranim uređajima.

Da biste pogledali elektroničke naljepnice s propisima:

1. Uključite ili ponovno pokrenite računalo.
2. Pritisnite tipku esc ili f10 da biste otvorili Computer Setup.
3. Da biste pogledali elektroničku naljepnicu, upotrijebite jednu od sljedećih metoda:
   - Za prijenosna računala:
     a. Pomoću pokazivačkog uređaja ili tipki sa strelicama odaberite **Advanced** (Dodatno) pa **Electronic Labels** (Elektroničke naljepnice), a potom pritisnite enter.
     b. Pomoću pokazivačkog uređaja ili tipki sa strelicama odaberite jednu od navedenih stavki, a zatim pritisnite **OK**.
   - Za stolna računala:
     a. Pomoću pokazivačkog uređaja ili tipki sa strelicama odaberite **Main** (Glavno), a zatim odaberite **Electronic Label System** (Sustav elektroničkog označavanja).
     b. Pritisnite enter. Prikazuje se elektronička naljepnica.
4. Izađite iz izbornika programa Computer Setup bez spremanja izmjena:

   Odaberite ikonu **Exit** (Izlaz) u donjem desnom kutu zaslona, a zatim slijedite upute na zaslonu.

– ili –

Pomoću tipki sa strelicama odaberite **Main** (Glavno) pa **Ignore Changes and Exit** (Zanemari promjene i zatvori), a potom pritisnite enter.

Obavijest o klasi B Savezne komisije za komunikacije

Ova je oprema testirana i utvrđeno je da zadovoljava ograničenja digitalnih uređaja klase B u skladu s člankom 15 FCC pravila. Ove obavijesti koristite za proizvode klase B.

Ta su ograničenja osmišljena u svrhu osiguravanja razumne zaštite protiv ometanja kućnih instalacija. Ova oprema generira, upotrebljava i emitira zračenje radijske frekvencije te, ako nije instalirana u skladu s uputama i ako se ne upotrebljava u skladu s njima, može uzrokovati ometanje radijskih komunikacija. No ne jamčimo da u određenim instalacijama neće doći do smetnji.

Ako ova oprema uzrokuje štetne smetnje radijskog ili televizijskog prijma, što se može utvrditi isključivanjem i uključivanjem opreme, korisnik bi trebao pokušati ispraviti smetnje pomoću jednog od sljedećih načina:

- Preusmjerite ili premjestite prijamnu antenu.
- Povećajte udaljenost između opreme i prijamnika.
- Priključivanjem opreme na utičnicu različitog strujnog kruga od onog s kojim je povezan prijamnik
- Pomoć zatražite od prodavača ili iskusnog radio/TV tehničara.

Ovaj je uređaj u skladu s člankom 15 pravila FCC-a. Za rukovanje vrijede sljedeća dva uvjeta:

1. Ovaj uređaj ne smije uzrokovati štetne interferencije.
2. Ovaj uređaj mora prihvatiti svaku primljenu interferenciju, uključujući interferenciju koju može uzrokovati neželjeno djelovanje.

Ako imate pitanja u vezi s proizvodom:

- Pišite na adresu:

  HP Inc.

  1501 Page Mill Road

  Palo Alto, CA 94304

- Nazovite HP na broj 650-857-1501

  – ili –

- e-pošta: techregshelp@hp.com

Da biste identificirali svoj proizvod, pogledajte broj dijela, serijski broj ili broj modela koji se nalazi na proizvodu.

Izmjene

Federalna komisija za komunikacije zahtijeva da se korisnik obavijesti da bilo kakve promjene ili izmjene uređaja koje HP nije izričito odobrio poništavaju korisnikovo pravo na rukovanje opremom.

Kabeli

Radi usklađenosti s FCC pravilima i propisima, za povezivanje s ovim uređajem moraju se upotrebljavati oklopljeni kabeli s metalnom RFI/EMI zaštitom za utikače.

Proizvodi s bežičnim LAN uređajima ili HP-ovim mobilnim širokopojasnim modulima

Ovaj uređaj ne smije se nalaziti na istom mjestu na kojem se nalazi neka druga antena ili odašiljač niti smije zajedno s njima raditi.

⚠ UPOZORENJE! **Izloženost zračenju radijske frekvencije** Izlazna snaga zračenja ovog uređaja niža je od FCC-ovih granica za izlaganje energiji radiofrekvencije. No uređaj treba koristiti na način koji je u skladu s očekivanim načinom upotrebe.

Bežični uređaji s frekvencijski pojasom od 5,925 GHz – 7,125 GHz

Propisi FCC-a ograničavaju rad ovog uređaja samo na upotrebu u zatvorenom prostoru.

Rad ovog uređaja zabranjen je na platformama za naftu, automobilima, vlakovima, brodovima i zrakoplovima, osim ako je rad ovog uređaja dopušten u zrakoplovu dok leti iznad 10.000 stopa. Rad ovog uređaja zabranjen je i za kontrolu sustava bespilotnih zrakoplova ili komunikaciju s njima.

Globalne obavijesti za klasu A

Ove obavijesti koristite za proizvode klase A.

Obavijest o klasi A Savezne komisije za komunikacije

Oprema je testirana i pripada A grupi digitalnih uređaja, prema 15. dijelu FCC pravila.

Ta su ograničenja osmišljena u svrhu osiguravanja razumne zaštite protiv ometanja kad oprema radi u komercijalnim uvjetima. Ova oprema generira, upotrebljava i emitira zračenje radijske frekvencije te, ako nije instalirana u skladu s uputama i ako se ne upotrebljava u skladu s njima, može uzrokovati ometanje radijskih komunikacija. Rad ove opreme u stambenim područjima moglo bi uzrokovati štetna ometanja, što će korisnik morati popraviti o svojem trošku.

Ako imate pitanja u vezi s proizvodom:

- Pišite na adresu:

  HP Inc.

  1501 Page Mill Road

  Palo Alto, CA 94304

- Nazovite HP na broj 650-857-1501

  – ili –

- e-pošta: techregshelp@hp.com

Da biste identificirali svoj proizvod, pogledajte broj dijela, serijski broj ili broj modela koji se nalazi na proizvodu.

Izmjene

FCC zahtijeva da se korisnika obavijesti kako bilo kakvim promjenama na ovom uređaju koje tvrtka Hewlett Packard nije izričito odobrila mogu poništiti korisnikovo pravo na korištenje opreme.

Kabeli

Kako bi se održala usklađenost s FCC pravilima i propisom, veze na ovaj uređaj moraju biti ostvarene sa zaštićenim kabelima s metalnim RFI/EMI poklopcima priključaka.

Obavijest za Australiju

Ovu obavijest upotrijebite za proizvode klase A u Australiji.

⚠ **UPOZORENJE!** Ovo je proizvod klase A. U kućanstvu ovaj proizvod može uzrokovati radijske smetnje, pa će u tom slučaju korisnik možda morati poduzeti odgovarajuće mjere.

Obavijest za Europsku uniju i Ujedinjeno Kraljevstvo

Ovu obavijest upotrijebite za proizvode klase A u Europskoj uniji i Ujedinjenom Kraljevstvu.

⚠ **UPOZORENJE!** Ovo je proizvod klase A. U kućanstvu ovaj proizvod može uzrokovati radijske smetnje, pa će u tom slučaju korisnik možda morati poduzeti odgovarajuće mjere.

Obavijest za Japan

VCCI- CISPR32

この装置は、クラスA機器です。この装置を住宅環境で使用すると電波妨害を引き起こすことがあります。この場合には使用者が適切な対策を講ずるよう要求されることがあります。 VCCI－A

obavijest za Južnu Koreju

이 기기는 업무용 환경에서 사용할 목적으로 적합성평가를 받은 기기로서 가정용 환경에서 사용하는 경우 전파간섭의 우려가 있습니다

Obavijest za Tajvan

此為甲類資訊技術設備

為避免電磁干擾，本產品不應安裝或使用於住宅環境。

Obavijesti o propisima za Bjelorusiju

Proizvod je u skladu s tehničkim propisom bjeloruskog nacionalnog radija/telekoma TR 2018/024/BY.



Obavijest za Brazil

Este equipamento não tem direito à proteção contra interferência prejudicial e não pode causar interferência em sistemas devidamente autorizados.

VAŽNO: A alimentação de energia é predefinida para 220/230V. Se você possuir tomada elétrica de 110/115V, por favor, altere a chave na parte traseira do seu computador para a tensão correta.

Para maiores informações, consulte o site da ANATEL – www.anatel.gov.br.

Obavijesti za Kanadu

Ako podržava WLAN ili Bluetooth, uređaj je usklađen s kanadskim standardima za RSS izuzetima iz licence. Za rukovanje vrijede sljedeća dva uvjeta: (1) uređaj ne smije uzrokovati smetnje te (2) ovaj uređaj mora prihvaćati bilo kakve smetnje, uključujući one koje mogu uzrokovati neželjeni rad uređaja.

UPOZORENJE! **Izloženost radiofrekvencijskom zračenju:** izlazna snaga zračenja ovog uređaja niža je od granica za izlaganje radiofrekvenciji koje je postavilo udruženje Industry Canada. No uređaj treba koristiti na način koji je u skladu s očekivanim načinom upotrebe.

VAŽNO: Bežične uređaje koji rade u pojasu od 6 GHz ne smije se koristiti za upravljanje ili komunikaciju sa sustavima bespilotnih letjelica.

VAŽNO: kada upotrebljavate IEEE 802.11a, n ili ac bežični LAN, ovaj proizvod ograničen je na upotrebu u zatvorenom prostoru zbog rada u frekvencijskom rasponu od 5,15 do 5,25 GHz. Ministarstvo Industry Canada zahtijeva da se ovaj proizvod upotrebljava u zatvorenim prostorima za frekvencijske raspone od 5,15 do 5,25 GHz da bi se smanjila mogućnost istokanalne smetnje mobilnih satelitskih sustava. Visokonaponski radar primarni je korisnik pojasa od 5,25 do 5,35 GHz i od 5,65 do 5,85 GHz. Te radarske stanice mogu uzrokovati smetnje u radu uređaja i/ili ga oštetiti.

Antene za ovaj uređaj nisu zamjenjive. Svaki korisnikov pokušaj pristupanja oštetit će računalo.

Regulatorne obavijesti za područje Europske unije i Ujedinjenog Kraljevstva

Europska unija i Ujedinjeno Kraljevstvo imaju svoj skup regulatornih obavijesti.

Deklaracija o usklađenosti

Proizvodi s oznakama CE i UK izrađeni su za funkcioniranje u najmanje jednoj državi članici EU-a i Ujedinjenom Kraljevstvu te su sukladni s jednom ili više sljedećih EU direktiva i ekvivalentnih zakonskih instrumenata Ujedinjenog Kraljevstva koji se mogu primjenjivati:

Direktiva o radijskoj opremi 2014/53/EU; Direktiva o niskom naponu 2014/35/EU; Direktiva o elektromagnetskoj kompatibilnosti 2014/30/EU; Direktiva o ekološkom dizajnu 2009/125/EZ; Direktiva o ograničenju uporabe određenih opasnih tvari u električnoj i elektroničkoj opremi 2011/65/EU.

Sukladnost s tim direktivama procjenjuje se na temelju primjenjivih Usklađenih europskih normi.

Puni tekst deklaracije o usklađenosti u Europskoj uniji i Ujedinjenom Kraljevstvu potražite na sljedećem web-mjestu: http://www.hp.eu/certificates. Pretražujte prema nazivu modela proizvoda ili regulatornom broju modela (RMN) koji je naveden na regulatornoj naljepnici.

Kontakt adresa za pitanja propisa: E-pošta: techregshelp@hp.com.

Proizvodi s funkcijom radijske veze (EMF)

Ovu obavijest koristite kada morate navesti podatke o EMF-u za radijske veze.

Proizvod sadrži uređaj za radioprijenos i primanje signala. Pri normalnoj upotrebi prijenosnih računala i višenamjenskih sve-u-jednom računala (AiO) na udaljenosti od 20 cm zajamčene su razine izloženosti radiofrekvenciji u skladu s propisima EU. Proizvodi osmišljeni za korištenje na manjim udaljenostima, primjerice tablet-računala, usklađeni su s propisima EU kada se koriste u tipičnim radnim položajima. Proizvodima možete upravljati bez održavanja udaljenosti, osim ako nije navedeno drugačije u uputama za proizvod.

Ograničenja za proizvode s funkcijom radijske veze (samo odabrani proizvodi)

Neki proizvodi u nekim državama imaju ograničenja radijske funkcije.



VAŽNO: Bežični LAN IEEE 802.11x s frekvencijskim pojasom od 5,15 GHz do 5,35 GHz i/ili Wi-Fi 6E u zatvorenom prostoru s niskom potrošnjom energije od 5,945 GHz do 6,425 GHz (ili 5,925 GHz – 6,425 GHz u UK-u) ograničena je upotreba frekvencijskih pojaseva u zatvorenim prostorima samo u svim državama koje se odraze u matrici. Korištenje ove WLAN aplikacije na otvorenom može uzrokovati interferenciju s postojećim radijskim servisima.

Radiofrekvencijski pojasevi i maksimalne razine snage (samo odabrani proizvodi i države)

U tablici su prikazani radiofrekvencijski pojasevi i maksimalne razine snage za neke proizvode i neke države.

Tablica 2-1 **Radiofrekvencijski pojasevi i maksimalne razine snage (samo odabrani proizvodi i države)**

Radijska tehnologija	Maksimalna snaga prijenosa EIRP (mW)
Bluetooth; 2,4 GHz	100
NFC; 13,56 MHz	10
RFID; 865 – 868 MHz / 915 – 921 MHz	2000/4000
WLAN Wi-Fi 802.11x; 2,4 GHz	100
WLAN Wi-Fi 802.11x; 5 GHz	200
SRD Wi-Fi 802.11x; 5725 – 5875 MHz	25
WLAN Wi-Fi 802.11ax; 6 GHz	EU: 200/25 (LPI/VLP) UK: 250/25 (LPI/VLP)
WWAN 5G NR (450 MHz – 7125 MHz)	400
WWAN 4G LTE; 700/800/900/1800/2100/2300/2600/3500 MHz	200
WWAN 3G UTMS; 900/2100 MHz	250
WWAN 2G GSM GPRS EDGE; 900 MHz	2000
WWAN 2G GSM GPRS EDGE; 1800 MHz	1000
WiGig® 802.11ad; 60 GHz	316
NAPOMENA: Koristite samo podržane HP-ove upravljačke programe za softver i odgovarajuće postavke za državu da biste osigurali usklađenost.	

Napomena o ergonomiji

Kad se za radne zadatke uredske radne stanice za koje je direktiva o radu sa zaslonima (VDU) 90/270/EEZ primjenjiva koristi prijenosno računalo, potrebna je prikladna vanjska tipkovnica. Ovisno o aplikaciji i zadatku, može biti potreban i odgovarajući vanjski monitor da bi se uspostavili uvjeti usporedivi s uređenjem radne stanice.

Ref: EK1-ITB 2000 (dobrovoljni GS certifikat)

Mobilna računala koja nose oznaku odobrenja "GS" zadovoljavaju primjenjive zahtjeve ergonomije. Bez vanjskih tipkovnica primjerena su samo za kratkotrajno obavljanje VDU zadataka.

Tijekom mobilne upotrebe u nepovoljnim svjetlosnim uvjetima (npr. na izravnoj sunčevoj svjetlosti), moguća je pojava refleksije što uzrokuje smanjenu čitljivost.

Računalni sustav koji se sastoji od proizvoda marke HP zadovoljava primjenjive ergonomske preduvjete ako svi odgovarajući sastavni proizvodi nose oznaku odobrenja "GS", primjerice poslovni PC, tipkovnica, miš i monitor.

Postupite s pažnjom prilikom instaliranja namjenskog računala Tower, Micro Tower Business Desktop PC ili Workstation koje nije predviđeno za instaliranje/upotrebu u neposrednom vidnom polju na radnom mjestu s vizualnim zaslonom. Da biste izbjegli ometajuću refleksiju na radnom mjestu s vizualnim zaslonom, uređaj se ne smije postaviti u neposredno vidno polje.

Europska deklaracija o telefonskoj mreži (modem/faks)

Ovdje navedeni proizvod sukladan je zahtjevima primjenjive Direktive i sukladno tome nosi oznaku CE. No zbog razlika između pojedinih PTSN-ova u različitim državama ili regijama, odobrenje samo po sebi

ne daje bezuvjetno jamstvo uspješnog rada na svakoj točki završetka PTSN mreže. U slučaju poteškoća prvo se obratite svojem dobavljaču opreme.

Obavijest za Australiju i Novi Zeland

Ova oprema sadrži uređaj za odašiljanje i primanje radiovalova. Tijekom normalne upotrebe udaljenost od 20 cm jamči da su razine izlaganja radijskoj frekvenciji u skladu sa standardima Australije i Novog Zelanda.

Računalo mora biti priključeno u telekomunikacijsku mrežu putem kabela koji odgovara zahtjevima standarda A/CA S008.

⚠ **UPOZORENJE!** Modeme bez integralnog utikača RJ11 koji se isporučuju s ovim računalom nemojte instalirati ni u jedan drugi uređaj.

Obavijest o WWAN-u za Kinu

重要信息：本公司建议用户通过官方渠道进行系统更新，非官方渠道的更新可能会带来安全风险。

Obavijest o radijskoj opremi u Kini

型号核准代码显示在产品本体的铭牌上

Obavijest o radijskom upravljanju bežičnom opremom za punjenje u Kini (samo neki proizvodi)

（一）无线充模组由 PCB 板、电磁线圈、电子组件等组成，经过加工成品后，通电时电磁线圈（初级线圈）能产生电磁场。其与无线充电设备使用，利用贴片中的接收线圈（次级线圈）接收无线充电发射板产生电磁声，并将磁能转化为电能。额定传输功率:15W。工作频率范围：120~130KHz。

（二）设备符合国家《无线充电（电力传输）设备无线电管理暂行规定》以及产品质量、电磁辐射和电气安全等法律法规、国家标准等有关规定；

（三）不得擅自改变使用场景或使用条件、扩大工作频率范围、加大传输功率（包括额外加装功率放大器）；

（四）不得对其他合法的无线电业务及台（站）产生有害干扰，也不得提出免受无线电干扰和辐射无线电波干扰的保护要求，如对其他合法的无线电业务及台（站）产生有害干扰时，应立即停止使用，并在采取措施消除有害干扰后方可继续使用；

（五）无线充电设备禁用区域，禁止使用无线充电功能；

（六）使用无线充电设备如对广播业务的接收造成影响，应立即停止使用无线充电设备；

（七）在船舶、航空器和铁路机车（含动车组列车）内使用无线充电设备应当遵守本规定及相关行业主管部门的规定

Obavijest za Japan

V-2 規定適合の場合

この装置は、クラス B 情報技術装置です。この装置は、家庭環境で使用することを目的としていますが、この装置がラジオやテレビジョン受信機に近接して使用されると、受信障害を引き起こすことがあります。

取り扱い説明書に従 って正しい取り扱いをして下さい。

VCCI-B

VCCI32-1 規定適合の場合

この装置は、クラス B 機器です。この装置は、住宅環境で使用することを目的としていますが、この装置がラジオやテレビジョン受信機に近接して使用されると、受信障害を引き起こすことがあります。

取り扱い説明書に従 って正しい取り扱いをして下さい。

VCCI-B

5GHz 帯及び 6GHz 帯を使用する特定無線設備は屋内使用に限られています。この機器を屋外で使用することは電波法で禁じられています。

Oznake certifikata za bežični LAN, bežični WAN i Bluetooth®

この機器は、技術基準適合証明または工事設計認証を受けた無線設備を搭載しています。

This product contains certified radio equipment.



Some products may use electronic regulatory labels (e-labels). To view the certification mark and numbers on an e-label, please refer to the previous “Accessing regulatory labels” section.

一部の製品では、電子規定ラベル（e ラベル）が使用されています。e ラベルの技適マークと認証番号を確認するには、「規定ラベルの確認」の項目をご覧ください

Obavijest za Meksiko

Declaración para México

La operación de este equipo está sujeta a las siguientes dos condiciones: (1) es posible que este equipo o dispositivo no cause interferencia perjudicial y (2) este equipo o dispositivo debe aceptar cualquier interferencia, incluyendo la que pueda causar su operación no deseada.

Aviso sobre conexiones inalámbricas para México:

En el caso de PC de escritorio, equipos All-in-One, terminales de punto de venta, thin clients y workstations en uso normal e instalados con un dispositivo de transmisión y recepción de radio, una distancia de separación de 20 cm garantiza que los niveles de exposición a radiofrecuencia cumplan con los requisitos de México.

Regulatorne obavijesti za područje Euroazije

Sljedeće obavijesti mogu se primjenjivati na proizvode koji se prodaju u Euroazijskom savezu.

Производитель и дата производства



HP Inc.

Адрес: 1501 Page Mill Road, Palo Alto, California 94304, U.S.

Дата производства зашифрована в 10-значном серийном номере, расположенном на наклейке со служебной информацией изделия.

4-я, 5-я и 6-я цифры обозначают год и неделю производства. 4-я цифра обозначает год, например, «3» обозначает, что изделие произведено в «2013» году.

5-я и 6-я цифры обозначают номер недели в году производства, например, «12» обозначает «12-ю» неделю.

Өндіруші және өндіру мерзімі

HP Inc.

Мекенжайы: 1501 Page Mill Road, Palo Alto, California 94304, U.S.

Өнімнің жасалу мерзімін табу үшін өнімнің қызмет көрсету жапсырмасындағы 10 таңбадан тұратын сериялық нөмірін қараңыз.

4-ші, 5-ші және 6-шы сандар өнімнің жасалған жылы мен аптасын көрсетеді. 4-ші сан жылын көрсетеді, мысалы «3» саны «2013» дегенді білдіреді.

5-ші және 6-шы сандар берілген жылдың қай аптасында жасалғанын көрсетеді, мысалы, «12» саны «12-ші» апта дегенді білдіреді.

Местные представители:

Россия: ООО "ЭйчПи Инк",

Российская Федерация, 125171, г. Москва, Ленинградское шоссе, 16А, стр.3,

телефон/факс: +7 495 797 35 00 / +7 499 92132 50

Казахстан: Филиал компании "ЭйчПи Глобал Трэйдинг Би.Ви.", Республика Казахстан, 050040, г.

Алматы, Бостандыкский район, проспект Аль-Фараби, 77/7,

телефон/факс: +7 727 355 35 52

Жергілікті өкілдіктері:

Ресей: ООО "ЭйчПи Инк",

Ресей Федерациясы, 125171, Мәскеу, Ленинград шоссесі, 16А блок 3,

Телефон/факс: +7 495 797 35 00 / +7 499 92132 50

Қазақстан: "ЭйчПи Глобал Трэйдинг Би.Ви. "компаниясының Қазақстандағы филиалы, Қазақстан

Республикасы, 050040, Алматы к., Бостандық, Әл-

Фараби даң.ылы, 77/7,

Телефон/факс: +7 727 355 35 52

Obavijest o bežičnoj mreži za Singapur

Isključite sve WWAN uređaje dok ste u zrakoplovu. Korištenje tih uređaja u zrakoplovu nezakonito je te može predstavljati opasnost za zrakoplov i ometati mobilnu mrežu. U slučaju nepoštivanja ove upute naručitelju može biti ukinuta ili odbijena mobilna usluga, prijeti mu sudska tužba ili oboje.

Korisnike se podsjeća da ograniče upotrebu radijske opreme u skladištima benzina, kemijskim postrojenjima i tamo gdje su eksplozijske radnje u tijeku.

Kao i u slučaju druge mobilne opreme s radijskim prijenosom, korisnicima se savjetuje da za zadovoljavajući rad opreme i sigurnost osoblja nijedan dio ljudskog tijela ne smije bit preblizu antene tijekom rada opreme.

Dizajn uređaja usklađen je s primjenjivim zahtjevima za izlaganje radiovalovima, na osnovi znanstvenih smjernica koje uključuju ograničenja namijenjena osiguranju ljudi, bez obzira na njihovo zdravstveno stanje i starost. Smjernice za izloženost radijskim valovima upotrebljavaju mjernu jedinicu poznatu kao specifična stopa apsorpcije (SAR). Testovi za specifičnu stopu apsorpcije upotrebljavaju standardizirane metode, pri čemu se upotrebljava telefonski prijenos najveće certificirane snage na svim frekvencijama. Informacije o SAR podacima zasnovane su na CENELEC standardima EN50360 i EN50361 koji upotrebljavaju ograničenje od 2 vata po kilogramu, raspoređenih na 10 grama tkiva.

Obavijesti za Južnu Koreju

무선적용제품

해당 무선설비가 전파혼신 가능성이 있으므로 인명안전과 관련된 서비스는 할 수 없음 (무선모듈 제품이 설치되어 있는 경우).

몸 가까이에서 장치를 작동할 경우, 비금속 저장 액세서리를 사용하여 장치와 몸 사이에 2.5cm 이상의 거리를 유지하십시오.

Dokument regulatorne prijave

규정 제출 문서

규정 제출 문서에 의거하여 등록자(신청자) 또는 제조업체는 'HP Inc.' 또는 'HP Korea Inc.'입니다.

규정 제출 문서에 의거하여 문서에 포함된 장비명은 '컴퓨터'이며 일반적으로 다음 주요 제품 유형 중 하나로 분류됩니다.

올인원(일체형), 올인원 PC, 올인원 데스크톱 PC

컴퓨터 또는 개인용 컴퓨터

데스크톱 또는 데스크톱 PC

노트북 또는 노트북 PC

태블릿 PC

씬 클라이언트

워크스테이션

RPOS, 소매 시스템, 소매 POS(Point-of-Sale) 터미널

Obavijest o bežičnom prijenosu za Tajland

เครื่องโทรคมนาคมและอุปกรณ์นี้ มีความสอดคล้องตามมาตรฐานหรือข้อกำหนดของ กสทช.

(This telecommunication equipment conforms to the requirements of NBTC.)

เครื่องวิทยุคมนาคมนี้มีระดับการแผ่คลื่นแม่เหล็กไฟฟ้าสอดคล้องตามมาตรฐานความปลอดภัยต่อสุขภาพของมนุษย์จากการใช้เครื่องวิทยุคมนาคมที่คณะกรรมการกิจการโทรคมนาคมแห่งชาติประกาศกำหนด

This radio communication equipment has the electromagnetic field strength in compliance with the Safety Standard for the Use of Radio communication Equipment on Human Health announced by the National Telecommunications Commission.

NCC obavijesti za Tajvan

Sljedeće obavijesti primjenjuju se na Tajvan.

無線 LAN 802.11 裝置/藍牙裝置/短距離通訊裝置:

取得審驗證明之低功率射頻器材，非經核准，公司、商號或使用者均不得擅自變更頻率、加大功率或變更原設計之特性及功能。低功率射頻器材之使用不得影響飛航安全及干擾合法通信；經發現有干擾現象時，應立即停用，並改善至無干擾時方得繼續使用。前述合法通信，指依電信管理法規定作業之無線電通信。低功率射頻器材須忍受合法通信或工業、科學及醫療用電波輻射性電機設備之干擾。

應避免影響附近雷達系統之操作。

高增益指向性天線只得應用於固定式點對點系統。

減少電磁波影響，請妥適使用。

Obavijesti za putovanje zrakoplovom

Upotreba elektroničke opreme na komercijalnim zrakoplovima u nadležnosti je zrakoplovne tvrtke .

Obavijesti o bateriji koju korisnik može sam zamijeniti

Kada istekne vijek trajanja baterije, ne bacajte je u nerazvrstani kućni otpad. Bateriju računala odložite u otpad prema lokalnim zakonima i propisima.

HP potiče klijente na recikliranje upotrijebljene elektroničke opreme, HP-ovih originalnih ispisnih uložaka te baterija koje se mogu puniti. Informacije o programima recikliranja potražite na HP-ovu web-mjestu na adresi http://www.hp.com/recycle.

Informacije o uklanjanju baterije koju je moguće zamijeniti potražite u korisničkom priručniku koji se isporučuje uz proizvod.

Obavijesti o tvornički zapečaćenoj bateriji

Bateriju (ili baterije) u ovom proizvodu korisnici ne mogu sami jednostavno zamijeniti. Uklanjanje ili zamjena baterije može utjecati na jamstvo. Ako se baterija više ne može do kraja napuniti, obratite se službi za podršku.

Kada istekne vijek trajanja baterije, ne bacajte je u nerazvrstani kućni otpad. Slijedite lokalne zakone i propise o odlaganju baterija.

Usklađenost lasera

Ovu obavijest koristite kao upozorenje na moguće izlaganje laserskom zračenju uzrokovano nepravilnim korištenjem lasera.

⚠ **UPOZORENJE!** Korištenja kontrola ili prilagodbi odnosno performansi ili procedura različitih od onih navedenih u vodiču za ugradnju laserskog proizvoda može rezultirati izlaganjem opasnom zračenju. Da biste smanjili rizik izlaganja opasnom zračenju:

- Ne pokušavajte otvarati poklopac modula. Unutar njega ne nalaze se komponente koje je moguće servisirati.
- Ne upravljate kontrolama, ne unosite prilagodbe i ne izvodite postupke na laserskom uređaju različite od onih navedenih u vodiču za instalaciju laserskog proizvoda.
- Samo tehničari ovlaštenog servisa smiju popravljati jedinicu.

Ovaj ste proizvod možda dobili s optičkim uređajem za pohranu (primjerice CD ili DVD pogonom) i/ili primopredajnikom koji koristi tehnologiju optičkih vlakana. Svi ti uređaji koji sadrže laser klasificirani su kao proizvodi s laserom prvog razreda u skladu s normom IEC/EN 50689:2021 i zadovoljavaju preduvjete za sigurnost te norme.

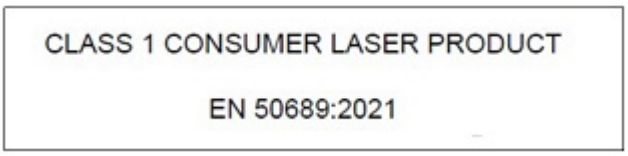

Svi proizvodi s laserom u skladu su s američkim FDA propisima 21 CFR 1040.10 i 1040.11 ili su u skladu s tim propisima osim za odstupanja u skladu s obavijesti za laser br. 50 iz 24. lipnja 2007. ili obavijesti za laser br. 56 iz 8. svibnja 2019.



Odobrenja za telekomunikacijski uređaj

Telekomunikacijski uređaj u vašem računalu odobren je za povezivanje s telefonskom mrežom u državama i regijama čija su odobrenja prikazana na naljepnici proizvoda koja se nalazi na dnu računala ili na modemu.

U dokumentaciji priloženoj uz proizvod provjerite je li proizvod konfiguriran za državu ili regiju gdje se nalazi. Odabir druge države od one gdje se proizvod nalazi može prouzročiti pogrešno konfiguriranje modema na način kojim se krše telekomunikacijska pravila/zakoni te države ili regije. Osim toga, modem možda neće pravilno funkcionirati ako se ne odabere odgovarajuća država ili regija. Ako se pri odabiru države ili regije pojavi poruka da ta država ili regija nije podržana, to znači da modem nije odobren za uporabu u toj državi ili regiji te se prema tome ne bi smio tamo upotrebljavati.

Obavijesti o modemima

Kanada, Japan, Novi Zeland i SAD imaju svoj skup obavijesti o modemima.

Izjave vezane uz modem za SAD

Uređaj zadovoljava Članak 68 pravila i zahtjeva FCC-a te zahtjeve koje je prihvatila ACTA. Na donjoj strani računala ili na modemu nalazi se naljepnica koja, među ostalim, sadrži informacije o proizvodu u obliku US:AAAEQ##TXXXX. Ako se to od vas zatraži, dajte ove podatke telefonskoj tvrtki.

Primjenjiva utičnica certifikata USOC = RJ11C. Utikač i utičnica za povezivanje uređaja na električne i telefonske mreže moraju ispunjavati Članak 68 pravila i zahtjeva FCC-a koje je prihvatila ACTA. Uz ovaj uređaj priloženi su odgovarajući telefonski kabel i modularni utikač. Njih treba priključiti u prikladnu modularnu utičnicu. Pojedinosti potražite u uputama za postavljanje.

REN služi za određivanje broja uređaja koji se mogu priključiti na telefonsku liniju. Preveliki broj REN-ova na telefonskoj liniji može uzrokovati nemogućnost zvonjenja pri dolaznom pozivu. Na većini lokacija, ali ne na svim, zbroj REN-ova ne smije prelaziti pet (5,0). Da biste saznali broj uređaja koji mogu biti priključeni na liniju (što je određeno ukupnim brojem REN-ova), obratite se telefonskoj tvrtki. Za proizvode s odobrenjem nakon 23. srpnja 2001., REN za ovaj proizvod dio je identifikacijskog broja proizvoda s oblikom US:AAAEQ##TXXXX. Brojke pod oznakama ## predstavljaju REN bez decimalnog mjesta (npr. 03 je REN od 0,3). Za starije proizvode REN je zasebno prikazan na naljepnici.

Stvara li ovaj HP-ov uređaj štetu telefonskoj mreži, telefonska će vas tvrtka unaprijed obavijestiti da će možda biti potreban privremeni prekid usluga. Ali ako obavješćivanje unaprijed nije moguće, telefonska će vas tvrtka obavijestiti čim to bude moguće. Isto tako, primit ćete savjet o svome pravu na podnošenje pritužbe FCC-u smatrate li to potrebnim.

Telefonska tvrtka može obaviti promjene svojih uređaja, opreme, rada ili postupaka, što može utjecati na rad uređaja. Dogodi li se to, telefonska će vas tvrtka unaprijed obavijestiti kako biste mogli provesti potrebne promjene i tako održati neprekinutu telefonsku uslugu.

Ako iskusite probleme s ovom opremom, obratite se tehničkoj podršci. Ako oprema stvara štete telefonskoj mreži, telefonska tvrtka može zatražiti da uređaj isključite dok se problem ne riješi. Popravke na uređaju izvodite samo ako su opisani u dijelu "Rješavanje problema" korisničkog priručnika.

Povezivanje na telefonsku liniju podložno je cjeniku usluga. Dodatne informacije zatražite od državne uslužne komisije, javne uslužne komisije ili tvrtkine komisije.

Ako je vaš dom opremljen posebnim alarmnim sustavom priključenim na telefonsku liniju, provjerite da ugradnja ovog HP-ova uređaja neće ometati rad alarmnog sustava. Imate li pitanja o tome što može isključiti alarmni sustav, obratite se telefonskoj tvrtki ili ovlaštenom serviseru.

Zakon o zaštiti telefonskih potrošača iz 1991. godine zabranjuje svim korisnicima računala i ostalih elektroničkih uređaja, uključujući faks uređaje, slanje bilo kakvih poruka ako te poruke jasno u margini pri vrhu ili dnu svih prenesenih stranica, ili na prvoj stranici prijenosa, ne sadrže datum i vrijeme slanja, te identifikaciju poduzeća, ustanove ili osobe koja poruke šalje i telefonski broj uređaja s kojega je poruka poslana, poduzeća, ustanove ili osobe koja je poruku poslala. Navedeni telefonski broj ne smije biti broj iz usluge ili bilo koji broj čiji troškovi nadilaze lokalne ili međugradske troškove prijenosa.

Da biste te informacije mogli unijeti u faks uređaj, pogledajte savjete u priloženim uputama softvera za slanje faksa.

Izjave vezane uz modem za Kanadu

Ova oprema zadovoljava važeće tehničke specifikacije udruženja Industry Canada.

Ringer Equivalence Number - REN najveći je broj uređaja koji mogu biti spojeni na telefonski priključak. Terminalno sučelje može se sastojati od bilo koje kombinacije uređaja, pod uvjetom da ukupan broj ravnopravnih telefonskih uređaja (REN) svih uređaja nije veći od 5. REN za ovu terminalnu opremu iznosi 1,0.

Izjave vezane uz modem za Japan

Ako računalo nema oznaku japanskog certifikata na donjem dijelu, u nastavku potražite odgovarajuću oznaku certifikata.

Podatkovni/faks modem V.92 56K ima dolje navedenu japansku certifikacijsku oznaku:



Ako računalo nema oznaku japanskog certifikata na donjem dijelu, u nastavku potražite odgovarajuću oznaku certifikata.

U nastavku se nalazi japanska oznaka potvrde za modem LSI Corporation PCI-SV92EX Soft:



Izjave vezane uz modem za Novi Zeland

Dozvola Telepermit za bilo koji dio terminalske opreme samo pokazuje da je Telecom prihvatio da odgovarajući uređaj ima minimalne preduvjete za spajanje na njegovu mrežu.

To ne znači da Telecom preporučuje ovaj proizvod niti da pruža bilo kakvu vrstu jamstva za isti. Povrh svega, ne pruža nikakva jamstva da će bilo koji uređaj ispravno raditi u odnosu na odobrenu Telepermit opremu drugih proizvođača ili modela, niti ne naznačava da je bilo koji proizvod kompatibilan sa svim Telecomovim mrežnim uslugama.

Ova oprema nije sposobna pod svim radnim uvjetima ispravno raditi na višim brzinama od onih za koju je predviđena. Telecom ne preuzima odgovornost u slučaju sličnih okolnosti.

Ako je uređaj opremljen s pulsnim biranjem, zapamtite da Telecomove linije možda neće zauvijek nastaviti pružati mogućnost pulsnog biranja.

Korištenje pulsnog biranja dok je ova oprema spojena na istoj liniji s drugom opremom, može povisiti glasnoću zvonjenja ili šuma te prouzročiti nepravilne uvjete javljanja. Ako se pojave slični problemi, korisnik *ne treba* kontaktirati službu za smetnje Telecoma.

Neki parametri potrebni za sukladnost sa zahtjevima Telecoma za Telepermit ovise o opremi (PC) koja je povezana s ovim uređajem. Priključena oprema mora biti postavljena na rad unutar sljedećih ograničenja za sukladnost s tehničkim preduvjetima Telecoma:

- Za pojedine pozive u razdoblju od 30 minuta ne smije biti više od 10 poziva na isti broj.
- Uređaj se blokira ako je razmak između pojedinih pokušaja poziva manji od 30 sekundi.
- Kod automatskog pozivanja na različite brojeve, oprema će biti postavljena da se blokira ako je razmak između pojedinih pokušaja poziva manji od 5 sekundi.

- Oprema mora biti postavljena za javljanje na poziv u roku od 3 do 30 sekundi od početka zvonjenja (zbog toga postavite između 2 i 10).

Glasovna podrška

Sve osobe koje koriste ovaj uređaj za snimanje telefonskih razgovora moraju poštovati zakon Novog Zelanda.

To znači da barem jedna strana mora biti svjesna snimanja razgovora. Nadalje, načela navedena u Privacy Act iz 1993. moraju odgovarajuće poštovati prirodu prikupljenih osobnih podataka, razlog spremanja, način korištenja te prava treće strane.

Ova oprema neće biti postavljena na automatsko pozivanje Telecomove hitne službe "111".

obavijest tvrtke Macrovision Corporation

Ovaj proizvod uključuje tehnologiju zaštite autorskih prava zaštićenu nekim američkim patentima i ostalim pravima o zaštiti intelektualnog vlasništva u posjedu tvrtke Macrovision Corporation i ostalih vlasnika prava.

Uporaba ove tehnologije zaštite autorskih prava mora biti odobrena od strane tvrtke Macrovision Corporation i namijenjena je za kućne i ostale svrhe ograničena prikazivanja, osim ako drugačije nije odobreno od tvrtke Macrovision Corporation. Zabranjene su preinake ili rastavljanje proizvoda.

3 Sigurnosne napomene

U dokumentaciji o proizvodu možda ćete morati navesti jednu ili više ovih sigurnosnih napomena.

Važne sigurnosne informacije

Ove obavijesti mogu se primjenjivati na mnoge proizvode.

⚠ **UPOZORENJE!** Da biste smanjili rizik od ozbiljne ozljede, pročitajte *Vodič za zaštitu i ugodu*. U njemu se opisuje ispravno postavljanje radne stanice te zdravstvene i radne navike računalnih korisnika, a pruža i važne informacije o električnoj i mehaničkoj sigurnosti. Vodič se nalazi na internetu na adresi http://www.hp.com/ergo te na CD-u s dokumentacijom koji ste dobili uz proizvod.

Računalo može biti teško; prilikom premještanja obavezno slijedite ispravne ergonomske postupke za podizanje.

Računalo postavite u blizinu električne utičnice. Kabel za napajanje vašeg računala glavni je uređaj za isključivanje struje i mora biti lako dostupan u svakom trenutku. Ako kabel za napajanje koji ste dobili uz vaše računalo ima priključak za uzemljenje, kabel za napajanje uvijek koristite u pravilno uzemljenoj utičnici izmjeničnog napona da biste izbjegli rizik strujnog udara.

Da biste smanjili mogućnost električnog udara iz telefonske mreže, priključite računalo u utičnicu izmjenične struje prije priključivanja u telefonsku liniju. Osim toga, isključite telefonsku liniju prije isključivanja računala iz utičnice za napajanje izmjeničnom strujom.

Prije postavljanja ili uklanjanja poklopca računala uvijek isključite kabel modema iz telefonskog sustava.

Nemojte rukovati računalom s uklonjenim poklopcem.

Radi vlastite sigurnosti uvijek isključite računalo iz izvora napajanja i telekomunikacijskih sustava (kao što su telefonske linije), mreža ili modema prije obavljanja servisnih postupaka. Ako to ne učinite, moglo bi doći do ozljeda ili oštećenja opreme. U napajanju i modemu proizvoda prisutne su opasne razine napona.

Ako opterećenje napajanja sustava premašuje određene kapacitete konfiguracije, sustav će možda sigurnosti radi privremeno onemogućiti neke USB priključke.

⚠ **UPOZORENJE!** Da bi se smanjio rizik od požara, strujnog udara i ozljede osobe prilikom upotrebe ovog uređaja, uvijek slijedite osnovne mjere opreza, uključujući sljedeće:

- Ovaj proizvod nemojte koristiti u blizini vode; primjerice pored kade, umivaonika, sudopera ili perilice, u vlažnome podrumu ili pored bazena.
- Ovaj proizvod nemojte upotrebljavati za vrijeme oluje. Postoji neznatna opasnost od električnog udara groma.
- Ovaj uređaj nemojte upotrebljavati za dojavu propuštanja plina dok ste u blizini tog propuštanja.
- Obavezno isključite kabel modema prije otvaranja poklopca uređaja ili dodirivanja neizoliranog modemskog kabela, utičnice ili unutarnjeg dijela.

- Ako proizvodu nije bio priložen telefonski kabel, koristite samo telekomunikacijske kabele br. 26 AWG ili veće.
- Modemski ili telefonski kabel nemojte priključivati u utičnicu RJ-45 (mrežnu).

SPREMITE OVE UPUTE.

VAŽNO: Ako računalo ima prekidač za odabir napona namijenjen korištenju u sustavima napajanja od 115 ili 230 V, taj je prekidač unaprijed postavljen na pravilnu postavku napona za korištenje u određenoj državi/regiji u kojoj se prvotno prodavao. Promjena prekidača za odabir napona i postavljanje u nepravilan položaj može oštetiti vaše računalo i poništiti implicirano jamstvo.

Proizvod nije ispitan za povezivanje s IT napajačkim sustavom (sustav distribucije izmjeničnog napona bez izravne povezanosti sa zemljom, u skladu s primjenjivim sigurnosnim normama).

Sigurnosno upozorenje u vezi sa zagrijavanjem

Upotrijebite ovu obavijest ako postoji mogućnost ozljede uzrokovane prekomjernom vrućinom.

⚠ **UPOZORENJE!** Da biste smanjili mogućnost ozljede zbog vrućine ili pregrijavanja računala, prijenosno računalo nemojte postavljati izravno u krilo ni blokirati ventilacijske otvore. Prijenosno računalo koristite isključivo na tvrdoj, ravnoj podlozi. Nemojte dopustiti da druga kruta površina, poput susjednog dodatnog pisača ili meka površina, poput jastuka, tepiha ili odjeće blokira protok zraka. Nadalje, prilagodnik izmjeničnog napona tijekom rada ne bi smio dolaziti u dodir s kožom ili mekom površinom, kao što su jastuci, sagovi ili odjeća. Računalo i prilagodnik za izmjenični napon koji HP isporučuje u skladu su s ograničenjima temperature za površine s kojima korisnici dolaze u dodir, definiranima primjenjivim sigurnosnim normama.

⚠ **OPREZ:** Da biste smanjili opasnost od ozljeda zbog vrućine, ne dirajte unutarnje vruće površine dok se unutarnje površine ne ohlade na sobnu temperaturu.

Obavijest o potencijalnim sigurnosnim problemima

Ovu obavijest koristite da biste korisnike upozorili na mogućnost da kvar nije siguran ili kontroliran.

Ako uočite nešto od ovoga (ili vas brine nešto drugo u vezi sa sigurnošću), nemojte koristiti računalo: pucketanje, pištanje ili praskanje, ili pak intenzivan miris ili dim koji dopiru iz računala. Do toga obično dolazi kada se pokvari neka interna elektronička komponenta na siguran i kontroliran način. No to može upućivati i na potencijalan sigurnosni problem. Nemojte podrazumijevati da je riječ o sigurnom kvaru. Isključite računalo, isključite ga iz izvora napajanja i zatražite pomoć od službe za tehničku podršku.

Uvjeti pri instaliranju

Prije priključivanja opreme na ulazno napajanje pročitajte upute za postavljanje.

⚠ **UPOZORENJE!** U računalu mogu biti dijelovi pod naponom i pokretni dijelovi. Prije uklanjanja kućišta isključite napajanje opreme. Prije uključivanja opreme vratite i osigurajte kućište.

Obavijest o akustici

Ovu obavijest koristite kada bi razina tlaka zvuka mogla biti niža od preporučene ili očekivane.

Razina zvučnog tlaka (LpA) daleko je niža od 70dB(A) (položaj operatera, normalan rad, u skladu s normom ISO 7779). Da biste prikazali podatke o emisijama buke proizvoda, idite na "Deklaracije IT ECO" na adresi http://www.hp.com/go/ted, a zatim s padajućeg izbornika odaberite kategoriju proizvoda.

Obavijesti o bateriji

Jedna ili više ovih sigurnosnih obavijesti može se primjenjivati na bateriju vašeg proizvoda.

⚠ **UPOZORENJE!** Proizvod može sadržavati alkalne unutarnje baterije ili baterije s kemijskim spojevima litij-mangan dioksid i vanadijev pentoksid. Ako se baterijama pravilno ne rukuje, može doći do požara i opeklina.

⚠ **UPOZORENJE!** Nemojte pokušavati ponovno puniti bateriju.

⚠ **UPOZORENJE!** Ne izlažite temperaturama iznad 60 °C (140 °F).

⚠ **UPOZORENJE!** Da bi se smanjili mogući sigurnosni problemi, s računalom treba upotrebljavati samo bateriju koja je dana s njim, zamjensku HP-ovu bateriju ili kompatibilnu bateriju kupljenu od HP-a kao pribor. Brzo punjenje možda nije dostupno za baterije koje nisu kompatibilne ili koje nije proizveo HP.

⚠ **UPOZORENJE!** Da biste smanjili opasnost od požara ili opeklina, nemojte rastavljati, gnječiti ni probijati bateriju, kratko spajati njezine vanjske kontakte ni odbacivati bateriju u vodu ili vatru.

⚠ **UPOZORENJE!** Opasnost od eksplozije ako se baterija zamijeni pogrešnom vrstom. Iskorištene baterije odložite u otpad u skladu s uputama.

⚠ **UPOZORENJE!** Zamijenite samo HP-ovim zamjenskim dijelovima namijenjenim ovom proizvodu.

⚠ **UPOZORENJE!** Pripazite da ne progutate bateriju jer kemikalije mogu uzrokovati opekline.

⚠ **UPOZORENJE!** Proizvod sadrži bateriju u obliku kovanice/gumba. Ako se baterija u obliku kovanice/gumba proguta, može uzrokovati ozbiljne unutarnje opekline u roku od samo 2 sata i dovesti do smrti.

⚠ **UPOZORENJE!** Držite nove i korištene baterije izvan dohvata djece.

⚠ **UPOZORENJE!** Ako se odjeljak za bateriju ne može čvrsto zatvoriti, prekinite s korištenjem proizvoda i držite ga izvan dohvata djece.

⚠ **UPOZORENJE!** Ako mislite da je baterija progutana ili umetnuta u neki dio tijela, odmah zatražite liječničku pomoć.

⚠ **UPOZORENJE!** Ako bateriju ostavite u okruženju s iznimno visokom temperaturom, može doći do eksplozije ili curenja zapaljive tekućine ili plina.

⚠ **UPOZORENJE!** Baterija izložena iznimno niskom tlaku zraka može eksplodirati ili iz nje može iscuriti zapaljiva tekućina ili plin.

⚠ **UPOZORENJE!** Uklonite i odmah reciklirajte ili odložite iskorištene baterije u skladu s lokalnim propisima i držite ih izvan dohvata djece. NE odlažite baterije u kućni otpad niti ih nemojte spaljivati.

⚠ **UPOZORENJE!** Čak i korištene baterije mogu prouzročiti teške ozljede ili smrt.

⚠ **UPOZORENJE!** Nazovite lokalni centar za kontrolu otrova da biste dobili informacije o liječenju.

⚠ **UPOZORENJE!** Nepunjive baterije ne smiju se puniti.

⚠ **UPOZORENJE!** Nemojte na silu prazniti, ponovno puniti, rastavljati, zagrijavati na temperature više od 60 °C (149 °F).) niti spaljivati. To može prouzročiti ozljede zbog ventiliranja, propusnosti ili eksplozije uzrokovane kemijskim opeklinama.

⚠ **UPOZORENJE!** Provjerite jesu li baterije pravilno postavljene s obzirom na polaritet (+ i -).

⚠ **UPOZORENJE!** Nemojte miješati stare i nove baterije, različite robne marke ili vrste baterija, kao što su alkalne, cink-ugljične ili punjive baterije.

⚠ **UPOZORENJE!** Uklonite i odmah reciklirajte ili odložite baterije iz opreme koja se dulje vrijeme ne upotrebljava u skladu s lokalnim propisima.

⚠ **UPOZORENJE!** Uvijek potpuno zatvorite odjeljak za bateriju. Ako se odjeljak za bateriju ne može čvrsto zatvoriti, prekinite upotrebljavati proizvod i držite ga izvan dohvata djece.

⚠ **UPOZORENJE!** Bateriju zamijenite isključivo kompatibilnom vrstom baterije. Kompatibilna vrsta baterije za stolne radne stanice je CR2032.

⚠ **UPOZORENJE!** Nazivni napon baterije je 3 V.

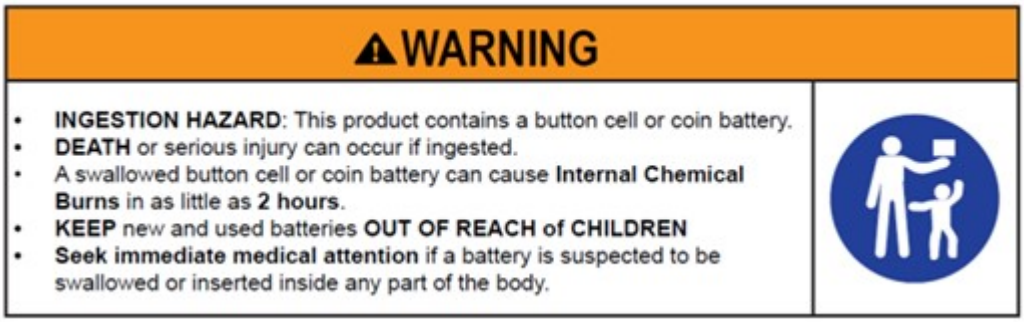

Tablica 3-1 **Ikona odlaganja baterije i opis**

Ikona	Opis
	Baterije, komplete baterija i akumulatore ne bi trebali odlagati zajedno s otpadom iz kućanstva. Da biste ih proslijedili na recikliranja ili pravilno odlaganje, koristite javni sustav prikupljanja ili ih vratite HP-u, ovlaštenom HP partneru ili njihovim predstavnicima.

Obavijesti o ventilatoru

Koristite ovu obavijest ili više njih da biste korisnike upozorili na opasnosti od ozljeda uzrokovanih okretanjem lopatica ventilatora.

⚠ **UPOZORENJE!**  Dijelove tijela držite podalje od pokretnih dijelova.

⚠ **UPOZORENJE!** Ne približavajte dijelove tijela krilcima ventilatora.

⚠ **UPOZORENJE!** Ne približavajte dijelove tijela putanjama kretanja dijelova.

Obavijest o razini glasnoće za slušalice

Ova obavijest upozorava na opasnost od postavki visoke glasnoće za naglavne uređaje i slušalice.

⚠ **UPOZORENJE!**  Da biste spriječili mogućnost oštećenja sluha, nemojte tijekom duljeg vremena slušati zvuk pri visokoj glasnoći.

Prilagodba glasnoće i ekvilizatora na postavke koje nisu u srednjem položaju može povećati izlazni napon u slušalicama te time i razinu pritiska zvuka. Korištenje faktora koji utječu na slušalice osim onih koje je naveo proizvođač (npr. operacijskog sustava, softvera za ekvilizator, firmvera, upravljačkih programa) može povećati izlazni napon te time i razinu pritiska zvuka.

Sigurnost prilikom korištenja lasera

Za proizvode opremljene optičkim pogonima ili optičkim primopredajnicima.

Ovaj proizvod možda sadrži optički uređaj za pohranu (tj. CD ili DVD pogon) i/ili fiberoptički primopredajnik. Oni sadrže lasere klasificirane kao Laserski proizvodi 1. klase u skladu sa IEC/EN 60825-1 standardom i zadovoljavaju sve njegove zahtjeve.

Svi proizvodi s laserom u skladu su s američkim FDA propisima 21 CFR 1040.10 i 1040.11 ili su u skladu s tim propisima osim za odstupanja u skladu s obavijesti za laser br. 50 iz 24. lipnja 2007. ili obavijesti za laser br. 56 iz 8. svibnja 2019.

⚠ **UPOZORENJE!** Korištenje kontrola, prilagodbi ili performansi postupaka različitih od navedenih ovdje ili u instalacijskom vodiču laserskog proizvoda može izazvati opasno izlaganje radijaciji. Da biste smanjili rizik izlaganja opasnom zračenju:

- Ne pokušavajte otvarati poklopac modula. Unutar njega ne nalaze se komponente koje je moguće servisirati.
- ne upravljate kontrolama, ne unosite prilagodbe i ne izvodite postupke na laserskom uređaju različite od onih navedenih ovdje
- samo tehničari ovlaštenog HP-ova servisa smiju popravljati jedinicu

Tehnički zahtjevi sustava napajanja i kabela za napajanje

Različite države imaju različite zahtjeve za napajanja i kabele za napajanje.

Zahtjevi uzemljenja sustava napajanja 1. klase

Radi zaštite od kratkih spojeva oprema mora biti spojena na terminal za uzemljenje. Priključak kabela napajanja umetnite u utičnicu s izmjeničnom strujom koja je uzemljena. Zamjenski kabeli možda ne pružaju zadovoljavajuću zaštitu od kratkih spojeva. Koristite samo kabel napajanja dostavljen s ovim proizvodom ili zamjenski kabel koji je odobrila tvrtka HP.

Obavijest za Brazil

Este equipamento deve ser conectado obrigatoriamente em tomada de rede de energia elétrica que possua aterramento (três pinos), conforme a norma nbr abnt 5410,visando a segurança dos usuários contra choques elétricos.

Danska

Apparatets stikprop skal tilsluttes en stikkontakt med jord, som giver forbindelse til stikproppens jord.

Finska

Laite on liitettävä suojakoskettimilla varustettuun pistorasiaan.

Norveška

Apparatet må tilkoples jordet stikkontakt.

Švedska

Apparaten skall anslutas till jordat uttag.

Tehnički zahtjevi napajanja

Napajanja na nekim proizvodima imaju vanjske prekidače napajanja. Značajka prekidača za odabir napona na proizvodu omogućuje rad na 100 – 120 V izmjeničnog napona ili 200 – 240 V izmjeničnog napona. Napajanje na tim proizvodima bez vanjskog prekidača napajanje uključuje unutarnje sklopke koje prepoznaju ulazni napon i automatski prelaze na odgovarajuću voltažu.

⚠ **UPOZORENJE!** Da biste smanjili rizik od mogućih sigurnosnih problema. HP preporučuje upotrebu samo HP-ovih prilagodnika izmjeničnog napona.

Kina

消费者若使用电源适配器供电，则应购买配套使用获得 CCC 认证并满足标准要求的电源适配器

Za upotrebu u Norveškoj

Neki su proizvodi namijenjeni IT sustavima napajanja s međufaznim naponom od 230 V.

Tehnički zahtjevi kabela za napajanje

Jedna ili više ovih obavijesti mogu se primjenjivati na kabel za napajanje vašeg proizvoda.

⚠ **UPOZORENJE!** Da biste smanjili opasnost od električnog udara ili oštećenja opreme, pridržavajte se sljedećih smjernica:

- Kabel za napajanje priključite u izvor izmjeničnog napona koji je uvijek lako dostupan.
- Napajanje iz računala isključujte isključivanjem kabela za napajanje iz utičnice izmjeničnog napona.
- Ako imate trozubni utikač na kabelu za napajanje, uključite ga u trozubnu uzemljenu utičnicu. Pazite da ne onemogućite uzemljenje kabela za napajanje (primjerice, priključivanjem prilagodnika s dva kontakta). Kontakt za uzemljenje važna je sigurnosna značajka.

Kabel koji ste dobili uz proizvod odgovara zahtjevima za upotrebu u državi u kojoj ste prvotno kupili opremu. Koristite samo kabel koji je isporučen s uređajem ili zamjenski kabel koji je odobrila tvrtka HP Inc. ili ovlašteni izvor tvrtke HP Inc. Brojeve rezervnih dijelova možete pronaći na http://www.hp.com/support.

Kabeli za napajanje za korištenje u drugim zemljama moraju zadovoljavati zahtjeve zemlje u kojoj koristite proizvod. Dodatne informacije o preduvjetima za postavljanje kabela za napajanje zatražite od ovlaštenog HP-ova prodavača, preprodavača ili davatelja usluga.

⚠ **UPOZORENJE!** Nemojte koristiti kabele za napajanje drugih proizvoda. Korištenje neodgovarajućih kabela za napajanje može dovesti do opasnosti od strujnog udara ili požara.

Zahtjev naveden u nastavku primjenjiv je u svim zemljama:

- Kabel za napajanje mora biti odobren od odgovarajuće ovlaštene agencije zadužene za atestiranje u zemlji u kojoj će se kabeli napajanja instalirati.

Kabel za napajanje mora biti postavljen tako da se po njemu ne hoda i da na njemu ne leže predmeti. Osobitu pozornost treba usmjeriti na utikač, električnu utičnicu i mjesto izlaska kabela iz proizvoda.

⚠ **UPOZORENJE!** Nemojte koristiti ovaj proizvod s oštećenim kabelima napajanja. Ako su kabeli napajanja oštećeni na bilo koji način, odmah ih zamijenite. Oštećeni kabeli mogu uzrokovati izlaganje korisnika opasnostima.

Obavijest o kabelu za napajanje

Ako uz prijenosno računalo ili pribor za vanjsko napajanje namijenjen prijenosnu računalu niste dobili kabel za napajanje, trebali biste nabaviti takav koji je u skladu s pravilima korištenja u vašoj državi ili regiji.

Kabel za napajanje mora biti namijenjen proizvodu te naponu i struji naznačenoj na naljepnici o električnim podacima proizvoda. Nazivni napon i struja kabela moraju biti veći od napona i struje naznačenih na proizvodu. Uz to promjer žice mora iznositi najmanje **0,75 mm²**/18 AWG, a dužina kabela mora iznositi između **1,0 m** (3,2 stope) i **2 m** (6,56 stopa). Za pitanja o tome koji tip kabela za napajanje upotrijebiti obratite se ovlaštenom davatelju usluga.

Kabel za napajanje mora biti tako postavljen da se po njemu ne hoda i da na njemu ne leže predmeti. Osobitu pozornost treba usmjeriti na utikač, električnu utičnicu i mjesto izlaska kabela iz proizvoda.

Utikač za istosmjerni napon vanjskog HP-ova napajanja

Na ovom je dijagramu prikazan utikač istosmjernog napona vanjskog HP-ova napajanja.

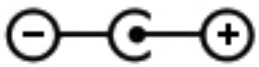

Obavijest o kabelu za napajanje u Japanu

製品には、同梱された電源コードをお使い下さい。

同梱された電源コードは、他の製品では使用出来ません。

Propisi za kabele za napajanje u Japanu

Za korištenje u Japanu koristite samo kabel za napajanje koji ste dobili s ovim proizvodom.

⚠ **OPREZ:** nemojte koristiti kabel za napajanje koji ste dobili uz ovaj proizvod na bilo kojim drugim proizvodima.

Opasnost od štipanja

Ovu obavijest koristite kao upozorenje za moguće ozljede uzrokovane prignječenjem.

⚠ **UPOZORENJE!** Pregledajte područja s opasnošću od prignječenja. Držite prste dalje od dijelova koji se zatvaraju.

Zaštita za utikače televizijske antene

Nekoliko sigurnosnih obavijesti može se primjenjivati na priključke za televizijske antene.

Uzemljenje vanjske televizijske antene

Ako je na proizvod priključena vanjska antena ili kabelski sustav, provjerite jesu li oni uzemljeni i na taj način zaštićeni od strujnog udara i nakupljanja statičkog elektriciteta.

Članak 810 Nacionalnog pravilnika o električnim instalacijama Sjedinjenih Američkih Država (NEC), ANSI/NFPA 70, pruža informacije o ispravnom postupku uzemljenja stupa i potporne strukture, uzemljenju kabela na uređaj za pražnjenje antene, veličini vodiča za uzemljenje, položaju uređaja za pražnjenje antene, priključivanju elektroda za pražnjenje te preduvjetima za elektrodu za uzemljenje.

Zaštita od udara groma

Da biste dodatno zaštitili bilo koji proizvod tijekom oluje ili ako ga dulje vrijeme ostavljate bez nadzora, odnosno ne koristite, isključite proizvod iz zidne utičnice te odspojite antenu ili kabelski sustav. Time se sprječava oštećenje proizvoda nastalo udarom groma ili prenaponom.

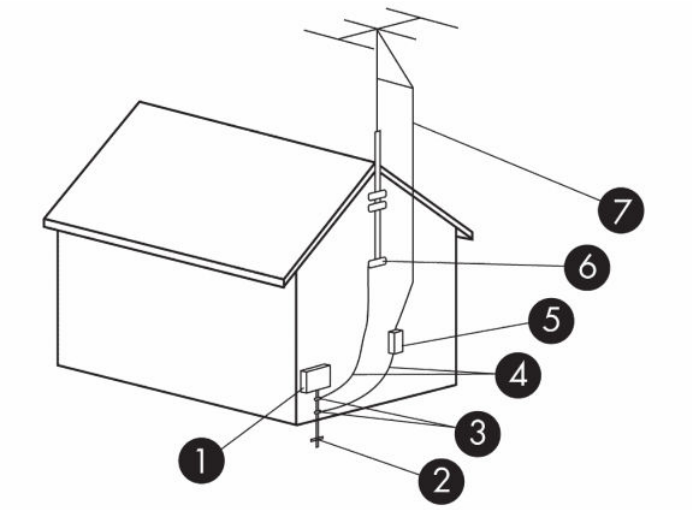

Tablica 3-2 **Uzemljenje antene**

Referenca	Komponenta za uzemljenje
1	Električna oprema
2	Sustav električnog uzemljenja elektrodama (NEC, članak 250, dio III)
3	Stezaljke za uzemljenje
4	Vodiči uzemljenja (NEC, članak 810.21)
5	Uređaj za pražnjenje antene (NEC, članak 810.20)

Tablica 3-2 **Uzemljenje antene (Nastavak)**

Referenca	Komponenta za uzemljenje
6	Stezaljka za uzemljenje
7	Ulazni antenski kabel

Napomena za instalatera CATV sustava

Ova napomena namijenjena je instalaterima sustava kabelske televizije (CATV) kao podsjetnik na Članak 820.93 Nacionalnog pravilnika o električnim instalacijama Sjedinjenih Američkih Država (NEC), koji pruža smjernice za ispravno uzemljenje, a naročito određuje da se uzemljenje koaksijalnog kabela mora priključiti na sustav uzemljenja zgrade, što je moguće bliže mjestu ulaza kabela.

Obavijest za putovanje

Ovu obavijest koristite za upozorenje na mogućnost teške ozljede uzrokovane pretvornicima napona.

⚠ **UPOZORENJE!** Da bi se smanjila opasnost od električnog udara, požara ili oštećenja opreme, nemojte računalo napajati putem pretvornika napona koji se prodaje za kućanske uređaje.

Obavijesti o sigurnosti u Kini

HP 工作站使用安全手册

使用须知

欢迎使用惠普工作站，为了您及仪器的安全，请您务必注意如下事项：

1. 仪器要和地线相接，要使用有正确接地插头的电源线，使用中国国家规定的 220V 电源。
2. 避免高温和尘土多的地方，否则易引起仪器内部部件的损坏。
3. 避免接近高温，避免接近直接热源，如直射太阳光、暖气等其它发热体。
4. 不要有异物或液体落入机内，以免部件短路。
5. 不要将磁体放置于仪器附近。

警告

为防止火灾或触电事故，请不要将该机放置于淋雨或潮湿处

如果您按照以上步骤操作时遇到了困难，或想了解其它产品性能，请在以下网页上寻找相关信息：http://www.hp.com.cn

或联系我们

中国惠普有限公司
地址：北京朝阳区建国路 112 号中国惠普大厦
电话：010-65643888

Obavijest o nadmorskoj visini za Kinu

海拔警告仅适用于在海拔 2000m 以下地区使用的产品



海拔警告仅适用于在海拔 2000m 以下地区使用的产品。

Obavijest o upozorenjima za tropske regije u Kini

热带警告仅适用于在非热带气候条件下使用的产品。



热带警告仅适用于在非热带气候条件下使用的产品。

Obavijest o uzemljenju kabela za proizvode s TV karticom u Norveškoj i Švedskoj

U Norveškoj i Švedskoj obavezan je galvanski izolator za uzemljenje.

⚠ OPREZ: da biste spriječili moguće ozljede prilikom spajanja kabela u distribucijski sustav, upotrijebite galvanski izolator.

Obavijest o vidu za Tajvan

Ova obavijest o vidu primjenjuje se na proizvode na Tajvanu.

使用過度恐傷害視力

注意事項:

(1) 使用 30 分鐘請休息 10 分鐘。

(2) 未滿 2 歲幼兒不看螢幕，2 歲以上每天看螢幕不要超過 1 小時。

4 Obavijesti o zaštiti okoliša

Ovo poglavlje sadrži obavijesti o očuvanju okoliša i informacije o usklađenosti za određene države i regije. Neke od tih obavijesti ne odnose se na vaš proizvod.

Recikliranje elektroničkog hardvera, ambalaže i baterija

HP potiče kupce da recikliraju rabljeni elektronički hardver, ambalažu originalnih HP-ovih spremnika za tintu i punjive baterije.

Dodatne informacije o programima recikliranja potražite na adresi http://www.hp.com/recycle.

Informacije o recikliranju proizvoda u Japanu potražite na web-mjestu http://www.hp.com/jp/hardwarerecycle/.

Odlaganje opreme u otpad

Ovu obavijest koristite za objašenjenje ikone povezane s odlaganjem otpada.

Tablica 4-1 Ikona odlaganja otpadne opreme i njezin opis

Ikona	Opis
	Taj simbol znači da proizvod ne smijete odlagati s drugim kućanskim otpadom. Umjesto toga, zaštitite ljudsko zdravlje i okoliš odnošenjem otpadne opreme u predviđeno reciklažno dvorište u kojem se prikuplja i reciklira otpadna električna i elektronička oprema. Dodatne informacije zatražite od službe za odvoz kućnog otpada ili posjetite http://www.hp.com/recycle.

Odlaganje alkalnih baterija u Brazilu

Não descarte o produto eletrônico em lixo comum



Este produto eletroeletrônico e seus componentes não daven ser descartados no lixo comum, pois embora estejam em conformidade com padrões mundiais de restrição a substâncias nocivas, podem conter, ainda que em quantidades mínimas, substâncias impactantes ao meio ambiente. Ao final da vida útil deste produto, o usuário deverá entregá-lo à HP. A não observância dessa orientação sujeitará o infrator às sanções previstas em lei. Após o uso, as pilhas e/ou baterias dos produtos HP deverão ser entregues ao estabelecimento comercial ou rede de assistência técnica autorizada pela HP.

Para maiores informações , inclusive sobre os pontos de recebimento, acesse: http://www.hp.com.br/reciclar

Informacije o recikliranju hardvera u Brazilu

Não descarte o produto eletrônico em lixo comum



Este produto eletroeletrônico e seus componentes não daven ser descartados no lixo comum, pois embora estejam em conformidade com padrões mundiais de restrição a substâncias nocivas, podem conter, ainda que em quantidades mínimas, substâncias impactantes ao meio ambiente. Ao final da vida útil deste produto, o usuário deverá entregá-lo à HP. A não observância dessa orientação sujeitará o infrator às sanções previstas em lei. Após o uso, as pilhas e/ou baterias dos produtos HP deverão ser entregues ao estabelecimento comercial ou rede de assistência técnica autorizada pela HP.

Para maiores informações , inclusive sobre os pontos de recebimento, acesse: http://www.hp.com.br/reciclar

Francuski logotip Triman WEEE i oznaka za recikliranje

Ovu obavijest koristite za objašnjenje ikone povezane s recikliranjem.



Obavijesti o odlaganju i recikliranju u Koreji

한국 전자제품 폐기 및 재활용 방법

전자 기기 폐기물은 전자/전기 장비를 재활용할 수 있도록 지정된 HP 수거물 센터에 전달하거나 E-순환거버넌스(http://www.k-erc.or.kr/)를 통해 무상 회수 및 재활용이 진행됩니다. 자세한 내용은 E-순환 거버넌스 혹은 HP 서비스 센터에 문의하거나 웹사이트 www.hp.com/recycle을참조하십시오.

Informacije o recikliranju baterije za Tajvan

U ovoj su obavijesti navedeni propisi za proizvodnju i recikliranje baterija na Tajvanu.

Tablica 4-2 **Ikona recikliranja baterija na Tajvanu i opis**

Ikona	Opis
	Tajvanska uprava za zaštitu okoliša (EPA) od proizvođača ili uvoznika suhih baterija, u skladu s člankom 15 Zakona o odlaganju otpada, zahtijeva stavljanje oznaka o reciklaži baterija prilikom prodaje, darivanja ili promocija. Kontaktirajte ovlaštenu tajvansku tvrtku za recikliranje kako biste saznali kako pravilno zbrinuti baterije.

Propis WEEE u Turskoj

Türkiye Cumhuriyeti: AEEE Yönetmeliğine Uygundur

Certifikat ENERGY STAR® (samo odabrani modeli)

ENERGY STAR dobrovoljni je program Američke agencije za zaštitu okoliša koji tvrtkama i pojedincima štedi novac i štiti našu klimu pomoću iznimne energetske učinkovitosti.

Proizvodi s oznakom ENERGY STAR sprječavaju emisiju stakleničkog plina jer zadovoljavaju stroge kriterije ili zahtjeve energetske učinkovitosti koje je postavila Američka agencija za zaštitu okoliša. Kao jedan od partnera za ENERGY STAR tvrtka HP Inc. slijedila je poboljšani postupak certificiranja proizvoda američke agencije EPA da bi proizvodi označeni logotipom ENERGY STAR zajamčeno zadovoljavali važeće smjernice programa ENERGY STAR. Sva računala koja zadovoljavaju smjernice programa ENERGY STAR označena su sljedećim logotipom:

Ključni preduvjet ENERGY STAR za računala je značajka upravljanja napajanjem koja znatno smanjuje potrošnju energije kad se proizvod ne koristi. Upravljanje napajanjem omogućuje računalu da automatski prijeđe u stanje "mirovanja" ili drugi način rada s niskom potrošnjom energije nakon određenog razdoblja neaktivnosti. Značajke upravljanja napajanjem unaprijed su postavljene na sljedeći način kada računalo radi na napajanju izmjeničnom strujom:

Tablica 4-3 **Unaprijed postavljene značajke upravljanja napajanjem kada računalo radi na napajanju izmjeničnom strujom**

Vrsta računala	Vrijeme za prijelaz zaslona u stanje mirovanja	Vrijeme za prijelaz računala u stanje mirovanja (minuta)	Povratak iz stanja mirovanja
Prijenosna računala, mobilne radne stanice	Manje ili jednako 15 minuta (ovisno o modelu)	Manje ili jednako 30 minuta (ovisno o modelu)	Proizvod će izaći iz stanja mirovanja kada se pritisne gumb napajanja/ stanja mirovanja. Ako je omogućena funkcija Wake-on-Lan (WOL), sustav može izaći iz stanja mirovanja po primitku mrežnog signala.
Tablet-računala i tablet-računala bez tipkovnice	Manje ili jednako 1 minuti	Nije primjenjivo	Nije primjenjivo
Stolna računala, integrirana stolna računala, radne stanice	Manje ili jednako 15 minuta (ovisno o modelu)	Manje ili jednako 30 minuta (ovisno o modelu)	Proizvod će izaći iz stanja mirovanja kada korisnik stupi u interakciju s bilo kojim ulaznim uređajem, uključući miša ili tipkovnicu. Ako je omogućena funkcija Wake-on-Lan (WOL), sustav može izaći iz stanja mirovanja po primitku mrežnog signala.

Tablica 4-3 **Unaprijed postavljene značajke upravljanja napajanjem kada računalo radi na napajanju izmjeničnom strujom (Nastavak)**

Vrsta računala	Vrijeme za prijelaz zaslona u stanje mirovanja	Vrijeme za prijelaz računala u stanje mirovanja (minuta)	Povratak iz stanja mirovanja
Tanki klijenti	Manje ili jednako 15 minuta (ovisno o modelu)	Manje ili jednako 30 minuta ako operacijski sustav podržava stanje mirovanja (ovisno o modelu)	Ako operacijski sustav podržava stanje mirovanja, uređaj će izaći iz stanja mirovanja kada korisnik stupi u interakciju s bilo kojim ulaznim uređajem, uključući miša ili tipkovnicu. Ako je omogućena funkcija Wake-on-Lan (WOL), sustav može izaći iz stanja mirovanja po primitku mrežnog signala.

Za računala koja podržavaju korisničke profile s uvijek uključenim ili uvijek povezanim računalom gdje je internetski pristup dostupan (npr. tablet-računala i tablet-računala bez tipkovnice), omogućeni su alternativni načini rada s niskom potrošnjom energije (</= 10 vata), kao što je navedeno u uvjetima programa ENERGY STAR, npr. načini rada s kratkim ili dugim razdobljem neaktivnosti koji, kada se mogu aktivirati, maksimiziraju vijek trajanja baterije uređaja. Ti alternativni načini rada s niskom potrošnjom energije su dinamični, uz aktivaciju načina mirovanja u roku od 1 minute neaktivnosti korisnika.

Računalo izlazi iz stanja mirovanja kada se pritisne gumb napajanja/stanja mirovanja. Kada je značajka Wake On LAN (WOL) omogućena, računalo može izaći iz stanja mirovanja po primitku mrežnog signala.

Dodatne informacije o potencijalnoj uštedi energije i novca koju omogućuje značajka upravljanja napajanjem možete pronaći na web-mjestu o upravljanju napajanjem pomoću standarda EPA ENERGY STAR na adresi http://www.energystar.gov/powermanagement.

Dodatne informacije o programu ENERGY STAR i pogodnostima za okoliš dostupne su na web-mjestu programa EPA ENERGY STAR na adresi http://www.energystar.gov.

ENERGY STAR i oznaka ENERGY STAR registrirani su zaštitni znakovi Američke agencije za zaštitu okoliša.

Kemijske tvari

HP je kupcima obvezan pružiti podatke o kemijskim tvarima u svojim proizvodima u sklasdu s propisima kao što je REACH (Uredba Europskog parlamenta i Vijeća EZ-a br. 1907/2006).

Izvješće o kemijskim tvarima u ovom proizvodu dostupno je na adresi http://www.hp.com/go/reach.

Materijal s perkloratom – možda treba primijeniti posebne načine rukovanja

Baterija za sat u stvarnom vremenu računala sadrži perklorat i s njome je u Kaliforniji potrebno rukovati na poseban način i potrebno ju je odložiti na poseban način.

Pogledajte http://www.dtsc.ca.gov/hazardouswaste/perchlorate/.

Upozorenja vezana uz okoliš za Kinu

回收信息说明

惠普公司对废弃的电子计算机（笔记本电脑）提供回收服务，更多信息请登陆

http://www8.hp.com/us/en/hp-information/environment/product-recycling.html

环境标志信息

微型计算机(台式计算机,笔记本电脑等)及显示器在中国环境标志认证产品范围内,环境标志表明该产品不仅品质合格,而且在生产,使用和回收处理中都符合特定的环境保护要求,与同类产品相比,既有低毒少害,节约资源等环保优势,此外获得中国环境标志认证的产品售后三年内均可在各服务中心选择维修或更换部件,也可通过更换更高性能的零部件或模块实现硬件升级。

特别提醒

如您需要确认本产品处于零能耗状态,请按下电源关闭按钮,并将插头从电源插座断开。

Energetska naljepnica za računala u Kini

U Kini je obavezna ova obavijest o energetskoj učinkovitosti.

U skladu s dokumentom “The Regulation of the Implementation on China Energy Label for Microcomputers” (Regulacija implementacije kineske energetske oznake za mikroračunala), ovo mikroračunalo nosi oznaku energetske učinkovitosti. Stupnjevi energetske učinkovitosti TEC (Typical Energy Consumption) i kategorija proizvoda navedeni na naljepnici utvrđeni su i izračunati prema standardu GB28380-2012.

1. Stupnjevi energetske učinkovitosti

   Stupanj se utvrđuje prema izračunu osnovne razine potrošnje i zbroja potrošnje svih dodatnih komponenti kao što su glavna memorija i grafička kartica. Za proizvode bilo kojeg stupnja TEC ne smije premašivati vrijednosti navedene u sljedećoj tablici:

Tablica 4-4 Uobičajene vrijednosti potrošnje energije (TEC)

Vrsta proizvoda		TEC (kilovatsat)		
		1. stupanj	2. stupanj	3. stupanj
Stolno mikroračunalo, AIO	Kategorija A	98.0+∑Efa	148.0+∑Efa	198.0+∑Efa
	Kategorija B	125.0+∑Efa	175.0+∑Efa	225.0+∑Efa
	Kategorija C	159.0+∑Efa	209.0+∑Efa	259.0+∑Efa
	Kategorija D	184.0+∑Efa	234.0+∑Efa	284.0+∑Efa

Tablica 4-4 Uobičajene vrijednosti potrošnje energije (TEC) (Nastavak)

Vrsta proizvoda	TEC (kilovatsat)			
Prijenosno računalo	Kategorija A	20.0+∑Efa	35.0+∑Efa	45.0+∑Efa
	Kategorija B	26.0+∑Efa	45.0+∑Efa	65.0+∑Efa
	Kategorija C	54.5+∑Efa	75.0+∑Efa	123.5+∑Efa

NAPOMENA: ∑Efa je zbroj faktora napajanja dodatnih funkcija proizvoda.

2. Tipična potrošnja energije

Potrošnja energije naznačena na naljepnici predstavlja podatke mjerene uz oglednu konfiguraciju koja obuhvaća sve konfiguracije u registriranoj jedinici odabranoj u skladu s dokumentom "The Regulation of the Implementation on China Energy Label for Microcomputers." Stoga stvarna potrošnja energije ovog mikroračunala možda nije jednaka podacima o energetskoj učinkovitosti na naljepnici.

3. Kategorija proizvoda

Kategorija proizvoda utvrđena je prema standardu u skladu s konfiguracijom mikroračunala. Kategorizacija proizvoda usklađena je s propisima navedenima u sljedećoj tablici:

Tablica 4-5 Kategorija proizvoda i opis konfiguracije

Vrsta proizvoda	Opis konfiguracije	
	Stolno mikroračunalo, AIO	Prijenosno računalo
Kategorija A	Stolno mikroračunalo i AIO čija konfiguracija izlazi iz okvira kategorija B, C i D	Prijenosno računalo čija konfiguracija izlazi iz okvira kategorije B i C
Kategorija B	Fizički broj jezgri u procesoru 2 i memorija sustava ne manja od 2 GB	Diskretni GPU
Kategorija C	Više od 2 fizičke jezgre CPU-a; prisutna je barem jedna od sljedećih značajki: 1. Minimalno 2 GB sistemske memorije 2. Diskretni GPU	Proizvod ima najmanje 2 fizičke jezgre CPU-a, minimalno 2 GB sistemske memorije, diskretni GPU sa širinom međuspremnika okvira od najmanje 128 bita.
Kategorija D	Najmanje četiri fizičke jezgre CPU-a; prisutna je barem jedna od sljedećih značajki: 1. Minimalno 4 GB sistemske memorije 2. Diskretni GPU sa širinom međuspremnika okvira od najmanje 128 bita	

Dodatne detalje o specifikaciji potražite u standardu GB28380-2012.

本机根据《微型计算机能源效率标识实施规则》的要求加施中国能效标识。能效标识中显示的能效等级、典型能源消耗和产品类型均根据《微型计算机能效限定值及能效等级》(GB28380-2012)的要求确定。对上述标识内容的说明如下:

1. 能效等级

微型计算机的能效等级由基础能源消耗值和附加功能功耗因子之和决定。微型计算机能效各等级的典型能源消耗应不大于下表的规定

微型计算机类型			能源消耗(千瓦时)		
			1	2	3
	台式微型计算机及	A 类	98.0+ΣEfa	148.0+ΣEfa	198.0+ΣEfa
一体机		B 类	125.0+ΣEfa	175.0+ΣEfa	225.0+ΣEfa
		C 类	159.0+ΣEfa	209.0+ΣEfa	259.0+ΣEfa
		D 类	184.0+ΣEfa	234.0+ΣEfa	284.0+ΣEfa
	便携式	A 类	20.0+ΣEfa	35.0+ΣEfa	45.0+ΣEfa
计算机		B 类	26.0+ΣEfa	45.0+ΣEfa	65.0+ΣEfa
		C 类	54.5+ΣEfa	75.0+ΣEfa	123.5+ΣEfa
注：ΣEfa 为微型计算机附加功能功耗因子之和					

2. 典型能源消耗

典型能源消耗值代表一个备案单元中，符合《微型计算机能源效率标识实施规则》要求的代表性规格型号产品的数值。因此，本机的典型能源消耗值可能与其所加施的能效标识中所示的典型能源消耗值不一致。

3. 产品类型

产品类型根据微型计算机的配置确定。参见下表：

类型	配置说明	
	台式微型计算机及一体机	便携式计算机
A 类	下列 B 类、C 类、D 类配置以外的台式微型计算机及一体机	下列 B 类、C 类配置以外的便携式计算机
B 类	中央处理器（CPU）物理核心数为 2，系统内存大于等于 2GB	具有独立图形显示单元（GPU）
C 类	中央处理器（CPU）物理核心数大于 2，且至少具有以下特征中的一条 a. a）系统内存大于等于 2GB； b. 独立图形显示单元（GPU）	中央处理器（CPU）物理核心数大于等于 2，系统内存大于等于 2GB，具有独立图形显示单元（GPU）且显存位宽大于等于 128 位.
D 类	中央处理器（CPU）物理核心数大于等于 4，且至少具有以下特征中的一条： a. 系统内存大于等于 4GB； b. 具有独立图形显示单元（GPU）且显存位宽大于等于 128 位	

关于标识内容的更详细技术信息，请参考《微型计算机能效限定值及能效等级》（GB28380-2012）

RoHS u Kini

Kina upotrebljava sljedeće obavijesti za RoHS.

笔记本电脑和平板电脑产品中有害物质或元素的名称及含量

根据中国《电器电子产品有害物质限制使用管理办法》





Tablica 4-6 产品中有害物质或元素的名称及含量 根据中国《电器电子产品有害物质限制使用管理办法》

	有害物质					
部件名称	铅 (Pb)	汞 (Hg)	镉 (Cd)	六价铬 (Cr(VI))	多溴联苯 (PBB)	多溴二苯醚 (PBDE)
电池	X	O	O	O	O	O
线缆	X	O	O	O	O	O
摄像头	X	O	O	O	O	O
机箱/其他	X	O	O	O	O	O
闪存读卡器	X	O	O	O	O	O
软盘驱动器	X	O	O	O	O	O
硬盘驱动器	X	O	O	O	O	O
耳机	X	O	O	O	O	O
I/O PCA	X	O	O	O	O	O
键盘	X	O	O	O	O	O
液晶显示器 (LCD) 面板	X	O	O	O	O	O
介质（CD/DVD/软盘）	O	O	O	O	O	O
内存	X	O	O	O	O	O
主板、处理器、散热器	X	O	O	O	O	O
鼠标	X	O	O	O	O	O
光盘驱动器	X	O	O	O	O	O
对接设备选件	X	O	O	O	O	O
电源适配器	X	O	O	O	O	O
电源	X	O	O	O	O	O
电源组	X	O	O	O	O	O
投影仪	X	O	O	O	O	O
遥控器	X	O	O	O	O	O

Tablica 4-6 产品中有害物质或元素的名称及含量 根据中国《电器电子产品有害物质限制使用管理办法》(Nastavak)

	有害物质					
部件名称	铅 (Pb)	汞 (Hg)	镉 (Cd)	六价铬 (Cr(VI))	多溴联苯 (PBB)	多溴二苯醚 (PBDE)
智能卡/Java™ 读卡器	X	O	O	O	O	O
扬声器(外置)	X	O	O	O	O	O
电视调谐器	X	O	O	O	O	O
USB 闪存驱动器	X	O	O	O	O	O
USB 集线器	X	O	O	O	O	O
网络摄像头	X	O	O	O	O	O
无线接收器	X	O	O	O	O	O
无线网卡	X	O	O	O	O	O
本表格依据 SJ/T 11364 的规定编制。 O: 表示该有害物质在该部件所有均质材料中的含量均在 GB/T 26572 规定的限量要求以下。 X: 表示该有害物质至少在该部件的某一均质材料中的含量超出 GB/T 26572 规定的限量要求。 此表中所有名称中含 "X" 的部件均符合中国 RoHS 达标管理目录限用物质应用例外清单的豁免。 此表中所有名称中含 "X" 的部件均符合欧盟 RoHS 立法。 注: 环保使用期限的参考标识取决于产品正常工作的温度和湿度等条件						

台式机、瘦客户端、个人工作站、一体机和销售点终端产品中有害物质或元素的名称及含量

根据中国《电器电子产品有害物质限制使用管理办法》





Tablica 4-7 产品中有害物质或元素的名称及含量 根据中国《电器电子产品有害物质限制使用管理办法》

	有害物质					
部件名称	铅 (Pb)	汞 (Hg)	镉 (Cd)	六价铬 (Cr(VI))	多溴联苯 (PBB)	多溴二苯醚 (PBDE)
电池	X	O	O	O	O	O
线缆	X	O	O	O	O	O
摄像头	X	O	O	O	O	O
机箱/其他	X	O	O	O	O	O

Tablica 4-7 产品中有害物质或元素的名称及含量 根据中国《电器电子产品有害物质限制使用管理办法》(Nastavak)

	有害物质					
部件名称	铅 (Pb)	汞 (Hg)	镉 (Cd)	六价铬 (Cr(VI))	多溴联苯 (PBB)	多溴二苯醚 (PBDE)
风扇	X	O	O	O	O	O
闪存读卡器	X	O	O	O	O	O
软盘驱动器	X	O	O	O	O	O
硬盘驱动器	X	O	O	O	O	O
耳机	X	O	O	O	O	O
散热器	X	O	O	O	O	O
I/O PCA	X	O	O	O	O	O
键盘	X	O	O	O	O	O
液晶显示器 (LCD) 面板	X	O	O	O	O	O
介质（CD/DVD/软盘）	O	O	O	O	O	O
内存	X	O	O	O	O	O
主板、处理器、散热器	X	O	O	O	O	O
鼠标	X	O	O	O	O	O
光驱	X	O	O	O	O	O
对接设备选件	X	O	O	O	O	O
电源适配器	X	O	O	O	O	O
电源	X	O	O	O	O	O
投影仪	X	O	O	O	O	O
遥控器	X	O	O	O	O	O
智能卡/Java™ 读卡器	X	O	O	O	O	O
固态驱动器	X	O	O	O	O	O
扬声器（外置）	X	O	O	O	O	O
触控笔	X	O	O	O	O	O
触控板	X	O	O	O	O	O
电视调谐器	X	O	O	O	O	O
USB 闪存驱动器	X	O	O	O	O	O
USB 集线器	X	O	O	O	O	O
网络摄像头	X	O	O	O	O	O
无线接收器	X	O	O	O	O	O
无线网卡	X	O	O	O	O	O
3D 捕获台/转盘	X	O	O	O	O	O

Tablica 4-7 **产品中有害物质或元素的名称及含量 根据中国《电器电子产品有害物质限制使用管理办法》(Nastavak)**

	有害物质					
部件名称	**铅 (Pb)**	**汞 (Hg)**	**镉 (Cd)**	**六价铬 (Cr(VI))**	**多溴联苯 (PBB)**	**多溴二苯醚 (PBDE)**
本表格依据 SJ/T 11364 的规定编制。 O: 表示该有害物质在该部件所有均质材料中的含量均在 GB/T 26572 规定的限量要求以下。 X: 表示该有害物质至少在该部件的某一均质材料中的含量超出 GB/T 26572 规定的限量要求。 此表中所有名称中含 "X" 的部件均符合中国 RoHS 达标管理目录限用物质应用例外清单的豁免。 此表中所有名称中含 "X" 的部件均符合欧盟 RoHS 立法。 注: 环保使用期限的参考标识取决于产品正常工作的温度和湿度等条件						

台灣針對筆記型電腦和平板電腦的有害物質限制使用管理辦法 (RoHS)

限用物質含有情況標示聲明書

Declaration of the Presence Condition of the Restricted Substances Marking

Tablica 4-8 **限用物質含有情況標示聲明書 Declaration of the Presence Condition of the Restricted Substances Marking**

限用物質及其化學符號 Restricted substances and its chemical symbols						
單元 Unit	**鉛 Lead (Pb)**	**汞 Mercury (Hg)**	**鎘 Cadmium (Cd)**	**六價鉻 Hexavalent chromium** (Cr^{+6})	**多溴聯苯 Polybrominated biphenyls (PBB)**	**多溴二苯醚 Polybrominated diphenyl ethers (PBDE)**
纜線 Cables	–	○	○	○	○	○
機殼/其他 Chassis/Other	–	○	○	○	○	○
輸入/輸出印刷電路組件 I/O PCAs	–	○	○	○	○	○
液晶顯示器 (LCD) 面板 Liquid crystal display (LCD) panel	–	○	○	○	○	○
記憶體 Memory	○	○	○	○	○	○
主機板、處理器、散熱器 Motherboard, processor, heat sinks	–	○	○	○	○	○
電源組 Power pack	–	○	○	○	○	○

Tablica 4-8 **限用物質含有情況標示聲明書 Declaration of the Presence Condition of the Restricted Substances Marking (Nastavak)**

限用物質及其化學符號 Restricted substances and its chemical symbols						
電源供應器 Power supply	–	○	○	○	○	○
儲存裝置 Storage Devices	–	○	○	○	○	○
無線裝置 Wireless Devices	–	○	○	○	○	○
備考 1:「超出 0.1 %」及「超出 0.01 %」係指限用物質之百分比含量超出百分比含量基準值。 Note 1: "Exceeding 0.1 wt %" and "exceeding 0.01 wt %" indicate that the percentage content of the restricted substance exceeds the reference percentage value of presence condition. 備考 2:「○」係指該項限用物質之百分比含量未超出百分比含量基準值。 Note 2: "○" indicates that the percentage content of the restricted substance does not exceed the percentage of reference value of presence. 備考 3:「–」係指該項限用物質為排除項目。 Note 3: The "–" indicates that the restricted substance corresponds to the exemption.						

若要取得最新版使用指南，請前往 http://www.hp.com/support，並依照指示尋找您的產品。然後選取「使用手冊」。

To access the latest user guides, go to http://www.hp.com/support, and follow the instructions to find your product. Then select **Manuals**.

台灣針對桌上型電腦、精簡型電腦、個人工作站、一體成形電腦及銷售點終端機的有害物質限制使用管理辦法 (RoHS)

限用物質含有情況標示聲明書

Declaration of the Presence Condition of the Restricted Substances Marking

Tablica 4-9 **限用物質含有情況標示聲明書 Declaration of the Presence Condition of the Restricted Substances Marking**

限用物質及其化學符號 Restricted substances and its chemical symbols						
單元 Unit	鉛 Lead (Pb)	汞 Mercury (Hg)	鎘 Cadmium (Cd)	六價鉻 Hexavalent chromium (Cr^{+6})	多溴聯苯 Polybrominated biphenyls (PBB)	多溴二苯醚 Polybrominated diphenyl ethers (PBDE)
纜線 Cables	–	○	○	○	○	○
機座/其他 Chassis/Other	–	○	○	○	○	○

Tablica 4-9 限用物質含有情況標示聲明書 Declaration of the Presence Condition of the Restricted Substances Marking (Nastavak)

限用物質及其化學符號 Restricted substances and its chemical symbols						
單元 Unit	鉛 Lead (Pb)	汞 Mercury (Hg)	鎘 Cadmium (Cd)	六價鉻 Hexavalent chromium (Cr^{+6})	多溴聯苯 Polybrominated biphenyls (PBB)	多溴二苯醚 Polybrominated diphenyl ethers (PBDE)
輸入/輸出印刷電路組件 I/O PCAs	–	○	○	○	○	○
液晶顯示器 (LCD) 面板 Liquid crystal display (LCD) panel (for AIO only)	–	○	○	○	○	○
記憶體 Memory	○	○	○	○	○	○
主機板、處理器、散熱器 Motherboard, processor, heat sinks	–	○	○	○	○	○
電源供應器 Power supply	–	○	○	○	○	○
儲存裝置 Storage Devices	–	○	○	○	○	○
備考 1:「超出 0.1 %」及「超出 0.01 %」係指限用物質之百分比含量超出百分比含量基準值。 Note 1: "Exceeding 0.1 wt %" and "exceeding 0.01 wt %" indicate that the percentage content of the restricted substance exceeds the reference percentage value of presence condition. 備考 2:「○」係指該項限用物質之百分比含量未超出百分比含量基準值。 Note 2: "○" indicates that the percentage content of the restricted substance does not exceed the percentage of reference value of presence. 備考 3:「–」係指該項限用物質為排除項目。 Note 3: The "–" indicates that the restricted substance corresponds to the exemption.						

若要取得最新版使用指南，請前往 http://www.hp.com/support，並依照指示尋找您的產品。然後選取「使用手冊」。

To access the latest user guides, go to http://www.hp.com/support, and follow the instructions to find your product. Then select **Manuals**.

Obavijest o ograničenju korištenja opasnih tvari (RoHS) u Indiji

Ovaj proizvod, kao i povezani potrošni materijal i rezervni dijelovi, usklađen je s odredbama o ograničenju opasnih tvari indijskih pravila o elektroničkom otpadu "India E-waste Rule 2016".

Proizvod ne sadrži olovo, živu, šesterovalentni krom, polibromirane bifenile ili polibromirane difenil etere u koncentracijama većima od 0,1 masenog postotka i 0,01 masenog postotka za kadmij, osim za iznimke opisane u odjeljku 2 tog pravila.

Informacije o Direktivi Komisije Europske unije 1275/2008

U Europskoj uniji ta je obavijest o potrošnji energije obavezna.

Da biste pronašli podatke o potrošnji energije proizvoda, uključujući i potrošnju kada je proizvod u stanju mirovanja s priključenim svim dijelovima ožičene mreže, pročitajte odjeljak P14 "Dodatne informacije" u programu IT ECO Declaration na adresi http://www.hp.com/hpinfo/globalcitizenship/environment/productdata/itecodesktop-pc.html.

Kada je moguće, aktivirajte i deaktivirajte bežičnu mrežu prateći upute navedene u korisničkom priručniku proizvoda ili operacijskom sustavu. Informacije potražite na web-mjestu http://www.hp.com/support.

Deklaracije IT ECO

Koristite ove veze za pružanje lokacija za deklaracije IT ECO.

Prijenosno računalo ili tablet-računala

http://www.hp.com/hpinfo/globalcitizenship/environment/productdata/iteconotebook-o.html

Stolna računala i tanka klijentska računala

http://www.hp.com/hpinfo/globalcitizenship/environment/productdata/itecodesktop-pc.html?jumpid=reg_R1002_USEI

Radne stanice

http://www.hp.com/hpinfo/globalcitizenship/environment/productdata/itecoworkstatio.html

Obavijest o ograničenju korištenja opasnih tvari u Japanu (RoHS)

2008 年、日本における製品含有表示方法、JISC0950 改定版が公示されました。製造事業者は、2006 年 7 月 1 日以降に販売される電気・電子機器の特定化学物質の含有に付きまして情報提供を義務付けられています。

製品の部材表示に付きましては、http://www.hp.com/go/jisc0950/ を参照してください。

A Japanese regulatory requirement, defined by specification JIS C 0950, 2008, mandates that manufacturers provide Material Content Declarations for certain categories of electronic products offered for sale after July 1, 2006.

To view the JIS C 0950 material declaration for this product, visit http://www.hp.com/go/jisc0950.

Ley para el Aprovechamiento Sustentable de la Energía de México

Ley para el Aprovechamiento Sustentable de la Energía de México

Se ha etiquetado este producto en conformidad con la Ley para el Aprovechamiento Sustentable de la Energía de México, que requiere la divulgación del consumo de energía del modo de uso normal (modo inactivo) y del modo de espera. Su producto es una de las muchas configuraciones de esta familia de modelos; el consumo de energía del modo inactivo de su configuración específica puede diferir de la información de la etiqueta. El consumo real de energía de su producto puede ser mayor o menor

que el valor informado en la etiqueta de energía de producto para México a causa de factores como la configuración (componentes y módulos seleccionados) y el uso (tareas que se están efectuando, software instalado y en ejecución, etc.).

NAPOMENA: Esta ley no es aplicable a las estaciones de trabajo.

Certifikat TCO

Ovo se poglavlje odnosi samo na proizvode s logotipom TCO Certified.

Pogledajte https://tcocertified.com/product-finder/ za prikaz popisa proizvoda TCO Certified.

A third-party certification according to ISO 14024

Toward sustainable IT products



Say hello to a more sustainable product

IT products are associated with a wide range of sustainability risks throughout their life cycle. Human rights violations occur in the supply chain. Harmful substances are used both in products and their manufacture. Products can often have a short lifespan because of poor ergonomics, low quality and when they are not able to be repaired or upgraded.

This product is a better choice. It meets all the criteria in TCO Certified, the world's most comprehensive sustainability certification for IT products. Thank you for making a responsible product choice, that help drive progress towards a more sustainable future!

Criteria in TCO Certified have a life-cycle perspective and balance environmental and social responsibility. Conformity is verified by independent and approved verifiers that specialize in IT products, social responsibility or other sustainability issues. Verification is done both before and after the certificate is issued, covering the entire validity period. The process also includes ensuring that corrective actions are implemented in all cases of factory non-conformities. And last but not least, to make sure that the certification and independent verification is accurate, both TCO Certified and the verifiers are reviewed regularly.

Want to know more?

Read information about TCO Certified, full criteria documents, news and updates at **tcocertified.com.** On the website you'll also find our Product Finder, which presents a complete, searchable listing of certified products.

TCO Certified Edge

Ovo se poglavlje odnosi samo na proizvode s logotipom TCO Certified Edge.

Pogledajte https://tcocertified.com/product-finder/ za prikaz popisa proizvoda TCO Certified Edge.

A third-party certification according to ISO 14024

Toward sustainable IT products

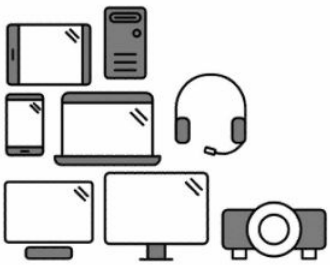

Say hello to a more sustainable product

IT products are associated with a wide range of sustainability risks throughout their life cycle. Human rights violations occur in the supply chain. Harmful substances are used both in products and their manufacture. Products can often have a short lifespan because of poor ergonomics, low quality and when they are not able to be repaired or upgraded.

This product is a better choice. It meets all the criteria in TCO Certified, the world's most comprehensive sustainability certification for IT products. Additionally, it fulfills the requirements of TCO Certified Edge, the supplemental certification that recognizes leading-edge products that exceed typical performance in a particular sustainability attribute. At our Product Finder **(tcocertified.com/product-finder)** you can find out which TCO Certified Edge criterion or criteria this product meets.

Criteria in TCO Certified have a life-cycle perspective and balance environmental and social responsibility. Compliance is verified by independent verification organizations that specialize in IT products, social responsibility or other sustainability issues. Verification is done both before and after the certificate is issued, covering the entire validity period. The process also includes ensuring that corrective actions are implemented in all cases of factory non-conformities.

Thank you for making a responsible product choice, that help drive progress towards a more sustainable future!

Want to know more?

Read information about TCO Certified, full criteria documents, news and updates at **tcocertified.com.** On the website you'll also find our Product Finder, which presents a complete, searchable listing of certified products.

Kazalo

A

Američka Federalna komisija za komunikacije
  izmjene prijenosnih računala 3, 5
  kabeli prijenosnih računala 4, 5
  obavijest o prijenosnim računalima klase A 4
  obavijest o prijenosnim računalima klase B 3
Aviso para o Brasil 6
avisos
  Brazil 6

B

baterija 20
bežični LAN uređaji 4
bežični uređaji 4

C

Certifikat ENERGY STAR 31
Certifikat TCO Certified 43
Certifikat TCO Certified Edge 44

D

Direktiva Komisije Europske unije 1275/2008 42
Dokument regulatorne prijave za Južnu Koreju 12
dokument regulatorne prijave, Južna Koreja 12

E

Energetska naljepnica za računala u Kini 33

G

glasovna podrška 17
Globalne obavijesti za klasu A 4
  izmjene 5
  kabeli 5
GS obavijest 8

I

Izjava vezana uz modem za Novi Zeland 16
Izjava vezana uz modem za SAD 15
Izjava vezane uz modem za Japan 16
izjave vezane uz modem
  Američke vrijednosti 15
  Japan 16
  Kanada 15
  Novi Zeland 16
Izjave vezane uz modem za Kanadu 15
izmjene, prijenosna računala
  Američka Federalna komisija za komunikacije 3

M

maksimalne razine snage 7

N

naljepnice s propisima 2
napomena o ergonomiji 8

O

obavijest o bateriji 13, 29
Obavijest o bežičnoj mreži za Meksiko 10
Obavijest o bežičnoj mreži za Singapur 12
Obavijest o bežičnom prijenosu za Tajland 12
obavijest o kabelu za napajanje 24
Obavijest o kabelu za napajanje u Japanu 24
obavijest o nadmorskoj visini 27
Obavijest o odlaganju i recikliranju u Koreji 30
obavijest o odlaganju opreme 29
Obavijest o ograničenju korištenja opasnih tvari u Indiji 41
Obavijest o ograničenju korištenja opasnih tvari u Japanu 42
Obavijest o proizvodu klase A, Australija 5
Obavijest o proizvodu klase A, Europska unija i Ujedinjeno kraljevstvo 5
obavijest o razini glasnoće za slušalice 22
obavijest o razini glasnoće, slušalice 22
obavijest o sigurnosti za laser 13, 22
obavijest o upozorenjima za tropske regije 27
obavijest o uzemljenju kabela 28
obavijest tvrtke Macrovision Corporation 17
Obavijest za Brazil 6, 22
Obavijest za Japan 9
obavijest za Južnu Koreju 12
obavijest za putovanje 26
Obavijest za Tajvan 13
obavijesti
  baterija 13, 20, 29
  Brazil 6, 22
  ergonomija 8
  Japan 9
  japanski kabel za napajanje 24
  Južna Koreja 12
  kabeli za napajanje 24
  Kanada 6
  materijal s perkloratom 32
  Meksiko 10
  modem 14
  Obavijest o bežičnom prijenosu za Tajland 12
  Odlaganje i recikliranje u Koreji 30
  odlaganje opreme 29
  Ograničenje korištenja opasnih tvari u Indiji 41
  Ograničenje korištenja opasnih tvari u Japanu 42
  okoliš 29
  Propisi za Bjelorusiju 5
  putovanje 26
  putovanje zrakoplovom 13
  razina glasnoće za slušalice 22
  sigurnost prilikom korištenja lasera 13, 22

Singapur 12
Tajvan 13
Tvrtka Macrovision Corporation 17
ventilator 21
obavijesti o modemima 14
obavijesti o odlaganju u otpad
baterija 29
baterija, samostalna zamjena 13
oprema 29
tvornički zapečaćena baterija 13
Obavijesti o propisima za Bjelorusiju 5
obavijesti o ventilatoru 21
Obavijesti za Kanadu 6
obavijesti za putovanje zrakoplovom 13
obavijesti, prijenosna računala
Američka Federalna komisija za komunikacije 3, 4

R

radiofrekvencijski pojasevi 7
recikliranje baterija 29
recikliranje elektroničkog hardvera i baterija 29
recikliranje, elektronički hardver i baterije 29

T

TV kartica, obavijest o uzemljenju kabela 28

U

upozorenja vezana uz okoliš 29
Upozorenja vezana uz okoliš za Kinu 33

Simboli/Brojevi

台灣對於危險物質的限制注意事項 39, 40
注意事項
台灣有害物質限制 39, 40

Normative e avvisi di sicurezza e ambientali Guida per l'utente

RIASSUNTO

Questa guida fornisce informazioni su normative, sicurezza e ambiente compatibili con le norme U.S.A, canadesi e internazionali per notebook, tablet, desktop, thin client, personal workstation, sistemi all-in-one e terminali POS.

Informazioni legali

© Copyright 2022, 2023 HP Development Company, L.P.

Bluetooth è un marchio del rispettivo proprietario usato da HP Inc. su licenza. ENERGY STAR e il marchio ENERGY STAR sono marchi registrati negli Stati Uniti. Java è un marchio registrato di Oracle e/o delle sue consociate. WiGig è un marchio registrato di Wi-Fi Alliance.

Le informazioni contenute in questo documento sono soggette a modifica senza preavviso. Le sole garanzie per i prodotti e i servizi HP sono definite nelle norme esplicite di garanzia che accompagnano tali prodotti e servizi. Nulla di quanto contenuto nel presente documento può essere interpretato come costituente una garanzia aggiuntiva. HP non si ritiene responsabile di omissioni o errori tecnici ed editoriali contenuti nel presente documento.

Terza edizione: dicembre 2023

Prima edizione: luglio 2022

Numero di parte del documento: N25728-063

Sommario

1 Informazioni sulla guida 1

2 Normative 2

Accesso alle etichette delle normative 2

Avviso della Commissione federale per le comunicazioni (FCC) relativo ai prodotti di classe B 3

Modifiche 4

Cavi 4

Prodotti con dispositivi LAN wireless o moduli HP Mobile Broadband 4

Dispositivi wireless con bande di frequenza comprese tra 5,925 GHz e 7,125 GHz 4

Avvisi di classe A globale 4

Avviso della Commissione federale per le comunicazioni (FCC) relativo ai prodotti di classe A 4

Modifiche 5

Cavi 5

Avviso per l'Australia 5

Avviso per l'Unione europea e il Regno Unito 5

Avviso per il Giappone 5

Avviso per la Corea del Sud 5

Avviso per Taiwan 5

Avviso normativo per la Bielorussia 6

Avviso per il Brasile 6

Avvisi per il Canada 6

Avvisi normativi per l'Unione Europea e il Regno Unito 7

Dichiarazione di conformità 7

Prodotti con funzionalità radio (EMF) 7

Limitazioni per prodotti con funzionalità radio (solo per determinati prodotti) 7

Bande di frequenza radio e livelli di alimentazione massima consentiti (solo per determinati paesi e prodotti) 8

Avviso per l'ergonomia 8

Dichiarazione per rete telefonica europea (Modem/Fax) 9

Avviso per Australia e Nuova Zelanda 9

Avviso relativo alle reti WWAN per la Cina 9

Avviso per le apparecchiature radio in Cina 9

Avviso relativo alla gestione delle apparecchiature di ricarica wireless per la Cina (solo in determinati prodotti) 9

Avviso per il Giappone 10

Marchi di omologazione LAN wireless, WAN wireless e Bluetooth® 10

Avviso per il Messico 10

Avvisi normativi per l'Unione Eurasiatica 11

Производитель и дата производства 11

Өндіруші және өндіру мерзімі 11

Местные представители: 11
Жергілікті өкілдіктері: 11
Singapore, avviso normativo sulle comunicazioni wireless 12
Avvisi per la Corea del Sud 12
Documento di presentazione normativa 13
Avviso wireless Tailandia 13
Avvisi per Taiwan 13
無線 LAN 802.11 裝置/藍牙裝置/短距離通訊裝置: 13
Avviso per i viaggi in aereo 13
Avvisi sulla batteria sostituibile dall'utente 14
Avvisi per la batteria sigillata 14
Conformità laser 14
Omologazioni dei dispositivi di telecomunicazione 15
Avvisi per i modem 15
Normative statunitensi sui modem 15
Norme sui modem per il Canada 16
Norme sui modem per il Giappone 16
Normative neozelandesi sui modem 17
Supporto vocale 17
avviso di Macrovision Corporation 18
3 Avvisi sulla sicurezza 19
Importanti informazioni sulla sicurezza 19
Avviso sul surriscaldamento 20
Avviso sulle condizioni di sicurezza potenziali 20
Condizioni di installazione 20
Avviso sull'acustica 21
Avvisi per la batteria 21
Avvisi per la ventola 22
Avviso relativo al livello del volume delle cuffie e degli auricolari 23
Sicurezza laser 23
Requisiti dell'alimentatore e del set dei cavi di alimentazione 23
Requisiti di collegamento a massa alimentatore classe I 23
Avviso per il Brasile 24
Danimarca 24
Finlandia 24
Norvegia 24
Svezia 24
Requisiti dell'alimentatore 24
Cina 24
Per l'utilizzo in Norvegia 24
Requisiti del cavo di alimentazione 24
Avviso sui cavi di alimentazione 25

Spina CC dell'alimentatore HP esterno ... 25
avviso sui cavi di alimentazione per il Giappone ... 25
Requisiti giapponesi per il cavo di alimentazione ... 25
Rischio stritolamento ... 26
Protezione dei connettori dell'antenna TV ... 26
Collegamento a terra dell'antenna televisiva esterna ... 26
Protezione dai fulmini ... 26
Nota per il responsabile dell'installazione del sistema CATV ... 27
Avviso su viaggi e spostamenti ... 27
Avvisi di sicurezza per la Cina ... 28
Avviso relativo all'altitudine per la Cina ... 28
Avviso relativo al clima tropicale per la Cina ... 28
Avviso per la messa a terra dei cavi per prodotti con sintonizzatore TV per Norvegia e Svezia ... 29
Avviso relativo a vista/visione per Taiwan ... 29
使用過度恐傷害視力 ... 29
4 Avvisi ambientali ... 30
Riciclaggio dell'apparecchiatura elettronica, della confezione e della batteria ... 30
Smaltimento delle apparecchiature a fine vita da parte degli utenti ... 30
Smaltimento delle batterie alcaline per il Brasile ... 30
Informazioni di riciclaggio dell'hardware in Brasile ... 31
Etichetta RAEE e sul riciclaggio di Triman in Francia ... 31
Avvisi sullo smaltimento e il riciclaggio per la Corea ... 31
Informazioni per lo smaltimento delle batterie a Taiwan ... 31
Normativa WEEE per la Turchia ... 31
Certificazione ENERGY STAR® (solo in determinati prodotti) ... 32
Sostanze chimiche ... 33
Trattamento speciale del materiale con perclorato ... 33
Cina, avvisi ambientali ... 34
Etichetta energetica del PC per la Cina ... 34
Direttiva RoHS per la Cina ... 38
笔记本电脑和平板电脑产品中有害物质或元素的名称及含量 ... 38
台式机、瘦客户端、个人工作站、一体机和销售点终端产品中有害物质或元素的名称及含量 ... 39
台灣針對筆記型電腦和平板電腦的有害物質限制使用管理辦法 (RoHS) ... 41
限用物質含有情況標示聲明書 ... 41
台灣針對桌上型電腦、精簡型電腦、個人工作站、一體成形電腦及銷售點終端機的有害物質限制使用管理辦法 (RoHS) ... 42
限用物質含有情況標示聲明書 ... 42
Limitazioni relative alle sostanze pericolose (RoHS) in India ... 43
Informazioni sulla Normativa della Commissione dell'Unione Europea 1275/2008 ... 44
Dichiarazioni ECO IT ... 44

Limitazione di sostanze pericolose per il Giappone (RoHS) 44
Ley para el Aprovechamiento Sustentable de la Energía de México 44
TCO Certified 45
TCO Certified Edge 46
Indice analitico 48

1 Informazioni sulla guida

Questa guida fornisce informazioni su normative, sicurezza e ambiente compatibili con le norme USA, canadesi e internazionali per notebook, tablet, desktop, thin client, personal workstation, sistemi all-in-one e terminali POS.

Per accedere alle guide per l'utente più recenti, visitare la pagina http://www.hp.com/support e seguire le istruzioni per individuare il prodotto in uso. e infine selezionare **Guide per l'utente**.

⚠ **AVVERTENZA!** Indica una situazione pericolosa che, se non evitata, **può** comportare lesioni gravi o mortali.

⚠ **ATTENZIONE:** Indica una situazione di pericolo potenziale che, se non evitata, **può** comportare lesioni lievi o moderate.

IMPORTANTE: Indica informazioni considerate importanti ma non relative a situazioni di pericolo (ad esempio messaggi correlati a danni alle cose). Segnala all'utente che la mancata osservanza della procedura esattamente come descritta potrebbe causare la perdita di dati o danni all'hardware o al software. Il messaggio contiene inoltre informazioni essenziali utili a spiegare un concetto o completare un'attività.

NOTA: Contiene informazioni aggiuntive che rimarcano o integrano punti importanti del testo principale.

SUGGERIMENTO: Fornisce consigli utili per il completamento di un'attività.

2 Normative

Questo capitolo contiene gli avvisi e le informazioni di conformità alle norme wireless e non wireless per il paese e la regione di appartenenza relativi al computer. Alcuni avvisi potrebbero non riguardare il prodotto in uso.

Potrebbero essere installati uno o più dispositivi wireless integrati. In alcuni ambienti, l'utilizzo di dispositivi wireless può essere soggetto a restrizioni. Tali restrizioni possono essere valide a bordo degli aerei, in ospedale, in prossimità di materiale esplosivo, in aree pericolose, ecc. Se non si è certi del comportamento da adottare nell'uso di questo prodotto, chiedere l'autorizzazione a utilizzarlo prima di accenderlo.

Accesso alle etichette delle normative

Alcuni prodotti possono prevedere anche etichette delle normative elettroniche accessibili tramite il BIOS di sistema.

Le etichette delle normative, che forniscono informazioni sulle normative nazionali o regionali (ad esempio ID FCC), possono essere collocate sul fondo del computer, all'interno dell'alloggiamento della batteria (solo in determinati prodotti), sotto il coperchio di accesso rimovibile (solo in determinati prodotti), sul retro del display, oppure sul modulo modem o wireless.

NOTA: Le etichette elettroniche non sono disponibili su tutti i prodotti.

NOTA: I dispositivi non destinati alla vendita o all'uso negli Stati Uniti potrebbero non contenere un ID FCC.

NOTA: L'elenco delle voci delle etichette elettroniche disponibili varia in base al modello di computer e ai dispositivi installati.

Per visualizzare le etichette delle normative elettroniche:

1. Accendere o riavviare il computer.
2. Premere esc o f10 per accedere a Computer Setup.
3. Per visualizzare un'etichetta elettronica, utilizzare uno dei seguenti metodi:
   - Per i notebook:
     a. Utilizzare un dispositivo di puntamento o i tasti freccia per selezionare **Advanced** (Avanzate), selezionare **Electronic Labels** (Etichette elettroniche), quindi premere invio.
     b. Utilizzare un dispositivo di puntamento o i tasti freccia per selezionare una delle voci elencate, quindi premere **OK**.
   - Per i computer desktop:
     a. Utilizzare un dispositivo di puntamento o i tasti freccia per selezionare **Main** (Principale), quindi selezionare **Electronic Label System** (Sistema di etichettatura elettronica).
     b. Premere invio. Viene visualizzata l'etichetta elettronica.

4. Per uscire dai menu di Computer Setup senza apportare modifiche:

   Selezionare l'icona **Exit** (Esci) nell'angolo inferiore destro dello schermo, quindi seguire le istruzioni visualizzate.

   oppure

   Utilizzare i tasti freccia per selezionare **Main** (Principale), selezionare **Ignore Changes and Exit** (Ignora le modifiche ed esci), quindi premere invio.

Avviso della Commissione federale per le comunicazioni (FCC) relativo ai prodotti di classe B

L'apparecchiatura è stata collaudata e ritenuta conforme ai limiti prescritti per i dispositivi digitali di classe B ai sensi della Parte 15 della normativa FCC. Utilizzare questi avvisi per i prodotti di Classe B.

Questi limiti sono stabiliti per fornire una protezione adeguata contro interferenze dannose quando l'apparecchiatura viene utilizzata in ambienti residenziali. Questo dispositivo genera, utilizza e può irradiare onde radio e, se non viene installato e utilizzato conformemente alle istruzioni fornite, può causare interferenze con le comunicazioni radio. Non si garantisce tuttavia in alcun modo che tali interferenze non possano verificarsi in un'installazione specifica.

Qualora l'apparecchiatura causasse interferenze dannose alla ricezione radiotelevisiva, situazione che può essere determinata spegnendo e riaccendendo l'apparecchiatura, l'utente dovrà provvedere a eliminare l'interferenza adottando una o più delle seguenti misure:

- Riorientare o riposizionare l'antenna ricevente.
- Aumentare la distanza tra l'apparecchiatura e il ricevitore.
- Collegare l'apparecchiatura a una presa di corrente appartenente a un circuito diverso da quello a cui è collegato il ricevitore.
- Rivolgersi al rivenditore o a un tecnico radiotelevisivo esperto per ricevere assistenza.

Questo dispositivo è conforme con la Parte 15 delle normative FCC. Il suo utilizzo è subordinato al rispetto delle due condizioni seguenti:

1. Questo dispositivo non deve causare interferenze dannose, e
2. Questo dispositivo deve accettare qualsiasi interferenza ricevuta, comprese le interferenze che potrebbero provocare un funzionamento non desiderato.

Per domande relative al prodotto:

- Scrivere a:

  HP Inc.

  1501 Page Mill Road

  Palo Alto, CA 94304

- Chiamare HP al numero +1 650-857-1501

  oppure

- Inviare un'e-mail a techregshelp@hp.com

Per identificare questo prodotto, fare riferimento al numero di parte o al numero di serie o di modello riportato sul prodotto.

Modifiche

FCC stabilisce che l'utente deve essere informato del fatto che qualsiasi modifica o cambiamento apportato al dispositivo, e non espressamente approvato da HP, può invalidare il diritto di utilizzarlo.

Cavi

Per assicurare la conformità alle norme e regolamentazioni FCC, i collegamenti a questo dispositivo devono essere eseguiti mediante cavi schermati dotati di connettori con rivestimenti metallici RFI/EMI.

Prodotti con dispositivi LAN wireless o moduli HP Mobile Broadband

Il dispositivo non deve essere collocato o utilizzato nei pressi di un'altra antenna o trasmettitore.

⚠ AVVERTENZA! **Esposizione alle radiazioni da radiofrequenze.** La potenza in uscita irradiata da questo dispositivo è inferiore ai limiti di esposizione alle radiofrequenze fissati da FCC. Tuttavia, il dispositivo deve essere impiegato conformemente con l'utilizzo tipico previsto.

Dispositivi wireless con bande di frequenza comprese tra 5,925 GHz e 7,125 GHz

In base alle normative FCC, questo dispositivo può essere utilizzato solo in ambienti chiusi.

Il funzionamento di questo dispositivo non è consentito su piattaforme petrolifere, vetture, treni, navi e aeroplani, con l'unica eccezione degli aeromobili in volo a un'altitudine superiore a 10.000 piedi. L'uso di questo dispositivo è inoltre vietato per il controllo o le comunicazioni con sistemi di aeromobili senza equipaggio.

Avvisi di classe A globale

Utilizzare questi avvisi per i prodotti di Classe A.

Avviso della Commissione federale per le comunicazioni (FCC) relativo ai prodotti di classe A

Questo dispositivo è stato testato ed è risultato conforme ai limiti stabiliti per i dispositivi digitali di classe A di cui alla parte 15 delle norme FCC.

Tali limiti sono stati stabiliti allo scopo di offrire una protezione adeguata da interferenze dannose nel caso di utilizzo dell'apparecchiatura in ambienti commerciali. Questo dispositivo genera, utilizza e può irradiare onde radio e, se non viene installato e utilizzato conformemente alle istruzioni fornite, può causare interferenze con le comunicazioni radio. Il funzionamento di questa apparecchiatura in aree residenziali può provocare interferenze dannose. In questo caso, l'utente è tenuto a ovviare all'inconveniente a proprie spese.

Per domande relative al prodotto:

- Scrivere a:

  HP Inc.

  1501 Page Mill Road

  Palo Alto, CA 94304

- Chiamare HP al numero +1 650-857-1501

  oppure

- Inviare un'e-mail a techregshelp@hp.com

Per identificare questo prodotto, fare riferimento al numero di parte o al numero di serie o di modello riportato sul prodotto.

Modifiche

Le norme FCC impongono di rendere noto all'utente che qualsiasi cambiamento o modifica apportata a questo apparecchio, non espressamente approvata da Hewlett Packard Enterprise, può invalidare il diritto dell'utente di utilizzare l'apparecchio.

Cavi

Per assicurare la conformità alle norme e ai regolamenti FCC, i collegamenti a questo dispositivo devono essere eseguiti mediante cavi schermati i cui connettori siano dotati di rivestimenti metallici RFI/EMI.

Avviso per l'Australia

Utilizzare questo avviso per i prodotti di Classe A in Australia.

⚠ AVVERTENZA! Questo è un prodotto di classe A. In ambienti domestici questo prodotto può causare interferenze radio; in tal caso potrebbe rendersi necessaria l'adozione di misure adeguate.

Avviso per l'Unione europea e il Regno Unito

Utilizzare questo avviso per i prodotti di classe A nell'Unione europea e nel Regno Unito.

⚠ AVVERTENZA! Questo è un prodotto di classe A. In ambienti domestici questo prodotto può causare interferenze radio; in tal caso potrebbe rendersi necessaria l'adozione di misure adeguate.

Avviso per il Giappone

VCCI- CISPR32

この装置は、クラスA機器です。この装置を住宅環境で使用すると電波妨害を引き起こすことがあります。この場合には使用者が適切な対策を講ずるよう要求されることがあります。 VCCI－A

Avviso per la Corea del Sud

이 기기는 업무용 환경에서 사용할 목적으로 적합성평가를 받은 기기로서 가정용 환경에서 사용하는 경우 전파간섭의 우려가 있습니다

Avviso per Taiwan

此為甲類資訊技術設備

為避免電磁干擾，本產品不應安裝或使用於住宅環境。

Avviso normativo per la Bielorussia

Il prodotto è conforme con il regolamento tecnico nazionale su radio/telecomunicazioni bielorusso TR 2018/024/BY.

Avviso per il Brasile

Este equipamento não tem direito à proteção contra interferência prejudicial e não pode causar interferência em sistemas devidamente autorizados.

IMPORTANTE: A alimentação de energia é predefinida para 220/230V. Se você possuir tomada elétrica de 110/115V, por favor, altere a chave na parte traseira do seu computador para a tensão correta.

Para maiores informações, consulte o site da ANATEL – www.anatel.gov.br.

Avvisi per il Canada

Il presente dispositivo, se dispone di funzionalità WLAN o Bluetooth, è conforme con le normative RSS esenti da licenza di Industry Canada. Il suo utilizzo è subordinato al rispetto delle due condizioni seguenti: (1) questo dispositivo non deve causare interferenze, (2) questo dispositivo deve accettare tutte le interferenze ricevute, incluse quelle che possono provocarne un funzionamento indesiderato.

AVVERTENZA! **Esposizione alle radiazioni di radiofrequenza.** La potenza di uscita irradiata da questo dispositivo è inferiore ai limiti di esposizione alle radiofrequenze fissati da Industry Canada. Tuttavia, il dispositivo deve essere impiegato conformemente con l'utilizzo tipico previsto.

IMPORTANTE: I dispositivi wireless che operano nella banda 6 GHz non devono essere utilizzati per il controllo o le comunicazioni con sistemi di aeromobili senza equipaggio.

IMPORTANTE: Quando si utilizza una rete LAN wireless IEEE 802.11a, n o ac, il prodotto deve essere utilizzato solo in ambienti chiusi, in quanto opera nell'intervallo di frequenza da 5,15 a 5,25 GHz. Le normative Industry Canada stabiliscono che il prodotto deve essere utilizzato in ambienti chiusi per l'intervallo di frequenza compreso tra 5,15 GHz e 5,25 GHz al fine di ridurre potenziali interferenze dannose per sistemi satellitari portatili che utilizzano gli stessi canali. Le bande di frequenza comprese tra 5,25 e 5,35 GHz e tra 5,65 e 5,85 GHz sono utilizzate principalmente dai radar ad alta energia, che possono interferire e/o danneggiare il dispositivo.

Le antenne di questo dispositivo non possono essere sostituite. Qualsiasi tentativo di sostituzione da parte dell'utente danneggerà il computer.

Avvisi normativi per l'Unione Europea e il Regno Unito

Per l'Unione Europea e il Regno Unito è prevista una serie particolare di avvisi normativi.

Dichiarazione di conformità

I prodotti con il marchio CE e UK sono stati costruiti in maniera tale da poter operare in almeno uno Stato membro dell'UE e del Regno Unito per ottemperare a una o più delle seguenti Direttive UE e disposizioni di legge equivalenti del Regno Unito secondo quanto applicabile:

RED 2014/53/UE, Direttiva sulla bassa tensione 2014/35/UE, Direttiva EMC 2014/30/UE, Direttiva Progettazione ecocompatibile 2009/125/CE; Direttiva RoHS 2011/65/UE.

La conformità con queste direttive viene valutata mediante le normative europee armonizzate applicabili.

La Dichiarazione di conformità UE e UK completa è reperibile alla seguente pagina Web: http://www.hp.eu/certificates. Effettuare la ricerca con il nome del modello del prodotto o con il relativo numero di modello normativo (RMN), presente sull'etichetta delle normative.

Punto di contatto per questioni normative: Inviare un'e-mail a techregshelp@hp.com.

Prodotti con funzionalità radio (EMF)

Utilizzare questo avviso quando occorre fornire dati EMF per il funzionamento radio.

Questo prodotto contiene un dispositivo radio ricetrasmittente. Per i notebook e i computer All-in-One utilizzati normalmente, una distanza di 20 cm garantisce che i livelli di esposizione alle radiofrequenze siano conformi con i requisiti UE. I prodotti progettati per usi a distanze minori, come i tablet, sono conformi con i requisiti vigenti nell'UE nelle posizioni di utilizzo tipiche. I prodotti possono essere utilizzati senza mantenere una distanza di separazione, salvo diversamente indicato nelle istruzioni specifiche del prodotto.

Limitazioni per prodotti con funzionalità radio (solo per determinati prodotti)

Per alcuni prodotti in alcuni paesi la funzione radio è soggetta a limitazioni.



IMPORTANTE: Le bande di frequenza comprese tra 5,15 GHz e 5,35 GHz per LAN wireless IEEE 802.11x e/o 5,945 GHz–6,425 GHz per Wi-Fi 6E a basso consumo energetico per interni (o tra 5,925 GHz e 6,425 GHz nel Regno Unito) sono consentite solo in ambienti interni in tutti i paesi riportati nella matrice.

L'utilizzo di questa applicazione WLAN in ambienti all'aperto potrebbe portare a problemi di interferenze con servizi radio esistenti.

Bande di frequenza radio e livelli di alimentazione massima consentiti (solo per determinati paesi e prodotti)

La tabella riporta le bande di frequenza radio e i livelli di potenza massimi per alcuni prodotti e alcuni paesi.

Tabella 2-1 Bande di frequenza radio e livelli di alimentazione massima consentiti (solo per determinati paesi e prodotti)

Tecnologia radio	Potenza di trasmissione massima EIRP (mW)
Bluetooth: 2,4 GHz	100
NFC: 13,56 MHz	10
RFID: 865-868 MHz/915-921 MHz	2000/4000
WLAN Wi-Fi 802.11x: 2,4 GHz	100
WLAN Wi-Fi 802.11x: 5 GHz	200
SRD Wi-Fi 802.11x; 5725-5875 MHz	25
WLAN Wi-Fi 802.11ax: 6 GHz	UE: 200/25 (LPI/VLP) Regno Unito: 250/25 (LPI/VLP)
WWAN 5G NR (450-7125 MHz)	400
WWAN 4G LTE: 700/800/900/1800/2100/2300/2600/3500 MHz	200
WWAN 3G UTMS: 900/2100 MHz	250
WWAN 2G GSM GPRS EDGE: 900 MHz	2000
WWAN 2G GSM GPRS EDGE: 1800 MHz	1000
WiGig® 802.11ad: 60 GHz	316
NOTA: Utilizzare solo driver supportati da HP e modificare le impostazioni del paese per garantire la conformità.	

Avviso per l'ergonomia

Quando si utilizza un computer portatile nella workstation dell'ufficio per attività di visualizzazione alle quali si applica la direttiva VDU (Visual Display Unit) 90/270/EEC, è necessario utilizzare una tastiera esterna adeguata. A seconda dell'applicazione e dell'attività, può inoltre essere necessario un monitor esterno adeguato per ottenere condizioni di lavoro paragonabili a una configurazione workstation.

Rif: EK1-ITB 2000 (certificazione GS volontaria)

I computer portatili con il simbolo di approvazione "GS" sono conformi con i requisiti per l'ergonomia applicabili. Senza tastiere esterne, sono adatti solo per l'utilizzo delle attività VDU per brevi periodi.

Durante l'utilizzo mobile del dispositivo in condizioni di luce non ottimali (ad esempio alla luce diretta del sole), i riflessi possono determinare una ridotta leggibilità dello schermo.

Un sistema informatico comprendente prodotti a marchio HP è conforme con i requisiti per l'ergonomia applicabili se tutti i prodotti che lo compongono, ad esempio PC desktop aziendale, tastiera, mouse per PC e monitor, recano il marchio di approvazione "GS".

Prestare attenzione durante l'installazione di un PC desktop aziendale Tower, Micro Tower o di una workstation dedicati non destinati all'installazione/utilizzo nel campo visivo diretto degli ambienti lavorativi. Per evitare riflessi spiacevoli alla visualizzazione negli ambienti lavorativi, questo dispositivo non deve essere collocato nel campo visivo diretto.

Dichiarazione per rete telefonica europea (Modem/Fax)

Questo prodotto è conforme ai requisiti della direttiva applicabile e reca la relativa marcatura CE. Tuttavia, a causa delle differenze esistenti tra i singoli servizi PSTN forniti nei diversi paesi/aree geografiche, l'approvazione in sé stessa non rappresenta una garanzia assoluta di funzionamento su ogni singolo punto di terminazione della rete PSTN. In caso di problemi, per prima cosa occorre rivolgersi al fornitore dell'apparecchiatura.

Avviso per Australia e Nuova Zelanda

Questa apparecchiatura contiene un dispositivo radio ricetrasmittente. Nell'uso normale, una distanza di separazione di 20 cm assicura la conformità dei livelli di esposizione alla radiofrequenza con le normative australiane e neozelandesi.

Il computer deve essere collegato alla rete di telecomunicazioni mediante un cavo di linea conforme ai requisiti AS/CA S008.

⚠ **AVVERTENZA!** I modem senza connettore RJ11 integrale in dotazione con questo computer non dovrebbero essere installati in nessun altro dispositivo.

Avviso relativo alle reti WWAN per la Cina

重要信息：本公司建议用户通过官方渠道进行系统更新，非官方渠道的更新可能会带来安全风险。

Avviso per le apparecchiature radio in Cina

型号核准代码显示在产品本体的铭牌上

Avviso relativo alla gestione delle apparecchiature di ricarica wireless per la Cina (solo in determinati prodotti)

（一）无线充模组由 PCB 板、电磁线圈、电子组件等组成，经过加工成品后，通电时电磁线圈（初级线圈）能产生电磁场。其与无线充电设备使用，利用贴片中的接收线圈（次级线圈）接收无线充电发射板产生电磁声，并将磁能转化为电能。额定传输功率:15W。工作频率范围：120~130KHz。

（二）设备符合国家《无线充电（电力传输）设备无线电管理暂行规定》以及产品质量、电磁辐射和电气安全等法律法规、国家标准等有关规定；

（三）不得擅自改变使用场景或使用条件、扩大工作频率范围、加大传输功率（包括额外加装功率放大器）；

（四）不得对其他合法的无线电业务及台（站）产生有害干扰，也不得提出免受无线电干扰和辐射无线电波干扰的保护要求，如对其他合法的无线电业务及台（站）产生有害干扰时，应立即停止使用，并在采取措施消除有害干扰后方可继续使用；

（五）无线充电设备禁用区域，禁止使用无线充电功能；

（六）使用无线充电设备如对广播业务的接收造成影响，应立即停止使用无线充电设备；

（七）在船舶、航空器和铁路机车（含动车组列车）内使用无线充电设备应当遵守本规定及相关行业主管部门的规定

Avviso per il Giappone

V-2 規定適合の場合

この装置は、クラス B 情報技術装置です。この装置は、家庭環境で使用することを目的としていますが、この装置がラジオやテレビジョン受信機に近接して使用されると、受信障害を引き起こすことがあります。

取り扱い説明書に従 って正しい取り扱いをして下さい。

VCCI-B

VCCI32-1 規定適合の場合

この装置は、クラス B 機器です。この装置は、住宅環境で使用することを目的としていますが、この装置がラジオやテレビジョン受信機に近接して使用されると、受信障害を引き起こすことがあります。

取り扱い説明書に従 って正しい取り扱いをして下さい。

VCCI-B

5GHz 帯及び 6GHz 帯を使用する特定無線設備は屋内使用に限られています。この機器を屋外で使用することは電波法で禁じられています。

Marchi di omologazione LAN wireless, WAN wireless e Bluetooth®

この機器は、技術基準適合証明または工事設計認証を受けた無線設備を搭載しています。

This product contains certified radio equipment.



Some products may use electronic regulatory labels (e-labels). To view the certification mark and numbers on an e-label, please refer to the previous “Accessing regulatory labels” section.

一部の製品では、電子規定ラベル（e ラベル）が使用されています。e ラベルの技適マークと認証番号を確認するには、「規定ラベルの確認」の項目をご覧ください

Avviso per il Messico

Declaración para México

La operación de este equipo está sujeta a las siguientes dos condiciones: (1) es posible que este equipo o dispositivo no cause interferencia perjudicial y (2) este equipo o dispositivo debe aceptar cualquier interferencia, incluyendo la que pueda causar su operación no deseada.

Aviso sobre conexiones inalámbricas para México:

En el caso de PC de escritorio, equipos All-in-One, terminales de punto de venta, thin clients y workstations en uso normal e instalados con un dispositivo de transmisión y recepción de radio, una distancia de separación de 20 cm garantiza que los niveles de exposición a radiofrecuencia cumplan con los requisitos de México.

Avvisi normativi per l'Unione Eurasiatica

I seguenti avvisi potrebbero riguardare prodotti venduti nell'Unione Eurasiatica.

Производитель и дата производства

HP Inc.

Адрес: 1501 Page Mill Road, Palo Alto, California 94304, U.S.

Дата производства зашифрована в 10-значном серийном номере, расположенном на наклейке со служебной информацией изделия.

4-я, 5-я и 6-я цифры обозначают год и неделю производства. 4-я цифра обозначает год, например, «3» обозначает, что изделие произведено в «2013» году.

5-я и 6-я цифры обозначают номер недели в году производства, например, «12» обозначает «12-ю» неделю.

Өндіруші және өндіру мерзімі

HP Inc.

Мекенжайы: 1501 Page Mill Road, Palo Alto, California 94304, U.S.

Өнімнің жасалу мерзімін табу үшін өнімнің қызмет көрсету жапсырмасындағы 10 таңбадан тұратын сериялық нөмірін қараңыз.

4-ші, 5-ші және 6-шы сандар өнімнің жасалған жылы мен аптасын көрсетеді. 4-ші сан жылын көрсетеді, мысалы «3» саны «2013» дегенді білдіреді.

5-ші және 6-шы сандар берілген жылдың қай аптасында жасалғанын көрсетеді, мысалы, «12» саны «12-ші» апта дегенді білдіреді.

Местные представители:

Россия: ООО "ЭйчПи Инк",

Российская Федерация, 125171, г. Москва, Ленинградское шоссе, 16А, стр.3,

телефон/факс: +7 495 797 35 00 / +7 499 92132 50

Казахстан: Филиал компании "ЭйчПи Глобал Трэйдинг Би.Ви.", Республика Казахстан, 050040, г.

Алматы, Бостандыкский район, проспект Аль-Фараби, 77/7,

телефон/факс: +7 727 355 35 52

Жергілікті өкілдіктері:

Ресей: ООО "ЭйчПи Инк",

Ресей Федерациясы, 125171, Мәскеу, Ленинград шоссесі, 16А блок 3,

Телефон/факс: +7 495 797 35 00 / +7 499 92132 50

Қазақстан: "ЭйчПи Глобал Трэйдинг Би.Ви. "компаниясының Қазақстандағы филиалы, Қазақстан

Республикасы, 050040, Алматы к., Бостандық, Әл-

Фараби даң.ылы, 77/7,

Телефон/факс: +7 727 355 35 52

Singapore, avviso normativo sulle comunicazioni wireless

Spegnere i dispositivi WWAN quando si è a bordo di un aeromobile. L'utilizzo di tali dispositivi a bordo di aeromobili è illegale, può risultare pericoloso per il funzionamento dell'aeromobile e può interrompere il funzionamento della rete radiomobile cellulare. La mancata osservanza di queste istruzioni da parte dell'utente può risultare nella sospensione o nel rifiuto dei servizi di telefonia cellulare oppure in azioni legali o entrambi.

Gli utenti sono tenuti a ridurre al minimo l'utilizzo delle apparecchiature radio all'interno di depositi carburante, impianti chimici o in qualsiasi altro luogo in cui venga utilizzato materiale esplosivo.

Come per altri apparecchi di trasmissione radio portatili, sia per la sicurezza personale che per il corretto funzionamento del dispositivo, è necessario che nessuna parte del corpo si trovi nelle immediate vicinanze dell'antenna durante l'utilizzo del dispositivo.

Il dispositivo è stato progettato in modo da soddisfare i requisiti per l'esposizione alle onde radio, definiti in base a linee guida scientifiche e tenendo conto dei margini di sicurezza necessari per garantire la salvaguardia delle persone, indipendentemente dallo stato di salute e dall'età. Le linee guida per l'esposizione alle onde radio utilizzano un'unità di misura conosciuta come Tasso di Assorbimento Specifico o SAR. I test SAR sono basati su metodi standardizzati e vengono eseguiti quando il telefono trasmette al livello massimo di potenza certificata in tutte le bande. Le informazioni sui dati SAR sono basate sugli standard CENELEC EN50360 ed EN50361, che prevedono il limite medio di 2 Watt per chilogrammo su 10 grammi di tessuto corporeo.

Avvisi per la Corea del Sud

무선적용제품

해당 무선설비가 전파혼신 가능성이 있으므로 인명안전과 관련된 서비스는 할 수 없음 (무선모듈 제품이 설치되어 있는 경우).

몸 가까이에서 장치를 작동할 경우 , 비금속 저장 액세서리를 사용하여 장치와 몸 사이에 2.5cm 이상의 거리를 유지하십시오 .

Documento di presentazione normativa

규정 제출 문서

규정 제출 문서에 의거하여 등록자(신청자) 또는 제조업체는 'HP Inc.' 또는 'HP Korea Inc.'입니다.

규정 제출 문서에 의거하여 문서에 포함된 장비명은 '컴퓨터'이며 일반적으로 다음 주요 제품 유형 중 하나로 분류됩니다.

올인원(일체형), 올인원 PC, 올인원 데스크톱 PC

컴퓨터 또는 개인용 컴퓨터

데스크톱 또는 데스크톱 PC

노트북 또는 노트북 PC

태블릿 PC

씬 클라이언트

워크스테이션

RPOS, 소매 시스템, 소매 POS(Point-of-Sale) 터미널

Avviso wireless Tailandia

เครื่องโทรคมนาคมและอุปกรณ์นี้ มีความสอดคล้องตามมาตรฐานหรือข้อกำหนดของ กสทช.

(This telecommunication equipment conforms to the requirements of NBTC.)

เครื่องวิทยุคมนาคมนี้มีระดับการแผ่คลื่นแม่เหล็กไฟฟ้าสอดคล้องตามมาตรฐานความปลอดภัยต่อสุขภาพของมนุษย์จากการใช้เครื่องวิทยุคมนาคมที่คณะกรรมการกิจการโทรคมนาคมแห่งชาติประกาศกำหนด

This radio communication equipment has the electromagnetic field strength in compliance with the Safety Standard for the Use of Radio communication Equipment on Human Health announced by the National Telecommunications Commission.

Avvisi per Taiwan

I seguenti avvisi sono richiesti in Taiwan.

無線 LAN 802.11 裝置/藍牙裝置/短距離通訊裝置:

取得審驗證明之低功率射頻器材，非經核准，公司、商號或使用者均不得擅自變更頻率、加大功率或變更原設計之特性及功能。低功率射頻器材之使用不得影響飛航安全及干擾合法通信；經發現有干擾現象時，應立即停用，並改善至無干擾時方得繼續使用。前述合法通信，指依電信管理法規定作業之無線電通信。低功率射頻器材須忍受合法通信或工業、科學及醫療用電波輻射性電機設備之干擾。

應避免影響附近雷達系統之操作。

高增益指向性天線只得應用於固定式點對點系統。

減少電磁波影響，請妥適使用。

Avviso per i viaggi in aereo

L'uso di apparecchiature elettroniche a bordo degli aerei è a discrezione delle singole compagnie aeree.

Avvisi sulla batteria sostituibile dall'utente

Quando una batteria è esaurita, non smaltirla insieme ai normali rifiuti domestici, ma attenersi alle leggi e alle disposizioni vigenti nel proprio paese o regione.

HP incoraggia i clienti a riciclare i dispositivi elettronici usati, le cartucce originali HP e le batterie ricaricabili. Per ulteriori informazioni sui programmi di riciclaggio, visitare il sito Web HP all'indirizzo http://www.hp.com/recycle.

Per informazioni sulla rimozione di una batteria sostituibile dall'utente, vedere la guida utente fornita con il prodotto.

Avvisi per la batteria sigillata

La batteria o le batterie in questo prodotto non possono essere sostituite con facilità dagli utenti. La rimozione o la sostituzione della batteria può influire sulla copertura della garanzia. Se la batteria non è più in grado di mantenere la carica, rivolgersi all'assistenza.

Quando una batteria è esaurita, non smaltirla insieme ai normali rifiuti domestici, ma attenersi alle leggi e alle disposizioni vigenti nella propria area.

Conformità laser

Utilizzare questo avviso per segnalare l'eventuale esposizione alle radiazioni dovuta a un uso non corretto del laser.

⚠ **AVVERTENZA!** L'utilizzo di controlli, regolazioni o procedure diversi da quelli specificati nella guida all'installazione del prodotto laser può risultare in una pericolosa esposizione a radiazioni. Per ridurre il rischio di esposizione a radiazioni pericolose, seguire le istruzioni riportate di seguito:

- Non aprire la custodia del modulo. All'interno non sono contenuti componenti utilizzabili dall'utente.
- Non eseguire sul dispositivo laser controlli, modifiche o procedure diversi da quelli indicati nella guida all'installazione del prodotto laser.
- La riparazione del dispositivo deve essere effettuata solo da centri di assistenza autorizzati.

Questo prodotto può essere fornito di un dispositivo di memorizzazione ottico (ad esempio, un'unità CD o DVD) e/o di ricetrasmettitore a fibra ottica. Ogni dispositivo contenente un laser è classificato come prodotto laser di classe 1 in conformità con la norma IEC/EN 50689:2021 ed è conforme con i requisiti di sicurezza di tale norma.

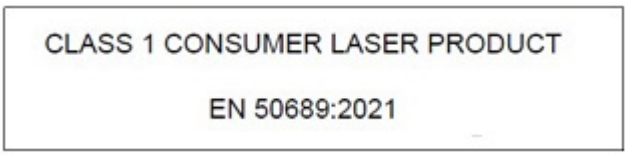

Ogni prodotto laser è conforme alle normative 21 CFR 1040.10 e 1040.11 FDA US o è conforme a tali normative ad eccezione di variazioni introdotte ai sensi all'avviso Laser Notice No. 50 del 24 giugno 2007 o dell'avviso Laser Notice No. 56 dell'8 maggio 2019.



Omologazioni dei dispositivi di telecomunicazione

Il dispositivo per telecomunicazioni integrato nel computer è omologato per la connessione alla rete telefonica nei paesi e nelle regioni i cui marchi di omologazione sono riportati sull'etichetta del prodotto apposta sul fondo del computer oppure sul modem.

Fare riferimento alla guida per l'utente fornita con il prodotto per assicurarsi che il prodotto sia configurato per il paese o l'area geografica in cui è utilizzato. La selezione di un paese o di un'area geografica diversi da quelli in cui il prodotto è utilizzato può determinare l'errata configurazione del modem, risultando in una violazione delle normative in materia di telecomunicazioni del paese o dell'area geografica in questione. Inoltre, se non si effettua la selezione appropriata del paese o della regione, il modem potrebbe non funzionare in modo corretto. Se, quando si seleziona un paese o una regione, compare un messaggio indicante che quest'ultimo non è supportato, allora il modem non è stato omologato per il paese o la regione in questione e pertanto non dovrebbe esservi utilizzato.

Avvisi per i modem

Per il Canada, il Giappone, la Nuova Zelanda e gli Stati Uniti è prevista una serie di avvisi per il modem.

Normative statunitensi sui modem

Questa apparecchiatura è conforme con la Parte 68 delle normative FCC e con i requisiti adottati da ACTA. Nella parte inferiore del computer o sul modem è presente un'etichetta che riporta, tra le altre informazioni, un numero di serie del prodotto nel formato US:AAAEQ##TXXXX. Se richiesto, fornire tali informazioni alla società telefonica.

Certificazione USOC applicabile al jack = RJ11C. La presa e il jack utilizzati per collegare questa apparecchiatura alla rete elettrica e alla rete telefonica devono essere conformi con le norme FCC, parte 68 e con i requisiti imposti dall'ACTA. Con questo prodotto vengono forniti un cavo telefonico e una presa modulare conformi. Il prodotto è stato progettato per essere collegato a un jack modulare compatibile che sia ugualmente conforme. Per informazioni dettagliate, leggere le istruzioni per l'installazione.

Il numero REN viene utilizzato per determinare il numero di dispositivi che possono essere collegati alla linea telefonica. Un numero REN eccessivo su una linea telefonica può causare la mancata risposta dei dispositivi a una chiamata in arrivo. Nella maggior parte dei casi, la somma dei REN dovrebbe essere inferiore a cinque (5,0). Contattare la società telefonica per conoscere il numero di dispositivi che si possono collegare a una linea (in base ai REN totali). Per prodotti omologati dopo il 23 luglio 2001 il REN fa parte del numero di serie del prodotto nel formato US:AAAEQ##TXXXX. Le cifre rappresentate da ## indicano REN senza la virgola decimale (ad es., 03 corrisponde al REN 0,3). Per i prodotti precedenti, il REN viene indicato separatamente sull'etichetta.

Se questa apparecchiatura HP causa disturbi alla rete telefonica, la compagnia telefonica informerà l'utente in anticipo sulla possibilità di una temporanea interruzione del servizio. Se la notifica non potrà essere inoltrata in anticipo, l'utente sarà in ogni caso avvisato nel più breve tempo possibile. L'utente sarà inoltre informato del proprio diritto a inoltrare un reclamo alla FCC, qualora lo ritenesse necessario.

La compagnia telefonica può apportare modifiche a servizi, apparecchiature, operazioni o procedure che potrebbero compromettere il funzionamento del dispositivo. In tal caso, la compagnia telefonica invierà un avviso preventivo in modo che l'utente possa effettuare le modifiche necessarie a garantire la continuità del servizio.

In caso di problemi con questa apparecchiatura, contattare l'assistenza tecnica. Se l'apparecchiatura causa disturbi alla rete telefonica, la compagnia telefonica potrebbe richiedere all'utente di scollegare l'apparecchiatura finché il problema non viene risolto. È possibile eseguire riparazioni solo sull'apparecchiatura specificamente indicata nella sezione "Risoluzione dei problemi" della presente Guida per l'utente, se fornita.

Il collegamento a servizi di linea di terzi è soggetto alle tariffe statali vigenti. Per informazioni, contattare la State Public Utility Commission, la Public Service Commission o la Corporation Commission.

Se la propria abitazione dispone di un impianto di allarme collegato alla linea telefonica, assicurarsi che l'installazione di questo dispositivo HP non disattivi l'impianto di allarme. In caso di dubbi su quali dispositivi possano disattivare l'allarme, consultare la propria compagnia telefonica o un installatore qualificato.

La legge Telephone Consumer Protection Act del 1991 definisce illegale l'uso di computer o altri dispositivi elettrici, compresi apparecchi fax, per inviare un messaggio che non contenga una riga in cima o in fondo a ciascuna pagina o sulla prima pagina trasmessa recante la data e l'ora di spedizione, l'indicazione dell'azienda, altro ente o individuo che invia il messaggio, nonché il numero telefonico dell'apparecchiatura che invia il messaggio. Il numero telefonico fornito non può essere un numero che inizia con 900 o qualsiasi altro numero a cui è associata una tariffa superiore alle normali tariffe locali o interurbane.

Per programmare queste informazioni nel proprio fax, è necessario completare i passi descritti nelle istruzioni del software per l'invio di fax.

Norme sui modem per il Canada

L'apparecchiatura è conforme alle specifiche tecniche Industry Canada applicabili.

Il numero REN (Ringer Equivalence Number) fornisce un'indicazione del numero massimo di dispositivi che è possibile collegare a un'interfaccia telefonica. La terminazione su un'interfaccia può essere costituita da una qualsiasi combinazione di dispositivi, l'unico requisito è che la somma dei numeri REN di tutti i dispositivi non sia superiore a 5. Il numero REN per questa apparecchiatura terminale è 1,0.

Norme sui modem per il Giappone

Se sulla parte inferiore del computer non è apposto il marchio di certificazione giapponese, consultare il contrassegno di certificazione appropriato riportato di seguito.

Il marchio di omologazione giapponese per il modem dati/fax V.92 56K è il seguente:



Se sulla parte inferiore del computer non è apposto il marchio di certificazione giapponese, consultare il contrassegno di certificazione appropriato riportato di seguito.

Di seguito viene riportata l'indicazione di certificazione per il Giappone relativa ai sistemi LSI Corporation PCI-SV92EX Soft modem:



Normative neozelandesi sui modem

La concessione di un Telepermit (permesso telefonico) per qualsiasi apparecchiatura terminale indica solo la conferma da parte di Telecom della conformità del dispositivo alle condizioni minime richieste per il collegamento alla rete.

Non rappresenta alcuna approvazione del prodotto da parte di Telecom, né fornisce alcun tipo di garanzia e soprattutto non assicura il corretto funzionamento del componente con altri apparecchi con marchio Telepermit di qualsiasi marca e modello, né che qualsiasi prodotto sia compatibile con tutti i servizi della rete Telecom.

Questa apparecchiatura non è in grado di garantire un corretto funzionamento in tutte le condizioni operative alle velocità più elevate per le quali è stata concepita. Telecom non assume alcuna responsabilità per eventuali difficoltà verificatesi in tali circostanze.

Se il dispositivo è dotato di composizione a impulsi, ricordare che non vi è alcuna garanzia che le linee Telecom continueranno a supportare in futuro la composizione a impulsi.

L'uso della selezione a impulsi con il dispositivo collegato alla stessa linea di un altro apparecchio può causare un tintinnio della suoneria o rumori e generare una condizione di falsa risposta. Se dovessero verificarsi questi problemi, l'utente *non* deve contattare il servizio guasti di Telecom.

Alcuni parametri necessari per la conformità ai requisiti del marchio Telepermit di Telecom dipendono dalle apparecchiature (PC) associate a questo dispositivo. L'apparecchiatura associata deve essere impostata in modo da operare nei seguenti limiti di compatibilità con le specifiche Telecom:

- Per ogni chiamata attivata manualmente non si devono effettuare oltre 10 tentativi di chiamata allo stesso numero nell'arco di 30 minuti.
- L'apparecchiatura riaggancerà per un periodo minimo di 30 secondi tra la fine di un tentativo e l'inizio di quello successivo.
- Quando si effettuano chiamate automatiche a numeri diversi, l'apparecchiatura si collega per un minimo di 5 secondi tra la fine di un tentativo e l'inizio di quello successivo.
- Il dispositivo deve essere configurato in modo da rispondere alle chiamate in un tempo compreso tra 3 e 30 secondi dal primo squillo (S0 deve essere impostato tra 2 e 10).

Supporto vocale

Tutti coloro che utilizzano il dispositivo per registrare conversazioni telefoniche devono rispettare le leggi della Nuova Zelanda.

Ciò significa che almeno uno degli utenti deve sapere che la conversazione viene registrata. Inoltre dovranno essere rispettati i principi elencati nel Privacy Act del 1993 in relazione alla natura delle informazioni personali raccolte, allo scopo della raccolta, al loro utilizzo e a ciò che viene rivelato a terzi.

Questa apparecchiatura non può essere configurata per effettuare chiamate automatiche al numero di emergenza '111' di Telecom.

avviso di Macrovision Corporation

Il prodotto integra una tecnologia di protezione del copyright tutelata da brevetti statunitensi e altri diritti di proprietà intellettuale detenuti da Macrovision Corporation e da altri titolari di diritti.

L'uso di questa tecnologia di protezione del copyright deve essere autorizzato da Macrovision Corporation, ed è inteso per uso domestico e altri usi limitati, salvo autorizzazione di Macrovision Corporation. La decodifica e il disassemblaggio sono espressamente vietati.

3 Avvisi sulla sicurezza

La documentazione del prodotto potrebbe prevedere uno o più dei seguenti avvisi sulla sicurezza.

Importanti informazioni sulla sicurezza

Questi avvisi potrebbero riguardare molti prodotti.

⚠ **AVVERTENZA!** Per ridurre il rischio di gravi lesioni, leggere la *Guida alla sicurezza e al comfort*. Questa guida spiega come organizzare adeguatamente la postazione di lavoro e descrive la postura corretta e gli errori che chi utilizza un computer dovrebbe evitare. Offre inoltre importanti informazioni sulla sicurezza elettrica e meccanica. Questa guida è reperibile sul Web all'indirizzo http://www.hp.com/ergo nonché nella documentazione su CD inclusa con il prodotto.

Il computer può essere pesante; per spostarlo, adottare procedure di sollevamento ergonomicamente corrette.

Installare il computer vicino a una presa CA. Il cavo di alimentazione CA è il dispositivo principale di disconnessione del computer dalla rete CA e deve essere sempre accessibile. Se il cavo di alimentazione fornito in dotazione con il computer è dotato di una spina con messa a terra, usare sempre il cavo di alimentazione in una presa di corrente CA con messa a terra per evitare il rischio di folgorazione.

Per ridurre il rischio di scosse elettriche dalla rete telefonica, collegare il computer alla presa CA prima di collegarlo alla linea telefonica. Scollegare, inoltre, la linea telefonica prima di scollegare il computer dalla presa di alimentazione CA.

Prima di installare o rimuovere il coperchio del computer, scollegare sempre il cavo del modem dall'impianto telefonico.

Non utilizzare il computer con il coperchio rimosso.

Per motivi di sicurezza, scollegare sempre il computer dalla fonte di alimentazione e da eventuali impianti di telecomunicazione (ad esempio linee telefoniche), reti o modem prima di effettuare qualunque procedura di manutenzione. L'inosservanza di tali misure precauzionali può causare lesioni personali o danni alle apparecchiature. La parte interna dell'alimentatore e del modem di questo prodotto contiene livelli di tensione pericolosi.

Come precauzione di sicurezza, se il carico di potenza del sistema supera le specifiche capacità della configurazione, il sistema potrebbe disattivare temporaneamente alcune porte USB.

⚠ **AVVERTENZA!** Per ridurre il rischio di incendi, scosse elettriche e lesioni a persone durante l'utilizzo di questo dispositivo, attenersi sempre alle precauzioni di sicurezza basilari, incluso quanto segue:

- Non utilizzare questo prodotto in prossimità di acqua, ad esempio, vicino a una vasca da bagno, un lavello, un lavabo o un lavatoio, in uno scantinato umido o in prossimità di una piscina.
- Non utilizzare questo prodotto durante un temporale. Esiste un rischio remoto di scossa elettrica dovuta ai fulmini.
- Non utilizzare questo prodotto per segnalare una fuoriuscita di gas mentre ci si trova nelle vicinanze della perdita.

- Scollegare sempre il cavo del modem prima di aprire la custodia dell'apparecchiatura o di toccare un cavo, un jack o un componente interno del modem non isolato.
- Se questo prodotto non fosse dotato di un cavo telefonico, utilizzare solo cavi per telecomunicazione n. 26 AWG o superiori.
- Non inserire un cavo per modem o telefono nel jack di rete RJ-45.

CONSERVARE QUESTE ISTRUZIONI.

IMPORTANTE: Se il computer è provvisto di un selettore di tensione per l'utilizzo a 115 o 230 V, il selettore è stato preimpostato al valore corretto per l'utilizzo nel paese in cui è stato venduto il computer. Se il selettore viene impostato su un valore erroneo, è possibile danneggiare il computer e invalidare qualsiasi garanzia implicita.

Questo prodotto non è stato valutato per il collegamento a un sistema di alimentazione IT (un sistema di distribuzione CA senza collegamento diretto a terra, in base agli standard di sicurezza).

Avviso sul surriscaldamento

Utilizzare questo avviso in caso di rischio di lesioni dovute al calore eccessivo.

⚠ AVVERTENZA! Per ridurre il rischio di ustioni o di surriscaldamento del dispositivo mobile, non utilizzare quest'ultimo tenendolo sulle ginocchia e non ostruirne le prese d'aria. Utilizzare il dispositivo mobile solo su una superficie rigida e piana. Accertarsi che il flusso d'aria non venga bloccato da altre superfici rigide quali una stampante opzionale adiacente, né da altre superfici morbide, quali cuscini, tappeti o abiti. Impedire inoltre che l'adattatore CA sia a contatto con la pelle o con una superficie morbida, come un cuscino, un tappeto o un tessuto, durante l'uso. Il computer e l'adattatore CA forniti da HP sono conformi con i limiti di temperatura delle superfici accessibili dall'utente, stabiliti dagli standard di sicurezza vigenti.

⚠ ATTENZIONE: Per ridurre il rischio di ustioni, non toccare le superfici interne surriscaldate fino a quando non si raffreddano tornando a temperatura ambiente.

Avviso sulle condizioni di sicurezza potenziali

Utilizzare questo avviso per avvertire gli utenti circa l'eventualità che un guasto non sia sicuro e controllato.

Se si nota una delle seguenti condizioni (o se si riscontrano altri problemi di sicurezza), non utilizzare il computer: crepitii, fischi o scoppiettii oppure un forte odore o fumo proveniente dal computer. È normale che queste condizioni si verifichino quando un componente elettronico interno si guasta in modo sicuro e controllato. Tuttavia, tali condizioni possono anche indicare un potenziale problema di sicurezza. Non considerare il guasto come privo di pericolo. Spegnere il computer, scollegarlo dalla sorgente di alimentazione e rivolgersi al supporto tecnico per assistenza.

Condizioni di installazione

Prima di collegare questa apparecchiatura all'alimentazione in ingresso, consultare le istruzioni di installazione.

⚠ AVVERTENZA! il computer potrebbe contenere componenti mobili o in tensione. Scollegare l'apparecchio dalla presa di corrente prima di rimuovere l'involucro. Ripristinare e fissare l'involucro prima di collegare di nuovo l'apparecchio alla presa di corrente.

Avviso sull'acustica

Utilizzare questo avviso quando il livello di pressione sonora può essere inferiore a quello raccomandato o previsto.

Il livello di pressione sonora (LpA) è di molto inferiore ai 70dB(A) (posizione dell'operatore, funzionamento normale, in base alla norma ISO 7779). Per visualizzare i dati delle emissioni acustiche del prodotto, consultare la sezione “IT ECO Declarations” su http://www.hp.com/go/ted, quindi selezionare una categoria di prodotti dal menu a discesa.

Avvisi per la batteria

Per la batteria del prodotto in uso potrebbero essere previsti uno o più dei seguenti avvisi.

⚠ **AVVERTENZA!** Il computer può contenere una batteria interna alcalina, al biossido di litio e manganese o al pentossido di vanadio. La manipolazione impropria della batteria comporta il rischio di incendi e ustioni.

⚠ **AVVERTENZA!** Non tentare di ricaricare la batteria.

⚠ **AVVERTENZA!** Non esporre a temperature superiori a 60 °C.

⚠ **AVVERTENZA!** Per ridurre potenziali problemi di sicurezza, utilizzare il computer solo con la batteria in dotazione, una batteria sostitutiva fornita da HP oppure una batteria compatibile acquistata come accessorio da HP. La ricarica rapida potrebbe non essere disponibile per le batterie non compatibili o non HP.

⚠ **AVVERTENZA!** Per ridurre il rischio di incendi o di lesioni, non smontare, frantumare o perforare; non cortocircuitare i contatti esterni e non smaltirle gettandole nell'acqua o nel fuoco.

⚠ **AVVERTENZA!** Se si sostituisce la batteria con una di tipo non corretto, sussiste il rischio di esplosione. Smaltire le batterie usate secondo le istruzioni.

⚠ **AVVERTENZA!** Sostituire solo con ricambi HP previsti per questo prodotto.

⚠ **AVVERTENZA!** Non ingerire la batteria, pericolo di ustioni chimiche.

⚠ **AVVERTENZA!** Questo prodotto contiene una batteria a moneta/bottone. Se la batteria a moneta/bottone viene ingerita, può causare gravi ustioni interne in appena 2 ore e portare alla morte.

⚠ **AVVERTENZA!** Conservare le batterie nuove e usate lontano dalla portata dei bambini.

⚠ **AVVERTENZA!** Se lo scomparto della batteria non si chiude in modo sicuro, interrompere immediatamente l'utilizzo del prodotto e tenerlo lontano dalla portata dei bambini.

⚠ **AVVERTENZA!** Se si ritiene che le batterie possano essere state ingerite o si trovino in qualunque parte del corpo, consultare immediatamente un medico.

⚠ **AVVERTENZA!** Lasciare una batteria in un ambiente con temperatura estremamente alta potrebbe provocare un'esplosione o la fuoriuscita di liquido o gas infiammabile.

⚠ **AVVERTENZA!** Una batteria soggetta a pressione atmosferica estremamente bassa potrebbe provocare un'esplosione o la fuoriuscita di liquido o gas infiammabile.

⚠ **AVVERTENZA!** Rimuovere e riciclare immediatamente o smaltire le batterie usate secondo le normative locali e tenerle lontano dai bambini. NON smaltire le batterie nei rifiuti domestici e non gettarle nel fuoco.

⚠ **AVVERTENZA!** Anche le batterie usate possono causare lesioni gravi o decessi.

⚠ **AVVERTENZA!** Chiamare il centro antiveleni locale per informazioni sul trattamento.

⚠ **AVVERTENZA!** Le batterie non ricaricabili non devono essere ricaricate.

⚠ **AVVERTENZA!** Non forzare la scarica, non ricaricare, non smontare, non riscaldare sopra i 60 °C e non gettare nel fuoco. Si potrebbero provocare lesioni dovute a sfiati, perdite o esplosioni con conseguenti ustioni chimiche.

⚠ **AVVERTENZA!** Verificare che le batterie siano installate correttamente in base alla polarità (+ e -).

⚠ **AVVERTENZA!** Non mischiare batterie vecchie e nuove, batterie di marchi diversi o tipi diversi di batterie, ad esempio alcaline, allo zinco-carbonio o ricaricabili.

⚠ **AVVERTENZA!** Rimuovere e riciclare immediatamente o smaltire le batterie dalle apparecchiature non utilizzate per un periodo di tempo prolungato, secondo le normative locali.

⚠ **AVVERTENZA!** Chiudere completamente il vano batteria. Se il vano batteria non si chiude in modo sicuro, interrompere immediatamente l'utilizzo del prodotto, rimuovere le batterie e tenerle lontane dalla portata dei bambini.

⚠ **AVVERTENZA!** Sostituire solo la batteria con un tipo di batteria compatibile. Il tipo di batteria compatibile per le workstation desktop è CR2032.

⚠ **AVVERTENZA!** La tensione della batteria nominale è 3 V.

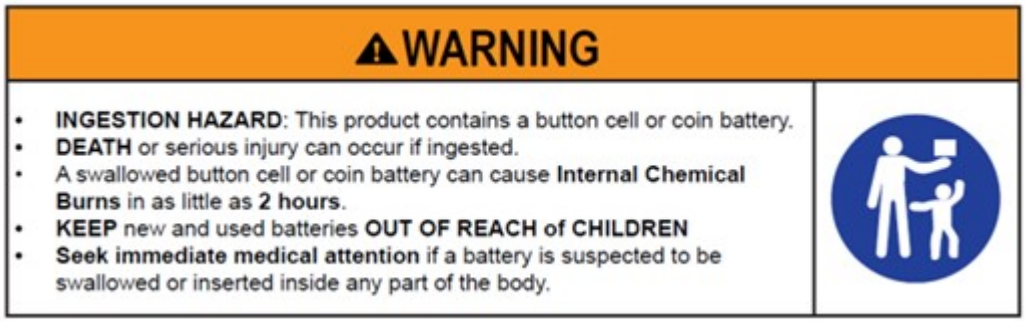

Tabella 3-1 **Icona relativa allo smaltimento delle batterie e relativa descrizione**

Icona	Descrizione
	Le batterie, i gruppi batteria e gli accumulatori non dovrebbero essere smaltiti insieme agli altri rifiuti domestici. Per avviarli al riciclo o a un corretto smaltimento, utilizzare il sistema di raccolta pubblico oppure restituirli ad HP, a un partner HP autorizzato, oppure ai rispettivi agenti.

Avvisi per la ventola

Utilizzare uno o più dei seguenti avvisi per avvertire gli utenti sui pericoli di lesioni dovute alla rotazione delle pale delle ventole.

⚠ **AVVERTENZA!**  Tenere lontane le parti del corpo dai componenti in movimento.

⚠ **AVVERTENZA!** Mantenere le parti del corpo lontane dalle palette della ventola.

⚠ **AVVERTENZA!** Mantenere le parti del corpo fuori dal percorso di movimento.

Avviso relativo al livello del volume delle cuffie e degli auricolari

Questo avviso segnala i rischi insiti nell'impostazione di un volume elevato per cuffie e auricolari.

⚠ **AVVERTENZA!**  Per evitare possibili danni all'udito, non ascoltare audio ad alto volume per periodi prolungati.

La regolazione del controllo del volume e dell'equalizzatore su impostazioni diverse dalla posizione centrale potrebbe aumentare la tensione di uscita di auricolari/cuffie e quindi il livello di pressione del suono. L'utilizzo di fattori che influiscono sull'uscita di auricolari/cuffie diversi da quelli specificati dal produttore (ad es. sistema operativo, software dell'equalizzatore, firmware, driver) possono aumentare la tensione di uscita di auricolari/cuffie e quindi il livello di pressione del suono.

Sicurezza laser

Per i prodotti dotati di unità ottiche o ricetrasmettitori a fibra ottica.

Il prodotto può essere dotato di un dispositivo ottico di archiviazione (ad esempio un'unità CD o DVD) e/o di un ricetrasmettitore a fibra ottica. Questi dispositivi contengono un laser che viene classificato come "Prodotto laser di classe 1" in conformità alle normative IEC/EN 60825-1 e che soddisfa i requisiti di sicurezza di tale standard.

Ogni prodotto laser è conforme alle normative 21 CFR 1040.10 e 1040.11 FDA US o è conforme a tali normative ad eccezione di variazioni introdotte ai sensi all'avviso Laser Notice n. 50 del 24 giugno 2007 o dell'avviso Laser Notice N. 56 dell'8 maggio 2019.

⚠ **AVVERTENZA!** L'utilizzo di controlli, regolazioni o procedure diverse da quelle specificate nel presente documento o nella guida all'installazione del prodotto laser può risultare in una pericolosa esposizione a radiazioni. Per ridurre il rischio di esposizione a radiazioni pericolose, seguire le istruzioni riportate di seguito:

- Non aprire la custodia del modulo. All'interno non sono contenuti componenti utilizzabili dall'utente.
- Non eseguire sul dispositivo laser controlli, modifiche o procedure diversi da quelli indicati qui.
- La riparazione dell'unità deve essere effettuata solo da personale tecnico autorizzato da HP.

Requisiti dell'alimentatore e del set dei cavi di alimentazione

Diversi paesi hanno requisiti differenti per gli alimentatori e i cavi di alimentazione.

Requisiti di collegamento a massa alimentatore classe I

Per la protezione da correnti di guasto, l'apparecchiatura deve essere collegata a un morsetto di terra. Inserire il cavo di alimentazione del sistema in una presa CA che assicuri il collegamento a massa. I cavi di ricambio potrebbero non fornire un'adeguata protezione dai guasti. Utilizzare solo il cavo di alimentazione fornito con questo prodotto oppure un ricambio autorizzato da HP Inc.

Avviso per il Brasile

Este equipamento deve ser conectado obrigatoriamente em tomada de rede de energia elétrica que possua aterramento (três pinos), conforme a norma nbr abnt 5410,visando a segurança dos usuários contra choques elétricos.

Danimarca

Apparatets stikprop skal tilsluttes en stikkontakt med jord, som giver forbindelse til stikproppens jord.

Finlandia

Laite on liitettävä suojakoskettimilla varustettuun pistorasiaan.

Norvegia

Apparatet må tilkoples jordet stikkontakt.

Svezia

Apparaten skall anslutas till jordat uttag.

Requisiti dell'alimentatore

I materiali di consumo di alimentazione in alcuni prodotti dispongono di interruttori di alimentazione esterni. La funzione del selettore di tensione del prodotto consente il funzionamento da qualsiasi tensione tra 100-127 o 200-240 VCA. Gli alimentatori sui prodotti che non dispongono di interruttori di alimentazione esterna sono dotati di circuiti interni che rilevano la tensione in ingresso e passano automaticamente a valori di tensione corretti.

⚠ **AVVERTENZA!** Per ridurre potenziali problemi di sicurezza, HP consiglia di utilizzare solo adattatori CA a marchio HP.

Cina

消费者若使用电源适配器供电，则应购买配套使用获得 CCC 认证并满足标准要求的电源适配器

Per l'utilizzo in Norvegia

Alcuni prodotti sono concepiti per un sistema di alimentazione IT con tensione fase-fase di 230 V.

Requisiti del cavo di alimentazione

Per il cavo di alimentazione del prodotto in uso potrebbero essere previsti uno o più dei seguenti avvisi.

⚠ **AVVERTENZA!** Per ridurre il rischio di scosse elettriche o di danni all'apparecchiatura:

- Collegare il cavo di alimentazione a una presa CA facilmente accessibile in ogni momento.
- Scollegare l'alimentazione del computer staccando il cavo di alimentazione dalla presa CA.
- Se la spina del cavo di alimentazione è tripolare, inserire il cavo in una presa dello stesso tipo, provvista del terminale di messa a terra. Non escludere il contatto di messa a terra del cavo di alimentazione (collegando, ad esempio, un adattatore bipolare), in quanto svolge un'importante funzione di sicurezza.

Il set di cavi di alimentazione fornito con il prodotto è conforme ai requisiti per l'uso nel paese nel quale è stata acquistata in origine l'apparecchiatura. Utilizzare solo il cavo di alimentazione fornito assieme

all'unità o un cavo di alimentazione di ricambio autorizzato da HP Inc. o da una fonte approvata da HP Inc. I numeri delle parti di ricambio sono disponibili all'indirizzo http://www.hp.com/support.

Il set di cavi di alimentazione per l'uso in altri paesi deve soddisfare i requisiti del paese in cui si utilizza il prodotto. Per ulteriori informazioni sui requisiti relativi al set dei cavi di alimentazione, rivolgersi al concessionario HP autorizzato, al rivenditore o al fornitore di servizi.

⚠ **AVVERTENZA!** Non utilizzare cavi di alimentazione di altri prodotti. I cavi di alimentazione di altri prodotti potrebbero provocare scosse elettriche e incendi.

Il requisito riportato di seguito si applica a tutti i paesi:

- Il cavo di alimentazione deve essere approvato da un'agenzia accreditata adeguata responsabile della valutazione nel paese in cui verrà installato il set di cavi di alimentazione.

Il cavo di alimentazione dovrà essere disposto in modo tale da non venire calpestato o schiacciato da oggetti collocati sopra o contro di esso. Prestare particolare attenzione alla spina, alla presa di corrente e al punto di uscita del cavo di alimentazione dal prodotto.

⚠ **AVVERTENZA!** Non utilizzare il prodotto con un set di cavi di alimentazione danneggiato. Se il set di cavi di alimentazione è danneggiato in qualsiasi modo, sostituirlo immediatamente. I cavi danneggiati possono esporre l'utente a vari rischi.

Avviso sui cavi di alimentazione

Se non si è ricevuto il cavo di alimentazione per il computer o per un accessorio con alimentazione esterna da utilizzare con il computer, è necessario acquistarne uno il cui uso sia approvato nel paese o regione di residenza.

La potenza del cavo di alimentazione deve essere adeguata sia al prodotto sia alla tensione e alla corrente riportate sull'etichetta dei dati del prodotto. I valori nominali di tensione e corrente del cavo devono essere superiori ai valori nominali di tensione e corrente indicati sul prodotto. Inoltre, il diametro del cavo deve essere come minimo di **0,75 mm²**/18 AWG e la lunghezza del cavo deve essere compresa tra **1,0 m** (3,2 ft) e **2 m** (6,56 ft). Per domande sul tipo di cavo di alimentazione da usare, contattare il rivenditore autorizzato.

Il cavo di alimentazione deve venire disposto in modo che non sia possibile calpestarlo o inciamparvi e che non venga compresso da oggetti appoggiati su di esso. Prestare particolare attenzione alla spina, alla presa di corrente e al punto di uscita del cavo di alimentazione dal prodotto.

Spina CC dell'alimentatore HP esterno

Lo schema illustra la CC dell'alimentatore HP esterno.

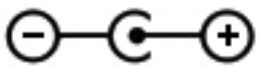

avviso sui cavi di alimentazione per il Giappone

製品には、同梱された電源コードをお使い下さい。

同梱された電源コードは、他の製品では使用出来ません。

Requisiti giapponesi per il cavo di alimentazione

Per l'uso in Giappone, utilizzare soltanto il cavo di alimentazione fornito in dotazione con il prodotto.

⚠ **ATTENZIONE:** Non usare il cavo di alimentazione ricevuto con questo prodotto insieme ad altri prodotti.

Rischio stritolamento

Utilizzare questo avviso per segnalare il rischio di lesioni da schiacciamento.

⚠ **AVVERTENZA!** Osservare le aree a rischio di schiacciamento. Tenere lontane le dita dalle parti in chiusura.

Protezione dei connettori dell'antenna TV

I connettori dell'antenna TV potrebbero essere oggetto di vari avvisi di sicurezza.

Collegamento a terra dell'antenna televisiva esterna

Se il prodotto è collegato a un'antenna esterna o a un sistema via cavo, verificare che l'antenna o il sistema via cavo sia collegato a terra elettricamente in modo da garantire la protezione da sovracorrenti e accumuli di elettricità statica.

L'articolo 810 del National Electrical Code, ANSI/NFPA 70 fornisce informazioni relative al corretto collegamento a terra del palo e delle strutture di sostegno, al collegamento a terra del cavo per un'unità di scarico dell'antenna, alle dimensioni dei conduttori di collegamento a terra, alla posizione dell'unità di scarico dell'antenna, alla connessione degli elettrodi di collegamento a terra e ai requisiti per l'elettrodo di collegamento a terra.

Protezione dai fulmini

Come ulteriore misura di protezione dei prodotti durante i temporali o nel caso in cui il prodotto venga lasciato incustodito e inutilizzato per lunghi periodi di tempo, scollegare il prodotto dalla presa a muro e scollegare l'antenna o il sistema via cavo. Tali misure consentono di evitare danni al prodotto causati da fulmini e picchi di corrente.

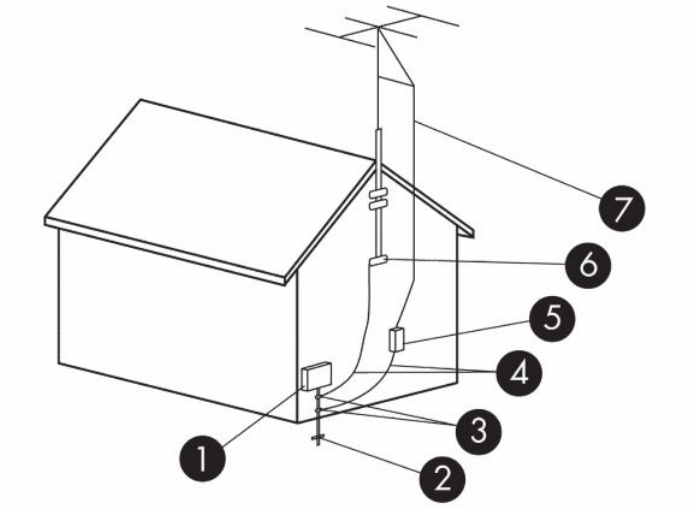

Tabella 3-2 **Collegamento a terra dell'antenna**

Riferimento	Componente di collegamento a terra
1	Apparecchiatura di servizio elettrico
2	Sistema di elettrodi per il collegamento a terra del servizio di alimentazione (NEC Art. 250, parte III)
3	Morsetti di collegamento a terra
4	Conduttori di collegamento a terra (NEC sezione 810.21)
5	Unità di scarico dell'antenna (NEC sezione 810.20)
6	Morsetto di collegamento a terra
7	Cavo dell'antenna

Nota per il responsabile dell'installazione del sistema CATV

Questo promemoria ha lo scopo di richiamare l'attenzione dell'installatore dei sistemi CATV sulla sezione 820.93 del NEC (National Electric Code), che fornisce le indicazioni per il corretto collegamento a terra e in particolare specifica che la schermatura del cavo coassiale deve essere collegata alla messa a terra dell'edificio, il più vicino possibile al punto di ingresso del cavo.

Avviso su viaggi e spostamenti

Utilizzare questo avviso per avvertire circa il rischio di gravi lesioni causate dai kit di convertitore di tensione.

⚠ **AVVERTENZA!** Per ridurre il rischio di scosse elettriche, incendi o danni all'apparecchiatura, non cercare di alimentare il computer con un convertitore di tensione per elettrodomestici.

Avvisi di sicurezza per la Cina

HP 工作站使用安全手册

使用须知

欢迎使用惠普工作站，为了您及仪器的安全，请您务必注意如下事项：

1. 仪器要和地线相接，要使用有正确接地插头的电源线，使用中国国家规定的 220V 电源。
2. 避免高温和尘土多的地方，否则易引起仪器内部部件的损坏。
3. 避免接近高温，避免接近直接热源，如直射太阳光、暖气等其它发热体。
4. 不要有异物或液体落入机内，以免部件短路。
5. 不要将磁体放置于仪器附近。

警告

为防止火灾或触电事故，请不要将该机放置于淋雨或潮湿处

如果您按照以上步骤操作时遇到了困难，或想了解其它产品性能，请在以下网页上寻找相关信息：http://www.hp.com.cn

或联系我们

中国惠普有限公司
地址：北京朝阳区建国路 112 号中国惠普大厦
电话：010-65643888

Avviso relativo all'altitudine per la Cina

海拔警告仅适用于在海拔 2000m 以下地区使用的产品



海拔警告仅适用于在海拔 2000m 以下地区使用的产品。

Avviso relativo al clima tropicale per la Cina

热带警告仅适用于在非热带气候条件下使用的产品。



热带警告仅适用于在非热带气候条件下使用的产品。

Avviso per la messa a terra dei cavi per prodotti con sintonizzatore TV per Norvegia e Svezia

In Norvegia e in Svezia è obbligatorio un isolatore galvanico per la messa a terra.

⚠ **ATTENZIONE:** Per ridurre potenziali problemi di sicurezza, utilizzare un isolatore galvanico quando si esegue il collegamento a un sistema di distribuzione via cavo.

Avviso relativo a vista/visione per Taiwan

Questo avviso relativo alla vista riguarda i prodotti in Taiwan.

使用過度恐傷害視力

注意事項:

(1) 使用 30 分鐘請休息 10 分鐘。

(2) 未滿 2 歲幼兒不看螢幕，2 歲以上每天看螢幕不要超過 1 小時。

4 Avvisi ambientali

In questo capitolo sono riportati gli avvisi ambientali e le informazioni di conformità specifici per il paese o l'area geografica. Alcuni avvisi potrebbero non riguardare il prodotto in uso.

Riciclaggio dell'apparecchiatura elettronica, della confezione e della batteria

HP invita i propri clienti a riciclare apparecchiature hardware, confezioni originali di cartucce di stampa HP e batterie ricaricabili usate.

Per ulteriori informazioni relative ai programmi di riciclaggio, visitare http://www.hp.com/recycle.

Per informazioni sul riciclaggio del prodotto in Giappone, fare riferimento alla sezione http://www.hp.com/jp/hardwarerecycle/.

Smaltimento delle apparecchiature a fine vita da parte degli utenti

Utilizzare questo avviso per descrivere l'icona associata allo smaltimento dei rifiuti.

Tabella 4-1 Icona relativa allo smaltimento delle apparecchiature a fine vita e relativa descrizione

Icona	Descrizione
	Questo simbolo avvisa di non smaltire il prodotto con i normali rifiuti domestici. Rispettare la salute umana e l'ambiente conferendo l'apparecchiatura dismessa a un centro di raccolta designato per il riciclo di apparecchiature elettroniche ed elettriche. Per ulteriori informazioni, rivolgersi al servizio locale per lo smaltimento dei rifiuti domestici oppure visitare http://www.hp.com/recycle.

Smaltimento delle batterie alcaline per il Brasile

Não descarte o produto eletrônico em lixo comum



Este produto eletroeletrônico e seus componentes não daven ser descartados no lixo comum, pois embora estejam em conformidade com padrões mundiais de restrição a substâncias nocivas, podem conter, ainda que em quantidades mínimas, substâncias impactantes ao meio ambiente. Ao final da vida útil deste produto, o usuário deverá entregá-lo à HP. A não observância dessa orientação sujeitará o infrator às sanções previstas em lei. Após o uso, as pilhas e/ou baterias dos produtos HP deverão ser entregues ao estabelecimento comercial ou rede de assistência técnica autorizada pela HP.

Para maiores informações , inclusive sobre os pontos de recebimento, acesse: http://www.hp.com.br/reciclar

Informazioni di riciclaggio dell'hardware in Brasile

Não descarte o produto eletrônico em lixo comum



Este produto eletroeletrônico e seus componentes não daven ser descartados no lixo comum, pois embora estejam em conformidade com padrões mundiais de restrição a substâncias nocivas, podem conter, ainda que em quantidades mínimas, substâncias impactantes ao meio ambiente. Ao final da vida útil deste produto, o usuário deverá entregá-lo à HP. A não observância dessa orientação sujeitará o infrator às sanções previstas em lei. Após o uso, as pilhas e/ou baterias dos produtos HP deverão ser entregues ao estabelecimento comercial ou rede de assistência técnica autorizada pela HP.

Para maiores informações , inclusive sobre os pontos de recebimento, acesse: http://www.hp.com.br/reciclar

Etichetta RAEE e sul riciclaggio di Triman in Francia

Utilizzare questo avviso per descrivere l'icona associata al riciclaggio.



Avvisi sullo smaltimento e il riciclaggio per la Corea

한국 전자제품 폐기 및 재활용 방법

전자 기기 폐기물은 전자/전기 장비를 재활용할 수 있도록 지정된 HP 수거물 센터에 전달하거나 E-순환거버넌스(http://www.k-erc.or.kr/)를 통해 무상 회수 및 재활용이 진행됩니다. 자세한 내용은 E-순환 거버넌스 혹은 HP 서비스 센터에 문의하거나 웹사이트 www.hp.com/recycle을참조하십시오.

Informazioni per lo smaltimento delle batterie a Taiwan

Questo avviso contiene le disposizioni relative alla fabbricazione e al riciclaggio delle batterie in Taiwan.

Tabella 4-2 **Icona del riciclaggio delle batterie in Taiwan e relativa descrizione**

Icona	Descrizione
	L'EPA (Environmental Protection Administration) di Taiwan, in base all'Articolo 15 della legge sullo smaltimento dei rifiuti solidi (Waste Disposal Act), impone alle aziende produttrici o importatrici di batterie a secco l'apposizione di contrassegni che indicano lo smaltimento tramite riciclaggio sulle batterie in vendita, fornite gratuitamente o in promozione. Rivolgersi ad un'azienda qualificata del paese per lo smaltimento corretto delle batterie.

Normativa WEEE per la Turchia

Türkiye Cumhuriyeti: AEEE Yönetmeliğine Uygundur

Certificazione ENERGY STAR® (solo in determinati prodotti)

ENERGY STAR è un programma volontario della Environmental Protection Agency degli Stati Uniti che aiuta aziende e singoli a risparmiare denaro e a proteggere il clima attraverso una maggiore efficienza energetica.

I prodotti che ottengono il logo ENERGY STAR evitano le emissioni di gas serra rispettando rigorosi criteri di efficienza in termini energetici o i requisiti stabiliti dalla Environmental Protection Agency degli Stati Uniti. Come partner ENERGY STAR, HP Inc. ha seguito il processo di certificazione del prodotto ottimizzato di EPA per garantire che i prodotti recanti il logo ENERGY STAR siano certificati ENERGY STAR per quanto riguarda le linee guida ENERGY STAR applicabili. Il logo seguente è presente su tutti i computer certificati ENERGY STAR:



Un requisito fondamentale di ENERGY STAR per i computer è la funzionalità di risparmio di energia che riduce sensibilmente il consumo energetico quando il prodotto non è in uso. La gestione dell'alimentazione consente al computer di avviare automaticamente una modalità a basso consumo di "sospensione" o un'altra modalità a basso consumo, dopo un periodo di inattività definito. Le funzionalità di risparmio energetico sono state preimpostate come indicato di seguito quando il computer funziona con alimentazione CA:

Tabella 4-3 Funzionalità di risparmio energetico preimpostate quando il computer funziona con alimentazione CA

Tipo di computer	Tempo per attivare la modalità di sospensione del display	Tempo per attivare la modalità di sospensione del computer (minuti)	Uscita dalla modalità sospensione
Notebook, workstation mobili	Inferiore o uguale a 15 minuti (varia a seconda del modello)	Inferiore o uguale a 30 minuti (varia a seconda del modello)	Il prodotto esce dalla modalità di sospensione quando viene premuto il pulsante di alimentazione/ sospensione. Se Wake-on-Lan (WOL) è abilitata, il sistema può uscire dalla modalità di sospensione a seguito di un segnale di rete.
Tablet/Slate	Inferiore o uguale a 1 minuto	Non applicabile	Non applicabile
Desktop, desktop integrati, workstation	Inferiore o uguale a 15 minuti (varia a seconda del modello)	Inferiore o uguale a 30 minuti (varia a seconda del modello)	Il prodotto esce dalla modalità di sospensione quando l'utente interagisce con qualsiasi dispositivo di input, compresi mouse o tastiera. Se Wake-on-Lan (WOL) è abilitata, il sistema può uscire dalla modalità di sospensione a seguito di un segnale di rete.

Tabella 4-3 **Funzionalità di risparmio energetico preimpostate quando il computer funziona con alimentazione CA (continuazione)**

Tipo di computer	Tempo per attivare la modalità di sospensione del display	Tempo per attivare la modalità di sospensione del computer (minuti)	Uscita dalla modalità sospensione
Thin Client	Inferiore o uguale a 15 minuti (varia a seconda del modello)	Inferiore o uguale a 30 minuti se la modalità di sospensione è supportata dal sistema operativo (varia a seconda del modello)	Se la modalità di sospensione è supportata dal prodotto del sistema operativo, il prodotto esce dalla modalità di sospensione quando l'utente interagisce con qualsiasi dispositivo di input, compresi mouse o tastiera. Se Wake-on-Lan (WOL) è abilitata, il sistema può uscire dalla modalità di sospensione a seguito di un segnale di rete.

Per i computer che supportano un profilo di utilizzo sempre acceso e sempre collegato dove è disponibile l'accesso a Internet (ad esempio tablet e slate), sono fornite modalità alternative a basso consumo, ad esempio modalità di standby brevi o lunghe (come definito nei requisiti del programma di computer ENERGY STAR) che prevedono un utilizzo minimo dell'alimentazione (< / = 10 Watt) e, quando applicabile, ottimizzano la durata della batteria del prodotto. Queste modalità alternative a basso consumo sono dinamiche, con la modalità di sospensione del display attivata entro 1 minuto di inattività dell'utente.

Il computer esce dalla Sospensione quando viene premuto il pulsante di alimentazione/sospensione. Quando la funzione Wake On LAN (WOL) è attivata, il computer potrà uscire dalla Sospensione anche a seguito di un segnale di rete.

Ulteriori informazioni relative a potenziali risparmi energetici e finanziari ottenuti con la funzione di risparmio energetico sono disponibili nella sezione Power Management del sito Web EPA ENERGY STAR, all'indirizzo http://www.energystar.gov/powermanagement.

Ulteriori informazioni sul programma ENERGY STAR e relativi benefici ambientali sono disponibili sul sito Web EPA ENERGY STAR all'indirizzo http://www.energystar.gov.

ENERGY STAR e il marchio ENERGY STAR sono marchi registrati di proprietà della Environmental Protection Agency statunitense.

Sostanze chimiche

HP si impegna a fornire ai clienti informazioni relative alle sostanze chimiche presenti nei propri prodotti per conformità ai requisiti legali della normativa REACH (normativa CE n. 1907/2006 del Parlamento Europeo e del Consiglio).

Una dichiarazione informativa per questo prodotto è disponibile all'indirizzo http://www.hp.com/go/reach.

Trattamento speciale del materiale con perclorato

La batteria con orologio in tempo reale del computer può contenere perclorato ed è possibile che richieda una procedura di smaltimento o riciclo specifico in California.

Vedere http://www.dtsc.ca.gov/hazardouswaste/perchlorate/.

Cina, avvisi ambientali

回收信息说明

惠普公司对废弃的电子计算机（笔记本电脑）提供回收服务，更多信息请登陆 http://www8.hp.com/us/en/hp-information/environment/product-recycling.html

环境标志信息

微型计算机(台式计算机,笔记本电脑等)及显示器在中国环境标志认证产品范围内,环境标志表明该产品不仅品质合格,而且在生产,使用和回收处理中都符合特定的环境保护要求,与同类产品相比,既有低毒少害,节约资源等环保优势,此外获得中国环境标志认证的产品售后三年内均可在各服务中心选择维修或更换部件,也可通过更换更高性能的零部件或模块实现硬件升级。

特别提醒

如您需要确认本产品处于零能耗状态,请按下电源关闭按钮,并将插头从电源插座断开。

Etichetta energetica del PC per la Cina

La Cina richiede questo avviso relativo all'efficienza energetica.

In conformità con la "Normativa della implementazione dell'etichetta energetica per microcomputer per la Cina", questo microcomputer è provvisto di etichetta di efficienza energetica. Il grado di efficienza energetica, TEC (consumo energetico tipico) e la categoria del prodotto indicati sull'etichetta sono determinati e calcolati secondo la normativa GB28380-2012.

1. Livelli di efficienza energetica

   Il livello è determinato dalla normativa mediante il calcolo del livello di consumo di base con la somma di tutti valori consentiti per i componenti aggiuntivi come la memoria principale e scheda grafica. Per i prodotti di ogni livello, il TEC non deve superare il valore indicato nella tabella seguente:

Tabella 4-4 Valori dei consumi energetici tipici (TEC)

Tipo di prodotto		TEC (kilowatt/ora)		
		Livello 1	Livello 2	Livello 3
Microcomputer desktop, AIO	Categoria A	98,0 +∑Efa	148,0 +∑Efa	198,0 +∑Efa
	Categoria B	125,0 +∑Efa	175,0 +∑Efa	225,0 +∑Efa

Tabella 4-4 Valori dei consumi energetici tipici (TEC) (continuazione)

Tipo di prodotto	TEC (kilowatt/ora)			
	Categoria C	159,0 +∑Efa	209,0 +∑Efa	259,0 +∑Efa
	Categoria D	184,0 +∑Efa	234,0 +∑Efa	284,0 +∑Efa
Computer portatile	Categoria A	20,0 +∑Efa	35,0 +∑Efa	45,0 +∑Efa
	Categoria B	26,0 +∑Efa	45,0 +∑Efa	65,0 +∑Efa
	Categoria C	54,5 +∑Efa	75,0 +∑Efa	123,5 +∑Efa

NOTA: ∑Efa è la somma del fattore energetico di altre funzioni del prodotto.

2. Consumo energetico tipico

Il valore di consumo energetico indicato sull'etichetta corrisponde ai dati misurati con la configurazione rappresentativa che copre tutte le configurazioni nell'unità di registrazione selezionata in conformità con il regolamento per l'implementazione dell'etichetta energetica cinese (CEL) per i microcomputer. Pertanto, il consumo di energia effettivo di questo microcomputer specifico potrebbe non essere uguale ai dati TEC indicati sull'etichetta.

3. Categoria prodotto

La categoria del prodotto è determinata dalla normativa in base alla configurazione del microcomputer. La classificazione dei prodotti è conforme con le normative nella tabella seguente:

Tabella 4-5 Categoria di prodotto e descrizione della configurazione

Tipo di prodotto	Descrizione configurazione	
	Microcomputer desktop, AIO	Computer portatile
Categoria A	Il microcomputer desktop e AIO la cui configurazione esula dall'ambito della categoria B, C e D	Il computer portatile la cui configurazione esula dall'ambito della categoria B e C
Categoria B	Numero di core fisici della CPU pari a 2 e memoria di sistema non inferiore a 2 GB	Una GPU separata
Categoria C	Numero di core fisici della CPU di oltre 2, con almeno una delle seguenti caratteristiche: 1. Memoria di sistema non inferiore a 2 GB 2. Una GPU separata	Il prodotto con numero di core fisici della CPU non inferiore a 2, memoria di sistema non inferiore a 2 GB, una GPU separata con ampiezza frame buffer non inferiore a 128 bit.
Categoria D	Numero di core fisici della CPU non inferiore a 4, con almeno una delle seguenti caratteristiche: 1. Memoria di sistema non inferiore a 4 GB 2. Una GPU separata con larghezza frame buffer non inferiore a 128 bit	

Per ulteriori informazioni sulla specifica, fare riferimento alla normativa GB28380-2012.

本机根据《微型计算机能源效率标识实施规则》的要求加施中国能效标识。能效标识中显示的能效等级、典型能源消耗和产品类型均根据《微型计算机能效限定值及能效等级》(GB28380-2012)的要求确定。对上述标识内容的说明如下:

1. 能效等级

微型计算机的能效等级由基础能源消耗值和附加功能功耗因子之和决定。微型计算机能效各等级的典型能源消耗应不大于下表的规定

微型计算机类型			能源消耗(千瓦时)		
			1	2	3
	台式微型计算机及	A 类	98.0+ΣEfa	148.0+ΣEfa	198.0+ΣEfa
一体机		B 类	125.0+ΣEfa	175.0+ΣEfa	225.0+ΣEfa
		C 类	159.0+ΣEfa	209.0+ΣEfa	259.0+ΣEfa
		D 类	184.0+ΣEfa	234.0+ΣEfa	284.0+ΣEfa
	便携式	A 类	20.0+ΣEfa	35.0+ΣEfa	45.0+ΣEfa
计算机		B 类	26.0+ΣEfa	45.0+ΣEfa	65.0+ΣEfa
		C 类	54.5+ΣEfa	75.0+ΣEfa	123.5+ΣEfa
注：ΣEfa 为微型计算机附加功能功耗因子之和					

2. 典型能源消耗

典型能源消耗值代表一个备案单元中，符合《微型计算机能源效率标识实施规则》要求的代表性规格型号产品的数值。因此，本机的典型能源消耗值可能与其所加施的能效标识中所示的典型能源消耗值不一致。

3. 产品类型

产品类型根据微型计算机的配置确定。参见下表：

类型	配置说明	
	台式微型计算机及一体机	便携式计算机
A 类	下列 B 类、C 类、D 类配置以外的台式微型计算机及一体机	下列 B 类、C 类配置以外的便携式计算机
B 类	中央处理器（CPU）物理核心数为 2，系统内存大于等于 2GB	具有独立图形显示单元（GPU）
C 类	中央处理器（CPU）物理核心数大于 2，且至少具有以下特征中的一条 a. a）系统内存大于等于 2GB； b. 独立图形显示单元（GPU）	中央处理器（CPU）物理核心数大于等于 2，系统内存大于等于 2GB，具有独立图形显示单元（GPU）且显存位宽大于等于 128 位.
D 类	中央处理器（CPU）物理核心数大于等于 4，且至少具有以下特征中的一条： a. 系统内存大于等于 4GB； b. 具有独立图形显示单元（GPU）且显存位宽大于等于 128 位	

关于标识内容的更详细技术信息，请参考《微型计算机能效限定值及能效等级》（GB28380-2012）

Direttiva RoHS per la Cina

La Cina utilizza i seguenti avvisi RoHS.

笔记本电脑和平板电脑产品中有害物质或元素的名称及含量

根据中国《电器电子产品有害物质限制使用管理办法》





Tabella 4-6 **产品中有害物质或元素的名称及含量 根据中国《电器电子产品有害物质限制使用管理办法》**

	有害物质					
部件名称	**铅 (Pb)**	**汞 (Hg)**	**镉 (Cd)**	**六价铬 (Cr(VI))**	**多溴联苯 (PBB)**	**多溴二苯醚 (PBDE)**
电池	X	O	O	O	O	O
线缆	X	O	O	O	O	O
摄像头	X	O	O	O	O	O
机箱/其他	X	O	O	O	O	O
闪存读卡器	X	O	O	O	O	O
软盘驱动器	X	O	O	O	O	O
硬盘驱动器	X	O	O	O	O	O
耳机	X	O	O	O	O	O
I/O PCA	X	O	O	O	O	O
键盘	X	O	O	O	O	O
液晶显示器 (LCD) 面板	X	O	O	O	O	O
介质（CD/DVD/软盘）	O	O	O	O	O	O
内存	X	O	O	O	O	O
主板、处理器、散热器	X	O	O	O	O	O
鼠标	X	O	O	O	O	O
光盘驱动器	X	O	O	O	O	O
对接设备选件	X	O	O	O	O	O
电源适配器	X	O	O	O	O	O
电源	X	O	O	O	O	O
电源组	X	O	O	O	O	O
投影仪	X	O	O	O	O	O
遥控器	X	O	O	O	O	O

Tabella 4-6 **产品中有害物质或元素的名称及含量 根据中国《电器电子产品有害物质限制使用管理办法》 (continuazione)**

	有害物质					
部件名称	**铅 (Pb)**	**汞 (Hg)**	**镉 (Cd)**	**六价铬 (Cr(VI))**	**多溴联苯 (PBB)**	**多溴二苯醚 (PBDE)**
智能卡/Java™ 读卡器	X	O	O	O	O	O
扬声器（外置）	X	O	O	O	O	O
电视调谐器	X	O	O	O	O	O
USB 闪存驱动器	X	O	O	O	O	O
USB 集线器	X	O	O	O	O	O
网络摄像头	X	O	O	O	O	O
无线接收器	X	O	O	O	O	O
无线网卡	X	O	O	O	O	O
本表格依据 SJ/T 11364 的规定编制。 O：表示该有害物质在该部件所有均质材料中的含量均在 GB/T 26572 规定的限量要求以下。 X：表示该有害物质至少在该部件的某一均质材料中的含量超出 GB/T 26572 规定的限量要求。 此表中所有名称中含 "X" 的部件均符合中国 RoHS 达标管理目录限用物质应用例外清单的豁免。 此表中所有名称中含 "X" 的部件均符合欧盟 RoHS 立法。 注：环保使用期限的参考标识取决于产品正常工作的温度和湿度等条件						

台式机、瘦客户端、个人工作站、一体机和销售点终端产品中有害物质或元素的名称及含量

根据中国《电器电子产品有害物质限制使用管理办法》





Tabella 4-7 **产品中有害物质或元素的名称及含量 根据中国《电器电子产品有害物质限制使用管理办法》**

	有害物质					
部件名称	**铅 (Pb)**	**汞 (Hg)**	**镉 (Cd)**	**六价铬 (Cr(VI))**	**多溴联苯 (PBB)**	**多溴二苯醚 (PBDE)**
电池	X	O	O	O	O	O
线缆	X	O	O	O	O	O
摄像头	X	O	O	O	O	O
机箱/其他	X	O	O	O	O	O

Tabella 4-7 产品中有害物质或元素的名称及含量 根据中国《电器电子产品有害物质限制使用管理办法》 (continuazione)

	有害物质					
部件名称	铅 (Pb)	汞 (Hg)	镉 (Cd)	六价铬 (Cr(VI))	多溴联苯 (PBB)	多溴二苯醚 (PBDE)
风扇	X	O	O	O	O	O
闪存读卡器	X	O	O	O	O	O
软盘驱动器	X	O	O	O	O	O
硬盘驱动器	X	O	O	O	O	O
耳机	X	O	O	O	O	O
散热器	X	O	O	O	O	O
I/O PCA	X	O	O	O	O	O
键盘	X	O	O	O	O	O
液晶显示器 (LCD) 面板	X	O	O	O	O	O
介质（CD/DVD/软盘）	O	O	O	O	O	O
内存	X	O	O	O	O	O
主板、处理器、散热器	X	O	O	O	O	O
鼠标	X	O	O	O	O	O
光驱	X	O	O	O	O	O
对接设备选件	X	O	O	O	O	O
电源适配器	X	O	O	O	O	O
电源	X	O	O	O	O	O
投影仪	X	O	O	O	O	O
遥控器	X	O	O	O	O	O
智能卡/Java™ 读卡器	X	O	O	O	O	O
固态驱动器	X	O	O	O	O	O
扬声器（外置）	X	O	O	O	O	O
触控笔	X	O	O	O	O	O
触控板	X	O	O	O	O	O
电视调谐器	X	O	O	O	O	O
USB 闪存驱动器	X	O	O	O	O	O
USB 集线器	X	O	O	O	O	O
网络摄像头	X	O	O	O	O	O
无线接收器	X	O	O	O	O	O
无线网卡	X	O	O	O	O	O
3D 捕获台/转盘	X	O	O	O	O	O

Tabella 4-7 **产品中有害物质或元素的名称及含量 根据中国《电器电子产品有害物质限制使用管理办法》 (continuazione)**

	有害物质					
部件名称	**铅 (Pb)**	**汞 (Hg)**	**镉 (Cd)**	**六价铬 (Cr(VI))**	**多溴联苯 (PBB)**	**多溴二苯醚 (PBDE)**
本表格依据 SJ/T 11364 的规定编制。 O: 表示该有害物质在该部件所有均质材料中的含量均在 GB/T 26572 规定的限量要求以下。 X: 表示该有害物质至少在该部件的某一均质材料中的含量超出 GB/T 26572 规定的限量要求。 此表中所有名称中含 "X" 的部件均符合中国 RoHS 达标管理目录限用物质应用例外清单的豁免。 此表中所有名称中含 "X" 的部件均符合欧盟 RoHS 立法。 注: 环保使用期限的参考标识取决于产品正常工作的温度和湿度等条件						

台灣針對筆記型電腦和平板電腦的有害物質限制使用管理辦法 (RoHS)

限用物質含有情況標示聲明書

Declaration of the Presence Condition of the Restricted Substances Marking

Tabella 4-8 **限用物質含有情況標示聲明書 Declaration of the Presence Condition of the Restricted Substances Marking**

限用物質及其化學符號 Restricted substances and its chemical symbols						
單元 Unit	**鉛 Lead (Pb)**	**汞 Mercury (Hg)**	**鎘 Cadmium (Cd)**	**六價鉻 Hexavalent chromium (Cr^{+6})**	**多溴聯苯 Polybrominated biphenyls (PBB)**	**多溴二苯醚 Polybrominated diphenyl ethers (PBDE)**
纜線 Cables	–	○	○	○	○	○
機殼/其他 Chassis/Other	–	○	○	○	○	○
輸入/輸出印刷電路組件 I/O PCAs	–	○	○	○	○	○
液晶顯示器 (LCD) 面板 Liquid crystal display (LCD) panel	–	○	○	○	○	○
記憶體 Memory	○	○	○	○	○	○
主機板、處理器、散熱器 Motherboard, processor, heat sinks	–	○	○	○	○	○
電源組 Power pack	–	○	○	○	○	○

Tabella 4-8 **限用物質含有情況標示聲明書 Declaration of the Presence Condition of the Restricted Substances Marking (continuazione)**

限用物質及其化學符號 Restricted substances and its chemical symbols						
電源供應器 Power supply	–	○	○	○	○	○
儲存裝置 Storage Devices	–	○	○	○	○	○
無線裝置 Wireless Devices	–	○	○	○	○	○
備考 1:「超出 0.1 %」及「超出 0.01 %」係指限用物質之百分比含量超出百分比含量基準值。 Note 1: "Exceeding 0.1 wt %" and "exceeding 0.01 wt %" indicate that the percentage content of the restricted substance exceeds the reference percentage value of presence condition. 備考 2:「○」係指該項限用物質之百分比含量未超出百分比含量基準值。 Note 2: "○" indicates that the percentage content of the restricted substance does not exceed the percentage of reference value of presence. 備考 3:「–」係指該項限用物質為排除項目。 Note 3: The "–" indicates that the restricted substance corresponds to the exemption.						

若要取得最新版使用指南，請前往 http://www.hp.com/support，並依照指示尋找您的產品。然後選取「使用手冊」。

To access the latest user guides, go to http://www.hp.com/support, and follow the instructions to find your product. Then select **Manuals**.

台灣針對桌上型電腦、精簡型電腦、個人工作站、一體成形電腦及銷售點終端機的有害物質限制使用管理辦法 (RoHS)

限用物質含有情況標示聲明書

Declaration of the Presence Condition of the Restricted Substances Marking

Tabella 4-9 **限用物質含有情況標示聲明書 Declaration of the Presence Condition of the Restricted Substances Marking**

限用物質及其化學符號 Restricted substances and its chemical symbols						
單元 Unit	**鉛 Lead (Pb)**	**汞 Mercury (Hg)**	**鎘 Cadmium (Cd)**	**六價鉻 Hexavalent chromium (Cr^{+6})**	**多溴聯苯 Polybrominated biphenyls (PBB)**	**多溴二苯醚 Polybrominated diphenyl ethers (PBDE)**
纜線 Cables	–	○	○	○	○	○
機座/其他 Chassis/Other	–	○	○	○	○	○

Tabella 4-9 **限用物質含有情況標示聲明書 Declaration of the Presence Condition of the Restricted Substances Marking (continuazione)**

限用物質及其化學符號						
Restricted substances and its chemical symbols						
單元 Unit	鉛 Lead (Pb)	汞 Mercury (Hg)	鎘 Cadmium (Cd)	六價鉻 Hexavalent chromium (Cr^{+6})	多溴聯苯 Polybrominated biphenyls (PBB)	多溴二苯醚 Polybrominated diphenyl ethers (PBDE)
輸入/輸出印刷電路組件 I/O PCAs	–	○	○	○	○	○
液晶顯示器 (LCD) 面板 Liquid crystal display (LCD) panel (for AIO only)	–	○	○	○	○	○
記憶體 Memory	○	○	○	○	○	○
主機板、處理器、散熱器 Motherboard, processor, heat sinks	–	○	○	○	○	○
電源供應器 Power supply	–	○	○	○	○	○
儲存裝置 Storage Devices	–	○	○	○	○	○
備考 1:「超出 0.1 %」及「超出 0.01 %」係指限用物質之百分比含量超出百分比含量基準值。 Note 1: "Exceeding 0.1 wt %" and "exceeding 0.01 wt %" indicate that the percentage content of the restricted substance exceeds the reference percentage value of presence condition. 備考 2:「○」係指該項限用物質之百分比含量未超出百分比含量基準值。 Note 2: "○" indicates that the percentage content of the restricted substance does not exceed the percentage of reference value of presence. 備考 3:「–」係指該項限用物質為排除項目。 Note 3: The "–" indicates that the restricted substance corresponds to the exemption.						

若要取得最新版使用指南，請前往 http://www.hp.com/support，並依照指示尋找您的產品。然後選取「使用手冊」。

To access the latest user guides, go to http://www.hp.com/support, and follow the instructions to find your product. Then select **Manuals**.

Limitazioni relative alle sostanze pericolose (RoHS) in India

Questo prodotto, oltre ai relativi ricambi e materiali di consumo, è conforme alle disposizioni relative alla riduzione delle sostanze pericolose della norma "India E-Waste Rule 2016".

Non contiene piombo, mercurio, cromo esavalente, difenili polibrominati o eteri di difenile polibrominato in concentrazioni che superano lo 0,1% della massa e lo 0,01% della massa per il cadmio, ad eccezione delle esenzioni definite nella sezione 2 della norma.

Informazioni sulla Normativa della Commissione dell'Unione Europea 1275/2008

L'Unione Europea richiede questo avviso relativo ai consumi energetici.

Per individuare i dati sul consumo di energia del prodotto, anche quando è in stand-by connesso alla rete con tutte le porte di rete cablate collegate e i dispositivi wireless connessi, consultare la sezione P14 “Ulteriori informazioni” del prodotto Dichiarazioni ECO IT all'indirizzo http://www.hp.com/hpinfo/globalcitizenship/environment/productdata/itecodesktop-pc.html.

Qualora applicabile, attivare e disattivare una rete wireless utilizzando le istruzioni contenute nella guida per l'utente del prodotto o del sistema operativo. Le informazioni sono disponibili anche alla pagina http://www.hp.com/support.

Dichiarazioni ECO IT

Utilizzare questi collegamenti per fornire le posizioni per le dichiarazioni ECO IT.

Notebook o tablet

http://www.hp.com/hpinfo/globalcitizenship/environment/productdata/iteconotebook-o.html

PC Desktop e Thin Client

http://www.hp.com/hpinfo/globalcitizenship/environment/productdata/itecodesktop-pc.html?jumpid=reg_R1002_USEI

Workstation

http://www.hp.com/hpinfo/globalcitizenship/environment/productdata/itecoworkstatio.html

Limitazione di sostanze pericolose per il Giappone (RoHS)

2008 年、日本における製品含有表示方法、JISC0950 改定版が公示されました。製造事業者は、2006 年 7 月 1 日以降に販売される電気・電子機器の特定化学物質の含有に付きまして情報提供を義務付けられています。

製品の部材表示に付きましては、http://www.hp.com/go/jisc0950/ を参照してください。

A Japanese regulatory requirement, defined by specification JIS C 0950, 2008, mandates that manufacturers provide Material Content Declarations for certain categories of electronic products offered for sale after July 1, 2006.

To view the JIS C 0950 material declaration for this product, visit http://www.hp.com/go/jisc0950.

Ley para el Aprovechamiento Sustentable de la Energía de México

Ley para el Aprovechamiento Sustentable de la Energía de México

Se ha etiquetado este producto en conformidad con la Ley para el Aprovechamiento Sustentable de la Energía de México, que requiere la divulgación del consumo de energía del modo de uso normal (modo inactivo) y del modo de espera. Su producto es una de las muchas configuraciones de esta familia de modelos; el consumo de energía del modo inactivo de su configuración específica puede diferir de la información de la etiqueta. El consumo real de energía de su producto puede ser mayor o menor

que el valor informado en la etiqueta de energía de producto para México a causa de factores como la configuración (componentes y módulos seleccionados) y el uso (tareas que se están efectuando, software instalado y en ejecución, etc.).

NOTA: Esta ley no es aplicable a las estaciones de trabajo.

TCO Certified

Questa sezione si applica solo ai prodotti che presentano il logo TCO Certified.

Visitare https://tcocertified.com/product-finder/ per visualizzare l'elenco dei prodotti TCO Certified.

A third-party certification according to ISO 14024

Toward sustainable IT products



Say hello to a more sustainable product

IT products are associated with a wide range of sustainability risks throughout their life cycle. Human rights violations occur in the supply chain. Harmful substances are used both in products and their manufacture. Products can often have a short lifespan because of poor ergonomics, low quality and when they are not able to be repaired or upgraded.

This product is a better choice. It meets all the criteria in TCO Certified, the world's most comprehensive sustainability certification for IT products. Thank you for making a responsible product choice, that help drive progress towards a more sustainable future!

Criteria in TCO Certified have a life-cycle perspective and balance environmental and social responsibility. Conformity is verified by independent and approved verifiers that specialize in IT products, social responsibility or other sustainability issues. Verification is done both before and after the certificate is issued, covering the entire validity period. The process also includes ensuring that corrective actions are implemented in all cases of factory non-conformities. And last but not least, to make sure that the certification and independent verification is accurate, both TCO Certified and the verifiers are reviewed regularly.

Want to know more?

Read information about TCO Certified, full criteria documents, news and updates at **tcocertified.com.** On the website you'll also find our Product Finder, which presents a complete, searchable listing of certified products.

TCO Certified Edge

Questa sezione si applica solo ai prodotti che presentano il logo TCO Certified Edge.

Visitare https://tcocertified.com/product-finder/ per visualizzare l'elenco dei prodotti TCO Certified Edge.

A third-party certification according to ISO 14024

Toward sustainable IT products

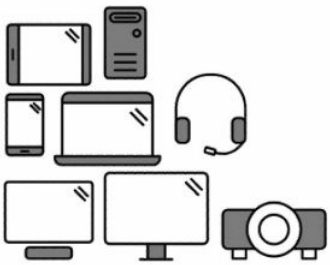

Say hello to a more sustainable product

IT products are associated with a wide range of sustainability risks throughout their life cycle. Human rights violations occur in the supply chain. Harmful substances are used both in products and their manufacture. Products can often have a short lifespan because of poor ergonomics, low quality and when they are not able to be repaired or upgraded.

This product is a better choice. It meets all the criteria in TCO Certified, the world's most comprehensive sustainability certification for IT products. Additionally, it fulfills the requirements of TCO Certified Edge, the supplemental certification that recognizes leading-edge products that exceed typical performance in a particular sustainability attribute. At our Product Finder **(tcocertified.com/product-finder)** you can find out which TCO Certified Edge criterion or criteria this product meets.

Criteria in TCO Certified have a life-cycle perspective and balance environmental and social responsibility. Compliance is verified by independent verification organizations that specialize in IT products, social responsibility or other sustainability issues. Verification is done both before and after the certificate is issued, covering the entire validity period. The process also includes ensuring that corrective actions are implemented in all cases of factory non-conformities.

Thank you for making a responsible product choice, that help drive progress towards a more sustainable future!

Want to know more?

Read information about TCO Certified, full criteria documents, news and updates at **tcocertified.com.** On the website you'll also find our Product Finder, which presents a complete, searchable listing of certified products.

Indice analitico

A

altitudine, avviso 28
Apparecchiatura elettronica e batteria, riciclaggio 30
Apparecchiatura, avviso sullo smaltimento 30
avvisi
  ambientali 30
  Avviso normativo per la Bielorussia 6
  Avviso wireless Tailandia 13
  Batteria 14, 21, 30
  Brasile 6, 24
  Canada 6
  cavi di alimentazione 25
  cavo di alimentazione per il Giappone 25
  Corea del Sud 12
  ergonomia 8
  Giappone 10
  limitazione per il Giappone di sostanze pericolose 44
  limitazioni relative alle sostanze pericolose in India 43
  livello di volume delle cuffie e degli auricolari 23
  Macrovision Corporation 18
  materiale con perclorato 33
  Messico 10
  modem 15
  sicurezza laser 14, 23
  Singapore 12
  smaltimento dell'apparecchiatura 30
  Smaltimento e riciclaggio per la Corea 31
  Taiwan 13
  ventola 22
  viaggi e spostamenti 27
  viaggi in aereo 13
Avvisi ambientali 30
Avvisi di classe A globale 4
  cavi 5
  modifiche 5
Avvisi per il Canada 6
Avvisi, notebook
  Commissione federale per le comunicazioni (FCC) 3, 4
avviso di Macrovision Corporation 18
Avviso normativo per la Bielorussia 6
Avviso per GS 8
avviso per i viaggi in aereo 13
Avviso per il Brasile 6, 24
Avviso per il Giappone 10
avviso per l'ergonomia 8
Avviso per la Corea del Sud 12
avviso per la messa a terra dei cavi 29
avviso per la ventola 22
Avviso per Taiwan 13
Avviso relativo al prodotto di classe A, Australia 5
Avviso relativo al prodotto di classe A, Unione europea e Regno Unito 5
avviso su viaggi e spostamenti 27
avviso sui cavi di alimentazione 25
avviso sui cavi di alimentazione per il Giappone 25
avviso sulle limitazioni relative alle sostanze pericolose in India 43
Avviso sullo smaltimento e il riciclaggio per la Corea 31
Avviso wireless Tailandia 13

B

Bande di frequenza radio 8
Batteria 21
Batteria, avviso 14, 30
Batteria, riciclaggio 30

C

Canada, normativa sui modem 16
Certificazione ENERGY STAR 32
Certificazione TCO Certified 45
Certificazione TCO Certified Edge 46
Cina, avvisi ambientali 34
clima tropicale, avviso 28
Commissione federale per le comunicazioni (FCC)
  cavi per notebook 4, 5
  modifiche per notebook 4, 5
  notebook di classe A, avviso 4
  notebook di classe B, avviso 3
Corea del Sud, documento di presentazione normativa 13
Cuffie e auricolari, avviso per il livello di volume 23

D

Dispositivi LAN wireless 4
documento di presentazione normativa, Corea del Sud 13

E

Etichetta energetica del PC per la Cina 34
Etichette, normative 2

G

Giappone, avviso limitazione di sostanze pericolose 44
Giappone, norme sui modem 16

L

Laser, avviso di sicurezza 14, 23
Livelli di alimentazione massima 8

M

Messico, avviso wireless 10
Modem, avvisi 15
Modem, normative
  Canada 16
  Giappone 16
  Nuova Zelanda 17
  Stati Uniti 15
Modifiche, notebook
  Commissione federale per le comunicazioni (FCC) 4

N

Normativa della Commissione dell'Unione Europea 1275/2008 44
Nuova Zelanda, normativa sui modem 17

R

Riciclaggio dell'apparecchiatura elettronica e della batteria 30

S

Singapore, avviso normativo sulle comunicazioni wireless 12
sintonizzatore TV, avviso per la messa a terra dei cavi 29
Smaltimento, avvisi
apparecchiatura 30
Batteria 30
batteria sigillata 14
batteria, sostituzione da parte dell'utente 14
Stati Uniti, normativa sui modem 15
Supporto vocale 17

V

Volume, avviso per il livello delle cuffie e degli auricolari 23

W

wireless, dispositivi 4

Simboli/Numerici

台灣對於危險物質的限制注意事項 41, 42
注意事項
台灣有害物質限制 41, 42

Қауіпсіздікке және қоршаған ортаға қойылатын талаптарға сәйкестік туралы ескертпелер пайдаланушы нұсқаулығы

ҚЫСҚАША ҚОРЫТЫНДЫ

Ноутбуктер, планшеттер, үстел компьютерлері, жұқа клиенттер, дербес жұмыс станциялары, көп қызметті компьютерлер және сауда нүктесіндегі терминалдарға арналған АҚШ, Канада және халықаралық ережелеріне сай келетін заңдық, қауіпсіздік және қоршаған орта туралы ақпарат осы нұсқаулықта қамтылады.

Құқықтық ақпарат

© Copyright 2022, 2023 HP Development Company, L.P.

Bluetooth өз меншік иесінің сауда белгісі болып табылады және оны HP Inc. компаниясы лицензия бойынша пайдаланады. ENERGY STAR және ENERGY STAR белгісі – тіркелген АҚШ белгілері. Java – Oracle және (немесе) еншілес компанияларының тіркелген сауда белгісі. WiGig – Wi-Fi Alliance компаниясының тіркелген сауда белгісі.

Осы құжатта берілген ақпарат ескертусіз өзгертіледі. HP өнімдері мен қызметтеріне кепілдік тек осындай өнімдермен және қызметтермен бірге келетін тікелей кепілдік мәлімдемелерінде беріледі. Осы құжаттағы ешнәрсе қосымша кепілдік деп түсіндірілмеуі тиіс. HP компаниясы осы құжаттағы техникалық немесе редакторлық қателер, не болмаса қалып кеткен мәліметтер үшін жауапты емес.

Үшінші басылым: желтоқсан, 2023 ж.

Бірінші басылым: шілде, 2022 ж.

Құжат бөлігінің нөмірі: N25728-DF3

Мазмұны

1 Осы нұсқаулық туралы 1

2 Құқықтық нормаларға сәйкестік 2

Нормативтік жапсырмаларды көру 2

Байланыстар туралы федералды комиссияның B сыныбы жөнінде хабарламасы 3

Жаңартулар 4

Кабельдер 4

Сымсыз LAN құрылғылары немесе HP мобильді кең жолақты модульдері бар өнімдер 4

Жиілігі 5,925–7,125 ГГц сымсыз құрылғылар 4

A сыныбы туралы ғаламдық хабарламалар 4

Байланыстар туралы федералды комиссияның A сыныбы жөнінде хабарламасы 4

Өзгертулер 5

Кабельдер 5

Аустралияға арналған хабарлама 5

Еуропа одағына және Ұлыбританияға арналған хабарлама 5

Жапонияға арналған хабарлама 5

Оңтүстік Кореяға арналған хабарлама 5

Тайваньға арналған хабарлама 6

Беларусьта қолданылатын техникалық деректер туралы ескертпе 6

Бразилияға арналған ескертпе 6

Канадаға арналған ескертпелер 6

Еуропа Одағына және Ұлыбританияға арналған заңдық ескертпелер 7

Сәйкестік мағлұмдамасы 7

Радио байланыс мүмкіндігі (EMF) бар құрылғылар 7

Радио байланыс мүмкіндігі бар өнімдер үшін шектеулер (тек таңдаулы өнімдерде) 7

Радио жиілік ауқымдары және ең жоғары қуат деңгейлері (тек таңдаулы өнімдерде және елдерде) 8

Эргономикалық сәйкестік талаптарына арналған хабарлама 9

Еуропадағы телефон желісі туралы декларация (модем/факс) 9

Австралияда және Жаңа Зеландияда қолданылатын ескертпе 9

Қытайда қолданылатын WWAN туралы ескертпе 9

Қытайда қолданылатын радио жабдық туралы ескертпе 10

Қытайдағы сымсыз зарядтау жабдығын радио бақылау туралы хабарлама (тек таңдаулы өнімдерде) 10

Жапонияға арналған хабарлама 10

Сымсыз LAN, сымсыз WAN және Bluetooth® куәландыру белгілері 10

Мексикаға арналған хабарлама 11

Еуропа Одағына арналған нормативтік талаптарға сәйкестік туралы ақпарат 11

Производитель и дата производства 11

Өндіруші және өндіру мерзімі 11

Местные представители: 12
Жергілікті өкілдіктері: 12
Сингапурда сымсыз құрылғыны қолдану туралы хабарлама 12
Оңтүстік Кореяға арналған ескертпелер 13
Реттеуші органға беруге арналған нормативтік құжат 13
Тайландта қолданылатын сымсыз байланыс туралы ескертпе 13
Тайваньдағы желілерді басқару туралы ескертпелер 13
無線 LAN 802.11 裝置/藍牙裝置/短距離通訊裝置: 14
Ұшақта қолдану туралы ескертпе 14
Пайдаланушы арқылы ауыстырылатын батареялар туралы ескертпелер 14
Зауытта пломбаланған батареялар туралы ескертпелер 14
Лазерлі құрылғылар талаптарына сәйкестік 14
Телекоммуникациялық құрылғыларды мақұлдау 15
Модемге арналған ескертпелер 15
АҚШ-қа арналған модемді пайдалану қағидалары 15
Канадада модемді қолдану қағидалары 16
Жапонияда қолданылатын модемді пайдалану қағидалары 17
Жаңа Зеландияға арналған модемді пайдалану қағидалары 17
Дауыстық қолдау 18
Macrovision корпорациясы ескертпесі 18
3 Қауіпсіздік туралы ескертулер 19
Қауіпсіздік туралы маңызды ақпарат 19
Қызып кетуге байланысты сақтық ережелері туралы ескертпе 20
Мүмкін қауіпсіздік жағдайлары 20
Орнату шарттары 20
Акустика туралы ескерту 21
Батарея туралы ескертпелер 21
Желдеткіш туралы ескертулер 23
Гарнитура мен құлақаспап дыбысының деңгейі туралы ескертпе 23
Лазерді пайдалану қауіпсіздігі 23
Қуат беру және қуат сымы жинағының талаптары 24
Қуат берудің жерге қосу I сыныбы талаптары 24
Бразилияға арналған ескертпе 24
Дания 24
Финляндия 24
Норвегия 24
Швеция 24
Қуат беру талаптары 24
Қытай 25
Норвегияда пайдалану үшін 25
Қуат сымы жинағының талаптары 25
Қуат сымын қолдану хабарламасы 25

Сыртқы HP қуат көзінің тұрақты ток ашасы ... 26
Жапонияда қолданылатын қуат сымы туралы ескертпе ... 26
Жапонияда қолданылатын қуат сымы талаптары ... 26
Қысу қаупі ... 26
Теледидар антеннасы қосқыштарын қорғау ... 26
Сыртқы телевизиялық антеннаны жерге қосу ... 26
Найзағай әсерінен қорғау ... 27
CATV жүйелерін орнатушы маман үшін кеңестер ... 27
Компьютерді алып, саяхат жасауға арналған хабарлама ... 27
Қытайда қолданылатын сақтық туралы ескертпелер ... 28
Қытайда қолданылатын биіктік туралы ескертпе ... 28
Қытайда қолданылатын тропикалық климатта пайдалану туралы ескертпе ... 28
Норвегияда және Швецияда қолданылатын теледидар тюнері бар өнімдерге арналған кабельді жерге қосуға арналған ескертпе ... 29
Тайваньдағы көру қабілеті туралы ескертпе ... 29
使用過度恐傷害視力 ... 29
4 Қоршаған ортаға қатысты ескертпелер ... 30
Электрондық аппаратық құрал, орау және батареяларды кәдеге жарату ... 30
Қолданыстан шыққан жабдық қалдықтарын жеке үй жағдайларында жою ... 30
Бразилияда сілтілі батареяларды жою ... 30
Бразилияда аппараттық құралды қайта өңдеу туралы ақпарат ... 31
Францияда электр және электронды жабдықты кәдеге жарату үшін қолданылатын Triman белгісі ... 31
Кореяда қалдықтарды кәдеге жарату және қайта өңдеу туралы хабарламалар ... 31
Тайваньға арналған батареяны қайта өңдеу туралы ақпарат ... 31
Түркияда қолданылатын WEEE ережесі ... 32
ENERGY STAR® сертификаттауы (тек таңдаулы өнімдерде) ... 32
Химиялық заттар ... 34
Перхлоратты материалмен арнайы қолданыс қажет етілуі мүмкін ... 34
Қытайға арналған қоршаған орта туралы ескертпелер ... 34
Қытайда қолданылатын компьютер энергиясы туралы хабарламалар ... 34
Қытайда қолданылатын RoHS ... 38
笔记本电脑和平板电脑产品中有害物质或元素的名称及含量 ... 38
台式机、瘦客户端、个人工作站、一体机和销售点终端产品中有害物质或元素的名称及含量 ... 39
台灣針對筆記型電腦和平板電腦的有害物質限制使用管理辦法 (RoHS) ... 41
限用物質含有情況標示聲明書 ... 41
台灣針對桌上型電腦、精簡型電腦、個人工作站、一體成形電腦及銷售點終端機的有害物質限制使用管理辦法 (RoHS) ... 42
限用物質含有情況標示聲明書 ... 42
Үндістанда қолданылатын зиянды заттар туралы шектеулер (RoHS) ... 43
Еуропалық Одақ комиссиясының №1275/2008 ережелері туралы ақпарат ... 44
IT ECO декларациялары ... 44

Жапонияда қолданылатын зиянды заттар туралы шектеулер (RoHS) 44
Ley para el Aprovechamiento Sustentable de la Energía de México 44
TCO Certified 45
TCO Certified Edge 46
Индекс 48

1 Осы нұсқаулық туралы

Ноутбуктер, планшеттер, үстел компьютерлері, жұқа клиенттер, дербес жұмыс станциялары, көп қызметті компьютерлер және сауда нүктесіндегі терминалдарға арналған АҚШ, Канада және халықаралық ережелеріне сай келетін заңдық, қауіпсіздік және қоршаған орта туралы ақпарат осы нұсқаулықта қамтылады.

Пайдаланушы нұсқаулықтарының ең соңғы нұсқаларын ашу үшін http://www.hp.com/support сілтемесіне өтіп, өніміңізді табу нұсқауларын орындаңыз. Содан кейін **Руководства пользователя** (Пайдаланушы нұсқаулықтары) бөлімін таңдаңыз.

⚠ **АБАЙ БОЛЫҢЫЗ!** Алды алынбаса, ауыр жарақатқа немесе өлім жағдайларына себеп болуы **мүмкін** болатын қауіпті жағдайды көрсетеді.

⚠ **ЕСКЕРТУ:** Алды алынбаса, жеңіл немесе орташа жарақатқа себеп болуы **мүмкін** болатын қауіпті жағдайды көрсетеді.

МАҢЫЗДЫ АҚПАРАТ: Маңызды, бірақ қауіпті емес ақпаратты көрсетеді (мысалы, мүліктік залалға қатысты хабарлар). Ескерту пайдаланушыға процедураны дәл сипатталғандай орындалмаса, деректердің жойылуына немесе жабдық не бағдарламалық құралдың зақымдалуына себеп болуы мүмкін. Сонымен қатар тұжырымды түсіндіру немесе тапсырманы орындау туралы негізгі ақпаратты қамтиды.

ЕСКЕРТПЕ: Негізгі мәтіннің маңызды бөлімдерін ерекшелеуге немесе қосымша жасауға арналған қосымша ақпараттан тұрады.

КЕҢЕС: Тапсырманы аяқтауға арналған пайдалы кеңестерді қамтамасыз етеді.

2 Құқықтық нормаларға сәйкестік

Бұл тарауда арнайы сымды және сымсыз байланыстағы мемлекеттік, аймақтық құқықтық нормаларға және компьютер өнімдерінің техникалық сипаттарына арналған сәйкестік туралы мәліметтер беріледі. Ескертпелердің кейбірі бұл өнімге қатысты қолданылмауы мүмкін.

Бір немесе бірнеше бекітілген сымсыз құрылғылар орнатылуы мүмкін. Кейбір орталарда сымсыз құрылғыларды қолдану шектеулі болуы мүмкін. Бұл шектеулер ұшақ бортында, ауруханаларда, жарылыс заттарының қасында, қауіпті жерлерде және т.б. жерлерде қолданылуы мүмкін. Егер белгілі бір құрылғыны қолдану бойынша саясатты нақты білмесеңіз, оны қолданудан бұрын рұқсат сұраңыз.

Нормативтік жапсырмаларды көру

Сонымен қатар кейбір өнімдерде электрондық нормативтік жапсырмалар (e-жапсырмалар) болуы мүмкін. Оларды жүйенің BIOS утилитасы арқылы ашуға болады.

Нормативтік жапсырмалар, елге немесе аймаққа сәйкес заңды ақпаратты (мысалы, FCC идентификаторы) қамтамасыз етеді. Ол компьютердің төменгі жағында, батарея ұясының ішінде (тек таңдаулы өнімдерде), қызмет көрсетуге арналған алынбалы есіктің астында (тек таңдаулы өнімдерде), дисплейдің артқы жағында немесе сымсыз байланыс не модем модулінде орналасқан.

ЕСКЕРТПЕ: электрондық жапсырмалар барлық өнімде болмайды.

ЕСКЕРТПЕ: Америка Құрама Штаттарында сатуға немесе пайдалануға арналмаған құрылғыларда FCC идентификаторы болмауы мүмкін.

ЕСКЕРТПЕ: қолжетімді электрондық жапсырмалар тізімі компьютер моделіне және орнатылған құрылғыларға байланысты әртүрлі болады.

Электрондық нормативтік жапсырмаларды көру үшін:

1. Компьютерді қосыңыз немесе қайта бастаңыз.
2. Computer Setup утилитасына кіру үшін esc немесе f10 пернесін басыңыз.
3. Электрондық жапсырма көру үшін мына әдістердің біреуін пайдаланыңыз:
   - Ноутбуктен көру үшін:
     a. Меңзегіш құрылғы немесе көрсеткі пернелердің көмегімен **Advanced** (Қосымша), **Electronic Labels** (Электрондық жапсырмалар) тармақтарын таңдаңыз және enter пернесін басыңыз.
     ә. Меңзегіш құрылғының немесе көрсеткі пернелердің көмегімен тізімдегі элементтердің біреуін таңдаңыз, содан кейін **OK** пернесін басыңыз.
   - Үстел үсті компьютерінен көру үшін:
     a. Меңзегіш құрал немесе көрсеткі пернелердің көмегімен **Main** (Негізгі), содан кейін **Electronic Label System** (Электрондық жапсырма жүйесі) тармақтарын таңдаңыз.
     ә. enter пернесін басыңыз. Электрондық жапсырма көрсетіледі.

4. Өзгертулерді сақтамай Computer Setup мәзірлерінен шығу үшін мына әрекеттер орындаңыз:

   Экранның төменгі оң жақ бұрышындағы **Exit** (Шығу) белгішесін таңдаңыз және экрандағы нұсқауларды орындаңыз.

   – немесе –

   Көрсеткі пернелердің көмегімен **Main** (Негізгі), **Ignore Changes and Exit** (Өзгертулерді сақтамай шығу) пәрменін таңдап, enter пернесін басыңыз.

Байланыстар туралы федералды комиссияның B сыныбы жөнінде хабарламасы

Бұл құрылғы сынақтан өткізіліп, байланыстар туралы федералды комиссия қағидаларының 15-бөліміне қатысты сандық құрылғыларға арналған B сыныбына сәйкес келеді. B сыныбындағы өнімдер үшін осы хабарламалар пайдаланыңыз.

Бұл шектеулер тұрғын үйлерді зиянды бөгеуілдерден айтарлықтай қорғаныспен қамтамасыз етуге арналған. Құрылғы радио жиілігі энергиясын жаңартады, пайдаланады және шығарады. Нұсқауларға сәйкес орнатылмаған немесе пайданылмаған құрылғы радио байланыстарына зиянды кедергі келтіруі мүмкін. Дегенмен, дұрыс орнатылғанда ешқандай кедергі келтірілмеуіне кепілдік жоқ.

Құрылғыны қосып немесе өшіргенде анықталатын радио не теледидар қабылдауына құрылғы зиянды кедергі келтірсе, пайдаланушы төмендегі жағдайлардың бір немесе бірнешеуін пайдаланып, бөгеуіл болдырмауға тырысуы қажет:

- Қабылдаушы антеннаның бағдарын өзгертіңіз немесе орнын ауыстырыңыз.
- Құрылғы мен қабылдағыш арасындағы ара қашықтықты ұлғайтыңыз.
- Құрылғыны қабылдағыш қосылған розеткадан басқа қуат көзіне жалғаңыз.
- Сатушы, тәжірибелі радио немесе теледидар маманынан көмек сұраңыз.

Құрылғы Байланыстар туралы федералды комиссия қағидаларының 15-бөліміне сәйкес келеді. Мына екі шартқа сәйкес жұмыс істейді:

1. Құрылғы зиянды кедергі келтірмеуі қажет. Сонымен қатар
2. Құрылғы қаламаған әрекетті туындататын кедергілерді де қамтитын барлық кедергілерді қабылдауы қажет.

Өнім туралы сұрақтарыңыз болса:

- мына мекенжайға хабарласыңыз:

  HP Inc.

  1501 Page Mill Road

  Palo Alto, CA 94304

- HP компаниясына 650-857-1501 нөмірі бойынша қоңырау шалыңыз.

  – немесе –

- Электрондық пошта: techregshelp@hp.com

Бұл өнімді анықтау үшін онда көрсетілген белгі, серия немесе үлгі нөмірін қараңыз.

Жаңартулар

Байланыстар туралы федералды комиссия HP компаниясы арқылы рұқсат етілмеген құрылғыға жасалған кез келген өзгертулер мен жаңартулар пайдаланушының құрылғымен жұмыс істеу құқығынан айрылуына әкеліп соғуы мүмкін екені туралы ескертілуін талап етеді.

Кабельдер

Байланыстар туралы федералды комиссияның қағидалары мен нормаларына сәйкестікті қамтамасыз ету үшін құрылғымен байланыстар RFI/EMI ұштықтарына арналған металдандырылған қалпақтары бар бейнебеттендірілген кабельдер арқылы жасалуы қажет.

Сымсыз LAN құрылғылары немесе HP мобильді кең жолақты модульдері бар өнімдер

Бұл құрылғы кез келген басқа антеннамен немесе таратқышпен бір орында орналаспауы немесе онымен бірге жұмыс істемеуі керек.

⚠ АБАЙ БОЛЫҢЫЗ! **Радио толқындары жиілігіне ықпал:** құрылғының сәулелендіруді шығару қуаты Байланыстар туралы федералды комиссияның радио толқындары жиілілігі ықпалының шегінен төмен болады. Дегенмен құрылғы стандартты жолмен пайдаланылғаны жөн.

Жиілігі 5,925–7,125 ГГц сымсыз құрылғылар

FCC ережелерінің шектеуіне сәйкес бұл құрылғыны тек ғимарат ішінде пайдалануға болады.

Бұл құрылғыны мұнай платформаларында, автокөліктерде, пойыздарда, қайықтарда және ұшақтарда пайдалануға тыйым салынады, бірақ бұл құрылғыны 10 000 футтан астам биіктікте ұшатын ұшақтарда пайдалануға рұқсат етіледі. Сонымен қатар бұл құрылғыны ұшқышсыз авиациялық жүйелерді басқаруға немесе олармен байланыс орнатуға тыйым салынады.

A сыныбы туралы ғаламдық хабарламалар

A сыныбындағы өнімдер үшін осы хабарламалар пайдаланыңыз.

Байланыстар туралы федералды комиссияның A сыныбы жөнінде хабарламасы

Бұл жабдық сыналып, FCC ережелерінің 15-бөліміне сай A класты сандық құрылғы шектеулеріне сай екені анықталды.

Бұл шектеулер жабдықты коммерциялық ортада істегенде орын алатын зиянды кедергілерден жеткілікті түрде қорғау үшін жасалған. Бұл жабдық радио сәулелену энергиясын тудырады, пайдаланады және таратады және нұсқауларға сай орнатылмаса және пайдаланылмаса, радио байланысқа зиянды кедергілер жасауы мүмкін. Осы жабдықтың тұрғын үйлер тұрған аймақта істету зиянды кедергілерді туғызуы мүмкін, бұндай жағдайда пайдаланушы кедергіні түзету ақысын өз мойнына алуы қажет болады.

Өнім туралы сұрақтарыңыз болса:

- мына мекенжайға хабарласыңыз:

  HP Inc.

1501 Page Mill Road

Palo Alto, CA 94304

- HP компаниясына 650-857-1501 нөмірі бойынша қоңырау шалыңыз.

  – немесе –

- Электрондық пошта: techregshelp@hp.com

Бұл өнімді анықтау үшін онда көрсетілген белгі, серия немесе үлгі нөмірін қараңыз.

Өзгертулер

FCC пайдаланушыға Hewlett Packard Enterprise компаниясы анық бекітпеген осы құрылғыға кез келген өзгертулер пайдаланушының жабдықты пайдалану құқығын жоққа шығаруы мүмкін екені туралы хабарлауды талап етеді.

Кабельдер

Байланыстар туралы федералды комиссияның қағидалары мен нормаларына сәйкестікті қамтамасыз ету үшін құрылғымен байланыстар RFI/EMI ұштықтарына арналған металдандырылған қалпақтары бар бейнебеттендірілген кабельдер арқылы жасалуы қажет.

Аустралияға арналған хабарлама

A сыныбындағы өнімдер үшін Аустралияға арналған осы хабарлама пайдаланыңыз.

⚠ **АБАЙ БОЛЫҢЫЗ!** Бұл – A сыныбындағы өнім. Тұрмыстық ортада бұл өнімнің радио жиілігі кедергісін туғызуы мүмкін, мұндай жағдайда пайдаланушы сәйкес шараларды орындауы керек.

Еуропа одағына және Ұлыбританияға арналған хабарлама

A сыныбындағы өнімдер туралы осы хабарламаны Еуропа одағында және Ұлыбританияда пайдаланыңыз.

⚠ **АБАЙ БОЛЫҢЫЗ!** Бұл – A сыныбындағы өнім. Тұрмыстық ортада бұл өнімнің радио жиілігі кедергісін туғызуы мүмкін, мұндай жағдайда пайдаланушы сәйкес шараларды орындауы керек.

Жапонияға арналған хабарлама

VCCI- CISPR32

この装置は、クラスA機器です。この装置を住宅環境で使用すると電波妨害を引き起こすことがあります。この場合には使用者が適切な対策を講ずるよう要求されることがあります。 VCCI — A

Оңтүстік Кореяға арналған хабарлама

이 기기는 업무용 환경에서 사용할 목적으로 적합성평가를 받은 기기로서 가정용 환경에서 사용하는 경우 전파간섭의 우려가 있습니다

Тайваньға арналған хабарлама

此為甲類資訊技術設備

為避免電磁干擾，本產品不應安裝或使用於住宅環境。

Беларусьта қолданылатын техникалық деректер туралы ескертпе

Өнім Беларусь Республикасының «Электр байланысының құралдары. Қауіпсіздік» техникалық регламентінің (ТР 2018/024/BY) талаптарына сәйкес келеді.



Бразилияға арналған ескертпе

Este equipamento não tem direito à proteção contra interferência prejudicial e não pode causar interferência em sistemas devidamente autorizados.

МАҢЫЗДЫ АҚПАРАТ: A alimentação de energia é predefinida para 220/230V. Se você possuir tomada elétrica de 110/115V, por favor, altere a chave na parte traseira do seu computador para a tensão correta.

Para maiores informações, consulte o site da ANATEL – www.anatel.gov.br.

Канадаға арналған ескертпелер

Егер бұл құрылғының WLAN немесе Bluetooth мүмкіндігі болса, құрылғы Индастри Канада министрлігінің лицензиямен қорғалған RSS стандарттары талаптарымен сәйкес келеді. Мына екі шартқа сәйкес жұмыс істейді: (1) бұл құрылғы бөгеуіл тудырмауы мүмкін және (2) бұл құрылғы кез келген бөгеуіл, соның ішінде құрылғының қажетсіз жұмысына әкелуі мүмкін бөгеуіл қабылдауы тиіс.

⚠ АБАЙ БОЛЫҢЫЗ! **Радио желілік сәуле шығаруының әсері:** бұл құрылғының шығарылатын шығыс қуаты Канададағы индустриялық радио желілігі шығарылуының шектерінен аспайды. Дегенмен құрылғы стандартты жолмен пайдаланылғаны жөн.

МАҢЫЗДЫ АҚПАРАТ: 6 ГГц диапазонында жұмыс істейтін сымсыз құрылғылар ұшқышсыз авиациялық жүйелерді басқару немесе олармен байланысу үшін пайдаланылмауы керек.

МАҢЫЗДЫ АҚПАРАТ: сымсыз жергілікті желінің IEEE 802.11a, n немесе ac стандарты пайдаланылғанда өнім 5,15–5,25 ГГц жиілік ауқымы шегінде жұмыс істегендіктен, тек қана ғимарат ішінде қолданылумен шектеледі. Канада өндірістік министрлігі сол жиілікте жасап жатқан мобильді спутник жүйелеріне зиянды кедергі туындаудан аулақ болу үшін өнімді 5,15–5,25 ГГц жиілік ауқымы аралығына арналған ғимарат ішінде қолдануды талап етеді. 5,25–5,35 ГГц және 5,65–5,85 ГГц аралығындағы жеке жиіліктер жоғарғы қуатты радиолокациялық станцияларға арналған пайдалану жиіліктері болып табылады. Радиолокациялық станциялар кедергілер мен құрылғыға зиян келтіруі мүмкін.

Құрылғыға арналған антенналар ауыстырылмайды. Пайдаланушының құрылғыны өзгертуге жасаған кез келген талпынысы компьютерге зиян келтіруі мүмкін.

Еуропа Одағына және Ұлыбританияға арналған заңдық ескертпелер

Еуропа Одағында және Ұлыбританияда заңдық ескертпелердің өз жинағы бар.

Сәйкестік мағлұмдамасы

ЕО мүшесі болып табылатын елдердің біреуінде (кем дегенде) және Ұлыбританияда жұмыс істей алатын және келесі ЕО директиваларының біреуімен немесе бірнешеуімен, сондайа-ақ Ұлыбритания нормативтік-құқықтық актілерімен сәйкес келетін өнімдер CE белгісімен және Ұлыбритания белгісімен таңбаланады:

RED 2014/53/EU директивасы; Төмен кернеуге арналған 2014/35/EU директивасы; Электрмагниттік сәйкестік туралы 2014/30/EU директивасы; Экодизайн туралы 2009/125/EC директивасы; Зиянды заттарды пайдалану шектеулері жайлы (RoHS) 2011/65/EC директивасы.

Бұл директиваларға сәйкестік Еуропада қолданыстағы келісілген стандарттарды пайдалану арқылы бағаланады.

Сәйкестік туралы ЕО және Ұлыбритания мәлімдемесінің толық мәтінін мына веб-сайтынан табуға болады: http://www.hp.eu/certificates. Техникалық деректер жапсырмасында болатын үлгінің атауы немесе Нұсқаулық Үлгісінің нөмірі (RMN) арқылы іздеңіз.

Нормативтік мәселелер бойынша мына мекенжайға хабарласыңыз: Электрондық пошта мекенжайы: techregshelp@hp.com.

Радио байланыс мүмкіндігі (EMF) бар құрылғылар

Бұл хабарламаны радио байланысын пайдалану кезінде EMF деректерін беру қажет болғанда пайдаланыңыз.

Осы өнімнің құрамында радио таратқыш және қабылдағыш құрылғы бар. Ноутбукті және моноблокты қалыпты пайдалану кезінде, егер құрылғылар арасында арақашықтық 20 см болса, радио жиілігінің ықпал ету деңгейлері Еуропалық стандарттарға сәйкес келеді. Планшеттік компьютер сияқты жақын арақашықтықта пайдалануға арналған өнім стандартты жұмыс жағдайларында қолданылған кезде, Еуропалық қолданыстағы стандарттарға сәйкес келеді. Өнімге қатысты нұсқауларда басқаша белгіленбесе, құрылғыларды бос қашықтықты қалдырмай пайдалануға болады.

Радио байланыс мүмкіндігі бар өнімдер үшін шектеулер (тек таңдаулы өнімдерде)

Кейбір елдерде бірнеше өнімдердің радио байланыс мүмкіндігін пайдалануына шектеу енгізіледі.



МАҢЫЗДЫ АҚПАРАТ: 5,15 ГГц-5,35 ГГц жиілік ауқымы бар IEEE 802.11 x сымсыз жергілікті желісі және/немесе 5,945 ГГц-6,425 ГГц (немесе Ұлыбританияда 5,925 ГГц-6,425 ГГц) жиілік ауқымы бар, бөлме ішінде пайдалануға арналған, қуат тұтыну деңгейі төмен Wi-Fi 6E сымсыз желісі кестеде көрсетілген барлық елдерде тек бөлме ішінде пайдалануға шектеулі. WLAN өнімін далада пайдалану нәтижесінде қолданыстағы радио байланыс қызметтеріне кедергі келтірілуі мүмкін.

Радио жиілік ауқымдары және ең жоғары қуат деңгейлері (тек таңдаулы өнімдерде және елдерде)

Кейбір өнімдер және елдер үшін радио жиілік ауқымдары және ең жоғары қуат деңгейлері келесі кестеде көрсетіледі.

Кесте 2-1 Радио жиілік ауқымдары және ең жоғары қуат деңгейлері (тек таңдаулы өнімдерде және елдерде)

Радиожиілік технологиясы	Жіберілетін ең жоғары қуат EIRP (мВт)
Bluetooth; 2,4 ГГц	100
NFC; 13,56 МГц	10
RFID; 865-868 МГц/915-921 МГц	2000/4000
WLAN Wi-Fi 802.11x; 2,4 ГГц	100
WLAN Wi-Fi 802.11x; 5 ГГц	200
SRD Wi-Fi 802.11x; 5725–5875 МГц	25
WLAN Wi-Fi 802.11ax; 6 ГГц	Еуропалық Одақ: 200/25 (LPI/VLP) Ұлыбритания: 250/25 (LPI/VLP)
WWAN 5G NR (450 МГц–7125 МГц)	400
WWAN 4G LTE; 700/800/900/1800/2100/2300/2600/3500 МГц	200
WWAN 3G UTMS; 900/2100 МГц	250
WWAN 2G GSM GPRS EDGE; 900 МГц	2000
WWAN 2G GSM GPRS EDGE; 1800 МГц	1000
WiGig® 802.11ad; 60 ГГц	316
ЕСКЕРТПЕ: сәйкестікті қамтамасыз ету үшін HP компаниясы қолдайтын бағдарламалық құралдар драйверлерін және дұрыс ел параметрлерін ғана пайдаланыңыз.	

Эргономикалық сәйкестік талаптарына арналған хабарлама

Егер мобильді компьютер графикалық дисплейге арналған (VDU) 90/270/EEC нұсқауларына сәйкес жұмыс тапсырмаларын бейнелеу үшін офистегі жұмыс станциясында қолданылатын болса, сәйкес сыртқы пернетақта қажет. Қолданылатын бағдарламаға және тапсырмаға байланысты жұмыс станцияларымен салыстырылатын жұмыс жағдайларына қол жеткізуге арналатын сәйкес сыртқы монитор да қажет болуы мүмкін.

Сілтеме: EK1-ITB 2000 (ерікті GS куәлігін беру)

Құпталған «GS» белгісі бар мобильді компьютерлер қолданылатын эргономикалық талаптарға сай келеді. Сыртқы пернетақта қолданылмаған кезде, бейнелеу дисплейімен тек қысқа уақыт ішінде пайдалануға болады.

Жарықтандырудың қолайсыз жағдайларында мобильді қолдану кезінде (мысалы, тікелей күн сәулесі түскенде) оқуды нашарлату нәтижесіне әкелуі мүмкін.

Құрамындағы барлық өнімдер мысалы, үстелдегі іскери дербес компьютер, пернетақта, компьютер тінтуірі мен монитор «GS» құптау белгісімен таңбаланған жағдайда ғана, HP белгісі бар өнімдерді қамтитын компьютерлер жүйесі эргономикалық талаптарға сәйкес келеді.

Көрсету құрылғысының жұмыс орындарының тікелей көру өрісінде орнатуға/пайдалануға арналмаған арнаулы Tower, Micro Tower Business Desktop PC немесе Workstation корпусындағы процессорды орнату кезінде ерекше көңіл бөлген жөн. Көрсету құрылғысының жұмыс орындарында тітіркендіретін жарық шағылысуын болдырмау үшін құрылғыны тікелей көру өрісінде орналастырмаңыз.

Еуропадағы телефон желісі туралы декларация (модем/факс)

Өнім қолданыстағы директиваның талаптарына сай келеді және оған сәйкес өнім CE белгісімен таңбаланған. Түрлі елдерде/аймақтарда ұсынылатын көпшіліктің пайдалануына арналған жеке телефон желілерінің айырмашылықтарына байланысты, нұсқаудың өзі өнімнің көпшіліктің пайдалануына арналған жеке телефон желілерінің әр аппарат нүктесінде дұрыс жұмыс істеуіне кепіл бермейді. Мәселелер туындаса, ең алдымен жабдық жеткізушісіне хабарласыңыз.

Австралияда және Жаңа Зеландияда қолданылатын ескертпе

Осы жабдықтың құрамында радио таратқыш және қабылдағыш құрылғы бар. Стандартты пайдалану кезінде, егер құрылғылар арасында арақашықтық 20 см болса, радио жиілігінің әсер ету деңгейлері Австралиядағы және Жаңа Зеландиядағы стандарттарға сәйкес келеді.

Компьютер AS/CA S008 талаптарымен сәйкес келетін телефон сымы арқылы Телекоммуникациялар желісіне қосылуы тиіс.

⚠ **АБАЙ БОЛЫҢЫЗ!** Осы компьютермен бірге жеткізілетін RJ11 қосқышы ішінде жоқ модемдер басқа құрылғыға орнатылмауы тиіс.

Қытайда қолданылатын WWAN туралы ескертпе

重要信息：本公司建议用户通过官方渠道进行系统更新，非官方渠道的更新可能会带来安全风险。

Қытайда қолданылатын радио жабдық туралы ескертпе

型号核准代码显示在产品本体的铭牌上

Қытайдағы сымсыз зарядтау жабдығын радио бақылау туралы хабарлама (тек таңдаулы өнімдерде)

（一）无线充模组由 PCB 板、电磁线圈、电子组件等组成，经过加工成品后，通电时电磁线圈（初级线圈）能产生电磁场。其与无线充电设备使用，利用贴片中的接收线圈（次级线圈）接收无线充电发射板产生电磁声，并将磁能转化为电能。额定传输功率:15W。工作频率范围：120~130KHz。

（二）设备符合国家《无线充电（电力传输）设备无线电管理暂行规定》以及产品质量、电磁辐射和电气安全等法律法规、国家标准等有关规定；

（三）不得擅自改变使用场景或使用条件、扩大工作频率范围、加大传输功率（包括额外加装功率放大器）；

（四）不得对其他合法的无线电业务及台（站）产生有害干扰，也不得提出免受无线电干扰和辐射无线电波干扰的保护要求，如对其他合法的无线电业务及台（站）产生有害干扰时，应立即停止使用，并在采取措施消除有害干扰后方可继续使用；

（五）无线充电设备禁用区域，禁止使用无线充电功能；

（六）使用无线充电设备如对广播业务的接收造成影响，应立即停止使用无线充电设备；

（七）在船舶、航空器和铁路机车（含动车组列车）内使用无线充电设备应当遵守本规定及相关行业主管部门的规定

Жапонияға арналған хабарлама

V-2 規定適合の場合

この装置は、クラス B 情報技術装置です。この装置は、家庭環境で使用することを目的としていますが、この装置がラジオやテレビジョン受信機に近接して使用されると、受信障害を引き起こすことがあります。

取り扱い説明書に従 って正しい取り扱いをして下さい。

VCCI-B

VCCI32-1 規定適合の場合

この装置は、クラス B 機器です。この装置は、住宅環境で使用することを目的としていますが、この装置がラジオやテレビジョン受信機に近接して使用されると、受信障害を引き起こすことがあります。

取り扱い説明書に従 って正しい取り扱いをして下さい。

VCCI-B

5GHz 帯及び 6GHz 帯を使用する特定無線設備は屋内使用に限られています。この機器を屋外で使用することは電波法で禁じられています。

Сымсыз LAN, сымсыз WAN және Bluetooth® куәландыру белгілері

この機器は、技術基準適合証明または工事設計認証を受けた無線設備を搭載しています。

This product contains certified radio equipment.



Some products may use electronic regulatory labels (e-labels). To view the certification mark and numbers on an e-label, please refer to the previous “Accessing regulatory labels” section.

一部の製品では、電子規定ラベル（e ラベル）が使用されています。e ラベルの技適マークと認証番号を確認するには、「規定ラベルの確認」の項目をご覧ください

Мексикаға арналған хабарлама

Declaración para México

La operación de este equipo está sujeta a las siguientes dos condiciones: (1) es posible que este equipo o dispositivo no cause interferencia perjudicial y (2) este equipo o dispositivo debe aceptar cualquier interferencia, incluyendo la que pueda causar su operación no deseada.

Aviso sobre conexiones inalámbricas para México:

En el caso de PC de escritorio, equipos All-in-One, terminales de punto de venta, thin clients y workstations en uso normal e instalados con un dispositivo de transmisión y recepción de radio, una distancia de separación de 20 cm garantiza que los niveles de exposición a radiofrecuencia cumplan con los requisitos de México.

Еуропа Одағына арналған нормативтік талаптарға сәйкестік туралы ақпарат

Келесі ескертпелер Еуропа Одағында сатылған өнімдерге қатысты қолданылуы мүмкін.

Производитель и дата производства

HP Inc.

Адрес: 1501 Page Mill Road, Palo Alto, California 94304, U.S.

Дата производства зашифрована в 10-значном серийном номере, расположенном на наклейке со служебной информацией изделия.

4-я, 5-я и 6-я цифры обозначают год и неделю производства. 4-я цифра обозначает год, например, «3» обозначает, что изделие произведено в «2013» году.

5-я и 6-я цифры обозначают номер недели в году производства, например, «12» обозначает «12-ю» неделю.

Өндіруші және өндіру мерзімі

HP Inc.

Мекенжайы: 1501 Page Mill Road, Palo Alto, California 94304, U.S.

Өнімнің жасалу мерзімін табу үшін өнімнің қызмет көрсету жапсырмасындағы 10 таңбадан тұратын сериялық нөмірін қараңыз.

4-ші, 5-ші және 6-шы сандар өнімнің жасалған жылы мен аптасын көрсетеді. 4-ші сан жылын көрсетеді, мысалы «3» саны «2013» дегенді білдіреді.

5-ші және 6-шы сандар берілген жылдың қай аптасында жасалғанын көрсетеді, мысалы, «12» саны «12-ші» апта дегенді білдіреді.

Местные представители:

Россия: ООО "ЭйчПи Инк",

Российская Федерация, 125171, г. Москва, Ленинградское шоссе, 16А, стр.3,

телефон/факс: +7 495 797 35 00 / +7 499 92132 50

Казахстан: Филиал компании "ЭйчПи Глобал Трэйдинг Би.Ви.", Республика Казахстан, 050040, г.

Алматы, Бостандыкский район, проспект Аль-Фараби, 77/7,

телефон/факс: +7 727 355 35 52

Жергілікті өкілдіктері:

Ресей: ООО "ЭйчПи Инк",

Ресей Федерациясы, 125171, Мәскеу, Ленинград шоссесі, 16А блок 3,

Телефон/факс: +7 495 797 35 00 / +7 499 92132 50

Қазақстан: "ЭйчПи Глобал Трэйдинг Би.Ви. "компаниясының Қазақстандағы филиалы, Қазақстан

Республикасы, 050040, Алматы к., Бостандық, Әл-

Фараби даң.ылы, 77/7,

Телефон/факс: +7 727 355 35 52

Сингапурда сымсыз құрылғыны қолдану туралы хабарлама

Ұшақ бортында болғанда, кез келген WWAN құрылғыларын өшіріңіз. Осы құрылғыларды ұшақ бортында пайдалану заңсыз болып саналады, ұшақ жұмысы үшін қауіп төндіреді және ұялы байланыс желісіне кедергі келтіреді. Бұл нұсқау орындалмаса, бұзушының ұялы байланыс қызметін беру тоқтатылады не бас тартылады, бұзушы сотқа тартылады немесе аталған жазалардың екеуі жүзеге асырылады.

Радио құрылғыны жанармай қоймаларында, химиялық зауыттарда немесе жарылу жұмыстары жүргізілетін жерлерде қолдану шектеулі болуы қажет екенін ескертеміз.

Радио толқындарын сәулелендіретін басқа мобильді құралды пайдаланудағы сияқты құралмен қалыпты жұмыс жасау және пайдаланушылардың қауіпсіз қолдануы үшін құралмен жұмыс жасау кезінде антенна мен басқа дене бөліктері арасында айтарлықтай ара қашықтықты сақтау ұсынылады.

Құрылғы адамның денсаулығы мен жасына қарамастан барлығының қауіпсіздігін қамтамасыз ететін шектеулі мәнді қамтитын ғылыми ұйымдардың нұсқауларына негізделген радио толқын сәулелендіруі қолданысының талаптарына сәйкес келеді. Бұл радио толқындарының сәулелендіру талаптарында SAR сіңіру коэффициенті өлшем бірлігі қолданылады. SAR өлшем бірлігіне арналған

сынақтар қалыпты әдістерді қолданып өткізіледі, бұл кезде телефон арқылы тарату барлық қолданыстағы жиілік ауқымында ең жоғарғы куәландырылған қуатта жіберіледі. SAR деректері анықтамасы 10 грамм дене талшығымен орташаланғанда 2 ватт/килограммды (Вт/кг) құрайтын CENELEC-тің EN50360 және EN50361 стандарттарына негізделеді.

Оңтүстік Кореяға арналған ескертпелер

무선적용제품

해당 무선설비가 전파혼신 가능성이 있으므로 인명안전과 관련된 서비스는 할 수 없음 (무선모듈 제품이 설치되어 있는 경우).

몸 가까이에서 장치를 작동할 경우, 비금속 저장 액세서리를 사용하여 장치와 몸 사이에 2.5cm 이상의 거리를 유지하십시오.

Реттеуші органға беруге арналған нормативтік құжат

규정 제출 문서

규정 제출 문서에 의거하여 등록자(신청자) 또는 제조업체는 'HP Inc.' 또는 'HP Korea Inc.'입니다.

규정 제출 문서에 의거하여 문서에 포함된 장비명은 '컴퓨터'이며 일반적으로 다음 주요 제품 유형 중 하나로 분류됩니다.

올인원(일체형), 올인원 PC, 올인원 데스크톱 PC

컴퓨터 또는 개인용 컴퓨터

데스크톱 또는 데스크톱 PC

노트북 또는 노트북 PC

태블릿 PC

씬 클라이언트

워크스테이션

RPOS, 소매 시스템, 소매 POS(Point-of-Sale) 터미널

Тайландта қолданылатын сымсыз байланыс туралы ескертпе

เครื่องโทรคมนาคมและอุปกรณ์นี้ มีความสอดคล้องตามมาตรฐานหรือข้อกำหนดของ กสทช.

(This telecommunication equipment conforms to the requirements of NBTC.)

เครื่องวิทยุคมนาคมนี้มีระดับการแผ่คลื่นแม่เหล็กไฟฟ้าสอดคล้องตามมาตรฐานความปลอดภัยต่อสุขภาพของมนุษย์จากการใช้เครื่องวิทยุคมนาคมที่คณะกรรมการกิจการโทรคมนาคมแห่งชาติประกาศกำหนด

This radio communication equipment has the electromagnetic field strength in compliance with the Safety Standard for the Use of Radio communication Equipment on Human Health announced by the National Telecommunications Commission.

Тайваньдағы желілерді басқару туралы ескертпелер

Мына ескертпелер Тайваньда қолданылады.

無線 LAN 802.11 裝置/藍牙裝置/短距離通訊裝置:

取得審驗證明之低功率射頻器材，非經核准，公司、商號或使用者均不得擅自變更頻率、加大功率或變更原設計之特性及功能。低功率射頻器材之使用不得影響飛航安全及干擾合法通信；經發現有干擾現象時，應立即停用，並改善至無干擾時方得繼續使用。前述合法通信，指依電信管理法規定作業之無線電通信。低功率射頻器材須忍受合法通信或工業、科學及醫療用電波輻射性電機設備之干擾。

應避免影響附近雷達系統之操作。

高增益指向性天線只得應用於固定式點對點系統。

減少電磁波影響，請妥適使用。

Ұшақта қолдану туралы ескертпе

Электрондық жабдықты коммерциялық ұшақ бортында қолдану авиакомпания арқылы белгіленеді.

Пайдаланушы арқылы ауыстырылатын батареялар туралы ескертпелер

Батареяны пайдалану мерзімі аяқталғанда, оны жалпы үй қалдықтарымен бірге қоқысқа тастамаңыз. Компьютер батареясын қоқысқа тастау үшін аймағыңызда қолданылатын жергілікті заңдар мен нормаларды орындаңыз.

HP компаниясы қолданылған электрондық аппаратық құралдарды, HP түпнұсқалық баспа картриджерін және қайта зарядталатын батареяларды кәдеге жаратуды ұсынады. Кәдеге жарату бағдарламалары туралы толық ақпаратты http://www.hp.com/recycle HP веб-сайтынан қараңыз.

Пайдаланушы арқылы ауыстырылатын батареяны шығарып алу туралы ақпаратты өніммен бірге қамтамасыз етілетін пайдаланушы нұсқаулығынан қараңыз.

Зауытта пломбаланған батареялар туралы ескертпелер

Осы құрылғыдағы батареяны (батареяларды) пайдаланушы арқылы оңай ауыстыруға болмайды. Батареяны алу немесе ауыстыру кепілдік күшіне әсер етуі мүмкін. Егер батареяның заряды тез бітетін болса, қолдау қызметімен хабарласыңыз.

Батареяны пайдалану мерзімі аяқталғанда, оны жалпы үй қалдықтарымен бірге қоқысқа тастамаңыз. Батареяны қоқысқа тастау кезінде жергілікті заңдарды және аймағыңызда қолданылатын ережелерді орындаңыз.

Лазерлі құрылғылар талаптарына сәйкестік

Бұл хабарламаны лазерді дұрыс пайдаланбау себебінен болуы мүмкін радиация шығуы туралы ескерту үшін пайдаланыңыз.

⚠ **АБАЙ БОЛЫҢЫЗ!** Лазер құрылғысын орнату нұсқаулығында немесе көрсетілмеген басқару не реттеу элементтерін пайдалану немесе басқа үрдістерді орындау қатерлі сәулелендіруді тудыруы мүмкін. Қатерлі сәулелендіру қатерін төмендету үшін:

- Құрылғы модулін ашуға талпынбаңыз. Онда пайдаланушыға қызмет көрсететін құрамдастар жоқ.

- Лазерлі өнімді орнату нұсқаулығында көрсетілмеген лазерлі құрылғыны қадағалау, жөндеу және орнату процестерін орындамаңыз.
- Тек қана рұқсатына ие болған сервистік компания мамандарына құрылғыны жөндеуге рұқсат етіледі.

Осы өнім оптикалық сақтау құрылғысымен (мысалы, ықшам диск немесе DVD жетегі) және/немесе талшық-оптикалық қабылдағышпен бірге жеткізілуі мүмкін. Лазерді қамтитын әр құрылғы IEC/EN 50689:2021 талаптарына сәйкес 1-ші сыныпты лазер өнімі санатына енеді және бұл стандартқа арналған қауіпсіздік талаптарына сай келеді.

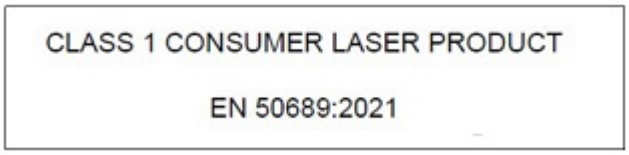

Әр лазер өнімі АҚШ-тың FDA ұйымының 21 CFR 1040.10 және 1040.11 нормаларына сай келеді немесе 2007 жылғы 24 маусымда шығарылған Лазер туралы № 50-ші хабарламаға немесе 2019 жылғы 8 мамырда шығарылған Лазер туралы № 56-шы хабарламаға сәйкес күшке енген ауытқулардан басқа нормаларға сай келеді.



Телекоммуникациялық құрылғыларды мақұлдау

Компьютердегі телекоммуникациялық құрылғы мақұлдау белгілері модемде немесе компьютердің астында орналасқан өнім жапсырмасында көрсетілген елдер мен аймақтардағы телефон желісіне қосылу үшін мақұлданған.

Өнімнің орналасқан ел немесе аймақ үшін теңшелгеніне көз жеткізу үшін өніммен бірге берілген пайдаланушы нұсқаулығын қараңыз. Ол орналасқаннан басқа елді немесе аймақты таңдау модемнің осы елдің немесе аймақтың ережелерін/заңдарын бұзатындай теңшелуіне әкелуі мүмкін. Сонымен қатар ел немесе аймақ дұрыс таңдалмаса, модем дұрыс жұмыс істемеуі мүмкін. Егер, қажет елді немесе аймақты таңдағанда, елге немесе аймаққа қолдау көрсетілмейді хабары көрсетілетін болса, бұл модемнің осы елде немесе аймақта қолдану үшін мақұлданбағанын білдіреді және сондықтан оны қолданбау керек.

Модемге арналған ескертпелер

Канадада, Жапонияда, Жаңа Зеландияда және АҚШ-та модемге арналған ескертпелердің өз жинақтары бар.

АҚШ-қа арналған модемді пайдалану қағидалары

Бұл жабдық FCC Ережелерінің 68-бөліміне және ACTA беретін талаптарға сәйкес келеді. Компьютердің немесе модемнің астында басқа мәліметтермен қоса мына пішімдегі өнім идентификаторы қамтылған: US:AAAEQ##TXXXX. Орындау сұралса, осы мәліметтерді телефон компаниясына беріңіз.

Қолданыстағы күәліктендіру ұяшығы USOC = RJ11C. Осы жабдықты сым мен телефон желісіне қосу үшін қолданылатын аша мен ұясы тиісті FCC 68-бөлігінің ережелеріне және ACTA беретін талаптарға сәйкес келуі керек. Осы өніммен бірге үйлесімді телефон сымы мен модульдік аша беріледі. Ол сондай-ақ, үйлесімді модульдік ұяшыққа қосылған болуы керек. Толық ақпарат алу үшін орнату нұсқауларын қараңыз.

ҚБС мәні телефон желісіне қосылуы мүмкін құрылғылардың санын анықтау үшін қолданылады. Телефон желісіндегі шамадан тыс ҚБС мәні кіріс қоңырауларына қатысты жауапта құрылғылардың қоңырау шалмауын туғызуы мүмкін. Орындардың көпшілігінде, бірақ барлық аймақтарда емес, ҚБС мәндерінің саны бесеуден (5,0) аспауы керек. Жалпы ҚБС мәндері арқылы анықталатын жолға қосуға болатын құрылғылардың нақты санын анықтау үшін, жергілікті телефон компаниясымен байланысыңыз. 2001 жылғы 23 шілдеден кейін бекітілген өнімдер үшін осы өнімге арналған ҚБС US:AAAEQ##TXXXX пішімі бар өнім кодының бөлігі болып табылады. ## таңбаларымен көрсетілген сандар – ондық бөлгішсіз ҚБС болады (мысалы, 03 – 0,3 ҚБС). Ертеректегі өнімдер үшін ҚБС жапсырмада бөлек көрсетілген.

Егер осы HP жабдығы телефон желісіне зиян келтіретін болса, телефон компаниясы қызметті уақытша тоқтату қажет етілуі мүмкіндігі туралы алдын ала ескертеді. Бірақ, алдын ала хабарлама жасау қолданыста болмаса, телефон компаниясы мүмкіндігінше ертерек хабарлайды. Сондай-ақ, қажет деп тапсаңыз, FCC ережесімен үйлесімдікті алу құқығы туралы кеңес беріледі.

Телефон компаниясы жабдықтың жұмысына әсер етуі мүмкін оның бөліктеріне, жабдығына, жұмыстарына немесе процедураларына өзгерістер енгізуі мүмкін. Егер бұл орын алса, телефон компаниясы кедергі келтірілген телефон қызметін орындау үшін қажетті өзгертулерді жасау мақсатында сізге алдын ала ескертеді.

Құрылғымен ақаулық туындаған жағдайда техникалық қолдау көрсету орталығымен байланысыңыз. Құрылғы телефон желісіне зиян келтіргенде телефон компаниясы ақаулық шешілгенше құрылғыны ажыратуды талап етуі мүмкін. Компьютерге берілген пайдаланушы нұсқаулығының «Ақаулықтарды табу және жөндеу» бөлімінде көрсетілген құрылғыны жөндеу жұмыстарын ғана жасауға болады.

Тараптың өнімі қызметіне қосылым тарифтерді түзету болып табылады. Мәліметтерді алу үшін мемлекеттік қоғамдық коммуналдық комиссиясына, қоғамдық қызметтер комиссиясына немесе бірлестік комиссиясына хабарласыңыз.

Егер сізде телефон желісіне қосылған арнайы сымды дабыл жабдығы болатын болса, осы HP жабдығын орнатудың дабыл жабдығын ажыратпайтынын тексеріңіз. Дабыл жабдығы нені ажыратыны туралы сұрақтарыңыз туындаса, телефон компаниясымен немесе білікті орнатушымен хабарласыңыз.

1991 жылғы Телефонды тұтынушыларды қорғау актісі ол хабар әрбір таратылған беттің жоғарғы немесе төменгі жағында не таратудың алғашқы бетінде нақты мәтінді қамтитын хабар қамтылмайынша, жіберілген күн және уақыт пен іскери анықтама, басқа жазба немесе басқа жеке хабарларды жіберу және жіберілетін құрылғының телефон нөмірі немесе осындай жеке іскери, басқа жазба немесе жеке жазбалар көрсетілмейінше, кез келген адамның факс машинасын қамтитын компьютерді немесе басқа электрондық құрылғыны қолдануын заңсыз етеді. Берілетін телефон нөмірі ақылары жергілікті немесе ұзақ қашықтыққа тасымалдау ақыларынан асатын 900 нөмірі немесе кез келген басқа нөмір болмауы керек.

Осы ақпаратты факс құрылғысында бағдарламалау үшін, факс жіберу бағдарламалық құралы нұсқауларында бөлектелген қадамдарды орындау керек.

Канадада модемді қолдану қағидалары

Құрылғының техникалық сипаттары Канада өндіріс министрлігінің қағидаларына сәйкес келеді.

REN мәні (қоңыраулар санының эквиваленті) телефон аппаратының интерфейсіне қосыла алатын құрылғылардың ең жоғарғы санын білдіреді. Интерфейске қосылу кез келген сан тіркесімінен құралуы мүмкін, тек қана барлық құрылғылардың REN мәні 5 санынан аспауы қажет. Бұл құрылғыға арналған ақырғы REN мәні 1.0 болып табылады.

Жапонияда қолданылатын модемді пайдалану қағидалары

Егер Жапонияда қолданылатын куәландыру белгісі компьютердің түбінде болмаса, төмендегі тиісті куәландыру таңбаларын қараңыз.

Төменде V.92 56K факс-модеміне арналған Жапонияда қолданылатын куәландыру белгісі көрсетілген:



Егер Жапонияда қолданылатын куәландыру белгісі компьютердің түбінде болмаса, төмендегі тиісті куәландыру таңбаларын қараңыз.

Төменде LSI корпорациясының PCI-SV92EX Soft модемі үшін Жапонияда қолданылатын куәландыру белгісі берілген:



Жаңа Зеландияға арналған модемді пайдалану қағидалары

Терминалды жабдықтың кез келген бөлігіне телекоммуникациялық компанияның рұқсатын беру телекоммуникациялық компания сол бөліктің желіге жалғауға арналған ең аз шарттарға сәйкес келетінін ғана қабылдағанын көрсетеді.

Бұл Telecom компаниясының өнімді растамайтынын және кез келген кепілдікте қамтылмағанын көрсетеді. Бәрінен бұрын, бұл кез келген құрылғы Telepermit рұқсат берген басқа құрылғы не модеммен бірге барлық жағдайда жақсы жұмыс істейтініне кепілдік бермейді немесе кез келген өнім Telecom компаниясының желі қызметтеріне сәйкес келеді дегенді білдірмейді.

Құрылғыны қолданған кез келген жағдайда арнайы жасақталғандарынан басқасы жоғарғы жылдамдықта дұрыс жұмыс істемейді. Мұндай жағдайда қиындық туғанда Telecom New Zealand компаниясы ешқандай жауапкершілікті мойнына алмайды.

Құрылғы импульсті теріліммен жабдықталса, Telecom New Zealand компаниясы импульсті терілімге қолдау көрсетуді әрқашан жалғастыратынына еш кепілдік жоқ екені есіңізде болсын.

Құрылғы басқа құрылғымен бірдей байланысқа қосылғанда импульсті терілімді қолдану жағымсыз қоңырау дыбысын не басқа шу шығаруы және де дұрыс емес жауап беру жағдайын тудыруы мүмкін. Мұндай жағдайлар туындағанда, пайдаланушы Telecom New Zealand компаниясының жөндеу қызметіне *хабарласпауы* қажет.

Telepermit Telecom талаптарына сәйкес келуі қажет кейбір параметрлер осы құрылғыға сәйкес жабдыққа (компьютер) байланысты болады. Сәйкес жабдық Telecom қағидаларына сәйкес төмендегі шектеулерде жұмыс істеу үшін орнатылуы қажет:

- Кез келген бір рет қолмен қоңырау шалу жағдайлары үшін 30 минут уақыт ішінде бірдей нөмірге 10 реттен артық қоңырау шалынбау керек.
- Жабдықтың трубкасы әрекеттің соңы мен келесі әрекеттің басы арасында 30 секундтан аспайтын мерзімде қойылады.
- Әртүрлі нөмірлерге автоматты түрде қоңыраулар шалынғанда, жабдықтың трубкасы әрекеттің соңы мен келесі әрекеттің басы арасында 5 секундтан аспайтын мерзімде қойылады.
- Құрылғы қоңырауға жауап беру уақытына байланысты 3 пен 30 секунд аралығында қоңырау шалуға болатындай етіп орнатылуы қажет (сондықтан 2–10 аралығында орнатылуы қажет).

Дауыстық қолдау

Осы құрылғыны телефон сұхбаттарын жазып алуға пайдаланатын барлық адамдар Жаңа Зеландия заңдарын сақтаулары қажет.

Кем дегенде сұхбат жүргізушілердің бірі сұхбат жазылып жатқандығын білуі талап етіледі. Сонымен қатар, жинақталатын жеке ақпарат түрі, мақсаты, пайдалану жолы және басқа елге жариялануына қатысты 1993 жылы қабылданған Жеке өмірге нұқсан келтірмеу жөніндегі заңда тізімделген принциптер сақталуы қажет.

Құрылғыны Telecom компаниясының нөмірі 111 қауіпсіздік қызметіне автоматты түрде қоңырау шалынатындай етіп теңшеуге болмайды.

Macrovision корпорациясы ескертпесі

Құрылғыда АҚШ патенті арқылы қорғалған авторлық құқықты қорғау технологиясы және Macrovision Корпорациясы мен басқа құқық иеленушілерге тиісті парасатты меншікке арналған басқа құқықтар пайдаланылады.

Авторлық құқықты қорғау технологиясын пайдалану Macrovision корпорациясы арқылы рұқсат етілген болуы қажет. Бұл технология Macrovision корпорациясы арқылы басқа қолданысқа рұқсат етілген болмаса, тек қана үйде және басқа шектелген қарау шарттарында қолдануға ғана арналған. Жасақтау және қайта жобалауға рұқсат берілмейді.

3 Қауіпсіздік туралы ескертулер

Өнім құжаттарында қауіпсіздік туралы мына ескертулердің бірі не бірнешеуі қажет болуы мүмкін.

Қауіпсіздік туралы маңызды ақпарат

Бұл хабарламалар көптеген өнімдерге қатысты қолданылады.

⚠ **АБАЙ БОЛЫҢЫЗ!** Адамға қатты жарақат келтіру қатерін азайту үшін *Қауіпсіз және қолайлы жұмыс жасау нұсқаулығын* оқыңыз. Мұнда компьютер пайдаланушылары үшін компьютерді қосу және жұмыс орнын дұрыс реттеу жолдары, денсаулық сақтау шаралары және компьютермен жұмыс істеу ережелері сипатталады және механикалық жабдықтармен жұмыс істегенде қадағаланатын қауіпсіздік ережелері беріледі. Бұл нұсқаулық http://www.hp.com/ergo веб-бетінде және өніммен бірге қамтамасыз етілген құжаттар ықшам дискісінде орналасады.

Компьютер ауыр болуы мүмкін; оны жылжыту кезінде эргономикалық жағынан дұрыс көтеру тәсілдерін пайдалану қажет.

Компьютерді айнымалы ток розеткасына жақын жерге орнатыңыз. Компьютердің айнымалы ток сымы құрылғыны қуат көзінен ажыратуға арналған жалғыз құралы болып табылады және оған әрдайым қол оңай жетуі қажет. Егер компьютер жинағына кіретін қуат сымында жерге тұйықталған аша болса, ток соғу қаупін азайту үшін қуат сымын әрдайым жерге дұрыс қосылған айнымалы ток розеткасына жалғаңыз.

Телефон желісінен ток соғу қаупін азайту үшін компьютерді телефон желісіне жалғамас бұрын оны айнымалы ток розеткасына қосыңыз. Сонымен қатар компьютердің қуат сымын айнымалы ток розеткасынан суырмас бұрын телефон желісінен ажыратыңыз.

Компьютер қақпағын орнату немесе орнына салу алдында модем сымын телефон желісінен ажыратыңыз.

Қақпағы алынған компьютерді пайдаланбаңыз.

Қауіпсіздігіңізді қамтамасыз ету үшін кез келген сервистік қызмет көрсетпес бұрын, компьютерді қуат көзінен және телекоммуникациялық желілерден (мысалы, телефон желісі) ажыратыңыз. Бұл нұсқауларды орындамау жарақаттануға немесе жабдық зақымдануына әкелуі мүмкін. Өнімнің қуат беру бөліктері мен модемінде қауіпті ток кернеуінің деңгейлері бар.

Қауіпсіздік шарасы ретінде жүйе қуаты арнайы конфигурация мүмкіндіктерінен артық жүктелген болса, жүйенің кейбір USB порттарын уақытша ажыратуы мүмкін.

⚠ **АБАЙ БОЛЫҢЫЗ!** Өрт шығуы, электр тогының соғуы қаупін азайту және осы құрылғыны пайдаланатын адамдардың жарақат алмауы үшін, әрқашан негізгі қауіпсіздік шараларын қолданыңыз, соның ішінде:

- Ванна, раковина, асханадағы ыдыс жуатын жер немесе кір жуғыш машинасы, ылғал қойма немесе суда жүзу бассейні сияқты ылғал жерлерде өнімді қолданбаңыз.
- Бұл құрылғыны найзағай кезінде пайдаланбаңыз. Найзағайдан ток соғу қаупі бар болуы мүмкін.
- Газ шығып тұрған жерде өнімді газ шығару туралы хабарлама жіберу үшін пайдаланбаңыз.

- Құрылғыны ашу немесе модемнің оралмаған кабелін, ажыратқышын және ішкі модем құрамдастарын ұстау үшін әрқашан модем кабелін ажыратыңыз.
- Егер өнім телефон кабелімен бірге берілмесе, 26 AWG телекоммуникациялық кабелі немесе үлкен диаметрлі кабелді пайдаланыңыз.
- Модем немесе телефон кабелін RJ-45 ажыратқышына (жергілікті желі) қоспаңыз.

ОСЫ НҰСҚАУЛАРДЫ САҚТАҢЫЗ.

МАҢЫЗДЫ АҚПАРАТ: Егер компьютеріңіз 115 немесе 230 В қуат жүйесінде пайдалануға арналған кернеуді таңдау қосқышымен жабдықталған болса, кернеуді таңдау қосқышы басында сатылған нақты елде/аймақты пайдалану үшін дұрыс кернеу параметріне алдын ала орнатылған. Кернеуді таңдау қосқышын дұрыс санға орнатпау компьютердің зақымдануына және кепілдік күшінің жойылуына әкелуі мүмкін.

Бұл өнім «IT» қуат жүйесіне қосылып сынақтан өткізілген жоқ (бұл қуат жүйесі қолданыстағы сақтық стандарттарының талаптарына сәйкес жерге тікелей қосылмаған айнымалы ток тарату желісі болып табылады).

Қызып кетуге байланысты сақтық ережелері туралы ескертпе

Қызып кету себебінен жарақат алу қаупі болса, осы ескертпені пайдаланыңыз.

⚠ АБАЙ БОЛЫҢЫЗ! Қызып кетуге байланысты зақымдарды немесе мобильді компьютердің қатты қызып кету жағдайын азайту үшін мобильді компьютерді тізеңізге қоймаңыз немесе компьютердің ауа желдеткішін бітемеңіз. Мобильді компьютерді тек қатты, тегіс беткейге қойып пайдаланыңыз. Қасында тұрған қосымша принтер сияқты қатты беттің немесе жастық, кілем не мата сияқты жұмсақ беткейдің ауа ағынын бөгеуіне жол бермеңіз. Компьютермен жұмыс істеу кезінде айнымалы ток адаптерінің дене немесе жастық, кілем немесе киім сияқты жұмсақ заттармен қатынасуына да жол бермеңіз. Компьютер және HP ұсынатын айнымалы ток адаптері қолданыстағы сақтық стандарттарында белгіленген пайдаланушы үшін рұқсат етілген бет температурасына сәйкес келеді.

⚠ ЕСКЕРТУ: Қызып кетуге байланысты зақымдарды азайту үшін ішкі беткейлер бөлме температурасына дейін суығанша, ішкі ыстық беткейлерге тигізбеңіз.

Мүмкін қауіпсіздік жағдайлары

Бұл ескертпені ақаулықтың қауіпсіз емес және басқарылмайтын күйі туралы пайдаланушыларды ескерту үшін пайдаланыңыз.

Сатырлау, ысылдау немесе жарылу дыбысы естілсе, компьютер ішінен қатты иіс немесе түтін шықса, (немесе басқа да қауіпсіздік мәселелері туралы сұрақ болса), компьютерді пайдаланбаңыз. Ішкі электрондық бөлік қауіпсіз және басқарылатын күйде істен шыққан кезде бұл қалыпты құбылыс. Бірақ аталған жағдайлар мүмкін қауіпсіздік проблемасының орын алғанын көрсетуі мүмкін. Бұл қауіпсіз проблема екенін ойлауға болмайды. Компьютерді өшіріп, оны қуат көзінен ажыратып, көмек алу үшін техникалық қолдау қызметімен хабарласыңыз.

Орнату шарттары

Жабдықты қуат көзіне жалғамас бұрын орнату нұсқауларын қараңыз.

⚠ **АБАЙ БОЛЫҢЫЗ!** Компьютер ішіндегі бөліктер кернеуде немесе қозғайтын болуы мүмкін. Корпусты алып тастамас бұрын жабдықты қуат көзінен ажыратыңыз. Жабдықты қуат көзіне қайта қосудың алдында корпусты орнына салып бекітіңіз.

Акустика туралы ескерту

Дыбыс қысымы ұсынылған немесе болжамданған деңгейінен төмен болғанда, бұл ескертпені пайдаланыңыз.

Дыбыс қысымы (LpA) 70 дБ(A) деңгейінен (оператор қалпы, ISO 7779 стандартына сәйкес қалыпты жұмыс) аспайды. Өнімнің шумен ластау деректерін көрсету үшін http://www.hp.com/go/ted мекенжайындағы «IT ECO Declarations» бөліміне өтіңіз және ашылмалы мәзірден өнім санатын таңдаңыз.

Батарея туралы ескертпелер

Сақтық ережелері туралы келесі ескертпелердің бірі не бірнешеуі өніміңіздің батареясына қатысты қолданылуы мүмкін.

⚠ **АБАЙ БОЛЫҢЫЗ!** Өнім ішкі литий-марганец диоксидті, ванадий пентоксидті немесе сілтілі батарея не батарея бумасын қамтуы мүмкін. Батарея жинағы дұрыс қолданылмаса, өрт шығуы және күйіп қалу қаупі бар.

⚠ **АБАЙ БОЛЫҢЫЗ!** Батареяны қайта зарядтамаңыз.

⚠ **АБАЙ БОЛЫҢЫЗ!** 60°C-тан (140°F) жоғары температурада батареяны қолданбаңыз.

⚠ **АБАЙ БОЛЫҢЫЗ!** Мүмкін сақтық шараларына қатысты мәселелерді болдырмау үшін компьютермен қамтамасыз етілетін айнымалы ток адаптерін, HP қамтамасыз ететін ауыстырғыш айнымалы ток адаптерін немесе HP компаниясынан сатып алынған айнымалы ток адаптерін ғана пайдаланыңыз. Жылдам зарядтау мүмкіндігі үйлесімді емес немесе HP емес батареяларымен жұмыс істемеуі мүмкін.

⚠ **АБАЙ БОЛЫҢЫЗ!** Өрт шығу немесе күйік алу қаупін азайту үшін батареяны бөлшектеп алуға, бұзуға немесе тесуге болмайды; батареяның сыртқы түйіспелерін тұйықтамаңыз, батареяны отқа немесе суға тастамаңыз.

⚠ **АБАЙ БОЛЫҢЫЗ!** Егер батарея дұрыс батарея түрімен ауыстырылмаған болса, жарылыс қаупі бар. Қолданылған батареяларды нұсқауларға сәйкес қоқысқа тастаңыз.

⚠ **АБАЙ БОЛЫҢЫЗ!** Бұл өнімге арналған HP бөліктерімен ғана ауыстырыңыз.

⚠ **АБАЙ БОЛЫҢЫЗ!** Батареяны жұтпаңыз, химиялық заттан күйіп қалу қаупі бар.

⚠ **АБАЙ БОЛЫҢЫЗ!** Бұл өнімде тиын/түйме пішіміндегі батарея бар. Тиын/түйме пішіміндегі батареяны жұтып қойсаңыз, 2 сағат ішінде ішкі құрылысыңыз қатты күйіп қалуы және оның өлімге әкелуі мүмкін.

⚠ **АБАЙ БОЛЫҢЫЗ!** Жаңа және қолданылған батареяларды балалардың қолдары жетпейтін жерде сақтаңыз.

⚠ **АБАЙ БОЛЫҢЫЗ!** Батарея бөлімі қауіпсіз түрде жабылмаған болса, өнімді пайдалануды тоқтатып, балалардың колы жетпейтін жерге қойыңыз.

⚠ **АБАЙ БОЛЫҢЫЗ!** Батареяларды жұтып қойды немесе дененің кез келген бөлігіне түсіп кетті деп ойласаңыз, дереу дәрігерге жүгініңіз.

⚠ **АБАЙ БОЛЫҢЫЗ!** Батареяны өте жоғары температурада қалдыру нәтижесінде жарылыстың туындауы немесе жанатын сұйықтықтың немесе газдың бөлінуіне әкелуі мүмкін.

⚠ **АБАЙ БОЛЫҢЫЗ!** Батареяны өте төмен ауа қысымына шығару нәтижесінде жарылыстың туындауы немесе жанатын сұйықтықтың немесе газдың бөлінуіне әкелуі мүмкін.

⚠ **АБАЙ БОЛЫҢЫЗ!** Пайдаланылған батареяларды жергілікті ережелерге сәйкес алып тастаңыз және дереу қайта өңдеңіз немесе кәдеге жаратыңыз, сондай-ақ оларды балалардан алыс ұстаңыз. Батареяларды тұрмыстық қоқысқа тастамаңыз немесе оларды күйдірмеңіз.

⚠ **АБАЙ БОЛЫҢЫЗ!** Тіпті пайдаланылған батареялар ауыр жарақатқа немесе өлімге әкелуі мүмкін.

⚠ **АБАЙ БОЛЫҢЫЗ!** Емдеу туралы ақпарат алу үшін жергілікті улануды бақылау орталығына қоңырау шалыңыз.

⚠ **АБАЙ БОЛЫҢЫЗ!** Қайта зарядталмайтын батареяларды қайта зарядтауға болмайды.

⚠ **АБАЙ БОЛЫҢЫЗ!** Разрядтамаңыз, қайта зарядтамаңыз, бөлшектемеңіз, (60°C (149°F) температурадан) жоғары қыздырмаңыз және күйдірмеңіз. Бұл химиялық күйікке әкелетін ауаның жылыстауы, ағып кету немесе жарылыс салдарынан жарақатқа әкелуі мүмкін.

⚠ **АБАЙ БОЛЫҢЫЗ!** Батареялардың полярлыққа («+» және «–») сәйкес дұрыс орнатылғанына көз жеткізіңіз.

⚠ **АБАЙ БОЛЫҢЫЗ!** Ескі және жаңа батареяларды, әртүрлі маркалы немесе типтегі батареяларды, мысалы, сілтілі, көмір-мырышты немесе қайта зарядталатын батареяларды араластырмаңыз.

⚠ **АБАЙ БОЛЫҢЫЗ!** Жергілікті ережелерге сәйкес ұзақ уақыт бойы пайдаланылмаған жабдықтан батареяларды алып тастаңыз және дереу қайта өңдеңіз немесе кәдеге жаратыңыз.

⚠ **АБАЙ БОЛЫҢЫЗ!** Әрқашан батарея бөлімін толығымен жабыңыз. Батарея бөлімі қауіпсіз түрде жабылмаған болса, өнімді пайдалануды тоқтатып, батареяларды алып тастаңыз да оларды балалардың колы жетпейтін жерге қойыңыз.

⚠ **АБАЙ БОЛЫҢЫЗ!** Батареяны тек үйлесімді батарея түрімен ауыстырыңыз. Жұмыс үстелі станциялары үшін үйлесімді батарея түрі CR2032 болып табылады.

⚠ **АБАЙ БОЛЫҢЫЗ!** Батареяның номиналды кернеуі-3 В.

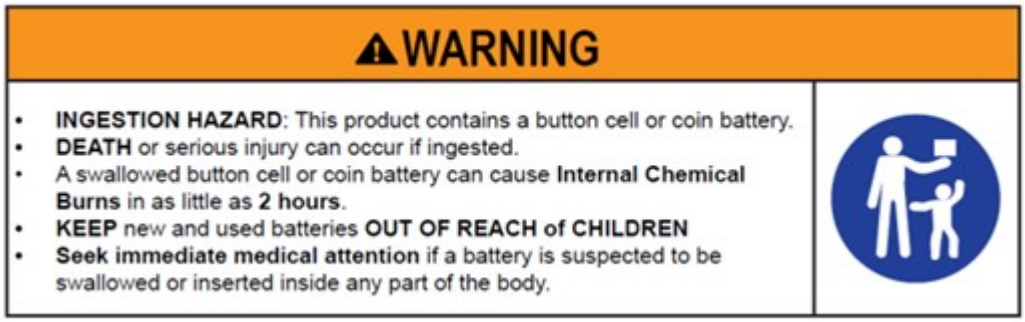

Кесте 3-1 Батареяларды қоқысқа тастау белгішесі және сипаттама

Белгіше	Сипаттама
	Батареяларды, батарея жинақтарын және аккумуляторларды жалпы үй қалдықтарымен бірге қоқысқа тастамаңыз. Оларды қайта өңдеу немесе дұрыс тастау пунктіне жіберу үшін жалпы жинау жүйесіне жолығыңыз немесе оларды HP компаниясы, өкілетті HP әріптесі не олардың агенттіктеріне қайтарыңыз.

Желдеткіш туралы ескертулер

Бұрылатын желдеткіш қалақшаларынан жарақат алу қаупі туралы ескерту үшін мына ескертпелердің бірі немесе бірнешеуін пайдаланыңыз.

⚠ **АБАЙ БОЛЫҢЫЗ!**  Дене бөліктерін қозғалатын бөліктеріне жақындатпаңыз.

⚠ **АБАЙ БОЛЫҢЫЗ!** Дене бөліктерін желдеткіш қалақшаларына жақындатпаңыз.

⚠ **АБАЙ БОЛЫҢЫЗ!** Дене бөліктерін қозғалатын жолына жақындатпаңыз.

Гарнитура мен құлақаспап дыбысының деңгейі туралы ескертпе

Бұл ескертпе гарнитура мен құлақаспап дыбысының жоғары деңгейі параметрлерін пайдалану қаупі туралы ескертеді.

⚠ **АБАЙ БОЛЫҢЫЗ!**  Есту қабілетін зақымдамау үшін қатты дыбыста ұзақ уақыт бойы тыңдамаңыз.

Дыбыс деңгейін басқару жүйесін, сондай-ақ эквалайзерді орталық орналасудан басқа параметрлерге реттеу құлақаспаптың шығу кернеуін және сәйкесінше қысым деңгейін арттыру мүмкін. Өндіруші көрсеткеннен басқа құлаққа әсер ететін факторларды пайдалану (мысалы операциялық жүйе, эквалайзер бағдарламалық құралы, микробағдарлама, драйвер) құлақаспаптың шығу кернеуін және сәйкесінше қысым деңгейін арттыруы мүмкін.

Лазерді пайдалану қауіпсіздігі

Оптикалық диск жетегімен немесе талшық-оптикалық қабылдағыш таратқышпен жабдықталған құрылғыларға арналған.

Осы өнім оптикалық сақтау құрылғысымен (мысалы, ықшам диск немесе DVD жетегі) және/немесе талшық-оптикалық қабылдағышпен бірге жеткізілуі мүмкін. Олардың құрамында лазер бар және IEC/EN 60825-1 стандартына сәйкес олар 1-сыныпты Лазері бар өнімдер санатына жатады да, бұл стандарттың талаптарына сай келеді.

Әр лазер өнімі АҚШ-тың FDA ұйымының 21 CFR 1040.10 және 1040.11 нормаларына сай келеді немесе 2007 жылғы 24 маусымда шығарылған Лазер туралы № 50-ші хабарламаға немесе 2019 жылғы

8 мамырда шығарылған Лазер туралы № 56-шы хабарламаға сәйкес күшке енген ауытқулардан басқа нормаларға сай келеді.

⚠ **АБАЙ БОЛЫҢЫЗ!** Лазерлі құрылғыларды орнату нұсқаулығында немесе осы нұсқаулықта көрсетілмеген орнатулар немесе басқа үрдістерді орындау қатерлі сәулелендіруді тудыруы мүмкін. Қатерлі сәулелендіру қатерін төмендету үшін:

- Құрылғы модулін ашуға талпынбаңыз. Онда пайдаланушыға қызмет көрсететін құрамдастар жоқ.
- Осы нұсқаулықта көрсетілмеген лазерлі құрылғыны қадағалау, жөндеу және орнату үрдістерін орындамаңыз.
- Тек қана HP компаниясының рұқсатына ие болған білікті мамандарға құрылғыны жөндеуге рұқсат етіледі.

Қуат беру және қуат сымы жинағының талаптары

Түрлі елдерде қуат беру құралдарына және қуат сымдарына қатысты әртүрлі талаптар қойылады.

Қуат берудің жерге қосу I сыныбы талаптары

Қысқа тұйықталу тогынан қорғау үшін, жабдық жерге қосылған түйіспеге жалғануы тиіс. Құрылғының қуат сымын жерге қосылған айнымалы ток розеткасына жалғаңыз. Ауыстырылған сымдар қысқа тұйықталу тогынан қорғай алмауы мүмкін. Осы өніммен бірге қамтамасыз етілетін немесе HP Inc. компаниясы рұқсат еткен қосалқы қуат сымын ғана пайдаланыңыз.

Бразилияға арналған ескертпе

Este equipamento deve ser conectado obrigatoriamente em tomada de rede de energia elétrica que possua aterramento (três pinos), conforme a norma nbr abnt 5410,visando a segurança dos usuários contra choques elétricos.

Дания

Apparatets stikprop skal tilsluttes en stikkontakt med jord, som giver forbindelse til stikproppens jord.

Финляндия

Laite on liitettävä suojakoskettimilla varustettuun pistorasiaan.

Норвегия

Apparatet må tilkoples jordet stikkontakt.

Швеция

Apparaten skall anslutas till jordat uttag.

Қуат беру талаптары

Кейбір құрылғылардың қуат беру блоктарында сыртқы қуатты ауыстырып қосқыштар бар. Құрылғыда кернеуді таңдап қосу функциясы 100–127 В немесе 200–240 В арасындағы айнымалы токта жұмыс істеуге мүмкіндік береді. Сыртқы қуатты ауыстырып қосқышы жоқ құрылғының қуат беру блогы кіріс кернеуді сезетін және қажет кернеуге автоматты ауыстырып қосылатын ішкі электр схемасымен жабдықталады.

⚠ **АБАЙ БОЛЫҢЫЗ!** Ықтимал қауіпсіздік мәселелерін азайту үшін HP компаниясы тек HP маркалы айнымалы ток адаптерлерін ғана пайдалануды ұсынады.

Қытай

消费者若使用电源适配器供电，则应购买配套使用获得 CCC 认证并满足标准要求的电源适配器

Норвегияда пайдалану үшін

Кейбір құрылғылар желі кернеуі 230 В-қа тең IT қуат желісінде жұмыс істеуге арналған.

Қуат сымы жинағының талаптары

Келесі хабарламалардың бірі не бірнешеуі өніміңіздің қуат сымына қатысты қолданылуы мүмкін.

⚠ **АБАЙ БОЛЫҢЫЗ!** Электр тогының соғуы немесе жабдықтың зақымдану қаупін азайту үшін:

- Қуат кабелін барлық уақытта оңай қолданылатын жердегі электр розеткасына жалғаңыз.
- Қуат сымын айнымалы ток розеткасынан шығарып, қуатты компьютерден ажыратыңыз.
- Егер қуат сымы 3 істікшелі ашамен берілсе, оны (жерге қосылған) 3 істікшелі розеткаға жалғаңыз. Қуат сымының жерге қосу істікшесін, мысалы, 2 істікшелі адаптер пайдалану арқылы ажыратуға болмайды. Қауіпсіз жұмыс істеу үшін жерге қосу өте маңызды болып табылады.

Өніммен бірге қамтамасыз етілген қуат сымы жинағы жабдық бастапқыда сатып алынған елде пайдалану талаптарына сай келеді. Құрылғымен бірге қамтамасыз етілген қуат сымын, HP Inc. компаниясы рұқсат берген немесе HP Inc. компаниясының құптауы бар сатушыдан сатып алынған қосалқы қуат сымын ғана пайдаланыңыз. Қосалқы бөлік нөмірлерін http://www.hp.com/support веб-сайтынан табуға болады.

Басқа елдерде пайдалануға арналған қуат сымы жинақтары өнім қолданылатын ел талаптарына сай келуі тиіс. Қуат сымы жинағының талаптары туралы ақпаратты алу үшін өкілетті HP диллері, сатушысы немесе қызмет провайдеріне хабарласыңыз.

⚠ **АБАЙ БОЛЫҢЫЗ!** Басқа құрылғылардың қуат сымдарын пайдаланбаңыз. Сәйкес келмейтін қуат сымдары ток соғуына немесе өрт шығуына әкелуі мүмкін.

Төмендегі тізімде берілген талап барлық елдерге қолданылады:

- Қуат сымы жинағы орнатылатын елде сынап көру үшін жауапты өкілетті агенттік қуат сымын құптауы тиіс.

Қуат кабелін жүретін жолға орналастырмаңыз және қандай да болмасын заттың басып тұруына жол бермеңіз. Сым ашасы, розетка және қуат кабелі өнімнен шығатын жерге басты назар аудару қажет.

⚠ **АБАЙ БОЛЫҢЫЗ!** Қуат сымы жинағы зақымданған құрылғыны пайдалануға болмайды. Егер қуат сымы жинағы зақымданған болса, оны дереу ауыстырыңыз. Зақымданған сымдар кесірінен пайдаланушы түрлі қауіп-қатерлерге ұшырауы мүмкін.

Қуат сымын қолдану хабарламасы

Компьютерді не қосымша құралды электр тогына қосу үшін мемлекет пен аймағыңызда қолдануға рұқсат етілген қуат кабелі жабдық жинағына кірмеген жағдайда, оны сатып алу қажет.

Қуат кабелі құрылғыда бейнеленген қуат кернеуі мен электр тогы ақпаратына сәйкес келетін жабдықпен қолданылуы қажет. Кабельдің кернеуі мен ағымдық электр тогы өнімде бейнеленген кернеу мен электр тогынан асатын мәнге сәйкес болуы қажет. Сонымен бірге кабель диаметрі кем дегенде **0,75 мм²**/18AWG, ал ұзындығы **1,0 м** (3,2 фут) және **2 м** (6,56 фут) аралығында болуы қажет. Қуат кабелінің пайдаланылатын түрі туралы сұрақтарыңыз болса, бекітілген қызмет көрсетушімен байланысыңыз.

Қуат кабелін жүретін жолға орналастырмаңыз және қандай да болмасын заттың басып тұруына жол бермеңіз. Сым ашасы, розетка және қуат кабелі өнімнен шығатын жерге басты назар аудару қажет.

Сыртқы HP қуат көзінің тұрақты ток ашасы

Суретте HP сыртқы қуат блогының тұрақты ток ашасы көрсетіледі.

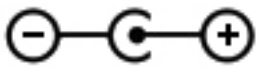

Жапонияда қолданылатын қуат сымы туралы ескертпе

製品には、同梱された電源コードをお使い下さい。

同梱された電源コードは、他の製品では使用出来ません。

Жапонияда қолданылатын қуат сымы талаптары

Жапонияда құрылғымен бірге жеткізілген қуат сымын ғана пайдаланыңыз.

⚠ **ЕСКЕРТУ:** Осы құрылғымен бірге қамтамасыз етілген қуат сымын басқа өнімдерде пайдаланбаңыз.

Қысу қаупі

Бұл ескертпені қысу себебінен болуы мүмкін жарақаттар туралы ескерту үшін пайдаланыңыз.

⚠ **АБАЙ БОЛЫҢЫЗ!** Қысу қаупі бар жерлерге назар аударыңыз. Саусақтарыңызды жабылатын бөліктерден аулақ сақтаңыз.

Теледидар антеннасы қосқыштарын қорғау

Теледидар антеннасы қосқыштарына қатысты сақтық ережелері туралы бірнеше ескертпе қолданылуы мүмкін.

Сыртқы телевизиялық антеннаны жерге қосу

Егер сыртта қолданылатын антенна немесе кабельді жүйе құрылғыға қосылса, кернеу ауытқуларынан және ұлғаятын статикалық зарядтардан қорғау үшін, антеннаның немесе кабельді жүйенің жерге қосылғанына көз жеткізіңіз.

Ұлттық электрлік стандарттар кодексінің 810-бабы (ANSI/NFPA 70) негізгі мен көмекші құрылымды жерге қосу және антеннаның разрядтау блогына қосылған ток сымын жерге қосу, жерге қосу өткізгіштерінің өлшемі, антеннаның разрядтау блогының орналасуы, жерге қосу электродтарына қосу туралы ақпаратты, сондай-ақ жерге қосу электродтары үшін талаптарды қамтиды.

Найзағай әсерінен қорғау

Құрылғыны найзағай кезінде немесе қараусыз қалдыратын болсаңыз және ұзақ уақыт пайдаланбайтын болсаңыз, қосымша қорғау үшін құрылғыны қабырға розеткасынан ажыратыңыз, сондай-ақ антеннаны немесе кабельді жүйені суырыңыз. Бұл құрылғының найзағай кесірінен және электр желісіндегі кернеу ауытқуларынан зақымдануына жол бермейді.

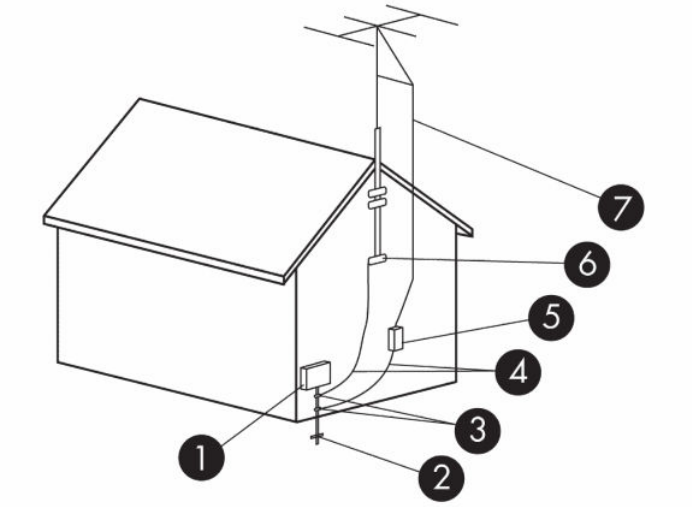

Кесте 3-2 Антеннаны жерге қосу

Анықтамалық	Жерге қосу құрамдас бөлігі
1	Электр қуатын беруші компанияның электр жабдығы
2	Электр қуатын беруші компанияның жерге қосу электродтар жүйесі (Ұлттық электрлік стандарттар коды, 250-бап, III бөлім)
3	Жерге қосу қысқыштары
4	Жерге қосу өткізгіштері (Ұлттық электрлік стандарттар кодының 810.21 бөлімі)
5	Антеннаны разрядтау блогы (Ұлттық электрлік стандарттар кодының 810.20 бөлімі)
6	Жерге қосу қысқышы
7	Антеннаның ток сымы

CATV жүйелерін орнатушы маман үшін кеңестер

Бұл еске салу CATV жүйелерін орнатушы маманның назарын Ұлттық электрлік стандарттар кодының (NEC) 820.93 бөліміне шақырумен қамтамасыз етеді. Ол дұрыс жерге қосу нұсқаулығымен қамтамасыз етеді, жеке айтқанда, коаксиальді кабельдің қорғанысының ғимараттың жерге қосу жүйесіне кабель енгізбесі нүктесіне мүмкіндігінше жақынырақ болатындай жалғануы керектігі анықталған.

Компьютерді алып, саяхат жасауға арналған хабарлама

Бұл ескертпені кернеуді түрлендіру блоктарынан қатты жарақат алу қаупі туралы ескерту үшін пайдаланыңыз.

⚠ **АБАЙ БОЛЫҢЫЗ!** Ток соғуы, өрт шығуы немесе жабдықтың зақымдануы сияқты қауіпті азайту үшін компьютерді керек-жарақтарға арналып сатылатын кернеуді түрлендіру жинағы арқылы қоспаңыз.

Қытайда қолданылатын сақтық туралы ескертпелер

HP 工作站使用安全手册

使用须知

欢迎使用惠普工作站，为了您及仪器的安全，请您务必注意如下事项：

1. 仪器要和地线相接，要使用有正确接地插头的电源线，使用中国国家规定的 220V 电源。
2. 避免高温和尘土多的地方，否则易引起仪器内部部件的损坏。
3. 避免接近高温，避免接近直接热源，如直射太阳光、暖气等其它发热体。
4. 不要有异物或液体落入机内，以免部件短路。
5. 不要将磁体放置于仪器附近。

警告

为防止火灾或触电事故，请不要将该机放置于淋雨或潮湿处

如果您按照以上步骤操作时遇到了困难，或想了解其它产品性能，请在以下网页上寻找相关信息：http://www.hp.com.cn

或联系我们

中国惠普有限公司
地址：北京朝阳区建国路 112 号中国惠普大厦
电话：010-65643888

Қытайда қолданылатын биіктік туралы ескертпе

海拔警告仅适用于在海拔 2000m 以下地区使用的产品



海拔警告仅适用于在海拔 2000m 以下地区使用的产品。

Қытайда қолданылатын тропикалық климатта пайдалану туралы ескертпе

热带警告仅适用于在非热带气候条件下使用的产品。



热带警告仅适用于在非热带气候条件下使用的产品。

Норвегияда және Швецияда қолданылатын теледидар тюнері бар өнімдерге арналған кабельді жерге қосуға арналған ескертпе

Норвегияда және Швецияда жерге қосу үшін гальваникалық ажыратқыш қолдынылуы керек.

⚠ ЕСКЕРТУ: Кабельді теледидар жүйесіне қосу үшін қауіпсіздік шараларына қатысты гальваникалық ажыратқышты пайдаланыңыз.

Тайваньдағы көру қабілеті туралы ескертпе

Көру қабілеті туралы бұл ескертпе Тайваньда өнімдерге қолданылады.

使用過度恐傷害視力

注意事項:

(1) 使用 30 分鐘請休息 10 分鐘。

(2) 未滿 2 歲幼兒不看螢幕，2 歲以上每天看螢幕不要超過 1 小時。

4 Қоршаған ортаға қатысты ескертпелер

Бұл бөлімде мемлекетке және аймаққа сәйкес қоршаған орта туралы ескертулер мен сәйкестік туралы ақпарат қамтамасыз етіледі. Ескертпелердің кейбірі бұл өнімге қатысты қолданылмауы мүмкін.

Электрондық аппаратық құрал, орау және батареяларды кәдеге жарату

HP компаниясы қолданылған электрондық аппаратық құралдарды, HP түпнұсқалық баспа картриджерінің орамасын және қайта зарядталатын батареяларды кәдеге жаратуды ұсынады.

Қайта өңдеу туралы қосымша ақпаратты http://www.hp.com/recycle. веб-бетінен қараңыз.

Жапонияда өнімді қайта өңдеу туралы қосымша ақпаратты http://www.hp.com/jp/hardwarerecycle/ веб-бетінен қараңыз.

Қолданыстан шыққан жабдық қалдықтарын жеке үй жағдайларында жою

Бұл ескертпені пайдаланып, жабдықты жоюға байланысты белгішені түсіндіріңіз.

Кесте 4-1 Қолданыстан шыққан жабдық қалдықтарын жою белгішесі және оның сипаттамасы

Белгіше	Сипаттама
	Осы белгі өнімді тұрмыстық қалдықтармен бірге қоқысқа тастауға болмайтынын білдіреді. Тастаудың орнына адамдардың денсаулығын және қоршаған ортаны қорғау үшін қолданыстан шыққан электр және электроникалық жабдықтарды кәдеге жаратуға арналған пунктерге апарыңыз. Толық ақпарат алу үшін тұрмыстық қалдықтарды жою қызметімен хабарласыңыз немесе http://www.hp.com/recycle веб-бетіне өтіңіз.

Бразилияда сілтілі батареяларды жою

Não descarte o produto eletrônico em lixo comum



Este produto eletroeletrônico e seus componentes não daven ser descartados no lixo comum, pois embora estejam em conformidade com padrões mundiais de restrição a substâncias nocivas, podem conter, ainda que em quantidades mínimas, substâncias impactantes ao meio ambiente. Ao final da vida útil deste produto, o usuário deverá entregá-lo à HP. A não observância dessa orientação sujeitará o infrator às sanções previstas em lei. Após o uso, as pilhas e/ou baterias dos produtos HP deverão ser entregues ao estabelecimento comercial ou rede de assistência técnica autorizada pela HP.

Para maiores informaçõe , inclusive sobre os pontos de recebimento, acesse: http://www.hp.com.br/reciclar

Бразилияда аппараттық құралды қайта өңдеу туралы ақпарат

Não descarte o produto eletrônico em lixo comum



Este produto eletroeletrônico e seus componentes não daven ser descartados no lixo comum, pois embora estejam em conformidade com padrões mundiais de restrição a substâncias nocivas, podem conter, ainda que em quantidades mínimas, substâncias impactantes ao meio ambiente. Ao final da vida útil deste produto, o usuário deverá entregá-lo à HP. A não observância dessa orientação sujeitará o infrator às sanções previstas em lei. Após o uso, as pilhas e/ou baterias dos produtos HP deverão ser entregues ao estabelecimento comercial ou rede de assistência técnica autorizada pela HP.

Para maiores informações , inclusive sobre os pontos de recebimento, acesse: http://www.hp.com.br/reciclar

Францияда электр және электронды жабдықты кәдеге жарату үшін қолданылатын Triman белгісі

Бұл ескертпені пайдаланып, жабдықты кәдеге жаратуға байланысты белгішені түсіндіріңіз.



Кореяда қалдықтарды кәдеге жарату және қайта өңдеу туралы хабарламалар

한국 전자제품 폐기 및 재활용 방법

전자 기기 폐기물은 전자/전기 장비를 재활용할 수 있도록 지정된 HP 수거물 센터에 전달하거나 E-순환거버넌스(http://www.k-erc.or.kr/)를 통해 무상 회수 및 재활용이 진행됩니다. 자세한 내용은 E-순환 거버넌스 혹은 HP 서비스 센터에 문의하거나 웹사이트 www.hp.com/recycle을참조하십시오.

Тайваньға арналған батареяны қайта өңдеу туралы ақпарат

Бұл ескертпеде Тайваньда батареяны жасау және қайта өңдеу туралы ережелер қамтамасыз етіледі.

Кесте 4-2 **Тайваньда батареяны қайта өңдеу белгішесі және оның сипаттамасы**

Белгіше	Сипаттама
	Қоқысқа тастау туралы заңның 15-тарауына сәйкес, Тайвань қоршаған ортаны қорғау агенттігі құрғақ зарядталатын батареяларды жасаушы немесе импорттаушы компаниялардың сату, төмен бағада сату немесе жарнамалық науқандарында сату кезінде қолданылатын батареяларды қайта өңдеу белгісімен таңбалауын талап етеді. Батареяны дұрыс тастау үшін өкілетті Тайвань қайта өңдеуші субъектісіне хабарласыңыз.

Түркияда қолданылатын WEEE ережесі

Türkiye Cumhuriyeti: AEEE Yönetmeliğine Uygundur

ENERGY STAR® сертификаттауы (тек таңдаулы өнімдерде)

ENERGY STAR бағдарламасы АҚШ қоршаған ортаны қорғау агенттігінің іскери және жеке тұлғалардың ақшасын үнемдеуіне және сапалы қуатты үнемдеу арқылы климатты қорғауға көмектеседі.

ENERGY STAR белгісі бар өнімдер АҚШ қоршаған ортаны қорғау агенттігі орнатқан қатаң энергияны үнемдеу шартына немесе талаптарына сәйкес ету арқылы газдың бөлінуін болдырмайды. ENERGY STAR әріптесі болып табылатын HP Inc. компаниясы ENERGY STAR логотипімен таңбаланған өнімдердің ENERGY STAR компаниясымен қолданыстағы ENERGY STAR нұсқауларына сәйкес сертификатталғанын қамтамасыз ету үшін, EPA (Қоршаған ортаны қорғау басқармасының) өнімдердің техникалық талаптарға сәйкес болуын жақсартылған сертификаттау процесін орындады. Келесі логотип ENERGY STAR компаниясымен сертификатталған барлық компьютерде бар:



Компьютер өнімдеріне арналған ENERGY STAR белгісі бар құрылғылар өнім қолданыста болмаған кезде, энергияның шамадан тыс тұтынылуын азайтатын қуатты басқару мүмкіндігін қолданады. Қуатты басқару енжарлықтың белгілі мерзімінен кейін компьютердің автоматты түрде төмен қуат «ұйқы» режиміне немесе басқа төмен қуат режиміне енуіне мүмкіндік береді. Қуатты басқару мүмкіндіктері компьютер айнымалы ток қуатымен жұмыс істеген кезде келесі түрде алдын ала орнатылады:

Кесте 4-3 **Қуатты басқару мүмкіндіктері компьютер айнымалы ток қуатымен жұмыс істеген кезде келесі түрде алдын ала орнатылады.**

Компьютер түрі	Дисплейдің ұйқы режимін (минутпен санағанда) қосу үшін уақыты	Компьютерде ұйқы режимін (минутпен санағанда) қосу үшін уақыты	Ұйқы режимінен шығып жұмысты жалғастыру
Ноутбуктер, мобильді жұмыс станциялары	15 минуттан немесе одан да азырақ минуттан кейін (модельге байланысты)	30 минуттан немесе одан да азырақ минуттан кейін (модельге байланысты)	Құрылғы қуат/ұйқы түймесі басылғанда ұйқы режимінен автоматты түрде шығады. Wake-on-Lan (WOL) мүмкіндігі қосылған болса, амалдық жүйе желі сигналын алып, ұйқы режимінен шығады.

Кесте 4-3 Қуатты басқару мүмкіндіктері компьютер айнымалы ток қуатымен жұмыс істеген кезде келесі түрде алдын ала орнатылады. (жалғасы)

Компьютер түрі	Дисплейдің ұйқы режимін (минутпен санағанда) қосу үшін уақыты	Компьютерде ұйқы режимін (минутпен санағанда) қосу үшін уақыты	Ұйқы режимінен шығып жұмысты жалғастыру
Планшеттер/планшеттік компьютерлер	1 минуттан немесе одан да азырақ минуттан кейін	Қолданылмайды	Қолданылмайды
Үстел үсті компьютерлері, біріктірілген үстел үсті компьютерлері, жұмыс станциялары	15 минуттан немесе одан да азырақ минуттан кейін (модельге байланысты)	30 минуттан немесе одан да азырақ минуттан кейін (модельге байланысты)	Пайдаланушы тінтуір немесе пернетақтаны қоса кез келген кіріс құрылғысына қол тиген кезде құрылғы ұйқы күйінен шығады. Wake-on-Lan (WOL) мүмкіндігі қосылған болса, амалдық жүйе желі сигналын алып, ұйқы режимінен шығады.
Жалпы клиенттер	15 минуттан немесе одан да азырақ минуттан кейін (модельге байланысты)	Ұйқы режиміне амалдық жүйе қолдау көрсеткен кезде (модельге байланысты) 30 минуттан аз немесе оған тең болады	Ұйқы режиміне амалдық жүйе қолдау көрсеткен кезде пайдаланушы тінтуірді немесе пернетақтаны қамтитын кез келген кіріс құрылғысымен әрекет жасағанда, ұйқы режимінен шығады. Wake-on-Lan (WOL) мүмкіндігі қосылған болса, амалдық жүйе желі сигналын алып, ұйқы режимінен шығады.

Әрқашан қолдау көрсетілетін, әрқашан қосылған пайдалану профайлы бар компьютерлер үшін Интернет қолжетімді болады (мысалы, планшеттер мен жіңішке компьютерлер), балама төмен қуат режимдері, Қысқа немесе Ұзақ ауысу режимдері (ENERGY STAR компьютер бағдарламасы талаптарында анықталған), өте төмен қуатты (< / = 10 Вт) тұтыну үшін беріледі және тиісті кезде өнім батареясының қызметін арттыруға болады. Бұл балама төмен қуат режимдері динамикалық болады, дисплейдің ұйқы режимін пайдаланушы әрекетсіздігінің 1 минутының ішінде белсендіреді.

Компьютер қуат/Ұйқы түймесі басылғанда Ұйқы күйінен шығады. Сонымен қатар Wake On LAN (WOL) мүмкіндігі қосылған кезде, компьютер желі сигналын алып, ұйқы режимінен шығады.

Ықтимал энергияны үнемдеу және қуатты басқару мүмкіндігінің қаржыны үнемдеу туралы қосымша ақпаратын http://www.energystar.gov/powermanagement мекенжайы бойынша EPA ENERGY STAR қуатты басқару веб-сайтынан табуға болады.

ENERGY STAR бағдарламасы және оның қоршаған ортаға пайдасы туралы қосымша ақпаратты http://www.energystar.gov мекенжайындағы EPA ENERGY STAR веб-сайтынан табуға болады.

ENERGY STAR және ENERGY STAR белгілері – АҚШ Қоршаған ортаны қорғау агенттігінің иеленетін тіркелген сауда белгілері.

Химиялық заттар

HP компаниясы REACH (EC № 1907/2006 директивасы, Еуропалық одақ пен ЕО кеңесі қабылдаған) сияқты құқықтық талаптарға сәйкес келетін өнімдерде қамтылатын химиялық заттар туралы пайдаланушыларға хабарлау туралы міндеттемені мойнына алады.

Осы өнім бойынша химиялық заттар туралы ақпарат бар есепті http://www.hp.com/go/reach сілтемесінен табуға болады.

Перхлоратты материалмен арнайы қолданыс қажет етілуі мүмкін

Нақты уақыт көрсететін сағатқа арналған компьютер батареясының құрымында перхлоратты материал бар болуы мүмкін, осы өнімді Калифорнияда қайта өңдеу немесе қоқысқа тастау кезінде арнайы қолданыс қажет етілуі мүмкін.

http://www.dtsc.ca.gov/hazardouswaste/perchlorate/ сайтын қараңыз.

Қытайға арналған қоршаған орта туралы ескертпелер

回收信息说明

惠普公司对废弃的电子计算机（笔记本电脑）提供回收服务，更多信息请登陆 http://www8.hp.com/us/en/hp-information/environment/product-recycling.html

环境标志信息

微型计算机(台式计算机,笔记本电脑等)及显示器在中国环境标志认证产品范围内,环境标志表明该产品不仅品质合格,而且在生产,使用和回收处理中都符合特定的环境保护要求,与同类产品相比,既有低毒少害,节约资源等环保优势,此外获得中国环境标志认证的产品售后三年内均可在各服务中心选择维修或更换部件,也可通过更换更高性能的零部件或模块实现硬件升级。

特别提醒

如您需要确认本产品处于零能耗状态,请按下电源关闭按钮,并将插头从电源插座断开。

Қытайда қолданылатын компьютер энергиясы туралы хабарламалар

Энергия үнемдеу туралы бұл мәлімдеме Қытайда қолданылуы тиіс.

«Шағын компьютерлер үшін Қытайда энергияны үнемдеу жапсырмасын пайдалану нормаларына» сәйкес бұл шағын компьютерде энергия үнемдеу жапсырмасы бар. Жапсырмада көрсетілген энергия үнемдеу класы, стандартты энергия шығыны (TEC) және өнім санаты GB28380-2012 стандартына сәйкес өлшеніп анықталады.

1. Энергия үнемдеу кластары

   Негізгі тұтыну деңгейін есептеу кезінде негізгі жад және графикалық карта сияқты қосымша құрамдас бөліктердің энергия мәндерін қосу арқылы стандартты класс анықталады. Кез келген класты өнімдер үшін стандартты энергия шығыны (TEC) келесі кестеде көрсетілген мәннен аспауы тиіс:

   Кесте 4-4 Стандартты энергия шығыны (TEC) мәндері

Өнім түрі		Стандартты энергия шығыны (TEC, кВт/ч)		
		1-класс	2-класс	3-класс
Жұмыс үсті шағын компьютер, көп қызметті құрылғы	A санаты	98,0+∑Efa	148,0+∑Efa	198,0+∑Efa
	B санаты	125,0+∑Efa	175,0+∑Efa	225,0+∑Efa
	C санаты	159,0+∑Efa	209,0+∑Efa	259,0+∑Efa
	D санаты	184,0+∑Efa	234,0+∑Efa	284,0+∑Efa
Портативтік компьютер	A санаты	20,0+∑Efa	35,0+∑Efa	45,0+∑Efa
	B санаты	26,0+∑Efa	45,0+∑Efa	65,0+∑Efa
	C санаты	54,5+∑Efa	75,0+∑Efa	123,5+∑Efa
ЕСКЕРТПЕ: ∑Efa – өнімнің қосымша қызметтерінің қуат коэффициент сомасы.				

2. Стандартты энергия шығыны

   Жапсырмада көрсетілген энергия шығыны мәні – «Шағын компьютерлер үшін Қытай энергияны үнемдеу жапсырмасын пайдалану нормаларына» сәйкес таңдалған тіркеу құрылғысындағы барлық конфигурация мәндерін қамтитын типтік конфигурация негізінде өлшенетін мән. Осылайша, бір белгілі шағын компьютердің нақты энергия шығынының мәні мен жапсырмада көрсетілген TEC мәні өзгеше болуы мүмкін.

3. Өнім санаты

   Өнім санаты шағын компьютердің конфигурациясына сәйкес стандарт бойынша анықталады. Өнімдердің санатын анықтау келесі кестедегі нормаларға сәйкес келеді:

   Кесте 4-5 Өнім санаты және конфигурация сипаттамасы

Өнім түрі	Конфигурация сипаттамасы	
	Жұмыс үсті шағын компьютер, көп қызметті құрылғы	Портативтік компьютер
A санаты	Жұмыс үсті шағын компьютер және көп қызметті құрылғының конфигурациясы B, C және D санатынан тыс келеді.	Портативтік компьютердің конфигурациясы B және C санатынан тыс келеді.
B санаты	Орталық процессордың физикалық ядролар саны – 2. Жүйенің жад көлемі 2 Гбайттан асады.	Дискретті процессор

Кесте 4-5 Өнім санаты және конфигурация сипаттамасы (жалғасы)

Өнім түрі	Конфигурация сипаттамасы	
C санаты	Мына мүмкіндіктердің біреуі бар және 2 физикалық ядросынан көп процессор: 1. 2 Гбайттан кем емес жүйелік жад 2. Дискретті процессор	Өнім құрамында 2 физикалық ядросынан кем емес процессоры, 2 Гбайттан кем емес жүйелік жады және кадр буферінің ені 128 биттен кем емес дискретті процессоры бар.
D санаты	Мына мүмкіндіктердің біреуі бар және 4 физикалық ядросынан кем емес процессор: 1. 4 Гбайттан кем емес жүйелік жад 2. Кадр буферінің ені 128 биттен кем емес дискретті процессор	

Техникалық сипаттама туралы қосымша ақпаратты GB28380-2012 стандартынан қараңыз.

本机根据《微型计算机能源效率标识实施规则》的要求加施中国能效标识。能效标识中显示的能效等级、典型能源消耗和产品类型均根据《微型计算机能效限定值及能效等级》(GB28380-2012)的要求确定。对上述标识内容的说明如下:

1. 能效等级

微型计算机的能效等级由基础能源消耗值和附加功能功耗因子之和决定。微型计算机能效各等级的典型能源消耗应不大于下表的规定

微型计算机类型			能源消耗(千瓦时)		
			1	2	3
	台式微型计算机及	A 类	98.0+∑Efa	148.0+∑Efa	198.0+∑Efa
一体机		B 类	125.0+∑Efa	175.0+∑Efa	225.0+∑Efa
		C 类	159.0+∑Efa	209.0+∑Efa	259.0+∑Efa
		D 类	184.0+∑Efa	234.0+∑Efa	284.0+∑Efa
	便携式	A 类	20.0+∑Efa	35.0+∑Efa	45.0+∑Efa
计算机		B 类	26.0+∑Efa	45.0+∑Efa	65.0+∑Efa
		C 类	54.5+∑Efa	75.0+∑Efa	123.5+∑Efa
注：∑Efa 为微型计算机附加功能功耗因子之和					

2. 典型能源消耗

典型能源消耗值代表一个备案单元中，符合《微型计算机能源效率标识实施规则》要求的代表性规格型号产品的数值。因此，本机的典型能源消耗值可能与其所加施的能效标识中所示的典型能源消耗值不一致。

3. 产品类型

产品类型根据微型计算机的配置确定。参见下表：

类型	配置说明	
	台式微型计算机及一体机	便携式计算机
A 类	下列 B 类、C 类、D 类配置以外的台式微型计算机及一体机	下列 B 类、C 类配置以外的便携式计算机
B 类	中央处理器（CPU）物理核心数为 2，系统内存大于等于 2GB	具有独立图形显示单元（GPU）
C 类	中央处理器（CPU）物理核心数大于 2，且至少具有以下特征中的一条 a. a）系统内存大于等于 2GB； b. 独立图形显示单元（GPU）	中央处理器（CPU）物理核心数大于等于 2，系统内存大于等于 2GB，具有独立图形显示单元（GPU）且显存位宽大于等于 128 位.
D 类	中央处理器（CPU）物理核心数大于等于 4，且至少具有以下特征中的一条： a. 系统内存大于等于 4GB； b. 具有独立图形显示单元（GPU）且显存位宽大于等于 128 位	

关于标识内容的更详细技术信息，请参考《微型计算机能效限定值及能效等级》（GB28380-2012）

Қытайда қолданылатын RoHS

Қытайда RoHS үшін келесі ескертпелер қолданылады.

笔记本电脑和平板电脑产品中有害物质或元素的名称及含量

根据中国《电器电子产品有害物质限制使用管理办法》





Кесте 4-6 **产品中有害物质或元素的名称及含量 根据中国《电器电子产品有害物质限制使用管理办法》**

	有害物质					
部件名称	**铅 (Pb)**	**汞 (Hg)**	**镉 (Cd)**	**六价铬 (Cr(VI))**	**多溴联苯 (PBB)**	**多溴二苯醚 (PBDE)**
电池	X	O	O	O	O	O
线缆	X	O	O	O	O	O
摄像头	X	O	O	O	O	O
机箱/其他	X	O	O	O	O	O
闪存读卡器	X	O	O	O	O	O
软盘驱动器	X	O	O	O	O	O
硬盘驱动器	X	O	O	O	O	O
耳机	X	O	O	O	O	O
I/O PCA	X	O	O	O	O	O
键盘	X	O	O	O	O	O
液晶显示器 (LCD) 面板	X	O	O	O	O	O
介质（CD/DVD/软盘）	O	O	O	O	O	O
内存	X	O	O	O	O	O
主板、处理器、散热器	X	O	O	O	O	O
鼠标	X	O	O	O	O	O
光盘驱动器	X	O	O	O	O	O
对接设备选件	X	O	O	O	O	O
电源适配器	X	O	O	O	O	O
电源	X	O	O	O	O	O
电源组	X	O	O	O	O	O
投影仪	X	O	O	O	O	O
遥控器	X	O	O	O	O	O

Кесте 4-6 产品中有害物质或元素的名称及含量 根据中国《电器电子产品有害物质限制使用管理办法》(жалғасы)

	有害物质					
部件名称	铅 (Pb)	汞 (Hg)	镉 (Cd)	六价铬 (Cr(VI))	多溴联苯 (PBB)	多溴二苯醚 (PBDE)
智能卡/Java™ 读卡器	X	O	O	O	O	O
扬声器(外置)	X	O	O	O	O	O
电视调谐器	X	O	O	O	O	O
USB 闪存驱动器	X	O	O	O	O	O
USB 集线器	X	O	O	O	O	O
网络摄像头	X	O	O	O	O	O
无线接收器	X	O	O	O	O	O
无线网卡	X	O	O	O	O	O

本表格依据 SJ/T 11364 的规定编制。

O: 表示该有害物质在该部件所有均质材料中的含量均在 GB/T 26572 规定的限量要求以下。

X: 表示该有害物质至少在该部件的某一均质材料中的含量超出 GB/T 26572 规定的限量要求。

此表中所有名称中含 "X" 的部件均符合中国 RoHS 达标管理目录限用物质应用例外清单的豁免。

此表中所有名称中含 "X" 的部件均符合欧盟 RoHS 立法。

注: 环保使用期限的参考标识取决于产品正常工作的温度和湿度等条件

台式机、瘦客户端、个人工作站、一体机和销售点终端产品中有害物质或元素的名称及含量

根据中国《电器电子产品有害物质限制使用管理办法》





Кесте 4-7 产品中有害物质或元素的名称及含量 根据中国《电器电子产品有害物质限制使用管理办法》

	有害物质					
部件名称	铅 (Pb)	汞 (Hg)	镉 (Cd)	六价铬 (Cr(VI))	多溴联苯 (PBB)	多溴二苯醚 (PBDE)
电池	X	O	O	O	O	O
线缆	X	O	O	O	O	O
摄像头	X	O	O	O	O	O
机箱/其他	X	O	O	O	O	O

Кесте 4-7 产品中有害物质或元素的名称及含量 根据中国《电器电子产品有害物质限制使用管理办法》(жалғасы)

	有害物质					
部件名称	铅 (Pb)	汞 (Hg)	镉 (Cd)	六价铬 (Cr(VI))	多溴联苯 (PBB)	多溴二苯醚 (PBDE)
风扇	X	O	O	O	O	O
闪存读卡器	X	O	O	O	O	O
软盘驱动器	X	O	O	O	O	O
硬盘驱动器	X	O	O	O	O	O
耳机	X	O	O	O	O	O
散热器	X	O	O	O	O	O
I/O PCA	X	O	O	O	O	O
键盘	X	O	O	O	O	O
液晶显示器 (LCD) 面板	X	O	O	O	O	O
介质（CD/DVD/软盘）	O	O	O	O	O	O
内存	X	O	O	O	O	O
主板、处理器、散热器	X	O	O	O	O	O
鼠标	X	O	O	O	O	O
光驱	X	O	O	O	O	O
对接设备选件	X	O	O	O	O	O
电源适配器	X	O	O	O	O	O
电源	X	O	O	O	O	O
投影仪	X	O	O	O	O	O
遥控器	X	O	O	O	O	O
智能卡/Java™ 读卡器	X	O	O	O	O	O
固态驱动器	X	O	O	O	O	O
扬声器（外置）	X	O	O	O	O	O
触控笔	X	O	O	O	O	O
触控板	X	O	O	O	O	O
电视调谐器	X	O	O	O	O	O
USB 闪存驱动器	X	O	O	O	O	O
USB 集线器	X	O	O	O	O	O
网络摄像头	X	O	O	O	O	O
无线接收器	X	O	O	O	O	O
无线网卡	X	O	O	O	O	O
3D 捕获台/转盘	X	O	O	O	O	O

Кесте 4-7 产品中有害物质或元素的名称及含量 根据中国《电器电子产品有害物质限制使用管理办法》(жалғасы)

	有害物质					
部件名称	铅 (Pb)	汞 (Hg)	镉 (Cd)	六价铬 (Cr(VI))	多溴联苯 (PBB)	多溴二苯醚 (PBDE)
本表格依据 SJ/T 11364 的规定编制。 O: 表示该有害物质在该部件所有均质材料中的含量均在 GB/T 26572 规定的限量要求以下。 X: 表示该有害物质至少在该部件的某一均质材料中的含量超出 GB/T 26572 规定的限量要求。 此表中所有名称中含 "X" 的部件均符合中国 RoHS 达标管理目录限用物质应用例外清单的豁免。 此表中所有名称中含 "X" 的部件均符合欧盟 RoHS 立法。 注: 环保使用期限的参考标识取决于产品正常工作的温度和湿度等条件						

台灣針對筆記型電腦和平板電腦的有害物質限制使用管理辦法 (RoHS)

限用物質含有情況標示聲明書

Declaration of the Presence Condition of the Restricted Substances Marking

Кесте 4-8 限用物質含有情況標示聲明書 Declaration of the Presence Condition of the Restricted Substances Marking

限用物質及其化學符號 Restricted substances and its chemical symbols						
單元 Unit	鉛 Lead (Pb)	汞 Mercury (Hg)	鎘 Cadmium (Cd)	六價鉻 Hexavalent chromium (Cr^{+6})	多溴聯苯 Polybrominated biphenyls (PBB)	多溴二苯醚 Polybrominated diphenyl ethers (PBDE)
纜線 Cables	–	○	○	○	○	○
機殼/其他 Chassis/Other	–	○	○	○	○	○
輸入/輸出印刷電路組件 I/O PCAs	–	○	○	○	○	○
液晶顯示器 (LCD) 面板 Liquid crystal display (LCD) panel	–	○	○	○	○	○
記憶體 Memory	○	○	○	○	○	○
主機板、處理器、散熱器 Motherboard, processor, heat sinks	–	○	○	○	○	○
電源組 Power pack	–	○	○	○	○	○

Кесте 4-8 **限用物質含有情況標示聲明書 Declaration of the Presence Condition of the Restricted Substances Marking (жалғасы)**

限用物質及其化學符號 Restricted substances and its chemical symbols						
電源供應器 Power supply	–	○	○	○	○	○
儲存裝置 Storage Devices	–	○	○	○	○	○
無線裝置 Wireless Devices	–	○	○	○	○	○
備考 1:「超出 0.1 %」及「超出 0.01 %」係指限用物質之百分比含量超出百分比含量基準值。 Note 1: "Exceeding 0.1 wt %" and "exceeding 0.01 wt %" indicate that the percentage content of the restricted substance exceeds the reference percentage value of presence condition. 備考 2:「○」係指該項限用物質之百分比含量未超出百分比含量基準值。 Note 2: "○" indicates that the percentage content of the restricted substance does not exceed the percentage of reference value of presence. 備考 3:「–」係指該項限用物質為排除項目。 Note 3: The "–" indicates that the restricted substance corresponds to the exemption.						

若要取得最新版使用指南，請前往 http://www.hp.com/support，並依照指示尋找您的產品。然後選取「使用手冊」。

To access the latest user guides, go to http://www.hp.com/support, and follow the instructions to find your product. Then select **Manuals**.

台灣針對桌上型電腦、精簡型電腦、個人工作站、一體成形電腦及銷售點終端機的有害物質限制使用管理辦法 (RoHS)

限用物質含有情況標示聲明書

Declaration of the Presence Condition of the Restricted Substances Marking

Кесте 4-9 **限用物質含有情況標示聲明書 Declaration of the Presence Condition of the Restricted Substances Marking**

限用物質及其化學符號 Restricted substances and its chemical symbols						
單元 Unit	鉛 Lead (Pb)	汞 Mercury (Hg)	鎘 Cadmium (Cd)	六價鉻 Hexavalent chromium (Cr^{+6})	多溴聯苯 Polybrominated biphenyls (PBB)	多溴二苯醚 Polybrominated diphenyl ethers (PBDE)
纜線 Cables	–	○	○	○	○	○
機座/其他 Chassis/Other	–	○	○	○	○	○

Кесте 4-9 **限用物質含有情況標示聲明書 Declaration of the Presence Condition of the Restricted Substances Marking (жалғасы)**

限用物質及其化學符號						
Restricted substances and its chemical symbols						
單元 Unit	鉛 Lead (Pb)	汞 Mercury (Hg)	鎘 Cadmium (Cd)	六價鉻 Hexavalent chromium (Cr^{+6})	多溴聯苯 Polybrominated biphenyls (PBB)	多溴二苯醚 Polybrominated diphenyl ethers (PBDE)
輸入/輸出印刷電路組件 I/O PCAs	–	○	○	○	○	○
液晶顯示器 (LCD) 面板 Liquid crystal display (LCD) panel (for AIO only)	–	○	○	○	○	○
記憶體 Memory	○	○	○	○	○	○
主機板、處理器、散熱器 Motherboard, processor, heat sinks	–	○	○	○	○	○
電源供應器 Power supply	–	○	○	○	○	○
儲存裝置 Storage Devices	–	○	○	○	○	○
備考 1:「超出 0.1 %」及「超出 0.01 %」係指限用物質之百分比含量超出百分比含量基準值。 Note 1: "Exceeding 0.1 wt %" and "exceeding 0.01 wt %" indicate that the percentage content of the restricted substance exceeds the reference percentage value of presence condition. 備考 2:「○」係指該項限用物質之百分比含量未超出百分比含量基準值。 Note 2: "○" indicates that the percentage content of the restricted substance does not exceed the percentage of reference value of presence. 備考 3:「–」係指該項限用物質為排除項目。 Note 3: The "–" indicates that the restricted substance corresponds to the exemption.						

若要取得最新版使用指南，請前往 http://www.hp.com/support，並依照指示尋找您的產品。然後選取「使用手冊」。

To access the latest user guides, go to http://www.hp.com/support, and follow the instructions to find your product. Then select **Manuals**.

Үндістанда қолданылатын зиянды заттар туралы шектеулер (RoHS)

Бұл өнім және оның шығын материалдары мен қосалқы бөлшектері «India E-waste Rule 2016» директивасының қауіпті заттар мөлшерлерін азайту ережелерінің талаптарына сәйкес келеді.

Бұл директиваның 2-қосымшасында белгіленген ерекшеліктерден басқа, өнім құрамында олардың салмағынан 0,1%-дан асатын қорғасын, сынап, алты валентті хром, полибромдифенил немесе оның салмағынан 0,01%-дан асатын полибромдифенил эфирлері жоқ.

Еуропалық Одақ комиссиясының №1275/2008 ережелері туралы ақпарат

Еуропалық Одақта қуат тұтыну туралы ескертпе қолданылуы қажет.

Сымды желідегі қосылған порттар мен сымсыз құрылғылар өнімге қосылған жағдайды қоса, өнімнің қуат тұтыну туралы мәліметтерін табу үшін мекенжайы бойынша орналасқан өнімнің IT ECO декларациясының «Қосымша ақпарат» атты P14 бөлімін (http://www.hp.com/hpinfo/globalcitizenship/environment/productdata/itecodesktop-pc.html) қараңыз.

Қолданылған кезде сымсыз желіні қосу немесе өшіру үшін өнім пайдаланушы нұсқаулығында немесе амалдық жүйеде берілген нұсқауларды қараңыз. Ақпаратты http://www.hp.com/support веб-бетінен алуға болады.

IT ECO декларациялары

IT ECO декларацияларын келесі сілтемелерден табуға болады.

Ноутбук немесе планшет компьютерлері

http://www.hp.com/hpinfo/globalcitizenship/environment/productdata/iteconotebook-o.html

Үстелдегі дербес компьютерлер және жалпы клиенттер

http://www.hp.com/hpinfo/globalcitizenship/environment/productdata/itecodesktop-pc.html?jumpid=reg_R1002_USEN

Жұмыс станциялары

http://www.hp.com/hpinfo/globalcitizenship/environment/productdata/itecoworkstatio.html

Жапонияда қолданылатын зиянды заттар туралы шектеулер (RoHS)

2008 年、日本における製品含有表示方法、JISC0950 改定版が公示されました。製造事業者は、2006 年 7 月 1 日以降に販売される電気・電子機器の特定化学物質の含有に付きまして情報提供を義務付けられています。

製品の部材表示に付きましては、http://www.hp.com/go/jisc0950/ を参照してください。

A Japanese regulatory requirement, defined by specification JIS C 0950, 2008, mandates that manufacturers provide Material Content Declarations for certain categories of electronic products offered for sale after July 1, 2006.

To view the JIS C 0950 material declaration for this product, visit http://www.hp.com/go/jisc0950.

Ley para el Aprovechamiento Sustentable de la Energía de México

Ley para el Aprovechamiento Sustentable de la Energía de México

Se ha etiquetado este producto en conformidad con la Ley para el Aprovechamiento Sustentable de la Energía de México, que requiere la divulgación del consumo de energía del modo de uso normal (modo inactivo) y del modo de espera. Su producto es una de las muchas configuraciones de esta familia

de modelos; el consumo de energía del modo inactivo de su configuración específica puede diferir de la información de la etiqueta. El consumo real de energía de su producto puede ser mayor o menor que el valor informado en la etiqueta de energía de producto para México a causa de factores como la configuración (componentes y módulos seleccionados) y el uso (tareas que se están efectuando, software instalado y en ejecución, etc.).

ЕСКЕРТПЕ: Esta ley no es aplicable a las estaciones de trabajo.

TCO Certified

Бұл бөлімдегі ақпарат TCO Certified логотипі бар өнімдерге ғана қатысты қолданылады.

TCO Certified өнімдерінің тізімін көру үшін https://tcocertified.com/product-finder/ бөлімін қараңыз.

A third-party certification according to ISO 14024

Toward sustainable IT products



Say hello to a more sustainable product

IT products are associated with a wide range of sustainability risks throughout their life cycle. Human rights violations occur in the supply chain. Harmful substances are used both in products and their manufacture. Products can often have a short lifespan because of poor ergonomics, low quality and when they are not able to be repaired or upgraded.

This product is a better choice. It meets all the criteria in TCO Certified, the world's most comprehensive sustainability certification for IT products. Thank you for making a responsible product choice, that help drive progress towards a more sustainable future!

Criteria in TCO Certified have a life-cycle perspective and balance environmental and social responsibility. Conformity is verified by independent and approved verifiers that specialize in IT products, social responsibility or other sustainability issues. Verification is done both before and after the certificate is issued, covering the entire validity period. The process also includes ensuring that corrective actions are implemented in all cases of factory non-conformities. And last but not least, to make sure that the certification and independent verification is accurate, both TCO Certified and the verifiers are reviewed regularly.

Want to know more?

Read information about TCO Certified, full criteria documents, news and updates at **tcocertified.com.** On the website you'll also find our Product Finder, which presents a complete, searchable listing of certified products.

TCO Certified Edge

Бұл бөлімдегі ақпарат күәландырылған TCO Edge логотипі бар өнімдерге ғана қатысты қолданылады.

TCO Certified Edge өнімдерінің тізімін көру үшін https://tcocertified.com/product-finder/ бөлімін қараңыз.

A third-party certification according to ISO 14024

Toward sustainable IT products



Say hello to a more sustainable product

IT products are associated with a wide range of sustainability risks throughout their life cycle. Human rights violations occur in the supply chain. Harmful substances are used both in products and their manufacture. Products can often have a short lifespan because of poor ergonomics, low quality and when they are not able to be repaired or upgraded.

This product is a better choice. It meets all the criteria in TCO Certified, the world's most comprehensive sustainability certification for IT products. Additionally, it fulfills the requirements of TCO Certified Edge, the supplemental certification that recognizes leading-edge products that exceed typical performance in a particular sustainability attribute. At our Product Finder **(tcocertified.com/product-finder)** you can find out which TCO Certified Edge criterion or criteria this product meets.

Criteria in TCO Certified have a life-cycle perspective and balance environmental and social responsibility. Compliance is verified by independent verification organizations that specialize in IT products, social responsibility or other sustainability issues. Verification is done both before and after the certificate is issued, covering the entire validity period. The process also includes ensuring that corrective actions are implemented in all cases of factory non-conformities.

Thank you for making a responsible product choice, that help drive progress towards a more sustainable future!

Want to know more?

Read information about TCO Certified, full criteria documents, news and updates at **tcocertified.com.** On the website you'll also find our Product Finder, which presents a complete, searchable listing of certified products.

Индекс

Таңбалар/Сандар

«GS» хабарламасы 9

А

АҚШ-қа арналған модемді пайдалану қағидасы 15
А сыныбындағы өнімдер туралы хабарлама, Аустралия 5
А сыныбындағы өнімдер туралы хабарлама, Еуропа одағы және Ұлыбритания 5
А сыныбы туралы ғаламдық хабарламалар 4
кабельдер 5
өзгертулер 5

Б

Байланыстар туралы федералды комиссия
ноутбуктегі А сыныбы жөнінде хабарлама 4
ноутбуктегі В сыныбы жөнінде хабарлама 3
ноутбуктерге енгізілетін өзгертулер 4, 5
ноутбуктер кабельдері 4, 5
батарея 21
батареяларды кәдеге жарату 30
батареялар туралы ескертпе 14, 30
Беларусьта қолданылатын техникалық деректер туралы ескертпе 6
биіктік туралы ескертпе 28
Бразилияға арналған ескертпе 6, 24

Г

гарнитура мен құлақаспап дыбысының деңгейі туралы ескертпе 23

Д

дауыстық қолдау 18
дыбыс деңгейі туралы ескертпе, гарнитура мен құлақаспап 23

Е

ескертпелер
Macrovision корпорациясы 18
батарея 14, 30
Беларусьта қолданылатын техникалық деректер 6
Бразилия 6, 24
гарнитура мен құлақаспап дыбысының деңгейі 23
жабдықты жою 30
Жапонияда қолданылатын қуат сымы 26
желдеткіш 23
қоршаған орта 30
лазерді пайдалану қауіпсіздігі 23
Мексика 11
модем 15
Оңтүстік Корея 13
перхлоратты материал 34
сапар 27
Тайвань 13
Тайландта қолданылатын сымсыз байланыс туралы ескертпе 13
ұшақта қолдану 14
Үндістанда қолданылатын зиянды заттар туралы шектеулер 43
эргономикалық 9
Еуропалық Одақ комиссиясының №1275/2008 ережелері 44
ең жоғары қуат деңгейлері 8

Ж

жабдықты жоюға арналған ескертпе 30
Жапонияға арналған модемді пайдалану қағидасы 17
Жапонияға арналған хабарлама 10
Жапонияда қолданылатын зиянды заттар туралы шектеулер хабарламасы 44
Жапонияда қолданылатын қуат сымы туралы ескертпе 26
жапсырмалар, нормативтік деректер 2
Жаңа Зеландияға арналған модемді пайдалану қағидасы 17
желдеткіш туралы ескерту 23

К

кабельді жерге қосуға арналған ескертпе 29
Канадаға арналған ескертпелер 6
Канадада модемді қолдану қағидасы 16
кәдеге жарату, электрондық аппаратық құрал және батарея 30
компьютерді алып, саяхат жасауға арналған хабарлама 27
Кореяда қалдықтарды кәдеге жарату және қайта өңдеу туралы хабарлама 31

Қ

қоршаған ортаға қатысты ескертпелер 30
қуат сымын қолдану хабарламасы 25
Қытайға арналған қоршаған орта туралы ескертпелер 34
Қытайда қолданылатын компьютер энергиясы туралы хабарламалар 34

Л

лазерлі сәулелендіру қауіпсіздігі туралы хабарлама 14, 23

М

Мексикада сымсыз құрылғылар пайдалану туралы хабарлама 11
модемге арналған ескертпелер 15
модем қағидалары
АҚШ-та пайдаланылатын өлшемдер жүйесі 15
Жапония 17
Жаңа Зеландия 17
Канада 16

О

Оңтүстік Кореяға арналған ескертпе 13
Оңтүстік Кореядағы реттеуші органға беруге арналған нормативтік құжат 13

Ө

өзгертулер, ноутбуктерге енгізілетін
Байланыстар туралы федералды комиссия 4

Р

радио жиілік ауқымдары 8
реттеуші органға беруге арналған нормативтік құжат, Оңтүстік Корея 13

С

Сингапурда сымсыз құрылғыны қолдану туралы хабарлама 12
сымсыз желі құрылғылары 4

Т

Тайваньда қолданылатын ескертпе 13
Тайландта қолданылатын сымсыз байланыс туралы ескертпе 13
тастау туралы ескертпелер
батарея 30
батарея, пайдаланушы арқылы ауыстырылатын 14
жабдық 30
зауытта пломбаланған батарея 14
теледидар тюнері, кабелді жерге қосуға арналған ескертпе 29
тропикалық климатта пайдалану туралы ескертпе 28

Ұ

ұшақта қолдану туралы ескертпе 14

Ү

Үндістанда қолданылатын зиянды заттар туралы шектеулер ескертуі 43

Х

хабарламалар
батарея 21
Жапония 10
Жапонияда қолданылатын зиянды заттар туралы шектеулер 44
Канада 6
Кореяда қалдықтарды кәдеге жарату және қайта өңдеу 31
қуат сымдары 25
лазерді пайдалану қауіпсіздігі 14
Сингапур 12
хабарламалар, ноутбуктер
Байланыстар туралы федералды комиссия 3, 4

Э

электрондық аппаратық құрал және батареяларды кәдеге жарату 30
эргономикалық сәйкестік талаптарына арналған хабарлама 9

Таңбалар/Сандар

台灣對於危險物質的限制注意事項 41, 42
注意事項
台灣有害物質限制 41, 42

A

Aviso para o Brasil 6
avisos
Brasil 6

C

сымсыз құрылғылар 4

E

ENERGY STAR сертификаттауы 32

M

Macrovision корпорациясы ескертпесі 18

T

TCO Certified Edge күәлігі 46
TCO Certified күәлігі 45

Normatīvo paziņojumu un informācijas par drošību un vides aizsardzību lietotāja rokasgrāmata

KOPSAVILKUMS

Šajā rokasgrāmatā sniegta normatīvā, drošības un vides aizsardzības informācija, kas atbilst ASV, Kanādas un starptautiskajiem noteikumiem attiecībā uz piezīmjdatoriem, planšetdatoriem, galda datoriem, vienkāršotajiem klientiem, personālajām darbstacijām, All-in-One un pārdošanas punktu terminālļiem.

Juridiskā informācija

© Copyright 2022, 2023 HP Development Company, L.P.

Bluetooth ir preču zīme, kas pieder tās īpašniekam un ko saskaņā ar licenci izmanto uzņēmums "HP Inc.". ENERGY STAR un ENERGY STAR zīmes ir ASV reģistrētas zīmes. Java ir uzņēmuma Oracle un/vai tā filiāļu reģistrēta preču zīme. WiGig ir "Wi-Fi Alliance" reģistrēta preču zīme.

Šeit iekļautā informācija var tikt mainīta bez iepriekšēja brīdinājuma. Vienīgās HP produktu un pakalpojumu garantijas ir izklāstītas šiem produktiem un pakalpojumiem pievienotajos garantijas paziņojumos. Nekas no šeit minētā nav interpretējams kā papildu garantija. Uzņēmums HP neuzņemas atbildību par šeit atrodamajām tehniskajām un drukas kļūdām vai izlaidumiem.

Trešais izdevums: 2023. gada decembris

Pirmais izdevums: 2022. gada jūlijs

Dokumenta daļas numurs: N25728-E13

Saturs

1 Par šo rokasgrāmatu 1

2 Normatīvie paziņojumi 2

Piekļuve normatīvo datu uzlīmēm 2

ASV Federālās sakaru komisijas paziņojums par B klases izstrādājumu 3

Modifikācijas 4

Kabeļi 4

Produkti ar bezvadu LAN ierīcēm vai HP Mobile platjoslas moduļiem 4

Bezvadu ierīces ar 5,925 GHz–7,125 GHz 4

Globālie paziņojumi par A klasi 4

ASV Federālās sakaru komisijas paziņojums par A klasi 4

Modifikācijas 5

Kabeļi 5

Paziņojums Austrālijai 5

Paziņojums Eiropas Savienībai un Apvienotajai Karalistei 5

Paziņojums, kas attiecas uz Japānu 5

paziņojums, kas attiecas uz Dienvidkoreju 5

Paziņojums, kas attiecas uz Taivānu 5

Baltkrievijas normatīvais ziņojums 6

informācija, kas attiecas uz Brazīliju 6

Paziņojumi, kas attiecas uz Kanādu 6

Eiropas Savienības un Apvienotās Karalistes normatīvie paziņojumi 6

Atbilstības deklarācija 7

Produkti ar radio funkciju (EMF) 7

Ierobežojumi attiecībā uz produktiem ar radiosakaru funkciju (tikai dažiem produktiem) 7

Radiofrekvenču joslas un maksimālie enerģijas līmeņi (tikai dažiem produktiem un dažās valstīs) 7

Paziņojums par ergonomiku 8

Eiropas tālruņu tīkla deklarācija (modems/fakss) 8

Paziņojums, kas attiecas uz Austrāliju un Jaunzēlandi 9

WWAN paziņojums, kas attiecas uz Ķīnu 9

Ķīnas radioiekārtu paziņojums 9

Paziņojums par bezvadu uzlādes aprīkojuma radio pārvaldību Ķīnā (tikai dažiem produktiem) 9

Paziņojums, kas attiecas uz Japānu 9

Bezvadu lokālā tīkla (WLAN), bezvadu teritoriālā tīkla (WWAN) un Bluetooth® sertifikācijas marķējumi 10

Paziņojums, kas attiecas uz Meksiku 10

Eirāzijas Ekonomikas savienības normatīvie paziņojumi 10

Производитель и дата производства 11

Өндіруші және өндіру мерзімі 11

Местные представители: 11

Жергілікті өкілдіктері: 11
Paziņojums par bezvadu ierīču lietošanu Singapūrai 12
Paziņojumi, kas attiecas uz Dienvidkoreju 12
Normatīvais iesniegšanas dokuments 12
paziņojums par bezvadu sakariem lietotājiem Taizemē 13
Paziņojumi, kas attiecas uz Taivānas Nacionālo komunikāciju komisiju 13
無線 LAN 802.11 裝置/藍牙裝置/短距離通訊裝置: 13
Paziņojums par lietošanu, ceļojot lidmašīnās 13
Paziņojumi par akumulatoriem, kurus var nomainīt lietotājs 13
Paziņojums par akumulatoriem ar rūpnīcas plombu 13
Lāzera atbilstība 14
Telekomunikācijas ierīces apstiprinājumi 14
Informācija par modemiem 15
Paziņojumi par modemiem, kas attiecas uz ASV 15
Paziņojumi par modemiem, kas attiecas uz Kanādu 16
paziņojumi par modemiem, kas attiecas uz Japānu 16
Paziņojumi par modemiem, kas attiecas uz Jaunzēlandi 16
Balss atbalsts 17
“Macrovision Corporation” paziņojums 17
3 Drošības paziņojumi 18
Svarīga drošības informācija 18
Brīdinājuma paziņojums par drošību saistībā ar karstumu 19
Paziņojums par iespējamiem drošības nosacījumiem 19
Uzstādīšanas nosacījumi 19
Paziņojums par akustiku 19
Paziņojumi par akumulatoru 20
Paziņojumi par ventilatoru 21
Paziņojums par austiņu un mikrofona skaļuma līmeni 22
Lāzeru drošība 22
Strāvas padeves un strāvas vada uzstādīšanas prasības 22
Strāvas padeves I kategorijas zemējuma prasības 22
informācija, kas attiecas uz Brazīliju 22
Dānija 23
Somija 23
Norvēģija 23
Zviedrija 23
Strāvas padeves prasības 23
Ķīna 23
Izmantošanai Norvēģijā 23
Strāvas kabeļa uzstādīšanas prasības 23
Paziņojums par strāvas vadu 24
Līdzstrāvas spraudnis ārējam HP strāvas padeves avotam 24

paziņojums, kas attiecas uz Japānu, par strāvas vadu ... 24
Strāvas vadu prasības, kas attiecas uz Japānu ... 24
Pirkstu iespiešanas bīstamība ... 25
Televīzijas antenas savienotāju aizsardzība ... 25
Ārējās televīzijas antenas zemēšana ... 25
Aizsardzība pret zibeni ... 25
Piezīme kabeļtelevīzijas sistēmas uzstādītājam ... 26
Paziņojums par ceļošanu ... 26
Drošības paziņojumi, kas attiecas uz Ķīnu ... 27
Paziņojums par augstumu, kas attiecas uz Ķīnu ... 27
Paziņojums par tropu klimatu, kas attiecas uz Ķīnu ... 27
Norvēģijas un Zviedrijas kabeļu iezemēšanas brīdinājums produktiem ar TV uztvērēja karti ... 28
paziņojums par redzi, kas attiecas uz Taivānu ... 28
使用過度恐傷害視力 ... 28
4 Informācija par vides aizsardzību ... 29
Elektroniskās aparatūras, iepakojuma un akumulatoru otrreizējā pārstrāde ... 29
Lietotāju atbrīvošanās no nolietota aprīkojuma ... 29
Brazīlija – atbrīvošanās no sārma akumulatoriem ... 29
Informācija par aparatūras pārstrādi otrreizējo izejvielu ieguvei Brazīlijā ... 30
Francijas Triman EEIA un reciklēšanas marķējums ... 30
Paziņojumi par utilizāciju un otrreizējo pārstrādi: Koreja ... 30
Informācija par akumulatoru atkārtotu pārstrādi lietotājiem Taivānā ... 30
Turcijas WEEE regula ... 31
ENERGY STAR® sertifikācija (tikai dažiem produktiem) ... 31
Ķīmiskās vielas ... 32
Perhlorāta materiāls – var būt nepieciešama īpaša rīcība ... 32
Paziņojumi par vidi, kas attiecas uz Ķīnu ... 33
Ķīnas datoru energomarķējums ... 33
Ķīnas RoHS ... 36
笔记本电脑和平板电脑产品中有害物质或元素的名称及含量 ... 36
台式机、瘦客户端、个人工作站、一体机和销售点终端产品中有害物质或元素的名称及含量 ... 37
台灣針對筆記型電腦和平板電腦的有害物質限制使用管理辦法 (RoHS) ... 39
限用物質含有情況標示聲明書 ... 39
台灣針對桌上型電腦、精簡型電腦、個人工作站、一體成形電腦及銷售點終端機的有害物質限制使用管理辦法 (RoHS) ... 40
限用物質含有情況標示聲明書 ... 40
Ierobežojumi attiecībā uz bīstamām vielām (RoHS) Indijā ... 41
Informācija par Eiropas Savienības Komisijas Regulu 1275/2008 ... 42
IT ECO paziņojumi ... 42
Japānas ierobežojumi attiecībā uz bīstamām vielām (RoHS) ... 42

Ley para el Aprovechamiento Sustentable de la Energía de México 42
TCO Certified 43
TCO Certified Edge 44
Alfabētiskais rādītājs 46

1 Par šo rokasgrāmatu

Šajā rokasgrāmatā sniegta normatīvā, drošības un vides aizsardzības informācija, kas atbilst ASV, Kanādas un starptautiskajiem noteikumiem attiecībā uz piezīmjdatoriem, planšetdatoriem, galda datoriem, vienkāršotajiem klientiem, personālajām darbstacijām, All-in-One un pārdošanas punktu terminālļiem.

Lai piekļūtu jaunākajām lietotāja rokasgrāmatām, apmeklējiet vietni http://www.hp.com/support un izpildiet norādījumus, lai atrastu savu produktu. Pēc tam atlasiet **User Guides** (Lietotāja rokasgrāmatas).

⚠ **BRĪDINĀJUMS!** Norāda uz bīstamu situāciju, kas, ja netiek novērsta, **var** izraisīt nopietnu traumu vai bojāeju.

⚠ **UZMANĪBU!** Norāda uz bīstamu situāciju, kas, ja to nenovērš, **var** izraisīt nelielu vai mērenu bojājumu.

SVARĪGI! Norāda uz informāciju, kas tiek uzskatīta par svarīgu, bet nav saistīta ar bīstamību (piemēram, ziņojumi, kas attiecas uz ierīces bojājumu). Brīdina lietotāju, ka procedūras neizpildīšana tieši tā, kā aprakstīts, var izraisīt datu zudumu vai sabojāt aparatūru vai programmatūru. Satur arī svarīgu informāciju, koncepcijas izskaidrošanai vai uzdevuma izpildei.

PIEZĪME. Satur papildu informāciju, kas uzsver vai papildina svarīgus galvenā teksta jautājumus.

PADOMS. Sniedz noderīgus padomus uzdevuma izpildei.

2 Normatīvie paziņojumi

Šajā nodaļā ir sniegta valstij un reģionam specifiska informācija attiecībā uz paziņojumiem par vadu un bezvadu sakaru normatīvo informāciju, kā arī informācija par datora atbilstību. Daži no šiem paziņojumiem var neattiekties uz jūsu produktu.

Var būt uzstādīta viena vai vairākas integrētas bezvadu ierīces. Dažās vidēs bezvadu ierīču lietošana var būt aizliegta. Šādi ierobežojumi var pastāvēt lidmašīnās, slimnīcās, sprāgstvielu tuvumā, bīstamās vietās u. c. Ja neesat drošs par šī produkta izmantošanas nosacījumiem, pirms tā ieslēgšanas lūdziet atbildīgajām iestādēm atļauju to izmantot.

Piekļuve normatīvo datu uzlīmēm

Daži izstrādājumi var būt marķēti ar elektroniskajām normatīvo datu etiķetēm (e-etiķetēm), kurām var piekļūt, izmantojot sistēmu BIOS.

Normatīvo datu uzlīmes, kas nodrošina valsts vai reģionālo normatīvo informāciju (piemēram, FCC ID), var būt atrodamas datora apakšā, akumulatora nodalījumā (tikai dažiem produktiem), zem noņemamā apkopes vāka (tikai dažiem produktiem) displeja aizmugurē vai uz bezvadu sakaru vai modema moduļa.

PIEZĪME. Elektroniskās etiķetes nav pieejamas visiem produktiem.

PIEZĪME. Ierīcēm, kuras nav paredzētas pārdošanai vai lietošanai Amerikas Savienotajās Valstīs, var nebūt Federālās sakaru komisijas (FCC) ID.

PIEZĪME. Pieejamo elektronisko etiķešu vienumu saraksts var atšķirties atkarībā no datora modeļa un instalētajām ierīcēm.

Lai skatītu elektroniskās normatīvo datu etiķetes, veiciet tālāk norādītās darbības.

1. Ieslēdziet vai pārstartējiet datoru.
2. Nospiediet taustiņu esc vai f10, lai atvērtu utilītu Computer Setup (Datora iestatīšana).
3. Lai skatītu elektronisko uzlīmi, izmantojiet kādu no tālāk norādītajām metodēm.
   - Piezīmjdatoriem.
     a. Izmantojot rādītājierīci vai bulttaustiņus, atlasiet **Advanced** (Papildu), atlasiet **Electronic Labels** (Elektroniskās etiķetes) un pēc tam nospiediet taustiņu enter.
     b. Izmantojiet rādītājierīci vai bulttaustiņus, lai atlasītu vienu no uzskaitītajiem vienumiem, un pēc tam nospiediet taustiņu **OK**.
   - Galddatoriem.
     a. Izmantojiet rādītājierīci vai bulttaustiņus, lai atlasītu **Main** (Galvenā), un pēc tam atlasiet **Electronic Label System** (Elektronisko uzlīmju sistēma).
     b. Nospiediet enter (ievadīt). Tiek parādīta elektroniskā uzlīme.

4. Lai izietu no utilītas Computer Setup (Datora iestatīšana) izvēlnēm, neveicot izmaiņas, veiciet tālāk norādītās darbības.

   Atlasiet ikonu **Exit** (Iziet) ekrāna apakšējā labajā stūrī un pēc tam izpildiet ekrānā redzamās instrukcijas.

   – vai –

   Izmantojiet bulttaustiņus, lai atlasītu **Main** (Galvenā izvēlne), **Ignore Changes and Exit** (Ignorēt izmaiņas un iziet) un pēc tam nospiediet taustiņu enter.

ASV Federālās sakaru komisijas paziņojums par B klases izstrādājumu

Šis aprīkojums ir testēts un atzīts par atbilstošu B klases digitālās ierīces ierobežojumiem saskaņā ar FCC noteikumu 15. daļu. Izmantojiet šos paziņojumus par B klases izstrādājumiem.

Šie ierobežojumi ir paredzēti, lai nodrošinātu atbilstošu aizsardzību pret kaitīgiem traucējumiem, lietojot dzīvojamās telpās uzstādītu aprīkojumu. Šis aprīkojums ģenerē, izmanto un var izstarot radiofrekvences enerģiju un, ja tas netiek uzstādīts un izmantots saskaņā ar instrukcijām, var izraisīt kaitīgus radio sakaru traucējumus. Tomēr nav garantijas, ka konkrētajā instalācijā traucējumu nebūs.

Ja šis aprīkojums izraisa kaitīgus radio vai televīzijas signāla uztveršanas traucējumus, ko iespējams noteikt, izslēdzot un ieslēdzot aprīkojumu, lietotājs var mēģināt novērst šos traucējumus, veicot vienu vai vairākas no tālāk norādītajām darbībām.

- Pārvietot uztveršanas antenu vai pavērst to citā virzienā.
- Palielināt attālumu starp aprīkojumu un uztvērēju.
- Pievienot aprīkojumu kontaktligzdai, kas ir pieslēgta citā ķēdē nekā tā, kurai ir pievienots uztvērējs.
- Lūgt palīdzību izplatītājam vai pieredzējušam radio vai televīzijas tehniķim.

Šī ierīce atbilst FCC noteikumu 15. daļai. Lietojot ierīci, ņāievēro tālāk minētie divi nosacījumi.

1. Šī ierīce nedrīkst radīt traucējumus.
2. Šai ierīcei ir jāpieņem jebkādi ārējie traucējumi, tostarp traucējumi, kas var izraisīt nevēlamu ierīces darbību.

Ja rodas jautājumi saistībā ar šo produktu, veiciet tālāk norādītās darbības.

- Rakstiet uz šo adresi

  “HP Inc.”

  1501 Page Mill Road

  Palo Alto, CA 94304

- Piezvaniet HP pa tālruņa numuru 650-857-1501.

  – vai –

- Rakstiet uz e-pasta adresi techregshelp@hp.com.

Lai identificētu šo produktu, skatiet daļas, sērijas vai modeļa numuru, kas ir norādīts uz produkta.

Modifikācijas

FCC pieprasa, lai lietotājs būtu informēts par to, ka jebkādas šai ierīcei veiktas izmaiņas vai modifikācijas, kuras skaidri nav apstiprinājis uzņēmums HP, var atcelt lietotāja pilnvaras lietot šo aprīkojumu.

Kabeļi

Lai nodrošinātu atbilstību FCC noteikumiem, savienojumi ar šo ierīci ir jāveido, izmantojot ekranētus kabeļus, kuriem ir metāla RFI/EMI savienojumu uzgaļi.

Produkti ar bezvadu LAN ierīcēm vai HP Mobile platjoslas moduļiem

Šo ierīci nedrīkst novietot tuvumā vai ekspluatēt kopā ar jebkādu citu antenu vai raidītāju.

⚠ BRĪDINĀJUMS! **Pakļaušana radiofrekvenču starojuma iedarbībai:** šīs ierīces izstarotā izejas jauda ir zemāka par FCC noteiktajiem ierobežojumiem attiecībā uz pakļaušanu radiofrekvences iedarbībai. Tomēr šī ierīce ir jālieto tādā veidā, kas atbilst paredzamajai tipiskajai izmantošanai.

Bezvadu ierīces ar 5,925 GHz–7,125 GHz

FCC noteikumi ierobežo šīs ierīces darbību ar lietošanu tikai telpās.

Šīs ierīces lietošana ir aizliegta uz naftas ieguves platformām, automašīnās, vilcienos, laivās un lidmašīnās, izņemot, ja šīs ierīces lietošana ir atļauta lidmašīnās, lidojot augstumā, kas pārsniedz 10 000 pēdu. Šīs ierīces lietošana ir arī aizliegta arī nolūkā vadīt bezpilota lidmašīnu sistēmas un sazināties ar tām.

Globālie paziņojumi par A klasi

Izmantojiet šos paziņojumus par A klases izstrādājumiem.

ASV Federālās sakaru komisijas paziņojums par A klasi

Šis aprīkojums ir pārbaudīts un atzīts par A klases digitālo ierīci atbilstoši ASV Federālās sakaru komisijas (FCC) noteikumu 15. daļai.

Šie ierobežojumi ir izstrādāti, lai nodrošinātu saprātīgu aizsardzību pret kaitīgiem traucējumiem, darbinot aparatūru komerciālā vidē. Šis aprīkojums rada, izmanto un var izstarot radiofrekvences enerģiju un, ja nav uzstādīts un netiek izmantots atbilstoši šīm instrukcijām, var izraisīt bīstamus radio sakaru traucējumus. Darbinot šo aparatūru dzīvojamā rajonā, ir iespējami kaitīgi traucējumi, kas lietotājam būs jānovērš pašam par saviem līdzekļiem.

Ja rodas jautājumi saistībā ar šo produktu, veiciet tālāk norādītās darbības.

- Rakstiet uz šo adresi

  “HP Inc.”

  1501 Page Mill Road

  Palo Alto, CA 94304

- Piezvaniet HP pa tālruņa numuru 650-857-1501.

  – vai –

- Rakstiet uz e-pasta adresi techregshelp@hp.com.

Lai identificētu šo produktu, skatiet daļas, sērijas vai modeļa numuru, kas ir norādīts uz produkta.

Modifikācijas

Atbilstoši FCC prasībām lietotājam ir jāsniedz informācija, ka par tādu ierīces izmaiņu vai modifikāciju veikšanu, kuras nav tieši apstiprinājis Hewlett Packard Enterprise, var tikt anulēta lietotāja pilnvara šīs ierīces izmantošanai.

Kabeļi

Lai nodrošinātu atbilstību FCC noteikumiem, savienojumi ar šo ierīci ir jāveido, izmantojot ekranētus kabeļus, kuriem ir metāla RFI/EMI savienojumu uzgaļi.

Paziņojums Austrālijai

Izmantojiet šo paziņojumu par A klases izstrādājumiem Austrālijā.

⚠ **BRĪDINĀJUMS!** Šis ir A klases izstrādājums. Dzīvojamā vidē šis izstrādājums var izraisīt radiosakaru traucējumus, un lietotājam var nākties veikt atbilstošus pasākumus.

Paziņojums Eiropas Savienībai un Apvienotajai Karalistei

Izmantojiet šo paziņojumu par A klases izstrādājumiem Eiropas Savienībā un Apvienotajā Karalistē.

⚠ **BRĪDINĀJUMS!** Šis ir A klases izstrādājums. Dzīvojamā vidē šis izstrādājums var izraisīt radiosakaru traucējumus, un lietotājam var nākties veikt atbilstošus pasākumus.

Paziņojums, kas attiecas uz Japānu

VCCI- CISPR32

この装置は、クラスA機器です。この装置を住宅環境で使用すると電波妨害を引き起こすことがあります。この場合には使用者が適切な対策を講ずるよう要求されることがあります。 VCCI－A

paziņojums, kas attiecas uz Dienvidkoreju

이 기기는 업무용 환경에서 사용할 목적으로 적합성평가를 받은 기기로서 가정용 환경에서 사용하는 경우 전파간섭의 우려가 있습니다

Paziņojums, kas attiecas uz Taivānu

此為甲類資訊技術設備

為避免電磁干擾，本產品不應安裝或使用於住宅環境。

Baltkrievijas normatīvais ziņojums

Produkts atbilst Baltkrievijas nacionālajiem radio/telekomunikāciju tehniskajiem noteikumiem TR 2018/024/BY.



informācija, kas attiecas uz Brazīliju

Este equipamento não tem direito à proteção contra interferência prejudicial e não pode causar interferência em sistemas devidamente autorizados.

SVARĪGI! A alimentação de energia é predefinida para 220/230V. Se você possuir tomada elétrica de 110/115V, por favor, altere a chave na parte traseira do seu computador para a tensão correta.

Para maiores informações, consulte o site da ANATEL – www.anatel.gov.br.

Paziņojumi, kas attiecas uz Kanādu

Ja šai ierīcei ir WLAN vai Bluetooth iespēja, ierīce atbilst Kanādas Rūpniecības departamenta RSS standartam(-iem) par atbrīvojumu no licences. Lietojot ierīci, jāievēro tālāk minētie divi nosacījumi. (1) šī ierīce nedrīkst izraisīt traucējumus, un (2) šai ierīcei jāpieņem jebkādi traucējumi, tostarp tādi, kas var izraisīt nevēlamu ierīces darbību.

BRĪDINĀJUMS! **Pakļaušana radiofrekvences starojuma iedarbībai:** šīs ierīces izstarotā izejas jauda ir zemāka par "Industry Canada" noteiktajiem ierobežojumiem attiecībā uz pakļaušanu radiofrekvences iedarbībai. Tomēr šī ierīce ir jālieto tādā veidā, kas atbilst paredzamajai tipiskajai izmantošanai.

SVARĪGI! Bezvadu ierīces, kas darbojas 6 GHz joslā, nedrīkst izmantot, lai vadītu bezpilota gaisakuģu sistēmas un ar tām sazinātos.

SVARĪGI! Izmantojot IEEE 802.11a, n vai ac bezvadu LAN, šo produktu drīkst izmantot tikai telpās, jo tā darbības frekvences diapazons ir 5,15 GHz līdz 5,25 GHz. Lai samazinātu nelabvēlīgu traucējumu rašanās iespēju uz savienoto kanālu mobilo satelītu sistēmām, Industry Canada pieprasa, lai šis produkts tiktu izmantots iekštelpās, kas piemērotas frekvencēm 5,15–5,25 GHz diapazonā. Par primāro 5,25 GHz līdz 5,35 GHz un 5,65 GHz līdz 5,85 GHz joslu lietotāju ir noteikta lieljaudas radiolokācijas stacija. Šīs radiolokācijas stacijas var radīt traucējumus un/vai sabojāt šo ierīci.

Šīs ierīces antenas nav nomaināmas. Jebkurš lietotāja mēģinājums tām piekļūt sabojās jūsu datoru.

Eiropas Savienības un Apvienotās Karalistes normatīvie paziņojumi

Eiropas Savienībai un Apvienotajai Karalistei ir sava normatīvo paziņojumu kopa.

Atbilstības deklarācija

Produkti ar CE marķējumu un Apvienotās Karalistes marķējumu ir izveidoti tā, lai tie darbotos vismaz vienā ES dalībvalstī un Apvienotajā Karalistē, kā arī atbilstu vienai vai vairākām no tālāk norādītajām ES direktīvām un līdzvērtīgajiem Apvienotās Karalistes tiesību aktiem, kas var būt piemērojami:

RED 2014/53/ES; Zemsprieguma direktīva 2014/35/ES; EMS direktīva 2014/30/ES; Ekodizaina direktīva 2009/125/EK; RoHS Direktīva 2011/65/ES.

Atbilstība šīm direktīvām tiek noteikta, izmantojot piemērojamos saskaņotos Eiropas standartus.

Pilnā ES un Apvienotās Karalistes atbilstības deklarācija ir pieejama vietnē: http://www.hp.eu/certificates. Meklējiet pēc izstrādājuma modeļa nosaukuma vai reglamentētā modeļa numura (RMN), kas atrodas uz normatīvo datu uzlīmes.

Saziņa normatīvajos jautājumos: e-pasta adrese: techregshelp@hp.com.

Produkti ar radio funkciju (EMF)

Izmantojiet šo paziņojumu, kad nepieciešams nodrošināt elektromagnētisko lauku datus radio darbībai.

Šajā produktā ir iekļauta radiosignālu pārraides un uztveršanas ierīce. Piezīmjdatoriem un vienkorpusa datoriem parastas lietošanas laikā ievērojot 20 cm attālumu, tiek nodrošināti ES prasībām atbilstoši radiofrekvenču iedarbības līmeņi. Produkti, kas ir izstrādāti, lai tos lietotu mazākā attālumā, piemēram, planšetdatori, parastas darbības laikā atbilst piemērojamajām ES prasībām. Produktu darbības laikā drīkst neievērot nošķiršanas attālumu, ja vien konkrētajam produktam atbilstošajās instrukcijās nav norādīts citādi.

Ierobežojumi attiecībā uz produktiem ar radiosakaru funkciju (tikai dažiem produktiem)

Dažiem produktiem dažās valstīs ir ierobežojumi attiecībā uz radio funkciju.



SVARĪGI! IEEE 802.11x bezvadu LAN ar 5,15 GHz–5,35 GHz un/vai Wi-Fi 6E zema strāvas patēriņa iekštelpu 5,945 GHz–6,425 GHz (vai 5,925 GHz–6,425 GHz Apvienotajā Karalistē) frekvenču joslas ir atļauts lietot tikai telpās tikai visās matricā redzamajās valstīs. Izmantojot šo WLAN režīmu ārpus telpām, var tikt radīti pašreiz notiekošo radio pārraižu traucējumi.

Radiofrekvenču joslas un maksimālie enerģijas līmeņi (tikai dažiem produktiem un dažās valstīs)

Tabula parāda radiofrekvenču joslas un maksimālo enerģijas līmeni dažiem produktiem un dažās valstīs.

2-1. tabula. **Radiofrekvenču joslas un maksimālie enerģijas līmeņi (tikai dažiem produktiem un dažās valstīs)**

Radio tehnoloģija	Maksimālā pārraidītā jauda EIRP (Equivalent isotropically radiated power) (mW)
Bluetooth; 2,4 GHz	100
NFC; 13,56 MHz	10
RFID; 865–868 MHz / 915–921 MHz	2000/4000
WLAN Wi-Fi 802.11x; 2,4 GHz	100
WLAN Wi-Fi 802.11x; 5 GHz	200
SRD Wi-Fi 802.11x; 5725–5875 MHz	25
WLAN Wi-Fi 802.11ax; 6 GHz	ES: 200/25 (LPI/VLP) AK: 250/25 (LPI/VLP)
WWAN 5G NR (450–7125 MHz)	400
WWAN 4G LTE; 700/800/900/1800/2100/2300/2600/3500 MHz	200
WWAN 3G UTMS; 900/2100 MHz	250
WWAN 2G GSM GPRS EDGE; 900 MHz	2000
WWAN 2G GSM GPRS EDGE; 1800 MHz	1000
WiGig® 802.11ad; 60 GHz	316
PIEZĪME. Lai nodrošinātu atbilstību, izmantojiet tikai HP atbalstītus programmatūras draiverus un pareizus valsts iestatījumus.	

Paziņojums par ergonomiku

Ja mobilais dators tiek lietots biroja darbstacijā darbam ar displeju gadījumā, kad piemērojama Direktīva 90/270/EEK par prasībām darbā ar displeju ierīcēm, nepieciešama piemērota ārējā tastatūra. Atkarībā no lietojumprogrammas un veicamā darba var būt nepieciešams piemērots ārējais monitors, lai darba apstākļi būtu tādi paši, kā strādājot ar darbstaciju.

Atsauce: EK1-ITB 2000 (brīvprātīga GS sertifikācija)

Mobilie datori ar GS apstiprinājuma marķējumu atbilst piemērojamām ergonomikas prasībām. Neizmantojot ārēju tastatūru, tie ir piemēroti tikai īslaicīgam darbam ar vizuālās informācijas bloku.

Mobilas lietošanas laikā nepiemērota apgaismojuma apstākļos (piemēram, tiešas saules gaismas apstākļos) var rasties atspīdumi, kas mazina salasāmību.

Datora sistēma, kurā ietverti HP zīmola produkti, atbilst piemērojamajām ergonomikas prasībām, ja visiem ietilpstošajiem produktiem, piemēram, uzņēmuma galddatoram, tastatūrai, datora pelei un monitoram, ir GS apstiprinājuma marķējums.

Lūdzu, ievērojiet piesardzību, uzstādot specializētu torņa, mikro torņa uzņēmuma galddatoru vai darbstaciju, kuru nav paredzēts uzstādīt/lietot tiešajā redzes laukā vizuālā displeja darbvietās. Lai novērstu traucējošus atspīdumus vizuālā displeja darbvietās, šo ierīci nedrīkst novietot tiešajā redzes laukā.

Eiropas tālruņu tīkla deklarācija (modems/fakss)

Šis produkts atbilst piemērojamās direktīvas prasībām, un tam ir attiecīgi pievienots CE marķējums. Tomēr, ņemot vērā atšķirības konkrētos dažādu valstu/reģionu PSTN tīklos, apstiprinājums nesniedz

beznosacījuma garantiju, ka ierīce pareizi darbosies ikvienā PSTN tīkla pieslēguma punktā. Problēmu gadījumā vispirms sazinieties ar aprīkojuma piegādātāju.

Paziņojums, kas attiecas uz Austrāliju un Jaunzēlandi

Šajā aprīkojumā ir iekļauta radio pārraides un uztveršanas ierīce. Parastas lietošanas laikā 20 cm attālums nodrošina, ka pakļaušanas līmeņi radiofrekvences iedarbībai atbilst Austrālijas un Jaunzēlandes standartiem.

Datoram ir jābūt savienotam ar telesakaru tīklu, izmantojot tīkla vadu, kas atbilst AS/CA S008 standarta prasībām.

⚠ **BRĪDINĀJUMS!** Modemus bez RJ11 savienotāja, kas ir iekļauti šī datora komplektācijā, nedrīkst uzstādīt citā ierīcē.

WWAN paziņojums, kas attiecas uz Ķīnu

重要信息：本公司建议用户通过官方渠道进行系统更新，非官方渠道的更新可能会带来安全风险。

Ķīnas radioiekārtu paziņojums

型号核准代码显示在产品本体的铭牌上

Paziņojums par bezvadu uzlādes aprīkojuma radio pārvaldību Ķīnā (tikai dažiem produktiem)

（一）无线充模组由 PCB 板、电磁线圈、电子组件等组成，经过加工成品后，通电时电磁线圈（初级线圈）能产生电磁场。其与无线充电设备使用，利用贴片中的接收线圈（次级线圈）接收无线充电发射板产生电磁声，并将磁能转化为电能。额定传输功率:15W。工作频率范围：120~130KHz。

（二）设备符合国家《无线充电（电力传输）设备无线电管理暂行规定》以及产品质量、电磁辐射和电气安全等法律法规、国家标准等有关规定；

（三）不得擅自改变使用场景或使用条件、扩大工作频率范围、加大传输功率（包括额外加装功率放大器）；

（四）不得对其他合法的无线电业务及台（站）产生有害干扰，也不得提出免受无线电干扰和辐射无线电波干扰的保护要求，如对其他合法的无线电业务及台（站）产生有害干扰时，应立即停止使用，并在采取措施消除有害干扰后方可继续使用；

（五）无线充电设备禁用区域，禁止使用无线充电功能；

（六）使用无线充电设备如对广播业务的接收造成影响，应立即停止使用无线充电设备；

（七）在船舶、航空器和铁路机车（含动车组列车）内使用无线充电设备应当遵守本规定及相关行业主管部门的规定

Paziņojums, kas attiecas uz Japānu

V-2 規定適合の場合

この装置は、クラス B 情報技術装置です。この装置は、家庭環境で使用することを目的としていますが、この装置がラジオやテレビジョン受信機に近接して使用されると、受信障害を引き起こすことがあります。

取り扱い説明書に従 って正しい取り扱いをして下さい。

VCCI-B

VCCI32-1 規定適合の場合

この装置は、クラス B 機器です。この装置は、住宅環境で使用することを目的としていますが、この装置がラジオやテレビジョン受信機に近接して使用されると、受信障害を引き起こすことがあります。

取り扱い説明書に従 って正しい取り扱いをして下さい。

VCCI-B

5GHz 帯及び 6GHz 帯を使用する特定無線設備は屋内使用に限られています。この機器を屋外で使用することは電波法で禁じられています。

Bezvadu lokālā tīkla (WLAN), bezvadu teritoriālā tīkla (WWAN) un Bluetooth® sertifikācijas marķējumi

この機器は、技術基準適合証明または工事設計認証を受けた無線設備を搭載しています。

This product contains certified radio equipment.



Some products may use electronic regulatory labels (e-labels). To view the certification mark and numbers on an e-label, please refer to the previous “Accessing regulatory labels” section.

一部の製品では、電子規定ラベル（e ラベル）が使用されています。e ラベルの技適マークと認証番号を確認するには、「規定ラベルの確認」の項目をご覧ください

Paziņojums, kas attiecas uz Meksiku

Declaración para México

La operación de este equipo está sujeta a las siguientes dos condiciones: (1) es posible que este equipo o dispositivo no cause interferencia perjudicial y (2) este equipo o dispositivo debe aceptar cualquier interferencia, incluyendo la que pueda causar su operación no deseada.

Aviso sobre conexiones inalámbricas para México:

En el caso de PC de escritorio, equipos All-in-One, terminales de punto de venta, thin clients y workstations en uso normal e instalados con un dispositivo de transmisión y recepción de radio, una distancia de separación de 20 cm garantiza que los niveles de exposición a radiofrecuencia cumplan con los requisitos de México.

Eirāzijas Ekonomikas savienības normatīvie paziņojumi

Tālāk norādītie paziņojumi var attiekties uz produktiem, ko pārdod Eirāzijas Ekonomikas savienībā.

Производитель и дата производства

HP Inc.

Адрес: 1501 Page Mill Road, Palo Alto, California 94304, U.S.

Дата производства зашифрована в 10-значном серийном номере, расположенном на наклейке со служебной информацией изделия.

4-я, 5-я и 6-я цифры обозначают год и неделю производства. 4-я цифра обозначает год, например, «3» обозначает, что изделие произведено в «2013» году.

5-я и 6-я цифры обозначают номер недели в году производства, например, «12» обозначает «12-ю» неделю.

Өндіруші және өндіру мерзімі

HP Inc.

Мекенжайы: 1501 Page Mill Road, Palo Alto, California 94304, U.S.

Өнімнің жасалу мерзімін табу үшін өнімнің қызмет көрсету жапсырмасындағы 10 таңбадан тұратын сериялық нөмірін қараңыз.

4-ші, 5-ші және 6-шы сандар өнімнің жасалған жылы мен аптасын көрсетеді. 4-ші сан жылын көрсетеді, мысалы «3» саны «2013» дегенді білдіреді.

5-ші және 6-шы сандар берілген жылдың қай аптасында жасалғанын көрсетеді, мысалы, «12» саны «12-ші» апта дегенді білдіреді.

Местные представители:

Россия: ООО "ЭйчПи Инк",

Российская Федерация, 125171, г. Москва, Ленинградское шоссе, 16А, стр.3,

телефон/факс: +7 495 797 35 00 / +7 499 92132 50

Казахстан: Филиал компании "ЭйчПи Глобал Трэйдинг Би.Ви.", Республика Казахстан, 050040, г.

Алматы, Бостандыкский район, проспект Аль-Фараби, 77/7,

телефон/факс: +7 727 355 35 52

Жергілікті өкілдіктері:

Ресей: ООО "ЭйчПи Инк",

Ресей Федерациясы, 125171, Мәскеу, Ленинград шоссесі, 16А блок 3,

Телефон/факс: +7 495 797 35 00 / +7 499 92132 50

Қазақстан: "ЭйчПи Глобал Трэйдинг Би.Ви. "компаниясының Қазақстандағы филиалы, Қазақстан

Республикасы, 050040, Алматы к., Бостандық, Әл-

Фараби даң.ылы, 77/7,

Телефон/факс: +7 727 355 35 52

Paziņojums par bezvadu ierīču lietošanu Singapūrai

Atrodoties lidmašīnā, izslēdziet visas WWAN ierīces. Šo ierīču lietošana lidmašīnā ir pretlikumīga, var būt bīstama lidmašīnas darbībai un var traucēt mobilā tīkla darbību. Šo norādījumu neievērošanas gadījumā pārkāpējam var uz laiku vai pilnībā tikt liegts izmantot mobilos pakalpojumus vai pret viņu var tikt sākta tiesvedība, vai arī var tikt piemēroti abi līdzekļi.

Lietotājiem tiek atgādināts ierobežot radioiekārtu lietošanu degvielas uzpildes stacijās, ķīmisko vielu rūpnīcās un tur, kur tiek veikti spridzināšanas darbi.

Tāpat kā ar citu mobilo radio pārraides aprīkojumu, lai nodrošinātu aprīkojuma apmierinošu darbību un personāla drošību, lietotājiem tiek ieteikts aprīkojuma darbības laikā netuvināt nevienu ķermeņa daļu antenām.

Šī ierīce ir izstrādāta, lai atbilstu piemērojamajām prasībām par pakļautību radioviļņu iedarbībai, balstoties uz zinātniskām vadlīnijām, kurās iekļauta rezerve, nodrošinot visu cilvēku drošību neatkarīgi no veselības stāvokļa un vecuma. Šajās vadlīnijas par pakļautību radioviļņu iedarbībai ir izmantota mērvienība, kas tiek saukta par īpašās absorbcijas koeficientu (specific absorption rate – SAR). SAR testi tiek veikti, izmantojot standartizētas metodes, tālrunim pārraidot visās izmantotajās frekvenču joslās, izmantojot augstāko sertificēto strāvas stiprumu. SAR datu informācija ir balstīta uz CENELEC standartiem EN50360 un EN50361, kas nosaka ierobežojumu 2 vati uz kilogramu vidēji uz 10 gramiem ķermeņa audu.

Paziņojumi, kas attiecas uz Dienvidkoreju

무선적용제품

해당 무선설비가 전파혼신 가능성이 있으므로 인명안전과 관련된 서비스는 할 수 없음 (무선모듈 제품이 설치되어 있는 경우).

몸 가까이에서 장치를 작동할 경우 , 비금속 저장 액세서리를 사용하여 장치와 몸 사이에 2.5cm 이상의 거리를 유지하십시오 .

Normatīvais iesniegšanas dokuments

규정 제출 문서

규정 제출 문서에 의거하여 등록자(신청자) 또는 제조업체는 'HP Inc.' 또는 'HP Korea Inc.'입니다.

규정 제출 문서에 의거하여 문서에 포함된 장비명은 '컴퓨터'이며 일반적으로 다음 주요 제품 유형 중 하나로 분류됩니다.

올인원(일체형), 올인원 PC, 올인원 데스크톱 PC

컴퓨터 또는 개인용 컴퓨터

데스크톱 또는 데스크톱 PC

노트북 또는 노트북 PC

태블릿 PC

씬 클라이언트

워크스테이션

RPOS, 소매 시스템, 소매 POS(Point-of-Sale) 터미널

paziņojums par bezvadu sakariem lietotājiem Taizemē

เครื่องโทรคมนาคมและอุปกรณ์นี้ มีความสอดคล้องตามมาตรฐานหรือข้อกำหนดของ กสทช.

(This telecommunication equipment conforms to the requirements of NBTC.)

เครื่องวิทยุคมนาคมนี้มีระดับการแผ่คลื่นแม่เหล็กไฟฟ้าสอดคล้องตามมาตรฐานความปลอดภัยต่อสุขภาพของมนุษย์จากการใช้เครื่องวิทยุคมนาคมที่คณะกรรมการกิจการโทรคมนาคมแห่งชาติประกาศกำหนด

This radio communication equipment has the electromagnetic field strength in compliance with the Safety Standard for the Use of Radio communication Equipment on Human Health announced by the National Telecommunications Commission.

Paziņojumi, kas attiecas uz Taivānas Nacionālo komunikāciju komisiju

Tālāk norādītie paziņojumi attiecas uz Taivānu.

無線 LAN 802.11 裝置/藍牙裝置/短距離通訊裝置:

取得審驗證明之低功率射頻器材，非經核准，公司、商號或使用者均不得擅自變更頻率、加大功率或變更原設計之特性及功能。低功率射頻器材之使用不得影響飛航安全及干擾合法通信；經發現有干擾現象時，應立即停用，並改善至無干擾時方得繼續使用。前述合法通信，指依電信管理法規定作業之無線電通信。低功率射頻器材須忍受合法通信或工業、科學及醫療用電波輻射性電機設備之干擾。

應避免影響附近雷達系統之操作。

高增益指向性天線只得應用於固定式點對點系統。

減少電磁波影響，請妥適使用。

Paziņojums par lietošanu, ceļojot lidmašīnās

Par elektroniskā aprīkojuma lietošanu komerciāla lidojuma laikā lemj aviosabiedrība.

Paziņojumi par akumulatoriem, kurus var nomainīt lietotājs

Pēc akumulatora darbmūža beigām to nedrīkst izmest kopā ar citiem mājsaimniecības atkritumiem. levērojiet vietējos likumus un noteikumus jūsu reģionā, lai atbrīvotos no datora akumulatora.

HP iedrošina klientus nodot atkārtotai pārstrādei elektronisko aparatūru, HP oriģinālās printēšanas kasetes un atkārtoti uzlādējamos akumulatorus. Papildinformāciju par pārstrādes programmām skatiet HP vietnē http://www.hp.com/recycle.

Informāciju par akumulatora, kuru var nomainīt lietotājs, izņemšanu skatiet produkta komplektācijā iekļautajā lietotāja rokasgrāmatā.

Paziņojums par akumulatoriem ar rūpnīcas plombu

Šī produkta akumulatoru(-us) lietotāji patstāvīgi nevar viegli nomainīt. Akumulatora izņemšana vai nomaiņa var ietekmēt jūsu produkta garantijas segumu. Ja akumulators sāk ātri izlādēties, sazinieties ar atbalsta dienestu.

Pēc akumulatora darbmūža beigām to nedrīkst izmest kopā ar citiem mājsaimniecības atkritumiem. Lai atbrīvotos no akumulatora, ievērojiet jūsu reģionā spēkā esošos likumus un noteikumus.

Lāzera atbilstība

Izmantojiet šo paziņojumu, lai brīdinātu par iespējamo starojuma ietekmi, nepareizi izmantojot lāzeru.

⚠ **BRĪDINĀJUMS!** Izmantojot vadīklas vai pielāgojumus, kā arī veicot procedūras, kas nav norādītas lāzera produktu uzstādīšanas rokasgrāmatā, produkts var tikt pakļauts bīstama starojuma ietekmei. Lai mazinātu risku pakļaut bīstamam starojumam, ievērojiet tālāk norādīto.

- Nemēģiniet atvērt moduļa korpusu. Iekšpusē nav detaļu, ko varētu nomainīt lietotājs.
- Nedarbiniet vadīklas un neveiciet tādus pielāgojumus vai darbības ar šo lāzera ierīci, kas nav minētas šajā lāzera produkta uzstādīšanas rokasgrāmatā.
- Ierīces remontu ļaujiet veikt tikai pilnvarotiem apkopes dienesta darbiniekiem.

Šajā produktā var būt ietverta optiskā atmiņas ierīce (piemēram, kompaktdisks vai DVD diskdzinis) un/vai optiskais raiduztvērējs. Katra no šīm ierīcēm, kam ir lāzers, saskaņā ar IEC/EN 50689:2021 ir klasificēta kā 1. klases lāzera izstrādājums un atbilst standartā noteiktajām drošības prasībām.

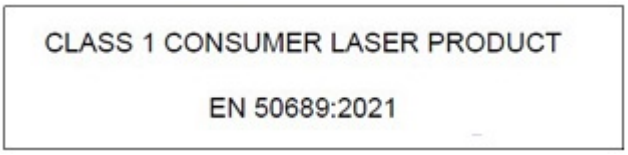

Katrs lāzera produkts atbilst ASV FDA 21 CFR 1040.10 un 1040.11 regulām vai tām regulām, izņemot atkāpes, kas attiecas uz 50. paziņojumu par lāzeru, kas datēts ar 2007. gada 24. jūniju, vai 56. paziņojumu par lāzeru, kas datēts ar 2019. gada 8. maiju.



Telekomunikācijas ierīces apstiprinājumi

Datorā esošā telekomunikācijas ierīce ir apstiprināta savienojuma izveidei ar tālruņu tīklu tajās valstīs un reģionos, kuru apstiprinājuma marķējumi ir norādīti uz produkta uzlīmes, kas atrodas datora apakšā vai uz modema.

Lai pārliecinātos, ka izstrādājums ir konfigurēts valstij vai reģionam, kurā tas atrodas, skatiet izstrādājuma komplektācijā iekļauto lietotāja rokasgrāmatu. Izvēloties valsti vai reģionu, kas atšķiras no ierīces atrašanās vietas, modems var tikt konfigurēts tā, ka tiek pārkāpti šīs valsts vai reģiona telekomunikāciju normatīvi vai likumi. Tāpat, ja netiek izvēlēta pareizā valsts vai reģions, modems var nedarboties pareizi. Ja, atlasot valsti vai reģionu, tiek parādīts paziņojums, kurā teikts, ka valsts vai reģions nav atbalstīts, tas nozīmē, ka modems nav apstiprināts lietošanai šajā valstī vai reģionā un to nevajadzētu lietot.

Informācija par modemiem

Kanādā, Japānā, Jaunzēlandē un ASV ir savas informācijas par modemiem kopas.

Paziņojumi par modemiem, kas attiecas uz ASV

Šis aprīkojums atbilst FCC noteikumu 68. daļai un ACTA pieņemtajām prasībām. Datora apakšā vai uz modema ir etiķete, uz kuras ir norādīts arī produkta identifikators šādā formātā: US:AAAEQ##TXXXX. Sniedziet šo informāciju telekomunikācijas uzņēmumam, ja jums to prasa.

Izmantojamā sertifikācijas ligzda USOC = RJ11C. Spraudnim un ligzdai, kas tiek izmantoti šī aprīkojuma savienošanai ar esošajām elektroinstalācijām un tālruņu tīklu, ir jāatbilst spēkā esošajiem FCC noteikumu 68. daļas nosacījumiem un ACTA pieņemtajām prasībām. Šī produkta komplektācijā ietilpst saderīgs tālruņa vads un modulārais spraudnis. Tas ir paredzēts savienošanai ar saderīgu modulāro ligzdu, kas arī ir atbilstoša prasībām. Papildinformāciju skatiet uzstādīšanas instrukcijās.

REN tiek izmantots, lai noteiktu ierīču skaitu, ko var pievienot tālruņu līnijai. Pārmērīgs tālruņu līnijas REN var radīt situāciju, ka ierīces nezvana, saņemot ienākošu zvanu. Daudzās, bet ne visās atrašanās vietās, REN summa nedrīkstētu pārsniegt skaitli pieci (5,0). Lai noskaidrotu, cik ierīces var pievienot līnijai atbilstoši REN kopsummai, sazinieties ar vietējo telekomunikācijas uzņēmumu. Produktiem, kas ir apstiprināti pēc 2001. gada 23. jūlija, šī produkta REN ir daļa no produkta identifikatora, kura formāts ir US:AAAEQ##TXXXX. Ar ## apzīmētie cipari ir REN bez komata (piem., 03 ir REN skaits 0,3). Agrāk ražotiem produktiem REN ir atsevišķi norādīts uz uzlīmes.

Ja šis HP aprīkojums izraisa kaitējumu tālruņu tīklam, telekomunikācijas uzņēmums jums laikus ziņos, ka var būt nepieciešama īslaicīga pakalpojumu darbības pārtraukšana. Taču, ja iepriekš informēt nav iespējams, telekomunikācijas uzņēmums jums ziņos, tiklīdz tas būs iespējams. Tāpat jums tiks ieteikts iesniegt prasību FCC, ja uzskatāt, ka tas ir nepieciešams.

Telekomunikācijas uzņēmums var veikt izmaiņas tā iekārtās, aprīkojumā, darbības vai procedūrās, kas var ietekmēt aprīkojuma darbību. Ja tā notiek, telekomunikācijas uzņēmums jūs par to iepriekš informēs, lai jūs varētu veikt nepieciešamās modifikācijas, tādējādi nodrošinot nepārtrauktu telekomunikācijas pakalpojumu darbību.

Ja radušās problēmas ar aprīkojumu, zvaniet tehniskā atbalsta dienestam. Ja iekārta rada kaitējumu tālruņu tīklam, tālruņu sakaru kompānija var pieprasīt atvienot iekārtu, līdz problēma tiek novērsta. Jūs drīkstat labot tikai to aprīkojumu, kas īpaši norādīts lietošanas rokasgrāmatas sadaļā Problēmu novēršana, ja rokasgrāmatā ir šāda sadaļa.

Savienojumam ar koplietošanas līnijas pakalpojumu tiek piemērots štata tarifs. Lai iegūtu informāciju, sazinieties ar štata komunālo pakalpojumu komisiju, sabiedrisko pakalpojumu komisiju vai korporāciju komisiju.

Ja jūsu mājās ir īpašs vadu signalizācijas aprīkojums, kas ir savienots ar tālruņu līniju, pārliecinieties, vai šī HP aprīkojuma uzstādīšana neatspējo signalizācijas aprīkojumu. Ja jums ir jautājumi par to, kas var atspējot signalizācijas aprīkojumu, sazinieties ar savu telekomunikācijas uzņēmumu vai kvalificētu uzstādīšanas speciālistu.

1991. gada Tālruņu lietotāju aizsardzības likums aizliedz jebkurai personai izmantot datoru vai citu elektronisko ierīci, ieskaitot faksa ierīci, lai sūtītu jebkādu ziņojumu, izņemot, ja šis ziņojums satur skaidri redzamu apmali katras nosūtītās lapas augšdaļā vai apakšdaļā vai pārraides pirmajā lapā, kurā ir norādīts nosūtīšanas datums un laiks un uzņēmuma, citas iestādes vai citas personas, kas sūta ziņojumu, identifikācija, kā arī sūtītāja ierīces vai šī uzņēmuma, citas iestādes vai personas tālruņa numurs. Norādītais tālruņa numurs nevar būt maksas pakalpojumu (900) tālruņa numurs vai jebkurš cits numurs, kam zvanot maksa pārsniedz maksu par vietējo sarunu vai tālsarunu.

Lai ieprogrammētu šo informāciju faksa ierīcē, jums jāveic faksa programmatūras instrukcijās aprakstītās darbības.

Paziņojumi par modemiem, kas attiecas uz Kanādu

Šis aprīkojums atbilst piemērojamām Industry Canada tehniskajām specifikācijām.

Zvanītāja ekvivalences numurs, REN, ir maksimālais ierīču skaits, ko var pieslēgt tālruņa interfeisam. Interfeisa galapunkts var sastāvēt no jebkādas ierīču kombinācijas, kam tiek piemērota vienīgi prasība nepārsniegt visu ierīču summāro REN skaitli 5. Šī termināļa aprīkojuma REN skaitlis ir 1,0.

paziņojumi par modemiem, kas attiecas uz Japānu

Ja datoram nav Japānas sertifikācijas marķējuma datora apakšpusē, skatiet atbilstošo sertifikācijas marķējumu tālāk.

Japānas sertifikācijas marķējums V.92 56K datu/faksa modemam ir redzams tālāk.



Ja datoram nav Japānas sertifikācijas marķējuma datora apakšpusē, skatiet atbilstošo sertifikācijas marķējumu tālāk.

Japānas sertifikācijas zīme LSI Corporation PCI-SV92EX programmatūrmodemam ir redzama tālāk.



Paziņojumi par modemiem, kas attiecas uz Jaunzēlandi

Telepermit atļaujas piešķiršana kādai galiekārtai nozīmē, ka Telecom ir apstiprinājis tikai to, ka šī iekārta atbilst minimālajām prasībām, lai to pievienotu tā tīklam.

Tas nenorāda uz to, ka Telecom iekārtu ir apstiprinājis, un nenodrošina nekādas garantijas. Turklāt tas negarantē, ka iekārta darbosies pareizi ar cita ražotāja vai modeļa iekārtu, kurai ir Telepermit atļauja, kā arī nenodrošina, ka iekārta ir saderīga ar visiem Telecom tīkla pakalpojumiem.

Šis aprīkojums nevar darboties pareizi visos darba apstākļos ar lielāko tam izstrādāto ātrumu. Telecom neuzņemas atbildību, ja šādos apstākļos rodas grūtības.

Ja ierīcē tiek izmantota impulsu numuru sastādīšana, ņemiet vērā, ka nav garantijas, ka Telecom līnijas vienmēr atbalstīs impulsu numura sastādīšanu.

Ja šis aprīkojums ir pievienots līnijai, kurai pievienots arī cits aprīkojums, impulsu numura sastādīšana zvanu var padarīt skaļāku un izraisīt nepatiesu atbildēšanas stāvokli. Ja rodas šādas problēmas, lietotājam *nav* jāsazinās ar Telecom problēmu novēršanas dienestu.

Daži parametri, lai iekārta atbilstu prasībām, kas nepieciešamas, lai saņemtu Telecom Telepermit atļauju, ir atkarīgi no aprīkojuma (datora), kas saistīts ar šo ierīci. Saistītais aprīkojums ir jāiestata tā, lai tas darbotos atbilstoši tālāk norādītajām Telecom specifikācijām.

- Veicot vienu manuālu numura izsaukšanu, 30 minūšu periodā nedrīkst būt vairāk par 10 zvana mēģinājumiem.
- Starp viena numura izsaukšanas mēģinājuma beigām un nākamā mēģinājuma sākumu aprīkojumam ir jābūt noliktas klausules režīmā vismaz 30 sekundes.
- Kad tiek veikta automātiska dažādu numuru izsaukšana, starp viena mēģinājuma beigām un nākamā mēģinājuma sākumu aprīkojumam ir jābūt noliktas klausules režīmā vismaz 5 sekundes.
- Aprīkojumam jābūt iestatītam tā, lai nodrošinātu atbildēšanu uz zvanu 3–30 sekunžu laikā kopš zvana saņemšanas (iestatiet no 2 līdz 10 sekundēm).

Balss atbalsts

Personām, kas izmanto šo ierīci tālruņa sarunu ierakstīšanai, jāievēro Jaunzēlandes tiesību akti.

Tiek pieprasīts, lai vismaz viena sarunā iesaistītā puse zinātu, ka saruna tiek ierakstīta. Turklāt jāievēro 1993. gada Privātuma likumā minētie principi, kas nosaka, kādā veidā un kādiem mērķiem var iegūt personas informāciju, kā to var izmantot un ko var atklāt citām pusēm.

Šo aprīkojumu nevar iestatīt, lai veiktu automātiskos zvanus uz Telecom avārijas tehniskās palīdzības dienestu 111.

“Macrovision Corporation” paziņojums

Šajā produktā ir ietverta autortiesību aizsardzības tehnoloģija, ko aizsargā noteiktos “Macrovision Corporation” un citiem tiesību īpašniekiem piederošos ASV patentos un citās intelektuālajās īpašumtiesībās aprakstītās tiesības uz izgudrojumiem.

Lai izmantotu šo autortiesību aizsardzības tehnoloģiju, jāsaņem uzņēmuma “Macrovision Corporation” pilnvarojums, kas nosaka tās izmantošanu mājas apstākļos vai citās ierobežotas skatīšanās vietās, ja vien uzņēmums “Macrovision Corporation” nav pilnvarojis citādi. Dekonstruēšana vai demontāža ir aizliegta.

3 Drošības paziņojumi

Produkta dokumentācijā var būt nepieciešams viens vai vairāki no šiem paziņojumiem par drošību.

Svarīga drošības informācija

Šie paziņojumi var attiekties uz daudziem produktiem.

⚠ **BRĪDINĀJUMS!** Lai samazinātu nopietnu ievainojumu risku, izlasiet *Drošas un ērtas lietošanas rokasgrāmatu.* Tajā ir aplūkota pareiza darbstacijas uzstādīšana, pozīcija un datora lietotāju darba ieradumi un to ietekme uz veselību, kā arī svarīga elektriskās un mehāniskās drošības informācija. Šī rokasgrāmata ir pieejama vietnē http://www.hp.com/ergo un produkta komplektācijā iekļautajā dokumentācijas kompaktdiskā.

Dators var būt smags; to pārvietojot, izmantojiet ergonomiski pareizas celšanas procedūras.

Uzstādiet datoru maiņstrāvas kontaktligzdas tuvumā. Maiņstrāvas vads ir jūsu datora galvenā ierīce atvienošanai no maiņstrāvas, un tam vienmēr jābūt ērti pieejamam. Ja jūsu datora komplektācijā iekļautajam strāvas vadam ir iezemēta kontaktdakša, lai izvairītos no elektriskās strāvas trieciena riska, vienmēr savienojiet strāvas vadu ar pienācīgi iezemētu maiņstrāvas kontaktligzdu.

Lai samazinātu tālruņu tīkla radītu elektriskās strāvas trieciena iespēju, pirms pievienošanas tālruņa līnijai pievienojiet datoru maiņstrāvas kontaktligzdai. Atvienojiet tālruņa līniju, pirms atvienojat datoru no maiņstrāvas kontaktligzdas.

Pirms datora vāka uzstādīšanas vai noņemšanas vienmēr atvienojiet modema vadu no tālruņu sistēmas.

Nelietojiet datoru, ja vāks ir noņemts.

Drošības nolūkā vienmēr atvienojiet datoru no tā strāvas avota un jebkurām telekomunikācijas sistēmām (piemēram, tālruņu līnijām), tīkliem vai modemiem, pirms veicat jebkādas apkopes procedūras. Pretējā gadījumā iespējamas traumas vai aprīkojuma bojājumi. Bīstamais sprieguma līmenis ir norādīts šī produkta strāvas padeves un modema iekšpusē.

Ja sistēmas spēka slodze pārsniedz konkrētās konfigurācijas iespējas, sistēma drošības nolūkā var īslaicīgi atspējot dažus USB portus.

⚠ **BRĪDINĀJUMS!** Lai samazinātu ugunsgrēka, elektriskās strāvas trieciena vai traumu risku, lietojot šo ierīci, vienmēr ievērojiet pamata drošības pasākumus, ieskaitot tālāk norādītos.

- Neizmantojiet šo produktu ūdens tuvumā, piemēram, vannas, ūdens bļodas, virtuves izlietnes vai veļas bļodas tuvumā, mitrās pagrabtelpās vai peldbaseinu tuvumā.
- Izvairieties no šī produkta izmantošanas pērkona negaisa laikā. Zibens var izraisīt elektriskās strāvas triecienu.
- Neizmantojiet šo produktu, lai ziņotu par gāzes noplūdi, atrodoties noplūdes tuvumā.
- Pirms aprīkojuma korpusa atvēršanas vai pieskaršanās neizolētam modema kabelim, ligzdai vai iekšējam komponentam vienmēr atvienojiet modema kabeli.

- Ja šī produkta komplektācijā neietilpst tālruņu līnijas vads, izmantojiet tikai nr. 26 AWG vai lielāku telekomunikācijas līnijas vadu.
- Nepievienojiet modema vai tālruņa kabeli RJ-45 (tīkla) ligzdai.

SAGLABĀJIET ŠĪS INSTRUKCIJAS.

SVARĪGI! Ja jūsu dators ir aprīkots ar sprieguma izvēles slēdzi izmantošanai 115 vai 230 V elektroenerģijas sistēmā, sprieguma izvēles slēdzis ir iepriekš ieslēgts tādā sprieguma iestatījumā, kas atbilst lietošanai noteiktā valstī/reģionā, kurā tas sākotnēji tika pārdots. Sprieguma izvēles slēdža pārslēgšana nepareizā pozīcijā var radīt bojājumus jūsu datorā un anulēt visas garantijas.

Šis produkts nav vērtēts savienošanai ar IT strāvas sistēmu (maiņstrāvas sadales tīklu bez tieša savienojuma ar zemējumu, kas atbilst piemērojamajiem drošības standartiem).

Brīdinājuma paziņojums par drošību saistībā ar karstumu

Izmantojiet šo paziņojumu, ja iespējama trauma pārmērīga karstuma rezultātā.

BRĪDINĀJUMS! Lai samazinātu apdegumu gūšanas vai mobilā datora pārkaršanas iespēju, neturiet mobilo datoru tieši klēpī un neaizsprostojiet datora ventilācijas atveres. Izmantojiet mobilo datoru tikai uz cietas, līdzenas virsmas. Nodrošiniet, lai citas cietas virsmas, piemēram, blakus novietots papildu printeris, vai mīkstas virsmas, piemēram, spilveni, paklāji vai apģērbs, nebloķētu gaisa plūsmu. Datora darbības laikā neļaujiet maiņstrāvas adapterim saskarties ar ādu vai mīkstām virsmām, piemēram, spilveniem, paklājiem vai apģērbu. Dators un maiņstrāvas adapteris, ko nodrošina HP, atbilst lietotājam pieejamās virsmas temperatūras ierobežojumiem, ko nosaka piemērojamie drošības standarti.

UZMANĪBU! Lai samazinātu apdegumu gūšanas risku, nepieskarieties iekšējām karstām virsmām, līdz iekšējās virsmas ir atdzisušas līdz istabas temperatūrai.

Paziņojums par iespējamiem drošības nosacījumiem

Izmantojiet šo paziņojumu, lai brīdinātu lietotājus par iespēju, ka kļūme nebija droša un kontrolēta.

Ja novērojat kādu no tālāk norādītajiem apstākļiem (vai jums ir citas bažas par drošību), nelietojiet datoru: krakšķoša, šņācoša vai paukšķoša skaņa, stipra smaka vai dūmi, kas nāk no datora. Šādas parādības ir normālas, ja iekšējais elektroniskais komponents pārtrauc darbību drošā un kontrolētā veidā. Taču šīs parādības var norādīt arī uz iespējamu drošības risku. Neuzskatiet to par drošu kļūmi. Izslēdziet datoru, atvienojiet to no strāvas avota un sazinieties ar tehnisko atbalstu, lai saņemtu palīdzību.

Uzstādīšanas nosacījumi

Pirms šī aprīkojuma pievienošanas ievades avotam skatiet uzstādīšanas norādījumus.

BRĪDINĀJUMS! Datora iekšpusē var būt spriegumam pieslēgtas un kustīgas daļas. Pirms noņemat korpusu, atvienojiet strāvu no aparatūras. Pirms no jauna pieslēdzat strāvu, uzlieciet atpakaļ un nofiksējiet korpusu.

Paziņojums par akustiku

Izmantojiet šo paziņojumu, ja skaņas spiediena līmenis var būt zemāks nekā ieteikts vai paredzēts.

Skaņas spiediena līmenis (LpA) ir krietni zem 70dB(A) (lietotāja darba vietā, normālas darbības apstākļos atbilstoši ISO 7779). Lai skatītu produkta trokšņa emisiju datus, apmeklējiet vietni http://www.hp.com/go/ted, atveriet sadaļu "IT ECO deklarācijas" un pēc tam nolaižamajā izvēlnē atlasiet produkta kategoriju.

Paziņojumi par akumulatoru

Viens vai vairāki no šiem paziņojumiem par drošību var attiekties uz jūsu produkta akumulatoru.

⚠ **BRĪDINĀJUMS!** Produkts var saturēt iekšēju litija mangāna dioksīda, vanādija pentoksīda, sārma akumulatoru vai akumulatoru bloku. Nepareizi rīkojoties ar akumulatoru bloku, iespējams ugunsgrēka un apdegumu risks.

⚠ **BRĪDINĀJUMS!** Nemēģiniet atkārtoti uzlādēt akumulatoru.

⚠ **BRĪDINĀJUMS!** Nepakļaujiet produktu temperatūrai, kas pārsniedz 60 °C (140 °F).

⚠ **BRĪDINĀJUMS!** Lai novērstu iespējamos draudus drošībai, izmantojiet ar šo datoru tikai datora komplektācijā ietilpstošo akumulatoru, HP piegādāto maiņas akumulatoru vai arī saderīgu maiņstrāvas adapteri vai akumulatoru, kas iegādāts no HP kā papildierīce. Nesaderīgiem vai cita ražotāja akumulatoriem var nebūt pieejama ātrās uzlādes funkcija.

⚠ **BRĪDINĀJUMS!** Lai mazinātu ugunsgrēka vai apdegumu gūšanas risku, neizjauciet un nelauziet akumulatoru, neduriet tajā caurumus, neizraisiet ārējo savienotāju īssavienojumu, kā arī nemetiet to ugunī vai ūdenī.

⚠ **BRĪDINĀJUMS!** Ja akumulators tiek nomainīts pret neatbilstoša veida akumulatoru, pastāv sprādziena risks. Atbrīvojieties no nolietotajiem akumulatoriem atbilstoši instrukcijām.

⚠ **BRĪDINĀJUMS!** Nomainiet tikai pret tādu HP rezerves daļu, kas paredzēta šim produktam.

⚠ **BRĪDINĀJUMS!** Nenorijiet akumulatoru – pastāv ķīmisko apdegumu risks.

⚠ **BRĪDINĀJUMS!** Šis produkts ietver akumulatoru ar monētas/pogas elementu. Ja akumulators ar monētas/pogas elementu tiek norīts, tas 2 stundu laikā var radīt smagus iekšējus apdegumus un izraisīt nāvi.

⚠ **BRĪDINĀJUMS!** Glabājiet jaunus un lietotus akumulatorus bērniem nepieejamā vietā.

⚠ **BRĪDINĀJUMS!** Ja akumulatora nodalījums stingri nenofiksējas, pārtrauciet produkta lietošanu un glabājiet to bērniem nepieejamā vietā.

⚠ **BRĪDINĀJUMS!** Ja jums šķiet, ka akumulatori, iespējams, ir norīti vai ievietoti kādā ķermeņa daļā, izsauciet neatliekamo medicīnisko palīdzību.

⚠ **BRĪDINĀJUMS!** Atstājot akumulatoru apkārtējā vidē ar ļoti augstu temperatūru, tas var uzsprāgt vai radīt viegli uzliesmojoša šķidruma vai gāzes noplūdi.

⚠ **BRĪDINĀJUMS!** Akumulators, kas pakļauts ļoti zemam gaisa spiedienam, var uzsprāgt vai radīt viegli uzliesmojoša šķidruma vai gāzes noplūdi.

⚠ **BRĪDINĀJUMS!** Izlietotos akumulatorus izņemiet un tūlīt nododiet pārstrādei vai utilizējiet saskaņā ar vietējiem noteikumiem, kā arī glabājiet bērniem nepieejamā vietā. Akumulatorus NEIZMETIET mājsaimniecības atkritumu tvertnē un NEDEDZINIET.

⚠ **BRĪDINĀJUMS!** Pat lietoti akumulatori var izraisīt smagas traumas vai nāvi.

⚠ **BRĪDINĀJUMS!** Lai iegūtu informāciju par ārstēšanu, zvaniet vietējam toksikoloģijas centram.

⚠ **BRĪDINĀJUMS!** Neuzlādējamie akumulatori nav jāuzlādē.

⚠ **BRĪDINĀJUMS!** Neuzspiediet izlādi, atkārtotu uzlādi, neizjauciet, nepakļaujiet karstumam virs 60 °C (149 °F).) un nesadedziniet. Pretējā gadījumā pastāv risks gūt traumas un iegūt ķīmiskus apdegumus, ko izraisa izplūde, noplūde vai sprādziens.

⚠ **BRĪDINĀJUMS!** Pārliecinieties, vai akumulatori ir pareizi uzstādīti atbilstoši to polaritātei (+ un -).

⚠ **BRĪDINĀJUMS!** Vienlaikus neizmantojiet vecus un jaunus akumulatorus, atšķirīga zīmola vai veidu akumulatorus, piemēram, sārma, oglekļa-cinka vai atkārtoti uzlādējamos akumulatorus.

⚠ **BRĪDINĀJUMS!** Atbilstoši vietējiem noteikumiem izņemiet un tūlīt utilizējiet ilgāku laiku nelietotus akumulatorus.

⚠ **BRĪDINĀJUMS!** Vienmēr stingri nofiksējiet akumulatora nodalījumu. Ja akumulatora nodalījums stingri nenofiksējas, pārtrauciet produkta lietošanu, izņemiet akumulatorus un glabājiet tos bērniem nepieejamā vietā.

⚠ **BRĪDINĀJUMS!** Nomainiet akumulatoru tikai pret saderīga veida akumulatoru. Ar galddatora darbstacijām saderīgs akumulatora veids ir CR2032.

⚠ **BRĪDINĀJUMS!** Nominālais akumulatora spriegums ir 3 V.

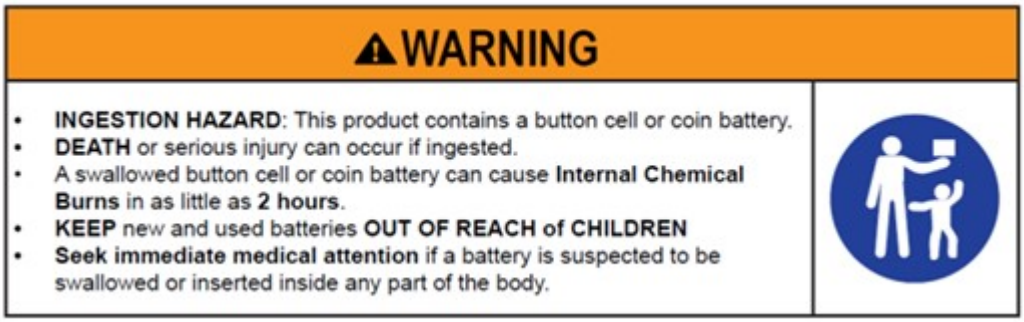

3-1. tabula. **Akumulatora likvidēšanas ikona un apraksts**

Ikona	Apraksts
	Baterijas, bateriju blokus un akumulatorus nevajadzētu izmest kopā ar parastajiem mājsaimniecības atkritumiem. Lai varētu tos nosūtīt otrreizējai pārstrādei vai pareizai likvidēšanai, lūdzu, izmantojiet valsts savākšanas sistēmu vai nosūtiet atpakaļ HP, pilnvarotam HP partnerim vai to pārstāvjiem.

Paziņojumi par ventilatoru

Izmantojiet vienu vai vairākus no šiem paziņojumiem, lai brīdinātu lietotājus par kustīgu ventilatora lāpstiņu radīto traumu bīstamību.

⚠ **BRĪDINĀJUMS!**  Turiet ķermeņa daļas prom no kustīgajām daļām.

⚠ **BRĪDINĀJUMS!** Turiet ķermeņa daļas prom no ventilatora lāpstiņām.

⚠ **BRĪDINĀJUMS!** Turiet ķermeņa daļas prom no kustības trajektorijas.

Paziņojums par austiņu un mikrofona skaļuma līmeni

Šis paziņojums brīdina par bīstamību, ko rada augsti skaļuma iestatījumi mikrofonaustiņām un austiņām.

⚠ **BRĪDINĀJUMS!**  Lai novērstu iespējamos dzirdes bojājumus, neklausieties ilgstoši lielā skaļumā.

Noregulējot skaļuma kontroli un ekvalaizeru ārpus vidējās iestatījumu pozīcijas, var palielināties austiņu izejas spriegums un līdz ar to – skaņas spiediena līmenis. Izmantojot no ražotāja noteiktajiem faktoriem (piem., operētājsistēma, ekvalaizera programmatūra, programmaparatūra, draiveris) atšķirīgus faktorus, kas ietekmē austiņu izeju, var palielināties austiņu izejas strāva un līdz ar to – skaņas spiediena līmenis.

Lāzeru drošība

Produktiem, kas aprīkoti ar optiskajiem diskdziņiem vai šķiedru optiskajiem raiduztvērējiem.

Šis produkts var būt aprīkots ar optisko glabāšanas ierīci (t. i., CD vai DVD diskdzini) un/vai optisko šķiedru raiduztvērēju. Tie satur lāzerus un tiek klasificēti kā 1. šķiras lāzerizstrādājumi saskaņā ar standartu IEC / EN 60825-1, un atbilst tā prasībām.

Katrs lāzera produkts atbilst ASV FDA 21 CFR 1040.10 un 1040.11 regulām vai tām regulām, izņemot atkāpes, kas attiecas uz 50. paziņojumu par lāzeru, kas datēts ar 2007. gada 24. jūniju, vai 56. paziņojumu par lāzeru, kas datēts ar 2019. gada 8. maiju.

⚠ **BRĪDINĀJUMS!** Izmantojot šajā dokumentācijā vai lāzera produktu uzstādīšanas rokasgrāmatā neminētas vadīklas, pielāgojumus vai darbības procedūras, var izraisīt bīstamu starojumu. Lai mazinātu risku pakļaut bīstamam starojumam, ievērojiet tālāk norādīto.

- Nemēģiniet atvērt moduļa korpusu. Iekšpusē nav detaļu, ko varētu nomainīt lietotājs.
- Nedarbiniet vadīklas un neveiciet tādus pielāgojumus vai darbības ar šo lāzera ierīci, kas nav minētas šajā dokumentācijā.
- Ierīces remontu ļaujiet veikt tikai HP pilnvarotiem apkopes dienesta darbiniekiem.

Strāvas padeves un strāvas vada uzstādīšanas prasības

Dažādās valstīs ir atšķirīgas prasības attiecībā uz strāvas padevi un strāvas vadiem.

Strāvas padeves I kategorijas zemējuma prasības

Lai nodrošinātu aizsardzību pret bojājumstrāvām, aprīkojums ir jāsavieno ar zemējuma termināli. Iespraudiet sistēmas strāvas vadu maiņstrāvas kontaktligzdā, kas nodrošina zemējumu. Aizvietotāja vadi var nenodrošināt pietiekamu aizsardzību pret bojājumstrāvām. Izmantojiet tikai strāvas vadu, kas piegādāts kopā ar šo produktu, vai uzņēmuma “HP Inc.” apstiprinātu aizvietotāju.

informācija, kas attiecas uz Brazīliju

Este equipamento deve ser conectado obrigatoriamente em tomada de rede de energia elétrica que possua aterramento (três pinos), conforme a norma nbr abnt 5410,visando a segurança dos usuários contra choques elétricos.

Dānija

Apparatets stikprop skal tilsluttes en stikkontakt med jord, som giver forbindelse til stikproppens jord.

Somija

Laite on liitettävä suojakoskettimilla varustettuun pistorasiaan.

Norvēģija

Apparatet må tilkoples jordet stikkontakt.

Zviedrija

Apparaten skall anslutas till jordat uttag.

Strāvas padeves prasības

Strāvas padevei dažos produktos ir ārējie strāvas slēdži. Sprieguma atlasīšanas slēdzis ir funkcija produkta barošanai ar jebkuru maiņstrāvas līnijas spriegumu robežās no 100 līdz 127 voltiem vai no 200 līdz 240 voltiem. Barošanas bloki produktiem, kuriem nav ārējo strāvas slēdžu, ir aprīkoti ar iekšējām elektriskajām shēmām, kas reaģē uz ienākošo spriegumu un automātiski pārslēdzas uz pareizo sprieguma vērtību.

⚠ **BRĪDINĀJUMS!** Lai samazinātu iespējamās drošības problēmas. HP iesaka izmantot tikai HP zīmola maiņstrāvas adapterus.

Ķīna

消费者若使用电源适配器供电，则应购买配套使用获得 CCC 认证并满足标准要求的电源适配器

Izmantošanai Norvēģijā

Daži produkti ir paredzēti IT elektroapgādes sistēmai ar starpfāžu spriegumu 230 V.

Strāvas kabeļa uzstādīšanas prasības

Viens vai vairāki no šiem paziņojumiem var attiekties uz produkta strāvas vadu.

⚠ **BRĪDINĀJUMS!** Lai mazinātu elektriskās strāvas trieciena vai aprīkojuma bojājuma risku, veiciet tālāk norādītās darbības.

- Pievienojiet strāvas vadu tādai maiņstrāvas kontaktligzdai, kurai iespējams viegli piekļūt jebkurā brīdī.
- Atslēdziet datoru no strāvas, atvienojot strāvas vadu no maiņstrāvas kontaktligzdas.
- Ja strāvas vadam ir 3 kontaktu pievienošanas spraudnis, pievienojiet to iezemētai 3 kontaktu kontaktligzdai. Neatspējojiet strāvas vada iezemēšanas kontaktu, piemēram, savienojot to ar 2 kontaktu adapteri. Iezemēšanas kontakts ir svarīgs drošības līdzeklis.

Produkta komplektācijā ietilpstošais strāvas vads atbilst tās valsts lietošanas prasībām, kurā šis aprīkojums tika sākotnēji iegādāts. Izmantojiet tikai to strāvas vadu, kas ietverts izstrādājuma komplektācijā, vai "HP Inc." vai apstiprināta "HP Inc." avota pilnvarotu nomaiņas strāvas vadu. Nomaiņas detaļu daļu numurus var atrast vietnē http://www.hp.com/support.

Strāvas vadu komplektiem lietošanai citās valstīs jāatbilst tās valsts prasībām, kurā produktu izmantojat. Lai iegūtu papildinformāciju par prasībām strāvas vada komplektam, sazinieties ar pilnvaroto HP izplatītāju, tālākpārdevēju vai pakalpojumu sniedzēju.

⚠ **BRĪDINĀJUMS!** Nelietojiet citu produktu strāvas vadus. Neatbilstoši strāvas vadi var izraisīt trieciena un ugunsgrēka risku.

Prasības, kas atrodamas tālāk redzamajā sarakstā, ir piemērojamas visās valstīs.

- Strāvas vadam jābūt apstiprinātam attiecīgi akreditētā aģentūrā, kas atbildīga par novērtēšanu valstī, kurā tiks instalēts strāvas vada komplekts.

Strāvas vads jānovieto tā, lai tam nevarētu uzkāpt un to nevarētu saspiest virs tā vai pie tā novietoti priekšmeti. Īpaša uzmanība jāpievērš spraudnim, elektrobarošanas ligzdai un vietai, kur barošanas vads iziet no produkta.

⚠ **BRĪDINĀJUMS!** Nedarbiniet šo izstrādājumu ar bojātu strāvas vada komplektu. Ja strāvas vada komplekts ir kaut kā bojāts, nekavējoties nomainiet to. Bojāti vadi var pakļaut lietotāju apdraudējumiem.

Paziņojums par strāvas vadu

Ja datoram vai ārējai barošanas papildierīcei, kas paredzēta lietošanai ar datoru, nav pievienots strāvas vads, jums jāiegādājas tāds strāvas vads, kas ir apstiprināts lietošanai jūsu valstī vai reģionā.

Strāvas vadam jāatbilst produktam, kā arī spriegumam un strāvai, kas norādīti uz produkta elektrodrošības nominālvērtību etiķetes. Vada sprieguma un strāvas nominālvērtībai jābūt lielākai nekā uz produkta norādītajam spriegumam un strāvai. Turklāt vada diametram jābūt vismaz **0,75 mm²**/18 AWG un vada garumam jābūt no **1,0 m** (3,2 pēdas) līdz **2 m** (6,56 pēdas). Ja jums ir jautājumi par izmantojamā strāvas vada veidu, sazinieties ar savu pilnvaroto pakalpojumu sniedzēju.

Strāvas vadam jābūt izvietotam tā, lai tam nevarētu uzkāpt un to nevarētu saspiest virs tā vai pie tā novietoti priekšmeti. Īpaša uzmanība jāpievērš spraudnim, elektrobarošanas ligzdai un vietai, kur barošanas vads iziet no produkta.

Līdzstrāvas spraudnis ārējam HP strāvas padeves avotam

Diagramma ilustrē ārēja HP barošanas bloka līdzstrāvas spraudni.

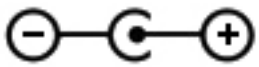

paziņojums, kas attiecas uz Japānu, par strāvas vadu

製品には、同梱された電源コードをお使い下さい。

同梱された電源コードは、他の製品では使用出来ません。

Strāvas vadu prasības, kas attiecas uz Japānu

Izmantojot šo produktu Japānā, izmantojiet tikai izstrādājuma komplektācijā ietilpstošo strāvas vadu.

⚠ **UZMANĪBU!** Nelietojiet kopā ar šo produktu saņemto strāvas vadu nevienam citam produktam.

Pirkstu iespiešanas bīstamība

Izmantojiet šo paziņojumu, lai brīdinātu par iespēju gūt traumas, iespiežot pirkstus.

⚠ **BRĪDINĀJUMS!** Ievērojiet pirkstu iespiešanas riska zonas. Nelieciet pirkstus daļās, kuras var aizvērt.

Televīzijas antenas savienotāju aizsardzība

Vairāki paziņojumi par drošību var attiekties uz TV antenu savienotājiem.

Ārējās televīzijas antenas zemēšana

Ja produktam ir pievienota ārējā antena vai kabeļtīkls, pārliecinieties, vai antena un kabeļtīkls ir elektriski iezemēti; tādējādi tiks nodrošināta kaut neliela aizsardzība pret impulssprieguma viļņa un statiskās elektrības uzkrāšanos.

Nacionālā elektrības kodeksa (National Electrical Code – NEC, ASV), ANSI/NFPA 70, 810. pants sniedz informāciju par pareizu balsta un atbalsta struktūras elektrisko zemējumu, ievada zemējumu antenas izlādes ierīcē, zemējumvadu izmēriem, antenas izlādes ierīces atrašanās vietu, savienojumu ar zemējuma elektrodiem un zemējuma elektrodu prasībām.

Aizsardzība pret zibeni

Lai nodrošinātu papildu aizsardzību pret zibeni vai ja produkts tiek atstāts bez uzraudzības vai netiek izmantots ilgāku laika periodu, atvienojiet produktu no sienas kontaktligzdas un atvienojiet antenu vai kabeļtīklu. Tādējādi produkts tiks pasargāts no bojājumiem, ko var izraisīt zibens un impulssprieguma viļņi.

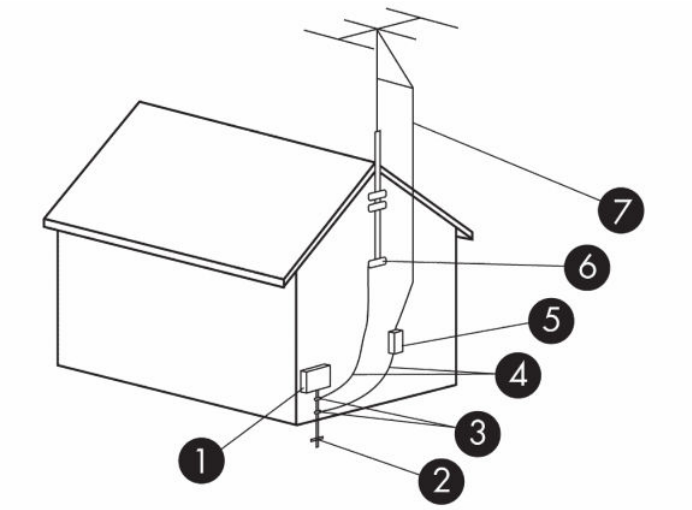

3-2. tabula. **Antenas zemēšana**

Norāde	Zemēšanas komponents
1	Elektroiekārta
2	Energoapgādes zemējuma elektrodu sistēma (NEC, 250. panta III daļa)
3	Zemējuma stiprinājumi
4	Zemējumvadi (NEC, 810.21. nodaļa)

3-2. tabula. **Antenas zemēšana (turpinājums)**

Norāde	Zemēšanas komponents
5	Antenas izlādes ierīce (NEC, 810.20. nodaļa)
6	Zemējuma stiprinājums
7	Antenas ievads

Piezīme kabeļtelevīzijas sistēmas uzstādītājam

Šī piezīme ir paredzēta kabeļtelevīzijas sistēmas uzstādītājiem, vēršot to uzmanību uz Nacionālā elektrības kodeksa (National Electric Code) 820.93. nodaļu, kas sniedz norādījumus par pareizu zemēšanu un īpašu norādi par to, ka koaksiālā kabeļa ekrāns ir jāsavieno ar ēkas zemēšanas sistēmu pēc iespējas tuvāk kabeļa ievades punktam.

Paziņojums par ceļošanu

Izmantojiet šo paziņojumu, lai brīdinātu par iespējamu nopietnu traumu, izmantojot sprieguma pārveidošanas komplektus.

⚠ **BRĪDINĀJUMS!** Lai mazinātu elektriskās strāvas trieciena, aizdegšanās vai iekārtas bojājumu risku, nemēģiniet pieslēgt datoru, izmantojot citām ierīcēm paredzētus sprieguma pārveidošanas komplektus.

Drošības paziņojumi, kas attiecas uz Ķīnu

HP 工作站使用安全手册

使用须知

欢迎使用惠普工作站，为了您及仪器的安全，请您务必注意如下事项：

1. 仪器要和地线相接，要使用有正确接地插头的电源线，使用中国国家规定的 220V 电源。
2. 避免高温和尘土多的地方，否则易引起仪器内部部件的损坏。
3. 避免接近高温，避免接近直接热源，如直射太阳光、暖气等其它发热体。
4. 不要有异物或液体落入机内，以免部件短路。
5. 不要将磁体放置于仪器附近。

警告

为防止火灾或触电事故，请不要将该机放置于淋雨或潮湿处

如果您按照以上步骤操作时遇到了困难，或想了解其它产品性能，请在以下网页上寻找相关信息：http://www.hp.com.cn

或联系我们

中国惠普有限公司
地址：北京朝阳区建国路 112 号中国惠普大厦
电话：010-65643888

Paziņojums par augstumu, kas attiecas uz Ķīnu

海拔警告仅适用于在海拔 2000m 以下地区使用的产品



海拔警告仅适用于在海拔 2000m 以下地区使用的产品。

Paziņojums par tropu klimatu, kas attiecas uz Ķīnu

热带警告仅适用于在非热带气候条件下使用的产品。



热带警告仅适用于在非热带气候条件下使用的产品。

Norvēģijas un Zviedrijas kabeļu iezemēšanas brīdinājums produktiem ar TV uztvērēja karti

Norvēģijā un Zviedrijā iezemēšanai nepieciešams galvaniskais atdalītājs.

⚠ **UZMANĪBU!** Lai samazinātu iespējamās drošības problēmas, izveidojot savienojumu ar kabeļu sadales sistēmu, izmantojiet galvanisko izolatoru.

paziņojums par redzi, kas attiecas uz Taivānu

Šis paziņojums par redzi attiecas uz produktiem Taivānā.

使用過度恐傷害視力

注意事項:

(1) 使用 30 分鐘請休息 10 分鐘。

(2) 未滿 2 歲幼兒不看螢幕，2 歲以上每天看螢幕不要超過 1 小時。

4 Informācija par vides aizsardzību

Šajā nodaļā ir sniegti uz valsti un reģionu attiecināmi vides aizsardzības paziņojumi un informācija par atbilstību. Daži no šiem paziņojumiem var neattiekties uz jūsu produktu.

Elektroniskās aparatūras, iepakojuma un akumulatoru otrreizējā pārstrāde

Uzņēmums HP iesaka klientiem nodot elektronisko aparatūru, HP oriģinālo drukas kasešu iepakojumu un atkārtoti uzlādējamos akumulatorus otrreizējai pārstrādei.

Papildinformāciju par pārstrādes programmām skatiet vietnē http://www.hp.com/recycle.

Lai iegūtu informāciju par produktu otrreizējo pārstrādi Japānā, skatiet vietni http://www.hp.com/jp/hardwarerecycle/.

Lietotāju atbrīvošanās no nolietota aprīkojuma

Izmantojiet šo paziņojumu, lai izskaidrotu ar atkritumu likvidēšanu saistīto ikonu.

4-1. tabula. Atbrīvošanās no nolietota aprīkojuma ikona un tās apraksts

Ikona	Apraksts
	Šis simbols norāda, ka ierīci nedrīkst izmest kopā ar citiem mājsaimniecības atkritumiem. Jums jārūpējas par cilvēku veselības un vides aizsardzību, nododiet nolietoto aprīkojumu otrreizējai pārstrādei īpašā nolietotu elektrisko un elektronisko ierīču savākšanas punktā. Lai iegūtu plašāku informāciju, lūdzu, sazinieties ar savu mājsaimniecības atkritumu likvidēšanas dienestu vai apmeklējiet vietni http://www.hp.com/recycle.

Brazīlija – atbrīvošanās no sārma akumulatoriem

Não descarte o produto eletrônico em lixo comum



Este produto eletroeletrônico e seus componentes não daven ser descartados no lixo comum, pois embora estejam em conformidade com padrões mundiais de restrição a substâncias nocivas, podem conter, ainda que em quantidades mínimas, substâncias impactantes ao meio ambiente. Ao final da vida útil deste produto, o usuário deverá entregá-lo à HP. A não observância dessa orientação sujeitará o infrator às sanções previstas em lei. Após o uso, as pilhas e/ou baterias dos produtos HP deverão ser entregues ao estabelecimento comercial ou rede de assistência técnica autorizada pela HP.

Para maiores informações , inclusive sobre os pontos de recebimento, acesse: http://www.hp.com.br/reciclar

Informācija par aparatūras pārstrādi otrreizējo izejvielu ieguvei Brazīlijā

Não descarte o produto eletrônico em lixo comum



Este produto eletroeletrônico e seus componentes não daven ser descartados no lixo comum, pois embora estejam em conformidade com padrões mundiais de restrição a substâncias nocivas, podem conter, ainda que em quantidades mínimas, substâncias impactantes ao meio ambiente. Ao final da vida útil deste produto, o usuário deverá entregá-lo à HP. A não observância dessa orientação sujeitará o infrator às sanções previstas em lei. Após o uso, as pilhas e/ou baterias dos produtos HP deverão ser entregues ao estabelecimento comercial ou rede de assistência técnica autorizada pela HP.

Para maiores informações , inclusive sobre os pontos de recebimento, acesse: http://www.hp.com.br/reciclar

Francijas Triman EEIA un reciklēšanas marķējums

Izmantojiet šo paziņojumu, lai izskaidrotu ar reciklēšanu saistīto ikonu.



Paziņojumi par utilizāciju un otrreizējo pārstrādi: Koreja

한국 전자제품 폐기 및 재활용 방법

전자 기기 폐기물은 전자/전기 장비를 재활용할 수 있도록 지정된 HP 수거물 센터에 전달하거나 E-순환거버넌스(http://www.k-erc.or.kr/)를 통해 무상 회수 및 재활용이 진행됩니다. 자세한 내용은 E-순환 거버넌스 혹은 HP 서비스 센터에 문의하거나 웹사이트 www.hp.com/recycle을참조하십시오.

Informācija par akumulatoru atkārtotu pārstrādi lietotājiem Taivānā

Šis paziņojums nodrošina noteikumus akumulatoru ražošanai un pārstrādei Taivānā.

4-2. tabula. **Taivānas akumulatoru pārstrādes ikona un tās apraksts**

Ikona	Apraksts
	Taivānas EPA pieprasa, lai uzņēmumi, kas ražo vai importē sausās baterijas, atbilstoši Likuma par atkritumu likvidēšanu 15. pantam uz tirdzniecībā, dāvanām un reklāmas akcijās izmantotajām baterijām norāda atzīmes par atjaunošanu. Par pareizu bateriju likvidēšanu sazinieties ar kādu kvalificētu Taivānas otrreizējās pārstrādes veicēju.

Turcijas WEEE regula

Türkiye Cumhuriyeti: AEEE Yönetmeliğine Uygundur

ENERGY STAR® sertifikācija (tikai dažiem produktiem)

ENERGY STAR ir ASV Vides aizsardzības aģentūras brīvprātīga programma, kas palīdz uzņēmumiem un privātpersonām ietaupīt naudu un aizsargāt mūsu klimatu, pateicoties izcilai energoefektivitātei.

Produkti, kas ir saņēmuši ENERGY STAR novērtējumu, novērš siltumnīcefekta gāzu emisiju, ievērojot stingrus enerģijas energoefektivitātes kritērijus vai prasības, ko nosaka ASV Vides aizsardzības aģentūra. Kā ENERGY STAR partneris uzņēmums "HP Inc." ir ievērojis ASV Vides aizsardzības aģentūras uzlaboto produktu sertifikācijas procesu, lai nodrošinātu, ka ar ENERGY STAR logotipu apzīmētie produkti ir atbilstoši piemērojamajām ENERGY STAR energoefektivitātes pamatnostādnēm. Uz visiem ENERGY STAR sertificētajiem datoriem ir tālāk norādītais logotips.

Galvenā ENERGY STAR prasība datortehnikas izstrādājumiem ir strāvas pārvaldības līdzekļi, kas ievērojami samazina enerģijas patēriņu, kad izstrādājums netiek lietots. Strāvas pārvaldība ļauj datoram pēc definētā neaktivitātes perioda automātiski pāriet zema strāvas patēriņa "miega" režīmā vai citā zema strāvas patēriņa režīmā. Strāvas pārvaldības līdzekļi ir iepriekš iestatīti turpmāk norādītajā viedā, kad dators darbojas, izmantojot maiņstrāvu.

4-3. tabula. Iepriekš iestatītie strāvas pārvaldības līdzekļi, kad dators darbojas ar maiņstrāvu

Datora tips	Laiks līdz displeja "miega" režīma aktivizēšanai	Laiks līdz displeja "miega" režīma aktivizēšanai (minūtēs)	Darbības atsākšana no "miega" režīma
Piezīmjdatori, mobilās darbstacijas	Līdz 15 minūtēm (atkarībā no modeļa)	Līdz 30 minūtēm (atkarībā no modeļa)	Produkts iziet no "miega" režīma, kad tiek nospiesta ieslēgšanas/izslēgšanas/miega poga. Ja ir iespējota funkcija Aktivizēt ar LAN (WOL), sistēma var atsākt darbību no "miega" režīma, atbildot uz tīkla signālu.
Planšetdatori / ievadvirsmas datori	Līdz 1 minūtei	Nav piemērojams	Nav piemērojams
Galddatori, integrētie galddatori, darbstacijas	Līdz 15 minūtēm (atkarībā no modeļa)	Līdz 30 minūtēm (atkarībā no modeļa)	Izstrādājums iziet no "miega" režīma, kad lietotājs lieto jebkuru ievades ierīci, tostarp peli vai tastatūru. Ja ir iespējota funkcija Aktivizēt ar LAN (WOL), sistēma var atsākt darbību no "miega" režīma, atbildot uz tīkla signālu.

4-3. tabula. Iepriekš iestatītie strāvas pārvaldības līdzekļi, kad dators darbojas ar maiņstrāvu (turpinājums)

Datora tips	Laiks līdz displeja "miega" režīma aktivizēšanai	Laiks līdz displeja "miega" režīma aktivizēšanai (minūtēs)	Darbības atsākšana no "miega" režīma
Plānie klienti	Līdz 15 minūtēm (atkarībā no modeļa)	Līdz 30 minūtēm, ja operētājsistēma atbalsta "miega" režīmu (atkarībā no modeļa)	Ja operētājsistēma atbalsta "miega" režīmu, izstrādājums iziet no "miega" režīma, kad lietotājs lieto jebkuru ievades ierīci, tostarp peli vai tastatūru. Ja ir iespējota funkcija Aktivizēt ar LAN (WOL), sistēma var atsākt darbību no "miega" režīma, atbildot uz tīkla signālu.

Datoriem, kas atbalsta lietošanas profilu "vienmēr ieslēgts, vienmēr savienots", kad ir pieejama piekļuve internetam (piemēram, planšetdatoriem un ievadvirsmas datoriem), ir pieejami alternatīvi zema strāvas patēriņa režīmi, piemēram, īsās vai ilgās dīkstāves režīmi (kā definēts ENERGY STAR datoru programmas prasībās), kas patērē ļoti maz strāvas (</= 10 vati) un, ja piemērojams, palielina produkta akumulatora kalpošanas laiku. Šie alternatīvie zema strāva patēriņa režīmi ir dinamiski, un to displeja "miega" režīms tiek aktivizēts, ja lietotājs 1 minūti neveic nekādas darbības.

Dators iziet no miega režīma, kad tiek nospiesta ieslēgšanas/izslēgšanas/miega poga. Ja ir iespējota funkcija Wake On LAN (WOL), dators var iziet no "miega" režīma, atbildot uz tīkla signālu.

Papildinformāciju par iespējamiem strāvas pārvaldības līdzekļa nodrošinātajiem enerģijas un finanšu ietaupījumiem skatiet Vides aizsardzības aģentūras ENERGY STAR strāvas pārvaldības vietnē http://www.energystar.gov/powermanagement.

Papildinformācija par ENERGY STAR programmu un tās sniegtajiem ieguvumiem videi ir pieejama Vides aizsardzības aģentūras ENERGY STAR vietnē http://www.energystar.gov.

ENERGY STAR un zīme ENERGY STAR ir reģistrētas preču zīmes, kas pieder ASV Vides aizsardzības aģentūrai.

Ķīmiskās vielas

HP ir apņēmies nodrošināt klientiem informāciju par produktos esošajām ķīmiskajām vielām, kas nepieciešams, lai nodrošinātu atbilstību juridiskajām prasībām, piemēram, REACH (Eiropas Parlamenta un Padomes regula (EK) Nr. 1907/2006).

Ķīmiskās informācijas ziņojums šim produktam ir atrodams vietnē http://www.hp.com/go/reach.

Perhlorāta materiāls – var būt nepieciešama īpaša rīcība

Datora reāllaika pulksteņa baterija var saturēt perhlorātu un, iespējams, nepieciešama īpaša rīcība, pārstrādājot vai atbrīvojoties no tās Kalifornijā.

Skatiet vietni http://www.dtsc.ca.gov/hazardouswaste/perchlorate/.

Paziņojumi par vidi, kas attiecas uz Ķīnu

回收信息说明

惠普公司对废弃的电子计算机（笔记本电脑）提供回收服务，更多信息请登陆

http://www8.hp.com/us/en/hp-information/environment/product-recycling.html

环境标志信息

微型计算机(台式计算机,笔记本电脑等)及显示器在中国环境标志认证产品范围内,环境标志表明该产品不仅品质合格,而且在生产,使用和回收处理中都符合特定的环境保护要求,与同类产品相比,既有低毒少害,节约资源等环保优势,此外获得中国环境标志认证的产品售后三年内均可在各服务中心选择维修或更换部件,也可通过更换更高性能的零部件或模块实现硬件升级。

特别提醒

如您需要确认本产品处于零能耗状态,请按下电源关闭按钮,并将插头从电源插座断开。

Ķīnas datoru energomarķējums

Ķīnā ir nepieciešams šis paziņojums par energoefektivitāti.

Saskaņā ar regulu par Ķīnas mikrodatoru energomarķējuma īstenošanu šim mikrodatoram ir energoefektivitātes marķējums. Energoefektivitātes pakāpe, tipiskais energopatēriņš (TEC – Typical Electricity Consumption) un produkta kategorija, kas uzrādīta uz marķējuma, tiek noteikta un aprēķināta atbilstoši standartam GB28380-2012.

1. Energoefektivitātes pakāpes

   Šī pakāpe tiek noteikta, ņemot vērā standartu – tiek aprēķināts bāzes patēriņa līmenis un saskaitītas visu papildu komponentu, piemēram, operatīvās atmiņas un grafikas kartes, pieļaujamās vērtības. Jebkuras pakāpes produktiem tipiskais energopatēriņš nedrīkst pārsniegt šajā tabulā norādīto vērtību.

4-4. tabula. Tipiskā energopatēriņa vērtības

Produkta veids		Tipiskais energopatēriņš (kilovatstunda)		
		1. pakāpe	2. pakāpe	3. pakāpe
Galda mikrodators, AIO	Kategorija A	98,0+∑Efa	148,0+∑Efa	198,0+∑Efa
	Kategorija B	125,0+∑Efa	175,0+∑Efa	225,0+∑Efa
	Kategorija C	159,0+∑Efa	209,0+∑Efa	259,0+∑Efa
	Kategorija D	184,0+∑Efa	234,0+∑Efa	284,0+∑Efa

4-4. tabula. Tipiskā energopatēriņa vērtības (turpinājums)

Produkta veids	Tipiskais energopatēriņš (kilovatstunda)			
Pārnēsājamais dators	Kategorija A	20,0+∑Efa	35,0+∑Efa	45,0+∑Efa
	Kategorija B	26,0+∑Efa	45,0+∑Efa	65,0+∑Efa
	Kategorija C	54,5+∑Efa	75,0+∑Efa	123,5+∑Efa

PIEZĪME. ∑Efa ir produkta papildfunkciju jaudas koeficientu summa.

2. Tipiskais energopatēriņš

Uz marķējuma esošā energopatēriņa ilustrācija norāda datus, kas ir aprēķināti, izmantojot raksturīgo konfigurāciju, kas ietver visas konfigurācijas reģistrācijas vienībā, kas tiek atlasīta saskaņā ar regulu par Ķīnas mikrodatoru energomarķējuma īstenošanu. Tādējādi šī mikrodatora faktiskais energopatēriņš var nebūt tāds, kā norādīts marķējumā atrodamajos TEC datos.

3. Produkta kategorija

Produkta kategorija tiek noteikta, ņemot vērā standartu atbilstoši mikrodatora konfigurācijai. Produktu kategorizācija atbilst šajā tabulā redzamajiem noteikumiem.

4-5. tabula. Produkta kategorija un konfigurācijas apraksts

Produkta veids	Konfigurācijas apraksts	
	Galda mikrodators, AIO	Pārnēsājamais dators
Kategorija A	Galda mikrodators un AIO, kura konfigurācija neietilpst kategorijā B, C un D	Pārnēsājamais dators, kura konfigurācija neietilpst kategorijā B un C
Kategorija B	CPU fiziskā kodola numurs 2 un sistēmas atmiņas lielums vismaz 2 GB	Diskrētais grafikas procesors
Kategorija C	Centrālā procesora fiziskā kodola numurs 2 un vismaz viena no tālāk norādītajām funkcijām. 1. Sistēmas atmiņas lielums vismaz 2 GB 2. Diskrētais grafikas procesors	Produkts, kura centrālā procesora fiziskā kodola numurs ir ne mazāks par 2, sistēmas atmiņas lielums vismaz 2 GB, diskrētais grafikas procesors ar kadru bufera platumu ne mazāku par 128 bitiem.
Kategorija D	Centrālā procesora fiziskā kodola numurs ne mazāks par 4 un vismaz viena no šīm funkcijām: 1. Sistēmas atmiņas lielums vismaz 4 GB 2. Diskrētais grafikas procesors ar kadru bufera platumu ne mazāku par 128 bitiem	

Papildinformāciju par specifikācijām, lūdzu, skatiet standartā GB28380-2012.

本机根据《微型计算机能源效率标识实施规则》的要求加施中国能效标识。能效标识中显示的能效等级、典型能源消耗和产品类型均根据《微型计算机能效限定值及能效等级》(GB28380-2012)的要求确定。对上述标识内容的说明如下:

1. 能效等级

微型计算机的能效等级由基础能源消耗值和附加功能功耗因子之和决定。微型计算机能效各等级的典型能源消耗应不大于下表的规定

微型计算机类型			能源消耗(千瓦时)		
			1	2	3
	台式微型计算机及	A 类	98.0+ΣEfa	148.0+ΣEfa	198.0+ΣEfa
一体机		B 类	125.0+ΣEfa	175.0+ΣEfa	225.0+ΣEfa
		C 类	159.0+ΣEfa	209.0+ΣEfa	259.0+ΣEfa
		D 类	184.0+ΣEfa	234.0+ΣEfa	284.0+ΣEfa
	便携式	A 类	20.0+ΣEfa	35.0+ΣEfa	45.0+ΣEfa
计算机		B 类	26.0+ΣEfa	45.0+ΣEfa	65.0+ΣEfa
		C 类	54.5+ΣEfa	75.0+ΣEfa	123.5+ΣEfa
注：ΣEfa 为微型计算机附加功能功耗因子之和					

2. 典型能源消耗

典型能源消耗值代表一个备案单元中，符合《微型计算机能源效率标识实施规则》要求的代表性规格型号产品的数值。因此，本机的典型能源消耗值可能与其所加施的能效标识中所示的典型能源消耗值不一致。

3. 产品类型

产品类型根据微型计算机的配置确定。参见下表：

类型	配置说明	
	台式微型计算机及一体机	便携式计算机
A 类	下列 B 类、C 类、D 类配置以外的台式微型计算机及一体机	下列 B 类、C 类配置以外的便携式计算机
B 类	中央处理器（CPU）物理核心数为 2，系统内存大于等于 2GB	具有独立图形显示单元（GPU）
C 类	中央处理器（CPU）物理核心数大于 2，且至少具有以下特征中的一条 a. a）系统内存大于等于 2GB； b. 独立图形显示单元（GPU）	中央处理器（CPU）物理核心数大于等于 2，系统内存大于等于 2GB，具有独立图形显示单元（GPU）且显存位宽大于等于 128 位.
D 类	中央处理器（CPU）物理核心数大于等于 4，且至少具有以下特征中的一条： a. 系统内存大于等于 4GB； b. 具有独立图形显示单元（GPU）且显存位宽大于等于 128 位	

关于标识内容的更详细技术信息，请参考《微型计算机能效限定值及能效等级》（GB28380-2012）

Ķīnas RoHS

Ķīna izmanto tālāk norādītos paziņojumus attiecībā uz RoHS.

笔记本电脑和平板电脑产品中有害物质或元素的名称及含量

根据中国《电器电子产品有害物质限制使用管理办法》





4-6. tabula. **产品中有害物质或元素的名称及含量 根据中国《电器电子产品有害物质限制使用管理办法》**

	有害物质					
部件名称	**铅 (Pb)**	**汞 (Hg)**	**镉 (Cd)**	**六价铬 (Cr(VI))**	**多溴联苯 (PBB)**	**多溴二苯醚 (PBDE)**
电池	X	O	O	O	O	O
线缆	X	O	O	O	O	O
摄像头	X	O	O	O	O	O
机箱/其他	X	O	O	O	O	O
闪存读卡器	X	O	O	O	O	O
软盘驱动器	X	O	O	O	O	O
硬盘驱动器	X	O	O	O	O	O
耳机	X	O	O	O	O	O
I/O PCA	X	O	O	O	O	O
键盘	X	O	O	O	O	O
液晶显示器 (LCD) 面板	X	O	O	O	O	O
介质（CD/DVD/软盘）	O	O	O	O	O	O
内存	X	O	O	O	O	O
主板、处理器、散热器	X	O	O	O	O	O
鼠标	X	O	O	O	O	O
光盘驱动器	X	O	O	O	O	O
对接设备选件	X	O	O	O	O	O
电源适配器	X	O	O	O	O	O
电源	X	O	O	O	O	O
电源组	X	O	O	O	O	O
投影仪	X	O	O	O	O	O
遥控器	X	O	O	O	O	O

4-6. tabula. **产品中有害物质或元素的名称及含量 根据中国《电器电子产品有害物质限制使用管理办法》 (turpinājums)**

	有害物质					
部件名称	**铅 (Pb)**	**汞 (Hg)**	**镉 (Cd)**	**六价铬 (Cr(VI))**	**多溴联苯 (PBB)**	**多溴二苯醚 (PBDE)**
智能卡/Java™ 读卡器	X	O	O	O	O	O
扬声器（外置）	X	O	O	O	O	O
电视调谐器	X	O	O	O	O	O
USB 闪存驱动器	X	O	O	O	O	O
USB 集线器	X	O	O	O	O	O
网络摄像头	X	O	O	O	O	O
无线接收器	X	O	O	O	O	O
无线网卡	X	O	O	O	O	O
本表格依据 SJ/T 11364 的规定编制。 O：表示该有害物质在该部件所有均质材料中的含量均在 GB/T 26572 规定的限量要求以下。 X：表示该有害物质至少在该部件的某一均质材料中的含量超出 GB/T 26572 规定的限量要求。 此表中所有名称中含 "X" 的部件均符合中国 RoHS 达标管理目录限用物质应用例外清单的豁免。 此表中所有名称中含 "X" 的部件均符合欧盟 RoHS 立法。 注：环保使用期限的参考标识取决于产品正常工作的温度和湿度等条件						

台式机、瘦客户端、个人工作站、一体机和销售点终端产品中有害物质或元素的名称及含量

根据中国《电器电子产品有害物质限制使用管理办法》





4-7. tabula. **产品中有害物质或元素的名称及含量 根据中国《电器电子产品有害物质限制使用管理办法》**

	有害物质					
部件名称	**铅 (Pb)**	**汞 (Hg)**	**镉 (Cd)**	**六价铬 (Cr(VI))**	**多溴联苯 (PBB)**	**多溴二苯醚 (PBDE)**
电池	X	O	O	O	O	O
线缆	X	O	O	O	O	O
摄像头	X	O	O	O	O	O
机箱/其他	X	O	O	O	O	O

4-7. tabula. 产品中有害物质或元素的名称及含量 根据中国《电器电子产品有害物质限制使用管理办法》 (turpinājums)

	有害物质					
部件名称	铅 (Pb)	汞 (Hg)	镉 (Cd)	六价铬 (Cr(VI))	多溴联苯 (PBB)	多溴二苯醚 (PBDE)
风扇	X	O	O	O	O	O
闪存读卡器	X	O	O	O	O	O
软盘驱动器	X	O	O	O	O	O
硬盘驱动器	X	O	O	O	O	O
耳机	X	O	O	O	O	O
散热器	X	O	O	O	O	O
I/O PCA	X	O	O	O	O	O
键盘	X	O	O	O	O	O
液晶显示器 (LCD) 面板	X	O	O	O	O	O
介质（CD/DVD/软盘）	O	O	O	O	O	O
内存	X	O	O	O	O	O
主板、处理器、散热器	X	O	O	O	O	O
鼠标	X	O	O	O	O	O
光驱	X	O	O	O	O	O
对接设备选件	X	O	O	O	O	O
电源适配器	X	O	O	O	O	O
电源	X	O	O	O	O	O
投影仪	X	O	O	O	O	O
遥控器	X	O	O	O	O	O
智能卡/Java™ 读卡器	X	O	O	O	O	O
固态驱动器	X	O	O	O	O	O
扬声器（外置）	X	O	O	O	O	O
触控笔	X	O	O	O	O	O
触控板	X	O	O	O	O	O
电视调谐器	X	O	O	O	O	O
USB 闪存驱动器	X	O	O	O	O	O
USB 集线器	X	O	O	O	O	O
网络摄像头	X	O	O	O	O	O
无线接收器	X	O	O	O	O	O
无线网卡	X	O	O	O	O	O
3D 捕获台/转盘	X	O	O	O	O	O

4-7. tabula. 产品中有害物质或元素的名称及含量 根据中国《电器电子产品有害物质限制使用管理办法》 (turpināļums)

	有害物质					
部件名称	铅 (Pb)	汞 (Hg)	镉 (Cd)	六价铬 (Cr(VI))	多溴联苯 (PBB)	多溴二苯醚 (PBDE)
本表格依据 SJ/T 11364 的规定编制。 O: 表示该有害物质在该部件所有均质材料中的含量均在 GB/T 26572 规定的限量要求以下。 X: 表示该有害物质至少在该部件的某一均质材料中的含量超出 GB/T 26572 规定的限量要求。 此表中所有名称中含 "X" 的部件均符合中国 RoHS 达标管理目录限用物质应用例外清单的豁免。 此表中所有名称中含 "X" 的部件均符合欧盟 RoHS 立法。 注: 环保使用期限的参考标识取决于产品正常工作的温度和湿度等条件						

台灣針對筆記型電腦和平板電腦的有害物質限制使用管理辦法 (RoHS)

限用物質含有情況標示聲明書

Declaration of the Presence Condition of the Restricted Substances Marking

4-8. tabula. 限用物質含有情況標示聲明書 Declaration of the Presence Condition of the Restricted Substances Marking

限用物質及其化學符號 Restricted substances and its chemical symbols						
單元 Unit	鉛 Lead (Pb)	汞 Mercury (Hg)	鎘 Cadmium (Cd)	六價鉻 Hexavalent chromium (Cr^{+6})	多溴聯苯 Polybrominated biphenyls (PBB)	多溴二苯醚 Polybrominated diphenyl ethers (PBDE)
纜線 Cables	–	○	○	○	○	○
機殼/其他 Chassis/Other	–	○	○	○	○	○
輸入/輸出印刷電路組件 I/O PCAs	–	○	○	○	○	○
液晶顯示器 (LCD) 面板 Liquid crystal display (LCD) panel	–	○	○	○	○	○
記憶體 Memory	○	○	○	○	○	○
主機板、處理器、散熱器 Motherboard, processor, heat sinks	–	○	○	○	○	○
電源組 Power pack	–	○	○	○	○	○

4-8. tabula. **限用物質含有情況標示聲明書 Declaration of the Presence Condition of the Restricted Substances Marking (turpinājums)**

限用物質及其化學符號 Restricted substances and its chemical symbols						
電源供應器 Power supply	–	○	○	○	○	○
儲存裝置 Storage Devices	–	○	○	○	○	○
無線裝置 Wireless Devices	–	○	○	○	○	○
備考 1:「超出 0.1 %」及「超出 0.01 %」係指限用物質之百分比含量超出百分比含量基準值。 Note 1: "Exceeding 0.1 wt %" and "exceeding 0.01 wt %" indicate that the percentage content of the restricted substance exceeds the reference percentage value of presence condition. 備考 2:「○」係指該項限用物質之百分比含量未超出百分比含量基準值。 Note 2: "○" indicates that the percentage content of the restricted substance does not exceed the percentage of reference value of presence. 備考 3:「–」係指該項限用物質為排除項目。 Note 3: The "–" indicates that the restricted substance corresponds to the exemption.						

若要取得最新版使用指南，請前往 http://www.hp.com/support，並依照指示尋找您的產品。然後選取「使用手冊」。

To access the latest user guides, go to http://www.hp.com/support, and follow the instructions to find your product. Then select **Manuals**.

台灣針對桌上型電腦、精簡型電腦、個人工作站、一體成形電腦及銷售點終端機的有害物質限制使用管理辦法 (RoHS)

限用物質含有情況標示聲明書

Declaration of the Presence Condition of the Restricted Substances Marking

4-9. tabula. **限用物質含有情況標示聲明書 Declaration of the Presence Condition of the Restricted Substances Marking**

限用物質及其化學符號 Restricted substances and its chemical symbols						
單元 Unit	**鉛 Lead (Pb)**	**汞 Mercury (Hg)**	**鎘 Cadmium (Cd)**	**六價鉻 Hexavalent chromium (Cr^{+6})**	**多溴聯苯 Polybrominated biphenyls (PBB)**	**多溴二苯醚 Polybrominated diphenyl ethers (PBDE)**
纜線 Cables	–	○	○	○	○	○
機座/其他 Chassis/Other	–	○	○	○	○	○

4-9. tabula. **限用物質含有情況標示聲明書 Declaration of the Presence Condition of the Restricted Substances Marking (turpinājums)**

限用物質及其化學符號 Restricted substances and its chemical symbols						
單元 Unit	鉛 Lead (Pb)	汞 Mercury (Hg)	鎘 Cadmium (Cd)	六價鉻 Hexavalent chromium (Cr^{+6})	多溴聯苯 Polybrominated biphenyls (PBB)	多溴二苯醚 Polybrominated diphenyl ethers (PBDE)
輸入/輸出印刷電路組件 I/O PCAs	–	○	○	○	○	○
液晶顯示器 (LCD) 面板 Liquid crystal display (LCD) panel (for AIO only)	–	○	○	○	○	○
記憶體 Memory	○	○	○	○	○	○
主機板、處理器、散熱器 Motherboard, processor, heat sinks	–	○	○	○	○	○
電源供應器 Power supply	–	○	○	○	○	○
儲存裝置 Storage Devices	–	○	○	○	○	○
備考 1:「超出 0.1 %」及「超出 0.01 %」係指限用物質之百分比含量超出百分比含量基準值。 Note 1: "Exceeding 0.1 wt %" and "exceeding 0.01 wt %" indicate that the percentage content of the restricted substance exceeds the reference percentage value of presence condition. 備考 2:「○」係指該項限用物質之百分比含量未超出百分比含量基準值。 Note 2: "○" indicates that the percentage content of the restricted substance does not exceed the percentage of reference value of presence. 備考 3:「–」係指該項限用物質為排除項目。 Note 3: The "–" indicates that the restricted substance corresponds to the exemption.						

若要取得最新版使用指南，請前往 http://www.hp.com/support，並依照指示尋找您的產品。然後選取「使用手冊」。

To access the latest user guides, go to http://www.hp.com/support, and follow the instructions to find your product. Then select **Manuals**.

Ierobežojumi attiecībā uz bīstamām vielām (RoHS) Indijā

Šis produkts, kā arī ar to saistītie palīgmateriāli un rezerves daļas atbilst bīstamo vielu daudzuma samazināšanas noteikumiem, kas izklāstīti Indijas 2016. gada elektronisko atkritumu likumā.

Tajā izmantotais svins, dzīvsudrabs, sešvērtīgais hroms, polibrombifenili vai polibromdifenilēteri nav tādā koncentrācijā, kas pārsniedz 0,1 % svara, un kadmijs nav tādā koncentrācijā, kas pārsniedz 0,01 % svara, izņemot gadījumus, kas atļauti saskaņā ar šī likuma 2. saraksta izņēmumiem.

Informācija par Eiropas Savienības Komisijas Regulu 1275/2008

Eiropas Savienība pieprasa šo paziņojumu par strāvas patēriņu.

Lai atrastu informāciju par produkta strāvas patēriņu, tai skaitā laiku, kad produkts atrodas tīkla gaidstāves stāvoklī ar pievienotiem visiem vadu tīkla portiem un bezvadu ierīcēm, skatiet produkta dokumenta "IT ECO deklarācija" sadaļu P14 "Papildinformācija" vietnē http://www.hp.com/hpinfo/globalcitizenship/environment/productdata/itecodesktop-pc.html.

Ja nepieciešams, aktivizējiet un deaktivizējiet bezvadu tīklu, izmantojot produkta lietošanas rokasgrāmatā esošās instrukcijas vai operētājsistēmu. Informācija ir pieejama arī vietnē http://www.hp.com/support.

IT ECO paziņojumi

Izmantojiet šīs saites, lai atrastu IT ECO deklarācijas.

Piezīmjdatori vai planšetdatori

http://www.hp.com/hpinfo/globalcitizenship/environment/productdata/iteconotebook-o.html

Galddatori un vienkāršotie klienti

http://www.hp.com/hpinfo/globalcitizenship/environment/productdata/itecodesktop-pc.html?jumpid=reg_R1002_USEN

Darbstacijas

http://www.hp.com/hpinfo/globalcitizenship/environment/productdata/itecoworkstatio.html

Japānas ierobežojumi attiecībā uz bīstamām vielām (RoHS)

2008 年、日本における製品含有表示方法、JISC0950 改定版が公示されました。製造事業者は、2006 年 7 月 1 日以降に販売される電気・電子機器の特定化学物質の含有に付きまして情報提供を義務付けられています。

製品の部材表示に付きましては、http://www.hp.com/go/jisc0950/ を参照してください。

A Japanese regulatory requirement, defined by specification JIS C 0950, 2008, mandates that manufacturers provide Material Content Declarations for certain categories of electronic products offered for sale after July 1, 2006.

To view the JIS C 0950 material declaration for this product, visit http://www.hp.com/go/jisc0950.

Ley para el Aprovechamiento Sustentable de la Energía de México

Ley para el Aprovechamiento Sustentable de la Energía de México

Se ha etiquetado este producto en conformidad con la Ley para el Aprovechamiento Sustentable de la Energía de México, que requiere la divulgación del consumo de energía del modo de uso normal (modo inactivo) y del modo de espera. Su producto es una de las muchas configuraciones de esta familia de modelos; el consumo de energía del modo inactivo de su configuración específica puede diferir de la información de la etiqueta. El consumo real de energía de su producto puede ser mayor o menor que el valor informado en la etiqueta de energía de producto para México a causa de factores como

la configuración (componentes y módulos seleccionados) y el uso (tareas que se están efectuando, software instalado y en ejecución, etc.).

PIEZĪME. Esta ley no es aplicable a las estaciones de trabajo.

TCO Certified

Šī sadaļa attiecas tikai uz tiem produktiem, kas apzīmēti ar TCO Certified logotipu.

Sarakstu ar TCO Certified produktiem skatiet šeit: https://tcocertified.com/product-finder/.

A third-party certification according to ISO 14024

Toward sustainable IT products



Say hello to a more sustainable product

IT products are associated with a wide range of sustainability risks throughout their life cycle. Human rights violations occur in the supply chain. Harmful substances are used both in products and their manufacture. Products can often have a short lifespan because of poor ergonomics, low quality and when they are not able to be repaired or upgraded.

This product is a better choice. It meets all the criteria in TCO Certified, the world's most comprehensive sustainability certification for IT products. Thank you for making a responsible product choice, that help drive progress towards a more sustainable future!

Criteria in TCO Certified have a life-cycle perspective and balance environmental and social responsibility. Conformity is verified by independent and approved verifiers that specialize in IT products, social responsibility or other sustainability issues. Verification is done both before and after the certificate is issued, covering the entire validity period. The process also includes ensuring that corrective actions are implemented in all cases of factory non-conformities. And last but not least, to make sure that the certification and independent verification is accurate, both TCO Certified and the verifiers are reviewed regularly.

Want to know more?

Read information about TCO Certified, full criteria documents, news and updates at **tcocertified.com.** On the website you'll also find our Product Finder, which presents a complete, searchable listing of certified products.

TCO Certified Edge

Šī sadaļa attiecas tikai uz tiem produktiem, kas apzīmēti ar TCO Certified Edge logotipu.

Sarakstu ar TCO Certified Edge produktiem skatiet šeit: https://tcocertified.com/product-finder/.

A third-party certification according to ISO 14024

Toward sustainable IT products

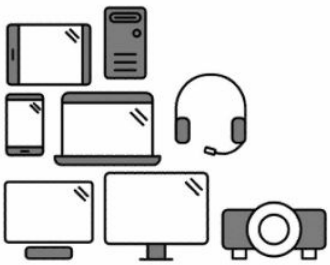

Say hello to a more sustainable product

IT products are associated with a wide range of sustainability risks throughout their life cycle. Human rights violations occur in the supply chain. Harmful substances are used both in products and their manufacture. Products can often have a short lifespan because of poor ergonomics, low quality and when they are not able to be repaired or upgraded.

This product is a better choice. It meets all the criteria in TCO Certified, the world's most comprehensive sustainability certification for IT products. Additionally, it fulfills the requirements of TCO Certified Edge, the supplemental certification that recognizes leading-edge products that exceed typical performance in a particular sustainability attribute. At our Product Finder **(tcocertified.com/product-finder)** you can find out which TCO Certified Edge criterion or criteria this product meets.

Criteria in TCO Certified have a life-cycle perspective and balance environmental and social responsibility. Compliance is verified by independent verification organizations that specialize in IT products, social responsibility or other sustainability issues. Verification is done both before and after the certificate is issued, covering the entire validity period. The process also includes ensuring that corrective actions are implemented in all cases of factory non-conformities.

Thank you for making a responsible product choice, that help drive progress towards a more sustainable future!

Want to know more?

Read information about TCO Certified, full criteria documents, news and updates at **tcocertified.com.** On the website you'll also find our Product Finder, which presents a complete, searchable listing of certified products.

Alfabētiskais rādītājs

A

akumulatora otrreizējā pārstrāde 29
akumulators 20
ASV Federālā sakaru komisija (FCC)
  Paziņojums par A klases piezīmjdatoriem 4
  Paziņojums par B klases piezīmjdatoriem 3
  piezīmjdatoru kabeļi 4, 5
  piezīmjdatoru modifikācijas 4
  Piezīmjdatoru modifikācijas 5
Aviso para o Brasil 6
avisos
  Brasil 6

B

balss atbalsts 17
Baltkrievijas normatīvais ziņojums 6
bezvadu ierīces 4
bezvadu LAN ierīces 4

D

Dienvidkorejas normatīvais iesniegšanas dokuments 12

E

Eiropas Savienības Komisijas Regula 1275/2008 42
elektroniskās aparatūras un akumulatoru otrreizējā pārstrāde 29
ENERGY STAR sertifikācija 31

G

Globālie paziņojumi par A klasi 4
  kabeļi 5
  Modifikācijas 5
GS paziņojums 8

I

informācija
  akumulators 13, 29
  atbrīvošanās no aprīkojuma 29
  austiņu un mikrofona skaļuma līmenis 22
Baltkrievijas normatīvie dati 6
Brazīlija 6, 22
ceļošana 26
ceļošana lidmašīnās 13
Dienvidkoreja 12
ergonomika 8
ierobežojumi attiecībā uz bīstamām vielām Indijā 41
Japānas strāvas vads 24
lāzeru drošība 22
Meksika 10
modems 15
paziņojums par bezvadu sakariem lietotājiem Taizemē 13
perhlorāta materiāls 32
Taivāna 13
ventilators 21
vides 29
“Macrovision Corporation” 17
informācija par modemiem 15
informācija, kas attiecas uz
  Brazīliju 6, 22

Ķ

Ķīnas datoru energomarķējums 33

M

maksimālie enerģija līmeņi 7
modifikācijas, piezīmjdatori
  ASV Federālā sakaru komisija (FCC) 4

N

normatīvais iesniegšanas dokuments, Dienvidkoreja 12

O

otrreizējā pārstrāde, elektroniskā aparatūra un akumulators 29

P

Paziņojumi
  akumulators 20
  Japāna 9
  Japānas ierobežojumi attiecībā uz bīstamām vielām 42
  Kanāda 6
  Lāzeru drošība 14
  Singapūra 12
  Strāvas vadi 24
  Utilizācija un otrreizējā pārstrāde: Koreja 30
paziņojumi par atbrīvošanos
  akumulators 29
  akumulators ar rūpnīcas plombu 13
  akumulators, lietotāja nomaiņa 13
  aprīkojums 29
paziņojumi par modemiem
  ASV 15
  Japāna 16
  Jaunzēlande 16
  Kanāda 16
Paziņojumi par vidi, kas attiecas uz Ķīnu 33
Paziņojumi, kas attiecas uz Kanādu 6
Paziņojumi, piezīmjdatori
  ASV Federālā sakaru komisija (FCC) 3, 4
paziņojums attiecībā uz augstumu 27
paziņojums attiecībā uz tropu klimatu 27
Paziņojums par A klases izstrādājumu, Eiropas Savienība un Apvienotā Karaliste 5
Paziņojums par A klasi, Austrālija 5
paziņojums par akumulatoru 13, 29
paziņojums par atbrīvošanos no aprīkojuma 29
paziņojums par austiņu un mikrofona skaļuma līmeni 22

paziņojums par bezvadu ierīču izmantošanu, kas attiecas uz Meksiku 10
Paziņojums par bezvadu ierīču lietošanu Singapūrai 12
paziņojums par bezvadu sakariem lietotājiem Taizemē 13
paziņojums par ceļošanu 26
paziņojums par ergonomiku 8
Paziņojums par ierobežojumiem attiecībā uz bīstamām vielām Indijā 41
Paziņojums par Japānas ierobežojumiem attiecībā uz bīstamām vielām 42
paziņojums par kabeļa iezemēšanu 28
paziņojums par lāzeru drošību 22
Paziņojums par lāzeru drošību 14
paziņojums par lietošanu, ceļojot lidmašīnās 13
paziņojums par modemiem, kas attiecas uz ASV 15
paziņojums par modemiem, kas attiecas uz Japānu 16
paziņojums par modemiem, kas attiecas uz Jaunzēlandi 16
paziņojums par modemiem, kas attiecas uz Kanādu 16
paziņojums par skaļuma līmeni, austiņas un mikrofons 22
Paziņojums par strāvas vadu 24
Paziņojums par utilizāciju un otrreizējo pārstrādi: Koreja 30
paziņojums par ventilatoru 21
paziņojums, kas attiecas uz Dienvidkoreju 12
Paziņojums, kas attiecas uz Japānu 9
paziņojums, kas attiecas uz Japānu, par strāvas vadu 24
Paziņojums, kas attiecas uz Taivānu 13

R

radiofrekvenču joslas 7

T

TCO Certified Edge sertifikācija 44
TCO Certified sertifikācija 43
TV uztvērējs, paziņojums par kabeļa iezemēšanu 28

U

uzlīmes, normatīvo datu 2

V

vides aizsardzības paziņojumi 29

Simboli/Skaitļi

“Macrovision Corporation” paziņojums 17
台灣對於危險物質的限制注意事項 39, 40
注意事項
台灣有害物質限制 39, 40

Teisinė, saugos ir aplinkosaugos informacija – vartotojo vadovas

SUVESTINĖ

Šiame vadove pateikiama teisinė, saugos ir aplinkosaugos informacija, atitinkanti JAV, Kanados ir tarptautinius reglamentus, taikomus nešiojamiesiems kompiuteriams, planšetiniams kompiuteriams, stalo kompiuteriams, ploniesiems kliento kompiuteriams, asmeninėms darbo stotims, „all-in-one“ ir pardavimo terminalams.

Juridinė informacija

© Copyright 2022, 2023 HP Development Company, L.P.

„Bluetooth“ – atitinkamo savininko prekių ženklas, kuriuo pagal licenciją naudojasi „HP Inc.“. ENERGY STAR ir ENERGY STAR ženklas yra registruotieji ženklai JAV. „Java“ yra registruotasis „Oracle“ ir (arba) jos filialų prekių ženklas. „WiGig“ yra registruotasis „Wi-Fi Alliance“ prekių ženklas.

Šiame dokumente pateikta informacija gali būti pakeista apie tai iš anksto neįspėjus. HP produktams ir paslaugoms taikomos garantijos nustatytos su tais produktais ir paslaugomis pateikiamuose raštiškuose garantijos dokumentuose. Jokie šiame dokumente esantys teiginiai negali būti laikomi papildoma garantija. HP neprisiima atsakomybės už galimas techninės ir redagavimo klaidas ar praleidimus šiame dokumente.

Trečiasis leidimas: 2023 m. gruodžio mėn.

Pirmasis leidimas: 2022 m. liepos mėn.

Dokumento numeris: N25728-E23

Turinys

1 Apie šį vadovą 1

2 Teisinė informacija 2

Etikečių su teisine informacija peržiūra 2

Federalinės ryšių komisijos B klasės pastaba 3

Pakeitimai 4

Laidai 4

Gaminiai su belaidžio LAN įrenginiais arba HP plačiajuosčio belaidžio ryšio moduliais 4

Belaidžiai įrenginiai, kurių 5,925 GHz – 7,125 GHz 4

Visuotiniai A klasės pranešimai 4

Federalinės ryšių komisijos A klasės pastaba 4

Pakeitimai 5

Laidai 5

Informacija Australijai 5

Informacija Europos Sąjungai ir JK 5

Informacija Japonijai 5

Informacija Pietų Korėjai 5

Informacija Taivanui 5

Teisinė informacija Baltarusijos gyventojams 6

Informacija Brazilijai 6

Įspėjimai, skirti Kanadai 6

Europos Sąjungos ir JK teisinė informacija 6

Atitikties deklaracija 7

Produktai su radijo funkcija (EMF) 7

Produktams su radijo funkcija taikomi apribojimai (tik tam tikriems produktams) 7

Radijo dažnių juostos ir didžiausias galios lygis (tik tam tikrų gaminių ir tik tam tikrose šalyse) 7

Įspėjimas dėl ergonomikos 8

Europos telekomunikacijų tinklo deklaracija (modemas / fakso aparatas) 9

Pranešimas Australijos ir Naujosios Zelandijos naudotojams 9

Kinijai skirta WWAN informacija 9

Kinijos pranešimas dėl radijo įrangos 9

Kinijos radijo ryšio belaidžio įkrovimo įrangos valdymo pranešimas (taikoma tik tam tikriems produktams) 9

Informacija Japonijai 10

Belaidžio LAN, belaidžio WAN tinklo ir „Bluetooth®“ sertifikavimo žymos 10

Informacija Meksikai 10

Pranešimai pagal Eurazijos ekonominės sąjungos teisės aktus 11

Производитель и дата производства 11

Өндіруші және өндіру мерзімі 11

Местные представители:....11
Жергілікті өкілдіктері:....11
Įspėjimas dėl belaidžio ryšio Singapūro gyventojams....12
Informacija Pietų Korėjai....12
Teisinės informacijos dokumentas....13
Įspėjimas apie belaidį ryšį, skirtas Tailando gyventojams....13
NCC pranešimai Taivano naudotojams....13
無線 LAN 802.11 裝置/藍牙裝置/短距離通訊裝置:....13
Įspėjimas keliaujantiems oro linijomis....13
Įspėjimai dėl vartotojo keičiamo akumuliatoriaus....14
Įspėjimai dėl gamyklinių akumuliatorių....14
Lazerio atitiktis....14
Telekomunikacijų įrenginių patvirtinimai....15
Informacija apie modemą....15
JAV pareiškimai dėl modemo....15
Kanados pareiškimai dėl modemo....16
Japonijos pareiškimai dėl modemo....16
Naujosios Zelandijos pareiškimai dėl modemo....17
Balso palaikymas....17
„Macrovision Corporation“ įspėjimas....18
3 Saugos pranešimai....19
Svarbi saugos informacija....19
Saugos įspėjimas dėl su šiluma susijusių veiksnių....20
Įspėjimas dėl potencialiai saugių sąlygų....20
Įrengimo sąlygos....20
Pastaba dėl akustikos....21
Įspėjimai dėl baterijos....21
Įspėjimai dėl ventiliatoriaus....22
Įspėjimas dėl ausinių ir ausinių su mikrofonu garsumo lygio....23
Lazerio sauga....23
Maitinimo šaltinio ir maitinimo laidų komplekto reikalavimai....23
I klasės maitinimo šaltinio įžeminimo reikalavimai....23
Informacija Brazilijai....23
Danija....24
Suomija....24
Norvegija....24
Švedija....24
Maitinimo šaltinio reikalavimai....24
Kinija....24
Naudojimas Norvegijoje....24
Maitinimo laidų komplekto reikalavimai....24
Įspėjimas dėl elektros maitinimo laidų....25

Išorinio HP maitinimo šaltinio nuolatinės srovės kištukas 25
Japonijai skirtas įspėjimas dėl elektros maitinimo laidų 25
Maitinimo laido reikalavimai Japonijai 25
Suspaudimo pavojus 25
TV antenos jungčių apsauga 26
Išorinės televizijos antenos įžeminimas 26
Apsauga nuo žaibo 26
Informacija CATV sistemą diegiančiam asmeniui 27
Įspėjimas dėl keliavimo 27
Saugos informacija Kinijai 27
Kinijai skirtas įspėjimas dėl aukščio virš jūros lygio 27
Kinijai skirtas įspėjimas dėl atogrąžų karščių 28
Norvegijai ir Švedijai skirtas įspėjimas dėl produktų su TV imtuvu kabelių įžeminimo 28
Taivanui skirtas įspėjimas dėl regos 28
使用過度恐傷害視力 28
4 Aplinkosaugos pastabos 29
Elektroninės aparatinės įrangos, pakavimo medžiagų ir akumuliatoriaus perdirbimas 29
Įrangos išmetimo informacija naudotojams 29
Informacija apie šarminių baterijų išmetimą Brazilijos vartotojams 29
Informacija apie aparatūros perdirbimą Brazilijos vartotojams 30
Prancūzijos „Triman“ EEĮA r perdirbimo etiketė 30
Įspėjimai dėl šalinimo ir perdirbimo Korėjoje 30
Taivano akumuliatoriaus antrinio perdirbimo informacija 30
WEEE reglamentas Turkijai 31
ENERGY STAR® sertifikatas (tik tam tikruose produktuose) 31
Cheminės medžiagos 32
Perchlorato medžiaga – gali prireikti apdoroti atskirai 32
Kinijai skirti įspėjimai dėl aplinkosaugos 33
Kinijoje naudojamų kompiuterių energetinio efektyvumo etiketė 33
Kinijos RoHS 37
笔记本电脑和平板电脑产品中有害物质或元素的名称及含量 37
台式机、瘦客户端、个人工作站、一体机和销售点终端产品中有害物质或元素的名称及含量 38
台灣針對筆記型電腦和平板電腦的有害物質限制使用管理辦法 (RoHS) 40
限用物質含有情況標示聲明書 40
台灣針對桌上型電腦、精簡型電腦、個人工作站、一體成形電腦及銷售點終端機的有害物質限制使用管理辦法 (RoHS) 41
限用物質含有情況標示聲明書 41
Indijos apribojimai dėl pavojingų medžiagų (RoHS) 42
Europos Sąjungos Komisijos reglamento 1275/2008 informacija 43
IT ECO deklaracijos 43

Japonijos apribojimai dėl pavojingų medžiagų (RoHS) 43
Ley para el Aprovechamiento Sustentable de la Energía de México 43
TCO sertifikatas 44
„TCO Certified Edge“ 45
Rodyklė 47

1 Apie šį vadovą

Šiame vadove pateikiama teisinė, saugos ir aplinkosaugos informacija, atitinkanti JAV, Kanados ir tarptautinius reglamentus, taikomus nešiojamiesiems kompiuteriams, planšetiniams kompiuteriams, stalo kompiuteriams, ploniesiems kliento kompiuteriams, asmeninėms darbo stotims, „all-in-one“ ir pardavimo terminalams.

Norėdami pasiekti naujausią vartotojo vadovą, eikite į http://www.hp.com/supportir vykdydami nurodymus susiraskite savo gaminį. Paskui pasirinkite **User Guides** (naudotojo vadovai).

⚠ **PERSPĖJIMAS!** Žymi pavojingą situaciją, kurios neišsprendus, **gali** kilti mirties arba rimtų sužeidimų pavojus.

⚠ **ĮSPĖJIMAS:** Žymi pavojingą situaciją, kurios neišsprendus, **gali** kilti lengvų ar vidutinio lengvumo sužeidimų pavojus.

SVARBU: Žymi informaciją, kuri laikoma svarbia, tačiau nesusijusia su pavojingomis situacijomis (pvz., žymi su pavojumi sugadinti turimą turtą susijusius pranešimus). Naudotojas įspėjamas, kad tiksliai nesilaikydamas aprašytos procedūros, gali prarasti duomenis arba sugadinti aparatūrą ir programinę įrangą. Čia taip pat pateikiama svarbi informacija, paaiškinanti savoką ar užduočių atlikimo eigą.

PASTABA: Pateikiama papildoma informacija, pabrėžianti arba papildanti svarbius pagrindinio teksto aspektus.

PATARIMAS: Pateikiami naudingi patarimai užduočiai atlikti.

2 Teisinė informacija

Šiame skyriuje išdėstyta specifinė, šaliai ir regionui taikoma laidinio ir belaidžio ryšio teisinė bei atitikties informacija, skirta jūsų kompiuteriniam produktui. Tam tikra dalis šios informacijos gali būti netaikoma jūsų produktui.

Gali būti įdiegtas vienas arba daugiau integruotųjų belaidžių įrenginių. Kai kuriose vietose gali būti ribojamas naudojimasis belaidžio ryšio įrenginiais. Tokie apribojimai gali būti taikomi lėktuvuose, ligoninėse, greta sprogmenų, pavojingose vietose ir t. t. Jei tiksliai nežinote, kokie reikalavimai taikomi šiam produktui, prieš jį įjungdami pasiteiraukite, ar tai leidžiama.

Etikečių su teisine informacija peržiūra

Kai kuriuose gaminiuose taip pat gali būti elektroniniai priežiūros lipdukai (elektroninės etiketės), kuriuos galima pasiekti per sistemą BIOS.

Etiketės su teisine informacija, kuriose pateikiama konkrečiai šaliai ar regionui taikoma teisinė informacija (pvz., FCC ID), gali būti ant apatinės kompiuterio dalies, akumuliatoriaus skyriuje (tik tam tikruose modeliuose), po nuimamu techninės priežiūros dangteliu (tik tam tikruose modeliuose), ekrano nugarėlėje arba ant belaidžio ryšio ar modemo modulio.

PASTABA: elektroninės etiketės naudojamos ne visuose gaminiuose.

PASTABA: Įrenginiuose, neskirtuose parduoti arba naudoti Jungtinėse Amerikos Valstijose, gali nebūti FCC ID.

PASTABA: pateikiamų elektroninių etikečių sąrašas priklauso nuo kompiuterio modelio ir įdiegtų įrenginių.

Jei norite peržiūrėti elektronines etiketes su teisine informacija:

1. Įjunkite arba iš naujo paleiskite kompiuterį.
2. Jei norite atidaryti kompiuterio sąrankos priemonę „Computer Setup“, paspauskite esc arba f10.
3. Norėdami peržiūrėti elektroninę etiketę, naudokite vieną iš šių būdų:
   - Nešiojamuose kompiuteriuose:
     a. Žymeklio įrenginiu arba rodyklių klavišais pasirinkite **Advanced** (Išsamiau), pasirinkite **Electronic Labels** (Elektroninės etiketės), tada paspauskite enter.
     b. Žymiklio įrenginiu arba rodyklių klavišais pasirinkite vieną iš išvardytų elementų, tada paspauskite **OK**.
   - Staliniuose kompiuteriuose:
     a. Žymeklio įrenginiu arba rodyklių klavišais pasirinkite **Main** (Pagrindinis) ir tada pasirinkite **Electronic Label System** (Eektroninių etikečių sistema).
     b. Spauskite enter. Parodoma elektroninė etiketė.

4. Jei norite išeiti iš „Computer Setup“ meniu ir neįrašyti pakeitimų:

   Apatiniame dešiniajame ekrano kampe pasirinkite piktogramą **Exit** (Išeiti) ir vykdykite ekrane pateikiamus nurodymus.

   – arba –

   Rodyklių klavišais pasirinkite **Main** (Pagrindinis), **Ignore Changes and Exit** (Nepaisyti pakeitimų ir išeiti), tada paspauskite enter.

Federalinės ryšių komisijos B klasės pastaba

Ši įranga buvo išbandyta ir nustatyta, kad pagal FCC taisyklių 15 dalį ji atitinka B klasei priklausančio skaitmeninio įrenginio apribojimus. Šie pranešimai skirti B klasės produktams.

Šie apribojimai skirti teikti pagrįstą apsaugą nuo žalingų trukdžių įrengus gyvenamojoje aplinkoje. Ši įranga generuoja, naudoja ir gali skleisti radijo dažnio energiją ir, įrengus ir naudojant nesilaikant instrukcijų, gali skleisti pavojingus radijo transliacijoms trukdžius. Tačiau nėra garantijos, kad trukdžių neatsiras konkrečiu atveju.

Jei ši įranga sukelia pavojingus radijo ar televizijos signalo trukdžius, kuriuos galima nustatyti įrangą įjungiant ar išjungiant, vartotojai raginami pabandyti trukdžius pašalinti imantis vienos ar kelių toliau nurodytų priemonių:

- Signalo priėmimo anteną nukreipkite kita kryptimi arba ją perkelkite.
- Padidinkite atstumą tarp įrangos ir imtuvo.
- Prijunkite įrangą ne prie to paties lizdo, prie kurio prijungtas imtuvas.
- Jei reikia pagalbos, kreipkitės į pardavėją arba kvalifikuotą radijo ar televizijos technikos specialistą.

Šis įtaisas atitinka FCC taisyklių 15 dalį. Su naudojimu susijusios šios dvi sąlygos:

1. šis įrenginys negali kelti kenksmingų trukdžių;
2. šio įrenginio neturi veikti jokie priimami trikdžiai, įskaitant trikdžius, dėl kurių įrenginys gali veikti netinkamai.

Jei dėl šio produkto kyla klausimų:

- rašykite adresu:

  HP Inc.

  1501 Page Mill Road

  Palo Alto, CA 94304

- Skambinkite HP telefonu 650 857 1501

  – arba –

- Rašykite el. pašto adresu techregshelp@hp.com

Jei norite sužinoti šio produkto identifikacinius duomenis, žr. ant produkto nurodytus dalies, serijos ar modelio numerius.

Pakeitimai

FCC reikalauja įspėti vartotoją, kad atlikus bet kokius šios įrangos pakeitimus arba modifikacijas, kurių aiškiai nepatvirtino HP, gali būti panaikinta vartotojo teisė ją naudotis.

Laidai

Tam, kad būtų laikomasi FCC taisyklių ir nurodymų, jungiant prie šio įrenginio turi būti naudojami ekranuoti kabeliai su metaliniais RFI/EMI jungčių gaubtais.

Gaminiai su belaidžio LAN įrenginiais arba HP plačiajuosčio belaidžio ryšio moduliais

Šis įrenginys neturi būti patalpinamas bendrai arba veikti sujungtas su jokia kita antena arba siųstuvu.

⚠ PERSPĖJIMAS! **Radijo dažnių spinduliavimo poveikis:** šio įrenginio spinduliuotės galia žemesnė nei FCC nustatytos radijo dažnių spinduliavimo poveikio ribos. Nepaisant to, įrenginys turi būti naudojamas įprastu būdu, pagal numatytąją paskirtį.

Belaidžiai įrenginiai, kurių 5,925 GHz – 7,125 GHz

FCC taisyklės riboja šio įrenginio veikimą tik patalpose.

Naudoti šį prietaisą draudžiama aliejaus platformose, naftos produktuose, naftos produktuose, o taip pat traukinuose, dedame ar lėktuvuose, išskyrus tai, kad šį įrenginį galima naudoti lėktuvuose, kurių korpusas yra aukščiau nei 10 000 pėdų. Naudojantis šiuo įrenginiu taip pat draudžiama valdyti arba užmegzti ryšį su neužblokuotomis lėktuvų sistemomis.

Visuotiniai A klasės pranešimai

Ši informacija skirta A klasės produktams.

Federalinės ryšių komisijos A klasės pastaba

Ši įranga buvo testuojama ir atitiko A klasės skaitmeniniams įrenginiams keliamus reikalavimus, pagal FCC taisyklių 15 dalį.

Šie apribojimai yra skirti tinkamai apsaugai nuo žalingų elektromagnetinių trukdžių užtikrinti, kai įranga naudojama komercinėje aplinkoje. Ši įranga sukuria, naudoja ir skleidžia radijo dažnių energiją, todėl jei yra montuojama arba naudojama nesilaikant instrukcijų, gali sukelti pavojingus radijo ryšio trukdžius. Tikėtina, kad šios įrangos naudojimas gyvenamojoje aplinkoje sukels pavojingus trukdžius; tokiu atveju bus reikalaujama, kad naudotojas pašalintų šiuos trukdžius savo sąskaita.

Jei dėl šio produkto kyla klausimų:

- rašykite adresu:

  HP Inc.

  1501 Page Mill Road

  Palo Alto, CA 94304

- Skambinkite HP telefonu 650 857 1501

– arba –

- Rašykite el. pašto adresu techregshelp@hp.com

Jei norite sužinoti šio produkto identifikacinius duomenis, žr. ant produkto nurodytus dalies, serijos ar modelio numerius.

Pakeitimai

FCC reikalauja pranešti vartotojui, kad bet kokie šio įrenginio pakeitimai ar modifikacijos, kurių aiškiai nepatvirtino „Hewlett-Packard Enterprise“, leidimą vartotojui naudotis šiuo įrenginiu gali padaryti negaliojančiu.

Laidai

Kad atitiktų FCC taisykles ir normas, įrenginio jungtys turi būti pagamintos iš kabelių su apsauga ir su metaliniais RFI/EMI jungčių gaubtais.

Informacija Australijai

Naudokite šį pranešimą A klasės gaminiams Australijoje.

⚠ **PERSPĖJIMAS!** Tai yra A klasės gaminys. Gyvenamojoje aplinkoje naudojamas gaminys gali sukelti radijo trukdžius ir tokiu atveju naudotojas privalės imtis atitinkamų priemonių.

Informacija Europos Sąjungai ir JK

Ši informacija skirta A klasės gaminiams Europos Sąjungoje ir JK.

⚠ **PERSPĖJIMAS!** Tai yra A klasės gaminys. Gyvenamojoje aplinkoje naudojamas gaminys gali sukelti radijo trukdžius ir tokiu atveju naudotojas privalės imtis atitinkamų priemonių.

Informacija Japonijai

VCCI- CISPR32

この装置は、クラスA機器です。この装置を住宅環境で使用すると電波妨害を引き起こすことがあります。この場合には使用者が適切な対策を講ずるよう要求されることがあります。
VCCI－A

Informacija Pietų Korėjai

이 기기는 업무용 환경에서 사용할 목적으로 적합성평가를 받은 기기로서 가정용 환경에서 사용하는 경우 전파간섭의 우려가 있습니다

Informacija Taivanui

此為甲類資訊技術設備

為避免電磁干擾，本產品不應安裝或使用於住宅環境。

Teisinė informacija Baltarusijos gyventojams

Produktas atitinka Baltarusijos nacionalinio radijo / telekomo techninį reglamentą TR 2018/024/BY.



Informacija Brazilijai

Este equipamento não tem direito à proteção contra interferência prejudicial e não pode causar interferência em sistemas devidamente autorizados.

SVARBU: A alimentação de energia é predefinida para 220/230V. Se você possuir tomada elétrica de 110/115V, por favor, altere a chave na parte traseira do seu computador para a tensão correta.

Para maiores informações, consulte o site da ANATEL – www.anatel.gov.br.

Įspėjimai, skirti Kanadai

Jei šiame įrenginyje yra WLAN arba „Bluetooth“ funkcija, jis atitinka Kanados pramonės ministerijos nustatytą (-us) nelicencinį (-ius) RSS standartą (-us). Su naudojimu susijusios šios dvi sąlygos: (1) šis įrenginys gali neskleisti trikdžių, (2) šis įrenginys turi priimti bet kokius trikdžius, taip pat tokius, kurie atsiranda netinkamai naudojant įrenginį.

PERSPĖJIMAS! **Radijo dažnių spinduliavimo poveikis:** šio įrenginio spinduliuotės galia žemesnė nei „Industry Canada“ nustatytos radijo dažnių spinduliavimo poveikio ribos. Nepaisant to, įrenginys turi būti naudojamas įprastu būdu, pagal numatytąją paskirtį.

SVARBU: 6 GHz dažnių juostoje veikiančių belaidžių įrenginių negalima naudoti ryšiams su bepiločių orlaivių sistemomis arba joms valdyti.

SVARBU: Jei gaminys naudojamas IEEE 802.11a, n arba ac tipo belaidžiame LAN tinkle, jį leidžiama naudoti tik patalpose, nes jo darbo dažnio diapazonas yra 5,15–5,25 GHz. Pagal Kanados pramonės aktus reikalaujama, kad esant 5,15–5,25 GHz dažnio diapazonui, šis produktas turi būti naudojamas patalpose, kad būtų sumažinta pavojingų trukdžių tuo pačiu kanalu besinaudojančioms mobiliosioms palydovinėms sistemoms galimybė. Didelės galios radaras yra pagrindinis 5,25–5,35 GHz ir 5,65–5,85 GHz diapazonų naudotojas. Tokios radarų stotys gali kelti trukdžių ir (arba) sugadinti šį įrenginį.

Šio įrenginio antenų pakeisti kitomis antenomis negalima. Vartotojas, bandydamas bet ką keisti, sugadins kompiuterį.

Europos Sąjungos ir JK teisinė informacija

Europos Sąjungoje ir JK naudojama skirtinga teisinė informacija.

Atitikties deklaracija

CE ženklą ir JK ženklą turintys produktai buvo sukurti taip, kad galėtų būti naudojami mažiausiai vienoje ES valstybėje narėje ir Jungtinėje Karalystėje bei atitiktų vieną ar daugiau toliau išvardytų taikytinų ES direktyvų ir atitinkamų Jungtinės Karalystės teisės aktų:

RED 2014/53/ES; Žemosios įtampos direktyvą 2014/35/ES; Apribojimų dėl pavojingų medžiagų (EMC) direktyvą 2014/30/ES; Ekologinio projektavimo direktyvą 2009/125/EB; Apribojimų dėl pavojingų medžiagų (RoHS) direktyvą 2011/65/ES.

Atitiktis šioms direktyvoms vertinama remiantis taikomais Europos darniaisiais standartais.

Visą ES ir JK atitikties deklaraciją rasite toliau nurodytoje svetainėje: http://www.hp.eu/certificates. Ieškokite pagal gaminio modelio numerį ar jo reglamentinį modelio numerį (RMN), kurį rasite teisinės informacijos etiketėje.

Dėl teisinių klausimų kreipkitės: rašykite el. pašto adresu techregshelp@hp.com.

Produktai su radijo funkcija (EMF)

Naudodami šį įspėjimą prireikus nurodykite EMF duomenis apie radijo ryšio veikimą.

Šiame gaminyje yra radijo bangas siunčiantis ir priimantis įtaisas. Jei nešiojamasis kompiuteris arba „all-in-One“ kompiuteris naudojamas įprastai, ES reikalavimai dėl radijo dažnių poveikio atitinkami tada, kai iki kompiuterio išlaikomas 20 cm atstumas. Gaminiai, skirti naudoti mažesniu atstumu, pvz., planšetiniai kompiuteriai, atitinka įprastoms darbo padėtims taikomus ES reikalavimus. Jei gaminio instrukcijose nenurodoma kitaip, gaminiai gali būti naudojami nesilaikant atstumo.

Produktams su radijo funkcija taikomi apribojimai (tik tam tikriems produktams)

Kai kuriose šalyse tam tikrų produktų radijo ryšio funkcijai taikomi apribojimai.



SVARBU: IEEE 802.11x belaidis LAN su 5,15 GHz–5,35 GHz ir (arba) „Wi-Fi 6E“ mažo energijos tiekimo 5,945 GHz–6,425 GHz (arba 5,925 GHz–6,425 GHz JK) dažnių diapazonus galima naudoti tik patalpose visose valstybėse, kurios aprašytos matricoje. Naudojant šią WLAN įrangą lauke, gali kilti esamų radijo paslaugų trukdžių.

Radijo dažnių juostos ir didžiausias galios lygis (tik tam tikrų gaminių ir tik tam tikrose šalyse)

Lentelėje nurodytos tam tikriems produktams ir šalims taikomos radijo dažnių juostos ir didžiausios galios lygiai.

2-1 lentelė Radijo dažnių juostos ir didžiausias galios lygis (tik tam tikrų gaminių ir tik tam tikrose šalyse)

Radijo technologija	Maksimali perdavimo galia EIRP (mW)
„Bluetooth“; 2,4 GHz	100
NFC; 13,56 MHz	10
RFID; 865-868 MHz / 915-921 MHz	2000/4000
WLAN „Wi-Fi“ 802.11x; 2,4 GHz	100
WLAN „Wi-Fi“ 802.11x; 5 GHz	200
SRD „Wi-Fi“ 802.11x; 5725–5875 MHz	25
WLAN „Wi-Fi“ 802.11ax; 6 GHz	ES: 200/25 (LPI/VLP) JK: 250/25 (LPI/VLP)
WWAN 5G NR (450–7125 MHz)	400
WWAN 4G LTE; 700 / 800 / 900 / 1800 / 2100 / 2300 / 2600 / 3500 MHz	200
WWAN 3G UTMS; 900 / 2100 MHz	250
WWAN 2G GSM GPRS EDGE; 900 MHz	2000
WWAN 2G GSM GPRS EDGE; 1800 MHz	1000
„WiGig®“ 802.11ad; 60 GHz	316
PASTABA: naudokite tik HP palaikomas programinės įrangos tvarkykles ir ištaisykite šalies parametrus, kad užtikrintumėte atitiktį.	

Įspėjimas dėl ergonomikos

Jei mobilusis kompiuteris naudojamas kaip biuro darbo stotis užduotims, kurioms taikoma vaizdo įrenginių direktyva 90/270/EEB, jam reikia atitinkamos išorinės klaviatūros. Kad suderintumėte atitinkamas darbo sąlygas, gali reikėti atitinkamo išorinio ekrano – tai priklauso nuo taikomosios programos ir užduoties.

Nuor.: EK1-ITB 2000 (savanoriškas GS sertifikavimas)

Mobilieji kompiuteriai su patvirtinimo žyma GS atitinka ergonominius reikalavimus. Be išorinės klaviatūros atliekant VDU užduotis juos galima naudoti tik trumpą laiką.

Naudojant mobilųjį kompiuterį nepalankiomis apšvietimo sąlygomis (pavyzdžiui, tiesiogiai šviečiant saulei) gali atsirasti atspindžių ir dėl to gali suprastėti įskaitomumas.

Kompiuterinė sistema, kurią sudaro HP produktai, atitinka ergonominius reikalavimus, jei visi sudedamieji komponentai yra pažymėti GS patvirtinimo žyma, pvz., stalinis biuro kompiuteris, klaviatūra, kompiuterio pelė ir monitorius.

Atkreipkite dėmesį, jei įrengiate specialų „Tower“, „Micro Tower“ stalinį biuro kompiuterį arba darbo stotį, kuri nėra skirta įrengti / naudoti tiesioginio matymo lauke, vizualiai matomose darbo vietose. Kad vizualiai matomose darbo vietose nevargintų atspindžiai, nestatykite šio įrenginio tiesioginio matymo lauke.

Europos telekomunikacijų tinklo deklaracija (modemas / fakso aparatas)

Produktas atitinka taikomos direktyvos reikalavimus ir yra pažymėtas CE ženklu. Tačiau dėl skirtumų tarp atskirų PSTN, tiekiamų skirtingose šalyse / regionuose, šis patvirtinimas negarantuoja, kad įrenginys sėkmingai veiks kiekviename PSTN tinklo galiniame taške. Atsiradus problemų, pirmiausia reikėtų kreiptis į įrangos tiekėją.

Pranešimas Australijos ir Naujosios Zelandijos naudotojams

Šiame įrenginyje yra radijo bangas siunčiantis ir priimantis įtaisas. Įprastai naudojant 20 cm atstumo pakanka, kad radijo dažnio poveikis neviršytų Australijoje ir Naujojoje Zelandijoje galiojančių standartų.

Kompiuteris linijos laidu, kuris atitinka AS/CA S008 reikalavimus, turi būti prijungtas prie telekomunikacijų tinklo.

⚠ **PERSPĖJIMAS!** Su šiuo kompiuteriu pateikiami modemai su integruota RJ11 jungtimi negali būti naudojami su jokiu kitu įrenginiu.

Kinijai skirta WWAN informacija

重要信息：本公司建议用户通过官方渠道进行系统更新，非官方渠道的更新可能会带来安全风险。

Kinijos pranešimas dėl radijo įrangos

型号核准代码显示在产品本体的铭牌上

Kinijos radijo ryšio belaidžio įkrovimo įrangos valdymo pranešimas (taikoma tik tam tikriems produktams)

（一）无线充模组由 PCB 板、电磁线圈、电子组件等组成，经过加工成品后，通电时电磁线圈（初级线圈）能产生电磁场。其与无线充电设备使用，利用贴片中的接收线圈（次级线圈）接收无线充电发射板产生电磁声，并将磁能转化为电能。额定传输功率:15W。工作频率范围：120~130KHz。

（二）设备符合国家《无线充电（电力传输）设备无线电管理暂行规定》以及产品质量、电磁辐射和电气安全等法律法规、国家标准等有关规定；

（三）不得擅自改变使用场景或使用条件、扩大工作频率范围、加大传输功率（包括额外加装功率放大器）；

（四）不得对其他合法的无线电业务及台（站）产生有害干扰，也不得提出免受无线电干扰和辐射无线电波干扰的保护要求，如对其他合法的无线电业务及台（站）产生有害干扰时，应立即停止使用，并在采取措施消除有害干扰后方可继续使用；

（五）无线充电设备禁用区域，禁止使用无线充电功能；

（六）使用无线充电设备如对广播业务的接收造成影响，应立即停止使用无线充电设备；

（七）在船舶、航空器和铁路机车（含动车组列车）内使用无线充电设备应当遵守本规定及相关行业主管部门的规定

Informacija Japonijai

V-2 規定適合の場合

この装置は、クラス B 情報技術装置です。この装置は、家庭環境で使用することを目的としていますが、この装置がラジオやテレビジ ョン受信機に近接して使用されると、受信障害を引き起こすことがあります。

取り扱い説明書に従 って正しい取り扱いをして下さい。

VCCI-B

VCCI32-1 規定適合の場合

この装置は、クラス B 機器です。この装置は、住宅環境で使用することを目的としていますが、この装置がラジオやテレビジ ョン受信機に近接して使用されると、受信障害を引き起こすことがあります。

取り扱い説明書に従 って正しい取り扱いをして下さい。

VCCI-B

5GHz 帯及び 6GHz 帯を使用する特定無線設備は屋内使用に限られています。この機器を屋外で使用することは電波法で禁じられています。

Belaidžio LAN, belaidžio WAN tinklo ir „Bluetooth®“ sertifikavimo žymos

この機器は、技術基準適合証明または工事設計認証を受けた無線設備を搭載しています。

This product contains certified radio equipment.



Some products may use electronic regulatory labels (e-labels). To view the certification mark and numbers on an e-label, please refer to the previous “Accessing regulatory labels” section.

一部の製品では、電子規定ラベル（ e ラベル ）が使用されています。e ラベルの技適マークと認証番号を確認するには、「規定ラベルの確認」の項目をご覧ください

Informacija Meksikai

Declaración para México

La operación de este equipo está sujeta a las siguientes dos condiciones: (1) es posible que este equipo o dispositivo no cause interferencia perjudicial y (2) este equipo o dispositivo debe aceptar cualquier interferencia, incluyendo la que pueda causar su operación no deseada.

Aviso sobre conexiones inalámbricas para México:

En el caso de PC de escritorio, equipos All-in-One, terminales de punto de venta, thin clients y workstations en uso normal e instalados con un dispositivo de transmisión y recepción de radio, una distancia de separación de 20 cm garantiza que los niveles de exposición a radiofrecuencia cumplan con los requisitos de México.

Pranešimai pagal Eurazijos ekonominės sąjungos teisės aktus

Toliau pateikti įspėjimai gali būti taikomi Eurazijos Sąjungoje parduodamiems produktams.

Производитель и дата производства



HP Inc.

Адрес: 1501 Page Mill Road, Palo Alto, California 94304, U.S.

Дата производства зашифрована в 10-значном серийном номере, расположенном на наклейке со служебной информацией изделия.

4-я, 5-я и 6-я цифры обозначают год и неделю производства. 4-я цифра обозначает год, например, «3» обозначает, что изделие произведено в «2013» году.

5-я и 6-я цифры обозначают номер недели в году производства, например, «12» обозначает «12-ю» неделю.

Өндіруші және өндіру мерзімі

HP Inc.

Мекенжайы: 1501 Page Mill Road, Palo Alto, California 94304, U.S.

Өнімнің жасалу мерзімін табу үшін өнімнің қызмет көрсету жапсырмасындағы 10 таңбадан тұратын сериялық нөмірін қараңыз.

4-ші, 5-ші және 6-шы сандар өнімнің жасалған жылы мен аптасын көрсетеді. 4-ші сан жылын көрсетеді, мысалы «3» саны «2013» дегенді білдіреді.

5-ші және 6-шы сандар берілген жылдың қай аптасында жасалғанын көрсетеді, мысалы, «12» саны «12-ші» апта дегенді білдіреді.

Местные представители:

Россия: ООО "ЭйчПи Инк",

Российская Федерация, 125171, г. Москва, Ленинградское шоссе, 16А, стр.3,

телефон/факс: +7 495 797 35 00 / +7 499 92132 50

Казахстан: Филиал компании "ЭйчПи Глобал Трэйдинг Би.Ви.", Республика Казахстан, 050040, г.

Алматы, Бостандыкский район, проспект Аль-Фараби, 77/7,

телефон/факс: +7 727 355 35 52

Жергілікті өкілдіктері:

Ресей: ООО "ЭйчПи Инк",

Ресей Федерациясы, 125171, Мәскеу, Ленинград шоссесі, 16А блок 3,

Телефон/факс: +7 495 797 35 00 / +7 499 92132 50

Қазақстан: "ЭйчПи Глобал Трэйдинг Би.Ви. "компаниясының Қазақстандағы филиалы, Қазақстан

Республикасы, 050040, Алматы к., Бостандық, Әл-

Фараби даң.ылы, 77/7,

Телефон/факс: +7 727 355 35 52

Įspėjimas dėl belaidžio ryšio Singapūro gyventojams

Kai skrendate lėktuvu, išjunkite bet kokius WWAN įrenginius. Naudoti šiuos įrenginius lėktuve draudžiama, nes tai gali kelti pavojų lėktuvo valdymui ir sukelti korinio ryšio trukdžius. Nepaisantiems šių instrukcijų gali būti sulaikomos arba neteikiamos korinio ryšio paslaugos, taip pat gali būti taikomos teisinės priemonės arba gali būti taikoma tiek viena, tiek kita.

Vartotojams yra primenama nenaudoti radijo įrangos degalinėse, chemijos gamyklose ir vietose, kuriose vyksta sprogdinimo darbai.

Kaip ir naudojant kitus radijo signalus perduodančius įrenginius, vartotojams yra primenama, kad siekiant patenkinamo įrangos veikimo ir personalo saugumo, kai įranga veikia, prie antenų negalima būti per arti.

Šis įrenginys buvo sukurtas taip, kad atitiktų radijo bangų spinduliavimui taikomus apribojimus, nustatytus pagal mokslines nuostatas, kuriose nurodomos ribos, skirtos visų žmonių, nepaisant jų sveikatos būklės ir amžiaus, saugumui garantuoti. Šiose radijo bangų spinduliavimo nuostatose naudojamas matavimo vienetas, žinomas kaip konkretus absorbavimo koeficientas (SAR). SAR testai atliekami standartiniais metodais, siunčiant telefonu signalus didžiausiu leidžiamu sertifikuotu galingumo lygiu visais naudojamais dažnių diapazonais. SAR duomenų informacija remiasi CENELEC standartais EN50360 ir EN50361, kuriuose taikomas 2 vatų kilogramui apribojimas, viršijant audinio svorį vidutiniškai 10 gramų.

Informacija Pietų Korėjai

무선적용제품

해당 무선설비가 전파혼신 가능성이 있으므로 인명안전과 관련된 서비스는 할 수 없음 (무선모듈 제품이 설치되어 있는 경우).

몸 가까이에서 장치를 작동할 경우 , 비금속 저장 액세서리를 사용하여 장치와 몸 사이에 2.5cm 이상의 거리를 유지하십시오 .

Teisinės informacijos dokumentas

규정 제출 문서

규정 제출 문서에 의거하여 등록자(신청자) 또는 제조업체는 'HP Inc.' 또는 'HP Korea Inc.'입니다.

규정 제출 문서에 의거하여 문서에 포함된 장비명은 '컴퓨터'이며 일반적으로 다음 주요 제품 유형 중 하나로 분류됩니다.

올인원(일체형), 올인원 PC, 올인원 데스크톱 PC

컴퓨터 또는 개인용 컴퓨터

데스크톱 또는 데스크톱 PC

노트북 또는 노트북 PC

태블릿 PC

씬 클라이언트

워크스테이션

RPOS, 소매 시스템, 소매 POS(Point-of-Sale) 터미널

Įspėjimas apie belaidį ryšį, skirtas Tailando gyventojams

เครื่องโทรคมนาคมและอุปกรณ์นี้ มีความสอดคล้องตามมาตรฐานหรือข้อกำหนดของ กสทช.

(This telecommunication equipment conforms to the requirements of NBTC.)

เครื่องวิทยุคมนาคมนี้มีระดับการแผ่คลื่นแม่เหล็กไฟฟ้าสอดคล้องตามมาตรฐานความปลอดภัยต่อสุขภาพของมนุษย์จากการใช้เครื่องวิทยุคมนาคมที่คณะกรรมการกิจการโทรคมนาคมแห่งชาติประกาศกำหนด

This radio communication equipment has the electromagnetic field strength in compliance with the Safety Standard for the Use of Radio communication Equipment on Human Health announced by the National Telecommunications Commission.

NCC pranešimai Taivano naudotojams

Toliau pateikti įspėjimai taikomi Taivanui.

無線 LAN 802.11 裝置/藍牙裝置/短距離通訊裝置:

取得審驗證明之低功率射頻器材，非經核准，公司、商號或使用者均不得擅自變更頻率、加大功率或變更原設計之特性及功能。低功率射頻器材之使用不得影響飛航安全及干擾合法通信；經發現有干擾現象時，應立即停用，並改善至無干擾時方得繼續使用。前述合法通信，指依電信管理法規定作業之無線電通信。低功率射頻器材須忍受合法通信或工業、科學及醫療用電波輻射性電機設備之干擾。

應避免影響附近雷達系統之操作。

高增益指向性天線只得應用於固定式點對點系統。

減少電磁波影響，請妥適使用。

Įspėjimas keliaujantiems oro linijomis

Ar lėktuve galima naudoti elektroninę įrangą, nustato oro linijų bendrovė.

Įspėjimai dėl vartotojo keičiamo akumuliatoriaus

Pasenus akumuliatoriui neišmeskite jo kartu su kitomis buitinėmis atliekomis. Laikykitės savo šalies įstatymų ir taisyklių, taikomų kompiuterių akumuliatorių utilizacijai.

Nebetinkamą naudoti elektroninę įrangą, originalias HP spausdinimo kasetes ir įkraunamąsias baterijas HP rekomenduoja perdirbti. Daugiau informacijos apie perdirbimo programas rasite HP svetainėje http://www.hp.com/recycle.

Informacijos apie vartotojo keičiamą akumuliatoriaus išėmimą rasite kartu su produktu pateikiamame vartotojo vadove.

Įspėjimai dėl gamyklinių akumuliatorių

Šio gaminio akumuliatoriaus (-ių) vartotojai patys lengvai pakeisti negalės. Išėmus arba pakeitus akumuliatorių garantija gali būti netaikoma. Jei akumuliatorius greitai išsikrauna, kreipkitės į techninės pagalbos centrą.

Pasenus akumuliatoriui neišmeskite jo kartu su kitomis buitinėmis atliekomis. Vadovaukitės vietiniais savo šalies akumuliatorių šalinimo teisės aktais ir reglamentais.

Lazerio atitiktis

Šį įspėjimą naudokite nurodydami apie galimą spinduliuotę dėl netinkamo lazerio naudojimo.

⚠ **PERSPĖJIMAS!** Naudojant valdiklius arba atliekant pakeitimus, taip pat atliekant procedūras, nenurodytas šiame dokumente arba lazerinio gaminio įrengimo vadove, gali kilti žalingos spinduliuotės poveikio pavojus. Kad išvengtumėte pavojingos radiacijos spinduliavimo:

- Nebandykite atidaryti modulio. Viduje nėra komponentų, kuriuos gali taisyti vartotojai.
- Nelieskite lazerinio įrenginio valdiklių, nieko nereguliuokite ir nieko su juo nedarykite, išskyrus tai, kas nurodyta šio lazerinio gaminio diegimo vadove.
- Leiskite taisyti įrenginį tik įgaliotiesiems techninės priežiūros darbuotojams.

Šis produktas gali būti pristatomas su optiniu atminties įrenginiu (pavyzdžiui, CD arba DVD įrenginiais) ir (ar) šviesolaidiniu siųstuvu. Kiekvienas šių įrenginių, kuriuose yra lazeris, priskiriamas 1 klasės lazeriniams gaminiams pagal IEC/EN 50689:2021 ir atitinka šio standarto saugos reikalavimus.

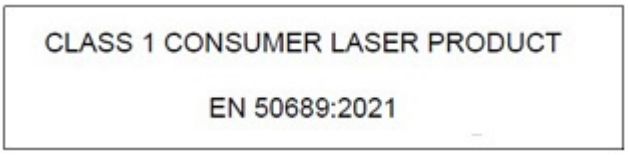

Kiekvienas lazerinis produktas atitinka US FDA 21 CFR 1040.10 ir 1040.11 taisykles arba šias taisykles, išskyrus nuokrypius pagal 2007 m. birželio 24 d. įspėjimą dėl lazerių Nr. 50 arba 2019 m. gegužės 8 d. įspėjimą dėl lazerių Nr. 56.



Telekomunikacijų įrenginių patvirtinimai

Kompiuteryje esantis telekomunikacijų įrenginys yra įungiamas prie telefono ryšių tinklo tose šalyse ir regionuose, kurių patvirtinimo žymės yra nurodytos produkto etiketėje, esančioje ant kompiuterio apatinės dalies ar modemo.

Kad įsitikintumėte, jog produktas sukonfigūruotas pagal šalį arba regioną, kuriame jis yra, skaitykite su produktu pateikiamą vartotojo vadovą. Pasirinkus kitą šalį ar regioną nei tas, kuriame jis yra, modemas gali būti sukonfigūruotas taip, kad bus pažeistos tos šalies ar regiono telekomunikacijų nuostatos ir (arba) įstatymai. Be to, nepasirinkus tinkamos šalies arba regiono, modemas gali veikti netinkamai. Jei renkantis šalį ar regioną parodomas pranešimas, kuriame informuojama, kad šalis ar regionas yra nepalaikomas, vadinasi, modemas nėra skirtas naudoti šioje šalyje ar regione, todėl jo naudoti nepatariama.

Informacija apie modemą

Kanada, Japonija, Naujoji Zelandija ir JAV turi savus modemo įspėjimus.

JAV pareiškimai dėl modemo

Ši įranga atitinka FCC taisyklių 68 dalies nuostatas ir ACTA patvirtintus reikalavimus. Ant kompiuterio apatinės dalies ar modemo yra etiketė, kurioje, be kitos informacijos, nurodomas produkto identifikatorius tokiu formatu US:AAAEQ##TXXXX. Jei telekomunikacijų bendrovė reikalauja, pateikite jai šią informaciją.

Atitinkamai sertifikuotas lizdas USOC = RJ11C. Kištukas ir lizdas, kurie naudojami įungiant šį įrenginį prie pastato elektros ir telefono ryšių tinklo, turi atitikti atitinkamas FCC 68 dalies taisykles ir ACTA patvirtintus reikalavimus. Su šiuo produktu pateikiamas reikalavimus atitinkantis telefono laidas ir modulinis kištukas. Jis yra skirtas prietaisui prie suderinamo modulinio lizdo įungti. Išsamesnės informacijos rasite diegimo instrukcijose.

Naudojant REN nustatoma, kiek prie telefono linijos galima prijungti įrenginių. Jei telefono linijoje REN yra per daug, įrenginiai gali neskambėti priimant įeinančius skambučius. Daugelyje vietovių (bet ne visose) bendras REN skaičius negali viršyti penkių (5,0). Jei norite sužinoti tikrąjį įrenginių, kuriuos galite prijungti prie linijos, skaičių, kuris nustatomas pagal REN, kreipkitės į vietinę telekomunikacijų bendrovę. Po 2001 m. liepos 23 d. patvirtinti produktai: šio produkto REN yra produkto identifikatoriaus dalis, nurodoma tokiu formatu US:AAAEQ##TXXXX. Skaitmenys, žymimi ##, yra REN be kabelio (pvz., 03 yra REN 0,3). Ankstesniuose produktuose REN ant etiketės nurodomas atskirai.

Jei ši HP įranga sukelia telefono ryšio tinklo gedimus, telekomunikacijų bendrovė iš anksto informuos, kad gali tekti laikinai nutraukti teikiamas paslaugas. Tačiau jei iš anksto pranešti nėra reikalo, telekomunikacijų bendrovė jus informuos pasitaikius pirmai galimybei. Be to, būsite informuoti apie teisę prireikus pateikti skundą FCC.

Telekomunikacijų bendrovė gali atlikti savo infrastruktūros, įrangos, eksploatavimo principų ar procedūrų pakeitimus, kurie gali turėti įtakos įrangos veikimui. Jei taip atsitiktų, telekomunikacijų

bendrovė jus iš anksto informuos, kad galėtumėte atlikti reikiamus pakeitimus ir toliau naudotis telefono ryšio paslaugomis.

Jei dirbant su įranga iškilo problema, skambinkite techninės pagalbos tarnybai. Jeigu įranga trikdo telefono ryšių tinklo veikimą, telekomunikacijų bendrovė gali paprašyti jus atjungti įrangą, kol problema bus išspręsta. Galite taisyti tik tą įrangą, kuri konkrečiai aprašyta vartotojo vadovo skyriuje „Gedimų paieška ir šalinimas“, jeigu turite šį vadovą.

Jungiantis prie bendrosios linijos paslaugos taikomi valstijos tarifai. Dėl informacijos kreipkitės į valstijos komunalinių paslaugų, viešųjų paslaugų ar įmonių tarnybą.

Jei jūsų namuose įrengta speciali signalizacijos įranga, prijungta prie telefono linijos, įsitikinkite, kad įdiegus šią HP įrangą nebus išjungta signalizacijos įranga. Jei turite klausimų, dėl ko gali išsijungti signalizacijos įranga, kreipkitės telekomunikacijų bendrovę arba kvalifikuotą specialistą.

Pagal 1991 m. telefono ryšių vartotojų apsaugos įstatymą asmenims draudžiama naudoti kompiuterį ar kitą elektroninį įrenginį, įskaitant fakso aparatą, pranešimams siųsti, jei kiekvieno siunčiamo lapo arba pirmojo lapo viršutinėje ar apatinėje paraštėje nėra aiškiai nurodyta siuntimo data ir laikas bei įmonės ar kito juridinio arba privataus asmens duomenys, siuntimo aparato, siunčiančios įmonės ar kito juridinio ar privataus asmens telefono numeris. Nurodytas telefono numeris negali būti apmokestinamas numeris (900 linijos numeris) arba koks nors kitas numeris, kuriuo skambinant viršijami vietinių ar tarptautinių pokalbių tarifai.

Kad savo fakso aparate nustatytumėte šią informaciją, atlikite fakso programinės įrangos instrukcijose nurodytus veiksmus.

Kanados pareiškimai dėl modemo

Ši įranga atitinka taikomas atitinkamos Kanados pramonės šakos technines specifikacijas.

Skambinimo įtaisų atitikties skaičius REN nurodo maksimalų leistiną prie telefono sąsajos prijungiamų įrenginių kiekį. Tinklas gali būti sudarytas iš bet kokių įrenginių derinių, tačiau vienintelis reikalavimas yra tai, kad visų įrenginių REN suma neviršytų 5. Šio terminalo įrangos REN yra 1.0.

Japonijos pareiškimai dėl modemo

Jei kompiuterio apatinėje dalyje nėra Japonijos sertifikavimo žymos, žr. toliau pateikiamas atitinkamas sertifikavimo žymas.

Japonijos sertifikavimo žyma, skirta V.92 56K duomenų perdavimo / fakso modemui:



Jei kompiuterio apatinėje dalyje nėra Japonijos sertifikavimo žymos, žr. toliau pateikiamas atitinkamas sertifikavimo žymas.

Toliau pateikta korporacijos LSI programinio modemo PCI-SV92EX sertifikavimo Japonijoje žymė:



Naujosios Zelandijos pareiškimai dėl modemo

„Telepermit“ leidimas naudoti bet kokį terminalo įrangos prietaisą rodo, kad bendrovė „Telecom“ patvirtino, jog šis prietaisas atitinka minimalias prijungimo prie jos tinklo sąlygas.

Tai nereiškia, kad bendrovė „Telecom“ patvirtina šį produktą ar suteikia jam kokias nors garantijas. Svarbiausia tai, kad ji nesuteikia jokių garantijų, kad koks nors prietaisas veiks tinkamai su kitu „Telepermitted“ įrangos prietaisu, kurio rūšis arba modelis skiriasi, ir veiks visos jo funkcijos, taip pat nenurodo, kad bet kuris produktas yra suderinamas su bendrovės „Telecom“ tinklo paslaugomis.

Ši įranga bet kokiomis veikimo sąlygomis negali veikti greičiau nei gamintojo numatytu greičiu. Bendrovė „Telecom“ neprisiima jokios atsakomybės už problemas, iškilusias dėl šių sąlygų.

Atkreipkite dėmesį, kad jei šis įrenginys naudoja impulsinį numerio rinkimą, bendrovė „Telecom“ negarantuoja, kad jos linijos visada palaikys impulsinio numerio rinkimo galimybes.

Jei naudosite impulsinį rinkimą, kai ši įranga bus sujungta į vieną liniją su kita įranga, gali pradėti skambėti skambutis, girdėtis triukšmas ir būti sukuriami atsakymo į skambučius signalai. Jei kyla tokių problemų, vartotojas *neturi* skambinti „Telecom“ gedimų tarnybai.

Reikalaujama, kad kai kurie parametrai atitiktų „Telecom Telepermit“ reikalavimus – šie parametrai priklauso nuo įrangos (asmeninio kompiuterio), susietos su įrenginiu. Susietoji įranga turi būti suderinta taip, kad veiktų šiose nustatytose ribose ir būtų suderinta su bendrovės „Telecom“ specifikacijomis:

- Kaskart skambutį pradedant rankiniu būdu per 30 min. tuo pačiu numeriu negali būti atliekama daugiau nei 10 skambinimo bandymų.
- Įranga neveiks mažiausiai 30 sek. nuo paskutinio bandymo pabaigos iki kito bandymo pradžios.
- Kai automatiškai skambinama keliais numeriais, įranga neveiks mažiausiai 5 sek. nuo paskutinio bandymo pabaigos iki kito bandymo pradžios.
- Įranga turi būti nustatyta taip, kad į skambučius atsakytų nuo 3 iki 30 sekundžių laikotarpiu nuo skambėjimo pradžios (dėl to nustatomos reikšmės nuo 2 iki 10).

Balso palaikymas

Visi asmenys, naudojantys šį įrenginį telefoniniams pokalbiams įrašyti, turi laikytis Naujosios Zelandijos įstatymų reikalavimų.

Reikalaujama, kad nors viena iš pokalbyje dalyvaujančių pusių žinotų, kad pokalbis yra įrašomas. Be to, 1993 m. Privatumo akte išvardyti principai turi atitikti renkamos asmeninės informacijos pobūdį, informacijos rinkimo paskirtį, naudojimo būdą ir tai, kokia informacija atskleidžiama trečiosioms šalims.

Šios įrangos negalima nustatyti taip, kad ji automatiškai skambintų bendrovės „Telecom“ pagalbos tarnybos numeriu 111.

„Macrovision Corporation“ įspėjimas

Šiame produkte pritaikyta autorių teisių apsaugos technologija, kurią saugo kai kurių JAV patentų metodiniai ieškiniai ir kitos intelektinės nuosavybės teisės, priklausančios „Macrovision Corporation“ ir kitiems teisių savininkams.

Norint naudoti šią autorių teisių apsaugos technologiją, būtina gauti „Macrovision Corporation“ leidimą, be to, ši technologija turi būti naudojama tik namuose ir ribotai, jeigu „Macrovision Corporation“ nėra suteikusi kitokio leidimo. Draudžiama atlikti tyrimus atgalinio perdirbimo būdais arba ardyti.

3 Saugos pranešimai

Jūsų produkto dokumentacijoje turu būti vienas ar keli šie įspėjimai dėl saugos.

Svarbi saugos informacija

Šie įspėjimai gali būti taikomi daugeliui gaminių.

⚠ **PERSPĖJIMAS!** Kad sunkiai nesusižeistumėte, perskaitykite *Saugaus ir patogaus darbo vadovą*. Jame aprašoma, kaip tinkamai paruošti darbo vietą, užtikrinti tinkamą kompiuteriais dirbančių asmenų padėtį ir laikyseną, pasirūpinti jų sveikata, bei pateikiama svarbi elektros ir mechaninės saugos informacija. Šį vadovą rasite žiniatinklyje adresu http://www.hp.com/ergo ir dokumentacijos CD diske, kurį gavote su gaminiu.

Kompiuteris gali būti sunkus, todėl būtinai jį keldami atsižvelkite į ergonomiškai saugaus kėlimo rekomendacijas.

Kompiuterį pastatykite šalia elektros lizdo. Kompiuterio kintamosios srovės maitinimo laidas yra pagrindinis kintamosios srovės atjungimo prietaisas ir turi būti lengvai pasiekiamas bet kuriuo metu. Jei su kompiuteriu pateiktas maitinimo laidas yra su įžemintu kištuku, maitinimo laidą visada junkite į tinkamai įžemintą elektros lizdą, kad išvengtumėte elektros smūgio pavojaus.

Kad sumažintumėte elektros smūgio iš telefono tinklo galimybę, prieš prijungdami jį prie telefono linijos prijunkite kompiuterį prie kintamosios srovės lizdo. Be to, prieš atjungdami kompiuterį nuo kintamosios srovės maitinimo lizdo atjunkite telefono liniją.

Prieš uždėdami arba nuimdami kompiuterio dangtelį visada atjunkite modemo laidą nuo telefono sistemos.

Nenaudokite kompiuterio, jei nuimtas dangtelis.

Dėl saugumo prieš atlikdami bet kokius techninės priežiūros veiksmus visada atjunkite kompiuterį nuo maitinimo šaltinio ir visų telekomunikacijų sistemų (pvz., telefono linijų), tinklų ar modemų. To nepadarius galima susižaloti arba sugadinti įrangą. Elektros energijos tiekimo sistemos ir šio gaminio modemo viduje yra pavojingi įtampos lygiai.

Jei sistemos galios apkrova viršija konkretų konfigūracijos galingumą, sistema gali laikinai išjungti tam tikrus USB prievadus.

⚠ **PERSPĖJIMAS!** Kad sumažintumėte gaisro, elektros smūgio ir sužeidimų pavojų naudojantis šiuo įrenginiu, visada laikykitės pagrindinių saugos atsargumo priemonių, įskaitant šias:

- Nenaudokite šio gaminio drėgnose patalpose ar greta vandens objektų: vonioje, netoli indų su vandeniu, virtuvės kriauklės arba skalbimo vonelės, taip pat drėgnuose rūsiuose arba šalia baseino.
- Nenaudokite šio gaminio, kai žaibuoja. Galite nukentėti nuo elektros smūgio.
- Draudžiama pranešti apie dujų nuotėkį naudojant šį gaminį netoli vietos, kurioje jis nustatytas.
- Prieš atidarydami įrangos korpusą arba liesdami neizoliuotą modemo laidą, lizdą ar vidinį komponentą visada atjunkite modemo laidą.

- Jei prie šio gaminio nepridėtas telefono linijos laidas, naudokite tik Nr. 26 AWG arba didesnį telekomunikacijos ryšio laidą.
- Neprijunkite modemo arba telefono laido prie RJ-45 (tinklo) lizdo.

SAUGOKITE ŠIAS INSTRUKCIJAS.

SVARBU: Jei kompiuteris pateikiamas su įtampos pasirinkimo jungikliu, skirtu naudoti 115 arba 230 V elektros sistemoje, reikiama įtampos pasirinkimo jungiklio nuostata nustatyta iš anksto, atsižvelgiant į tam tikrą šalį / regioną, kuriame įrenginys parduotas pirmą kartą. Įtampos pasirinkimo jungiklį nustačius į netinkamą padėtį, galima sugadinti kompiuterį, o garantija nustos galioti.

Šis gaminys nebuvo numatytas jungti prie IT energijos vartojimo sistemos (kintamosios srovės paskirstymo sistemos su netiesioginiu įžeminimo sujungimu pagal taikomus saugos standartus).

Saugos įspėjimas dėl su šiluma susijusių veiksnių

Naudokite šį įspėjimą, jei yra sužeidimo dėl per didelio karščio galimybė.

⚠ PERSPĖJIMAS! Kad nenusidegintumėte, o mobilusis kompiuteris neperkaistų, nedėkite mobiliojo kompiuterio tiesiai ant kelių ir neuždenkite kompiuterio vėdinimo angų. Mobilųjį kompiuterį dėkite tik ant kieto, lygaus paviršiaus. Saugokite, kad kieti daiktai, pavyzdžiui, prijungiamas spausdintuvas, arba minkšti daiktai, pavyzdžiui, pagalvės, pledai arba drabužiai, neuždengtų ventiliacijos angų. Taip pat patikrinkite, ar kompiuteriui veikiant kintamosios srovės adapteris neliečia odos arba minkšto daikto, pavyzdžiui, pagalvių, pledų arba drabužių. HP kompiuteris ir kintamosios srovės adapteris atitinka naudotojui tinkamos paviršiaus temperatūros apribojimus, apibrėžiamus galiojančiais saugos standartais.

⚠ ĮSPĖJIMAS: Kad nesusižeistumėte dėl karščio, nelieskite vidinių karštų paviršių, kol vidiniai paviršiai neatvėso iki kambario temperatūros.

Įspėjimas dėl potencialiai saugių sąlygų

Naudodami šį įspėjimą nurodykite naudotojams apie galimybę, kad gedimas nebuvo saugus ir kontroliuojamas.

Jei pastebėsite kurią nors iš toliau nurodytų sąlygų (arba jei jums kyla kitų saugos problemų), kompiuterio nenaudokite: traškėjimo, šnypštimo ar pokšėjimo garsas arba stiprus kvapas ar dūmai, kurie sklinda iš kompiuterio. Dažnai tokios sąlygos susidaro vidiniam elektroniniam komponentui sugedus saugiomis ir kontroliuojamomis aplinkybėmis. Tačiau tokios sąlygos gali būti susijusios ir su potencialia saugos problema. Nedarykite prielaidos, jog tai saugus gedimas. Išjunkite kompiuterį, atjunkite jį nuo maitinimo šaltinio ir kreipkitės pagalbos į techninio palaikymo tarnybą.

Įrengimo sąlygos

Prieš prijungdami maitinimo šaltinį prie šios įrangos perskaitykite įrengimo instrukcijas.

⚠ PERSPĖJIMAS! Kompiuterio viduje gali būti įtampa ir judančių dalių. Prieš nuimdami įrenginio dėžės dalis, atjunkite įrenginio elektros maitinimą. Prieš vėl įjungdami įrenginio elektros maitinimą, uždėkite ir pritvirtinkite įrenginio dėžės dalis.

Pastaba dėl akustikos

Naudokite šį įspėjimą, kai garso slėgio lygis gali būti mažesnis nei rekomenduojamas arba tikėtinas.

Garso slėgio lygis (LpA) yra daug žemesnis už 70 dB(A) (operatoriaus padėtis, įprastomis sąlygomis, pagal ISO 7779). Jei norite peržiūrėti duomenis apie produkto skleidžiamą triukšmą, eikite į „IT ECO Declarations“ adresu http://www.hp.com/go/ted, tada pasirinkite produkto kategoriją išskleidžiamajame meniu.

Įspėjimai dėl baterijos

Jūsų produkto akumuliatoriui gali būti taikomas vienas ar keli iš šių įspėjimų.

⚠ **PERSPĖJIMAS!** Gaminio viduje gali būti ličio mangano dioksido, vanadžio pentoksido arba šarminė baterija arba akumuliatorius. Jei akumuliatorius naudojamas neteisingai, kyla gaisro ir nudegimų pavojus.

⚠ **PERSPĖJIMAS!** Nebandykite įkrauti baterijos.

⚠ **PERSPĖJIMAS!** Nenaudokite esant aukštesnei nei 60 °C (140 °F) temperatūrai.

⚠ **PERSPĖJIMAS!** Kad išvengtumėte galimų saugos problemų, naudokite tik su kompiuteriu pateikiamą akumuliatorių, HP pateiktą atsarginį akumuliatorių arba iš HP kaip priedą įsigytą suderinamą akumuliatorių. Greitasis įkrovimas gali neveikti su nesuderinamais arba ne HP akumuliatoriais.

⚠ **PERSPĖJIMAS!** Kad sumažintumėte gaisro ar nudegimų pavojų, neardykite, nedaužykite ir nebadykite akumuliatoriaus, netrumpinkite išorinių kontaktų ir nemeskite akumuliatoriaus į ugnį arba vandenį.

⚠ **PERSPĖJIMAS!** Jei baterija pakeičiama netinkamo tipo baterija, kyla sprogimo pavojus. Netinkamas naudoti baterijas utilizuokite pagal instrukcijas.

⚠ **PERSPĖJIMAS!** Pakeiskite tik specialiai šiam gaminiui skirta HP baterija.

⚠ **PERSPĖJIMAS!** Neprarykite baterijos, cheminio nudegimo pavojus.

⚠ **PERSPĖJIMAS!** Šiame gaminyje yra tabletės formos baterija. Prarijus tabletės formos bateriją, per 2 valandas galimi smarkūs vidaus nudegimai, kurie gali baigtis mirtimi.

⚠ **PERSPĖJIMAS!** Naujas ir panaudotas baterijas saugokite vaikams nepasiekiamoje vietoje.

⚠ **PERSPĖJIMAS!** Jei baterijos skyrelis neužsidaro, nenaudokite gaminio ir saugokite vaikams nepasiekiamoje vietoje.

⚠ **PERSPĖJIMAS!** Jei įtariate, kad baterijos buvo prarytos arba įkištos į kurią nors kūno dalį, nedelsdami kreipkitės į gydytoją.

⚠ **PERSPĖJIMAS!** Jei bateriją paliksite itin aukštoje aplinkos temperatūroje, ji gali sprogti arba iš jos gali ištekėti degus skystis ar dujos.

⚠ **PERSPĖJIMAS!** Baterija taip pat gali sprogti arba iš jos gali ištekėti degus skystis ar dujos, jei ji veikiama itin žemo oro slėgio.

⚠ **PERSPĖJIMAS!** Išimkite ir nedelsdami perdirbkite arba išmeskite panaudotas baterijas remdamiesi vietinėmis taisyklėmis ir laikykite jas vaikams nepasiekiamoje vietoje. NEMESKITE baterijų į buitinių šiukšlių talpas ir nedeginkite.

⚠ **PERSPĖJIMAS!** Net panaudotos baterijos galu sukelti sunkius sužeidimus arba mirtį.

⚠ **PERSPĖJIMAS!** Norėdami gauti su gydymu susijusios informacijos, skambinkite į vietos apsinuodijimų kontrolės centrą.

⚠ **PERSPĖJIMAS!** Neįkraunamų baterijų įkrauti negalima.

⚠ **PERSPĖJIMAS!** Nebandykite iškrauti, įkrauti, išardyti, jei yra karščiau nei nurodyta (60 °C (149 °F). Taip pat negalima deginti. Tai gali sukelti dujų išleidimą, ištekėjimą ar sprogimą, dėl kurių galimi cheminiai nudegimai.

⚠ **PERSPĖJIMAS!** Patikrinkite, ar baterijos įdėtos teisingai pagal poliškumą (+ ir -).

⚠ **PERSPĖJIMAS!** Nenaudokite vienu metu senų ir naujų baterijų, įvairių prekių ženklų ar tipų baterijų, pvz., šarminių, anglies cinko arba įkraunamų baterijų.

⚠ **PERSPĖJIMAS!** Išimkite baterijas iš įrangos, kuri nenaudojama ilgą laiką pagal vietos taisykles, ir iškart jas perdirbkite arba išmeskite.

⚠ **PERSPĖJIMAS!** Visada visiškai pritvirtinkite baterijos skyrelį. Jei baterijos skyrelis neužsidaro, gaminio nenaudokite. Išimkite baterijas ir laikykite jas vaikams nepasiekiamoje vietoje.

⚠ **PERSPĖJIMAS!** Bateriją keiskite tik suderinamo tipo baterija. Suderinamas kompiuterizuotos darbo vietos baterijos tipas yra CR2032.

⚠ **PERSPĖJIMAS!** Vardinė baterijos įtampa yra 3 V.

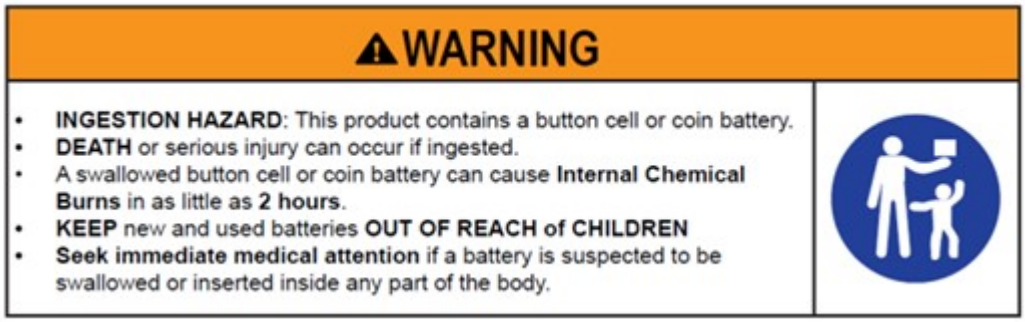

3-1 lentelė **Akumuliatoriaus utilizavimo piktograma ir aprašas**

Piktograma	Aprašymas
	Baterijų, baterijų blokų ir akumuliatorių negalima išmesti kartu su kitomis buitinėmis atliekomis. Norėdami tinkamai išmesti, pristatykite į viešuosius surinkimo punktus antriniam perdirbimui arba grąžinkite į HP, įgaliotajam HP atstovui arba pardavėjui.

Įspėjimai dėl ventiliatoriaus

Naudodami vieną ar kelis šiuos įspėjimus nurodykite naudotojams apie sužeidimų pavojus dėl besisukančių ventiliatoriaus menčių.

⚠ **PERSPĖJIMAS!**  Saugokite kūno dalis nuo judančių dalių.

⚠ **PERSPĖJIMAS!** Laikykite kūno dalis toliau nuo ventiliatoriaus menčių.

⚠ **PERSPĖJIMAS!** Laikykite kūno dalis toliau nuo judėjimo kelio.

Įspėjimas dėl ausinių ir ausinių su mikrofonu garsumo lygio

Šiame įspėjime nurodoma apie ausinių su mikrofonu ir ausinių keliamą pavojų dėl didelio garsumo nustatymo.

⚠ **PERSPĖJIMAS!**  Kad nepažeistumėte klausos, neklausykite dideliu garsumu ilgą laiką.

Garsumo valdiklio ir vienodintuvo nustatymų keitimas iš centrinės padėties į kitokią gali padidinti ausinių išvesties įtampą ir garso slėgio lygį. Ausinių išvestį veikiančių faktorių keitimas į kitus, nei nurodė gamintojas (pvz., operacinė sistema, vienodintuvo programinė įranga, mikroprograminė įranga, tvarkyklė), gali padidinti ausinių išvesties įtampą ir garso slėgio lygį.

Lazerio sauga

Produktams su optiniais diskų įrenginiais arba optiniais siųstuvais-imtuvais.

Šis gaminys gali būti tiekiamas su optiniu saugojimo įrenginiu (t. y. CD arba DVD įrenginiu) ir (arba) pluoštiniu optiniu siųstuvu-imtuvu. Šiuose komponentuose yra lazerių, jie pagal IEC/EN 60825-1 standartą yra klasifikuojami kaip 1 klasės lazeriniai produktai ir atitinka šio standarto reikalavimus.

Kiekvienas lazerinis produktas atitinka US FDA 21 CFR 1040.10 ir 1040.11 taisykles arba šias taisykles, išskyrus nuokrypius pagal 2007 m. birželio 24 d. įspėjimą dėl lazerių Nr. 50 arba 2019 m. gegužės 8 d. įspėjimą dėl lazerių Nr. 56.

⚠ **PERSPĖJIMAS!** Naudojant valdymo prietaisus arba atliekant pakeitimus, taip pat atliekant procedūras, nenurodytas šiame dokumente arba lazerinio gaminio įrengimo vadove, gali kilti žalingos spinduliuotės poveikio pavojus. Kad išvengtumėte pavojingos radiacijos spinduliavimo:

- Nebandykite atidaryti modulio. Viduje nėra komponentų, kuriuos gali taisyti vartotojai.
- Nelieskite lazerinio įrenginio valdiklių, nieko nereguliuokite ir nieko su juo nedarykite, išskyrus tai, kas nurodyta šiame dokumente.
- Leiskite prietaisą taisyti tik įgaliotiesiems HP techninės priežiūros darbuotojams.

Maitinimo šaltinio ir maitinimo laidų komplekto reikalavimai

Skirtingose šalyse galioja skirtingi elektros energijos tiekimo ir maitinimo laidų reikalavimai.

I klasės maitinimo šaltinio įžeminimo reikalavimai

Siekiant įrangą apsaugoti nuo įžemėjimo srovių, ji turi būti prijungta prie įžeminimo įvado. Sistemos maitinimo laidą prijunkite prie kintamosios srovės lizdo su įžeminimo jungtimi. Pakaitiniai laidai gali būti nepakankamai saugūs. Naudokite tik su šiuo produktu gautą maitinimo laidą arba „HP Inc.“ patvirtintą jo pakaitalą.

Informacija Brazilijai

Este equipamento deve ser conectado obrigatoriamente em tomada de rede de energia elétrica que possua aterramento (três pinos), conforme a norma nbr abnt 5410,visando a segurança dos usuários contra choques elétricos.

Danija

Apparatets stikprop skal tilsluttes en stikkontakt med jord, som giver forbindelse til stikproppens jord.

Suomija

Laite on liitettävä suojakoskettimilla varustettuun pistorasiaan.

Norvegija

Apparatet må tilkoples jordet stikkontakt.

Švedija

Apparaten skall anslutas till jordat uttag.

Maitinimo šaltinio reikalavimai

Kai kurių produktų maitinimo šaltiniuose yra išoriniai maitinimo jungikliai. Naudodami produkto įtampos pasirinkimo jungiklio funkciją galite jį nustatyti veikti bet kokia linijine kintamosios srovės įtampa nuo 100-127 arba 200-240 voltų. Šių produktų maitinimo šaltiniuose, kuriuose išorinių maitinimo jungiklių nėra, įtaisytos vidinės grandinės, atpažįstančios įeinančios srovės įtampą ir automatiškai perjungiančios reikiamą įtampą.

⚠ **PERSPĖJIMAS!** Siekiant išvengti galimų saugos problemų. HP rekomenduoja naudoti tik HP prekės ženklo kintamosios srovės adapterius.

Kinija

消费者若使用电源适配器供电，则应购买配套使用获得 CCC 认证并满足标准要求的电源适配器

Naudojimas Norvegijoje

Kai kurie gaminiai yra skirti IT maitinimo sistemai, kurios fazinė įtampa 230 V.

Maitinimo laidų komplekto reikalavimai

Jūsų produkto maitinimo laidui gali būti taikomas vienas ar keli iš šių įspėjimų.

⚠ **PERSPĖJIMAS!** Kad išvengtumėte elektros smūgio ir nesugadintumėte įrangos:

- Elektros laido kištuką įjunkite į lengvai pasiekiamą kintamosios srovės lizdą.
- Atjunkite kompiuterio maitinimą atjungdami maitinimo laidą nuo kintamosios srovės lizdo.
- Jei naudojatės 3 kontaktų elektros laido kištuku, jį reikia jungti į įžemintą 3 kontaktų lizdą. Nesugadinkite elektros laido įžeminimo kontakto, pvz., prijungdami dviejų kontaktų adapterį. Įžeminimo kontaktas – svarbi saugos priemonė.

Maitinimo laidas, gautas kartu su produktu, atitinka šalyje, kurioje įranga buvo įsigyta pirmą kartą, taikomus reikalavimus. Naudokite tik maitinimo laidą, gautą su įrenginiu iš „HP Inc.“ arba iš „HP Inc.“ patvirtinto šaltinio. Pakaitinių dalių numerius rasti galite adresu http://www.hp.com/support.

Kitose šalyse naudojami maitinimo laidų rinkiniai turi atitikti tos šalies, kurioje produktą naudojate, reikalavimus. Jei reikia daugiau informacijos apie maitinimo laidų rinkinio reikalavimus, kreipkitės į įgaliotąjį HP platintoją, perpardavėją ar paslaugų teikėją.

⚠ **PERSPĖJIMAS!** Nenaudokite kitų produktų maitinimo laidų. Neatitinkami maitinimo laidai gali sukelti elektros šoką ir gaisro pavojų.

Toliau pateikti reikalavimai taikomi visoms šalims:

- Elektros laidą turi patvirtinti akredituota įstaigą, atsakinga už vertinimą šalyje, kurioje elektros laidas bus naudojamas.

Elektros laidą reikia tiesti taip, kad jo niekas nemindžiotų arba neprispaustų jokie daiktai. Ypatingą dėmesį reikia skirti kištukui, elektros lizdui ir tai vietai, kurioje laidas prijungiamas prie produkto.

⚠ **PERSPĖJIMAS!** Nenaudokite gaminio, jei elektros laidas yra pažeistas. Jei elektros laidas kaip nors pažeistas, nedelsdami jį pakeiskite. Sugadinti laidai gali sukelti pavojų naudotojui.

Įspėjimas dėl elektros maitinimo laidų

Jei kompiuterio laidas ar prie kompiuterio įungiamo išorinio maitinimo priedo laidas nebuvo pateiktas, turite įsigyti tokį maitinimo laidą, kurį leidžiama naudoti jūsų šalyje arba regione.

Maitinimo laidas turi būti skirtas gaminiui ir atitikti įtampos ir srovės parametrus, nurodytus gaminio elektros duomenų etiketėje. Laido įtampos ir srovės reikšmės turi būti didesnės negu ant gaminio nurodytos įtampos ir srovės reikšmės. Be to, laido skersmuo turi būti ne mažesnis nei **0,75 mm²**/18 AWG, o laido ilgis – nuo **1,0 m** (3,2 pėdų) iki **2 m** (6,56 pėdų). Jei turite klausimų dėl naudotino elektros maitinimo laido tipo, kreipkitės į savo įgaliotąjį paslaugų teikėją.

Maitinimo laidas turi būti ištiestas taip, kad nebūtų mindžiojamas ar prispaustas daiktų. Ypatingą dėmesį reikia skirti kištukui, elektros lizdui ir tai vietai, kurioje laidas prijungiamas prie produkto.

Išorinio HP maitinimo šaltinio nuolatinės srovės kištukas

Paveikslėlyje parodytas išorinio HP maitinimo šaltinio nuolatinės srovės kištukas.

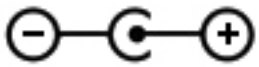

Japonijai skirtas įspėjimas dėl elektros maitinimo laidų

製品には、同梱された電源コードをお使い下さい。

同梱された電源コードは、他の製品では使用出来ません。

Maitinimo laido reikalavimai Japonijai

Japonijoje naudokite tik su šiuo gaminiu gautą laidą.

⚠ **ĮSPĖJIMAS:** su šiuo gaminiu gauto laido nenaudokite su jokiu kitu gaminiu.

Suspaudimo pavojus

Šiuo įspėjimu nurodoma suspaudimo sužeidimų tikimybė.

⚠ **PERSPĖJIMAS!** Stebėkite suspaudimo pavojaus zonas. Saugokite pirštus nuo uždaromų dalių.

TV antenos įungčių apsauga

TV antenos įungtims gali būti taikomi keli įspėjimai dėl saugos.

Išorinės televizijos antenos įžeminimas

Jei prie gaminio prijungta išorinė antena arba kabelinė sistema, pasirūpinkite antenos arba kabelinės sistemos įžeminimu, kad apsisaugotumėte nuo įtampos svyravimų ir susikaupusio statinio krūvio.

Nacionalinio elektros įrangos reikalavimų rinkinio (National Electrical Code) 810 straipsnyje ANSI/NFPA 70 pateikiama informacija apie tinkamą stiebo ir atraminės konstrukcijos įžeminimą, prievado laido įžeminimą antenos iškrovos įtaise, įžeminimo laidininkų dydį, antenos iškrovos įtaiso vietą, įžeminimo elektrodų prijungimą ir įžeminimo elektrodų reikalavimus.

Apsauga nuo žaibo

Kad apsaugotumėte gaminį perkūnijos metu arba kai gaminys ilgam paliekamas neprižiūrimas ar nenaudojamas, atjunkite gaminį nuo elektros lizdo ir atjunkite anteną arba kabelinę sistemą. Taip gaminys nebus sugadintas žaibuojant ar įvykus elektros įtampos šuoliams.

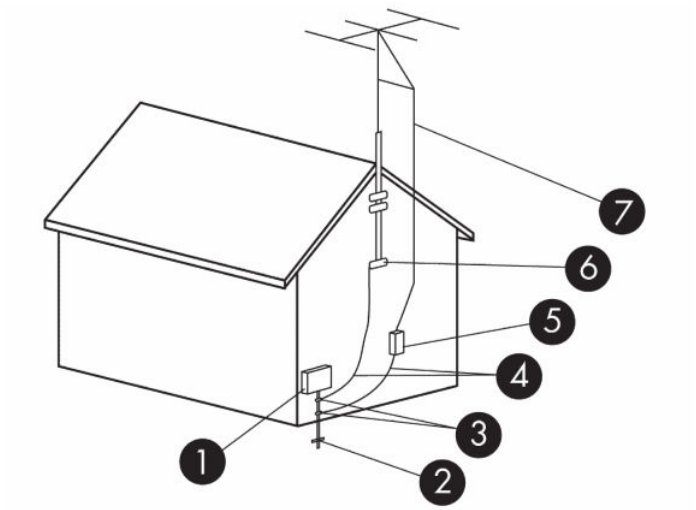

3-2 lentelė **Antenos įžeminimas**

Informacija	Įžeminimo komponentas
1	Elektros tiekimo įmonių įranga
2	Elektros tiekimo įmonių įžeminimo elektrodų sistema (NEC 250 str., III dalis)
3	Įžeminimo gnybtai
4	Įžeminimo laidininkai (NEC 810.21 skirsnis)
5	Antenos iškrovos įtaisas (NEC 810.20 skirsnis)
6	Įžeminimo gnybtas
7	Antenos prievado laidas

Informacija CATV sistemą diegiančiam asmeniui

Šia informacija siekiama atkreipti CATV sistemas diegiančio asmens dėmesį į NEC 820.93 skirsnį, kuriame pateikiamos tinkamo įžeminimo rekomendacijos ir nurodoma, kad bendraašio kabelio apsauga turi būti jungiama prie pastato įžeminimo sistemos kuo arčiau kabelio įvado vietos.

Įspėjimas dėl keliavimo

Šį įspėjimą naudokite nurodydami apie galimybę rimtai susižeisti įtampos keitiklių rinkiniais.

⚠ **PERSPĖJIMAS!** Kad nepatirtumėte elektros smūgio, nekiltų gaisras ar nesugestų įranga, jungdami prie kompiuterio elektros maitinimą nenaudokite įtampos keitiklio, skirto buities prietaisams.

Saugos informacija Kinijai

HP 工作站使用安全手册

使用须知

欢迎使用惠普工作站，为了您及仪器的安全，请您务必注意如下事项：

1. 仪器要和地线相接，要使用有正确接地插头的电源线，使用中国国家规定的 220V 电源。
2. 避免高温和尘土多的地方，否则易引起仪器内部部件的损坏。
3. 避免接近高温，避免接近直接热源，如直射太阳光、暖气等其它发热体。
4. 不要有异物或液体落入机内，以免部件短路。
5. 不要将磁体放置于仪器附近。

警告

为防止火灾或触电事故，请不要将该机放置于淋雨或潮湿处

如果您按照以上步骤操作时遇到了困难，或想了解其它产品性能，请在以下网页上寻找相关信息：http://www.hp.com.cn

或联系我们

中国惠普有限公司
地址：北京朝阳区建国路 112 号中国惠普大厦
电话：010-65643888

Kinijai skirtas įspėjimas dėl aukščio virš jūros lygio

海拔警告仅适用于在海拔 2000m 以下地区使用的产品



海拔警告仅适用于在海拔 2000m 以下地区使用的产品。

Kinijai skirtas įspėjimas dėl atogrąžų karščių

热带警告仅适用于在非热带气候条件下使用的产品。



热带警告仅适用于在非热带气候条件下使用的产品。

Norvegijai ir Švedijai skirtas įspėjimas dėl produktų su TV imtuvu kabelių įžeminimo

Norvegijoje ir Švedijoje įžeminimui būtinas galvaninis izoliatorius.

⚠ ĮSPĖJIMAS: kad išvengtumėte galimų saugos problemų, įjungdami prie kabelinio tinklo sistemos, naudokite galvaninį izoliatorių.

Taivanui skirtas įspėjimas dėl regos

Šis regos įspėjimas taikomas produktams Taivane.

使用過度恐傷害視力

注意事項:

(1) 使用 30 分鐘請休息 10 分鐘。

(2) 未滿 2 歲幼兒不看螢幕，2 歲以上每天看螢幕不要超過 1 小時。

4 Aplinkosaugos pastabos

Šiame skyriuje pateikiama konkrečiai šaliai ir regionui taikoma aplinkosaugos ir atitikties informacija. Tam tikra dalis šios informacijos gali būti netaikoma jūsų produktui.

Elektroninės aparatinės įrangos, pakavimo medžiagų ir akumuliatoriaus perdirbimas

Nebetinkamą naudoti elektroninę aparatinę įrangą, originalias HP spausdinimo kasetes ir įkraunamuosius akumuliatorius HP rekomenduoja perdirbti.

Daugiau informacijos apie perdirbimo programas ieškokite adresu http://www.hp.com/recycle.

Jei reikia informacijos apie gaminio perdirbimą Japonijoje, žr. http://www.hp.com/jp/hardwarerecycle/.

Įrangos išmetimo informacija naudotojams

Naudokite šį įspėjimą su atliekų išmetimu susijusios piktogramos paaiškinimui.

4-1 lentelė Įrangos atliekų išmetimo piktograma ir jos aprašas

Piktograma	Aprašymas
	Šis simbolis nurodo, kad gaminio negalima išmesti kartu su kitomis buitinėmis atliekomis. Kad apsaugotumėte žmonių sveikatą ir aplinką, pasenusią nenaudojamą įrangą turite nuvežti į elektrinių ir elektroninių atliekų surinkimo punktą. Daugiau informacijos teiraukitės buitinių atliekų surinkimo tarnybos arba apsilankykite http://www.hp.com/recycle.

Informacija apie šarminių baterijų išmetimą Brazilijos vartotojams

Não descarte o produto eletrônico em lixo comum



Este produto eletroeletrônico e seus componentes não daven ser descartados no lixo comum, pois embora estejam em conformidade com padrões mundiais de restrição a substâncias nocivas, podem conter, ainda que em quantidades mínimas, substâncias impactantes ao meio ambiente. Ao final da vida útil deste produto, o usuário deverá entregá-lo à HP. A não observância dessa orientação sujeitará o infrator às sanções previstas em lei. Após o uso, as pilhas e/ou baterias dos produtos HP deverão ser entregues ao estabelecimento comercial ou rede de assistência técnica autorizada pela HP.

Para maiores informações , inclusive sobre os pontos de recebimento, acesse: http://www.hp.com.br/reciclar

Informacija apie aparatūros perdirbimą Brazilijos vartotojams

Não descarte o produto eletrônico em lixo comum



Este produto eletroeletrônico e seus componentes não daven ser descartados no lixo comum, pois embora estejam em conformidade com padrões mundiais de restrição a substâncias nocivas, podem conter, ainda que em quantidades mínimas, substâncias impactantes ao meio ambiente. Ao final da vida útil deste produto, o usuário deverá entregá-lo à HP. A não observância dessa orientação sujeitará o infrator às sanções previstas em lei. Após o uso, as pilhas e/ou baterias dos produtos HP deverão ser entregues ao estabelecimento comercial ou rede de assistência técnica autorizada pela HP.

Para maiores informações , inclusive sobre os pontos de recebimento, acesse: http://www.hp.com.br/reciclar

Prancūzijos „Triman“ EEĮA r perdirbimo etiketė

Naudokite šį įspėjimą su perdirbimu susijusios piktogramos paaiškinimui.



Įspėjimai dėl šalinimo ir perdirbimo Korėjoje

한국 전자제품 폐기 및 재활용 방법

전자 기기 폐기물은 전자/전기 장비를 재활용할 수 있도록 지정된 HP 수거물 센터에 전달하거나 E-순환거버넌스(http://www.k-erc.or.kr/)를 통해 무상 회수 및 재활용이 진행됩니다. 자세한 내용은 E-순환 거버넌스 혹은 HP 서비스 센터에 문의하거나 웹사이트 www.hp.com/recycle을참조하십시오.

Taivano akumuliatoriaus antrinio perdirbimo informacija

Šiame įspėjime pateikiama informacija apie akumuliatorių gamybos ir perdirbimo taisykles Taivane.

4-2 lentelė Taivano akumuliatorių perdirbimo piktograma ir jos aprašas

Piktograma	Aprašymas
	Pagal Taivano EPA reikalavimus sausąsias baterijas gaminančios arba importuojančios bendrovės, laikydamosis 15 straipsnio arba Atliekų šalinimo įstatymo, ant parduodamų, dovanojamų ir reklamuojamų akumuliatorių turi pažymėti grąžinimo ženklu. Dėl tinkamo akumuliatoriaus išmetimo susisiekite su atitinkama Taivano antrinio perdirbimo bendrove.

WEEE reglamentas Turkijai

Türkiye Cumhuriyeti: AEEE Yönetmeliğine Uygundur

ENERGY STAR® sertifikatas (tik tam tikruose produktuose)

ENERGY STAR yra JAV aplinkos apsaugos agentūros savanoriška programa, kuri padeda įmonėms ir asmenims sutaupyti pinigų ir tausoti aplinką efektyviai vartojant energiją.

Produktai, kuriems suteikiamas ENERGY STAR sertifikatas, atitinka griežtus JAV aplinkos apsaugos agentūros nustatytus energijos vartojimo principus ir reikalavimus, todėl neišmeta šiltnamio efektą sukuriančių dujų. Bendrovė „HP Inc.“, kaip ENERGY STAR partnerė, laikosi JAV Aplinkos apsaugos agentūros (EPA) patobulintų gaminių sertifikavimo procesų siekdama užtikrinti, kad ENERGY STAR logotipu pažymėti produktai atitiktų taikomas ENERGY STAR nuostatas. Šiuo logotipu žymimi visi ENERGY STAR sertifikuoti kompiuteriai:



Svarbiausias ENERGY STAR reikalavimas kompiuterio produktams yra energijos vartojimo valdymo priemonės, kurios stipriai sumažina energijos sąnaudas, kai produktas nenaudojamas. Energijos vartojimo valdymas praėjus tam tikram nustatytam nenaudojimo laikui leidžia kompiuterį automatiškai perjungti į mažai energijos vartojantį miego režimą ar kitą mažai energijos vartojantį režimą. Kai kompiuteris veikia naudodamas kintamąją srovę, energijos vartojimo valdymo priemonės yra iš anksto nustatytos taip:

4-3 lentelė Iš anksto nustatytos energijos valdymo priemonės, kai kompiuteris veikia naudodamas kintamosios srovės energiją

Kompiuterio tipas	Laikas, kuriam praėjus įjungiamas ekrano miego režimas	Laikas, kuriam praėjus įjungiamas kompiuterio miego režimas (min.)	Miego režimo išjungimas
Nešiojamieji kompiuteriai, mobiliosios darbo stotys	Mažiau arba lygu 15 min. (priklauso nuo modelio)	Mažiau arba lygu 30 min. (priklauso nuo modelio)	Produkto miego režimas bus išjungtas paspaudus įjungimo / išjungimo ar miego režimo mygtuką. Jei įjungiama WOL funkcija, sistemos miego režimas bus išjungtas aptikus tinklo signalą.
Planšetiniai / „Slate“ kompiuteriai	Mažiau arba lygu 1 min.	Netaikoma	Netaikoma
Stalo kompiuteriai, integruotieji stalo kompiuteriai, darbo stotys	Mažiau arba lygu 15 min. (priklauso nuo modelio)	Mažiau arba lygu 30 min. (priklauso nuo modelio)	Produkto miego režimas bus išjungtas, kai naudotojas pasinaudos kuriuo nors iš įvesties įrenginių, pavyzdžiui, pele ar klaviatūra. Jei įjungiama WOL funkcija, sistemos miego režimas bus išjungtas aptikus tinklo signalą.

4-3 lentelė Iš anksto nustatytos energijos valdymo priemonės, kai kompiuteris veikia naudodamas kintamosios srovės energiją (tęsinys)

Kompiuterio tipas	Laikas, kuriam praėjus įjungiamas ekrano miego režimas	Laikas, kuriam praėjus įjungiamas kompiuterio miego režimas (min.)	Miego režimo išjungimas
Terminaliniai kompiuteriai	Mažiau arba lygu 15 min. (priklauso nuo modelio)	Mažiau arba lygu 30 min., jei miego režimą palaiko operacinė sistema (priklauso nuo modelio)	Jei operacinė sistema palaiko miego režimą, produkto miego režimas bus išjungtas, kai naudotojas pasinaudos kuriuo nors iš įvesties įrenginių, pavyzdžiui, pele ar klaviatūra. Jei įjungiama WOL funkcija, sistemos miego režimas bus išjungtas aptikus tinklo signalą.

Kompiuteriuose, kurie palaiko „visada įjungta“, „visada prisijungta“ veikimo profilį su interneto prieiga (pvz., planšetiniuose ir „Slate“ kompiuteriuose), yra kitų mažai energijos vartojančių režimų, pavyzdžiui, trumpo ar ilgo laukimo režimų (kaip nurodoma ENERGY STAR kompiuterių programos reikalavimuose), kurie stipriai sumažina energijos sąnaudas (iki </= 10 W) ir tam tikrais atvejais pailgina produkto akumuliatoriaus naudojimo laiką. Šie alternatyvieji energijos tausojimo režimai yra dinamiški ir ekrano miego režimą įjungia per 1 min., jei naudotojas neatlieka jokių veiksmų.

Kompiuterio miego režimas išjungiamas paspaudus įjungimo / išjungimo ar miego režimo mygtuką. Jei įjungiama WOL funkcija, kompiuterio miego režimas gali būti išjungtas aptikus tinklo signalą.

Papildomos informacijos apie galimybes sutaupyti energijos ir pinigų naudojantis energijos valdymo priemonėmis rasite EPA ENERGY STAR energijos vartojimo valdymo svetainėje adresu http://www.energystar.gov/powermanagement.

Papildomos informacijos apie ENERGY STAR programą ir jos naudą aplinkai rasite EPA ENERGY STAR svetainėje adresu http://www.energystar.gov.

ENERGY STAR ir ENERGY STAR ženklas yra registruotieji prekių ženklai, priklausantys JAV aplinkos apsaugos agentūrai.

Cheminės medžiagos

HP yra įsipareigojusi teikti vartotojams informaciją apie chemines medžiagas, esančias gaminiuose, kurie turi atitikti teisinius reikalavimus, pvz., REACH (Europos Parlamento ir Tarybos reglamentas EB Nr. 1907/2006).

Informacijos apie šiame produkte esančias chemines medžiagas rasite http://www.hp.com/go/reach.

Perchlorato medžiaga – gali prireikti apdoroti atskirai

Kompiuterio realiojo laiko laikrodžio baterijoje gali būti perchlorato, todėl šias baterijas gali prireikti apdoroti ypatingai, jei produktas perdirbamas arba šalinamas Kalifornijoje.

Žr. http://www.dtsc.ca.gov/hazardouswaste/perchlorate/.

Kinijai skirti įspėjimai dėl aplinkosaugos

回收信息说明

惠普公司对废弃的电子计算机（笔记本电脑）提供回收服务，更多信息请登陆 http://www8.hp.com/us/en/hp-information/environment/product-recycling.html

环境标志信息

微型计算机(台式计算机,笔记本电脑等)及显示器在中国环境标志认证产品范围内,环境标志表明该产品不仅品质合格,而且在生产,使用和回收处理中都符合特定的环境保护要求,与同类产品相比,既有低毒少害,节约资源等环保优势,此外获得中国环境标志认证的产品售后三年内均可在各服务中心选择维修或更换部件,也可通过更换更高性能的零部件或模块实现硬件升级。

特别提醒

如您需要确认本产品处于零能耗状态,请按下电源关闭按钮,并将插头从电源插座断开。

Kinijoje naudojamų kompiuterių energetinio efektyvumo etiketė

Kinija reikalauja šio įspėjimo apie energijos vartojimo efektyvumą.

Pagal „Reglamentą dėl mikrokompiuteriams taikomos energetinio efektyvumo etiketės Kinijoje įgyvendinimo“ šis mikrokompiuteris turi energetinio efektyvumo etiketę. Etiketėje pateikta energetinio efektyvumo klasė, TEC (tipinės energijos sąnaudos) ir produkto kategorija nustatomos pagal GB28380-2012 standartą.

1. Energetinio efektyvumo klasės

   Energetinio efektyvumo klasė nustatoma remiantis standartu, pagal kurį apskaičiuojami pagrindinis energijos suvartojimo lygis ir bendra leistinų normų, taikomų tokiems papildomiems komponentams kaip pagrindinė atmintis ir vaizdo plokštė, suma. Bet kurios klasės produkto TEC neturėtų viršyti žemiau pateiktoje lentelėje nurodytų reikšmių:

4-4 lentelė Tipinės energijos sąnaudų (TEC) reikšmės

Produkto tipas		TEC (kilovatvalandė)		
		1 klasė	2 klasė	3 klasė
Stalinis mikrokompiuteris, AIO	A kategorija	98,0+∑Efa	148,0+∑Efa	198,0+∑Efa
	B kategorija	125,0+∑Efa	175,0+∑Efa	225,0+∑Efa

4-4 lentelė Tipinės energijos sąnaudų (TEC) reikšmės (tęsinys)

Produkto tipas	TEC (kilovatvalandė)			
	C kategorija	159,0+∑Efa	209,0+∑Efa	259,0+∑Efa
	D kategorija	184,0+∑Efa	234,0+∑Efa	284,0+∑Efa
Nešiojamasis kompiuteris	A kategorija	20,0+∑Efa	35,0+∑Efa	45,0+∑Efa
	B kategorija	26,0+∑Efa	45,0+∑Efa	65,0+∑Efa
	C kategorija	54,5+∑Efa	75,0+∑Efa	123,5+∑Efa

PASTABA: ∑Efa – tai bendra papildomų produkto funkcijų galios koeficiento suma.

2. Tipinės energijos sąnaudos

Etiketėje nurodytas sunaudojamos energijos kiekis – tai didžiausios galios konfigūraciją turinčio kompiuterio apskaičiuoti duomenys, kurie apima visas registracijos grupės konfigūracijas, kurios buvo pasirinktos pagal „Reglamentą dėl mikrokompiuteriams taikomos energetinio efektyvumo etiketės Kinijoje įgyvendinimo“. Taigi šio konkretaus mikrokompiuterio faktinis energijos suvartojimas gali nesutapti su TEC duomenimis etiketėje.

3. Produkto kategorija

Produkto kategorija nustatoma pagal standartą, atsižvelgiant į mikrokompiuterio konfigūraciją. Produktų klasifikavimas atitinka žemiau pateiktoje lentelėje nurodytus duomenis:

4-5 lentelė Produkto kategorijos ir konfigūracijos aprašas

Produkto tipas	Konfigūracijos aprašymas	
	Stalinis mikrokompiuteris, AIO	Nešiojamasis kompiuteris
A kategorija	Stalinis mikrokompiuteris ir AIO, kurių konfigūracija neatitinka B, C ir D kategorijų	Nešiojamasis kompiuteris, kurio konfigūracija neatitinka B ir C kategorijų
B kategorija	Fizinių CPU branduolių skaičius 2, sistemos atmintis ne mažesnė kaip 2 GB.	Neintegruota vaizdo plokštė (GPU)
C kategorija	Daugiau nei 2 branduolius turintis procesorius (CPU) ir bent viena iš žemiau nurodytų savybių: 1. Ne mažesnė nei 2 GB sistemos atmintis 2. Neintegruota vaizdo plokštė (GPU)	Produktas, kuriame yra ne mažiau nei 2 branduolius turintis procesorius (CPU), ne mažesnė nei 2 GB sistemos atmintis ir neintegruota vaizdo plokštė (GPU), kurios kanalo pralaidumas ne mažesnis nei 128 bitai.
D kategorija	Ne mažiau nei 4 branduolius turintis procesorius (CPU) ir bent viena iš žemiau nurodytų savybių: 1. Ne mažesnė nei 4 GB sistemos atmintis 2. Neintegruota vaizdo plokštė (GPU), kurios kanalo pralaidumas ne mažesnis nei 128 bitai	

Jei reikia daugiau informacijos apie techninius duomenis, skaitykite GB28380-2012 standartą.

本机根据 《微型计算机能源效率标识实施规则》 的要求加施中国能效标识。能效标识中显示的能效等级、典型能源消耗和产品类型均根据《微型计算机能效限定值及能效等级》（GB28380-2012）的要求确定。对上述标识内容的说明如下：

1. 能效等级

微型计算机的能效等级由基础能源消耗值和附加功能功耗因子之和决定。微型计算机能效各等级的典型能源消耗应不大于下表的规定

微型计算机类型			能源消耗(千瓦时)		
			1	2	3
	台式微型计算机及	A 类	98.0+ΣEfa	148.0+ΣEfa	198.0+ΣEfa
一体机		B 类	125.0+ΣEfa	175.0+ΣEfa	225.0+ΣEfa
		C 类	159.0+ΣEfa	209.0+ΣEfa	259.0+ΣEfa
		D 类	184.0+ΣEfa	234.0+ΣEfa	284.0+ΣEfa
	便携式	A 类	20.0+ΣEfa	35.0+ΣEfa	45.0+ΣEfa
计算机		B 类	26.0+ΣEfa	45.0+ΣEfa	65.0+ΣEfa
		C 类	54.5+ΣEfa	75.0+ΣEfa	123.5+ΣEfa
注：ΣEfa 为微型计算机附加功能功耗因子之和					

2. 典型能源消耗

典型能源消耗值代表一个备案单元中，符合《微型计算机能源效率标识实施规则》要求的代表性规格型号产品的数值。因此，本机的典型能源消耗值可能与其所加施的能效标识中所示的典型能源消耗值不一致。

3. 产品类型

产品类型根据微型计算机的配置确定。参见下表：

类型	配置说明	
	台式微型计算机及一体机	便携式计算机
A 类	下列 B 类、C 类、D 类配置以外的台式微型计算机及一体机	下列 B 类、C 类配置以外的便携式计算机
B 类	中央处理器（CPU）物理核心数为 2，系统内存大于等于 2GB	具有独立图形显示单元（GPU）
C 类	中央处理器（CPU）物理核心数大于 2，且至少具有以下特征中的一条 a. a）系统内存大于等于 2GB； b. 独立图形显示单元（GPU）	中央处理器（CPU）物理核心数大于等于 2，系统内存大于等于 2GB，具有独立图形显示单元（GPU）且显存位宽大于等于 128 位.
D 类	中央处理器（CPU）物理核心数大于等于 4，且至少具有以下特征中的一条： a. 系统内存大于等于 4GB； b. 具有独立图形显示单元（GPU）且显存位宽大于等于 128 位	

关于标识内容的更详细技术信息，请参考《微型计算机能效限定值及能效等级》（GB28380-2012）

Kinijos RoHS

Kinija naudoja tokius įspėjimus dėl RoHS.

笔记本电脑和平板电脑产品中有害物质或元素的名称及含量

根据中国《电器电子产品有害物质限制使用管理办法》





4-6 lentelė 产品中有害物质或元素的名称及含量 根据中国《电器电子产品有害物质限制使用管理办法》

	有害物质					
部件名称	铅 (Pb)	汞 (Hg)	镉 (Cd)	六价铬 (Cr(VI))	多溴联苯 (PBB)	多溴二苯醚 (PBDE)
电池	X	O	O	O	O	O
线缆	X	O	O	O	O	O
摄像头	X	O	O	O	O	O
机箱/其他	X	O	O	O	O	O
闪存读卡器	X	O	O	O	O	O
软盘驱动器	X	O	O	O	O	O
硬盘驱动器	X	O	O	O	O	O
耳机	X	O	O	O	O	O
I/O PCA	X	O	O	O	O	O
键盘	X	O	O	O	O	O
液晶显示器 (LCD) 面板	X	O	O	O	O	O
介质（CD/DVD/软盘）	O	O	O	O	O	O
内存	X	O	O	O	O	O
主板、处理器、散热器	X	O	O	O	O	O
鼠标	X	O	O	O	O	O
光盘驱动器	X	O	O	O	O	O
对接设备选件	X	O	O	O	O	O
电源适配器	X	O	O	O	O	O
电源	X	O	O	O	O	O
电源组	X	O	O	O	O	O
投影仪	X	O	O	O	O	O
遥控器	X	O	O	O	O	O

4-6 lentelė 产品中有害物质或元素的名称及含量 根据中国《电器电子产品有害物质限制使用管理办法》 (tęsinys)

	有害物质					
部件名称	铅 (Pb)	汞 (Hg)	镉 (Cd)	六价铬 (Cr(VI))	多溴联苯 (PBB)	多溴二苯醚 (PBDE)
智能卡/Java™ 读卡器	X	O	O	O	O	O
扬声器（外置）	X	O	O	O	O	O
电视调谐器	X	O	O	O	O	O
USB 闪存驱动器	X	O	O	O	O	O
USB 集线器	X	O	O	O	O	O
网络摄像头	X	O	O	O	O	O
无线接收器	X	O	O	O	O	O
无线网卡	X	O	O	O	O	O
本表格依据 SJ/T 11364 的规定编制。 O：表示该有害物质在该部件所有均质材料中的含量均在 GB/T 26572 规定的限量要求以下。 X：表示该有害物质至少在该部件的某一均质材料中的含量超出 GB/T 26572 规定的限量要求。 此表中所有名称中含 "X" 的部件均符合中国 RoHS 达标管理目录限用物质应用例外清单的豁免。 此表中所有名称中含 "X" 的部件均符合欧盟 RoHS 立法。 注：环保使用期限的参考标识取决于产品正常工作的温度和湿度等条件						

台式机、瘦客户端、个人工作站、一体机和销售点终端产品中有害物质或元素的名称及含量

根据中国《电器电子产品有害物质限制使用管理办法》





4-7 lentelė 产品中有害物质或元素的名称及含量 根据中国《电器电子产品有害物质限制使用管理办法》

	有害物质					
部件名称	铅 (Pb)	汞 (Hg)	镉 (Cd)	六价铬 (Cr(VI))	多溴联苯 (PBB)	多溴二苯醚 (PBDE)
电池	X	O	O	O	O	O
线缆	X	O	O	O	O	O
摄像头	X	O	O	O	O	O
机箱/其他	X	O	O	O	O	O

4-7 lentelė 产品中有害物质或元素的名称及含量 根据中国《电器电子产品有害物质限制使用管理办法》 (tęsinys)

	有害物质					
部件名称	铅 (Pb)	汞 (Hg)	镉 (Cd)	六价铬 (Cr(VI))	多溴联苯 (PBB)	多溴二苯醚 (PBDE)
风扇	X	O	O	O	O	O
闪存读卡器	X	O	O	O	O	O
软盘驱动器	X	O	O	O	O	O
硬盘驱动器	X	O	O	O	O	O
耳机	X	O	O	O	O	O
散热器	X	O	O	O	O	O
I/O PCA	X	O	O	O	O	O
键盘	X	O	O	O	O	O
液晶显示器 (LCD) 面板	X	O	O	O	O	O
介质（CD/DVD/软盘）	O	O	O	O	O	O
内存	X	O	O	O	O	O
主板、处理器、散热器	X	O	O	O	O	O
鼠标	X	O	O	O	O	O
光驱	X	O	O	O	O	O
对接设备选件	X	O	O	O	O	O
电源适配器	X	O	O	O	O	O
电源	X	O	O	O	O	O
投影仪	X	O	O	O	O	O
遥控器	X	O	O	O	O	O
智能卡/Java™ 读卡器	X	O	O	O	O	O
固态驱动器	X	O	O	O	O	O
扬声器（外置）	X	O	O	O	O	O
触控笔	X	O	O	O	O	O
触控板	X	O	O	O	O	O
电视调谐器	X	O	O	O	O	O
USB 闪存驱动器	X	O	O	O	O	O
USB 集线器	X	O	O	O	O	O
网络摄像头	X	O	O	O	O	O
无线接收器	X	O	O	O	O	O
无线网卡	X	O	O	O	O	O
3D 捕获台/转盘	X	O	O	O	O	O

4-7 lentelė 产品中有害物质或元素的名称及含量 根据中国《电器电子产品有害物质限制使用管理办法》 (tęsinys)

	有害物质					
部件名称	铅 (Pb)	汞 (Hg)	镉 (Cd)	六价铬 (Cr(VI))	多溴联苯 (PBB)	多溴二苯醚 (PBDE)
本表格依据 SJ/T 11364 的规定编制。 O：表示该有害物质在该部件所有均质材料中的含量均在 GB/T 26572 规定的限量要求以下。 X：表示该有害物质至少在该部件的某一均质材料中的含量超出 GB/T 26572 规定的限量要求。 此表中所有名称中含 "X" 的部件均符合中国 RoHS 达标管理目录限用物质应用例外清单的豁免。 此表中所有名称中含 "X" 的部件均符合欧盟 RoHS 立法。 注：环保使用期限的参考标识取决于产品正常工作的温度和湿度等条件						

台灣針對筆記型電腦和平板電腦的有害物質限制使用管理辦法 (RoHS)

限用物質含有情況標示聲明書

Declaration of the Presence Condition of the Restricted Substances Marking

4-8 lentelė 限用物質含有情況標示聲明書 Declaration of the Presence Condition of the Restricted Substances Marking

限用物質及其化學符號 Restricted substances and its chemical symbols						
單元 Unit	鉛 Lead (Pb)	汞 Mercury (Hg)	鎘 Cadmium (Cd)	六價鉻 Hexavalent chromium (Cr^{+6})	多溴聯苯 Polybrominated biphenyls (PBB)	多溴二苯醚 Polybrominated diphenyl ethers (PBDE)
纜線 Cables	–	○	○	○	○	○
機殼/其他 Chassis/Other	–	○	○	○	○	○
輸入/輸出印刷電路組件 I/O PCAs	–	○	○	○	○	○
液晶顯示器 (LCD) 面板 Liquid crystal display (LCD) panel	–	○	○	○	○	○
記憶體 Memory	○	○	○	○	○	○
主機板、處理器、散熱器 Motherboard, processor, heat sinks	–	○	○	○	○	○
電源組 Power pack	–	○	○	○	○	○

4-8 lentelė 限用物質含有情況標示聲明書 Declaration of the Presence Condition of the Restricted Substances Marking (tęsinys)

限用物質及其化學符號 Restricted substances and its chemical symbols						
電源供應器 Power supply	–	○	○	○	○	○
儲存裝置 Storage Devices	–	○	○	○	○	○
無線裝置 Wireless Devices	–	○	○	○	○	○

備考 1： 「超出 0.1 %」及「超出 0.01 %」係指限用物質之百分比含量超出百分比含量基準值。

Note 1: "Exceeding 0.1 wt %" and "exceeding 0.01 wt %" indicate that the percentage content of the restricted substance exceeds the reference percentage value of presence condition.

備考 2： 「○」係指該項限用物質之百分比含量未超出百分比含量基準值。

Note 2: "○" indicates that the percentage content of the restricted substance does not exceed the percentage of reference value of presence.

備考 3： 「–」係指該項限用物質為排除項目。

Note 3: The "–" indicates that the restricted substance corresponds to the exemption.

若要取得最新版使用指南，請前往 http://www.hp.com/support，並依照指示尋找您的產品。然後選取「使用手冊」。

To access the latest user guides, go to http://www.hp.com/support, and follow the instructions to find your product. Then select **Manuals**.

台灣針對桌上型電腦、精簡型電腦、個人工作站、一體成形電腦及銷售點終端機的有害物質限制使用管理辦法 (RoHS)

限用物質含有情況標示聲明書

Declaration of the Presence Condition of the Restricted Substances Marking

4-9 lentelė 限用物質含有情況標示聲明書 Declaration of the Presence Condition of the Restricted Substances Marking

限用物質及其化學符號 Restricted substances and its chemical symbols						
單元 Unit	鉛 Lead (Pb)	汞 Mercury (Hg)	鎘 Cadmium (Cd)	六價鉻 Hexavalent chromium (Cr^{+6})	多溴聯苯 Polybrominated biphenyls (PBB)	多溴二苯醚 Polybrominated diphenyl ethers (PBDE)
纜線 Cables	–	○	○	○	○	○
機座/其他 Chassis/ Other	–	○	○	○	○	○

4-9 lentelė 限用物質含有情況標示聲明書 Declaration of the Presence Condition of the Restricted Substances Marking (tęsinys)

限用物質及其化學符號 Restricted substances and its chemical symbols						
單元 Unit	鉛 Lead (Pb)	汞 Mercury (Hg)	鎘 Cadmium (Cd)	六價鉻 Hexavalent chromium (Cr^{+6})	多溴聯苯 Polybrominated biphenyls (PBB)	多溴二苯醚 Polybrominated diphenyl ethers (PBDE)
輸入/輸出印刷電路組件 I/O PCAs	–	○	○	○	○	○
液晶顯示器 (LCD) 面板 Liquid crystal display (LCD) panel (for AIO only)	–	○	○	○	○	○
記憶體 Memory	○	○	○	○	○	○
主機板、處理器、散熱器 Motherboard, processor, heat sinks	–	○	○	○	○	○
電源供應器 Power supply	–	○	○	○	○	○
儲存裝置 Storage Devices	–	○	○	○	○	○

備考 1： 「超出 0.1 %」及「超出 0.01 %」係指限用物質之百分比含量超出百分比含量基準值。

Note 1: "Exceeding 0.1 wt %" and "exceeding 0.01 wt %" indicate that the percentage content of the restricted substance exceeds the reference percentage value of presence condition.

備考 2： 「○」係指該項限用物質之百分比含量未超出百分比含量基準值。

Note 2: "○" indicates that the percentage content of the restricted substance does not exceed the percentage of reference value of presence.

備考 3： 「–」係指該項限用物質為排除項目。

Note 3: The "–" indicates that the restricted substance corresponds to the exemption.

若要取得最新版使用指南，請前往 http://www.hp.com/support，並依照指示尋找您的產品。然後選取「使用手冊」。

To access the latest user guides, go to http://www.hp.com/support, and follow the instructions to find your product. Then select **Manuals**.

Indijos apribojimai dėl pavojingų medžiagų (RoHS)

Šis gaminys bei su juo susijusios vartojimo prekės ir atsarginės dalys atitinka Indijos elektros ir elektroninės įrangos atliekų taisyklių (2016) pavojingų medžiagų kiekio mažinimo sąlygas.

Jame nėra švino, gyvsidabrio, šešiavalenčio chromo, polibromintų bifenilų arba polibromintų difenilo eterių, kurių koncentracija viršija 0,1 %, o kadmio 0,01 %, išskyrus šių taisyklių 2 priede nustatytus atvejus.

Europos Sąjungos Komisijos reglamento 1275/2008 informacija

Europos Sąjungoje būtinas šis įspėjimas apie energijos suvartojimą.

Jei norite peržiūrėti duomenis apie gaminio energijos sąnaudas, įskaitant atvejus, kai gaminys tinkle veikia budėjimo režimu prijungus visus laidinio tinklo prievadus ir belaidžio ryšio įrenginius, žr. skyrių P14 „Papildoma informacija“ gaminio IT ECO deklaracijoje, kuri pateikiama http://www.hp.com/hpinfo/globalcitizenship/environment/productdata/itecodesktop-pc.html.

Jei reikia, suaktyvinkite ir išjunkite belaidį tinklą vadovaudamiesi operacinės sistemos arba gaminio vartotojo vadove pateikiamomis instrukcijomis. Informacijos taip pat galite rasti adresu http://www.hp.com/support.

IT ECO deklaracijos

Naudodami šias nuorodas pateikite IT EKOLOGIJOS deklaracijų vietas.

Nešiojamieji ir planšetiniai AK

http://www.hp.com/hpinfo/globalcitizenship/environment/productdata/iteconotebook-o.html

Staliniai kompiuteriai ir kompiuterizuotos darbo vietos

http://www.hp.com/hpinfo/globalcitizenship/environment/productdata/itecodesktop-pc.html?jumpid=reg_R1002_

Darbo stotys

http://www.hp.com/hpinfo/globalcitizenship/environment/productdata/itecoworkstatio.html

Japonijos apribojimai dėl pavojingų medžiagų (RoHS)

2008 年、日本における製品含有表示方法、JISC0950 改定版が公示されました。製造事業者は、2006 年 7 月 1 日以降に販売される電気・電子機器の特定化学物質の含有に付きまして情報提供を義務付けられています。

製品の部材表示に付きましては、http://www.hp.com/go/jisc0950/ を参照してください。

A Japanese regulatory requirement, defined by specification JIS C 0950, 2008, mandates that manufacturers provide Material Content Declarations for certain categories of electronic products offered for sale after July 1, 2006.

To view the JIS C 0950 material declaration for this product, visit http://www.hp.com/go/jisc0950.

Ley para el Aprovechamiento Sustentable de la Energía de México

Ley para el Aprovechamiento Sustentable de la Energía de México

Se ha etiquetado este producto en conformidad con la Ley para el Aprovechamiento Sustentable de la Energía de México, que requiere la divulgación del consumo de energía del modo de uso normal (modo inactivo) y del modo de espera. Su producto es una de las muchas configuraciones de esta familia de modelos; el consumo de energía del modo inactivo de su configuración específica puede diferir de la información de la etiqueta. El consumo real de energía de su producto puede ser mayor

o menor que el valor informado en la etiqueta de energía de producto para México a causa de factores como la configuración (componentes y módulos seleccionados) y el uso (tareas que se están efectuando, software instalado y en ejecución, etc.).

PASTABA: Esta ley no es aplicable a las estaciones de trabajo.

TCO sertifikatas

Šis skyrius taikomas tik gaminiams su TCO sertifikato logotipu.

Žr. https://tcocertified.com/product-finder/ TCO sertifikuotų gaminių sąrašą.

A third-party certification according to ISO 14024

Toward sustainable IT products



Say hello to a more sustainable product

IT products are associated with a wide range of sustainability risks throughout their life cycle. Human rights violations occur in the supply chain. Harmful substances are used both in products and their manufacture. Products can often have a short lifespan because of poor ergonomics, low quality and when they are not able to be repaired or upgraded.

This product is a better choice. It meets all the criteria in TCO Certified, the world's most comprehensive sustainability certification for IT products. Thank you for making a responsible product choice, that help drive progress towards a more sustainable future!

Criteria in TCO Certified have a life-cycle perspective and balance environmental and social responsibility. Conformity is verified by independent and approved verifiers that specialize in IT products, social responsibility or other sustainability issues. Verification is done both before and after the certificate is issued, covering the entire validity period. The process also includes ensuring that corrective actions are implemented in all cases of factory non-conformities. And last but not least, to make sure that the certification and independent verification is accurate, both TCO Certified and the verifiers are reviewed regularly.

Want to know more?

Read information about TCO Certified, full criteria documents, news and updates at **tcocertified.com.** On the website you'll also find our Product Finder, which presents a complete, searchable listing of certified products.

„TCO Certified Edge“

Šis skyrius skirtas tik gaminiams su „TCO Certified Edge“ logotipu.

Žr. https://tcocertified.com/product-finder/ „TCO Certified Edge“ gaminių sąrašą.

A third-party certification according to ISO 14024

Toward sustainable IT products

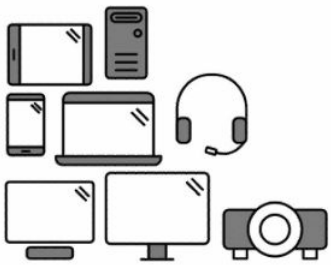

Say hello to a more sustainable product

IT products are associated with a wide range of sustainability risks throughout their life cycle. Human rights violations occur in the supply chain. Harmful substances are used both in products and their manufacture. Products can often have a short lifespan because of poor ergonomics, low quality and when they are not able to be repaired or upgraded.

This product is a better choice. It meets all the criteria in TCO Certified, the world's most comprehensive sustainability certification for IT products. Additionally, it fulfills the requirements of TCO Certified Edge, the supplemental certification that recognizes leading-edge products that exceed typical performance in a particular sustainability attribute. At our Product Finder **(tcocertified.com/product-finder)** you can find out which TCO Certified Edge criterion or criteria this product meets.

Criteria in TCO Certified have a life-cycle perspective and balance environmental and social responsibility. Compliance is verified by independent verification organizations that specialize in IT products, social responsibility or other sustainability issues. Verification is done both before and after the certificate is issued, covering the entire validity period. The process also includes ensuring that corrective actions are implemented in all cases of factory non-conformities.

Thank you for making a responsible product choice, that help drive progress towards a more sustainable future!

Want to know more?

Read information about TCO Certified, full criteria documents, news and updates at **tcocertified.com.** On the website you'll also find our Product Finder, which presents a complete, searchable listing of certified products.

Rodyklė

A

A klasės gaminio informacija, Europos Sąjunga ir JK 5
A klasės produkto informacija, Australija 5
akumuliatoriaus perdirbimas 29
Aviso para o Brasil 6
avisos
  Brasil 6

B

balso palaikymas 17
baterija 21
belaidžiai įrenginiai 4
belaidžiai LAN įrenginiai 4

D

didžiausias galios lygis 7

E

elektroninės aparatinės įrangos ir akumuliatoriaus perdirbimas 29
ENERGY STAR sertifikatas 31
etiketės, teisinė 2
Europos Sąjungos Komisijos reglamentas 1275/2008 43

F

Federalinė ryšių komisija (FCC)
  nešiojamųjų kompiuterių A klasės pranešimas 4
  nešiojamųjų kompiuterių B klasės pranešimas 3
  nešiojamųjų kompiuterių laidai 4, 5
  nešiojamųjų kompiuterių modifikacijos 4, 5

G

GS įspėjimas 8

I

informacija apie modemą 15
Informacija Brazilijai 6, 23
Informacija Japonijai 10
Informacija Pietų Korėjai 12
informacija, nešiojamieji kompiuteriai
  Federalinė ryšių komisija (FCC) 3, 4
įspėjimai
  aplinkosaugos 29
  ausinių garsumo lygis 23
  Baltarusijos teisinė informacija 6
  baterija 14, 21, 29
  Brazilija 6, 23
  ergonomika 8
  Indijos apribojimai dėl pavojingų medžiagų 42
  įrangos išmetimas 29
  Įspėjimas apie belaidį ryšį, skirtas Tailando gyventojams 13
  Japonija 10
  Japonijos apribojimai dėl pavojingų medžiagų 43
  Japonijos elektros maitinimo laidas 25
  Kanada 6
  keliaujantiems oro linijomis 13
  keliavimas 27
  lazerio sauga 14, 23
  „Macrovision Corporation“ 18
  maitinimo laidai 25
  Meksika 10
  modemas 15
  perchlorato medžiaga 32
  Pietų Korėja 12
  Singapūras 12
  Šalinimas ir perdirbimas Korėjoje 30
  Taivanas 13
  ventiliatorius 22
įspėjimai dėl aplinkosaugos 29
Įspėjimai dėl belaidžio ryšio, skirti Meksikai 10
įspėjimai dėl šalinimo
  akumuliatorius, naudotojo keičiamas 14
  baterija 29
  gamyklinis akumuliatorius 14
  įranga 29
Įspėjimai, skirti Kanadai 6
Įspėjimas apie belaidį ryšį, skirtas Tailando gyventojams 13
Įspėjimas apie Japonijos apribojimus dėl pavojingų medžiagų 43
įspėjimas dėl akumuliatoriaus 14, 29
įspėjimas dėl atogrąžų karščių 28
įspėjimas dėl aukščio virš jūros lygio 27
įspėjimas dėl ausinių garsumo lygio 23
Įspėjimas dėl belaidžio ryšio Singapūro gyventojams 12
įspėjimas dėl elektros maitinimo laidų 25
įspėjimas dėl ergonomikos 8
įspėjimas dėl garsumo lygio, ausinės 23
įspėjimas dėl įrangos išmetimo 29
įspėjimas dėl kabelių įžeminimo 28
įspėjimas dėl keliavimo 27
įspėjimas dėl lazerio saugos 14, 23
Įspėjimas dėl šalinimo ir perdirbimo Korėjoje 30
Įspėjimas dėl TV imtuvo kabelio įžeminimo 28
įspėjimas dėl ventiliatoriaus 22
įspėjimas keliaujantiems oro linijomis 13
Įspėjimas, susijęs su Indijos apribojimais dėl pavojingų medžiagų 42

J

Japonijai skirtas įspėjimas dėl elektros maitinimo laidų 25
Japonijos pareiškimas dėl modemo 16
JAV pareiškimas dėl modemo 15

K

Kanados pareiškimas dėl modemo 16
Kinijai skirti įspėjimai dėl aplinkosaugos 33
Kinijoje naudojamų kompiuterių energetinio efektyvumo etiketė 33

M

„Macrovision Corporation“ įspėjimas 18
modifikacijos, nešiojamieji kompiuteriai
Federalinė ryšių komisija (FCC) 4

N

Naujosios Zelandijos pareiškimas dėl modemo 17

P

pareiškimai dėl modemo
Japonija 16
JAV 15
Kanada 16
Naujoji Zelandija 17
perdirbimas, elektroninė aparatinė įranga ir akumuliatorius 29
Pietų Korėjos teisinės informacijos dokumentas 13
Pranešimas Taivano vartotojams 13

R

radijo dažnių juostos 7

S

Sertifikavimas TCO sertifikatu 44

T

„TCO Edge“ sertifikatas 45
Teisinė informacija Baltarusijos gyventojams 6
Teisinės informacijos dokumentas, Pietų Korėja 13

V

Visuotiniai A klasės pranešimai 4
laidai 5
pakeitimai 5

Simboliai/skaitmenys

台灣對於危險物質的限制注意事項 40, 41
注意事項
台灣有害物質限制 40, 41

Jogi, biztonsági és környezetvédelmi tudnivalók felhasználói útmutatója

ÖSSZEGZÉS

Ez az útmutató olyan hatósági, biztonsági és környezetvédelmi információkat tartalmaz, amelyek megfelelnek a noteszgépekre, táblagépekre, asztali számítógépekre, vékony kliensekre, személyi munkaállomásokra, All-in-One készülékekre és értékesítési pontokon használt terminálokra vonatkozó egyesült államokbeli, kanadai és nemzetközi szabályozásoknak.

Jogi információk

© Copyright 2022, 2023 HP Development Company, L.P.

A Bluetooth jelölés a jogtulajdonos védjegye, amelyet a HP Inc. licencmegállapodás keretében használ. Az ENERGY STAR név és az ENERGY STAR jelzés az Egyesült Államokban bejegyzett jelzések. A Java név az Oracle és/vagy társvállalatai bejegyzett védjegye. A WiGig a Wi-Fi Alliance bejegyzett védjegye.

Az itt szereplő információk előzetes értesítés nélkül megváltozhatnak. A HP termékeire és szolgáltatásaira vonatkozó jótállás minden esetben az adott termék vagy szolgáltatás jótállási dokumentumában foglaltak szerint érvényes. Az itt szereplő információk semmilyen tekintetben nem minősülnek kiegészítő jótállásnak. A HP nem vállal felelősséget a jelen dokumentumban szereplő esetleges technikai vagy szerkesztési hibákért és hiányosságokért.

Harmadik kiadás: 2023. december

Első kiadás: 2022. július

Dokumentum cikkszáma: N25728-213

Tartalomjegyzék

1 Információk az útmutatóról 1

2 Megfelelőségi nyilatkozatok 2

Hatósági címkék elérése 2

A Federal Communications Commission B osztályra vonatkozó megjegyzései 3

Módosítások 4

Kábelek 4

Vezeték nélküli LAN-eszközökkel vagy HP mobil szélessávú modulokkal felszerelt termékek 4

5,925 GHz–7,125 GHz-es vezeték nélküli eszközök 4

A globális A osztályra vonatkozó tájékoztató 4

A Federal Communications Commission A osztályra vonatkozó megjegyzései 4

Módosítások 5

Kábelek 5

Megjegyzések az ausztráliai felhasználók számára 5

Az Európai Unióra és az Egyesült Királyságra vonatkozó értesítés 5

Előírások japán felhasználók számára 5

Előírások dél-koreai felhasználók számára 5

Tajvanra vonatkozó tájékoztató 6

Fehéroroszországra vonatkozó hatósági nyilatkozat 6

Előírások brazíliai felhasználók számára 6

Megjegyzések a kanadai felhasználók számára 6

Az Európai Unióra és az Egyesült Királyságra vonatkozó hatósági nyilatkozatok 7

Megfelelőségi nyilatkozat 7

Rádiófunkcióval rendelkező termékek (EMF) 7

A rádiófunkcióval rendelkező termékekre vonatkozó korlátozások (csak egyes termékek esetén) 7

Rádiófrekvencia-sávok és maximális energiaszintek (csak egyes termékek és országok esetén) 8

Ergonómiai tájékoztató 8

Európai telefonhálózatokra vonatkozó nyilatkozat (modem/fax) 9

Ausztráliára és Új-Zélandra vonatkozó tájékoztató 9

WWAN hálózatra vonatkozó tájékoztató – Kína 9

Kínában használt rádióberendezésekre vonatkozó közlemény 9

Vezeték nélküli töltőberendezésekre vonatkozó megjegyzések kínai felhasználók számára (csak egyes termékekhez) 9

Előírások japán felhasználók számára 10

Vezeték nélküli LAN, vezeték nélküli WAN és Bluetooth® tanúsítványcímkék 10

Előírások mexikói felhasználók számára 10

Az Eurázsiai Gazdasági Unióra vonatkozó hatósági nyilatkozat 11

Производитель и дата производства 11

Өндіруші және өндіру мерзімі 11

Местные представители: 11
Жергілікті өкілдіктері: 11
Szingapúri vezeték nélküli működésre vonatkozó tájékoztató 12
Előírások dél-koreai felhasználók számára 12
Szabályozási benyújtási dokumentum 13
Thaiföldi vezeték nélküli működésre vonatkozó tájékoztató 13
Tajvanra vonatkozó NCC tájékoztató 13
無線 LAN 802.11 裝置/藍牙裝置/短距離通訊裝置: 13
Repülőutakra vonatkozó tájékoztató 13
A felhasználó által cserélhető akkumulátorra vonatkozó tájékoztató 14
Gyárilag lezárt akkumulátorra vonatkozó előírások 14
A lézerfényre vonatkozó követelményeknek való megfelelés 14
Távközlési eszköz jóváhagyása 15
Modemmel kapcsolatos tudnivalók 15
Az Egyesült Államokban használt modemekre vonatkozó tájékoztató 15
Kanadában használt modemekre vonatkozó tájékoztató 16
Modemekre vonatkozó közlemények Japánban 16
Az Új-Zélandon használt modemekre vonatkozó nyilatkozatok 17
Beszédhang-támogatás 17
A Macrovision Corporation vállalatra vonatkozó tájékoztató 18
3 Biztonsági tájékoztató 19
Fontos biztonsági előírások 19
A hővel kapcsolatos biztonsági figyelmeztetés 20
A lehetséges biztonsági problémákra vonatkozó megjegyzések 20
Telepítés feltételei 20
Akusztikai tájékoztató 21
Akkumulátorra vonatkozó tájékoztató 21
Ventilátorra vonatkozó tájékoztatók 22
A fülhallgató és fejhallgató hangerejére vonatkozó tájékoztató 23
A lézert használó eszközök biztonsági előírásai 23
Áramellátásra és tápvezetékekre vonatkozó követelmények 23
I. osztályú áramellátás földelési követelményei 23
Előírások brazíliai felhasználók számára 24
Dánia 24
Finnország 24
Norvégia 24
Svédország 24
Áramellátási követelmények 24
Kína 24
Használat Norvégiában 24
Tápkábel követelmények 24
Tápkábelekre vonatkozó tájékoztatás 25

Külső HP tápegység egyenáramú csatlakozója ... 25
Japánban alkalmazott tápkábelre vonatkozó tájékoztató ... 25
Tápkábelekre vonatkozó előírások – Japán ... 25
Becsípődés veszélye ... 26
TV-antenna csatlakozók védelme ... 26
Külső TV-antenna földelése ... 26
Villámcsapás elleni védelem ... 26
Megjegyzés a CATV rendszer telepítőjének ... 27
Utazással kapcsolatos tájékoztató ... 27
Biztonsági tájékoztató – Kína ... 28
Magasságra vonatkozó tájékoztató – Kína ... 28
Trópusi területekre vonatkozó biztonsági figyelmeztetés – Kína ... 28
Tv-tunerrel ellátott termékek kábeleinek földelésére vonatkozó tájékoztató – Norvégia és Svédország ... 29
Látásra vonatkozó tájékoztató – Tajvan ... 29
使用過度恐傷害視力 ... 29
4 Környezetvédelmi tájékoztató ... 30
Az elektronikus hardverek, a csomagolás és az akkumulátorok újrahasznosítása ... 30
Hulladékkezelési tájékoztató a felhasználók számára ... 30
Alkáli elemek ártalmatlanítása (Brazília) ... 30
Hardver-újrahasznosítási információk (Brazília) ... 31
France Triman WEEE és újrahasznosítási címke ... 31
Ártalmatlanításra és újrahasznosításra vonatkozó megjegyzések koreai felhasználók számára ... 31
Akkumulátor-újrahasznosítási információk – Tajvan ... 31
WEEE-előírások – Törökország ... 32
ENERGY STAR®-tanúsítvány (csak egyes termékeken) ... 32
Vegyi anyagok ... 34
Perklorát – speciális kezelést igényelhet ... 34
Környezetvédelmi tájékoztató – Kína ... 34
Kínai PC energiacímke ... 34
Kína RoHS ... 38
笔记本电脑和平板电脑产品中有害物质或元素的名称及含量 ... 38
台式机、瘦客户端、个人工作站、一体机和销售点终端产品中有害物质或元素的名称及含量 ... 39
台灣針對筆記型電腦和平板電腦的有害物質限制使用管理辦法 (RoHS) ... 41
限用物質含有情況標示聲明書 ... 41
台灣針對桌上型電腦、精簡型電腦、個人工作站、一體成形電腦及銷售點終端機的有害物質限制使用管理辦法 (RoHS) ... 42
限用物質含有情況標示聲明書 ... 42
Veszélyes anyagokra vonatkozó korlátozás (RoHS) – India ... 43
Tudnivalók az Európai Unió 1275/2008 bizottsági rendeletével kapcsolatban ... 44
IT ECO nyilatkozatok ... 44

Veszélyes anyagokra vonatkozó korlátozás (RoHS) – Japán 44
Ley para el Aprovechamiento Sustentable de la Energía de México 44
TCO Certified 45
TCO Edge-tanúsítvány 46
Tárgymutató 48

1 Információk az útmutatóról

Ez az útmutató olyan hatósági, biztonsági és környezetvédelmi információkat tartalmaz, amelyek megfelelnek a noteszgépekre, táblagépekre, asztali számítógépekre, vékony kliensekre, személyi munkaállomásokra, All-in-One készülékekre és értékesítési pontokon használt terminálokra vonatkozó egyesült államokbeli, kanadai és nemzetközi szabályozásoknak.

A legfrissebb felhasználói útmutatók eléréséhez keresse fel a http://www.hp.com/support oldalt, és kövesse az utasításokat a termék megtalálásához. Ezután válassza a **Használati útmutatók** pontot.

⚠ **FIGYELEM!** Olyan veszélyes helyzetet jelez, amely – ha nem kerülik el – súlyos sérülést vagy halált **okozhat**.

⚠ **VIGYÁZAT!** Olyan veszélyes helyzetet jelez, amely – ha nem kerülik el – kisebb vagy közepes sérülést **okozhat**.

FONTOS: Fontosnak, de nem veszélyekhez kapcsolódónak tekintett információkat jelez (például vagyoni kárhoz kapcsolódó üzeneteket). Arra figyelmezteti a felhasználót, hogy egy adott eljárás pontosan az ismertetett módon való betartásának elmulasztása adatvesztéshez, illetve hardveres vagy szoftveres kárhoz vezethet. Olyan lényeges információkat tartalmaz továbbá, amelyek egy fogalmat magyaráznak el, illetve egy feladat elvégzésére szolgálnak.

MEGJEGYZÉS: További információkat tartalmaz, amelyek kiemelik vagy kiegészítik a fő szöveg fontos elemeit.

TIPP: Hasznos tanácsokat nyújt egy-egy feladat elvégzéséhez.

2 Megfelelőségi nyilatkozatok

Ez a fejezet a számítógépes termékhez tartozó ország- és régióspecifikus, vezetékes és vezeték nélküli eszközökre vonatkozó hatósági nyilatkozatokat és az előírásoknak való megfeleléssel kapcsolatos információkat tartalmazza. Előfordulhat, hogy egyes előírások nem vonatkoznak az Ön számítógépére.

A termékbe több vezeték nélküli eszköz is be lehet építve. Bizonyos környezetekben a vezeték nélküli eszközök használatát korlátozhatják. Ilyen korlátozások lehetnek érvényesek a repülőgépek fedélzetén, kórházakban, robbanóanyagok közelében, veszélyes helyszíneken stb. Ha bizonytalan a termék használatára vonatkozó szabályokat illetően, a bekapcsolása előtt kérjen rá engedélyt.

Hatósági címkék elérése

Egyes termékeken elektronikus hatósági címkék (e-címkék) is találhatók, amelyek a BIOS rendszeren keresztül érhetők el.

Az országra vagy területre vonatkozó egyéb jogi tudnivalókkal (például FCC-azonosító) szolgáló hatósági címkék fizikailag a számítógép alján, az akkumulátorrekeszben (csak egyes termékek esetében), az eltávolítható karbantartóajtó alatt (csak egyes termékek esetében), a kijelző hátulján, illetve a vezeték nélküli vagy a modemegységen kaphatnak helyet.

MEGJEGYZÉS: Az elektronikus címkék nem érhetőek el minden termék esetében.

MEGJEGYZÉS: Előfordulhat, hogy az Egyesült Államokban nem megvásárolható vagy használható eszközök nem tartalmaznak FCC-azonosítót.

MEGJEGYZÉS: Az elérhető elektronikuscímke-elemek listája a számítógéptípustól és a telepített eszközöktől függ.

Az elektronikus hatósági címkék megtekintése:

1. Kapcsolja be vagy indítsa újra a számítógépet.
2. A Computer Setup segédprogramba lépéshez nyomja le az esc vagy az f10 billentyűt.
3. Elektronikus címke megtekintéséhez kövesse az alábbi módszerek egyikét:
   - Noteszgépek esetén:
     a. Egy mutatóeszköz vagy a nyílbillentyűk használatával válassza ki az **Advanced** (Speciális), majd az **Electronic Labels** (Elektronikus címkék) lehetőséget, majd nyomja le az enter billentyűt.
     b. Egy mutatóeszközzel vagy a nyílbillentyűkkel válassza ki a felsorolt tételek egyikét, majd nyomja meg az **OK** billentyűt.
   - Asztali számítógépek esetén:
     a. A mutatóeszköz vagy a nyílbillentyűk használatával válassza a **Main** (Fő), majd az **Electronic Label System** (Elektronikuscímke-rendszer) lehetőséget.
     b. Nyomja le az Enter billentyűt. Megjelenik az elektronikus címke.

4. Kilépés a Computer Setup menüiből bármilyen módosítás nélkül:

   A képernyő jobb alsó sarkában válassza az **Exit** (Kilépés) ikont, majd kövesse a képernyőn megjelenő utasításokat.

   – vagy –

   A nyílbillentyűk használatával válassza a **Main** (Fő), majd az **Ignore Changes and Exit** (Kilépés a módosítások mentése nélkül) elemet, majd nyomja le az enter billentyűt.

A Federal Communications Commission B osztályra vonatkozó megjegyzései

A berendezést megvizsgálták, és megállapították, hogy megfelel a B-osztályú digitális eszközök előírásainak, az FCC-szabályok 15. részében előírtaknak megfelelően. A B osztályba tartozó termékekre vonatkozó tájékoztatókat itt használhatja.

A határértékek úgy vannak megállapítva, hogy megfelelő védelmet biztosítsanak a lakókörnyezetben a káros interferenciajelenségek ellen. A berendezés rádióhullámokat generál, használ és sugároz. Ha a berendezést nem az útmutatásoknak megfelelően helyezik üzembe, a rádiókommunikációk során káros interferencia léphet fel. Az is előfordulhat azonban, hogy bizonyos konfigurációk esetében interferencia lép fel.

Amennyiben a készülék zavarja a rádió- vagy televízióadás vételét (ezt a készülék ki/-bekapcsolásával lehet megállapítani), az interferenciát a következő lépésekkel próbálhatja megszüntetni:

- Forgassa el vagy helyezze át az antennát.
- Helyezze a készüléket és a vevőegységet egymástól távolabb.
- A készüléket olyan áramkör hálózati aljzatához csatlakoztassa, amelyhez a vevőegység nem csatlakozik.
- Ha segítségre van szüksége, forduljon az eladóhoz, illetve szakképzett televízió- vagy rádiószerelőhöz.

Ez az eszköz megfelel az FCC-szabályozás 15. részében előírtaknak. Az eszköz az alábbi két feltétellel használható:

1. Az eszköz nem okozhat káros interferenciát, illetve
2. A készüléknek el kell viselnie a külső okból fellépő interferenciajelenséget, beleértve az olyan interferenciát, amely nem kívánt működést okozhat.

A termékre vonatkozó kérdéseit a következő elérhetőségeken teheti fel a HP-nek:

- Levélcím:

  HP Inc.

  1501 Page Mill Road

  Palo Alto, CA 94304

- Hívja a HP vállalatot a 650-857-1501-es telefonszámon.

  – vagy –

- Írjon e-mailt a következő címre: techregshelp@hp.com

A termék az azon szereplő cikkszám, sorozatszám vagy modellszám segítségével azonosítható.

Módosítások

Az FCC előírásai szerint a felhasználót tájékoztatni kell a következőkről: a felhasználó az eszköz bármilyen módosításával, amelyet a HP nem hagyott jóvá, elveszthetti a berendezés működtetésének jogát.

Kábelek

Az FCC-szabályok és -előírások betartása érdekében az eszközhöz fémes, RFI/EMI (rádiófrekvenciás és elektromágneses interferenciától mentes) csatlakozóhüvellyel ellátott, árnyékolt kábellel kell csatlakozni.

Vezeték nélküli LAN-eszközökkel vagy HP mobil szélessávú modulokkal felszerelt termékek

Az ilyen eszközöket nem lehet semmilyen más antennával vagy egyéb adóval együtt elhelyezni vagy működtetni.

⚠ FIGYELEM! **A rádiófrekvenciás sugárzás mértéke** Az eszköz által kisugárzott energia szintje nem éri el az Amerikai Egyesült Államok Szövetségi Távközlési Bizottság (FCC) által meghatározott határértéket. Ennek ellenére célszerű a készüléket az elvárt jellemző használatnak megfelelő módon használni.

5,925 GHz–7,125 GHz-es vezeték nélküli eszközök

Az FCC előírások csak beltéri használatra korlátozzák az eszköz működését.

Ennek az eszköznek a használata olajos platformokon, autókon, vonatokon, hajókon és repülőgépeken tilos, kivéve, hogy az eszköz használata 10 000 láb feletti repülés közben engedélyezett repülőgépeken. Az eszköz működése nem engedélyezett repülőgépekkel való vezérlés, illetve a kommunikáció során is tilos.

A globális A osztályra vonatkozó tájékoztató

Az A osztályba tartozó termékekre vonatkozó tájékoztatókat itt használhatja.

A Federal Communications Commission A osztályra vonatkozó megjegyzései

A készülék tesztelése során bebizonyosodott, hogy megfelel az FCC-előírások 15. fejezetében megfogalmazott, „A” osztályú digitális készülékekre vonatkozó határértékeknek.

Ezeket a határértékeket úgy állapítottuk meg, hogy kereskedelmi környezetben történő használat esetén megfelelő védelmet nyújtsanak a káros interferenciák ellen. Ez a készülék rádiófrekvenciás energiát állít elő, használ és sugározhat, és ha nem az utasításoknak megfelelően helyezik üzembe és használják, akkor káros interferenciával zavarhatja a rádiós kommunikációt. A készülék lakásban történő működtetése nagy valószínűséggel okoz káros interferenciát, mely esetben a felhasználónak az interferenciát saját költségére kell kiküszöbölnie.

A termékre vonatkozó kérdéseit a következő elérhetőségeken teheti fel a HP-nek:

- Levélcím:

  HP Inc.

1501 Page Mill Road

Palo Alto, CA 94304

- Hívja a HP vállalatot a 650-857-1501-es telefonszámon.

  – vagy –

- Írjon e-mailt a következő címre: techregshelp@hp.com

A termék az azon szereplő cikkszám, sorozatszám vagy modellszám segítségével azonosítható.

Módosítások

Az FCC előírásai alapján kötelező a felhasználót értesíteni arról, hogy a készüléknek a Hewlett Packard Enterprise által jóvá nem hagyott bármilyen változtatása vagy módosítása a felhasználó használati jogának visszavonását jelentheti.

Kábelek

Az FCC szabályainak és előírásának való megfelelés biztosítása érdekében a készüléket RFI/EMI csatlakozóburkolattal felszerelt, árnyékolt kábelekkel kell csatlakoztatni.

Megjegyzések az ausztráliai felhasználók számára

Ausztráliában vegye figyelembe ezeket az A osztályú termékekre vonatkozó megjegyzéseket

⚠ FIGYELEM! Ez egy A osztályú termék. Ez a termék lakóhelyi környezetben rádióinterferenciát okozhat. Ebben az esetben a felhasználó kötelezhető a szükséges intézkedések megtételére.

Az Európai Unióra és az Egyesült Királyságra vonatkozó értesítés

Használja ezt a nyilatkozatot az "A" osztályú termékekhez az Európai Unióban és az Egyesült Királyságban.

⚠ FIGYELEM! Ez egy A osztályú termék. Ez a termék lakóhelyi környezetben rádióinterferenciát okozhat. Ebben az esetben a felhasználó kötelezhető a szükséges intézkedések megtételére.

Előírások japán felhasználók számára

VCCI- CISPR32

この装置は、クラスA機器です。この装置を住宅環境で使用すると電波妨害を引き起こすことがあります。この場合には使用者が適切な対策を講ずるよう要求されることがあります。 VCCI－A

Előírások dél-koreai felhasználók számára

이 기기는 업무용 환경에서 사용할 목적으로 적합성평가를 받은 기기로서 가정용 환경에서 사용하는 경우 전파간섭의 우려가 있습니다

Tajvanra vonatkozó tájékoztató

此為甲類資訊技術設備

為避免電磁干擾，本產品不應安裝或使用於住宅環境。

Fehéroroszországra vonatkozó hatósági nyilatkozat

A termék megfelel a fehérorosz nemzeti rádiótávközlési műszaki szabályozásnak (TR 2018/024/BY).



Előírások brazíliai felhasználók számára

Este equipamento não tem direito à proteção contra interferência prejudicial e não pode causar interferência em sistemas devidamente autorizados.

FONTOS: A alimentação de energia é predefinida para 220/230V. Se você possuir tomada elétrica de 110/115V, por favor, altere a chave na parte traseira do seu computador para a tensão correta.

Para maiores informações, consulte o site da ANATEL – www.anatel.gov.br.

Megjegyzések a kanadai felhasználók számára

Ha az eszköz WLAN- vagy Bluetooth-szolgáltatásokat biztosít, az eszköz megfelel az Industry Canada nem engedélyköteles eszközökre vonatkozó RSS-előírásainak. Az eszköz az alábbi két feltétellel használható: (1) az eszköz nem okozhat interferenciát, valamint (2) a vezeték nélküli eszköznek bármilyen interferenciát el kell viselnie, még ha az nem kívánt működéshez is vezet.

FIGYELEM! **A rádiófrekvenciás sugárzás mértéke:** Az eszköz által kisugárzott energia szintje nem éri el a Kanadai Ipari Minisztérium által meghatározott határértéket. Ennek ellenére célszerű a készüléket az elvárt jellemző használatnak megfelelő módon használni.

FONTOS: A 6 GHz-es sávban működő vezeték nélküli eszközök nem használhatók pilóta nélküli légijármű-rendszerek vezérlésére vagy az azokkal való kommunikációra.

FONTOS: IEEE 802.11a, n vagy ac vezeték nélküli LAN-kapcsolat esetén a termék kizárólag beltérben használható az 5,15–5,25 GHz-es frekvenciatartománya miatt. A Kanadai Ipari Minisztérium előírásai szerint ezt a terméket beltérben kell használni az 5,15–5,25 GHz-es frekvenciatartománya miatt, annak érdekében, hogy az azonos csatornán működő műholdas rendszerekkel való káros interferencia elkerülhető legyen. Az 5,25–5,35, illetve az 5,65–5,85 GHz-es sáv elsődlegesen a nagy teljesítményű radarok számára van fenntartva. Ezek a radarállomások interferenciát és/vagy kárt okozhatnak az eszközben.

Az eszköz antennája nem cserélhető. Bármely hozzáférésre irányuló kísérlet a számítógép tönkremenetelével jár.

Az Európai Unióra és az Egyesült Királyságra vonatkozó hatósági nyilatkozatok

Az Európai Unió és az Egyesült Királyság esetén külön hatósági nyilatkozatok érvényesek.

Megfelelőségi nyilatkozat

A CE és UK jelzéssel ellátott termékeket úgy tervezték, hogy legalább egy EU-tagállamban és az Egyesült Királyságban engedélyezett legyen a használatuk, és megfeleljenek a következők közül a rájuk vonatkozó egy vagy több európai uniós irányelvnek és az Egyesült Királyság egyenértékű szabályozási követelményeinek:

Rádióberendezésekről szóló 2014/53/EU irányelv (RED); Kisfeszültségű berendezésekre vonatkozó 2014/35/EU irányelv; Elektromágneses összeférhetőségre vonatkozó 2014/30/EU irányelv; Környezetbarát tervezésre vonatkozó 2009/125/EK irányelv; RoHS irányelv 2011/65/EU.

A fenti irányelveknek való megfelelőség értékelése a vonatkozó harmonizált európai szabványok alapján történik.

A teljes európai uniós és egyesült királyságbeli Megfelelőségi nyilatkozat a következő webhelyen érhető el: http://www.hp.eu/certificates. Keressen a termék típusnevére vagy hatósági típusszámára (RMN), amely az előírásokat tartalmazó címkén található.

Hatósági ügyek kapcsolattartója: E-mail-cím: techregshelp@hp.com

Rádiófunkcióval rendelkező termékek (EMF)

Ezt a tájékoztatót akkor használja, ha EMF-adatokat kell biztosítania a rádió működésére vonatkozóan.

Ez a termék rádióadó és -vevő eszközt tartalmaz. Szokásos használatú noteszgépek és All-in-One készülékek esetén a 20 cm-es távolság betartásával biztosíthatja, hogy a rádiófrekvenciának való expozíció szintje megfeleljen az Európai Unió követelményeinek. A kisebb távolság melletti használatra tervezett termékek (például a táblagépek) a jellemző működtetési helyzetekben megfelelnek a vonatkozó európai uniós előírásoknak. A termékek távolság tartása nélkül üzemeltethetők, ha az adott termékre vonatkozó utasítások másképp nem rendelkeznek.

A rádiófunkcióval rendelkező termékekre vonatkozó korlátozások (csak egyes termékek esetén)

Egyes termékekre a rádiófunkciókra vonatkozó korlátozások érvényesek bizonyos országokban.



AT	BE	BG	CY	CZ
DE	DK	EE	EL	ES
FI	FR	HR	HU	IE
IT	LT	LU	LV	MT
NL	PL	PT	RO	SE
SI	SK	IS	LI	NO
CH	TR	UK(NI)		

AL	BA	MD	ME	MK
RS	UK	XK		

FONTOS: Az IEEE 802.11x vezeték nélküli LAN 5,15 GHz–5,35 GHz és/vagy Wi-Fi 6E alacsony fogyasztású beltéri 5,945 GHz–6,425 GHz (vagy 5,925 GHz–6,425 GHz az Egyesült Királyságban) frekvenciasávok beltéri használatra korlátozottak a mátrixban szereplő összes országban. A WLAN-eszköz kültéri használata interferenciát okozhat a rádiószolgáltatásokkal.

Rádiófrekvencia-sávok és maximális energiaszintek (csak egyes termékek és országok esetén)

A táblázat a rádiófrekvencia-sávokat és a maximális energiaszinteket ismerteti bizonyos termékekre és országokra vonatkozóan.

2-1. táblázat: Rádiófrekvencia-sávok és maximális energiaszintek (csak egyes termékek és országok esetén)

Rádiótechnológia	Maximális továbbítási teljesítmény EIRP-je (mW)
Bluetooth; 2,4 GHz	100
NFC; 13,56 MHz	10
RFID; 865–868 MHz/915–921 MHz	2000/4000
WLAN Wi-Fi 802.11x; 2,4 GHz	100
WLAN Wi-Fi 802.11x; 5 GHz	200
SRD Wi-Fi 802.11x; 5725–5875 MHz	25
WLAN Wi-Fi 802.11ax; 6 GHz	EU: 200/25 (LPI/VLP) UK: 250/25 (LPI/VLP)
WWAN 5G NR (450 MHz – 7125 MHz)	400
WWAN 4G LTE; 700/800/900/1800/2100/2300/2600/3500 MHz	200
WWAN 3G UTMS; 900/2100 MHz	250
WWAN 2G GSM GPRS EDGE; 900 MHz	2000
WWAN 2G GSM GPRS EDGE; 1800 MHz	1000
WiGig® 802.11ad; 60 GHz	316
MEGJEGYZÉS: A megfelelőség biztosítása érdekében csak a HP által támogatott szoftverillesztőket, valamint megfelelő országbeállításokat használjon.	

Ergonómiai tájékoztató

Ha a hordozható számítógépet irodai munkaállomáson olyan megjelenítési munkafeladatokra használják, amelyre a 90/270/EGK jelű, a képernyő előtti munkavégzésről szóló irányelv vonatkozik, akkor megfelelő külső billentyűzet használata szükséges. Az alkalmazástól és a feladattól függően egy megfelelő külső monitor szintén szükséges lehet a munkaállomásként való beállításhoz hasonló munkafeltételek megteremtéséhez.

Hivatkozás: EK1-ITB 2000 (önkéntes GS tanúsítvány)

A „GS” engedélyezési jelölést viselő hordozható számítógépek megfelelnek a vonatkozó ergonómiai követelményeknek. Külső billentyűzet nélkül csak rövid idejű megjelenítési feladatokra alkalmasak.

A rossz megvilágítási körülmények között (például közvetlen napfényben) való mobil használatkor tükröződés léphet fel, ami csökkenti a képernyő olvashatóságát.

A HP márkájú termékeket tartalmazó számítógépek akkor felelnek meg a vonatkozó ergonómiai követelményeknek, ha az összes érintett részegység, például az üzleti célú asztali számítógép, a billentyűzet, az egér és a monitor el van látva a „GS” engedélyezési jelöléssel.

Kérjük, körültekintően járjon el, amikor olyan torony vagy mikrotorony kialakítású külön üzleti asztali számítógépet vagy munkaállomást telepít, amelyet nem kifejezetten a közvetlen látómezőben való telepítésre/használatra szántak a képi megjelenítést alkalmazó munkakörnyezetekben. A képi megjelenítőeszközön tapasztalható kellemetlen tükröződések elkerülése érdekében ne helyezze az eszközt a közvetlen látómezőbe.

Európai telefonhálózatokra vonatkozó nyilatkozat (modem/fax)

A jelen termék megfelel a hatályos irányelvnek, és ennek megfelelően megtalálható rajta a CE embléma. Az egyes nyilvános telefonhálózatok közötti különbségek miatt azonban ez a jóváhagyás önmagában nem jelent feltétel nélküli garanciát arra, hogy a készülék minden nyilvános telefonhálózati végponton megfelelően működik. Probléma esetén először lépjen kapcsolatba a berendezés szállítójával.

Ausztráliára és Új-Zélandra vonatkozó tájékoztató

Ez a berendezés egy rádióadó és -vevő eszközt tartalmaz. Normál használat esetén 20 cm távolságot kell tartani a készüléktől, hogy a rádiófrekvenciás sugárzás szintje ne haladja meg az Ausztráliában és Új-Zélandon érvényes határértékeket.

A számítógépet az AS/CA S008 szabványnak megfelelő kábellel kell csatlakoztatni a távközlési hálózathoz.

⚠ **FIGYELEM!** A számítógéphez mellékelt, RJ11-csatlakozó nélküli modemeket ne helyezze üzembe más eszközön.

WWAN hálózatra vonatkozó tájékoztató – Kína

重要信息：本公司建议用户通过官方渠道进行系统更新，非官方渠道的更新可能会带来安全风险。

Kínában használt rádióberendezésekre vonatkozó közlemény

型号核准代码显示在产品本体的铭牌上

Vezeték nélküli töltőberendezésekre vonatkozó megjegyzések kínai felhasználók számára (csak egyes termékekhez)

（一）无线充模组由 PCB 板、电磁线圈、电子组件等组成，经过加工成品后，通电时电磁线圈（初级线圈）能产生电磁场。其与无线充电设备使用，利用贴片中的接收线圈（次级线圈）接收无线充电发射板产生电磁声，并将磁能转化为电能。额定传输功率:15W。工作频率范围：120~130KHz。

（二）设备符合国家《无线充电（电力传输）设备无线电管理暂行规定》以及产品质量、电磁辐射和电气安全等法律法规、国家标准等有关规定；

（三）不得擅自改变使用场景或使用条件、扩大工作频率范围、加大传输功率（包括额外加装功率放大器）；

（四）不得对其他合法的无线电业务及台（站）产生有害干扰，也不得提出免受无线电干扰和辐射无线电波干扰的保护要求，如对其他合法的无线电业务及台（站）产生有害干扰时，应立即停止使用，并在采取措施消除有害干扰后方可继续使用；

（五）无线充电设备禁用区域，禁止使用无线充电功能；

（六）使用无线充电设备如对广播业务的接收造成影响，应立即停止使用无线充电设备；

（七）在船舶、航空器和铁路机车（含动车组列车）内使用无线充电设备应当遵守本规定及相关行业主管部门的规定

Előírások japán felhasználók számára

V-2 規定適合の場合

この装置は、クラス B 情報技術装置です。この装置は、家庭環境で使用することを目的としていますが、この装置がラジオやテレビジョン受信機に近接して使用されると、受信障害を引き起こすことがあります。

取り扱い説明書に従 って正しい取り扱いをして下さい。

VCCI-B

VCCI32-1 規定適合の場合

この装置は、クラス B 機器です。この装置は、住宅環境で使用することを目的としていますが、この装置がラジオやテレビジョン受信機に近接して使用されると、受信障害を引き起こすことがあります。

取り扱い説明書に従 って正しい取り扱いをして下さい。

VCCI-B

5GHz 帯及び 6GHz 帯を使用する特定無線設備は屋内使用に限られています。この機器を屋外で使用することは電波法で禁じられています。

Vezeték nélküli LAN, vezeték nélküli WAN és Bluetooth® tanúsítványcímkék

この機器は、技術基準適合証明または工事設計認証を受けた無線設備を搭載しています。

This product contains certified radio equipment.



Some products may use electronic regulatory labels (e-labels). To view the certification mark and numbers on an e-label, please refer to the previous “Accessing regulatory labels” section.

一部の製品では、電子規定ラベル（e ラベル）が使用されています。e ラベルの技適マークと認証番号を確認するには、「規定ラベルの確認」の項目をご覧ください

Előírások mexikói felhasználók számára

Declaración para México

La operación de este equipo está sujeta a las siguientes dos condiciones: (1) es posible que este equipo o dispositivo no cause interferencia perjudicial y (2) este equipo o dispositivo debe aceptar cualquier interferencia, incluyendo la que pueda causar su operación no deseada.

Aviso sobre conexiones inalámbricas para México:

En el caso de PC de escritorio, equipos All-in-One, terminales de punto de venta, thin clients y workstations en uso normal e instalados con un dispositivo de transmisión y recepción de radio, una distancia de separación de 20 cm garantiza que los niveles de exposición a radiofrecuencia cumplan con los requisitos de México.

Az Eurázsiai Gazdasági Unióra vonatkozó hatósági nyilatkozat

Az alábbi tájékoztatók az Eurázsiai Unióban értékesített termékekre vonatkozhatnak.

Производитель и дата производства



HP Inc.

Адрес: 1501 Page Mill Road, Palo Alto, California 94304, U.S.

Дата производства зашифрована в 10-значном серийном номере, расположенном на наклейке со служебной информацией изделия.

4-я, 5-я и 6-я цифры обозначают год и неделю производства. 4-я цифра обозначает год, например, «3» обозначает, что изделие произведено в «2013» году.

5-я и 6-я цифры обозначают номер недели в году производства, например, «12» обозначает «12-ю» неделю.

Өндіруші және өндіру мерзімі

HP Inc.

Мекенжайы: 1501 Page Mill Road, Palo Alto, California 94304, U.S.

Өнімнің жасалу мерзімін табу үшін өнімнің қызмет көрсету жапсырмасындағы 10 таңбадан тұратын сериялық нөмірін қараңыз.

4-ші, 5-ші және 6-шы сандар өнімнің жасалған жылы мен аптасын көрсетеді. 4-ші сан жылын көрсетеді, мысалы «3» саны «2013» дегенді білдіреді.

5-ші және 6-шы сандар берілген жылдың қай аптасында жасалғанын көрсетеді, мысалы, «12» саны «12-ші» апта дегенді білдіреді.

Местные представители:

Россия: ООО "ЭйчПи Инк",

Российская Федерация, 125171, г. Москва, Ленинградское шоссе, 16А, стр.3,

телефон/факс: +7 495 797 35 00 / +7 499 92132 50

Казахстан: Филиал компании "ЭйчПи Глобал Трэйдинг Би.Ви.", Республика Казахстан, 050040, г.

Алматы, Бостандыкский район, проспект Аль-Фараби, 77/7,

телефон/факс: +7 727 355 35 52

Жергілікті өкілдіктері:

Ресей: ООО "ЭйчПи Инк",

Ресей Федерациясы, 125171, Мәскеу, Ленинград шоссесі, 16А блок 3,

Телефон/факс: +7 495 797 35 00 / +7 499 92132 50

Қазақстан: "ЭйчПи Глобал Трэйдинг Би.Ви. "компаниясының Қазақстандағы филиалы, Қазақстан

Республикасы, 050040, Алматы к., Бостандық, Әл-

Фараби даң.ылы, 77/7,

Телефон/факс: +7 727 355 35 52

Szingapúri vezeték nélküli működésre vonatkozó tájékoztató

Minden WWAN-eszközt kapcsoljon ki, ha repülőgépen utazik. Ezen eszközök repülőgépen való használata tiltott, veszélyeztetheti a repülőgép működését, és megzavarhatja a vezeték nélküli hálózatot. Az utasítás be nem tartása a mobiltelefonos szolgáltatások használatának felfüggesztését vagy megtagadását, illetve jogi intézkedéseket vonhat maga után.

A felhasználókat figyelmeztetik a rádiófrekvenciás készülékek használatának mellőzésére az üzemanyagtöltő állomásokon, vegyi üzemekben, valamint azokon a helyeken, ahol robbanásveszélyes műveleteket végeznek.

Mint minden más rádiófrekvenciás készülék esetében, a berendezés kielégítő működése és a személyi biztonság érdekében semmilyen testrészt sem szabad túl közel helyezni az antennákhoz a berendezés működése közben.

Ezt a készüléket úgy tervezték, hogy megfeleljen a rádióhullámoknak való kitettségre vonatkozó hatályos követelményeknek, amelyek tudományos irányelveken alapulnak, és biztonsági ráhagyást tartalmaznak minden egyén biztonságának garantálásához, függetlenül az egészségi állapottól és életkortól. A rádiófrekvenciás energia kibocsátására vonatkozó irányelvek mértékegységként az élő szövet által elnyelt energiamennyiséget alkalmazzák (SAR). A SAR meghatározásához szabványosított teszteket alkalmaznak, ahol a készülék minden használt frekvenciasávjában a legmagasabb hitelesített energiaszintű adatátvitel sugárzási értékét mérik. A SAR-adatok a CENELEC EN50360 és 50361 szabványain alapulnak, amelyek a 10 gramm testszövetre átlagolt 2,0 watt/kilogramm (W/kg) értéket használják.

Előírások dél-koreai felhasználók számára

무선적용제품

해당 무선설비가 전파혼신 가능성이 있으므로 인명안전과 관련된 서비스는 할 수 없음 (무선모듈 제품이 설치되어 있는 경우).

몸 가까이에서 장치를 작동할 경우 , 비금속 저장 액세서리를 사용하여 장치와 몸 사이에 2.5cm 이상의 거리를 유지하십시오 .

Szabályozási benyújtási dokumentum

규정 제출 문서

규정 제출 문서에 의거하여 등록자(신청자) 또는 제조업체는 'HP Inc.' 또는 'HP Korea Inc.'입니다.

규정 제출 문서에 의거하여 문서에 포함된 장비명은 '컴퓨터'이며 일반적으로 다음 주요 제품 유형 중 하나로 분류됩니다.

올인원(일체형), 올인원 PC, 올인원 데스크톱 PC

컴퓨터 또는 개인용 컴퓨터

데스크톱 또는 데스크톱 PC

노트북 또는 노트북 PC

태블릿 PC

씬 클라이언트

워크스테이션

RPOS, 소매 시스템, 소매 POS(Point-of-Sale) 터미널

Thaiföldi vezeték nélküli működésre vonatkozó tájékoztató

เครื่องโทรคมนาคมและอุปกรณ์นี้ มีความสอดคล้องตามมาตรฐานหรือข้อกำหนดของ กสทช.

(This telecommunication equipment conforms to the requirements of NBTC.)

เครื่องวิทยุคมนาคมนี้มีระดับการแผ่คลื่นแม่เหล็กไฟฟ้าสอดคล้องตามมาตรฐานความปลอดภัยต่อสุขภาพของมนุษย์จากการใช้เครื่องวิทยุคมนาคมที่คณะกรรมการกิจการโทรคมนาคมแห่งชาติประกาศกำหนด

This radio communication equipment has the electromagnetic field strength in compliance with the Safety Standard for the Use of Radio communication Equipment on Human Health announced by the National Telecommunications Commission.

Tajvanra vonatkozó NCC tájékoztató

Az alábbi tájékoztatók Tajvanra vonatkoznak.

無線 LAN 802.11 裝置/藍牙裝置/短距離通訊裝置:

取得審驗證明之低功率射頻器材，非經核准，公司、商號或使用者均不得擅自變更頻率、加大功率或變更原設計之特性及功能。低功率射頻器材之使用不得影響飛航安全及干擾合法通信；經發現有干擾現象時，應立即停用，並改善至無干擾時方得繼續使用。前述合法通信，指依電信管理法規定作業之無線電通信。低功率射頻器材須忍受合法通信或工業、科學及醫療用電波輻射性電機設備之干擾。

應避免影響附近雷達系統之操作。

高增益指向性天線只得應用於固定式點對點系統。

減少電磁波影響，請妥適使用。

Repülőutakra vonatkozó tájékoztató

Az elektronikus készülékek utasszállító repülőgépeken való használatának engedélyezése a légitársaságok hatáskörébe tartozik.

A felhasználó által cserélhető akkumulátorra vonatkozó tájékoztató

Amikor egy akkumulátor a hasznos élettartama végére ért, ne dobja ki a háztartási hulladékkal együtt. Kövesse a számítógép akkumulátorának ártalmatlanítására vonatkozó helyi törvényeket és szabályokat.

A HP arra biztatja ügyfeleit, hogy gondoskodjanak a használt elektronikus hardverek, a HP eredeti nyomtatópatronjai és az akkumulátorok újrahasznosításáról. Az újrahasznosítási programokkal kapcsolatos további információkét keresse fel a HP webhelyét a http://www.hp.com/recycle címen.

A felhasználó által cserélhető akkumulátor eltávolítására vonatkozó további tudnivalók a termékhez mellékelt felhasználói útmutatóban találhatók.

Gyárilag lezárt akkumulátorra vonatkozó előírások

A termékben lévő akkumulátor(ok) cseréje nem egyszerű feladat a felhasználó számára. Az akkumulátor eltávolítása vagy cseréje befolyásolhatja a jótállás érvényességét. Ha az akkumulátor már nem tölthető, vegye fel a kapcsolatot az ügyfélszolgálattal.

Amikor egy akkumulátor a hasznos élettartama végére ért, ne dobja ki a háztartási hulladékkal együtt. Kövesse az akkumulátorok ártalmatlanítására vonatkozó helyi törvényeket és szabályokat.

A lézerfényre vonatkozó követelményeknek való megfelelés

Ezzel a tájékoztatóval figyelmeztetheti a felhasználókat a lézeres eszközök nem megfelelő használatából eredő potenciális sugárzásnak való kitettségre.

⚠ **FIGYELEM!** A lézert használó termék telepítési útmutatójában leírt vezérlőktől, beállításoktól és műveletektől való eltérés veszélyes sugárzást eredményezhet. A veszélyes sugárzás előfordulásának csökkentése érdekében:

- Ne próbálja felnyitni a modul burkolatát. Nem tartalmaz felhasználó által javítható alkatrészeket.
- A lézeres eszköz vezérlőinek működtetése, a beállítás és a műveletek végrehajtása során ne térjen el a lézeres termék telepítési útmutatójában ismertetett eljárásoktól.
- Az egységet kizárólag a HP hivatalos szervizszakemberei javíthatják.

Lehetséges, hogy a készülékbe optikai adattároló eszközt (például CD- vagy DVD-írót) és/vagy üvegszálas adóvevőt telepítettek. Ezen lézert használó eszközök az IEC/EN 50689:2021 szabvány szerint 1. osztályú lézeres terméknek minősülnek, és megfelelnek az adott szabvány biztonsági előírásainak.

CLASS 1 CONSUMER LASER PRODUCT

EN 50689:2021

Minden lézert használó eszköz megfelel az egyesült államokbeli FDA 21 CFR 1040.10 és 1040.11 számú előírásainak, kivéve az 50. számú, 2007. június 24-i keltezésű és az 56. számú, 2019. május 8-i keltezésű, a lézeres készülékek használatával kapcsolatos megjegyzésben összefoglalt eltéréseket.



Távközlési eszköz jóváhagyása

A számítógépbe szerelt távközlési eszköz telefonhálózatokhoz történő csatlakoztatását jóváhagyták azokban az országokban és régiókban, amelyeknek a jóváhagyási jelzései megtalálhatók a számítógép alján vagy a modemen elhelyezett termékcímkén.

A termék felhasználói útmutatójában bizonyosodhat meg arról, hogy a termék be van-e állítva a tartózkodási országra/térségre. Ha a tartózkodás helyétől eltérő országot/térséget választanak, az a modem olyan beállítását eredményezheti, amely sérti az adott ország vagy térség hírközlési előírásait/jogszabályait. Emellett előfordulhat, hogy a modem nem fog megfelelően működni, ha nem a megfelelő országot vagy régiót választja. Ha az ország vagy régió kiválasztásakor olyan üzenet jelenik meg, amely azt jelzi, hogy az ország vagy régió nem támogatott, az azt jelenti, hogy a modem még nem rendelkezik jóváhagyással az adott országban vagy régióban, ezért nem használható.

Modemmel kapcsolatos tudnivalók

Kanada, Japán, Új-Zéland és az Egyesült Államok esetén a modemmel kapcsolatban külön tudnivalók érvényesek.

Az Egyesült Államokban használt modemekre vonatkozó tájékoztató

Ez a készülék megfelel az FCC-szabályzat 68. részében előírtaknak és az ACTA által átvett követelményeknek. A számítógép alján vagy a modemen található címke többek között a termékazonosítót tartalmazza US:AAAEQ##TXXXX formátumban. Ha a telefontársaság kéri, ezt az azonosítót adja meg.

A használható csatlakozó USOC-típusa: RJ11C. A készüléket a helyiségben található csatlakozókhoz és a telefonhálózathoz csatlakoztató aljzatnak, valamint a csatlakozódugónak meg kell felelnie az FCC-szabályzat 68. részében előírtaknak és az ACTA által átvett követelményeknek. A termékhez mellékelve van telefonkábel és egy moduláris dugasz. Ezt egy kompatibilis, az előírásoknak megfelelő moduláris csatlakozóaljzathoz kell csatlakoztatni. A további részletekért tekintse meg a telepítési utasításokat.

A telefonvonalhoz csatlakoztatható eszközök száma a REN (egység hívási száma) szám segítségével határozható meg. A telefonvonalhoz csatlakoztatott túlzott mennyiségű REN azt eredményezheti, hogy az eszközök nem csengenek ki bejövő hívás esetén. A legtöbb helyen a REN értéke nem haladhatja meg az ötöt (5,0) (előfordulhatnak kivételek). Ahhoz, hogy biztos lehessen az egy vonalhoz csatlakoztatható azon eszközök mennyiségében, amelyeket az összes REN (egység hívási száma) határoz meg, forduljon a helyi telefontársasághoz. A 2001. július 23. után jóváhagyott termékek esetében a termékre vonatkozó REN a termékazonosító részét képezi, amelynek formátuma US:AAAEQ##TXXXX. A ## karakterekkel jelzett számjegyek jelölik a REN-értéket tizedesvessző nélkül (például a 03 érték 0,3 értékű REN-t jelez). A korábbi termékeken a REN-érték a címkén elkülönítve található.

Ha ez a HP készülék kárt okoz a telefonhálózatban, a telefontársaság előzetesen értesítést küld, ha szükségessé válhat a szolgáltatás szüneteltetése. Ha azonban az előzetes értesítés gyakorlati okok miatt nem megfelelő, a telefontársaság a lehető leghamarabb értesítést küld. Emellett tájékoztatják arról a jogáról is, hogy panaszt nyújthat be az FCC-hez, ha úgy gondolja, hogy ez szükséges.

Előfordulhat, hogy a telefontársaság olyan módosításokat végez el létesítményein, berendezésein, eljárásain és műveletein, amelyek befolyásolhatják a készülék működését. Ilyen esetekben a telefontársaság előzetesen értesíti Önt, hogy elvégezhesse a megszakítás nélküli telefonszolgáltatás fenntartásához szükséges módosításokat.

Amennyiben hibát tapasztal a készülékkel kapcsolatban, hívja a műszaki támogató szolgálatot. Amennyiben a készülék kárt okoz a telefonhálózatban, a telefontársaság esetleg megkérheti, hogy szüntesse meg a készülék csatlakozását addig, amíg a problémát sikerül megoldani. A készüléken kizárólag olyan javításokat végezzen el, amelyeket a felhasználói útmutató (amennyiben rendelkezik ilyennel) „Hibajavítás" című része tárgyal.

A megosztott vonal szolgáltatáshoz való csatlakozás díjszabásai országonként eltérnek. További információért keresse fel a helyi fogyasztói szervezetet, szolgáltatói szervezetet vagy képviseletet.

Ha otthona a speciálisan a telefonvonalra csatlakoztatott riasztókészülékkel van ellátva, ellenőrizze, hogy a jelen HP készülék felszerelése nem akadályozza-e a riasztókészülék működését. Ha kérdése merül fel azzal kapcsolatban, mi akadályozhatja a riasztókészülék működését, forduljon telefonszolgáltatójához vagy egy képzett szerelőhöz.

Az 1991. évi Telephone Consumer Protection Act (A telefonhasználók védelméről szóló törvény) jogellenesnek nyilvánítja minden személy esetén a számítógéppel vagy egyéb (a faxkészüléket is magában foglaló) elektronikus eszközzel történő üzenetküldést, hacsak az ilyen üzenet nem tartalmazza a minden oldal tetején vagy alján található margónál, vagy az üzenet első oldalán az elküldés dátumát és időpontját, valamint az üzleti vállalkozás azonosítóját vagy az egyéb személy, illetve az üzenetet küldő másik személy, és a küldő készülék vagy üzleti vállalkozás, egyéb személy, illetve egyén telefonszámát. A megadott telefonszám nem lehet 900-as vagy olyan szám, amelynél a tarifák meghaladják a helyi vagy távolság díjak mértékét.

Ezen információ a faxkészülékbe történő programozásához hajtsa végre a fax szoftverutasításában leírt lépéseket.

Kanadában használt modemekre vonatkozó tájékoztató

Ez a berendezés megfelel a Kanadai Ipari Minisztérium hatályos műszaki követelményeinek.

A REN-szám (Ringer Equivalence Number) azt jelzi, hogy a telefoninterfészhez legfeljebb hány eszköz csatlakoztatható. Egy interfészen a lezáró terhelés az eszközök bármely kombinációjából állhat, és mindössze annak a követelménynek kell megfelelnie, hogy a REN-számok összege ne legyen több 5-nél. A REN értéke ezen terminálberendezés esetében 1,0.

Modemekre vonatkozó közlemények Japánban

Ha a számítógép alján nem található japán tanúsítványcímke, tekintse meg a megfelelő tanúsítványcímkét az alábbiakban.

Az alábbiakban a V.92 56K adat-/faxmodem japán tanúsítványcímkéje látható:



Ha a számítógép alján nem található japán tanúsítványcímke, tekintse meg a megfelelő tanúsítványcímkét az alábbiakban.

Az LSI Corporation PCI-SV92EX szoftveres modemjére vonatkozó japán tanúsításcímke a következő:



Az Új-Zélandon használt modemekre vonatkozó nyilatkozatok

A Telepermit bármely termináleszközre kiállított jóváhagyása mindössze azt jelzi, hogy a Telecom elfogadja a hálózatához csatlakoztatandó eszköz minimális feltételeknek való megfelelését.

Ez nem jelenti a termék elfogadását a Telecom részéről, valamint nem jelent semmilyen jótállást sem. Mindenekelőtt nem garantálja egyetlen részegység esetén sem a Telepermit által engedélyezett másik, eltérő gyártmánnyal vagy modellel való megfelelő működését semmilyen szempontból, és arra sem utal, hogy egy termék kompatibilis-e a Telecom összes hálózati szolgáltatásával.

Ez a készülék semmilyen körülmények között sem képes helyes működésre azon sebességek felett, amelyekre tervezték. A Telecom az ilyen körülmények között felmerülő problémák esetén nem vállal felelősséget.

Amennyiben az eszköz impulzus üzemmódú tárcsázást alkalmaz, nincs garancia arra, hogy a Telecom vonalak mindig támogatni fogják ezt a tárcsázási módot.

Ha ugyanahhoz a vonalhoz más készülék is csatlakozik, az impulzusos tárcsázás alkalmazása csengést vagy zajt, és esetleg helytelen válaszállapotot válthat ki. Amennyiben ilyen probléma merülne fel, *ne* forduljon a Telecom Hibaközpontjához.

Egyes paraméterek, amelyeknek a Telecom Telepermit-követelményeinek kell megfelelni, a készülékhez társított berendezéstől (PC) függenek. A társított berendezést úgy kell beállítani, hogy a Telecom specifikációinak megfelelően, az alábbi határértékeken belül működjön:

- Manuális híváskezdeményezés esetén 30 percen belül legfeljebb 10 hívási kísérlet hajtható végre egyazon szám felé.
- A készüléket legalább 30 másodpercre a helyére kell tenni két hívási kísérlet között.
- Ha automatikus hívásokat kezdeményez különböző számok felé, a készüléket úgy kell beállítani, hogy legalább 5 másodpercre letett állapotba kerüljön két hívási kísérlet között.
- A készülék beállításának biztosítania kell, hogy a hívások fogadása a csengetéstől számított 3 és 30 másodpercen (tehát 2 és 10 csengetés között) megtörténjen.

Beszédhang-támogatás

A készüléket telefonbeszélgetés rögzítésére használó minden személynek meg kell felelnie az új-zélandi törvényeknek.

Ez azt jelenti, hogy a beszélgetés legalább egy résztvevőjének tudatában kell lennie annak ténynek, hogy a beszélgetést rögzítik. Emellett az összegyűjtött személyes adatok jellegének, az adatgyűjtés céljának, azok felhasználásának, valamint az ezekből másik fél részére átadott adatoknak meg kell felelniük az 1993. évi adatvédelmi törvényben felsorolt irányelveknek.

A készüléket nem szabad úgy beállítani, hogy automatikusan hívja a Telecom „111”-es vészhívó számát.

A Macrovision Corporation vállalatra vonatkozó tájékoztató

A termék olyan szerzőijog-védelmi technológiát alkalmaz, amelyet bizonyos amerikai szabadalmak és szellemi tulajdonjogok védenek, amelyek a Macrovision Corporation és más jogtulajdonosok tulajdonát képezik.

A szerzőijog-védelmi technológia alkalmazását a Macrovision Corporation vállalatnak jóvá kell hagynia, és kizárólag otthoni, valamint egyéb korlátozott megtekintési alkalmazásra használható, kivéve, ha a Macrovision Corporation másként nem rendelkezik. A program visszafejtése, valamint szétbontása tilos.

3 Biztonsági tájékoztató

Előfordulhat, hogy a termék dokumentációjának tartalmaznia kell egyet vagy többet az alábbi biztonsági tájékoztatókból.

Fontos biztonsági előírások

Ezek a tájékoztatók több termékre is vonatkozhatnak.

⚠ **FIGYELEM!** A súlyos sérülések kockázatának csökkentése érdekében olvassa el a *Biztonsági és kényelmi útmutató* című dokumentumot. Ez a dokumentum bemutatja a munkaállomások célszerű kialakításának módját, javaslatokat tesz a felhasználóknak a megfelelő testtartásra, tippeket ad az egészség megőrzésére és a helyes munkahelyi szokásokra, továbbá fontos tájékoztatással szolgál az elektromos és mechanikai veszélyek elhárítására. Ez az útmutató a http://www.hp.com/ergo webhelyen és a termékhez mellékelt dokumentációs CD-n található meg.

A számítógép nehéz lehet; ügyeljen az ergonómiailag megfelelő emelési eljárások alkalmazására a számítógép mozgatása során.

A számítógépet váltóáramú hálózati aljzat közelében helyezze el. A váltóáramú tápkábel a számítógép áramellátásának megszüntetésére szolgáló elsődleges eszköz, és mindig könnyen elérhető kell, hogy legyen. Ha a számítógéphez mellékelt tápkábel földelt csatlakozóval rendelkezik, az áramütés elkerülése érdekében a tápkábelt kizárólag megfelelően földelt váltóáramú hálózati aljzathoz csatlakoztassa.

A telefonhálózatból eredő áramütés lehetőségének elkerülése érdekében csatlakoztassa a számítógépet a váltóáramú hálózati aljzathoz, mielőtt a telefonvonalhoz csatlakoztatná. Ugyanígy válassza le előbb a telefonvonalat, mielőtt kihúzná a számítógépet a váltóáramú hálózati aljzatból.

A számítógép burkolatának visszaszerelése vagy eltávolítása előtt mindig válassza le a modem kábelét a telefonrendszerről.

Ne használja a számítógépet eltávolított burkolattal.

Személyes biztonsága érdekében mindig húzza ki a számítógépet az áramforrásból és a telekommunikációs rendszerekből (például telefonvonalakból), hálózatokból vagy modemekből, mielőtt bármilyen javítási munkát végezne. Ennek elmulasztása személyi sérüléshez vagy az eszköz károsodásához vezethet. A termék tápegységének és modemének feszültségszintje veszélyes.

Biztonsági óvintézkedésként a rendszer ideiglenesen letilthat bizonyos USB-portokat, amennyiben a rendszer terhelése meghaladja az adott konfiguráció kapacitását.

⚠ **FIGYELEM!** A készülék használatakor a tűzveszély, az áramütés és a személyi sérülés elkerülése érdekében mindig tartsa be az alapvető biztonsági előírásokat, beleértve a következőket:

- Ne használja a terméket víz közelében – például kád, mosogatótál, konyhai mosogató vagy mosókád mellett, nedves padlójú helyiségben, valamint medence mellett.
- Kerülje a termék használatát elektromos vihar esetén. A villámlás következtében kis valószínűséggel fennáll az áramütés veszélye.
- Ne használja a terméket gázszivárgás bejelentésére, ha a szivárgás közelében tartózkodik.

- Mindig húzza ki a modem kábelét a készülék burkolatának felnyitása vagy a modem szigeteletlen kábelének, csatlakozójának vagy belső alkatrészének megérintése előtt.
- Ha a készülékhez nem kapott telefonkábelt, kizárólag 0,4 mm átmérőjű (26 AWG) vagy annál vastagabb telefonkábelt használjon.
- Ne csatlakoztassa a modem- vagy telefonkábelt az RJ-45 jelű (hálózati) aljzatba.

ŐRIZZE MEG EZEKET AZ UTASÍTÁSOKAT!

FONTOS: Ha a számítógéphez mellékelt feszültségválasztó kapcsoló 115 és 230 V-os rendszerekhez készült, a kapcsoló gyárilag az értékesítés eredeti helyének megfelelő országban vagy régióban használatos feszültségbeállításra van állítva. A feszültségválasztó kapcsoló beállításának nem megfelelő módosítása károsíthatja a számítógépet és érvényteleníthetti az esetleges jótállást.

A termék informatikai energiaellátó rendszerhez való csatlakoztatásra vonatkozóan nem rendelkezik minősítéssel (a vonatkozó biztonsági szabványok szerint ezek olyan váltóáramú tápellátó rendszerek, amelyeknek nincs közvetlen földelésük).

A hővel kapcsolatos biztonsági figyelmeztetés

Ezt a tájékoztatót akkor használja, ha fennáll a túlmelegedés miatt bekövetkező sérülés lehetősége.

⚠ FIGYELEM! A számítógép túlmelegedése vagy egyéb hőhatás miatt bekövetkező károk veszélyének elkerülése érdekében ne helyezze a hordozható számítógépet közvetlenül az ölébe, és ne takarja el a szellőzőnyílásokat. A hordozható számítógépet csak kemény, lapos felületen használja. Ügyeljen rá, hogy sem valamilyen szilárd tárgy, például a készülék mellett lévő nyomtató, sem puha tárgy, például párna, szőnyeg vagy ruha ne akadályozza a levegő áramlását. Ne hagyja, hogy a váltóáramú tápegység működés közben a bőréhez vagy más puha felülethez, például párnához, szőnyeghez vagy ruhához érjen. A HP által biztosított számítógép és váltóáramú tápegység eleget tesz a felhasználó által elérhető felületek hőmérséklethatárára vonatkozó biztonsági szabványok előírásainak.

⚠ VIGYÁZAT! A hővel kapcsolatos sérülések kockázatának csökkentése érdekében ne érintse meg a belső forró felületeket, amíg a belső felületek szobahőmérsékletűre le nem hűltek.

A lehetséges biztonsági problémákra vonatkozó megjegyzések

Ezzel a tájékoztatóval figyelmeztetheti a felhasználókat arra, hogy egy esetleges hiba esetén a használat veszélyes lehet.

Ha a következő körülmények bármelyikét tapasztalja (vagy a biztonsággal kapcsolatban egyéb kétely merül fel), ne használja a számítógépet: recsegő, sípoló vagy pattogó hang hallható, illetve erős szag vagy füst jön a számítógépből. Ezen jelenségek normálisnak tekinthetők, ha egy belső elektromos alkatrész romlik el, biztonságos körülmények között. A fent felsorolt jelenségek azonban lehetséges biztonsági kockázatot is jelenthetnek. Ne tekintse tehát őket elfogadható hibának. Kapcsolja ki és áramtalanítsa a számítógépet, majd segítségért forduljon a műszaki támogatáshoz.

Telepítés feltételei

A készülék tápellátáshoz történő csatlakoztatása előtt tekintse át a telepítési utasításokat.

⚠ FIGYELEM! A számítógépben feszültség alatt lévő vagy mozgó alkatrészek lehetnek. A burkolat eltávolítása előtt áramtalanítsa a készüléket. A készülék újbóli feszültség alá helyezése előtt helyezze vissza és rögzítse a burkolatot.

Akusztikai tájékoztató

Akkor használja ezt a tájékoztatót, ha a hangnyomás szintje alacsonyabb lehet a javasoltnál vagy a vártnál.

A hangnyomás (LpA) szintje jóval 70dB(A) alatti (kezelői pozícióban, normál működés esetén, az ISO 7779 szabvány szerint). A termék zajkibocsátási adatainak megjelenítéséhez a http://www.hp.com/go/ted webhelyen lépjen az „IT ECO Declarations" (IT ECO nyilatkozatok) pontra, és válasszon egy termékkategóriát a legördülő menüből.

Akkumulátorra vonatkozó tájékoztató

Ezen biztonsági tájékoztatók közül egy vagy több vonatkozhat a termék akkumulátorára.

⚠ FIGYELEM! A termék belső lítium-mangán-dioxid, vanádium-pentoxid, vagy alkáli akkumulátort vagy akkumulátorcsomagot tartalmazhat. Az akkumulátorcsomagok helytelen kezelése tüzet és égési sérüléseket okozhat.

⚠ FIGYELEM! Ne kísérelje meg újratölteni az akkumulátort.

⚠ FIGYELEM! Ne tegye ki 60° C-nál nagyobb hőmérsékletnek.

⚠ FIGYELEM! Az esetleges biztonsági kockázatok elkerülése érdekében kizárólag a számítógéphez mellékelt akkumulátort, a HP-tól beszerzett csereakkumulátort, illetve a HP-tól kiegészítőként megvásárolt kompatibilis akkumulátort használja a számítógéphez. Előfordulhat, hogy a nem kompatibilis vagy nem HP gyártmányú akkumulátorok esetén a gyorstöltés nem érhető el.

⚠ FIGYELEM! A tűz vagy égés kockázatának csökkentése érdekében ne szerelje szét, ne törje össze és ne lyukassza ki, ne zárja rövidre a külső csatlakozóit, és ne dobja tűzbe vagy vízbe.

⚠ FIGYELEM! Robbanás következhet be, ha nem megfelelő típusú csereakkumulátort használ. A használt akkumulátort az utasításoknak megfelelően ártalmatlanítsa.

⚠ FIGYELEM! Csak kifejezetten a termékhez szánt HP cserealkatrészt használjon.

⚠ FIGYELEM! Ne nyelje le az elemet, mert kémiai égést okozhat.

⚠ FIGYELEM! Ez a termék gombelemet tartalmaz. A lenyelt gombelem mindössze 2 óra alatt súlyos belső égést okozhat, és halálos sérüléshez vezethet.

⚠ FIGYELEM! Az új és használt elemeket gyermekek elől elzárva tartsa.

⚠ FIGYELEM! Ha az elemfedél nem zárható le biztonságosan, ne használja a terméket, és tartsa gyermekek elől elzárva.

⚠ FIGYELEM! Ha úgy gondolja, hogy az elemet lenyelték, vagy az elem bármilyen testrészbe került, azonnal forduljon orvoshoz.

⚠ FIGYELEM! Ha az elem rendkívül magas környezeti hőmérsékletnek van kitéve, az robbanáshoz, illetve gyúlékony folyadékok vagy gázok szivárgásához vezethet.

⚠ FIGYELEM! Ha az elem rendkívül alacsony légnyomásnak van kitéve, az robbanáshoz, illetve gyúlékony folyadékok vagy gázok szivárgásához vezethet.

⚠ FIGYELEM! Az elhasználódott elemek eltávolítását és azonnali újrahasznosítását vagy ártalmatlanítását a helyi előírásoknak megfelelően kell végezni, és gyermekektől távol kell tartani. NE dobja az elemeket a háztartási hulladékba, és ne égesse el.

⚠ **FIGYELEM!** Még a használt elemek is súlyos sérülést vagy halált okozhatnak.

⚠ **FIGYELEM!** A kezeléssel kapcsolatos információkért forduljon a helyi toxikológiai központhoz.

⚠ **FIGYELEM!** A nem tölthető elemeket ne próbálja újratölteni.

⚠ **FIGYELEM!** Ne erőltesse a kisütést, az újratöltést, a szétszerelést és a 60 °C (149 °F) feletti hőmérsékletre való felmelegítést, és ne égesse el. Ha így tesz, az kiszellőztetés, szivárgás vagy robbanás miatti sérüléshez vezethet, ami kémiai égési sérülést okozhat.

⚠ **FIGYELEM!** Ügyeljen arra, hogy az elemeket a polaritásnak (+ és -) megfelelően helyezze be.

⚠ **FIGYELEM!** Ne használjon vegyesen régi és új, különböző márkájú vagy típusú, például alkáli, szén-cink vagy újratölthető elemeket.

⚠ **FIGYELEM!** Távolítsa el, és azonnal hasznosítsa újra vagy dobja ki az elemeket a hosszabb ideig nem használt berendezésekből, a helyi előírásoknak megfelelően.

⚠ **FIGYELEM!** Mindig rögzítse teljesen az elemfedelet. Ha az elemfedél nem zárható le biztonságosan, ne használja a terméket, távolítsa el az elemeket, és tartsa gyermekek elől elzárva.

⚠ **FIGYELEM!** Az elemet csak kompatibilis típusú elemre cserélje ki. Az asztali munkaállomások kompatibilis eleme a CR2032.

⚠ **FIGYELEM!** A névleges elemfeszültség 3 V.

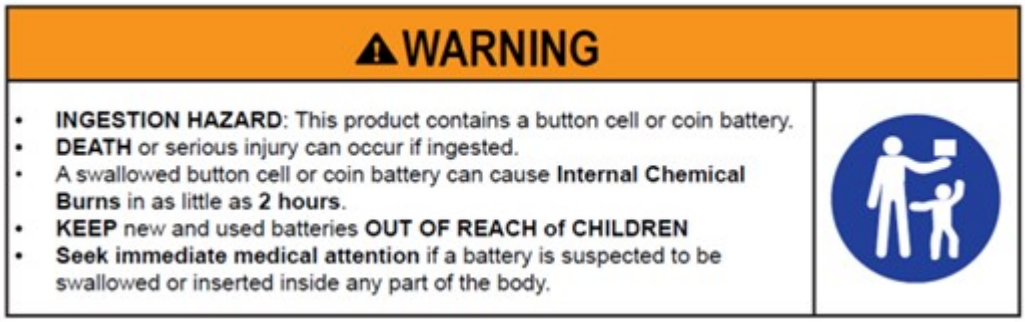

3-1. táblázat: Az akkumulátor ártalmatlanításával kapcsolatos ikon és leírása

Ikon	Leírás
	Az akkumulátorok, akkumulátorcsomagok és elemek hulladékkezelését nem lehet az általános háztartási hulladékkal együtt végezni. Az újrahasznosítás vagy megfelelő hulladékkezelés céljából történő átadásukhoz használjon nyilvános gyűjtőrendszert, vagy küldje vissza a HP, illetve a HP valamelyik meghatalmazott partnere vagy ügynöke részére.

Ventilátorra vonatkozó tájékoztatók

A felhasználókat az alábbi egy vagy több tájékoztatóval figyelmeztetheti a forgó ventilátorlapátok miatti sérülés veszélyére.

⚠ **FIGYELEM!**  Ne érintse meg a mozgó alkatrészeket.

⚠ **FIGYELEM!** Testrészeit tartsa távol a ventilátorlapátoktól.

⚠ **FIGYELEM!** Testrészeit tartsa távol a mozgáspályától.

A fülhallgató és fejhallgató hangerejére vonatkozó tájékoztató

Ez a tájékoztató a mikrofonos fejhallgatók és fülhallgatók használata során beállított magas hangerővel járó veszélyre figyelmeztet.

⚠ **FIGYELEM!**  A halláskárosodás megelőzése érdekében ne hallgasson hosszú időn keresztül hangosan zenét.

Amennyiben a hangerő- vagy a hangszínszabályzót a középsőtől eltérő fokozatra állítja, az növelheti a fül-/fejhallgató kimeneti feszültségét, és ezáltal a hangnyomás szintjét is. Ha a gyártó által meghatározottaktól eltérő, a fül-/fejhallgató kimenetét befolyásoló tényezőket alkalmaz (pl. operációs rendszer, hangszínszabályzó szoftver, firmware, illesztőprogram), az növelheti a fül-/fejhallgató kimeneti feszültségét, és ezáltal a hangnyomás szintjét is.

A lézert használó eszközök biztonsági előírásai

Optikai meghajtóval vagy üvegszálas adóvevővel felszerelt termékek esetén.

Lehetséges, hogy a termékhez optikai tárolóeszközt (például CD- vagy DVD-meghajtót) és/vagy üvegszálas adó-vevő egységet mellékeltek. Ezekben lézer van, az IEC/EN 60825-1 szabvány szerint 1. osztályú lézertermékeknek minősülnek, és megfelelnek az ott megfogalmazott követelményeknek.

Minden lézert használó eszköz megfelel az egyesült államokbeli FDA 21 CFR 1040.10 és 1040.11 számú előírásainak, kivéve az 50. számú, 2007. június 24-i keltezésű és az 56. számú, 2019. május 8-i keltezésű, a lézeres készülékek használatával kapcsolatos megjegyzésben összefoglalt eltéréseket.

⚠ **FIGYELEM!** Az itt tárgyalt, valamint a lézeres termék beépítési utasításában leírt eljárásoktól eltérő vezérlés, átalakítás vagy használat következtében veszélyes sugárzás érheti a felhasználót. A veszélyes sugárzás előfordulásának csökkentése érdekében:

- Ne próbálja felnyitni a modul burkolatát. Nem tartalmaz felhasználó által javítható alkatrészeket.
- A lézeres eszköz vezérlőinek működtetése, a beállítás és a műveletek végrehajtása során ne térjen el a jelen útmutatóban ismertetett eljárásoktól.
- Az egységet kizárólag a HP hivatalos szerviztechnikusai javíthatják.

Áramellátásra és tápvezetékekre vonatkozó követelmények

A különböző országok különböző követelményeket támasztanak az áramellátás és a tápkábelek tekintetében.

I. osztályú áramellátás földelési követelményei

A zárlati áram elleni védelem érdekében a terméket földelő csatlakozóhoz csatlakoztassa. A tápkábelt földcsatlakozást biztosító váltóáramú hálózati aljzathoz csatlakoztassa. A cserekábelek nem feltétlenül biztosítanak megfelelő védelmet a zárlati hibákkal szemben. Kizárólag a termékhez mellékelt kábelt vagy a HP Inc. által engedélyezett cserekábelt használjon.

Előírások brazíliai felhasználók számára

Este equipamento deve ser conectado obrigatoriamente em tomada de rede de energia elétrica que possua aterramento (três pinos), conforme a norma nbr abnt 5410,visando a segurança dos usuários contra choques elétricos.

Dánia

Apparatets stikprop skal tilsluttes en stikkontakt med jord, som giver forbindelse til stikproppens jord.

Finnország

Laite on liitettävä suojakoskettimilla varustettuun pistorasiaan.

Norvégia

Apparatet må tilkoples jordet stikkontakt.

Svédország

Apparaten skall anslutas till jordat uttag.

Áramellátási követelmények

Egyes termékeken a tápegység külső tápkapcsolóval rendelkezik. A termék feszültségválasztó kapcsolója lehetővé teszi, hogy a termék 100–127, illetve 200–240 V-os váltóáramról is működjön. A külső tápkapcsoló nélküli termékeken a tápegység egy olyan belső áramkörrel rendelkezik, amely az észlelt bemeneti feszültségtől függően automatikusan a megfelelő feszültségtartományra vált.

⚠ **FIGYELEM!** A lehetséges biztonsági problémák csökkentése érdekében. A HP csak HP márkájú váltóáramú tápegység használatát javasolja.

Kína

消费者若使用电源适配器供电，则应购买配套使用获得 CCC 认证并满足标准要求的电源适配器

Használat Norvégiában

Egyes termékek kialakítása lehetővé teszi az olyan informatikai energiaellátó rendszerrel való használatot, amelynek vonalfeszültsége 230 V.

Tápkábel követelmények

Ezen tájékoztatók közül egy vagy több vonatkozhat a termék tápkábelére.

⚠ **FIGYELEM!** Az áramütés és a készülék károsodásának elkerülése érdekében tartsa be a következőket:

- A tápkábelt olyan váltóáramú aljzathoz csatlakoztassa, amely mindig könnyen elérhető.
- A számítógép áramtalanításakor a hálózati aljzatból húzza ki a tápkábelt.
- Ha a tápkábelhez háromérintkezős csatlakozó tartozik, azt mindig földelt, háromérintkezős konnektorhoz csatlakoztassa. Ne iktassa ki a tápkábel földelőtüskéjét (például kétérintkezős átalakító csatlakoztatásával). A földelőtüske fontos biztonsági elem.

A termékhez mellékelt tápkábelkészlet megfelel a termék értékesítési országában hatályos követelményeknek. Kizárólag a termékhez mellékelt tápkábelt, illetve a HP Inc. által biztosított vagy a

HP Inc. által jóváhagyott forrásból származó tápkábelt használjon. A cserealkatrészek cikkszámait itt találja: http://www.hp.com/support.

Más országokban történő használat esetén a tápkábelnek meg kell felelnie a használat országában érvényes követelményeknek. A tápkábelekkel kapcsolatos követelményekről a hivatalos HP kereskedőjétől, viszonteladójától vagy szolgáltatójától kaphat további információt.

⚠ **FIGYELEM!** Ne használja más termékek tápkábelét. A nem megfelelő tápkábelek áramütést és tüzet okozhatnak.

Az alábbi követelmények minden országban érvényesek:

- A tápkábelt a használat országában erre jogosult, illetékes hatóságnak kell értékelnie és jóváhagynia.

A tápkábelt oly módon kell elvezetni, hogy ne léphessenek rá, illetve ne szoruljon ráhelyezett vagy rátolt tárgyak alá. Különösen ügyelni kell a csatlakozóra, az elektromos aljzatra és a kábel azon részére, ahol az az eszközhöz csatlakozik.

⚠ **FIGYELEM!** Ne használja a terméket sérült tápkábellel! Ha a tápkábelen bármilyen sérülés van, azonnal cserélje ki. A sérült kábelek veszélyeztethetik a felhasználók testi épségét.

Tápkábelekre vonatkozó tájékoztatás

Ha a számítógéphez vagy annak külső tápegységéhez nem kapott tápkábelt, az adott országban, illetve régióban történő használatra jóváhagyott tápkábelt szerezzen be.

A tápkábelnek megfelelőnek kell lennie a termékhez és a termék névleges elektromos adatait tartalmazó címkén szereplő névleges feszültség- és áramerősség-értékhez. A vezeték névleges feszültség- és áramerősség-értékének nagyobbnak kell lennie, mint a terméken feltüntetett értékek. Ezenkívül a vezeték átmérőjének legalább **0,75 mm²**/18 AWG értékűnek, a kábel hosszának pedig **1,0 m** (3,2 láb) és **2 m** (6,56 láb) közöttinek kell lennie. Amennyiben kérdése merül fel a használandó tápkábellel kapcsolatban, forduljon a hivatalos szervizszolgáltatóhoz.

A tápkábelt úgy kell vezetni, hogy arra ne lépjenek rá, illetve ne csípődhessen be tárgyak ráhelyezése vagy rátolása miatt. Különösen ügyelni kell a csatlakozóra, az elektromos aljzatra és a kábel azon részére, ahol az az eszközhöz csatlakozik.

Külső HP tápegység egyenáramú csatlakozója

Az ábrán a külső HP tápegység egyenáramú csatlakozójának helye látható.

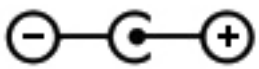

Japánban alkalmazott tápkábelre vonatkozó tájékoztató

製品には、同梱された電源コードをお使い下さい。

同梱された電源コードは、他の製品では使用出来ません。

Tápkábelekre vonatkozó előírások – Japán

Japánban csak a termékhez adott tápkábelt használja.

⚠ **VIGYÁZAT!** A termékhez kapott tápvezetéket ne használja más termékekhez.

Becsípődés veszélye

Az alábbi tájékoztatóval figyelmeztetheti a felhasználókat a becsípődés miatti sérülések lehetőségére.

⚠ **FIGYELEM!** Legyen körültekintő a termék azon részein, ahol fennáll a becsípődés veszélye. Tartsa távol az ujjait a záródó részektől.

TV-antenna csatlakozók védelme

A tv-antenna-csatlakozókra több biztonsági tájékoztató is vonatkozhat.

Külső TV-antenna földelése

Ha a termékhez kültéri antenna vagy kábelrendszer csatlakozik, győződjön meg arról, hogy az antenna vagy a kábelrendszer elektromosan földelve van, hogy némi védelmet biztosítson a túlfeszültség és a statikus töltés ellen.

A NEC (National Electricalal Code - Nemzeti Elektromos Szabályzat) 810. cikkelye (ANSI/NFPA 70) információt szolgáltat a tartóoszlopok és támogató szerkezetek megfelelő elektromos földelésével, az antenna villámvédelmi egységébe vezető kábel földelésével, a földelővezetők méretével, a villámvédelmi egység elhelyezésével, a földelő elektródákhoz való csatlakozással és a földelő elektródákra vonatkozó előírásokkal kapcsolatban.

Villámcsapás elleni védelem

A nagyobb biztonság érdekében villámlás közben, vagy ha hosszabb ideig hagyja felügyelet nélkül és használaton kívül az eszközt, húzza ki a fali aljzatból és válassza le az antennát vagy a kábelrendszert. Ez megakadályozza, hogy a termék villámcsapás vagy túlfeszültség következtében megsérüljön.

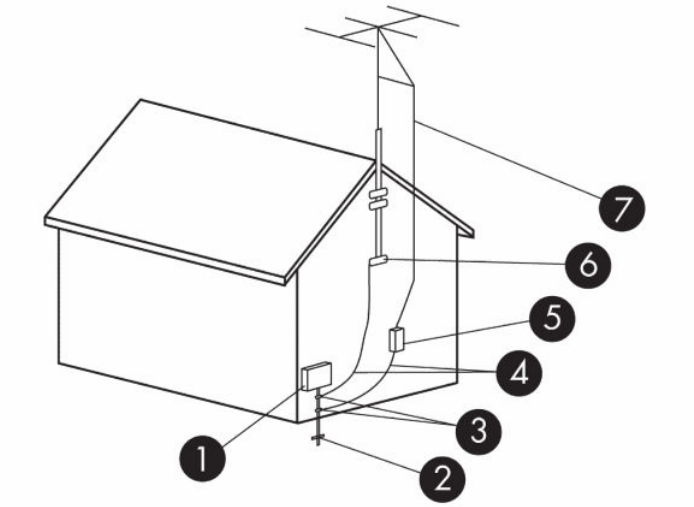

3-2. táblázat: **Antenna földelése**

Referencia	Földelési összetevő
1	Elektromos szolgáltatási berendezés
2	Áramszolgáltató földelőelektróda-rendszer (NEC 250. cikkely, III. rész)
3	Földelő csipeszek

3-2. táblázat: **Antenna földelése (folytatás)**

Referencia	Földelési összetevő
4	Földelővezetők (NEC szakasz 810.21)
5	Antenna kisütőegység (NEC szakasz 810.20)
6	Földelő csipesz
7	Antenna bevezető kábele

Megjegyzés a CATV rendszer telepítőjének

Ez a megjegyzés a CATV rendszer telepítőjének figyelmét hivatott felhívni a NEC 820.93-as szakaszára, amely ismerteti az irányelveket a megfelelő földeléshez, és kifejezetten előírja, hogy a koaxiális kábel árnyékolóját csatlakoztatni kell az épület földelési rendszeréhez, a lehető legközelebb a kábel bemeneti pontjához.

Utazással kapcsolatos tájékoztató

Ezzel a tájékoztatóval figyelmeztetheti a felhasználókat a feszültségátalakító készletek okozta súlyos sérülés lehetőségére.

⚠ **FIGYELEM!** Az elektromos áramütés, a tűz, illetve a készülék károsodásának megelőzése érdekében ne használja a számítógépet háztartási gépekhez készült feszültségátalakítóval.

Biztonsági tájékoztató – Kína

HP 工作站使用安全手册

使用须知

欢迎使用惠普工作站，为了您及仪器的安全，请您务必注意如下事项：

1. 仪器要和地线相接，要使用有正确接地插头的电源线，使用中国国家规定的 220V 电源。
2. 避免高温和尘土多的地方，否则易引起仪器内部部件的损坏。
3. 避免接近高温，避免接近直接热源，如直射太阳光、暖气等其它发热体。
4. 不要有异物或液体落入机内，以免部件短路。
5. 不要将磁体放置于仪器附近。

警告

为防止火灾或触电事故，请不要将该机放置于淋雨或潮湿处

如果您按照以上步骤操作时遇到了困难，或想了解其它产品性能，请在以下网页上寻找相关信息：http://www.hp.com.cn

或联系我们

中国惠普有限公司
地址：北京朝阳区建国路 112 号中国惠普大厦
电话：010-65643888

Magasságra vonatkozó tájékoztató – Kína

海拔警告仅适用于在海拔 2000m 以下地区使用的产品



海拔警告仅适用于在海拔 2000m 以下地区使用的产品。

Trópusi területekre vonatkozó biztonsági figyelmeztetés – Kína

热带警告仅适用于在非热带气候条件下使用的产品。



热带警告仅适用于在非热带气候条件下使用的产品。

Tv-tunerrel ellátott termékek kábeleinek földelésére vonatkozó tájékoztató – Norvégia és Svédország

Norvégia és Svédország galvanikus leválasztót követel meg a földeléshez.

⚠ **VIGYÁZAT!** Az esetleges biztonsági problémák elkerülése érdekében galvanikus leválasztót kell használni a kábeles műsorszóró rendszerhez történő csatlakozás esetén.

Látásra vonatkozó tájékoztató – Tajvan

A látásra vonatkozó tájékoztató a Tajvanban elérhető termékekre vonatkozik.

使用過度恐傷害視力

注意事項:

(1) 使用 30 分鐘請休息 10 分鐘。

(2) 未滿 2 歲幼兒不看螢幕，2 歲以上每天看螢幕不要超過 1 小時。

4 Környezetvédelmi tájékoztató

Ez a fejezet ország- és régióspecifikus környezetvédelmi tájékoztatókat és a megfelelőségre vonatkozó információkat tartalmaz. Előfordulhat, hogy egyes előírások nem vonatkoznak az Ön számítógépére.

Az elektronikus hardverek, a csomagolás és az akkumulátorok újrahasznosítása

A HP javasolja vásárlóinak, hogy hasznosítsák újra elhasznált hardvereszközeiket, az eredeti HP nyomtatópatronok csomagolását, valamint az újratölthető akkumulátorokat és elemeket.

Az újrahasznosítási programokkal kapcsolatos további információkat a következő webhelyen találja: http://www.hp.com/recycle.

A termék Japánban történő újrahasznosításáról a következő helyen tájékozódhat: http://www.hp.com/jp/hardwarerecycle/.

Hulladékkezelési tájékoztató a felhasználók számára

Ezzel a tájékoztatóval ismertetheti a hulladékkezeléssel kapcsolatos ikon jelentését.

4-1. táblázat: A hulladékkezeléssel kapcsolatos ikon és leírása

Ikon	Leírás
	Ez a szimbólum azt jelzi, hogy a készülék nem helyezhető a háztartási hulladék közé. Ehelyett az emberi egészség és a környezet védelme érdekében a felhasználónak a hulladékká vált berendezéseket az elektromos és elektronikus hulladékok újrahasznosításának kijelölt gyűjtőhelyére kell vinnie. További információért forduljon a helyi háztartási hulladékkezelő vállalathoz vagy tájékozódjon itt: http://www.hp.com/recycle.

Alkáli elemek ártalmatlanítása (Brazília)

Não descarte o produto eletrônico em lixo comum



Este produto eletroeletrônico e seus componentes não daven ser descartados no lixo comum, pois embora estejam em conformidade com padrões mundiais de restrição a substâncias nocivas, podem conter, ainda que em quantidades mínimas, substâncias impactantes ao meio ambiente. Ao final da vida útil deste produto, o usuário deverá entregá-lo à HP. A não observância dessa orientação sujeitará o infrator às sanções previstas em lei. Após o uso, as pilhas e/ou baterias dos produtos HP deverão ser entregues ao estabelecimento comercial ou rede de assistência técnica autorizada pela HP.

Para maiores informações , inclusive sobre os pontos de recebimento, acesse: http://www.hp.com.br/reciclar

Hardver-újrahasznosítási információk (Brazília)

Não descarte o produto eletrônico em lixo comum



Este produto eletroeletrônico e seus componentes não daven ser descartados no lixo comum, pois embora estejam em conformidade com padrões mundiais de restrição a substâncias nocivas, podem conter, ainda que em quantidades mínimas, substâncias impactantes ao meio ambiente. Ao final da vida útil deste produto, o usuário deverá entregá-lo à HP. A não observância dessa orientação sujeitará o infrator às sanções previstas em lei. Após o uso, as pilhas e/ou baterias dos produtos HP deverão ser entregues ao estabelecimento comercial ou rede de assistência técnica autorizada pela HP.

Para maiores informações , inclusive sobre os pontos de recebimento, acesse: http://www.hp.com.br/reciclar

France Triman WEEE és újrahasznosítási címke

Ezzel a tájékoztatóval ismertetheti az újrahasznosítással kapcsolatos ikon jelentését.



Ártalmatlanításra és újrahasznosításra vonatkozó megjegyzések koreai felhasználók számára

한국 전자제품 폐기 및 재활용 방법

전자 기기 폐기물은 전자/전기 장비를 재활용할 수 있도록 지정된 HP 수거물 센터에 전달하거나 E-순환거버넌스(http://www.k-erc.or.kr/)를 통해 무상 회수 및 재활용이 진행됩니다. 자세한 내용은 E-순환 거버넌스 혹은 HP 서비스 센터에 문의하거나 웹사이트 www.hp.com/recycle을참조하십시오.

Akkumulátor-újrahasznosítási információk – Tajvan

Ez a tájékoztató az akkumulátorok Tajvan területén történő gyártására és újrahasznosítására vonatkozó rendelkezéseket tartalmazza.

4-2. táblázat: A Tajvan területén történő akkumulátor-újrahasznosítással kapcsolatos ikon és a leírása

Ikon	Leírás
	A tajvani EPA megköveteli, hogy a szárazelemeket gyártó és importáló cégek a Hulladékkezelési törvény 15. cikkelyének megfelelően tüntessék fel a hasznosítási jeleket az akciók, ajándékozások és reklámozások során használt akkumulátorokon. Az akkumulátorok megfelelő ártalmatlanítása érdekében lépjen kapcsolatba minősített tajvani újrahasznosítóval.

WEEE-előírások – Törökország

Türkiye Cumhuriyeti: AEEE Yönetmeliğine Uygundur

ENERGY STAR®-tanúsítvány (csak egyes termékeken)

Az ENERGY STAR az Egyesült Államok Környezetvédelmi Hivatalának önkéntes programja, amelynek célja, hogy a vállalkozások és a magánszemélyek a kiváló energiahatékonyság révén környezetkímélő módon pénzt takaríthassanak meg.

Az ENERGY STAR minősítést megszerző termékek megfelelnek az Egyesült Államok Környezetvédelmi Hivatala által meghatározott szigorú energiahatékonysági feltételeknek vagy követelményeknek, és ezáltal meggátolják az üvegházhatású gázok kibocsátását. ENERGY STAR-partnerként a HP Inc. követte az EPA (az Egyesült Államok Környezetvédelmi Hivatala) továbbfejlesztett terméktanúsítási folyamatát, hogy az ENERGY STAR emblémával ellátott termékek a hatályos ENERGY STAR-irányelveknek megfelelően valóban ENERGY STAR minősítéssel rendelkezzenek. Minden ENERGY STAR minősítésű számítógépen az alábbi embléma látható:



A számítógépes termékek fő ENERGY STAR-követelményei az energiagazdálkodási funkciók, amelyek jelentősen csökkentik az energiafogyasztást, amikor a termék nincs használatban. Az energiagazdálkodási beállítások révén a számítógépek automatikusan alacsony energiaállapotú „alvó üzemmódba”, vagy más alacsony energiaállapotú módba léphetnek meghatározott idejű inaktivitást követően. Az energiagazdálkodási funkciók a következő előzetes beállításokkal rendelkeznek, amikor a számítógép váltóáramú tápellátásról működik:

4-3. táblázat: Az energiagazdálkodási funkciók előzetes beállításai, amikor a számítógép váltóáramú áramellátásról működik

Számítógép típusa	A képernyő alvó üzemmódba lépésének ideje	A számítógép alvó üzemmódba lépésnek ideje (perc)	Folytatás alvó üzemmódból
Noteszgépek, mobil munkaállomások	Legfeljebb 15 perc (típustól függően)	Legfeljebb 30 perc (modelltől függően)	A termék alvó üzemmódból való kiléptetéséhez nyomja meg a tápkapcsoló gombot vagy az alvó állapot gombját. Ha engedélyezve van a hálózati ébresztés (WOL) funkció, a rendszer hálózati jel hatására is képes kilépni az alvó állapotból.
Táblagépek/Érintős táblagépek	Legfeljebb 1 perc	Nem alkalmazható	Nem alkalmazható

4-3. táblázat: Az energiagazdálkodási funkciók előzetes beállításai, amikor a számítógép váltóáramú áramellátásról működik (folytatás)

Számítógép típusa	A képernyő alvó üzemmódba lépésének ideje	A számítógép alvó üzemmódba lépésnek ideje (perc)	Folytatás alvó üzemmódból
Asztali számítógépek, integrált asztali számítógépek, munkaállomások	Legfeljebb 15 perc (típustól függően)	Legfeljebb 30 perc (modelltől függően)	A termék kilép az alvó üzemmódból, amikor a felhasználó valamely bemeneti eszközt használja, például az egeret vagy a billentyűzetet. Ha engedélyezve van a hálózati ébresztés (WOL) funkció, a rendszer hálózati jel hatására is képes kilépni az alvó állapotból.
Vékony kliensek	Legfeljebb 15 perc (típustól függően)	Legfeljebb 30 perc, amikor az operációs rendszer támogatja az alvó üzemmódot (modelltől függően)	Amikor az operációs rendszer támogatja az alvó üzemmódot, a termék kilép az alvó üzemmódból, amikor a felhasználó valamely bemeneti eszközt használja, például az egeret vagy a billentyűzetet. Ha engedélyezve van a hálózati ébresztés (WOL) funkció, a rendszer hálózati jel hatására is képes kilépni az alvó állapotból.

A folyamatosan csatlakoztatott használati profilt támogató számítógépek esetén, ahol internet-hozzáférés érhető el (például táblagépek vagy érintős táblagépek) alternatív alacsony energiaállapotú üzemmódok – például rövid vagy hosszú üresjárati módok (az ENERGY STAR számítógépes programokra vonatkozó követelményei szerint) – érhetők el, amelyek nagyon kevés energiát fogyasztanak (</= 10 watt), és amikor lehet, maximalizálják a termék akkumulátorának üzemidejét. Ezek az alternatív alacsony energiaállapotú üzemmódok dinamikusak, és a képernyő a felhasználó 1 perces tétlenségét követően alvó üzemmódba lép.

A számítógép alvó üzemmódból való kilépéséhez nyomja meg a tápkapcsoló gombot vagy az alvó állapot gombját. Ha engedélyezve van a hálózati ébresztés (WOL) funkció, a számítógép hálózati jel hatására is képes folytatni a munkát az alvó üzemmód után.

Az energiagazdálkodási funkció energiát és pénzt megtakarító lehetőségeiről további tájékoztatás az EPA ENERGY STAR energiagazdálkodási webhelyén található a http://www.energystar.gov/powermanagement címen.

Az ENERGY STAR programról és annak környezetvédelmi előnyeiről további tájékoztatás az EPA ENERGY STAR webhelyén található a http://www.energystar.gov címen.

Az ENERGY STAR név és az ENERGY STAR jelölés az Egyesült Államok Környezetvédelmi Hivatalának bejegyzett védjegye.

Vegyi anyagok

A HP elkötelezte magát, hogy a vásárlók számára elérhetővé tegye a termékekben lévő vegyi anyagokkal kapcsolatos azon információkat, amelyek a különböző jogi előírások, például a REACH, vagyis az Európai Parlament és Tanács 1907/2006/EK rendelete betartásához szükségesek.

A vegyi anyagokkal kapcsolatos tájékoztató jelentés a termékre vonatkozóan a következő címen található: http://www.hp.com/go/reach.

Perklorát – speciális kezelést igényelhet

A számítógép valós idejű órájának akkumulátora tartalmazhat perklorátot, és előfordulhat, hogy kaliforniai újrahasznosítása vagy ártalmatlanítása során speciális kezelésre van szükség.

Lásd: http://www.dtsc.ca.gov/hazardouswaste/perchlorate/.

Környezetvédelmi tájékoztató – Kína

回收信息说明

惠普公司对废弃的电子计算机（笔记本电脑）提供回收服务，更多信息请登陆 http://www8.hp.com/us/en/hp-information/environment/product-recycling.html

环境标志信息

微型计算机(台式计算机,笔记本电脑等)及显示器在中国环境标志认证产品范围内,环境标志表明该产品不仅品质合格,而且在生产,使用和回收处理中都符合特定的环境保护要求,与同类产品相比,既有低毒少害,节约资源等环保优势,此外获得中国环境标志认证的产品售后三年内均可在各服务中心选择维修或更换部件,也可通过更换更高性能的零部件或模块实现硬件升级。

特别提醒

如您需要确认本产品处于零能耗状态,请按下电源关闭按钮,并将插头从电源插座断开。

Kínai PC energiacímke

Kína megköveteli ezt az energiahatékonysági tájékoztatót.

Ez a mikroszámítógép a „Mikroszámítógépekre vonatkozó kínai energiacímke szabályozása” értelmében rendelkezik energiahatékonysági címkével. A címkén található energiahatékonysági fokozat, jellemző energiafogyasztás (TEC) és termékkategória meghatározása és számítása a GB28380-2012 szabvány szerint történt.

1. Energiahatékonysági fokozatok

A fokozatot az alapvető fogyasztási szint és a további összetevők, például a memória és a grafikus kártya potenciális maximális fogyasztásának összege határozza meg. A jellemző energiafogyasztás semmilyen fokozatú terméknél nem haladhatja meg az alábbi táblázatban foglalt értékeket:

4-4. táblázat: A jellemző energiafogyasztási értékek

Terméktípus		Jellemző energiafogyasztás (kilowattóra)		
		1. fokozat	2. fokozat	3. fokozat
Asztali mikroszámítógép, AIO	A kategória	98,0+∑Efa	148,0+∑Efa	198,0+∑Efa
	B kategória	125,0+∑Efa	175,0+∑Efa	225,0+∑Efa
	C kategória	159,0+∑Efa	209,0+∑Efa	259,0+∑Efa
	D kategória	184,0+∑Efa	234,0+∑Efa	284,0+∑Efa
Hordozható számítógép	A kategória	20,0+∑Efa	35,0+∑Efa	45,0+∑Efa
	B kategória	26,0+∑Efa	45,0+∑Efa	65,0+∑Efa
	C kategória	54,5+∑Efa	75,0+∑Efa	123,5+∑Efa
MEGJEGYZÉS: Az ∑Efa a termék további funkcióihoz tartozó teljesítménytényezők összege.				

2. Jellemző energiafogyasztás

A címkén látható energiafogyasztási adat azon jellegzetes konfigurációval mért érték, amely a „Mikroszámítógépekre vonatkozó kínai energiacímke szabályozása” szerint kijelölt regisztrációs egység összes konfigurációját fedi. Ezért ennek a konkrét mikroszámítógépnek a tényleges energiafogyasztása eltérhet a címkén látható jellemző energiafogyasztási adattól.

3. Termékkategória

A termékkategóriát a mikroszámítógép konfigurációja szerinti szabvány határozza meg. A termékek besorolása megfelel a következő táblázatban található szabályozásoknak:

4-5. táblázat: Termékkategória és a konfiguráció leírása

Terméktípus	A konfiguráció leírása	
	Asztali mikroszámítógép, AIO	Hordozható számítógép
A kategória	Olyan asztali mikroszámítógép és AIO, amelynek konfigurációja nem tartozik a B, C és D kategóriába	Olyan hordozható számítógép, amelynek konfigurációja nem tartozik a B, C és D kategóriába
B kategória	Két fizikai magos CPU és legalább 2 GB rendszermemória	Különálló GPU
C kategória	Több mint 2 fizikai magos CPU, az alábbi jellemzők közül legalább eggyel: 1. Legalább 2 GB rendszermemória 2. Különálló GPU	Legalább 2 fizikai magos CPU-val, legalább 2 GB rendszermemóriával és legalább 128 bites Frame Buffer szélességű külön GPU egységgel rendelkező termék.

4-5. táblázat: Termékkategória és a konfiguráció leírása (folytatás)

Terméktípus	A konfiguráció leírása
D kategória	Legalább 4 fizikai magos CPU, az alábbi jellemzők közül legalább eggyel: 1. Legalább 4 GB rendszermemória 2. Legalább 128 bites Frame Buffer szélességű külön GPU egység

A specifikációval kapcsolatos további részletekért tekintse meg a GB28380-2012 szabványt.

本机根据《微型计算机能源效率标识实施规则》的要求加施中国能效标识。能效标识中显示的能效等级、典型能源消耗和产品类型均根据《微型计算机能效限定值及能效等级》（GB28380-2012）的要求确定。对上述标识内容的说明如下：

1. 能效等级

微型计算机的能效等级由基础能源消耗值和附加功能功耗因子之和决定。微型计算机能效各等级的典型能源消耗应不大于下表的规定

微型计算机类型			能源消耗(千瓦时)		
			1	2	3
	台式微型计算机及	A 类	98.0+ΣEfa	148.0+ΣEfa	198.0+ΣEfa
一体机		B 类	125.0+ΣEfa	175.0+ΣEfa	225.0+ΣEfa
		C 类	159.0+ΣEfa	209.0+ΣEfa	259.0+ΣEfa
		D 类	184.0+ΣEfa	234.0+ΣEfa	284.0+ΣEfa
	便携式	A 类	20.0+ΣEfa	35.0+ΣEfa	45.0+ΣEfa
计算机		B 类	26.0+ΣEfa	45.0+ΣEfa	65.0+ΣEfa
		C 类	54.5+ΣEfa	75.0+ΣEfa	123.5+ΣEfa
注：ΣEfa 为微型计算机附加功能功耗因子之和					

2. 典型能源消耗

典型能源消耗值代表一个备案单元中，符合《微型计算机能源效率标识实施规则》要求的代表性规格型号产品的数值。因此，本机的典型能源消耗值可能与其所加施的能效标识中所示的典型能源消耗值不一致。

3. 产品类型

产品类型根据微型计算机的配置确定。参见下表：

类型	配置说明	
	台式微型计算机及一体机	便携式计算机
A 类	下列 B 类、C 类、D 类配置以外的台式微型计算机及一体机	下列 B 类、C 类配置以外的便携式计算机
B 类	中央处理器（CPU）物理核心数为 2，系统内存大于等于 2GB	具有独立图形显示单元（GPU）
C 类	中央处理器（CPU）物理核心数大于 2，且至少具有以下特征中的一条 a. a）系统内存大于等于 2GB； b. 独立图形显示单元（GPU）	中央处理器（CPU）物理核心数大于等于 2，系统内存大于等于 2GB，具有独立图形显示单元（GPU）且显存位宽大于等于 128 位.
D 类	中央处理器（CPU）物理核心数大于等于 4，且至少具有以下特征中的一条： a. 系统内存大于等于 4GB； b. 具有独立图形显示单元（GPU）且显存位宽大于等于 128 位	

关于标识内容的更详细技术信息，请参考《微型计算机能效限定值及能效等级》（GB28380-2012）

Kína RoHS

Kína az alábbi tájékoztatókat használja az RoHS tekintetében.

笔记本电脑和平板电脑产品中有害物质或元素的名称及含量

根据中国《电器电子产品有害物质限制使用管理办法》





4-6. táblázat: **产品中有害物质或元素的名称及含量 根据中国《电器电子产品有害物质限制使用管理办法》**

	有害物质					
部件名称	**铅 (Pb)**	**汞 (Hg)**	**镉 (Cd)**	**六价铬 (Cr(VI))**	**多溴联苯 (PBB)**	**多溴二苯醚 (PBDE)**
电池	X	O	O	O	O	O
线缆	X	O	O	O	O	O
摄像头	X	O	O	O	O	O
机箱/其他	X	O	O	O	O	O
闪存读卡器	X	O	O	O	O	O
软盘驱动器	X	O	O	O	O	O
硬盘驱动器	X	O	O	O	O	O
耳机	X	O	O	O	O	O
I/O PCA	X	O	O	O	O	O
键盘	X	O	O	O	O	O
液晶显示器 (LCD) 面板	X	O	O	O	O	O
介质（CD/DVD/软盘）	O	O	O	O	O	O
内存	X	O	O	O	O	O
主板、处理器、散热器	X	O	O	O	O	O
鼠标	X	O	O	O	O	O
光盘驱动器	X	O	O	O	O	O
对接设备选件	X	O	O	O	O	O
电源适配器	X	O	O	O	O	O
电源	X	O	O	O	O	O
电源组	X	O	O	O	O	O
投影仪	X	O	O	O	O	O
遥控器	X	O	O	O	O	O

4-6. táblázat: **产品中有害物质或元素的名称及含量 根据中国《电器电子产品有害物质限制使用管理办法》 (folytatás)**

	有害物质					
部件名称	**铅 (Pb)**	**汞 (Hg)**	**镉 (Cd)**	**六价铬 (Cr(VI))**	**多溴联苯 (PBB)**	**多溴二苯醚 (PBDE)**
智能卡/Java™ 读卡器	X	O	O	O	O	O
扬声器（外置）	X	O	O	O	O	O
电视调谐器	X	O	O	O	O	O
USB 闪存驱动器	X	O	O	O	O	O
USB 集线器	X	O	O	O	O	O
网络摄像头	X	O	O	O	O	O
无线接收器	X	O	O	O	O	O
无线网卡	X	O	O	O	O	O
本表格依据 SJ/T 11364 的规定编制。 O：表示该有害物质在该部件所有均质材料中的含量均在 GB/T 26572 规定的限量要求以下。 X：表示该有害物质至少在该部件的某一均质材料中的含量超出 GB/T 26572 规定的限量要求。 此表中所有名称中含 "X" 的部件均符合中国 RoHS 达标管理目录限用物质应用例外清单的豁免。 此表中所有名称中含 "X" 的部件均符合欧盟 RoHS 立法。 注：环保使用期限的参考标识取决于产品正常工作的温度和湿度等条件						

台式机、瘦客户端、个人工作站、一体机和销售点终端产品中有害物质或元素的名称及含量

根据中国《电器电子产品有害物质限制使用管理办法》





4-7. táblázat: **产品中有害物质或元素的名称及含量 根据中国《电器电子产品有害物质限制使用管理办法》**

	有害物质					
部件名称	**铅 (Pb)**	**汞 (Hg)**	**镉 (Cd)**	**六价铬 (Cr(VI))**	**多溴联苯 (PBB)**	**多溴二苯醚 (PBDE)**
电池	X	O	O	O	O	O
线缆	X	O	O	O	O	O
摄像头	X	O	O	O	O	O
机箱/其他	X	O	O	O	O	O

4-7. táblázat: 产品中有害物质或元素的名称及含量 根据中国《电器电子产品有害物质限制使用管理办法》(folytatás)

	有害物质					
部件名称	铅 (Pb)	汞 (Hg)	镉 (Cd)	六价铬 (Cr(VI))	多溴联苯 (PBB)	多溴二苯醚 (PBDE)
风扇	X	O	O	O	O	O
闪存读卡器	X	O	O	O	O	O
软盘驱动器	X	O	O	O	O	O
硬盘驱动器	X	O	O	O	O	O
耳机	X	O	O	O	O	O
散热器	X	O	O	O	O	O
I/O PCA	X	O	O	O	O	O
键盘	X	O	O	O	O	O
液晶显示器 (LCD) 面板	X	O	O	O	O	O
介质（CD/DVD/软盘）	O	O	O	O	O	O
内存	X	O	O	O	O	O
主板、处理器、散热器	X	O	O	O	O	O
鼠标	X	O	O	O	O	O
光驱	X	O	O	O	O	O
对接设备选件	X	O	O	O	O	O
电源适配器	X	O	O	O	O	O
电源	X	O	O	O	O	O
投影仪	X	O	O	O	O	O
遥控器	X	O	O	O	O	O
智能卡/Java™ 读卡器	X	O	O	O	O	O
固态驱动器	X	O	O	O	O	O
扬声器（外置）	X	O	O	O	O	O
触控笔	X	O	O	O	O	O
触控板	X	O	O	O	O	O
电视调谐器	X	O	O	O	O	O
USB 闪存驱动器	X	O	O	O	O	O
USB 集线器	X	O	O	O	O	O
网络摄像头	X	O	O	O	O	O
无线接收器	X	O	O	O	O	O
无线网卡	X	O	O	O	O	O
3D 捕获台/转盘	X	O	O	O	O	O

4-7. táblázat: **产品中有害物质或元素的名称及含量 根据中国《电器电子产品有害物质限制使用管理办法》(folytatás)**

	有害物质					
部件名称	**铅 (Pb)**	**汞 (Hg)**	**镉 (Cd)**	**六价铬 (Cr(VI))**	**多溴联苯 (PBB)**	**多溴二苯醚 (PBDE)**
本表格依据 SJ/T 11364 的规定编制。 O：表示该有害物质在该部件所有均质材料中的含量均在 GB/T 26572 规定的限量要求以下。 X：表示该有害物质至少在该部件的某一均质材料中的含量超出 GB/T 26572 规定的限量要求。 此表中所有名称中含 "X" 的部件均符合中国 RoHS 达标管理目录限用物质应用例外清单的豁免。 此表中所有名称中含 "X" 的部件均符合欧盟 RoHS 立法。 注：环保使用期限的参考标识取决于产品正常工作的温度和湿度等条件						

台灣針對筆記型電腦和平板電腦的有害物質限制使用管理辦法 (RoHS)

限用物質含有情況標示聲明書

Declaration of the Presence Condition of the Restricted Substances Marking

4-8. táblázat: **限用物質含有情況標示聲明書** Declaration of the Presence Condition of the Restricted Substances Marking

限用物質及其化學符號 Restricted substances and its chemical symbols						
單元 Unit	**鉛 Lead (Pb)**	**汞 Mercury (Hg)**	**鎘 Cadmium (Cd)**	**六價鉻 Hexavalent chromium** (Cr^{+6})	**多溴聯苯 Polybrominated biphenyls (PBB)**	**多溴二苯醚 Polybrominated diphenyl ethers (PBDE)**
纜線 Cables	–	○	○	○	○	○
機殼/其他 Chassis/Other	–	○	○	○	○	○
輸入/輸出印刷電路組件 I/O PCAs	–	○	○	○	○	○
液晶顯示器 (LCD) 面板 Liquid crystal display (LCD) panel	–	○	○	○	○	○
記憶體 Memory	○	○	○	○	○	○
主機板、處理器、散熱器 Motherboard, processor, heat sinks	–	○	○	○	○	○
電源組 Power pack	–	○	○	○	○	○

4-8. táblázat: **限用物質含有情況標示聲明書 Declaration of the Presence Condition of the Restricted Substances Marking (folytatás)**

限用物質及其化學符號 Restricted substances and its chemical symbols						
電源供應器 Power supply	–	○	○	○	○	○
儲存裝置 Storage Devices	–	○	○	○	○	○
無線裝置 Wireless Devices	–	○	○	○	○	○
備考 1:「超出 0.1 %」及「超出 0.01 %」係指限用物質之百分比含量超出百分比含量基準值。 Note 1: "Exceeding 0.1 wt %" and "exceeding 0.01 wt %" indicate that the percentage content of the restricted substance exceeds the reference percentage value of presence condition. 備考 2:「○」係指該項限用物質之百分比含量未超出百分比含量基準值。 Note 2: "○" indicates that the percentage content of the restricted substance does not exceed the percentage of reference value of presence. 備考 3:「–」係指該項限用物質為排除項目。 Note 3: The "–" indicates that the restricted substance corresponds to the exemption.						

若要取得最新版使用指南，請前往 http://www.hp.com/support，並依照指示尋找您的產品。然後選取「使用手冊」。

To access the latest user guides, go to http://www.hp.com/support, and follow the instructions to find your product. Then select **Manuals**.

台灣針對桌上型電腦、精簡型電腦、個人工作站、一體成形電腦及銷售點終端機的有害物質限制使用管理辦法 (RoHS)

限用物質含有情況標示聲明書

Declaration of the Presence Condition of the Restricted Substances Marking

4-9. táblázat: **限用物質含有情況標示聲明書 Declaration of the Presence Condition of the Restricted Substances Marking**

限用物質及其化學符號 Restricted substances and its chemical symbols						
單元 Unit	**鉛 Lead (Pb)**	**汞 Mercury (Hg)**	**鎘 Cadmium (Cd)**	**六價鉻 Hexavalent chromium (Cr^{+6})**	**多溴聯苯 Polybrominated biphenyls (PBB)**	**多溴二苯醚 Polybrominated diphenyl ethers (PBDE)**
纜線 Cables	–	○	○	○	○	○
機座/其他 Chassis/Other	–	○	○	○	○	○

4-9. táblázat: **限用物質含有情況標示聲明書 Declaration of the Presence Condition of the Restricted Substances Marking (folytatás)**

限用物質及其化學符號 Restricted substances and its chemical symbols						
單元 Unit	鉛 Lead (Pb)	汞 Mercury (Hg)	鎘 Cadmium (Cd)	六價鉻 Hexavalent chromium (Cr^{+6})	多溴聯苯 Polybrominated biphenyls (PBB)	多溴二苯醚 Polybrominated diphenyl ethers (PBDE)
輸入/輸出印刷電路組件 I/O PCAs	–	○	○	○	○	○
液晶顯示器 (LCD) 面板 Liquid crystal display (LCD) panel (for AIO only)	–	○	○	○	○	○
記憶體 Memory	○	○	○	○	○	○
主機板、處理器、散熱器 Motherboard, processor, heat sinks	–	○	○	○	○	○
電源供應器 Power supply	–	○	○	○	○	○
儲存裝置 Storage Devices	–	○	○	○	○	○
備考 1:「超出 0.1 %」及「超出 0.01 %」係指限用物質之百分比含量超出百分比含量基準值。 Note 1: "Exceeding 0.1 wt %" and "exceeding 0.01 wt %" indicate that the percentage content of the restricted substance exceeds the reference percentage value of presence condition. 備考 2:「○」係指該項限用物質之百分比含量未超出百分比含量基準值。 Note 2: "○" indicates that the percentage content of the restricted substance does not exceed the percentage of reference value of presence. 備考 3:「–」係指該項限用物質為排除項目。 Note 3: The "–" indicates that the restricted substance corresponds to the exemption.						

若要取得最新版使用指南，請前往 http://www.hp.com/support，並依照指示尋找您的產品。然後選取「使用手冊」。

To access the latest user guides, go to http://www.hp.com/support, and follow the instructions to find your product. Then select **Manuals**.

Veszélyes anyagokra vonatkozó korlátozás (RoHS) – India

Ez a termék, valamint a kapcsolódó fogyóeszközök és alkatrészek megfelelnek India az elektronikai hulladékokra vonatkozó 2016-os szabályozásában meghatározott veszélyes anyagok mennyiségének csökkentésére irányuló előírásainak.

Nem tartalmaz ólmot, higanyt, hat vegyértékű krómot, polibrómozott bifenileket és polibrómozott difenil-étereket a tömeg 0,1%-át, illetve kadmium esetében a tömeg 0,01%-át meghaladó mértékben, kivéve azokat az eseteket, ahol azt a szabályozás 2. táblázatában található mentességi lista megengedi.

Tudnivalók az Európai Unió 1275/2008 bizottsági rendeletével kapcsolatban

Az Európai Unió megköveteli az energiafogyasztással kapcsolatos alábbi tájékoztatót.

A termék energiafogyasztási adataiért – beleértve azt, amikor a termék hálózati készenléti állapotban van, és a vezetékes hálózati portok, valamint a vezeték nélküli eszközök csatlakoztatva vannak – tekintse meg a termék IT ECO nyilatkozatának P14-es, „További információk” című részét a http://www.hp.com/hpinfo/globalcitizenship/environment/productdata/itecodesktop-pc.html webhelyen.

Ahol lehetséges, aktiválja, majd inaktiválja a vezeték nélküli hálózatot a termék felhasználói útmutatójában vagy az operációs rendszerben található utasítások alapján. További információk a http://www.hp.com/support webhelyen érhetők el.

IT ECO nyilatkozatok

Az alábbi hivatkozásokkal adhatja meg, hol érhetők el az IT ECO nyilatkozatok.

Noteszgépek és táblagépek

http://www.hp.com/hpinfo/globalcitizenship/environment/productdata/iteconotebook-o.html

Asztali számítógépek és vékony ügyfelek

http://www.hp.com/hpinfo/globalcitizenship/environment/productdata/itecodesktop-pc.html?jumpid=reg_R1002_USEI

Munkaállomások

http://www.hp.com/hpinfo/globalcitizenship/environment/productdata/itecoworkstatio.html

Veszélyes anyagokra vonatkozó korlátozás (RoHS) – Japán

2008 年、日本における製品含有表示方法、JISC0950 改定版が公示されました。製造事業者は、2006 年 7 月 1 日以降に販売される電気・電子機器の特定化学物質の含有に付きまして情報提供を義務付けられています。

製品の部材表示に付きましては、http://www.hp.com/go/jisc0950/ を参照してください。

A Japanese regulatory requirement, defined by specification JIS C 0950, 2008, mandates that manufacturers provide Material Content Declarations for certain categories of electronic products offered for sale after July 1, 2006.

To view the JIS C 0950 material declaration for this product, visit http://www.hp.com/go/jisc0950.

Ley para el Aprovechamiento Sustentable de la Energía de México

Ley para el Aprovechamiento Sustentable de la Energía de México

Se ha etiquetado este producto en conformidad con la Ley para el Aprovechamiento Sustentable de la Energía de México, que requiere la divulgación del consumo de energía del modo de uso normal (modo inactivo) y del modo de espera. Su producto es una de las muchas configuraciones de esta familia de modelos; el consumo de energía del modo inactivo de su configuración específica puede diferir de la información de la etiqueta. El consumo real de energía de su producto puede ser mayor o menor

que el valor informado en la etiqueta de energía de producto para México a causa de factores como la configuración (componentes y módulos seleccionados) y el uso (tareas que se están efectuando, software instalado y en ejecución, etc.).

MEGJEGYZÉS: Esta ley no es aplicable a las estaciones de trabajo.

TCO Certified

Ez a szakasz csak azon termékekre vonatkozik, amelyek rendelkeznek a TCO Certified emblémával.

A TCO tanúsítványú termékek listáját lásd: https://tcocertified.com/product-finder/

A third-party certification according to ISO 14024

Toward sustainable IT products



Say hello to a more sustainable product

IT products are associated with a wide range of sustainability risks throughout their life cycle. Human rights violations occur in the supply chain. Harmful substances are used both in products and their manufacture. Products can often have a short lifespan because of poor ergonomics, low quality and when they are not able to be repaired or upgraded.

This product is a better choice. It meets all the criteria in TCO Certified, the world's most comprehensive sustainability certification for IT products. Thank you for making a responsible product choice, that help drive progress towards a more sustainable future!

Criteria in TCO Certified have a life-cycle perspective and balance environmental and social responsibility. Conformity is verified by independent and approved verifiers that specialize in IT products, social responsibility or other sustainability issues. Verification is done both before and after the certificate is issued, covering the entire validity period. The process also includes ensuring that corrective actions are implemented in all cases of factory non-conformities. And last but not least, to make sure that the certification and independent verification is accurate, both TCO Certified and the verifiers are reviewed regularly.

Want to know more?

Read information about TCO Certified, full criteria documents, news and updates at **tcocertified.com.** On the website you'll also find our Product Finder, which presents a complete, searchable listing of certified products.

TCO Edge-tanúsítvány

Ez a szakasz csak azon termékekre vonatkozik, amelyek rendelkeznek a TCO-minősítésű EDGE emblémával.

A TCO Edge-tanúsítvány termékek listáját lásd: https://tcocertified.com/product-finder/.

A third-party certification according to ISO 14024

Toward sustainable IT products



Say hello to a more sustainable product

IT products are associated with a wide range of sustainability risks throughout their life cycle. Human rights violations occur in the supply chain. Harmful substances are used both in products and their manufacture. Products can often have a short lifespan because of poor ergonomics, low quality and when they are not able to be repaired or upgraded.

This product is a better choice. It meets all the criteria in TCO Certified, the world's most comprehensive sustainability certification for IT products. Additionally, it fulfills the requirements of TCO Certified Edge, the supplemental certification that recognizes leading-edge products that exceed typical performance in a particular sustainability attribute. At our Product Finder **(tcocertified.com/product-finder)** you can find out which TCO Certified Edge criterion or criteria this product meets.

Criteria in TCO Certified have a life-cycle perspective and balance environmental and social responsibility. Compliance is verified by independent verification organizations that specialize in IT products, social responsibility or other sustainability issues. Verification is done both before and after the certificate is issued, covering the entire validity period. The process also includes ensuring that corrective actions are implemented in all cases of factory non-conformities.

Thank you for making a responsible product choice, that help drive progress towards a more sustainable future!

Want to know more?

Read information about TCO Certified, full criteria documents, news and updates at **tcocertified.com.** On the website you'll also find our Product Finder, which presents a complete, searchable listing of certified products.

Tárgymutató

Jelek és számok

"A" osztályú termékkel kapcsolatos tájékoztatás, Európai Unió és Egyesült Királyság 5

A

A globális A osztályra vonatkozó tájékoztató 4
kábelek 5
módosítások 5
A Macrovision Corporation vállalatra vonatkozó tájékoztató 18
A Mexikóban használt vezeték nélküli eszközökre vonatkozó tájékoztató 10
A osztályú termékekre vonatkozó megjegyzések, Ausztrália 5
akkumulátor 21
akkumulátor újrahasznosítása 30
akkumulátorra vonatkozó előírások 14, 30
ártalmatlanítási előírások akkumulátor 30
akkumulátor, felhasználói csere 14
berendezés 30
gyárilag lezárt akkumulátor 14
Ártalmatlanításra és újrahasznosításra vonatkozó megjegyzések koreai felhasználók számára 31
Aviso para o Brasil 6
avisos Brazília 6
Az Egyesült Államokban használt modemre vonatkozó tájékoztató 15
Az Európai Unió 1275/2008 bizottsági rendelete 44

B

berendezés hulladékként való kezelésére vonatkozó előírások 30
beszédhang-támogatás 17

C

címkék, hatósági 2

D

Dél-Korea szabályozási benyújtási dokumentum 13

E

elektronikus hardverek és akkumulátorok újrahasznosítása 30
Előírások brazíliai felhasználók számára 6, 24
Előírások dél-koreai felhasználók számára 12
Előírások japán felhasználók számára 10
ENERGY STAR-tanúsítvány 32
ergonómiai tájékoztató 8

F

FCC
A osztályú noteszgépekre vonatkozó megjegyzések 4
B osztályú noteszgépekre vonatkozó megjegyzések 3
kábelek noteszgépekhez 4, 5
noteszgépek módosításai 4, 5
Fehéroroszországra vonatkozó hatósági nyilatkozat 6
fejbeszélő és fülhallgató hangerőszintjével kapcsolatos megjegyzés 23

G

GS tájékoztató 8

H

hangerőszinttel kapcsolatos megjegyzés, fejbeszélő és fülhallgató 23

J

Japánban alkalmazott tápkábelre vonatkozó tájékoztató 25

K

kábelek földelésére vonatkozó tájékoztató 29
Kanadában használt modemekre vonatkozó tájékoztató 16
Kínai PC energiacímke 34
környezetvédelmi tájékoztató 30
Környezetvédelmi tájékoztató – Kína 34

L

lézert használó eszközökre vonatkozó biztonsági tájékoztató 14, 23

M

magasságra vonatkozó tájékoztató 28
maximális energiaszintek 8
Megjegyzések a kanadai felhasználók számára 6
megjegyzések, noteszgépek FCC 3, 4
Modemekre vonatkozó közlemény Japánban 16
modemekre vonatkozó tájékoztató Angolszász 15
Japán 16
Kanada 16
Új-Zéland 17
modemmel kapcsolatos tudnivalók 15
módosítások, noteszgépek FCC 4

NY

nyilatkozatok akkumulátor 14, 21, 30
Ártalmatlanítás és újrahasznosítás Koreában 31

berendezés hulladékként való kezelése 30
Brazília 6, 24
Dél-Korea 12
ergonómia 8
Fehéroroszországra vonatkozó hatósági 6
fejbeszélő és fülhallgató hangereje 23
Japán 10
Japánban alkalmazott tápkábel 25
Kanada 6
környezetvédelem 30
lézert használó eszközök biztonsága 14, 23
Macrovision Corporation 18
Mexikó 10
modem 15
perklorát 34
repülőutak 13
Szingapúr 12
Tajvan 13
tápkábelek 25
Thaiföldi vezeték nélküli működésre vonatkozó tájékoztató 13
utazás 27
ventilátor 22
Veszélyes anyagokra vonatkozó korlátozás – India 43
Veszélyes anyagokra vonatkozó korlátozás – Japán 44

R

rádiófrekvencia-sávok 8
repülőutakra vonatkozó tájékoztató 13

SZ

szabályozási benyújtási dokumentum, Dél-Korea 13
Szingapúri vezeték nélküli működésre vonatkozó tájékoztató 12

T

Tajvanra vonatkozó tájékoztató 13
tápkábelekre vonatkozó tájékoztatás 25
TCO Certified EDGE-tanúsítvány 46
TCO Certified tanúsítvány 45
Thaiföldi vezeték nélküli működésre vonatkozó tájékoztató 13
trópusi területekre vonatkozó biztonsági figyelmeztetés 28
Tv-tunerre, a kábelek földelésére vonatkozó tájékoztató 29

U

Új-Zélandon használt modemre vonatkozó nyilatkozat 17
újrahasznosítás, elektronikus hardverek és akkumulátorok 30
utazással kapcsolatos tájékoztató 27

V

ventilátorra vonatkozó tájékoztató 22
Veszélyes anyagokra vonatkozó korlátozás tájékoztatója – Japán 44
Veszélyes anyagokra vonatkozó korlátozással kapcsolatos tájékoztató – India 43
vezeték nélküli eszközök 4
vezeték nélküli helyi hálózati eszközök 4

Jelek és számok

台灣對於危險物質的限制注意事項 41, 42
注意事項
台灣有害物質限制 41, 42

Gebruikershandleiding met kennisgevingen over voorschriften, veiligheid en milieu

SAMENVATTING

Deze handleiding bevat informatie over voorschriften, veiligheid en het milieu die voldoet aan de Amerikaanse, Canadese en internationale regelgevingen voor notebooks, tablets, desktops, thin clients, persoonlijke workstations, all-in-ones en terminals voor verkooppunten

Juridische informatie

© Copyright 2022, 2023 HP Development Company, L.P.

Bluetooth is een handelsmerk van de desbetreffende houder en wordt door HP Inc. onder licentie gebruikt. ENERGY STAR en het ENERGY STAR-logo zijn in de VS gedeponeerde handelsmerken. Java is een gedeponeerd handelsmerk van Oracle en/of zijn dochterondernemingen. WiGig is een gedeponeerd handelsmerk van Wi-Fi Alliance.

De informatie in dit document kan zonder voorafgaande kennisgeving worden gewijzigd. De van toepassing zijnde garanties voor producten en diensten van HP zijn vastgelegd in de uitdrukkelijke garantiebepalingen die bij dergelijke producten en diensten worden meegeleverd. Niets in dit document mag als een aanvullende garantie worden opgevat. HP is niet aansprakelijk voor technische fouten, drukfouten of weglatingen in dit document.

Derde editie: december 2023

Eerste editie: juli 2022

Onderdeelnummer van document: N25728-333

Inhoudsopgave

1 Informatie over deze handleiding 1

2 Voorschriften 2

Toegang tot wettelijke labels 2

Kennisgeving FCC (Federal Communications Commission) over klasse B 3

Modificaties 4

Kabels 4

Producten met draadloosnetwerkapparaten of HP modules voor mobiel breedband 4

Draadloze apparaten met 5,925 GHz–7,125 GHz 4

Algemene kennisgevingen over klasse A 4

Kennisgeving FCC (Federal Communications Commission) over klasse A 4

Modificaties 5

Kabels 5

Kennisgeving Australië 5

Kennisgeving Europese Unie en het Verenigd Koninkrijk 5

Kennisgeving voor gebruikers in Japan 5

Zuid-Korea, kennisgeving voor gebruikers in 6

Kennisgeving voor gebruikers in Taiwan 6

Kennisgeving voor Wit-Rusland 6

Kennisgeving voor gebruikers in Brazilië 6

Canada, kennisgeving voor gebruikers in 6

Kennisgevingen voor de Europese Unie en het Verenigd Koninkrijk 7

Conformiteitsverklaring 7

Producten met radiocommunicatie (EMF) 7

Beperkingen voor producten met radiofunctionaliteit (alleen bepaalde producten) 7

Radiofrequentiebanden en maximale vermogensniveaus (alleen bepaalde producten en landen) 8

Kennisgeving ergonomie 9

Verklaring Europees telefoonnetwerk (modem/fax) 9

Kennisgeving voor Australië en Nieuw-Zeeland 9

WWAN-kennisgeving in China 9

Kennisgeving over radioapparatuur in China 9

Kennisgeving China over radiobeheer van apparatuur voor draadloos opladen (alleen bepaalde producten) 10

Kennisgeving voor gebruikers in Japan 10

Certificeringsmerken voor draadloos LAN, draadloos WAN en Bluetooth® 10

Kennisgeving voor gebruikers in Mexico 11

Voorschriften voor Eurazië 11

Производитель и дата производства 11

Өндіруші және өндіру мерзімі 11

Местные представители: 12
Жергілікті өкілдіктері: 12
Singapore, kennisgeving over draadloze communicatie 12
Kennisgevingen voor gebruikers in Zuid-Korea 13
Document met kennisgevingen 13
Kennisgeving voor draadloze communicatie in Thailand 13
NCC-kennisgevingen Taiwan 13
無線 LAN 802.11 裝置/藍牙裝置/短距離通訊裝置: 13
Kennisgeving voor gebruikers die met het vliegtuig reizen 14
Kennisgeving over door de gebruiker vervangbare accu's 14
Kennisgevingen over de in de fabriek verzegelde accu 14
Laserspecificaties 14
Goedkeuringen voor het telecommunicatieapparaat 15
Kennisgevingen over het modem 15
Kennisgevingen over het modem voor gebruikers in de Verenigde Staten 15
Kennisgevingen over het modem voor gebruikers in Canada 16
Kennisgevingen over het modem voor gebruikers in Japan 17
Kennisgevingen over het modem voor gebruikers in Nieuw-Zeeland 17
Spraakondersteuning 18
Kennisgeving Macrovision Corporation 18
3 Veiligheidsvoorschriften 19
Belangrijke veiligheidsinformatie 19
Veiligheidswaarschuwing met betrekking tot hitte 20
Kennisgeving over potentiële veiligheidsproblemen 20
Voorwaarden voor Installatie 20
Kennisgeving over het geluid 21
Kennisgevingen over de accu 21
Kennisgevingen over de ventilator 22
Kennisgeving over het volumeniveau van headsets en oortelefoons 23
Laserveiligheid 23
Eisen voor voeding en netsnoeren 23
Eisen voor netvoeding klasse I aarding 23
Kennisgeving voor gebruikers in Brazilië 24
Denemarken 24
Finland 24
Noorwegen 24
Zweden 24
Eisen voor voeding 24
China 24
Voor gebruik in Noorwegen 24
Vereisten voor de netvoedingskabel 24
Kennisgeving over het netsnoer 25

Netstekker van externe HP voeding 25
Japan, kennisgeving over netsnoer 25
Netsnoervereisten voor gebruikers in Japan 25
Gevaar voor klemzetten 26
Bescherming voor tv-antenneverbindingen 26
Externe aarding tv-antenne 26
Bliksembeveiliging 26
Opmerking voor de installateur van het CATV-systeem 27
Reisbeperkingen 27
Veiligheidsvoorschriften voor gebruikers in China 28
Kennisgeving van hoogte in China 28
Kennisgeving van tropen in China 28
Kennisgeving kabelaarding in Noorwegen en Zweden voor producten met een tv-tuner 29
Kennisgeving van gezichtsvermogen in Taiwan 29
使用過度恐傷害視力 29
4 Milieuvoorschriften 30
Recyclen van elektronische hardware, verpakkingen en accu's 30
Afvoeren van afgedankte apparatuur door gebruikers 30
Afvoeren van alkalinebatterijen voor Brazilië 30
Hergebruik hardwaregegevens Brazilië 31
France Triman WEEE- en recyclinglabel 31
Kennisgevingen Korea voor verwijdering en recycling 31
Taiwanese kennisgeving over hergebruik van batterijen 31
WEEE-voorschrift voor Turkije 31
ENERGY STAR®-keurmerk (alleen bepaalde producten) 32
Chemische stoffen 33
Perchloraatmateriaal-mogelijk is een speciale behandeling van toepassing 33
Milieukennisgevingen China 34
Chinees pc-energielabel 34
RoHS China 37
笔记本电脑和平板电脑产品中有害物质或元素的名称及含量 37
台式机、瘦客户端、个人工作站、一体机和销售点终端产品中有害物质或元素的名称及含量 38
台灣針對筆記型電腦和平板電腦的有害物質限制使用管理辦法 (RoHS) 40
限用物質含有情況標示聲明書 40
台灣針對桌上型電腦、精簡型電腦、個人工作站、一體成形電腦及銷售點終端機的有害物質限制使用管理辦法 (RoHS) 41
限用物質含有情況標示聲明書 41
Beperking van gevaarlijke stoffen India (RoHS) 42
Informatie voor de verordening (EU) nr. 1275/2008 van de commissie 43
IT ECO-aanduidingen 43

Beperking van gevaarlijke stoffen Japan (RoHS) 43
Ley para el Aprovechamiento Sustentable de la Energía de México 43
TCO Certified 44
TCO Certified Edge 45
Index 47

1 Informatie over deze handleiding

Deze handleiding bevat informatie over voorschriften, veiligheid en het milieu die voldoet aan de Amerikaanse, Canadese en internationale regelgevingen voor notebooks, tablets, desktops, thin clients, persoonlijke workstations, all-in-ones en terminals voor verkooppunten

Voor toegang tot de meest recente gebruikershandleidingen gaat u naar http://www.hp.com/support en volgt u de instructies om uw product te zoeken. Selecteer daarna **Gebruikershandleidingen**.

⚠ **WAARSCHUWING!** Duidt een gevaarlijke situatie aan die **kan** resulteren in ernstig letsel of de dood wanneer dit gevaar niet vermeden wordt.

⚠ **VOORZICHTIG:** Duidt een gevaarlijke situatie aan die **kan** resulteren in licht of matig letsel wanneer dit gevaar niet vermeden wordt.

BELANGRIJK: Geeft informatie aan die belangrijk maar mogelijk niet aan gevaar gerelateerd is (bijvoorbeeld berichten over schade aan eigendommen). Waarschuwt de gebruiker dat het niet precies zoals beschreven opvolgen van een procedure kan leiden tot verlies van gegevens of schade aan hardware of software. Bevat ook belangrijke informatie voor de uitleg van een concept of het voltooien van een taak.

OPMERKING: Bevat extra informatie om belangrijke punten uit de hoofdtekst te benadrukken of aan te vullen.

TIP: Biedt handige tips voor het voltooien van een taak.

2 Voorschriften

Dit hoofdstuk bevat land- en regiospecifieke kennisgevingen over voorschriften en normen met betrekking tot niet-draadloze en draadloze apparatuur voor de computer. Sommige van deze voorschriften gelden mogelijk niet voor uw product.

Er kunnen een of meer geïntegreerde apparaten voor draadloze communicatie zijn geïnstalleerd. In sommige omgevingen kan het gebruik van apparaten voor draadloze communicatie worden beperkt. Dergelijke beperkingen kunnen van toepassing zijn aan boord van vliegtuigen, in ziekenhuizen, in de buurt van explosieven, op gevaarlijke locaties, enzovoort. Als u niet zeker weet wat het beleid is voor het gebruik van een bepaald apparaat, kunt u het beste vooraf toestemming vragen voordat u het apparaat gebruikt.

Toegang tot wettelijke labels

Sommige producten hebben ook elektronische labels met kennisgevingen (e-labels) die kunnen worden opgevraagd via het systeem-BIOS.

Labels met kennisgevingen, die wettelijke informatie (bijvoorbeeld FCC ID) over het land of de regio geven, kunnen zich fysiek bevinden aan de onderkant van de computer, in de accuruimte (alleen bepaalde producten), onder de verwisselbare onderhoudsklep (alleen bepaalde producten), op de achterkant van het beeldscherm, op de draadloze module of de module van het modem.

OPMERKING: Elektronische labels zijn niet op alle producten beschikbaar.

OPMERKING: Apparaten die niet te koop zijn in de Verenigde Staten of niet zijn bestemd voor gebruik in de VS, hebben mogelijk geen FCC ID.

OPMERKING: De lijst met beschikbare elektronische labelitems verschilt afhankelijk van het computermodel en geïnstalleerde apparaten.

Elektronische wettelijke labels weergeven:

1. Zet de computer aan of start de computer opnieuw op.
2. Druk op esc of f10 om naar Computer Setup te gaan.
3. Op een van de volgende manieren kunt u een elektronisch label bekijken:
   - Voor notebookcomputers:
     a. Selecteer met de cursorbesturing of met de pijltoetsen **Advanced** (Geavanceerd), selecteer **Electronic Labels** (Elektronische labels) en druk vervolgens op enter.
     b. Selecteer met de cursorbesturing of met de pijltoetsen een van de vermelde items en druk op **OK**.
   - Voor desktopcomputers:
     a. Selecteer met de cursorbesturing of met de pijltoetsen **Main** (Algemeen) en selecteer vervolgens **Electronic Label System** (Elektronisch labelsysteem).
     b. Druk op enter. Het elektronische label wordt weergegeven.

4. U sluit de menu's van Computer Setup als volgt af zonder wijzigingen aan te brengen:

   Selecteer het pictogram **Exit** (Afsluiten) in de rechterbenedenhoek van het scherm en volg de instructies op het scherm.

   – of –

   Selecteer met de pijltoetsen **Main** (Hoofdmenu), selecteer **Ignore Changes and Exit** (Wijzigingen negeren en afsluiten) en druk vervolgens op enter.

Kennisgeving FCC (Federal Communications Commission) over klasse B

Deze apparatuur is getest en voldoet aan de beperkingen die worden gesteld aan een digitaal apparaat uit klasse B, conform deel 15 van de FCC-regels. Gebruik deze kennisgevingen voor producten van klasse B.

Deze beperkingen zijn bedoeld om een redelijke mate van bescherming te bieden tegen schadelijke storing in een woonomgeving. Deze apparatuur genereert en gebruikt radiofrequente energie en kan deze energie uitstralen. Als de apparatuur niet volgens de instructies wordt geïnstalleerd of gebruikt, kan deze radiocommunicatieverkeer verstoren. Er is echter geen garantie dat zich in bepaalde omstandigheden geen storing voordoet.

Als deze apparatuur storende invloed heeft op de ontvangst van radio of televisie, wat kan worden vastgesteld door de apparatuur uit en weer in te schakelen, moet de gebruiker op een van de volgende manieren de storende invloed verhelpen:

- Richt de ontvangstantenne opnieuw of verplaats deze.
- Vergroot de afstand tussen de apparatuur en de ontvanger.
- Sluit de apparatuur aan op een stopcontact dat tot een andere stroomgroep behoort dan die waarop de ontvanger is aangesloten.
- Vraag uw leverancier of een ervaren radio- of televisietechnicus om hulp.

Dit apparaat voldoet aan deel 15 van de FCC-voorschriften. Het gebruik is onderhevig aan de volgende twee voorwaarden:

1. Dit apparaat mag geen schadelijke interferentie veroorzaken en
2. Dit apparaat moet ontvangen interferentie accepteren, inclusief interferentie die een ongewenste werking van het apparaat veroorzaakt.

Voor vragen over dit product:

- Schrijf naar:

  HP Inc.

  1501 Page Mill Road

  Palo Alto, CA 94304

- Bel HP op nummer 650-857-1501

  – of –

- Stuur een e-mail naar techregshelp@hp.com

Voor de identificatie van dit product kijkt u naar het artikel-, serie- of modelnummer dat is aangebracht op het product.

Modificaties

De Federal Communications Commission vereist dat de gebruiker wordt gewaarschuwd dat elke verandering of aanpassing aan het apparaat die niet uitdrukkelijk door HP is goedgekeurd, de bevoegdheid van de gebruiker om het apparaat te bedienen, teniet kan doen.

Kabels

Om te voldoen aan de wet- en regelgeving van de FCC, moet het apparaat worden aangesloten met afgeschermde kabels met metalen RFI/EMI-connectorkappen.

Producten met draadloosnetwerkapparaten of HP modules voor mobiel breedband

Plaats dit apparaat niet nabij een andere antenne of zender en gebruik het niet samen met een andere antenne of zender.

⚠ WAARSCHUWING! **Blootstelling aan radiofrequente straling:** Het uitgestraalde vermogen van dit apparaat ligt onder de limieten voor blootstelling aan radiofrequente straling die de FCC heeft gesteld. Het apparaat moet echter worden gebruikt op een manier die in overeenstemming is met het verwachte normale gebruik.

Draadloze apparaten met 5,925 GHz–7,125 GHz

FCC-voorschriften beperken het gebruik van dit apparaat alleen voor binnenshuis.

Het gebruik van dit apparaat is verboden op olieplatforms, in auto's, in treinen, op boten en in vliegtuigen, met uitzondering van gebruik van dit apparaat in vliegtuigen boven een hoogte van 10.000 voet. Gebruik van dit apparaat is ook verboden voor de besturing van of communicatie met onbemande vliegtuigsystemen.

Algemene kennisgevingen over klasse A

Gebruik deze kennisgevingen voor producten van klasse A.

Kennisgeving FCC (Federal Communications Commission) over klasse A

Deze apparatuur is getest en blijkt te voldoen aan de limieten voor een digitaal apparaat van klasse A, conform Deel 15 van de FCC-voorschriften.

Deze limieten zijn bedoeld om een redelijke bescherming te bieden tegen storingen bij werking van de apparatuur in een commerciële omgeving. Deze apparatuur genereert en maakt gebruik van radiofrequentie-energie en kan deze ook uitstralen. Als de apparatuur niet wordt geïnstalleerd en gebruikt in overeenstemming met de instructies, kan dit leiden tot schadelijke storing van radiocommunicatie. Als deze apparatuur in woonwijken gebruikt wordt, kan er schadelijke interferentie optreden. In dit geval moet de gebruiker de interferentie op eigen kosten corrigeren.

Voor vragen over dit product:

- Schrijf naar:

HP Inc.

1501 Page Mill Road

Palo Alto, CA 94304

- Bel HP op nummer 650-857-1501

  - of -

- Stuur een e-mail naar techregshelp@hp.com

Voor de identificatie van dit product kijkt u naar het artikel-, serie- of modelnummer dat is aangebracht op het product.

Modificaties

De FCC eist dat de gebruiker op de hoogte wordt gesteld van het feit dat alle eventuele wijzigingen of aanpassingen die aan dit apparaat worden aangebracht en niet de uitdrukkelijke goedkeuring dragen van Hewlett-Packard Enterprise ertoe leiden dat de gebruiker de apparatuur niet meer mag gebruiken.

Kabels

Krachtens de regels en voorschriften van de FCC moeten aansluitingen op dit apparaat tot stand worden gebracht door middel van afgeschermde kabels met metalen RFI/EMI-connectorkapjes.

Kennisgeving Australië

Gebruik deze kennisgeving voor producten van klasse A in Australië.

⚠ **WAARSCHUWING!** Dit is een product van klasse A. Het is mogelijk dat dit product in de huiselijke omgeving radiostoring veroorzaakt, in welk geval het mogelijk is dat de gebruiker benodigde voorzorgsmaatregelen dient te nemen.

Kennisgeving Europese Unie en het Verenigd Koninkrijk

Gebruik deze kennisgeving voor producten van klasse A in de Europese Unie en het Verenigd Koninkrijk.

⚠ **WAARSCHUWING!** Dit is een product van klasse A. Het is mogelijk dat dit product in de huiselijke omgeving radiostoring veroorzaakt, in welk geval het mogelijk is dat de gebruiker benodigde voorzorgsmaatregelen dient te nemen.

Kennisgeving voor gebruikers in Japan

VCCI- CISPR32

この装置は、クラスA機器です。この装置を住宅環境で使用すると電波妨害を引き起こすことがあります。この場合には使用者が適切な対策を講ずるよう要求されることがあります。 VCCI－A

Zuid-Korea, kennisgeving voor gebruikers in

이 기기는 업무용 환경에서 사용할 목적으로 적합성평가를 받은 기기로서 가정용 환경에서 사용하는 경우 전파간섭의 우려가 있습니다

Kennisgeving voor gebruikers in Taiwan

此為甲類資訊技術設備

為避免電磁干擾，本產品不應安裝或使用於住宅環境。

Kennisgeving voor Wit-Rusland

Het product voldoet aan de Wit-Russische nationale voorschriften voor radio/telecom TR 2018/024/BY.



Kennisgeving voor gebruikers in Brazilië

Este equipamento não tem direito à proteção contra interferência prejudicial e não pode causar interferência em sistemas devidamente autorizados.

BELANGRIJK: A alimentação de energia é predefinida para 220/230V. Se você possuir tomada elétrica de 110/115V, por favor, altere a chave na parte traseira do seu computador para a tensão correta.

Para maiores informações, consulte o site da ANATEL – www.anatel.gov.br.

Canada, kennisgeving voor gebruikers in

Als dit apparaat WLAN- of Bluetooth-voorzieningen heeft, voldoet het apparaat aan RSS 210 van Industry Canada. Het gebruik is onderhevig aan de volgende twee voorwaarden: (1) dit apparaat mag geen storingen veroorzaken en (2) dit apparaat moet elke ontvangen storing accepteren, waaronder storingen die een ongewenste werking kunnen veroorzaken.

WAARSCHUWING! **Blootstelling aan radiofrequente straling:** Het uitgestraalde vermogen van dit apparaat ligt onder de limieten voor blootstelling aan radiofrequente straling die Industry Canada heeft gesteld. Het apparaat moet echter worden gebruikt op een manier die in overeenstemming is met het verwachte normale gebruik.

BELANGRIJK: Apparaten voor draadloze communicatie die in de 6 GHz band werken, mogen niet worden gebruikt voor de bediening van of communicatie met onbemande vliegtuigsystemen.

BELANGRIJK: Wanneer u gebruik maakt van een draadloos IEEE 802.11a-, n- of ac-netwerk, mag dit product alleen binnenshuis worden gebruikt, omdat het apparaat in het frequentiebereik van 5,15 tot 5,25 GHz werkt. Industry Canada vereist dat het product binnenshuis wordt gebruikt voor de frequentieband van 5,15 GHz tot 5,25 GHz om de mogelijke storende invloed op mobiele-satellietsystemen op hetzelfde kanaal te beperken. Krachtige radarsystemen zijn de primaire

gebruikers van de band 5,25 tot 5,35 GHz en 5,65 tot 5,85 GHz. Deze radarstations kunnen de werking van dit apparaat storen of schade aan het apparaat veroorzaken.

De antennes voor dit apparaat zijn niet vervangbaar. Elke poging door de gebruiker om toegang te krijgen, kan uw computer beschadigen.

Kennisgevingen voor de Europese Unie en het Verenigd Koninkrijk

De Europese Unie en het Verenigd Koninkrijk hebben hun eigen reeks voorschriften.

Conformiteitsverklaring

Producten met de CE-markering en VK-markering zijn zo gemaakt dat deze werkzaam kunnen zijn in ten minste één EU-lidstaat en het VK voldoen aan een of meer van de volgende EU-richtlijnen en de equivalente statutaire instrumenten in het VK die van toepassing kunnen zijn:

RED 2014/53/EU; Laagspanningsrichtlijn 2014/35/EU; EMC-richtlijn 2014/30/EU; Ecodesign-richtlijn 2009/125/EG; RoHS-richtlijn 2011/65/EU.

Naleving van deze richtlijnen wordt beoordeeld op basis van toepasselijke Europese geharmoniseerde normen.

Ook is de volledige Conformiteitsverklaring van de EU en het VK beschikbaar op de volgende website: http://www.hp.eu/certificates. Zoek op de modelnaam of het wettelijk modelnummer (RMN), dat op het label met kennisgevingen staat.

Contactpunt voor regulatoire informatie: Stuur een e-mail naar techregshelp@hp.com.

Producten met radiocommunicatie (EMF)

Gebruik deze kennisgeving wanneer u EMF-gegevens voor radiogebruik moet verstrekken.

Dit product is uitgerust met een apparaat voor radiotransmissie en -ontvangst. Voor notebookcomputers en all-in-one-computers is bij normaal gebruik een afstand van 20 cm voldoende om te voldoen aan de EU-vereisten op het gebied van blootstelling aan straling van radiofrequenties. Producten die zijn ontworpen voor gebruik op een kortere afstand, zoals tabletcomputers, voldoen aan de toepasselijke EU-vereisten voor gemiddelde bedieningsposities. Producten kunnen worden bediend zonder een afstand te behouden, tenzij anders wordt aangegeven in de instructies die bij het product horen.

Beperkingen voor producten met radiofunctionaliteit (alleen bepaalde producten)

Sommige producten in sommige landen hebben beperkingen op de radiofunctie.



BELANGRIJK: IEEE 802.11x Wireless LAN met frequentiebanden van 5,15 GHz–5,35 GHz en/of Wi-Fi 6E Low Power Indoor 5,945 GHz–6,425 GHz (of 5,925 GHz–6,425 GHz in het VK) zijn alleen voor binnenshuis gebruik in alle landen die in de tabel aangegeven worden. Buitenshuis gebruik van deze WLAN-toepassing leidt mogelijk tot interferentie met bestaande radiodiensten.

Radiofrequentiebanden en maximale vermogensniveaus (alleen bepaalde producten en landen)

De tabel toont radiofrequentiebanden en maximale vermogensniveaus voor sommige producten en sommige landen.

Tabel 2-1 Radiofrequentiebanden en maximale vermogensniveaus (alleen bepaalde producten en landen)

Radiotechnologie	Maximaal zendvermogen (EIRP) (mW)
Bluetooth; 2,4 GHz	100
NFC; 13,56 MHz	10
RFID; 865–868 MHz/915–921 MHz	2000/4000
WLAN Wi-Fi 802.11x; 2,4 GHz	100
WLAN Wi-Fi 802.11x; 5 GHz	200
SRD Wi-Fi 802.11x; 5725–5875 MHz	25
WLAN Wi-Fi 802.11ax; 6 GHz	EU: 200/25 (LPI/VLP) GB: 250/25 (LPI/VLP)
WWAN 5G NR (450 MHz–7125 MHz)	400
WWAN 4G LTE; 700/800/900/1800/2100/2300/2600/3500 MHz	200
WWAN 3G UTMS; 900/2100 MHz	250
WWAN 2G GSM GPRS EDGE; 900 MHz	2000
WWAN 2G GSM GPRS EDGE; 1800 MHz	1000
WiGig® 802.11ad; 60 GHz	316
OPMERKING: Gebruik alleen ondersteunde HP softwarestuurprogramma's en juiste landinstellingen om naleving te garanderen.	

Kennisgeving ergonomie

Bij gebruik van een mobiele computer op het werkstation op kantoor voor werken met beeldschermapparatuur in de zin van de VDU-richtlijn (Visual Display Unit) 90/270/EEG, is een extern toetsenbord benodigd dat voldoet aan de ergonomische vereisten van de richtlijn. Afhankelijk van de aard van de werkzaamheden kan bovendien een externe monitor benodigd zijn die voldoet aan de vereisten, teneinde arbeidsomstandigheden te creëren die vergelijkbaar zijn met die van een werkstation.

Ref: EK1-ITB 2000 (vrijwillige GS-certificering)

Mobiele computers met de goedkeuringsmarkering 'GS' voldoen aan de van toepassing zijnde ergonomische vereisten. Zonder externe toetsenborden zijn deze alleen geschikt voor kortdurende beeldschermtaken.

Bij mobiel gebruik in een omgeving met ongunstig licht (zoals direct zonlicht) kan het licht worden weerspiegeld met verminderde leesbaarheid als gevolg.

Een computersysteem dat producten van het merk HP bevat, voldoet aan de van toepassing zijnde ergonomische eisen als alle betroffen samenstellende producten van het goedkeuringsmarkering 'GS' zijn voorzien, bijvoorbeeld zakelijke desktop-pc, toetsenbord, pc-muis en monitor.

Let op bij het installeren van een speciale Tower, Micro Tower Business-desktop-pc of workstation die niet bedoeld is om geïnstalleerd/gebruikt te worden in het directe gezichtsveld op beeldschermwerkplekken. Om hinderlijke reflecties op beeldschermwerkplekken te voorkomen, mag dit apparaat niet in het directe gezichtsveld worden geplaatst.

Verklaring Europees telefoonnetwerk (modem/fax)

Het product voldoet hierbij aan de vereisten van de toepasselijke richtlijn en heeft als gevolg de CE-markering. Wegens verschillen tussen de individuele PSTN's in verschillende landen/regio's houdt de goedkeuring echter niet vanzelf in dat een succesvolle werking op ieder eindstation van het PSTN-netwerk onvoorwaardelijk wordt gegarandeerd. In geval van problemen dient u in de eerste plaats contact op te nemen met de leverancier van uw apparatuur.

Kennisgeving voor Australië en Nieuw-Zeeland

Deze apparatuur bevat een apparaat voor radiotransmissie. Bij normaal gebruik garandeert een afstand van 20 cm dat de niveaus voor blootstelling aan radiofrequente straling voldoen aan de normen voor Australië en Nieuw-Zeeland.

De computer moet aangesloten zijn op het telecommunicatienetwerk via een snoer dat voldoet aan de eisen van AS/CA S008.

⚠ **WAARSCHUWING!** De modems zonder integrale RJ11-aansluiting die met deze computer zijn meegeleverd mogen niet op een ander apparaat worden geïnstalleerd.

WWAN-kennisgeving in China

重要信息：本公司建议用户通过官方渠道进行系统更新，非官方渠道的更新可能会带来安全风险。

Kennisgeving over radioapparatuur in China

型号核准代码显示在产品本体的铭牌上

Kennisgeving China over radiobeheer van apparatuur voor draadloos opladen (alleen bepaalde producten)

（一）无线充模组由 PCB 板、电磁线圈、电子组件等组成，经过加工成品后，通电时电磁线圈（初级线圈）能产生电磁场。其与无线充电设备使用，利用贴片中的接收线圈（次级线圈）接收无线充电发射板产生电磁声，并将磁能转化为电能。额定传输功率:15W。工作频率范围：120~130KHz。

（二）设备符合国家《无线充电（电力传输）设备无线电管理暂行规定》以及产品质量、电磁辐射和电气安全等法律法规、国家标准等有关规定；

（三）不得擅自改变使用场景或使用条件、扩大工作频率范围、加大传输功率（包括额外加装功率放大器）；

（四）不得对其他合法的无线电业务及台（站）产生有害干扰，也不得提出免受无线电干扰和辐射无线电波干扰的保护要求，如对其他合法的无线电业务及台（站）产生有害干扰时，应立即停止使用，并在采取措施消除有害干扰后方可继续使用；

（五）无线充电设备禁用区域，禁止使用无线充电功能；

（六）使用无线充电设备如对广播业务的接收造成影响，应立即停止使用无线充电设备；

（七）在船舶、航空器和铁路机车（含动车组列车）内使用无线充电设备应当遵守本规定及相关行业主管部门的规定

Kennisgeving voor gebruikers in Japan

V-2 規定適合の場合

この装置は、クラス B 情報技術装置です。この装置は、家庭環境で使用することを目的としていますが、この装置がラジオやテレビジョン受信機に近接して使用されると、受信障害を引き起こすことがあります。

取り扱い説明書に従 って正しい取り扱いをして下さい。

VCCI-B

VCCI32-1 規定適合の場合

この装置は、クラス B 機器です。この装置は、住宅環境で使用することを目的としていますが、この装置がラジオやテレビジョン受信機に近接して使用されると、受信障害を引き起こすことがあります。

取り扱い説明書に従 って正しい取り扱いをして下さい。

VCCI-B

5GHz 帯及び 6GHz 帯を使用する特定無線設備は屋内使用に限られています。この機器を屋外で使用することは電波法で禁じられています。

Certificeringsmerken voor draadloos LAN, draadloos WAN en Bluetooth®

この機器は、技術基準適合証明または工事設計認証を受けた無線設備を搭載しています。

This product contains certified radio equipment.



Some products may use electronic regulatory labels (e-labels). To view the certification mark and numbers on an e-label, please refer to the previous “Accessing regulatory labels” section.

一部の製品では、電子規定ラベル（e ラベル）が使用されています。e ラベルの技適マークと認証番号を確認するには、「規定ラベルの確認」の項目をご覧ください

Kennisgeving voor gebruikers in Mexico

Declaración para México

La operación de este equipo está sujeta a las siguientes dos condiciones: (1) es posible que este equipo o dispositivo no cause interferencia perjudicial y (2) este equipo o dispositivo debe aceptar cualquier interferencia, incluyendo la que pueda causar su operación no deseada.

Aviso sobre conexiones inalámbricas para México:

En el caso de PC de escritorio, equipos All-in-One, terminales de punto de venta, thin clients y workstations en uso normal e instalados con un dispositivo de transmisión y recepción de radio, una distancia de separación de 20 cm garantiza que los niveles de exposición a radiofrecuencia cumplan con los requisitos de México.

Voorschriften voor Eurazië

De volgende kennisgevingen zijn mogelijk van toepassing op producten die worden verkocht in de Euraziatische Unie.

Производитель и дата производства

HP Inc.

Адрес: 1501 Page Mill Road, Palo Alto, California 94304, U.S.

Дата производства зашифрована в 10-значном серийном номере, расположенном на наклейке со служебной информацией изделия.

4-я, 5-я и 6-я цифры обозначают год и неделю производства. 4-я цифра обозначает год, например, «3» обозначает, что изделие произведено в «2013» году.

5-я и 6-я цифры обозначают номер недели в году производства, например, «12» обозначает «12-ю» неделю.

Өндіруші және өндіру мерзімі

HP Inc.

Мекенжайы: 1501 Page Mill Road, Palo Alto, California 94304, U.S.

Өнімнің жасалу мерзімін табу үшін өнімнің қызмет көрсету жапсырмасындағы 10 таңбадан тұратын сериялық нөмірін қараңыз.

4-ші, 5-ші және 6-шы сандар өнімнің жасалған жылы мен аптасын көрсетеді. 4-ші сан жылын көрсетеді, мысалы «3» саны «2013» дегенді білдіреді.

5-ші және 6-шы сандар берілген жылдың қай аптасында жасалғанын көрсетеді, мысалы, «12» саны «12-ші» апта дегенді білдіреді.

Местные представители:

Россия: ООО "ЭйчПи Инк",

Российская Федерация, 125171, г. Москва, Ленинградское шоссе, 16А, стр.3,

телефон/факс: +7 495 797 35 00 / +7 499 92132 50

Казахстан: Филиал компании "ЭйчПи Глобал Трэйдинг Би.Ви.", Республика Казахстан, 050040, г.

Алматы, Бостандыкский район, проспект Аль-Фараби, 77/7,

телефон/факс: +7 727 355 35 52

Жергілікті өкілдіктері:

Ресей: ООО "ЭйчПи Инк",

Ресей Федерациясы, 125171, Мәскеу, Ленинград шоссесі, 16А блок 3,

Телефон/факс: +7 495 797 35 00 / +7 499 92132 50

Қазақстан: "ЭйчПи Глобал Трэйдинг Би.Ви. "компаниясының Қазақстандағы филиалы, Қазақстан

Республикасы, 050040, Алматы к., Бостандық, Әл-

Фараби даң.ылы, 77/7,

Телефон/факс: +7 727 355 35 52

Singapore, kennisgeving over draadloze communicatie

Schakel alle WWAN-apparatuur uit wanneer u aan boord van een vliegtuig bent. Het gebruik van deze apparaten aan boord van een vliegtuig is illegaal, kan de bediening van het vliegtuig in gevaar brengen en kan het mobiele netwerk verstoren. Als deze instructie niet in acht wordt genomen, kan dit leiden tot opschorting of weigering van mobiele diensten, juridische maatregelen of beide.

Gebruikers wordt erop gewezen dat zij het gebruik van radioapparatuur moeten beperken in brandstofmagazijnen, chemische fabrieken en op plaatsen waar met explosieven wordt gewerkt.

Net als bij andere mobiele apparatuur voor radiotransmissie geldt dat voor een bevredigende werking van de apparatuur en voor de veiligheid van personeel geen enkel deel van het menselijk lichaam te dicht bij de antennes mag komen als het apparaat in werking is.

Dit apparaat is zo gemaakt dat het voldoet aan de toepasselijke voorschriften voor blootstelling aan radiogolven, gebaseerd op wetenschappelijke richtlijnen waarbij marges zijn aangehouden om de veiligheid van alle mensen te waarborgen, ongeacht hun gezondheid en leeftijd. Deze richtlijnen voor blootstelling aan radiogolven gaan uit van een maateenheid die bekend staat als SAR (specific absorption rate, specifieke absorptiesnelheid). SAR-tests worden uitgevoerd met gestandaardiseerde methoden, waarbij de telefoon in alle gebruikte frequentiebanden uitzendt op zijn hoogste gecertificeerde vermogen. De SAR-gegevens worden gebaseerd op de CENELEC-standaarden EN50360 en EN50361, die een limiet in acht nemen van 2 watt per kilogram, gemiddeld genomen per 10 gram lichaamsgewicht.

Kennisgevingen voor gebruikers in Zuid-Korea

무선적용제품

해당 무선설비가 전파혼신 가능성이 있으므로 인명안전과 관련된 서비스는 할 수 없음 (무선모듈 제품이 설치되어 있는 경우).

몸 가까이에서 장치를 작동할 경우, 비금속 저장 액세서리를 사용하여 장치와 몸 사이에 2.5cm 이상의 거리를 유지하십시오.

Document met kennisgevingen

규정 제출 문서

규정 제출 문서에 의거하여 등록자(신청자) 또는 제조업체는 'HP Inc.' 또는 'HP Korea Inc.'입니다.

규정 제출 문서에 의거하여 문서에 포함된 장비명은 '컴퓨터'이며 일반적으로 다음 주요 제품 유형 중 하나로 분류됩니다.

올인원(일체형), 올인원 PC, 올인원 데스크톱 PC

컴퓨터 또는 개인용 컴퓨터

데스크톱 또는 데스크톱 PC

노트북 또는 노트북 PC

태블릿 PC

씬 클라이언트

워크스테이션

RPOS, 소매 시스템, 소매 POS(Point-of-Sale) 터미널

Kennisgeving voor draadloze communicatie in Thailand

เครื่องโทรคมนาคมและอุปกรณ์นี้ มีความสอดคล้องตามมาตรฐานหรือข้อกำหนดของ กสทช.

(This telecommunication equipment conforms to the requirements of NBTC.)

เครื่องวิทยุคมนาคมนี้มีระดับการแผ่คลื่นแม่เหล็กไฟฟ้าสอดคล้องตามมาตรฐานความปลอดภัยต่อสุขภาพของมนุษย์จากการใช้เครื่องวิทยุคมนาคมที่คณะกรรมการกิจการโทรคมนาคมแห่งชาติประกาศกำหนด

This radio communication equipment has the electromagnetic field strength in compliance with the Safety Standard for the Use of Radio communication Equipment on Human Health announced by the National Telecommunications Commission.

NCC-kennisgevingen Taiwan

De volgende kennisgevingen zijn van toepassing op Taiwan.

無線 LAN 802.11 裝置/藍牙裝置/短距離通訊裝置:

取得審驗證明之低功率射頻器材，非經核准，公司、商號或使用者均不得擅自變更頻率、加大功率或變更原設計之特性及功能。低功率射頻器材之使用不得影響飛航安全及干擾合法通信；經發現有干擾現象時，應立即停用，並改善至無干擾時方得繼續使用。前述合法通信，指依電信管理法規定作業之無線電通信。低功率射頻器材須忍受合法通信或工業、科學及醫療用電波輻射性電機設備之干擾。

應避免影響附近雷達系統之操作。

高增益指向性天線只得應用於固定式點對點系統。

減少電磁波影響，請妥適使用。

Kennisgeving voor gebruikers die met het vliegtuig reizen

Elke luchtvaartmaatschappij heeft eigen regels ten aanzien van het gebruik van elektronische apparatuur aan boord van vliegtuigen.

Kennisgeving over door de gebruiker vervangbare accu's

Wanneer een accu het einde van de levensduur heeft bereikt, mag de accu niet bij het normale huishoudelijke afval worden gedeponeerd. Neem de plaatselijke wet- en regelgeving voor het afvoeren van computeraccu's in acht.

HP beveelt haar klanten aan gebruikte elektronische hardware, originele HP inktcartdiges en oplaadbare batterijen te recyclen. Meer informatie over recyclingprogramma's vindt u op de website van HP op http://www.hp.com/recycle.

Raadpleeg de gebruikershandleiding bij het product voor informatie over het verwijderen van een door de gebruiker vervangbare accu.

Kennisgevingen over de in de fabriek verzegelde accu

Een of meerdere accu's in dit product kunnen niet makkelijk door de gebruiker zelf worden vervangen. Als u de accu verwijdert of vervangt, kan dit invloed hebben op uw garantie Als de accu leeg is, neemt u contact op met HP Ondersteuning.

Wanneer een accu het einde van de levensduur heeft bereikt, mag de accu niet bij het normale huishoudelijke afval worden gedeponeerd. U dient zich te houden aan de regels over het inleveren van klein chemisch afval.

Laserspecificaties

Gebruik deze kennisgeving om te waarschuwen voor mogelijke blootstelling aan straling door onjuist lasergebruik.

⚠ **WAARSCHUWING!** Het gebruik van bedieningsmechanismen of aanpassingen, alsmede de uitvoering van procedures die niet in de installatiehandleiding van het laserproduct worden beschreven, kan blootstelling aan schadelijke straling tot gevolg hebben. U kunt als volgt het risico van blootstelling aan gevaarlijke straling verminderen:

- Probeer de behuizing van de module niet open te maken. Het apparaat bevat binnenin geen componenten waar u als gebruiker onderhoud aan kunt uitvoeren.
- Voer met het laserapparaat geen bedieningshandelingen uit, breng er geen veranderingen in aan of voer er geen procedures mee uit die niet in de installatiehandleiding van het laserproduct worden behandeld.
- Laat alleen bevoegde serviceproviders reparaties aan de eenheid uitvoeren.

Dit product kan zijn geleverd met een optisch opslagapparaat (bijvoorbeeld een cd- of dvd-drive) en/of een glasvezel-transceiver. Elk apparaat dat een laser bevat, is geclassificeerd als een Klasse

1 laserproduct conform IEC/EN 50689:2021 en voldoet aan de veiligheidsvoorschriften van deze standaard.

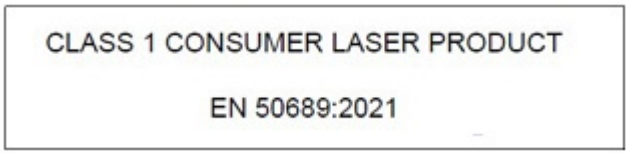

Elk laserproduct voldoet aan de Amerikaanse FDA-voorschriften van 21 CFR 1040.10 en 1040.11, of voldoet aan die voorschriften uitgezonderd afwijkingen op grond van Laser Notice No. 50, d.d. 24 juni 2007 of Laser Notice No. 56, d.d. 8 mei 2019.



Goedkeuringen voor het telecommunicatieapparaat

Het apparaat voor telecommunicatie in de computer is goedgekeurd voor telefoonnetwerken in de landen en regio's waarvan een keurmerk is geplaatst op het productlabel aan de onderzijde van de computer of het modem.

Raadpleeg de gebruikershandleiding bij het product om te controleren of het product is geconfigureerd voor het land of de regio waar het product zich bevindt. Als u een ander land of een andere regio selecteert dan het land of de regio waar het product zich bevindt, wordt het modem mogelijk geconfigureerd in strijd met de wetten/regelgeving voor telecommunicatie in dat land of die regio. Bovendien bestaat de mogelijkheid dat het modem niet naar behoren functioneert als niet de juiste instelling voor land of regio is gekozen. Als bij het selecteren van een land of regio het bericht verschijnt dat de instelling voor het land of de regio niet wordt ondersteund, betekent dit dat het modem niet is goedgekeurd voor dit land of deze regio en dus niet mag worden gebruikt.

Kennisgevingen over het modem

Canada, Japan, Nieuw-Zeeland en de Verenigde Staten hebben hun eigen reeks kennisgevingen voor modems.

Kennisgevingen over het modem voor gebruikers in de Verenigde Staten

Dit apparaat voldoet aan deel 68 van de FCC-voorschriften en aan de voorschriften van ACTA. Aan de onderzijde van de computer of het modem bevindt zich een label met een productidentificatiecode die als volgt is opgebouwd: US:AAAEQ##TXXXX. Geef deze informatie door aan de telefoonmaatschappij als u hierom wordt gevraagd.

Van toepassing zijnde certificering van de aansluiting: USOC = RJ11C. Connectoren en aansluitingen die worden gebruikt om dit apparaat aan te sluiten op het voorhanden zijnde lichtnet en telefoonnetwerk, moeten voldoen aan de voorschriften van deel 68 van de FCC en aan de voorschriften van ACTA. Bij dit product worden een telefoonkabel en een modulaire stekker geleverd. Deze zijn ontworpen voor een compatibele modulair stopcontact dat ook aan de voorschriften voldoet. Raadpleeg de installatie-instructies voor meer informatie.

De REN wordt gebruikt om het aantal apparaten te bepalen dat kan worden aangesloten op een telefoonlijn. Te veel REN's op een telefoonlijn kunnen ertoe leiden dat apparaten niet reageren op binnenkomende oproepen. Voor de meeste locaties geldt dat het aantal REN's niet meer dan vijf (5,0) mag bedragen. Neem contact op met de plaatselijke telefoonmaatschappij als u wilt weten hoeveel apparaten er kunnen worden aangesloten op een lijn. Voor producten die na 23 juli 2001 zijn goedgekeurd maakt de REN voor het product deel uit van de productcode: US:AAAEQ##TXXXX. De cijfers die worden weergegeven met ## zijn de REN zonder decimale punt (bijvoorbeeld 03 is een REN van 0,3). Voor producten die eerder zijn gefabriceerd, wordt de REN apart weergegeven op het label.

Als dit HP apparaat schade toebrengt aan het telefoonnetwerk, wordt u van tevoren op de hoogte gesteld dat de service tijdelijk niet wordt voortgezet. Als het echter niet haalbaar is u vooraf op de hoogte te brengen, wordt u in elk geval zo snel mogelijk op de hoogte gebracht. Ook wordt u erop gewezen dat u het recht hebt een klacht in te dienen bij de FCC.

De telefoonmaatschappij kan de faciliteiten, apparatuur, werkwijze of procedures wijzigen, wat invloed kan hebben op het functioneren van de apparatuur. Als dit gebeurt, wordt u vooraf op de hoogte gesteld, zodat u de nodige maatregelen kunt nemen en u geen hinder ondervindt.

Als u problemen ondervindt met deze apparatuur, belt u de technische ondersteuning. Als dit apparaat schade toebrengt aan het telefoonnetwerk, wordt u mogelijk door de telefoonmaatschappij verzocht de apparatuur los te koppelen totdat het probleem is verholpen. U dient reparaties aan de apparatuur alleen uit te voeren zoals specifiek is besproken in het gedeelte Probleemoplossing van de gebruikershandleiding, als die is meegeleverd.

Voor verbinding via lijnen van derden gelden tarieven die door de overheid worden bepaald. Neem contact op met het nutsbedrijf, de plaatselijke overheid of de betreffende onderneming voor meer informatie.

Als uw woning is voorzien van speciale beveiligingsapparatuur die is aangesloten op de telefoonlijn, controleert u of het installeren van de HP apparatuur geen invloed heeft op de beveiligingsinstallatie. Als u vragen hebt over de beveiligingsinstallatie, neemt u contact op met de telefoonmaatschappij of met een erkende installateur.

Volgens de Telephone Consumer Protection Act van 1991 zijn personen niet gerechtigd berichten te verzenden via een computer of ander elektronisch apparaat, inclusief een faxapparaat, tenzij in de onder- of bovenmarge van elke verzonden pagina van dat bericht of op de eerste pagina van het bericht de datum en tijd worden vermeld waarop het bericht is verzonden, alsmede de identificatie van het bedrijf, de instantie of de persoon die het bericht verzendt en het telefoonnummer van het verzendende apparaat of het bedrijf, de instantie of de persoon. Het vermelde telefoonnummer mag geen 900-nummer zijn of een ander nummer waarvan de gesprekskosten hoger zijn dan de lokale of interlokale gesprekskosten.

Volg de procedure in de instructies voor de faxsoftware als u deze gegevens wilt invoeren in uw faxapparaat.

Kennisgevingen over het modem voor gebruikers in Canada

Deze apparatuur voldoet aan de toepasselijke technische specificaties van Industry Canada.

De aansluitfactor (Ringer Equivalence Number, REN) is een indicatie van het maximale aantal apparaten dat kan worden aangesloten op een telefooninterface. Het uiteinde van een interface kan bestaan uit elke combinatie van apparaten die alleen afhankelijk zijn van de vereiste dat de som van de REN's van alle apparaten niet boven de 5 uitkomt. De REN voor deze terminalapparatuur is 1,0.

Kennisgevingen over het modem voor gebruikers in Japan

Als de computer aan de onderkant niet is voorzien van een Japans keurmerk, raadpleegt u de keurmerken hieronder.

De Japanse certificeringsmarkering voor het V.92K Data/Fax-modem wordt hieronder weergegeven:



Als de computer aan de onderkant niet is voorzien van een Japans keurmerk, raadpleegt u de keurmerken hieronder.

De Japanse certificeringsmarkering voor de LSI Corporation PCI-SV92EX Soft-modem wordt hieronder weergegeven:



Kennisgevingen over het modem voor gebruikers in Nieuw-Zeeland

Het toekennen van een Telepermit voor eindapparatuur betekent alleen dat Telecom heeft erkend dat het product voldoet aan de minimumeisen voor de verbinding met het netwerk.

Het geeft geen goedkeuring van het product door Telecom aan, noch biedt het een vorm van garantie. Met name garandeert de Telepermit niet dat het product goed functioneert in combinatie met andere producten van een andere fabrikant of een ander model waarvoor ook een Telepermit is verstrekt.

Met deze apparatuur kunnen in geen enkele situatie hogere snelheden worden bereikt dan waarvoor de apparatuur ontworpen is. Telecom aanvaardt geen aansprakelijkheid, mochten er in dergelijke omstandigheden moeilijkheden ontstaan.

Als dit apparaat is uitgerust met pulskiezen, let er dan op dat er geen garantie is dat Telecom-lijnen pulskiezen altijd zullen blijven ondersteunen.

Als deze apparatuur is aangesloten op dezelfde lijn als andere apparatuur, kan het gebruik van pulskiezen aanleiding geven tot belgerinkel of geluiden en kan het ook voor het vals beantwoorden zorgen. Mochten dergelijke problemen zich voordoen, dient de gebruiker *geen* contact op te nemen met de storingsdienst van Telecom.

Sommige voorwaarden voor een Telepermit van Telecom hebben betrekking op de apparatuur (de computer) waarmee het product wordt gebruikt. Om te voldoen aan de specificaties van Telecom moet de computer als volgt zijn ingesteld:

- Er mag niet meer dan tien keer achtereen naar hetzelfde nummer worden gebeld per half uur.
- De verbinding moet minstens 30 seconden verbroken zijn tussen het einde van een poging en de start van een nieuwe poging.

- Wanneer automatisch naar verschillende nummers wordt gebeld, moet de verbinding minstens vijf seconden verbroken zijn tussen het einde van een poging en de start van een nieuwe poging.
- De apparatuur moet zo zijn ingesteld dat oproepen gegarandeerd worden beantwoord tussen 3 en 30 seconden na ontvangst (dus ingesteld tussen 2 en 10).

Spraakondersteuning

Alle personen die dit apparaat gebruiken voor het opnemen van telefoongesprekken moeten voldoen aan de Nieuw-Zeelandse wetgeving.

Dit vereist dat ten minste één partij in het gesprek zich ervan bewust is dat het wordt opgenomen. Daarnaast moet worden voldaan aan de in de Privacy Act uit 1993 opgesomde principes met betrekking tot de aard van de persoonlijke gegevens die worden verzameld, het doel van het verzamelen, hoe de gegevens zullen worden gebruikt en wat er aan een andere partij openbaar wordt gemaakt.

Dit apparaat mag niet zo worden ingesteld dat er automatische oproepen worden gedaan aan de 111-nooddienst van Telecom.

Kennisgeving Macrovision Corporation

Dit product bevat technologie voor bescherming van het auteursrecht die wordt beschermd door bepaalde patenten in de Verenigde Staten en andere rechten op intellectueel eigendom die in het bezit zijn van Macrovision Corporation en andere eigenaars.

Gebruik van deze technologie voor het beveiligen van auteursrechtelijk beschermd materiaal moet worden goedgekeurd door Macrovision Corporation en is enkel bedoeld voor thuisgebruik en ander beperkt kijkgebruik, tenzij anders is goedgekeurd door Macrovision Corporation. Nabouwen of demonteren is verboden.

3 Veiligheidsvoorschriften

Voor uw productdocumentatie is mogelijk een of meer van deze veiligheidskennisgevingen vereist.

Belangrijke veiligheidsinformatie

Deze kennisgevingen kunnen op veel producten van toepassing zijn.

⚠ **WAARSCHUWING!** Lees de *handleiding voor veiligheid en comfort* om het risico op ernstig letsel te verminderen. Hierin worden de juiste installatie van het workstation, een goede lichaamshouding en goede gewoonten wat betreft gezondheid en werk voor computergebruikers beschreven. Ook wordt er belangrijke elektrische en mechanische veiligheidsinformatie gegeven. Deze handleiding vindt u op internet op http://www.hp.com/ergo en op de documentatie-cd die bij het apparaat is geleverd.

De computer kan zwaar zijn; zorg ervoor dat u ergonomisch correcte instructies voor tillen volgt wanneer u deze verplaatst.

Installeer de computer dicht bij een geaard stopcontact. Het geaarde netsnoer is het belangrijkste geaarde ontkoppelende apparaat van uw computer en moet te allen tijde gemakkelijk toegankelijk zijn. Als het netsnoer dat is meegeleverd met uw computer een geaarde stekker heeft, moet het netsnoer altijd worden aangesloten op een goed geaard stopcontact om het risico op een elektrische schok te voorkomen.

Om de kans op een elektrische schok van het telefoonnetwerk te beperken, steekt u de computer in het stopcontact voordat u deze op de telefoonlijn aansluit. Koppel ook de telefoonlijn los voordat u de computer loskoppelt van het stopcontact.

Koppel het modemsnoer altijd los van het telefoonsysteem voordat u de klep van de computer plaatst of verwijdert.

Gebruik de computer niet als de klep verwijderd is.

Voor uw veiligheid moet u de computer altijd loskoppelen van de voedingsbron en van alle telecommunicatiesystemen (zoals telefoonlijnen), netwerken of modems voordat u onderhoudsprocedures uitvoert. Door dit na te laten riskeert u persoonlijk letsel of beschadiging van de apparatuur. Er bevinden zich gevaarlijke spanningsniveaus in de voedingsbron en het modem van dit product.

Als de belasting van de systeemvoeding de specifieke vermogens van de configuratie overschrijdt, kan het systeem om veiligheidsredenen tijdelijk een aantal USB-poorten uitschakelen.

⚠ **WAARSCHUWING!** Beperk bij gebruik van dit apparaat het risico van brand, elektrische schokken en letsel door altijd de basisveiligheidsmaatregelen op te volgen, waaronder:

- Gebruik dit product niet in de buurt van water—bijvoorbeeld bij een badkuip, wasbak, aanrecht of wasteil, in een natte kelder of bij een zwembad.
- Gebruik dit product niet tijdens onweer. Er bestaat een klein risico op een elektrische schok door blikseminslag.
- Gebruik dit product niet om een gaslek te melden op het moment dat u zich in de buurt van het lek bevindt.

- Ontkoppel altijd de modemkabel voordat u de behuizing van het apparaat opent of een niet-geïsoleerde modemkabel, aansluiting of intern onderdeel aanraakt.
- Als er bij dit product geen telefoonkabel is meegeleverd, gebruik dan alleen nr. 26 AWG of een grotere telefoonkabel.
- Sluit geen modem- of telefoonkabel aan op een RJ-45-netwerkconnector.

BEWAAR DEZE INSTRUCTIES.

BELANGRIJK: Wanneer uw computer voorzien is van een spanningschakelaar voor gebruik bij 115 of 230 V, is de spanningsschakelaar vooraf ingesteld voor het voltage van het land of de regio waar de computer aanvankelijk aangeschaft is. Verandering van de voltageschakelaar naar de verkeerde stand kan leiden tot beschadiging van de computer en kan de impliciete garantie op de computer tenietdoen.

Dit product is niet geëvalueerd voor verbinding met een IT-stroomsysteem (een geaard verdeelsysteem zonder directe verbinding met de grond, overeenkomstig de toepasselijke veiligheidsnormen).

Veiligheidswaarschuwing met betrekking tot hitte

Gebruik deze kennisgeving als letsel door overmatige hitte een mogelijkheid is.

⚠ WAARSCHUWING! U kunt het risico van letsel door verbranding of van oververhitting van de draagbare computer beperken door de draagbare computer niet op schoot te nemen en de ventilatieopeningen van de computer niet te blokkeren. Gebruik de draagbare computer alleen op een stevige, vlakke ondergrond. Zorg dat de luchtcirculatie niet wordt geblokkeerd door een voorwerp van hard materiaal (zoals een optionele printer naast de computer) of een voorwerp van zacht materiaal (zoals een kussen, een kleed of kleding). Zorg er ook voor dat de netvoedingsadapter tijdens het gebruik niet in contact kan komen met de huid of een voorwerp van zacht materiaal. De door HP geleverde computer en netvoedingsadapter voldoen aan de temperatuurlimieten voor oppervlakken die voor de gebruiker toegankelijk zijn, zoals gedefinieerd door toepasselijke veiligheidsnormen.

⚠ VOORZICHTIG: Raak interne hete oppervlakken niet aan voordat de interne oppervlakken zijn afgekoeld tot kamertemperatuur. Zo beperkt u het risico op letsel door hitte.

Kennisgeving over potentiële veiligheidsproblemen

Gebruik deze kennisgeving om gebruikers te waarschuwen voor de mogelijkheid dat een storing niet veilig en gecontroleerd was.

Als u een van de volgende condities opmerkt (of als u andere zorgen over de veiligheid hebt), mag u de computer niet gebruiken: gekraak, geruis of een knallend geluid, of een sterke geur of rook uit de computer. Het is normaal dat deze zaken zich voordoen wanneer een interne elektronische component op een veilige en gecontroleerde manier defect raakt. Deze zaken kunnen echter ook op een potentieel veiligheidsprobleem duiden. Neem niet aan dat het een veilige storing betreft. Schakel de computer uit, koppel deze los van zijn voedingsbron en neem contact op met de technische ondersteuning voor hulp.

Voorwaarden voor Installatie

Raadpleeg de installatie-instructies voordat u deze apparatuur aansluit op de voeding.

⚠ WAARSCHUWING! Er kunnen zich bewegende onderdelen en onderdelen onder stroom bevinden in de computer. Schakel de stroomtoevoer tot het apparaat uit voordat u de behuizing verwijdert. Plaats de behuizing terug voordat u de stroomtoevoer weer aansluit.

Kennisgeving over het geluid

Gebruik deze kennisgeving wanneer het geluidsniveau lager is dan aanbevolen of verwacht.

De geluidsdruk (LpA) ligt ver onder 70 dB(A) (positie van de gebruiker, normale werking, volgens ISO 7779). Ga voor gegevens over de geluidsproductie naar de IT ECO-aanduidingen op http://www.hp.com/go/ted en selecteer vervolgens een productcategorie in de vervolgkeuzelijst.

Kennisgevingen over de accu

Een of meer van deze veiligheidskennisgevingen kunnen van toepassing zijn op de accu van uw product.

⚠ **WAARSCHUWING!** Het product kan een interne lithiummangaandioxide-, vanadiumpentoxide- of een alkalinebatterij of -accu bevatten. Bij onjuist gebruik van de batterij kunnen brand en brandwonden ontstaan.

⚠ **WAARSCHUWING!** Probeer de accu niet opnieuw op te laden.

⚠ **WAARSCHUWING!** Niet blootstellen aan temperaturen hoger dan 60°C.

⚠ **WAARSCHUWING!** Om veiligheidsredenen mag alleen de met de computer meegeleverde accu, een door HP geleverde vervangende accu of een compatibele accu die als accessoire is aangeschaft bij HP bij de computer worden gebruikt. Snel opladen is mogelijk niet beschikbaar bij een niet-compatibele accu of een accu die niet bij HP is aangeschaft.

⚠ **WAARSCHUWING!** Probeer niet de accu uit elkaar te halen, te pletten of te doorboren, zorg dat u geen kortsluiting tussen de externe contactpunten veroorzaakt en laat de accu niet in aanraking komen met water of vuur. Zo beperkt u het risico van brand en brandwonden.

⚠ **WAARSCHUWING!** Er is explosiegevaar als de accu wordt vervangen door een accu van een onjuist type. Voer afgedankte accu's af volgens de geldende voorschriften.

⚠ **WAARSCHUWING!** Alleen vervangen met het HP reserveonderdeel dat voor dit product is ontworpen.

⚠ **WAARSCHUWING!** Slik de batterij niet in, dit kan chemische brandwonden tot gevolg hebben.

⚠ **WAARSCHUWING!** Dit product bevat een knoopcelbatterij. Als de knoopcelbatterij wordt ingeslikt, kan dit binnen slechts 2 uur ernstige inwendige brandwonden veroorzaken en tot de dood leiden.

⚠ **WAARSCHUWING!** Houd nieuwe en gebruikte batterijen uit de buurt van kinderen.

⚠ **WAARSCHUWING!** Als het batterijvak niet goed sluit, stopt u met het gebruik van het product en houdt u het buiten bereik van kinderen.

⚠ **WAARSCHUWING!** Als u denkt dat batterijen zijn ingeslikt of zich ergens in het lichaam bevinden, roept u onmiddellijk medische hulp in.

⚠ **WAARSCHUWING!** Een batterij achterlaten in een omgeving met extreem hoge temperaturen kan leiden tot een explosie of lekkage van brandbare vloeistoffen of gassen.

⚠ **WAARSCHUWING!** Wanneer een batterij onderworpen wordt aan een extreem lage luchtdruk, kan dit leiden tot een explosie of lekkage van brandbare vloeistoffen of gassen.

⚠ **WAARSCHUWING!** Verwijder en recycle of voer gebruikte batterijen onmiddellijk af volgens de plaatselijke voorschriften en houd ze uit de buurt van kinderen. Gooi batterijen NIET weg bij het huishoudelijk afval of bij de verbranding.

⚠ **WAARSCHUWING!** Ook gebruikte batterijen kunnen ernstig letsel of de dood veroorzaken.

⚠ **WAARSCHUWING!** Bel een lokaal antigifcentrum voor informatie over de behandeling.

⚠ **WAARSCHUWING!** Niet-oplaadbare batterijen mogen niet worden opgeladen.

⚠ **WAARSCHUWING!** Forceer ontladen, opladen, demonteren, hitte boven 60 °C of verbranding niet. Dit kan leiden tot letsel door ventilatie, lekkage of explosie met chemische brandwonden tot gevolg.

⚠ **WAARSCHUWING!** Zorg ervoor dat de batterijen correct zijn geplaatst volgens de polariteit (+ en -).

⚠ **WAARSCHUWING!** Gebruik oude en nieuwe batterijen, batterijen van verschillende merken of soorten batterijen, zoals alkalinebatterijen, carbon-zink- of oplaadbare batterijen, niet door elkaar.

⚠ **WAARSCHUWING!** Verwijder en recycle onmiddellijk batterijen uit apparatuur die gedurende langere tijd niet wordt gebruikt volgens de plaatselijke voorschriften.

⚠ **WAARSCHUWING!** Zet het batterijvak altijd volledig vast. Als het batterijvak niet goed sluit, stopt u met het gebruik van het product, verwijdert u de batterijen en houdt u het buiten bereik van kinderen.

⚠ **WAARSCHUWING!** Vervang de batterij alleen door een compatibele soort batterij. De compatibele soort batterij voor desktop-workstations is CR2032.

⚠ **WAARSCHUWING!** De nominale batterijspanning is 3 V.

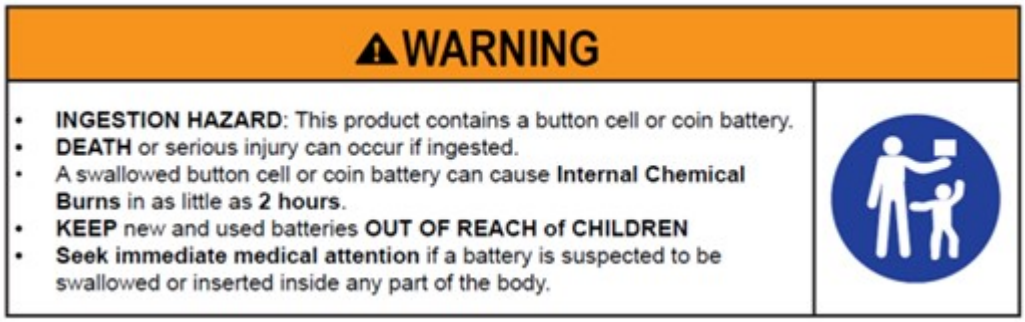

Tabel 3-1 **Pictogram en beschrijving voor accuverwijdering**

Pictogram	Beschrijving
	Batterijen, accu's en accumulators mogen niet worden gedeponeerd bij het normale huishoudelijke afval. Als u de batterijen/accu's wilt inleveren voor hergebruik of op de juiste manier wilt vernietigen, kunt u gebruikmaken van het openbare inzamelingssysteem voor klein chemisch afval of ze terugsturen naar HP of een geautoriseerde HP Business of Service Partner.

Kennisgevingen over de ventilator

Gebruik een of meer van deze kennisgevingen om gebruikers te waarschuwen voor de gevaren van letsel door ronddraaiende ventilatorbladen.

⚠ **WAARSCHUWING!**  Houd lichaamsdelen uit de buurt van bewegende onderdelen.

⚠ **WAARSCHUWING!** Houd alle lichaamsdelen weg van ventilatorbladen.

⚠ **WAARSCHUWING!** Houd alle lichaamsdelen weg van het bewegingspad.

Kennisgeving over het volumeniveau van headsets en oortelefoons

Deze kennisgeving waarschuwt voor het gevaar van hoge volume-instellingen voor headsets en oortelefoons.

⚠ **WAARSCHUWING!**  Voorkom gehoorbeschadiging en gebruik bij het luisteren een gematigde volume-instelling.

Wanneer u de volumeregeling en de equalizer naar andere instellingen dan de middenpositie aanpast, vergroot u mogelijk de uitgangsspanning van oor- en hoofdtelefoons en leidt dit tot een hogere geluidsdruk. Alle factoren die invloed hebben op de uitgangsspanning van oor- en hoofdtelefoons en niet door de fabrikant opgegeven zijn (zoals besturingssysteem, equalizersoftware, firmware, driver), kunnen ervoor zorgen dat de uitgangsspanning van oor- en hoofdtelefoons en de geluidsdruk verhoogd wordt.

Laserveiligheid

Voor producten die zijn voorzien van optische schijven of glasvezel-transceivers.

Dit product is mogelijk uitgerust met een optisch opslagapparaat (een cd- of dvd-station) en/of een fiberoptische zendontvanger. Deze bevatten lasers en ze zijn geclassificeerd Laserproducten klasse 1 in overeenstemming met de standaard IEC/EN 60825-1 en ze voldoen aan de daarin opgenomen eisen.

Elk laserproduct voldoet aan de Amerikaanse FDA-voorschriften van 21 CFR 1040.10 en 1040.11, of voldoet aan die voorschriften uitgezonderd afwijkingen op grond van Laser Notice No. 50, d.d. 24 juni 2007 of Laser Notice No. 56, d.d. 8 mei 2019.

⚠ **WAARSCHUWING!** Het gebruik van bedieningen of aanpassingen of het uitvoeren van andere procedures dan die hierin of in de installatiehandleiding van het laserproduct zijn aangegeven, kan resulteren in blootstelling aan gevaarlijke straling. U kunt als volgt het risico van blootstelling aan gevaarlijke straling verminderen:

- Probeer de behuizing van de module niet open te maken. Het apparaat bevat binnenin geen componenten waar u als gebruiker onderhoud aan kunt uitvoeren.
- Voer met het laserapparaat geen bedieningshandelingen uit, breng er geen veranderingen in aan of voer er geen procedures mee uit die niet in deze handleiding worden behandeld.
- Laat alleen officiële servicemonteurs van HP reparaties aan de eenheid uitvoeren.

Eisen voor voeding en netsnoeren

Verschillende landen hebben verschillende vereisten voor voedingseenheden en netsnoeren.

Eisen voor netvoeding klasse I aarding

Ter bescherming tegen stroomfouten moet de apparatuur worden verbonden aan een goede geaarde aansluiting. Sluit het netsnoer aan op een gemakkelijk bereikbaar stopcontact. Vervangende snoeren bieden mogelijk een minder afdoende foutbescherming. Gebruik alleen het met dit product meegeleverde netsnoer of een door HP Inc. goedgekeurde vervanging.

Kennisgeving voor gebruikers in Brazilië

Este equipamento deve ser conectado obrigatoriamente em tomada de rede de energia elétrica que possua aterramento (três pinos), conforme a norma nbr abnt 5410,visando a segurança dos usuários contra choques elétricos.

Denemarken

Apparatets stikprop skal tilsluttes en stikkontakt med jord, som giver forbindelse til stikproppens jord.

Finland

Laite on liitettävä suojakoskettimilla varustettuun pistorasiaan.

Noorwegen

Apparatet må tilkoples jordet stikkontakt.

Zweden

Apparaten skall anslutas till jordat uttag.

Eisen voor voeding

De voedingsbronnen op sommige producten zijn voorzien van schakelaars voor de externe voedingsbron. De schakelaar voor spanningskeuze op het product maakt gebruik mogelijk vanaf elke netspanning tussen 100-127 of 200-240 volt wisselstroom. Voedingsbronnen op deze producten die niet over schakelaars voor externe voeding beschikken, zijn uitgerust met interne circuits die de binnenkomende spanning detecteren en automatisch naar de juiste spanning overschakelen.

⚠ **WAARSCHUWING!** Voor het beperken van potentiële veiligheidsproblemen. HP raadt aan om alleen netvoedingsadapters van het merk HP te gebruiken.

China

消费者若使用电源适配器供电，则应购买配套使用获得 CCC 认证并满足标准要求的电源适配器

Voor gebruik in Noorwegen

Sommige producten zijn ontworpen voor een IT-voedingssysteem met een fase-fasespanning van 230 V.

Vereisten voor de netvoedingskabel

Een of meer van deze kennisgevingen kunnen van toepassing zijn op het netsnoer van uw product.

⚠ **WAARSCHUWING!** U kunt het risico op een elektrische schok of schade aan de apparatuur als volgt beperken:

- Sluit het netsnoer aan op een geaard stopcontact dat gemakkelijk te bereiken is.
- Sluit de stroom af van de computer door het netsnoer los te koppelen van het stopcontact.
- Als bij het product een geaard netsnoer met een geaarde stekker is geleverd, sluit u het netsnoer aan op een geaard stopcontact. Probeer niet de aarding te omzeilen, bijvoorbeeld door adapters of stekkerdozen zonder aarding te gebruiken. De aarding is een belangrijke veiligheidsvoorziening.

Het netsnoer dat bij het product is geleverd, voldoet aan de eisen die worden gesteld in het land waarin u de apparatuur hebt gekocht. Gebruik alleen het netsnoer dat bij het product is geleverd of

een goedgekeurd vervangend netsnoer van HP Inc. of een door HP Inc. goedgekeurde bron. Ga voor bestelnummers van vervangende componenten naar http://www.hp.com/support.

Netsnoeren voor gebruik in andere landen moeten voldoen aan de vereisten van het land waar u het product gebruikt. Neem voor meer informatie over de vereisten voor netvoedingskabels contact op met uw geautoriseerde HP leverancier, verkoper of aanbieder van diensten.

⚠ **WAARSCHUWING!** Gebruik geen netsnoeren van andere producten. Netsnoeren die niet overeenkomen kunnen leiden tot een schok en brandgevaar veroorzaken.

De volgende eis is van toepassing op alle landen:

- Het netsnoer moet worden goedgekeurd door een officiële instantie die verantwoordelijk is voor evaluatie in het land waar de netsnoerset moet worden geïnstalleerd.

Zorg ervoor dat niemand per ongeluk op het netsnoer kan gaan staan en dat geen zware voorwerpen op of tegen het netsnoer kunnen worden geplaatst. Let vooral op de plaats van de stekker, het stopcontact en het punt waar het netsnoer uit het product komt.

⚠ **WAARSCHUWING!** Gebruik dit product niet met een beschadigde netsnoerset. Als de netsnoerset op enige wijze beschadigd, moet u deze onmiddellijk vervangen. Beschadigde snoeren kunnen leiden tot blootstelling van de gebruiker aan gevaren.

Kennisgeving over het netsnoer

Als er geen netsnoer is geleverd voor de computer of voor een extern voedingsaccessoire dat bedoeld is voor gebruik met de computer, moet u een netsnoer aanschaffen dat is goedgekeurd voor gebruik in uw land of regio.

Het netsnoer moet geschikt zijn voor het product en voor de netspanning en de stroomsterkte die zijn vermeld op het label met de elektrische specificaties van het product. De spanning- en stroomspecificaties van het netsnoer moeten hoger zijn dan de op het product aangegeven spanning- en stroomspecificatie. Bovendien moet de diameter van het snoer minimaal **0,75 mm²**/18 AWG zijn en het snoer moet tussen **1,0 m** (3,2 ft) en **2 m** (6,56 ft) lang zijn. Neem contact op met een geautoriseerde serviceaanbieder voor meer informatie over de vereisten voor netsnoeren.

Zorg ervoor dat er niemand per ongeluk op het netsnoer kan gaan staan en dat geen zware voorwerpen op of tegen het netsnoer kunnen worden geplaatst. Let vooral op de plaats van de stekker, het stopcontact en het punt waar het netsnoer uit het product komt.

Netstekker van externe HP voeding

Het diagram geeft de gelijkstroomstekker van de externe HP voeding weer.

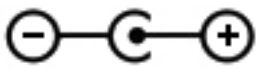

Japan, kennisgeving over netsnoer

製品には、同梱された電源コードをお使い下さい。

同梱された電源コードは、他の製品では使用出来ません。

Netsnoervereisten voor gebruikers in Japan

Als u dit product in Japan wilt gebruiken, mag u alleen het netsnoer gebruiken dat bij het product wordt geleverd.

⚠ VOORZICHTIG: Gebruik het netsnoer dat bij dit product wordt geleverd, niet voor andere producten.

Gevaar voor klemzetten

Gebruik deze kennisgeving om te waarschuwen voor de mogelijkheid op verwondingen door knijpen.

⚠ WAARSCHUWING! Let op gevaarlijke gebieden voor knijpen. Houd vingers uit de buurt van sluitende onderdelen.

Bescherming voor tv-antenneverbindingen

Voor tv-antenneverbindingen kunnen verschillende veiligheidskennisgevingen gelden.

Externe aarding tv-antenne

Als er een externe antenne of kabelsysteem aangesloten is op het apparaat, controleer dan of de antenne of het kabelsysteem elektrisch geaard is ter bescherming tegen spanningsstoten en opgebouwde statische ladingen.

Artikel 810 van de National Electrical Code, ANSI/NFPA 70 bevat informatie met betrekking tot de juiste elektrische aarding van de mast en ondersteunende structuur, het aarden van de aansluitdraad op een antenne-afvoereenheid, de grootte van de aardingsgeleiders, de locatie van de antenne-afvoereenheid, verbinding met aardingselektroden en vereisten voor de geaarde elektrode.

Bliksembeveiliging

Voor extra bescherming van een apparaat tijdens onweer of wanneer het apparaat gedurende langere tijd niet wordt gebruikt, haalt u de stekker van het apparaat uit het stopcontact en koppelt u de antenne of het kabelsysteem los. Zo kunt u schade aan het apparaat door een blikseminslag of door vermogenssprongen voorkomen.

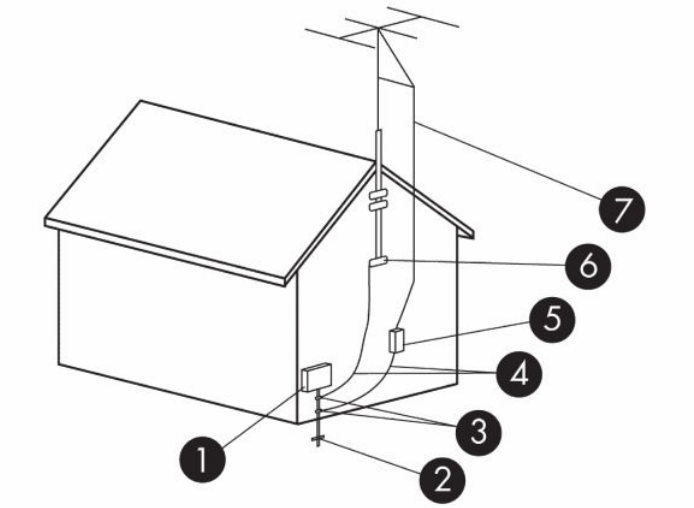

Tabel 3-2 Aarding van de antenne

Referentie	Aardingscomponent
1	Elektrische service-apparatuur

Tabel 3-2 **Aarding van de antenne (vervolg)**

Referentie	Aardingscomponent
2	Elektrisch aardingselektrodesysteem (NEC Art 250, Deel III)
3	Aardingsklemmen
4	Aardingsgeleiders (NEC-gedeelte 810.21)
5	Antenne-afvoereenheid (NEC-gedeelte 810.20)
6	Aardingsklem
7	Aansluitdraad voor de antenne

Opmerking voor de installateur van het CATV-systeem

Deze herinnering is bedoeld om de installateur van het CATV-systeem te wijzen op sectie 820.93 van de National Electric Code. Deze bevat richtlijnen voor de juiste aarding en geeft aan dat de afscherming van de coaxkabel moet worden aangesloten op het aardingssysteem van het gebouw, zo dicht mogelijk bij het punt waar de kabel praktischerwijs het gebouw binnenkomt.

Reisbeperkingen

Gebruik deze kennisgeving om te waarschuwen voor de mogelijkheid van ernstig letsel door de adaptersets.

⚠ **WAARSCHUWING!** Gebruik voor de computer geen adaptersets die voor andere apparaten zijn bedoeld, om het risico van een elektrische schok, brand of schade aan de apparatuur te beperken.

Veiligheidsvoorschriften voor gebruikers in China

HP 工作站使用安全手册

使用须知

欢迎使用惠普工作站，为了您及仪器的安全，请您务必注意如下事项：

1. 仪器要和地线相接，要使用有正确接地插头的电源线，使用中国国家规定的 220V 电源。
2. 避免高温和尘土多的地方，否则易引起仪器内部部件的损坏。
3. 避免接近高温，避免接近直接热源，如直射太阳光、暖气等其它发热体。
4. 不要有异物或液体落入机内，以免部件短路。
5. 不要将磁体放置于仪器附近。

警告

为防止火灾或触电事故，请不要将该机放置于淋雨或潮湿处

如果您按照以上步骤操作时遇到了困难，或想了解其它产品性能，请在以下网页上寻找相关信息：http://www.hp.com.cn

或联系我们

中国惠普有限公司
地址：北京朝阳区建国路 112 号中国惠普大厦
电话：010-65643888

Kennisgeving van hoogte in China

海拔警告仅适用于在海拔 2000m 以下地区使用的产品



海拔警告仅适用于在海拔 2000m 以下地区使用的产品。

Kennisgeving van tropen in China

热带警告仅适用于在非热带气候条件下使用的产品。



热带警告仅适用于在非热带气候条件下使用的产品。

Kennisgeving kabelaarding in Noorwegen en Zweden voor producten met een tv-tuner

Noorwegen en Zweden vereisen een galvanische scheiding voor aarding.

⚠ VOORZICHTIG: Ter vermindering van het risico op veiligheidsproblemen dient een galvanische scheiding te worden gebruikt bij aansluiting op een kabeldistributiesysteem.

Kennisgeving van gezichtsvermogen in Taiwan

Deze kennisgeving van gezichtsvermogen is van toepassing op producten in Taiwan.

使用過度恐傷害視力

注意事項:

(1) 使用 30 分鐘請休息 10 分鐘。

(2) 未滿 2 歲幼兒不看螢幕，2 歲以上每天看螢幕不要超過 1 小時。

4 Milieuvoorschriften

Dit hoofdstuk bevat land - en regiospecifieke kennisgevingen over het milieu en informatie over normen. Sommige van deze voorschriften gelden mogelijk niet voor uw product.

Recyclen van elektronische hardware, verpakkingen en accu's

Klanten worden door HP aanbevolen om gebruikte elektronische hardware, originele HP printercartridges en oplaadbare batterijen te recyclen.

Ga voor meer informatie over recyclingprogramma's naar http://www.hp.com/recycle.

Ga naar http://www.hp.com/jp/hardwarerecycle/ voor meer informatie over het recyclen van het product in Japan.

Afvoeren van afgedankte apparatuur door gebruikers

Gebruik deze kennisgeving om het pictogram te verklaren dat verband houdt met het verwijderen van afval.

Tabel 4-1 **Pictogram van het afvoeren van afval van apparatuur en de beschrijving daarvan**

Pictogram	Beschrijving
	Dit symbool betekent dat het product niet mag worden gedeponeerd bij het overige huishoudelijke afval. Bescherm de gezondheid en het milieu door gebruikte apparatuur in te leveren bij een hiervoor bestemd inzamelpunt voor het recyclen van gebruikte elektrische en elektronische apparatuur. Neem voor meer informatie contact op met uw gemeentereinigingsdienst of ga naar http://www.hp.com/recycle.

Afvoeren van alkalinebatterijen voor Brazilië

Não descarte o produto eletrônico em lixo comum



Este produto eletroeletrônico e seus componentes não daven ser descartados no lixo comum, pois embora estejam em conformidade com padrões mundiais de restrição a substâncias nocivas, podem conter, ainda que em quantidades mínimas, substâncias impactantes ao meio ambiente. Ao final da vida útil deste produto, o usuário deverá entregá-lo à HP. A não observância dessa orientação sujeitará o infrator às sanções previstas em lei. Após o uso, as pilhas e/ou baterias dos produtos HP deverão ser entregues ao estabelecimento comercial ou rede de assistência técnica autorizada pela HP.

Para maiores informações , inclusive sobre os pontos de recebimento, acesse: http://www.hp.com.br/reciclar

Hergebruik hardwaregegevens Brazilië

Não descarte o produto eletrônico em lixo comum



Este produto eletroeletrônico e seus componentes não daven ser descartados no lixo comum, pois embora estejam em conformidade com padrões mundiais de restrição a substâncias nocivas, podem conter, ainda que em quantidades mínimas, substâncias impactantes ao meio ambiente. Ao final da vida útil deste produto, o usuário deverá entregá-lo à HP. A não observância dessa orientação sujeitará o infrator às sanções previstas em lei. Após o uso, as pilhas e/ou baterias dos produtos HP deverão ser entregues ao estabelecimento comercial ou rede de assistência técnica autorizada pela HP.

Para maiores informações , inclusive sobre os pontos de recebimento, acesse: http://www.hp.com.br/reciclar

France Triman WEEE- en recyclinglabel

Gebruik deze kennisgeving om het pictogram te verklaren dat verband houdt met recycling.



Kennisgevingen Korea voor verwijdering en recycling

한국 전자제품 폐기 및 재활용 방법

전자 기기 폐기물은 전자/전기 장비를 재활용할 수 있도록 지정된 HP 수거물 센터에 전달하거나 E-순환거버넌스(http://www.k-erc.or.kr/)를 통해 무상 회수 및 재활용이 진행됩니다. 자세한 내용은 E-순환 거버넌스 혹은 HP 서비스 센터에 문의하거나 웹사이트 www.hp.com/recycle을참조하십시오.

Taiwanese kennisgeving over hergebruik van batterijen

Deze kennisgeving bevat de voorschriften voor de productie en recycling van accu's in Taiwan.

Tabel 4-2 Pictogram voor accurecycling Taiwan en de daarbij horende beschrijving

Pictogram	Beschrijving
	Het EPA van Taiwan verplicht bedrijven die droge accu's produceren of importeren om, in overeenstemming met artikel 15 van de Waste Disposal Act, het kringloopsymbool te vermelden op verkochte, weggegeven of bij een aanbieding gebruikte accu's. Neem contact op met een gekwalificeerde Taiwanese recycler voor de correcte afvoer van accu's.

WEEE-voorschrift voor Turkije

Türkiye Cumhuriyeti: AEEE Yönetmeliğine Uygundur

ENERGY STAR®-keurmerk (alleen bepaalde producten)

ENERGY STAR is een vrijwillig programma van het Amerikaanse U.S. Environmental Protection Agency (EPA) dat bedrijven en personen helpt om geld te besparen en ons klimaat te beschermen door zuinig om te springen met energie.

Producten die het ENERGY STAR-keurmerk voeren, voorkomen emissies van broeikasgassen door te voldoen aan strikte energiezuinigheidscriteria die zijn opgesteld door het U.S. Environmental Protection Agency. Als ENERGY STAR Partner heeft HP Inc. bepaald dat de producten met het ENERGY STAR-logo voldoen aan de Amerikaanse EPA-normen conform de toepasselijke ENERGY STAR-richtlijnen voor energiebesparing. Het volgende logo staat op alle computers die het ENERGY STAR-keurmerk dragen:



Een belangrijk vereiste van ENERGY STAR voor computerproducten is energiebeheer waarmee het energieverbruik aanzienlijk wordt verminderd als het product niet in gebruik is. Met energiebeheer kan een computer, na een vastgestelde periode van inactiviteit, automatisch naar een energiebesparende 'slaapstand' of andere energiebesparende modus schakelen. De energiebeheervoorzieningen zijn als volgt vooraf ingesteld wanneer de computer op netvoeding werkt:

Tabel 4-3 Vooraf ingestelde energiebeheervoorzieningen wanneer de computer op netvoeding werkt

Computertype	Tijd voor het activeren van de monitorslaapstand	Tijd voor het activeren van de computerslaapstand (minuten)	Opstarten vanuit de slaapmodus
Notebooks, mobiele werkstations	De slaapstand activeren na <= 15 minuten (kan per model verschillen)	De slaapstand activeren na <= 30 minuten (kan per model verschillen)	Product komt uit de slaapstand als u op de aan-uitknop of slaapstandknop drukt. Als Wake-on-Lan (WOL) is ingeschakeld, kan het systeem uit de slaapstand komen als reactie op een netwerksignaal.
Tablets/Slates	De slaapstand activeren na <= 1 minuut	Niet van toepassing	Niet van toepassing
Desktopcomputers, geïntegreerde desktopcomputers, werkstations	De slaapstand activeren na <= 15 minuten (kan per model verschillen)	De slaapstand activeren na <= 30 minuten (kan per model verschillen)	De slaapstand van het product wordt beëindigd door een interactie van de gebruiker met elk invoerapparaat, waaronder de muis of het toetsenbord. Als Wake-on-Lan (WOL) is ingeschakeld, kan het systeem uit de slaapstand komen als reactie op een netwerksignaal.

Tabel 4-3 Vooraf ingestelde energiebeheervoorzieningen wanneer de computer op netvoeding werkt (vervolg)

Computertype	Tijd voor het activeren van de monitorslaapstand	Tijd voor het activeren van de computerslaapstand (minuten)	Opstarten vanuit de slaapmodus
Thin clients	De slaapstand activeren na <= 15 minuten (kan per model verschillen)	De slaapstand activeren na <= 30 minuten wanneer de slaapstand wordt ondersteund door het besturingssysteem (kan per model verschillen)	Wanneer de slaapstand wordt ondersteund door het besturingssysteem, wordt de slaapstand beëindigd door een interactie van de gebruiker met elk invoerapparaat, waaronder de muis of het toetsenbord. Als Wake-on-Lan (WOL) is ingeschakeld, kan het systeem uit de slaapstand komen als reactie op een netwerksignaal.

Voor computers die ondersteuning bieden aan een gebruiksprofiel dat altijd aan staat en altijd is verbonden als internettoegang beschikbaar is (zoals tablets en slates), worden alternatieve energiebesparende modi geleverd, zoals korte of lange inactieve modi (zoals bepaald in de ENERGY STAR-vereisten voor computerprogramma's), die zeer weinig energie (</= 10 watt) kosten, en indien van toepassing, de accuwerktijd van het product maximaliseren. Deze alternatieve energiebesparende modi zijn dynamisch; de slaapstand van de monitor wordt geactiveerd binnen 1 minuut na inactiviteit.

De slaapstand wordt beëindigd als u op de aan-uitknop of slaapstandknop drukt. Als de functie Wake On LAN (WOL) is ingeschakeld, kan de slaapstand ook worden beëindigd als reactie op een netwerksignaal.

Aanvullende informatie over de potentiële energiebesparing en financiële besparingen van de energiebeheervoorziening vindt u op de website EPA ENERGY STAR Power Management op http://www.energystar.gov/powermanagement.

Meer informatie over het ENERGY STAR-programma en de voordelen voor het milieu zijn beschikbaar op de website EPA ENERGY STAR op http://www.energystar.gov.

ENERGY STAR en het ENERGY STAR-logo zijn gedeponeerde handelsmerken die eigendom zijn van de U.S. Environmental Protection Agency.

Chemische stoffen

HP streeft ernaar haar klanten informatie te verstrekken over de chemische stoffen in onze producten, om te voldoen aan de wettelijke voorschriften zoals REACH (Regelgeving EC-nr. 1907/2006 van het Europees Parlement en de Raad).

Een rapport met de chemische informatie over dit product is te vinden op http://www.hp.com/go/reach.

Perchloraatmateriaal–mogelijk is een speciale behandeling van toepassing

De realtime-klokbatterij van de computer kan perchloraat bevatten, waarvoor bij recycling of verwijdering in Californië een speciale behandeling vereist kan zijn.

Zie http://www.dtsc.ca.gov/hazardouswaste/perchlorate/.

Milieukennisgevingen China

回收信息说明

惠普公司对废弃的电子计算机（笔记本电脑）提供回收服务，更多信息请登陆

http://www8.hp.com/us/en/hp-information/environment/product-recycling.html

环境标志信息

微型计算机(台式计算机,笔记本电脑等)及显示器在中国环境标志认证产品范围内,环境标志表明该产品不仅品质合格,而且在生产,使用和回收处理中都符合特定的环境保护要求,与同类产品相比,既有低毒少害,节约资源等环保优势,此外获得中国环境标志认证的产品售后三年内均可在各服务中心选择维修或更换部件,也可通过更换更高性能的零部件或模块实现硬件升级。

特别提醒

如您需要确认本产品处于零能耗状态,请按下电源关闭按钮,并将插头从电源插座断开。

Chinees pc-energielabel

China vereist dit bericht van energie-efficiëntie.

In overeenstemming met "De verordening van de implementatie van het Chinese energielabel voor microcomputers" heeft deze microcomputer een energie-efficiencylabel. De energie-efficiencyclassificatie, het TEC (standaardenergieverbruik), en de productcategorieën op het label worden bepaald en berekend volgens de standaard GB28380-in 2012.

1. Energie-efficiencyclassificaties

   De classificatie wordt vastgesteld door de standaard met de berekening van een basisverbruiksniveau aangevuld door de som van extra verbruik door aanvullende componenten zoals werkgeheugen en een grafische kaart. Voor producten van elke classificatie mag de TEC niet hoger zijn dan de waarde in de volgende tabel:

Tabel 4-4 **TEC-waarden (Typical Energy Consumption)**

Producttype		**TEC (kilowattuur)**		
		Klasse 1	Klasse 2	Klasse 3
Desktop-microcomputer, AIO	Categorie A	98,0+∑Efa	148,0+∑Efa	198,0+∑Efa
	Categorie B	125,0+∑Efa	175,0+∑Efa	225,0+∑Efa
	Categorie C	159,0+∑Efa	209,0+∑Efa	259,0+∑Efa
	Categorie D	184,0+∑Efa	234,0+∑Efa	284,0+∑Efa

Tabel 4-4 TEC-waarden (Typical Energy Consumption) (vervolg)

Producttype	TEC (kilowattuur)			
Draagbare computer	Categorie A	20,0+∑Efa	35,0+∑Efa	45,0+∑Efa
	Categorie B	26,0+∑Efa	45,0+∑Efa	65,0+∑Efa
	Categorie C	54,5+∑Efa	75,0+∑Efa	123,5+∑Efa

OPMERKING: ∑Efa is de som van de vermogensfactor van de extra functies van het product.

2. Standaardenergieverbruik

Op de afbeelding van het energieverbruik op het label worden de waarden weergegeven die gemeten worden met de representatieve configuratie die betrekking heeft op alle configuraties van de registratie-unit die gekozen wordt op basis van de verordening van de implementatie van het Energielabel van China voor microcomputers. Het werkelijke energieverbruik van deze specifieke microcomputer correspondeert mogelijk niet met de TEC-gegevens op het label.

3. Productcategorie

De productcategorie wordt bepaald door de standaard volgens de configuratie van de microcomputer. De indeling in categorieën van producten voldoet aan de voorschriften in de volgende tabel:

Tabel 4-5 Productcategorie en configuratiebeschrijving

Producttype	Configuratiebeschrijving	
	Desktop-microcomputer, AIO	Draagbare computer
Categorie A	De desktop-microcomputer en AIO waarvan de configuratie buiten categorie B, C en D valt	De draagbare computer waarvan configuratie buiten categorie B en C valt
Categorie B	2 fysieke processorkernen en een systeemgeheugen van minimaal 2 GB	Een afzonderlijke GPU
Categorie C	Meer dan 2 fysieke CPU-kernen, met minimaal een van de volgende kenmerken: 1. Systeemgeheugen van niet minder dan 2 GB 2. Een afzonderlijke GPU	Het product met een aantal fysieke CPU-kernen van niet minder dan 2, systeemgeheugen van niet minder dan 2 GB, een afzonderlijke GPU met een framebufferbreedte van niet minder dan 128 bits.
Categorie D	Niet minder dan 4 fysieke CPU-kernen, met ten minste één van de volgende kenmerken: 1. Systeemgeheugen van niet minder dan 4 GB 2. Een afzonderlijke GPU met een framebufferbreedte van niet minder dan 128 bits	

Raadpleeg standaard GB28380-2012 voor meer informatie over de specificaties.

本机根据《微型计算机能源效率标识实施规则》的要求加施中国能效标识。能效标识中显示的能效等级、典型能源消耗和产品类型均根据《微型计算机能效限定值及能效等级》(GB28380-2012)的要求确定。对上述标识内容的说明如下:

1. 能效等级

微型计算机的能效等级由基础能源消耗值和附加功能功耗因子之和决定。微型计算机能效各等级的典型能源消耗应不大于下表的规定

微型计算机类型			能源消耗(千瓦时)		
			1	2	3
	台式微型计算机及	A 类	98.0+ΣEfa	148.0+ΣEfa	198.0+ΣEfa
一体机		B 类	125.0+ΣEfa	175.0+ΣEfa	225.0+ΣEfa
		C 类	159.0+ΣEfa	209.0+ΣEfa	259.0+ΣEfa
		D 类	184.0+ΣEfa	234.0+ΣEfa	284.0+ΣEfa
	便携式	A 类	20.0+ΣEfa	35.0+ΣEfa	45.0+ΣEfa
计算机		B 类	26.0+ΣEfa	45.0+ΣEfa	65.0+ΣEfa
		C 类	54.5+ΣEfa	75.0+ΣEfa	123.5+ΣEfa
注：ΣEfa 为微型计算机附加功能功耗因子之和					

2. 典型能源消耗

典型能源消耗值代表一个备案单元中，符合《微型计算机能源效率标识实施规则》要求的代表性规格型号产品的数值。因此，本机的典型能源消耗值可能与其所加施的能效标识中所示的典型能源消耗值不一致。

3. 产品类型

产品类型根据微型计算机的配置确定。参见下表：

类型	配置说明	
	台式微型计算机及一体机	便携式计算机
A 类	下列 B 类、C 类、D 类配置以外的台式微型计算机及一体机	下列 B 类、C 类配置以外的便携式计算机
B 类	中央处理器（CPU）物理核心数为 2，系统内存大于等于 2GB	具有独立图形显示单元（GPU）
C 类	中央处理器（CPU）物理核心数大于 2，且至少具有以下特征中的一条 a. a）系统内存大于等于 2GB； b. 独立图形显示单元（GPU）	中央处理器（CPU）物理核心数大于等于 2，系统内存大于等于 2GB，具有独立图形显示单元（GPU）且显存位宽大于等于 128 位.
D 类	中央处理器（CPU）物理核心数大于等于 4，且至少具有以下特征中的一条： a. 系统内存大于等于 4GB； b. 具有独立图形显示单元（GPU）且显存位宽大于等于 128 位	

关于标识内容的更详细技术信息，请参考《微型计算机能效限定值及能效等级》（GB28380-2012）

RoHS China

China gebruikt de volgende kennisgevingen voor RoHS.

笔记本电脑和平板电脑产品中有害物质或元素的名称及含量

根据中国《电器电子产品有害物质限制使用管理办法》





Tabel 4-6 **产品中有害物质或元素的名称及含量 根据中国《电器电子产品有害物质限制使用管理办法》**

	有害物质					
部件名称	**铅 (Pb)**	**汞 (Hg)**	**镉 (Cd)**	**六价铬 (Cr(VI))**	**多溴联苯 (PBB)**	**多溴二苯醚 (PBDE)**
电池	X	O	O	O	O	O
线缆	X	O	O	O	O	O
摄像头	X	O	O	O	O	O
机箱/其他	X	O	O	O	O	O
闪存读卡器	X	O	O	O	O	O
软盘驱动器	X	O	O	O	O	O
硬盘驱动器	X	O	O	O	O	O
耳机	X	O	O	O	O	O
I/O PCA	X	O	O	O	O	O
键盘	X	O	O	O	O	O
液晶显示器 (LCD) 面板	X	O	O	O	O	O
介质（CD/DVD/软盘）	O	O	O	O	O	O
内存	X	O	O	O	O	O
主板、处理器、散热器	X	O	O	O	O	O
鼠标	X	O	O	O	O	O
光盘驱动器	X	O	O	O	O	O
对接设备选件	X	O	O	O	O	O
电源适配器	X	O	O	O	O	O
电源	X	O	O	O	O	O
电源组	X	O	O	O	O	O
投影仪	X	O	O	O	O	O
遥控器	X	O	O	O	O	O

Tabel 4-6 产品中有害物质或元素的名称及含量 根据中国《电器电子产品有害物质限制使用管理办法》(vervolg)

	有害物质					
部件名称	铅 (Pb)	汞 (Hg)	镉 (Cd)	六价铬 (Cr(VI))	多溴联苯 (PBB)	多溴二苯醚 (PBDE)
智能卡/Java™ 读卡器	X	O	O	O	O	O
扬声器(外置)	X	O	O	O	O	O
电视调谐器	X	O	O	O	O	O
USB 闪存驱动器	X	O	O	O	O	O
USB 集线器	X	O	O	O	O	O
网络摄像头	X	O	O	O	O	O
无线接收器	X	O	O	O	O	O
无线网卡	X	O	O	O	O	O
本表格依据 SJ/T 11364 的规定编制。 O:表示该有害物质在该部件所有均质材料中的含量均在 GB/T 26572 规定的限量要求以下。 X:表示该有害物质至少在该部件的某一均质材料中的含量超出 GB/T 26572 规定的限量要求。 此表中所有名称中含 "X" 的部件均符合中国 RoHS 达标管理目录限用物质应用例外清单的豁免。 此表中所有名称中含 "X" 的部件均符合欧盟 RoHS 立法。 注:环保使用期限的参考标识取决于产品正常工作的温度和湿度等条件						

台式机、瘦客户端、个人工作站、一体机和销售点终端产品中有害物质或元素的名称及含量

根据中国《电器电子产品有害物质限制使用管理办法》





Tabel 4-7 产品中有害物质或元素的名称及含量 根据中国《电器电子产品有害物质限制使用管理办法》

	有害物质					
部件名称	铅 (Pb)	汞 (Hg)	镉 (Cd)	六价铬 (Cr(VI))	多溴联苯 (PBB)	多溴二苯醚 (PBDE)
电池	X	O	O	O	O	O
线缆	X	O	O	O	O	O
摄像头	X	O	O	O	O	O
机箱/其他	X	O	O	O	O	O

Tabel 4-7 产品中有害物质或元素的名称及含量 根据中国《电器电子产品有害物质限制使用管理办法》(vervolg)

	有害物质					
部件名称	铅 (Pb)	汞 (Hg)	镉 (Cd)	六价铬 (Cr(VI))	多溴联苯 (PBB)	多溴二苯醚 (PBDE)
风扇	X	O	O	O	O	O
闪存读卡器	X	O	O	O	O	O
软盘驱动器	X	O	O	O	O	O
硬盘驱动器	X	O	O	O	O	O
耳机	X	O	O	O	O	O
散热器	X	O	O	O	O	O
I/O PCA	X	O	O	O	O	O
键盘	X	O	O	O	O	O
液晶显示器 (LCD) 面板	X	O	O	O	O	O
介质（CD/DVD/软盘）	O	O	O	O	O	O
内存	X	O	O	O	O	O
主板、处理器、散热器	X	O	O	O	O	O
鼠标	X	O	O	O	O	O
光驱	X	O	O	O	O	O
对接设备选件	X	O	O	O	O	O
电源适配器	X	O	O	O	O	O
电源	X	O	O	O	O	O
投影仪	X	O	O	O	O	O
遥控器	X	O	O	O	O	O
智能卡/Java™ 读卡器	X	O	O	O	O	O
固态驱动器	X	O	O	O	O	O
扬声器（外置）	X	O	O	O	O	O
触控笔	X	O	O	O	O	O
触控板	X	O	O	O	O	O
电视调谐器	X	O	O	O	O	O
USB 闪存驱动器	X	O	O	O	O	O
USB 集线器	X	O	O	O	O	O
网络摄像头	X	O	O	O	O	O
无线接收器	X	O	O	O	O	O
无线网卡	X	O	O	O	O	O
3D 捕获台/转盘	X	O	O	O	O	O

Tabel 4-7 产品中有害物质或元素的名称及含量 根据中国《电器电子产品有害物质限制使用管理办法》(vervolg)

	有害物质					
部件名称	铅 (Pb)	汞 (Hg)	镉 (Cd)	六价铬 (Cr(VI))	多溴联苯 (PBB)	多溴二苯醚 (PBDE)
本表格依据 SJ/T 11364 的规定编制。 O：表示该有害物质在该部件所有均质材料中的含量均在 GB/T 26572 规定的限量要求以下。 X：表示该有害物质至少在该部件的某一均质材料中的含量超出 GB/T 26572 规定的限量要求。 此表中所有名称中含 "X" 的部件均符合中国 RoHS 达标管理目录限用物质应用例外清单的豁免。 此表中所有名称中含 "X" 的部件均符合欧盟 RoHS 立法。 注：环保使用期限的参考标识取决于产品正常工作的温度和湿度等条件						

台灣針對筆記型電腦和平板電腦的有害物質限制使用管理辦法 (RoHS)

限用物質含有情況標示聲明書

Declaration of the Presence Condition of the Restricted Substances Marking

Tabel 4-8 限用物質含有情況標示聲明書 Declaration of the Presence Condition of the Restricted Substances Marking

限用物質及其化學符號 Restricted substances and its chemical symbols						
單元 Unit	鉛 Lead (Pb)	汞 Mercury (Hg)	鎘 Cadmium (Cd)	六價鉻 Hexavalent chromium (Cr^{+6})	多溴聯苯 Polybrominated biphenyls (PBB)	多溴二苯醚 Polybrominated diphenyl ethers (PBDE)
纜線 Cables	–	○	○	○	○	○
機殼/其他 Chassis/Other	–	○	○	○	○	○
輸入/輸出印刷電路組件 I/O PCAs	–	○	○	○	○	○
液晶顯示器 (LCD) 面板 Liquid crystal display (LCD) panel	–	○	○	○	○	○
記憶體 Memory	○	○	○	○	○	○
主機板、處理器、散熱器 Motherboard, processor, heat sinks	–	○	○	○	○	○
電源組 Power pack	–	○	○	○	○	○

Tabel 4-8 **限用物質含有情況標示聲明書 Declaration of the Presence Condition of the Restricted Substances Marking (vervolg)**

限用物質及其化學符號 Restricted substances and its chemical symbols						
電源供應器 Power supply	–	○	○	○	○	○
儲存裝置 Storage Devices	–	○	○	○	○	○
無線裝置 Wireless Devices	–	○	○	○	○	○
備考 1:「超出 0.1 %」及「超出 0.01 %」係指限用物質之百分比含量超出百分比含量基準值。 Note 1: "Exceeding 0.1 wt %" and "exceeding 0.01 wt %" indicate that the percentage content of the restricted substance exceeds the reference percentage value of presence condition. 備考 2:「○」係指該項限用物質之百分比含量未超出百分比含量基準值。 Note 2: "○" indicates that the percentage content of the restricted substance does not exceed the percentage of reference value of presence. 備考 3:「–」係指該項限用物質為排除項目。 Note 3: The "–" indicates that the restricted substance corresponds to the exemption.						

若要取得最新版使用指南，請前往 http://www.hp.com/support，並依照指示尋找您的產品。然後選取「使用手冊」。

To access the latest user guides, go to http://www.hp.com/support, and follow the instructions to find your product. Then select **Manuals**.

台灣針對桌上型電腦、精簡型電腦、個人工作站、一體成形電腦及銷售點終端機的有害物質限制使用管理辦法 (RoHS)

限用物質含有情況標示聲明書

Declaration of the Presence Condition of the Restricted Substances Marking

Tabel 4-9 **限用物質含有情況標示聲明書 Declaration of the Presence Condition of the Restricted Substances Marking**

限用物質及其化學符號 Restricted substances and its chemical symbols						
單元 Unit	**鉛 Lead (Pb)**	**汞 Mercury (Hg)**	**鎘 Cadmium (Cd)**	**六價鉻 Hexavalent chromium (Cr^{+6})**	**多溴聯苯 Polybrominated biphenyls (PBB)**	**多溴二苯醚 Polybrominated diphenyl ethers (PBDE)**
纜線 Cables	–	○	○	○	○	○
機座/其他 Chassis/Other	–	○	○	○	○	○

Tabel 4-9 限用物質含有情況標示聲明書 Declaration of the Presence Condition of the Restricted Substances Marking (vervolg)

限用物質及其化學符號 Restricted substances and its chemical symbols						
單元 Unit	鉛 Lead (Pb)	汞 Mercury (Hg)	鎘 Cadmium (Cd)	六價鉻 Hexavalent chromium (Cr^{+6})	多溴聯苯 Polybrominated biphenyls (PBB)	多溴二苯醚 Polybrominated diphenyl ethers (PBDE)
輸入/輸出印刷電路組件 I/O PCAs	–	○	○	○	○	○
液晶顯示器 (LCD) 面板 Liquid crystal display (LCD) panel (for AIO only)	–	○	○	○	○	○
記憶體 Memory	○	○	○	○	○	○
主機板、處理器、散熱器 Motherboard, processor, heat sinks	–	○	○	○	○	○
電源供應器 Power supply	–	○	○	○	○	○
儲存裝置 Storage Devices	–	○	○	○	○	○

備考 1:「超出 0.1 %」及「超出 0.01 %」係指限用物質之百分比含量超出百分比含量基準值。

Note 1: "Exceeding 0.1 wt %" and "exceeding 0.01 wt %" indicate that the percentage content of the restricted substance exceeds the reference percentage value of presence condition.

備考 2:「○」係指該項限用物質之百分比含量未超出百分比含量基準值。

Note 2: "○" indicates that the percentage content of the restricted substance does not exceed the percentage of reference value of presence.

備考 3:「–」係指該項限用物質為排除項目。

Note 3: The "–" indicates that the restricted substance corresponds to the exemption.

若要取得最新版使用指南，請前往 http://www.hp.com/support，並依照指示尋找您的產品。然後選取「使用手冊」。

To access the latest user guides, go to http://www.hp.com/support, and follow the instructions to find your product. Then select **Manuals**.

Beperking van gevaarlijke stoffen India (RoHS)

Dit product voldoet met de bijbehorende verbruiksartikelen en reserveonderdelen aan de voorschriften inzake de reductie van gevaarlijke stoffen van de "India E-waste Rule 2016".

Dit product bevat geen lood, kwik, zeswaardig chroom, polygebromeerde bifenylen of polygebromeerde difenylethers in concentraties die 0,1 gewichtpercentage en 0,01 gewichtpercentage voor cadmium overschrijden, met uitzondering van de vrijstellingen die vermeld staan in Schedule 2 van de regel.

Informatie voor de verordening (EU) nr. 1275/2008 van de commissie

De Europese Unie vereist deze kennisgeving over het energieverbruik.

Voor gegevens over het energieverbruik van het product, ook wanneer het netwerkapparaat in stand-bystand staat waarbij alle bekabelde netwerkpoorten en draadloze apparaten zijn aangesloten, gaat u naar sectie P14 "Aanvullende informatie" in de IT ECO-verklaring van het product op http://www.hp.com/hpinfo/globalcitizenship/environment/productdata/itecodesktop-pc.html.

Schakel een draadloos netwerk in en uit aan de hand van de instructies in de gebruikershandleiding van het apparaat of in het besturingssysteem, indien van toepassing. Informatie is ook beschikbaar op http://www.hp.com/support.

IT ECO-aanduidingen

Gebruik deze koppelingen om locaties voor IT-ECO-aanduidingen te verstrekken.

Notebook of tablet

http://www.hp.com/hpinfo/globalcitizenship/environment/productdata/iteconotebook-o.html

Desktop-pc's en thin clients

http://www.hp.com/hpinfo/globalcitizenship/environment/productdata/itecodesktop-pc.html?jumpid=reg_R1002_US

Werkstations

http://www.hp.com/hpinfo/globalcitizenship/environment/productdata/itecoworkstatio.html

Beperking van gevaarlijke stoffen Japan (RoHS)

2008 年、日本における製品含有表示方法、JISC0950 改定版が公示されました。製造事業者は、2006 年 7 月 1 日以降に販売される電気・電子機器の特定化学物質の含有に付きまして情報提供を義務付けられています。

製品の部材表示に付きましては、http://www.hp.com/go/jisc0950/ を参照してください。

A Japanese regulatory requirement, defined by specification JIS C 0950, 2008, mandates that manufacturers provide Material Content Declarations for certain categories of electronic products offered for sale after July 1, 2006.

To view the JIS C 0950 material declaration for this product, visit http://www.hp.com/go/jisc0950.

Ley para el Aprovechamiento Sustentable de la Energía de México

Ley para el Aprovechamiento Sustentable de la Energía de México

Se ha etiquetado este producto en conformidad con la Ley para el Aprovechamiento Sustentable de la Energía de México, que requiere la divulgación del consumo de energía del modo de uso normal (modo inactivo) y del modo de espera. Su producto es una de las muchas configuraciones de esta familia de modelos; el consumo de energía del modo inactivo de su configuración específica puede diferir de la información de la etiqueta. El consumo real de energía de su producto puede ser mayor o menor

que el valor informado en la etiqueta de energía de producto para México a causa de factores como la configuración (componentes y módulos seleccionados) y el uso (tareas que se están efectuando, software instalado y en ejecución, etc.).

OPMERKING: Esta ley no es aplicable a las estaciones de trabajo.

TCO Certified

Dit gedeelte is alleen van toepassing op producten met het logo TCO Certified.

Zie https://tcocertified.com/product-finder/ voor een lijst met TCO Certified-producten.

A third-party certification according to ISO 14024

Toward sustainable IT products



Say hello to a more sustainable product

IT products are associated with a wide range of sustainability risks throughout their life cycle. Human rights violations occur in the supply chain. Harmful substances are used both in products and their manufacture. Products can often have a short lifespan because of poor ergonomics, low quality and when they are not able to be repaired or upgraded.

This product is a better choice. It meets all the criteria in TCO Certified, the world's most comprehensive sustainability certification for IT products. Thank you for making a responsible product choice, that help drive progress towards a more sustainable future!

Criteria in TCO Certified have a life-cycle perspective and balance environmental and social responsibility. Conformity is verified by independent and approved verifiers that specialize in IT products, social responsibility or other sustainability issues. Verification is done both before and after the certificate is issued, covering the entire validity period. The process also includes ensuring that corrective actions are implemented in all cases of factory non-conformities. And last but not least, to make sure that the certification and independent verification is accurate, both TCO Certified and the verifiers are reviewed regularly.

Want to know more?

Read information about TCO Certified, full criteria documents, news and updates at **tcocertified.com.** On the website you'll also find our Product Finder, which presents a complete, searchable listing of certified products.

TCO Certified Edge

Dit gedeelte is alleen van toepassing op producten met het logo van TCO Certified Edge.

Zie https://tcocertified.com/product-finder/ voor een lijst met TCO Certified Edge-producten.

A third-party certification according to ISO 14024

Toward sustainable IT products

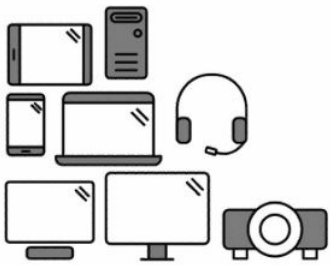

Say hello to a more sustainable product

IT products are associated with a wide range of sustainability risks throughout their life cycle. Human rights violations occur in the supply chain. Harmful substances are used both in products and their manufacture. Products can often have a short lifespan because of poor ergonomics, low quality and when they are not able to be repaired or upgraded.

This product is a better choice. It meets all the criteria in TCO Certified, the world's most comprehensive sustainability certification for IT products. Additionally, it fulfills the requirements of TCO Certified Edge, the supplemental certification that recognizes leading-edge products that exceed typical performance in a particular sustainability attribute. At our Product Finder **(tcocertified.com/product-finder)** you can find out which TCO Certified Edge criterion or criteria this product meets.

Criteria in TCO Certified have a life-cycle perspective and balance environmental and social responsibility. Compliance is verified by independent verification organizations that specialize in IT products, social responsibility or other sustainability issues. Verification is done both before and after the certificate is issued, covering the entire validity period. The process also includes ensuring that corrective actions are implemented in all cases of factory non-conformities.

Thank you for making a responsible product choice, that help drive progress towards a more sustainable future!

Want to know more?

Read information about TCO Certified, full criteria documents, news and updates at **tcocertified.com.** On the website you'll also find our Product Finder, which presents a complete, searchable listing of certified products.

Index

A

accu 21
accu, kennisgeving 14, 30
accu's, recyclen 30
afvoeren, kennisgevingen
  accu 30
  apparatuur 30
  door gebruiker vervangbare accu 14
  in de fabriek verzegelde accu 14
Algemene kennisgevingen over
  klasse A 4
  kabels 5
  wijzigingen 5
apparatuur, kennisgeving over afvoeren 30
Aviso para o Brasil 6
avisos
  Brasil 6

C

Canada, kennisgeving over modem 16
Canada, kennisgeving voor gebruikers in 6
Chinees pc-energielabel 34

D

Document met kennisgevingen voor gebruikers in Zuid-Korea 13
document met kennisgevingen, Zuid-Korea 13
draadloze apparaten 4
draadloze LAN-apparaten 4

E

elektronische hardware en accu's, recyclen 30
ENERGY STAR-keurmerk 32

F

Federal Communications Commission
  kabels van notebookcomputers 4, 5
  kennisgeving over notebookcomputers klasse A 4
  kennisgeving over notebookcomputers klasse B 3
  modificatie van notebookcomputers 4, 5

G

GS-kennisgeving 9

H

headset en oortelefoon, kennisgeving over geluidsvolumeniveau 23

J

Japan, kennisgeving over modem 17
Japan, kennisgeving over netsnoer 25

K

kennisgeving beperking van gevaarlijke stoffen India 42
Kennisgeving beperking van gevaarlijke stoffen Japan 43
kennisgeving ergonomie 9
kennisgeving kabelaarding 29
Kennisgeving Korea voor verwijdering en recycling 31
kennisgeving laserveiligheid 14, 23
Kennisgeving Macrovision Corporation 18
kennisgeving over de ventilator 22
kennisgeving over geluidsvolumeniveau, headset en oortelefoon 23
Kennisgeving over het netsnoer 25
kennisgeving van hoogte 28
kennisgeving van tropen 28
Kennisgeving voor draadloze communicatie in Thailand 13
kennisgeving voor gebruikers die met het vliegtuig reizen 14
Kennisgeving voor gebruikers in Brazilië 6, 24
Kennisgeving voor gebruikers in Japan 10
Kennisgeving voor gebruikers in Taiwan 13
Kennisgeving voor Wit-Rusland 6
kennisgevingen
  accu 14, 21, 30
  apparatuur afvoeren 30
  beperking van gevaarlijke stoffen India 42
  Beperking van gevaarlijke stoffen Japan 43
  Brazilië 6, 24
  ergonomie 9
  geluidsvolumeniveau van headset en oortelefoon 23
  Kennisgeving voor draadloze communicatie in Thailand 13
  laserveiligheid 14, 23
  Macrovision Corporation 18
  met vliegtuig reizen 14
  Mexico 11
  milieu- 30
  modem 15
  netsnoeren 25
  over netsnoer voor gebruikers in Japan 25
  perchloraatmateriaal 33
  reizen 27
  Singapore 12
  Taiwan 13
  ventilator 22
  Verwijdering en recycling Korea 31
  voor gebruikers in Canada 6
  voor gebruikers in Japan 10

voor gebruikers in Zuid-Korea 13
Voorschriften voor Wit-Rusland 6
kennisgevingen over het milieu 30
kennisgevingen over het modem 15
kennisgevingen over modem
Nieuw-Zeeland 17
voor gebruikers in Canada 16
voor gebruikers in Japan 17
VS 15
Kennisgevingen, notebookcomputers
Federal Communications Commission 3, 4

L

labels, wettelijk 2

M

maximale vermogensniveaus 8
Mexico, kennisgeving over draadloze communicatie 11
Milieukennisgevingen China 34
modificaties, notebookcomputers
Federal Communications Commission 4

N

Nieuw-Zeeland, kennisgeving over modem 17

P

Productkennisgeving klasse A, Australië 5
Productkennisgeving klasse A, Europese Unie en Verenigd Koninkrijk 5

R

radiofrequentiebanden 8
recyclen, elektronische hardware en accu's 30
reisbeperkingen 27

S

Singapore, kennisgeving over draadloze communicatie 12
spraakondersteuning 18

T

TCO Certified Edge-certificering 45
TCO Certified-certificering 44
tv-tuner, kennisgeving kabelaarding 29

V

Verenigde Staten, kennisgeving over modem 15
Verordening (EU) nr. 1275/2008 van de commissie 43

Z

Zuid-Korea, kennisgeving voor gebruikers in 13

Symbolen en getallen

台灣對於危險物質的限制注意事項 40, 41
注意事項
台灣有害物質限制 40, 41

Brukerhåndbok for opplysninger om forskrifter, sikkerhet og miljø

SAMMENDRAG

Denne håndboken inneholder informasjon om forskrifter, sikkerhet og miljø som er i henhold til amerikanske, canadiske og internasjonale bestemmelser for bærbare datamaskiner, nettbrett, stasjonære datamaskiner, tynnklienter, personlige arbeidsstasjoner alt-i-ett-enheter og salgsterminaler.

Juridisk informasjon

© Copyright 2022, 2023 HP Development Company, L.P.

Bluetooth er et varemerke som tilhører eieren og brukes av HP Inc. på lisens. ENERGY STAR og ENERGY STAR-merket er registrerte merker i USA. Java er et registrert varemerke for Oracle og/eller tilknyttede selskaper. WiGig er et registrert varemerke for Wi-Fi Alliance.

Informasjonen i dette dokumentet kan endres uten varsel. De eneste garantiene for HP-produktene og -tjenestene er uttrykkelig angitt i garantierklæringene som følger med produktene og tjenestene. Ingenting i dette dokumentet skal kunne tolkes som en tilleggsgaranti. HP skal ikke holdes ansvarlig for tekniske eller innholdsmessige feil eller utelatelser i dette dokumentet.

Tredje utgave: Desember 2023

Første utgave: Juli 2022

Dokumentets delenummer: N25728-093

Innhold

1 Om denne håndboken 1

2 Forskrifter 2

Tilgang til forskriftsetiketter 2

Merknad for klasse B fra Federal Communications Commission 3

Modifikasjoner 4

Kabler 4

Produkter med trådløs LAN-enhet eller HP Mobile Broadband Module 4

Trådløse enheter med 5,925 GHz – 7,125 GHz 4

Merknader for global klasse A 4

Merknad for klasse A fra Federal Communications Commission 4

Modifikasjoner 5

Kabler 5

Merknad for Australia 5

Merknader for EU- og Storbritannia 5

Opplysninger for Japan 5

Sør-Korea, opplysninger 5

Taiwan, opplysninger 5

Forskriftsopplysninger for Hviterussland 5

Opplysninger for Brasil 6

Kanadiske merknader 6

Forskrifter for EU og Storbritannia 6

Samsvarserklæring 6

Produkter med radiofunksjonalitet (EMF) 7

Restriksjoner for produkter med radiofunksjonalitet (kun for enkelte produkter) 7

Radiofrekvensbånd og maksimale effektnivåer (kun for enkelte produkter og land) 7

Ergonomisk merknad 8

Erklæring for europeiske telefonnettverk (modem/faks) 8

Opplysninger for Australia og New Zealand 9

WWAN-merknad for Kina 9

Radioutstyrsmerknad for Kina 9

Merknad om radiostyring av trådløst ladeutstyr for Kina (kun på enkelte produkter) 9

Opplysninger for Japan 9

Sertifiseringsmerking for trådløst LAN, trådløst WAN og Bluetooth® 10

Opplysninger for Mexico 10

Eurasiske merknader 10

Производитель и дата производства 10

Өндіруші және өндіру мерзімі 11

Местные представители: 11

Жергілікті өкілдіктері: 11
Singapore, trådløsopplysninger 11
Opplysninger for Sør-Korea 12
Dokument for forskriftsinnsending 12
Merknad om trådløst nett i Thailand 12
NCC-opplysninger for Taiwan 13
無線 LAN 802.11 裝置/藍牙裝置/短距離通訊裝置: 13
Merknad om bruk ved flyreiser 13
Merknader om batterier som kan byttes av bruker 13
Opplysninger om fabrikkforseglet batteri 13
Lasersamsvar 13
Godkjenning av telekommunikasjonsenheter 14
Modemopplysninger 14
Modemopplysninger for USA 14
Modemopplysninger for Canada 15
Modemopplysninger for Japan 15
Modemopplysninger for New Zealand 16
Talestøtte 17
Macrovision Corporation-opplysninger 17
3 Sikkerhetsmerknader 18
Viktig sikkerhetsinformasjon 18
Sikkerhetsadvarsel om varme 19
Merknad om mulig sikkerhetsrisiko 19
Installeringsforhold 19
Merknad om akustikk 19
Merknader om batterier 20
Merknader om vifter 21
Merknad om lydnivå for hodesett og hodetelefoner 22
Lasersikkerhet 22
Krav til strømforsynings- og strømledningsset 22
Jordingskrav for strømforsyninger i klasse 1 22
Opplysninger for Brasil 22
Danmark 22
Finland 23
Norge 23
Sverige 23
Krav til strømforsyning 23
Kina 23
For bruk i Norge 23
Krav til strømledningssett 23
Merknad om strømledning 24
DC-plugg for ekstern HP-strømforsyning 24

Japansk strømledningsmerknad 24
Krav til strømledninger i Japan 24
Klemfare 24
Beskyttelse av TV-antennekontakter 25
Ekstern jording av TV-antenne 25
Beskyttelse mot lynnedslag 25
Opplysninger til kabel-TV-installatør 26
Merknad om bruk på reise 26
Kina, sikkerhetsmerknader 26
Høyde over havet-merknad for Kina 26
Kinesiske tropiske områder, varselsmerknad 27
Norge og Sverige merknad om kabeljording for produkter med en TV-mottaker 27
Synsmerknad for Taiwan 27
使用過度恐傷害視力 27
4 Miljømerknader 28
Resirkulering av elektronisk utstyr, emballasje og batterier 28
Avhending av kassert utstyr av brukere 28
Avhending av alkaliske batterier i Brasil 28
Informasjon om resirkulering av maskinvare i Brasil 28
Frankrike Triman WEEE og resirkuleringsetikett 29
Merknader om avhending og resirkulering i Korea 29
Resirkuleringsinformasjon for Taiwan 29
WEEE-forskrift for Tyrkia 29
ENERGY STAR®-sertifisering (kun enkelte produkter) 30
Kjemiske stoffer 31
Perklorater – kan kreve spesialhåndtering 31
Kina, miljøopplysninger 31
PC-strømetikett for Kina 32
Kina RoHS 35
笔记本电脑和平板电脑产品中有害物质或元素的名称及含量 35
台式机、瘦客户端、个人工作站、一体机和销售点终端产品中有害物质或元素的名称及含量 36
台灣針對筆記型電腦和平板電腦的有害物質限制使用管理辦法 (RoHS) 38
限用物質含有情況標示聲明書 38
台灣針對桌上型電腦、精簡型電腦、個人工作站、一體成形電腦及銷售點終端機的有害物質限制使用管理辦法 (RoHS) 39
限用物質含有情況標示聲明書 39
Regulering av bruk av farlige stoffer (RoHS) i India 40
Informasjon om EU-kommisjonsforordning 1275/2008 41
IT ECO-erklæringer 41
Regulering av bruk av farlige stoffer (RoHS) i Japan 41

Ley para el Aprovechamiento Sustentable de la Energía de México 41
TCO Certified 42
TCO Certified Edge 43
Stikkordregister 45

1 Om denne håndboken

Denne håndboken inneholder informasjon om forskrifter, sikkerhet og miljø som er i henhold til amerikanske, canadiske og internasjonale bestemmelser for bærbare datamaskiner, nettbrett, stasjonære datamaskiner, tynnklienter, personlige arbeidsstasjoner alt-i-ett-enheter og salgsterminaler.

For å få tilgang til de nyeste brukerhåndbøkene går du til http://www.hp.com/support og følger instruksjonene for å finne produktet ditt. Velg deretter **Brukerveiledninger**.

⚠ **ADVARSEL:** Angir en farlig situasjon som, hvis den ikke unngås, **kan** føre til alvorlig personskade eller død.

⚠ **FORSIKTIG:** Angir en farlig situasjon som, hvis den ikke unngås, **kan** føre til mindre eller moderat personskade.

VIKTIG: Angir informasjon som er viktig, men ikke fare-relatert (for eksempel meldinger som er knyttet til skade på eiendom). Varsler brukeren om at manglende overholdelse av en prosedyre på nøyaktig samme måte som beskrevet, kan føre til tap av data eller skade på maskinvare eller programvare. Inneholder også viktige opplysninger for å forklare et konsept eller fullføre en oppgave.

MERK: Inneholder tilleggsinformasjon for å vektlegge eller utfylle viktige punkter i hovedteksten.

TIPS: Inneholder nyttige tips for å fullføre en oppgave.

2 Forskrifter

Dette kapittelet inneholder opplysninger om lands- og regionspesifikke forskrifter for trådløs og ikke-trådløs bruk og samsvarsinformasjon om datamaskinproduktet. Noen av disse opplysningene gjelder kanskje ikke for ditt produkt.

Én eller flere integrerte trådløsenheter kan være installert. Bruk av trådløsenheter kan være begrenset i noen miljøer. Eksempler på steder der bruk av slike enheter kan være begrenset, er om bord i fly, på sykehus, i nærheten av sprengstoff, der farlig gods oppbevares og så videre. Hvis du er usikker på retningslinjene for bruk av bruke produktet, bør du spørre om det er tillatt før du slår enheten på.

Tilgang til forskriftsetiketter

Enkelte produkter kan også få elektronisk forskriftsmerking (e-etiketter) som kan åpnes gjennom system-BIOS.

Forskriftsetiketter som inneholder forskriftsinformasjon for land eller regioner (for eksempel FCC-ID), kan være plassert fysisk på undersiden av datamaskinen, inne i batteribrønnen (kun på enkelte produkter), under servicedekselet som kan tas av (kun på enkelte produkter), på baksiden av skjermen eller på trådløs- eller modemmodulen.

MERK: Elektroniske etiketter er ikke tilgjengelig på alle produkter.

MERK: Enheter som ikke selges eller brukes i USA, har kanskje ingen FCC-ID.

MERK: Listen over tilgjengelige elektroniske etiketter varierer avhengig av datamaskinmodellen og installerte enheter.

Slik viser du elektroniske forskriftsetiketter:

1. Slå på eller start datamaskinen på nytt.
2. Trykk på esc eller f10 for å åpne Computer Setup.
3. For å se en elektronisk etikett bruker du én av følgende metoder.
   - For bærbare datamaskiner:
     a. Bruk en pekeenhet eller piltastene til å velge **Advanced** (avansert) og **Electronic Labels** (elektroniske etiketter), og trykk deretter på enter.
     b. Bruk en pekeenhet eller piltastene til å velge en av oppføringene, og trykk deretter på **OK**.
   - For stasjonære datamaskiner:
     a. Bruk en pekeenhet eller piltastene til å velge **Main** (hovedmeny) og deretter **Electronic Label System** (system for elektroniske etiketter).
     b. Trykk på enter. Den elektroniske etiketten vises.
4. Slik avslutter du Computer Setup-menyer uten å foreta endringer:

   Velg ikonet **Exit** (avslutt) nederst til høyre på skjermbildet, og følg deretter veiledningen på skjermen.

– eller –

Bruk piltastene til å velge **Main** (hovedmeny) og **Ignore Changes and Exit** (forkast endringer og avslutt), og trykk deretter på enter.

Merknad for klasse B fra Federal Communications Commission

Dette utstyret har blitt testet og funnet i samsvar med grenseverdiene for digitalt utstyr av klasse B, ifølge del 15 i FCC-regelverket. Denne merknaden gjelder for produkter i Klasse B.

Disse grenseverdiene er ment å gi rimelig beskyttelse mot skadelige forstyrrelser ved installering i boliger. Dette utstyret genererer, bruker og kan utstråle radiofrekvent energi. Hvis utstyret ikke installeres og brukes i henhold til veiledningen, kan det forårsake skadelige forstyrrelser for radiosamband. Det finnes imidlertid ingen garanti for at en bestemt installasjon ikke blir utsatt for forstyrrelser.

Hvis dette utstyret forårsaker skadelige forstyrrelser for radio- eller fjernsynsmottak, noe som kan konstateres ved å slå utstyret av og på, oppfordres brukeren til å forsøke å rette på dette med ett eller flere av følgende tiltak:

- Snu på eller flytt mottakerantennen.
- Øk avstanden mellom utstyret og mottakeren.
- Koble utstyret til en stikkontakt i en annen strømkrets enn den som mottakeren er koblet til.
- Kontakt forhandleren eller en erfaren radio- eller TV-tekniker for hjelp.

Dette utstyret er i samsvar med del 15 i det amerikanske FCC-regelverket (Federal Communications Commission). Bruk er gjenstand for følgende to vilkår:

1. Dette utstyret skal ikke forårsake skadelig interferens, og
2. Utstyret må tåle eventuelle forstyrrelser, inkludert forstyrrelser som kan forårsake uønsket virkemåte.

Hvis du har spørsmål angående produktet:

- Skriv til:

  HP Inc.

  1501 Page Mill Road

  Palo Alto, CA 94304

- Ring HP på 650-857-1501

  – eller –

- E-post techregshelp@hp.com

For å identifisere dette produktet kan du se på dele-, serie- eller modellnummeret som finnes på produktet.

Modifikasjoner

FCC krever at brukere blir varslet om at enhver endring eller modifikasjon av dette utstyret som ikke er uttrykkelig godkjent av Hewlett-Packard Company, kan føre til at brukeren mister retten til å bruke dette utstyret.

Kabler

Tilkobling til dette utstyret må skje med skjermede kabler med RFI/EMI-kontaktstifter av metall for å være i samsvar med FCC-regelverket.

Produkter med trådløs LAN-enhet eller HP Mobile Broadband Module

Utstyret må ikke plasseres eller brukes sammen med en annen antenne eller sender.

⚠ ADVARSEL: **Eksponering for radiofrekvent stråling** Denne enhetens utstrålingseffekt er innenfor eksponeringsgrensene FCC har satt for radiofrekvent stråling. Enheten bør likevel brukes på en måte som er i overensstemmelse med forventet normal bruk.

Trådløse enheter med 5,925 GHz – 7,125 GHz

FCC-forskrifter begrenser bruken av denne enheten kun til innendørs bruk.

Bruk av denne enheten er forbudt på oljeplattformer, biler, dokking, festing og fly, bortsett fra at dette utstyret kan brukes i fly mens du flyr over 10 000 fot. Bruk av denne enheten er også forbudt for kontroll av eller kommunikasjon med ubemannede flysystemer.

Merknader for global klasse A

Denne merknaden gjelder for produkter i Klasse A.

Merknad for klasse A fra Federal Communications Commission

Dette utstyret er testet og funnet å overholde grensene for digitale enheter i klasse A i samsvar med del 15 i FCC-reglene.

Disse grensene er utarbeidet for å gi rimelig beskyttelse mot skadelig interferens når utstyret brukes i et kommersielt miljø. Dette utstyret genererer, bruker og kan utstråle radiofrekvent energi. Hvis utstyret ikke installeres og brukes i henhold til veiledningen, kan det forårsake skadelige forstyrrelser for radiosamband. Hvis utstyret brukes i et boligområde, er det sannsynlig at det vil forårsake interferens. I slike tilfeller må brukeren korrigere interferensen for egen regning.

Hvis du har spørsmål angående produktet:

- Skriv til:

  HP Inc.

  1501 Page Mill Road

  Palo Alto, CA 94304

- Ring HP på 650-857-1501

  – eller –

- E-post techregshelp@hp.com

For å identifisere dette produktet kan du se på dele-, serie- eller modellnummeret som finnes på produktet.

Modifikasjoner

FCC krever at brukeren informeres om at eventuelle endringer som gjøres på dette utstyret, og som ikke er uttrykkelig godkjent av Hewlett Packard Enterprise, kan frata brukeren retten til å bruke utstyret.

Kabler

Tilkobling til dette utstyret må skje med skjermede kabler med RFI/EMI-kontaktstifter av metall for å være i samsvar med FCC-regelverket og -forskrifter.

Merknad for Australia

Denne merknaden gjelder for produkter i Klasse A i Australia.

⚠ ADVARSEL: Dette er et produkt i klasse A. I et hjemmemiljø kan dette produktet forårsake radiointerferens. I slike tilfeller kan det kreves at brukeren setter i verk tilfredsstillende tiltak.

Merknader for EU- og Storbritannia

Denne merknaden gjelder for produkter i klasse A i EU og Storbritannia.

⚠ ADVARSEL: Dette er et produkt i klasse A. I et hjemmemiljø kan dette produktet forårsake radiointerferens. I slike tilfeller kan det kreves at brukeren setter i verk tilfredsstillende tiltak.

Opplysninger for Japan

VCCI- CISPR32

この装置は、クラスA機器です。この装置を住宅環境で使用すると電波妨害を引き起こすことがあります。この場合には使用者が適切な対策を講ずるよう要求されることがあります。 VCCI－A

Sør-Korea, opplysninger

이 기기는 업무용 환경에서 사용할 목적으로 적합성평가를 받은 기기로서 가정용 환경에서 사용하는 경우 전파간섭의 우려가 있습니다

Taiwan, opplysninger

此為甲類資訊技術設備

為避免電磁干擾，本產品不應安裝或使用於住宅環境。

Forskriftsopplysninger for Hviterussland

Produktet er i samsvar med de hviterussiske nasjonale forskriftene for radio/telekom-utstyr, TR 2018/024/BY.



Opplysninger for Brasil

Este equipamento não tem direito à proteção contra interferência prejudicial e não pode causar interferência em sistemas devidamente autorizados.

VIKTIG: A alimentação de energia é predefinida para 220/230V. Se você possuir tomada elétrica de 110/115V, por favor, altere a chave na parte traseira do seu computador para a tensão correta.

Para maiores informações, consulte o site da ANATEL – www.anatel.gov.br.

Kanadiske merknader

Hvis denne enheten har WLAN- eller Bluetooth-funksjonalitet, oppfyller enheten kravene i Industry Canadas RSS-standard(er) med lisensfritak. Bruk er gjenstand for følgende to vilkår: (1) Denne enheten kan ikke forårsake forstyrrelser og (2) denne enheten må tåle alle forstyrrelser, inkludert forstyrrelser som kan forårsake uønsket virkemåte hos enheten.

ADVARSEL: **Eksponering for radiofrekvent stråling:** Denne enhetens utstrålte effekt er innenfor grensene Industry Canada har satt for eksponering for radiofrekvent stråling. Enheten bør likevel brukes på en måte som er i overensstemmelse med forventet normal bruk.

VIKTIG: Trådløse enheter som opererer i 6 GHz-båndet, skal ikke brukes til kontroll av eller kommunikasjon med ubemannede flysystemer.

VIKTIG: I trådløse nettverk som er i samsvar med IEEE 802.11a, n eller ac, er produktets bruksområde begrenset til innendørs bruk fordi utstyret bruker frekvensbåndet mellom 5,15 og 5,25 GHz. Industry Canada krever at dette produktet brukes innendørs når frekvensbåndet fra 5,15 GHz til 5,25 GHz er i bruk. Hensikten er å redusere faren for skadelig ko-kanalinterferens (CCI), som påvirker satellittsystemer for mobil kommunikasjon. Høyfrekvent radar er tilordnet som primærbruker av båndene på 5,25 til 5,35 GHz og 5,65 til 5,85 GHz. Slike radaranlegg kan forårsake forstyrrelser for og/eller skade på denne enheten.

Antennene til denne enheten kan ikke byttes ut. Alle forsøk på brukertilgang vil skade datamaskinen.

Forskrifter for EU og Storbritannia

EU og Storbritannia har egne sett med forskrifter.

Samsvarserklæring

Produkter med CE-merking og britisk merking er konstruert slik at de kan fungere i minst ett EU-medlemsland og Storbritannia og overholder et eller flere av følgende EU-direktiver og tilsvarende britiske direktiver, alt etter hva som er aktuelt:

Radiodirektivet 2014/53/EU; Lavspenningsdirektivet 2014/35/EU; EMC-direktivet 2014/30/EU; Ecodesign-direktivet 2009/125/EC; RoHS-direktivet 2011/65/EU.

Overholdelse av disse direktivene er vurdert i forhold til gjeldende harmoniserte europeiske standarder.

Den fullstendige samsvarserklæringen for EU og Storbritannia finnes på følgende nettsted: http://www.hp.eu/certificates. Søk med produktmodellnavnet eller forskriftsmodellnummeret (RMN), som finnes på forskriftsetiketten.

Kontaktperson for forskriftssaker er: E-post techregshelp@hp.com.

Produkter med radiofunksjonalitet (EMF)

Bruk denne merknaden når du skal oppgi EMF-data for radiodrift.

Dette produktet innbefatter en radiosender- og mottakerenhet. Når det gjelder normal bruk av bærbare og alt-i-ett PCer, vil en avstand på 20 cm sikre at eksponeringsnivået for radiofrekvent stråling er i samsvar med EU-krav. Produkter som er utviklet for å betjenes på nærmere avstand, for eksempel nettbrett, er i samsvar med relevante EU-krav ved normal bruk. Produkter som kan brukes uten å holde en adskilt avstand, med mindre noe annet er angitt i de spesifikke instruksjonene for produktet.

Restriksjoner for produkter med radiofunksjonalitet (kun for enkelte produkter)

Noen produkter i noen land har begrensninger på radiofunksjonen.



VIKTIG: IEEE 802,11x trådløst LAN med 5,15 GHz– 5,35 GHz og/eller Wi-Fi 6E lav effekt innendørs 5,945 GHz– 6,425 GHz (eller 5,925 GHz–6,425 GHz i Storbritannia) frekvensbånd er begrenset til innendørs bruk i alle land som vises i matrisen. Hvis denne WLAN-funksjonaliteten brukes utendørs, kan det forstyrre eksisterende radiotjenester.

Radiofrekvensbånd og maksimale effektnivåer (kun for enkelte produkter og land)

Tabellen viser radiofrekvensbånd og maksimale strømnivåer for enkelte produkter og noen land.

Tabell 2-1 Radiofrekvensbånd og maksimale effektnivåer (kun for enkelte produkter og land)

Radioteknologi	Maksimal overføringseffekt EIRP (mW)
Bluetooth; 2,4 GHz	100
NFC; 13,56 MHz	10
RFID; 865–868 Mhz / 915–921 MHz	2000/4000
WLAN Wi-Fi 802.11x; 2,4 GHz	100

Tabell 2-1 **Radiofrekvensbånd og maksimale effektnivåer (kun for enkelte produkter og land) (forts.)**

Radioteknologi	Maksimal overføringseffekt EIRP (mW)
WLAN Wi-Fi 802.11x; 5 GHz	200
SRD Wi-Fi 802.11x; 5725–5875 MHz	25
WLAN Wi-Fi 802.11ax; 6 GHz	EU: 200/25 (LPI/VLP) Storbritannia 250/25 (LPI/VLP)
WWAN 5G NR (450–7125 MHz)	400
WWAN 4G LTE; 700/800/900/1800/2100/2300/2600/3500 Mhz	200
WWAN 3G UTMS; 900/2100 MHz	250
WWAN 2G GSM GPRS EDGE; 900 MHz	2000
WWAN 2G GSM GPRS EDGE; 1800 MHz	1000
WiGig® 802.11ad; 60 GHz	316
MERK: Bruk bare HP-støttede programvaredrivere og korrekte landinnstillinger for å sikre samsvar.	

Ergonomisk merknad

Når en mobil datamaskin brukes til skjermarbeidsoppgaver som er underlagt VDU-direktiv 90/270/EF (Visual Display Unit), er det påkrevd med et egnet eksternt tastatur. Avhengig av bruken og oppgaven kan det også være påkrevd med en ekstern skjerm for å oppnå arbeidsforhold som kan sammenlignes med en arbeidsstasjon.

Ref: EK1-ITB 2000 (frivillig GS-sertifisering)

Mobile datamaskiner med GS-godkjenningsmerket oppfyller gjeldende krav til ergonomi. Uten eksterne tastaturer er de kun egnet til skjermarbeid i kortere perioder.

Ved mobil bruk under dårlige lysforhold (f.eks. direkte sollys) kan det oppstå gjenskinn som gir redusert lesbarhet.

Et datamaskinsystem som består av HP-merkede produkter, oppfyller de gjeldende kravene til ergonomi hvis alle aktuelle bestanddeler har GS-godkjenningsmerket, for eksempel stasjonær kontor-PC, tastatur, PC-mus og skjerm.

Vær ekstra oppmerksom når du installerer et eget tårn, mikrotårn for stasjonær forretnings-PC eller arbeidsstasjon som ikke er ment å installeres/brukes i det direkte synsfeltet på arbeidsplasser med visuell skjerm. For å unngå irriterende reflekser i den visuelle skjermen må ikke denne enheten plasseres i det direkte synsfeltet.

Erklæring for europeiske telefonnettverk (modem/faks)

Produktet overholder med dette kravene i det gjeldende direktivet og er CE-merket i henhold til dette. På grunn av forskjeller mellom de enkelte PSTN-er i forskjellige land/regioner gir imidlertid ikke godkjenningen i seg selv en uforbeholden forsikring om vellykket drift på alle PSTN-nettverksterminеringspunkter. Hvis det skulle oppstå problemer, bør du først kontakte leverandøren av utstyret.

Opplysninger for Australia og New Zealand

Dette utstyret innbefatter en radiosender- og mottakerenhet. Ved normal bruk vil en avstand på 20 cm være tilstrekkelig til at eksponeringen for radiofrekvent stråling kommer innenfor grenseverdiene som er satt i Australia og New Zealand.

Datamaskinen må være koblet til telekommunikasjonsnettverket via en linjekabel som oppfyller kravene i AS/CA S008.

⚠ **ADVARSEL:** Modemer uten integrert RJ11-kontakt som leveres med denne datamaskinen, bør ikke installeres i andre enheter.

WWAN-merknad for Kina

重要信息：本公司建议用户通过官方渠道进行系统更新，非官方渠道的更新可能会带来安全风险。

Radioutstyrsmerknad for Kina

型号核准代码显示在产品本体的铭牌上

Merknad om radiostyring av trådløst ladeutstyr for Kina (kun på enkelte produkter)

（一）无线充模组由 PCB 板、电磁线圈、电子组件等组成，经过加工成品后，通电时电磁线圈（初级线圈）能产生电磁场。其与无线充电设备使用，利用贴片中的接收线圈（次级线圈）接收无线充电发射板产生电磁声，并将磁能转化为电能。额定传输功率:15W。工作频率范围：120~130KHz。

（二）设备符合国家《无线充电（电力传输）设备无线电管理暂行规定》以及产品质量、电磁辐射和电气安全等法律法规、国家标准等有关规定；

（三）不得擅自改变使用场景或使用条件、扩大工作频率范围、加大传输功率（包括额外加装功率放大器）；

（四）不得对其他合法的无线电业务及台（站）产生有害干扰，也不得提出免受无线电干扰和辐射无线电波干扰的保护要求，如对其他合法的无线电业务及台（站）产生有害干扰时，应立即停止使用，并在采取措施消除有害干扰后方可继续使用；

（五）无线充电设备禁用区域，禁止使用无线充电功能；

（六）使用无线充电设备如对广播业务的接收造成影响，应立即停止使用无线充电设备；

（七）在船舶、航空器和铁路机车（含动车组列车）内使用无线充电设备应当遵守本规定及相关行业主管部门的规定

Opplysninger for Japan

V-2 規定適合の場合

この装置は、クラス B 情報技術装置です。この装置は、家庭環境で使用することを目的としていますが、この装置がラジオやテレビジョン受信機に近接して使用されると、受信障害を引き起こすことがあります。

取り扱い説明書に従 って正しい取り扱いをして下さい。

VCCI-B

VCCI32-1 規定適合の場合

この装置は、クラス B 機器です。この装置は、住宅環境で使用することを目的としていますが、この装置がラジオやテレビジョン受信機に近接して使用されると、受信障害を引き起こすことがあります。

取り扱い説明書に従 って正しい取り扱いをして下さい。

VCCI-B

5GHz 帯及び 6GHz 帯を使用する特定無線設備は屋内使用に限られています。この機器を屋外で使用することは電波法で禁じられています。

Sertifiseringsmerking for trådløst LAN, trådløst WAN og Bluetooth®

この機器は、技術基準適合証明または工事設計認証を受けた無線設備を搭載しています。

This product contains certified radio equipment.



Some products may use electronic regulatory labels (e-labels). To view the certification mark and numbers on an e-label, please refer to the previous “Accessing regulatory labels” section.

一部の製品では、電子規定ラベル（e ラベル）が使用されています。e ラベルの技適マークと認証番号を確認するには、「規定ラベルの確認」の項目をご覧ください

Opplysninger for Mexico

Declaración para México

La operación de este equipo está sujeta a las siguientes dos condiciones: (1) es posible que este equipo o dispositivo no cause interferencia perjudicial y (2) este equipo o dispositivo debe aceptar cualquier interferencia, incluyendo la que pueda causar su operación no deseada.

Aviso sobre conexiones inalámbricas para México:

En el caso de PC de escritorio, equipos All-in-One, terminales de punto de venta, thin clients y workstations en uso normal e instalados con un dispositivo de transmisión y recepción de radio, una distancia de separación de 20 cm garantiza que los niveles de exposición a radiofrecuencia cumplan con los requisitos de México.

Eurasiske merknader

De følgende merknadene kan gjelde for produkter som selges i Den eurasiske unionen.

Производитель и дата производства



HP Inc.

Адрес: 1501 Page Mill Road, Palo Alto, California 94304, U.S.

Дата производства зашифрована в 10-значном серийном номере, расположенном на наклейке со служебной информацией изделия.

4-я, 5-я и 6-я цифры обозначают год и неделю производства. 4-я цифра обозначает год, например, «3» обозначает, что изделие произведено в «2013» году.

5-я и 6-я цифры обозначают номер недели в году производства, например, «12» обозначает «12-ю» неделю.

Өндіруші және өндіру мерзімі

HP Inc.

Мекенжайы: 1501 Page Mill Road, Palo Alto, California 94304, U.S.

Өнімнің жасалу мерзімін табу үшін өнімнің қызмет көрсету жапсырмасындағы 10 таңбадан тұратын сериялық нөмірін қараңыз.

4-ші, 5-ші және 6-шы сандар өнімнің жасалған жылы мен аптасын көрсетеді. 4-ші сан жылын көрсетеді, мысалы «3» саны «2013» дегенді білдіреді.

5-ші және 6-шы сандар берілген жылдың қай аптасында жасалғанын көрсетеді, мысалы, «12» саны «12-ші» апта дегенді білдіреді.

Местные представители:

Россия: ООО "ЭйчПи Инк",

Российская Федерация, 125171, г. Москва, Ленинградское шоссе, 16А, стр.3,

телефон/факс: +7 495 797 35 00 / +7 499 92132 50

Казахстан: Филиал компании "ЭйчПи Глобал Трэйдинг Би.Ви.", Республика Казахстан, 050040, г.

Алматы, Бостандыкский район, проспект Аль-Фараби, 77/7,

телефон/факс: +7 727 355 35 52

Жергілікті өкілдіктері:

Ресей: ООО "ЭйчПи Инк",

Ресей Федерациясы, 125171, Мәскеу, Ленинград шоссесі, 16А блок 3,

Телефон/факс: +7 495 797 35 00 / +7 499 92132 50

Қазақстан: "ЭйчПи Глобал Трэйдинг Би.Ви. "компаниясының Қазақстандағы филиалы, Қазақстан

Республикасы, 050040, Алматы к., Бостандық, Әл-

Фараби даң.ылы, 77/7,

Телефон/факс: +7 727 355 35 52

Singapore, trådløsopplysninger

Slå av alle WWAN-enheter når du er om bord i fly. Bruk av disse enhetene om bord i fly er ulovlig, kan skade driften av flyet og kan forstyrre mobilnettet. Manglende overholdelse av denne instruksen kan føre til at mobiltjenestene til overtrederen avbrytes/nektes, rettslige skritt eller begge deler.

Brukere påminnes om å begrense bruken av radioutstyr ved drivstofflagre, i kjemiske fabrikker og på steder hvor det foregår sprengning.

Som for annet mobilt radiosenderutstyr rådes brukerne til å sørge for at ingen deler av kroppen kommer for nær antennene mens utstyret er i bruk, av hensyn til personlig sikkerhet og for at utstyret skal virke tilfredsstillende.

Denne enheten er konstruert for å være i samsvar med aktuelle krav når det gjelder eksponering for radiobølger, basert på vitenskapelige retningslinjer med sikkerhetsmarginer som skal sørge for sikkerheten til alle brukere uavhengig av helsetilstand og alder. Disse retningslinjene for eksponering for radiobølger benytter en måleenhet som kalles SAR (Specific Absorption Rate). SAR-tester utføres ved hjelp av standardiserte metoder mens enheten overfører med høyeste sertifiserte effektnivå innenfor alle frekvensbåndene som brukes. SAR-informasjonen er basert på CENELECs standarder EN50360 og EN50361, som bruker grenseverdien 2 watt per kilogram, beregnet ut fra 10 gram med vev.

Opplysninger for Sør-Korea

무선적용제품

해당 무선설비가 전파혼신 가능성이 있으므로 인명안전과 관련된 서비스는 할 수 없음 (무선모듈 제품이 설치되어 있는 경우).

몸 가까이에서 장치를 작동할 경우 , 비금속 저장 액세서리를 사용하여 장치와 몸 사이에 2.5cm 이상의 거리를 유지하십시오 .

Dokument for forskriftsinnsending

규정 제출 문서

규정 제출 문서에 의거하여 등록자(신청자) 또는 제조업체는 'HP Inc.' 또는 'HP Korea Inc.'입니다.

규정 제출 문서에 의거하여 문서에 포함된 장비명은 '컴퓨터'이며 일반적으로 다음 주요 제품 유형 중 하나로 분류됩니다.

올인원(일체형), 올인원 PC, 올인원 데스크톱 PC

컴퓨터 또는 개인용 컴퓨터

데스크톱 또는 데스크톱 PC

노트북 또는 노트북 PC

태블릿 PC

씬 클라이언트

워크스테이션

RPOS, 소매 시스템, 소매 POS(Point-of-Sale) 터미널

Merknad om trådløst nett i Thailand

เครื่องโทรคมนาคมและอุปกรณ์นี้ มีความสอดคล้องตามมาตรฐานหรือข้อกำหนดของ กสทช.

(This telecommunication equipment conforms to the requirements of NBTC.)

เครื่องวิทยุคมนาคมนี้มีระดับการแผ่คลื่นแม่เหล็กไฟฟ้าสอดคล้องตามมาตรฐานความปลอดภัยต่อสุขภาพของมนุษย์จากการใช้เครื่องวิทยุคมนาคมที่คณะกรรมการกิจการโทรคมนาคมแห่งชาติประกาศกำหนด

This radio communication equipment has the electromagnetic field strength in compliance with the Safety Standard for the Use of Radio communication Equipment on Human Health announced by the National Telecommunications Commission.

NCC-opplysninger for Taiwan

De følgende merknadene gjelder for Taiwan.

無線 LAN 802.11 裝置/藍牙裝置/短距離通訊裝置:

取得審驗證明之低功率射頻器材，非經核准，公司、商號或使用者均不得擅自變更頻率、加大功率或變更原設計之特性及功能。低功率射頻器材之使用不得影響飛航安全及干擾合法通信；經發現有干擾現象時，應立即停用，並改善至無干擾時方得繼續使用。前述合法通信，指依電信管理法規定作業之無線電通信。低功率射頻器材須忍受合法通信或工業、科學及醫療用電波輻射性電機設備之干擾。

應避免影響附近雷達系統之操作。

高增益指向性天線只得應用於固定式點對點系統。

減少電磁波影響，請妥適使用。

Merknad om bruk ved flyreiser

Bruk av elektronisk utstyr om bord i rutefly er underlagt regler som fastsettes av det enkelte flyselskap.

Merknader om batterier som kan byttes av bruker

Når et batteri har nådd slutten av levetiden, bør det ikke kastes sammen med vanlig husholdningsavfall. Følg lokale lover og forskrifter for avhending av brukte batterier.

HP oppmuntrer sine kunder til å resirkulere brukt elektronisk utstyr, originale HP-tonerkassetter og oppladbare batterier. Hvis du ønsker mer informasjon om resirkuleringsprogrammer, kan du se HPs nettsted på http://www.hp.com/recycle.

I brukerhåndboken som fulgte med produktet, finner du informasjon om hvordan du tar ut et batteri som kan byttes av brukeren.

Opplysninger om fabrikkforseglet batteri

Batteriet eller batteriene i produktet kan ikke skiftes ut av brukerne selv på noen enkel måte. Fjerning eller utskifting av batteriet kan ha betydning for garantidekningen. Ta kontakt med kundestøtte hvis et batteri ikke lenger holder på ladingen.

Når et batteri har nådd slutten av levetiden, bør det ikke kastes sammen med vanlig husholdningsavfall. Følg lokale lover og forskrifter om avhending av batterier.

Lasersamsvar

Bruk denne merknaden til å varsle om mulig stråling fra feil laserbruk.

⚠ ADVARSEL: Bruk av kontroller eller justeringer eller utføring av prosedyrer som avviker fra dem som er angitt i installeringshåndboken til laserproduktet, kan føre til eksponering for skadelig strålingsnivå. Slik reduserer du risikoen for å bli utsatt for skadelige strålingsnivåer:

- Ikke forsøk å åpne modemkabinettet. Det er ingen deler på innsiden som kan repareres av bruker.
- Ikke utfør kontroller, foreta justeringer eller utfør prosedyrer på laserenheten som ikke er angitt i installeringshåndboken til laserproduktet.

- Tillat bare autorisert servicepersonell å reparere enheten.

Dette produktet kan være utstyrt med en optisk lagringsenhet (for eksempel en CD- eller DVD-stasjon) og/eller en fiberoptisk sender-mottaker. Begge disse enhetene kan inneholde en laser som er klassifisert som et laserprodukt i klasse 1 i henhold til IEC/EN 50689:2021, og som oppfyller sikkerhetskravene til denne standarden.

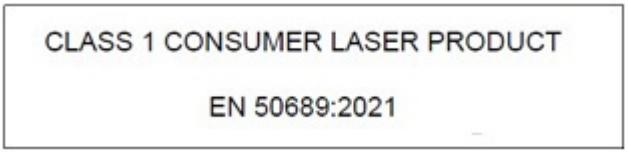

Alle laserprodukter er i overensstemmelse med de amerikanske FDA-bestemmelsene i 21 CFR 1040.10 og 1040.11 eller er i overensstemmelse med bestemmelsene, med unntak av avvik i henhold til lasermerknad nr. 50 datert 24. juni 2007 eller lasermerknad nr. 56 datert 8. mai 2019.



Godkjenning av telekommunikasjonsenheter

Telekommunikasjonsenheten i datamaskinen er godkjent for tilkobling til telefonnettet i et land eller en region hvis dette landets eller denne regionens godkjenningsmerke finnes på produktmerkingen som er plassert på undersiden av datamaskinen eller modemet.

Se brukerhåndboken som fulgte med produktet, for å sikre at produktet er konfigurert for landet/regionen hvor produktet befinner seg. Hvis du velger et annet land /en annen region enn hvor produktet befinner seg, kan det føre til at modemet blir konfigurert på en måte som overtrer forskriftene/lovene for telekommunikasjon i dette landet/regionen. Det er heller ikke sikkert at modemet vil fungere som det skal hvis feil land eller region er valgt. Hvis du velger et land eller en region og får en melding om at dette landet eller denne regionen ikke støttes, betyr det at modemet ikke er godkjent for bruk i dette landet eller denne regionen, og at du derfor ikke bør bruke modemet.

Modemopplysninger

Canada, Japan, New Zealand og USA har sine egne sett med modemmerknader.

Modemopplysninger for USA

Dette utstyret oppfyller kravene i FCC-regelverkets del 68 og krav fastsatt av ACTA. På undersiden av datamaskinen eller modemet finnes en etikett som blant annet inneholder en produktidentifikasjon i formatet US:AAAEQ##TXXXX. Gi telefonselskapet disse opplysningene hvis du blir bedt om det når du henvender deg til selskapet.

Relevant sertifisering for kontakt: USOC = RJ11C. Støpselet og kontakten som brukes til tilkobling av dette utstyret til ledningsnettet og telefonnnettet på bruksstedet, må være i samsvar med de relevante FCC-reglene, del 68 og krav fastsatt av ACTA. Dette produktet leveres med en telefonledning og et støpsel som er i samsvar med dette regelverket. Produktet er konstruert for å kunne kobles til et kompatibelt støpsel, som også er i henhold til regelverket. Du finner flere opplysninger i installeringsveiledningen.

REN-verdien (ringerekvivalensnummeret) angir antall enheter som kan være koblet til en telefonlinje. For høye REN-verdier på en telefonlinje kan føre til at enheter ikke ringer som svar på et innkommende anrop. De fleste steder, men ikke alle, bør REN-verdien ikke overstige fem (5,0). Ta kontakt med det lokale telefonselskapet for å finne ut hvor mange enheter som kan kobles til en telefonlinje før REN-verdien overskrides. Når det gjelder produkter som er godkjent etter den 23. juli 2001, inngår REN-verdien for dette produktet som en del av produktidentifikasjonen, som har formatet US:AAAEQ##TXXXX. Sifrene som vises som ## i dette eksempelet, viser REN-verdien uten desimalskilletegn (for eksempel betyr 03 at REN-verdien er 0,3). På eldre produkter er REN-verdien angitt særskilt som en del av produktmerkingen.

Hvis dette utstyret fra HP har skadelig innvirkning på telefonnettet, vil telefonselskapet gi deg forhåndsvarsel om at midlertidig utkobling kan bli nødvendig. Hvis slik forhåndsvarsling ikke er praktisk mulig, vil telefonselskapet gi deg varsel så snart det er mulig. Du vil også bli gjort oppmerksom på at du kan klage vedtaket inn for FCC hvis du mener at det bygger på feil grunnlag.

Telefonselskapet kan gjøre endringer i anlegg, utstyr, drift og prosedyrer som kan påvirke dine muligheter til å bruke dette utstyret. I så fall vil telefonselskapet gi deg varsel om dette på forhånd, slik at du kan foreta endringene som er nødvendig for at du kan fortsette å bruke tjenestene som tilbys.

Hvis du får problemer med dette utstyret, kontakter du teknisk støtte. Hvis utstyret har skadelig innvirkning på telefonnettet, kan telefonselskapet be om at du kobler fra utstyret til problemet er løst. Du bør ikke utføre andre reparasjoner på utstyret enn de som beskrives i brukerhåndbokens avsnitt om problemløsing, hvis et slikt avsnitt finnes.

Tilkobling til felleslinjer er underlagt delstatlige tariffer. Ta kontakt med delstatens ansvarlige myndigheter for mer informasjon.

Hvis du har et alarmsystem som bruker telefonnettet, må du kontrollere at alarmsystemet ikke settes ut av drift når du installerer dette utstyret fra HP. Hvis du vil vite hva som kan sette alarmsystemet ut av drift, bør du ta kontakt med telefonselskapet eller en kvalifisert alarmtekniker.

Ifølge den amerikanske forbrukervernloven (Telephone Customer Protection Act) av 1991 er det ulovlig å bruke datamaskiner eller annet elektronisk utstyr, inkludert telefaksmaskiner, til å sende en melding hvis meldingen ikke inneholder en marg øverst eller nederst på hver overførte side eller på første side i overføringen, som tydelig viser dato og klokkeslett da den ble sendt, identifikasjon av selskap eller annen enhet, eller personen som sender meldingen og telefonnummeret til avsendermaskinen eller -selskapet, -enheten eller -personen. Dette telefonnummeret vil ikke være et 900-nummer eller annet nummer der taksten overskrider samtaletaksten lokalt eller for fjernvalg.

Når du skal programmere inn disse opplysningene, følger du fremgangsmåten som skisseres i veiledningen til telefaksmaskinens programvare.

Modemopplysninger for Canada

Dette utstyret er i samsvar med de gjeldende tekniske spesifikasjonene som er angitt av Industry Canada.

Ringerekvivalensnummeret, REN, indikerer hvor mange enheter som det er tillatt å koble til et telefongrensesnitt. Termineringspunktet for et grensesnitt kan bestå av et vilkårlig antall enheter. Det eneste kravet er at summen av alle enhetenes REN-verdi ikke overstiger fem (5). REN-verdien til dette terminalutstyret er 1,0.

Modemopplysninger for Japan

Hvis datamaskinen ikke har et sertifiseringsmerke for Japan på undersiden, finner du det aktuelle sertifiseringsmerket nedenfor.

Det japanske sertifiseringsmerket for V.92 56k data-/faksmodem vises nedenfor:



Hvis datamaskinen ikke har et sertifiseringsmerke for Japan på undersiden, finner du det aktuelle sertifiseringsmerket nedenfor.

Det japanske sertifiseringsmerket for LSI Corporation PCI-SV92EX Soft-modemet vises nedenfor:



Modemopplysninger for New Zealand

Hvis en terminalutstyrsenhet er godkjent (har fått innvilget "Telepermit"), betyr dette bare at Telecom har undersøkt enheten og funnet ut at den oppfyller minstekravene for tilkobling til nettverket.

Dette betyr ikke at Telecom anbefaler produktet, og det innebærer heller ikke noen form for garanti. Det er viktig å merke seg at dette ikke er en forsikring om at en enhet vil fungere feilfritt når den brukes sammen med annet godkjent utstyr (utstyr som har fått "Telepermit") når dette utstyret er av et annet merke eller en annen modell. Det betyr heller ikke at det nevnte produktet er kompatibelt med alle tjenester som tilbys i Telecoms nettverk.

Det kan ikke garanteres at dette utstyret vil fungere feilfritt med de høyere hastighetene det er konstruert for, under alle driftsforhold. Telecom påtar seg intet ansvar for problemer som kan oppstå i slike situasjoner.

Hvis enheten bruker pulsoppringning, må du være oppmerksom på at Telecom ikke garanterer at våre linjer alltid vil støtte pulsoppringning.

Når dette utstyret er koblet til samme linje som annet utstyr samtidig som pulsoppringning brukes, kan det oppstå avvikende ringesignaler og støy, og feiloppringninger kan forekomme. Hvis det oppstår slike problemer, bør brukeren *ikke* rapportere dette som en feil til Telecoms feilmeldingstjeneste.

Noen av parameterne som kreves for å oppnå samsvar med Telecoms krav for innvilgning av Telepermit, er avhengig av annet utstyr (for eksempel datamaskiner) som er koblet sammen med enheten. Tilknyttet utstyr må være satt opp for bruk innenfor de følgende grenseverdiene for å være i samsvar med Telecoms spesifikasjoner:

- Det må ikke forekomme mer enn 10 anropsforsøk til det samme nummeret i løpet av en periode på 30 minutter for ett enkelt, manuelt oppringingsforsøk.
- Utstyret skal bryte forbindelsen i minst 30 sekunder etter et oppringingsforsøk før et nytt forsøk startes.
- Hvis automatisk oppringing av forskjellige numre benyttes, skal utstyret være stilt inn slik at forbindelsen brytes i minst 5 sekunder etter et oppringingsforsøk før et nytt forsøk startes.

- Utstyret skal være stilt inn slik at anrop besvares mellom 3 og 30 sekunder etter at ringesignalet mottas (anbefalt innstilling er mellom 2 og 10).

Talestøtte

Alle personer som bruker denne enheten til å spille inn telefonsamtaler, skal overholde New Zealands lovgivning.

Et av kravene som stilles, er at minst én av personene skal være klar over at samtalen blir tatt opp. Dessuten skal prinsippene i New Zealands lovgivning om personvern (Privacy Act 1993) etterleves med hensyn til hva slags personlig informasjon som innhentes, hva innsamlet informasjon skal brukes til, og hvilke opplysninger som gis videre til andre.

Dette utstyret skal ikke være satt opp for automatiske oppringninger til Telecoms nødnummer (111).

Macrovision Corporation-opplysninger

Dette produktet omfatter teknologi for opphavsrettslig beskyttelse som er beskyttet av rettigheter til visse amerikanske patenter og andre immaterielle rettigheter som innehas av Macrovision Corporation og andre rettighetsinnehavere.

Bruk av denne teknologien for opphavsrettslig beskyttelse må godkjennes av Macrovision Corporation og er ment brukt i hjemmet og andre steder av begrenset omfang, med mindre annet er godkjent av Macrovision Corporation. Omvendt utvikling («reverse engineering») eller demontering er ikke tillatt.

3 Sikkerhetsmerknader

Produktdokumentasjonen kan kreve en eller flere av disse sikkerhetsmerknadene.

Viktig sikkerhetsinformasjon

Disse merknadene kan gjelde for mange produkter.

⚠ **ADVARSEL:** Les håndboken *Sikkerhet og komfort* for å redusere faren for alvorlig skade. Den beskriver hvordan du setter opp og bruker datamaskinen på en måte som sikrer gode arbeidsvaner og som hindrer og forebygger helseskade, og inneholder viktige opplysninger om elektrisk og mekanisk sikkerhet. Denne håndboken er tilgjengelig på Internett-adressen http://www.hp.com/ergo og på dokumentasjons-CD-en som fulgte med produktet.

Datamaskinen kan være tung, sørg for å løfte den ergonomisk riktig når du flytter på den.

Installer datamaskinen i nærheten av en stikkontakt. Strømledningen er datamaskinens viktigste frakoblingsenhet og må til enhver tid være lett tilgjengelig. Hvis strømledningen som leveres med datamaskinen din, har en jordet plugg, må du alltid bruke strømledningen med en jordet stikkontakt for å unngå risiko for elektrisk støt.

For å redusere muligheten for elektrisk støt fra telefonnettet kobler du datamaskinen til stikkontakten før du kobler den til telefonlinjen. Koble også fra telefonlinjen før du kobler datamaskinen fra stikkontakten.

Koble alltid modemkabelen fra telefonsystemet før du installerer eller fjerner dekselet på datamaskinen.

Ikke bruk datamaskinen med dekselet fjernet.

For din sikkerhet bør du alltid koble datamaskinen fra strømkilden og fra alle telekommunikasjonssystemer (for eksempel telefonlinjer), nettverk eller modem før du utfører serviceprosedyrer. Hvis du ikke gjør det, kan du risikere personskade eller utstyrsskade. Det er farlige spenningsnivåer inne i strømforsyningen og modemet til dette produktet.

Som en sikkerhetsforanstaltning vil systemet deaktivere enkelte USB-porter midlertidig hvis systemets strømbelastning overstiger kapasiteten for den bestemte konfigurasjonen.

⚠ **ADVARSEL:** Når du bruker denne enheten, må grunnleggende forholdsregler alltid følges for å redusere risikoen for brann, elektrisk støt og skade på personer, inkludert følgende:

- Ikke bruk dette produktet nær vann, for eksempel i nærheten av et badekar, en håndvask, kjøkkenvask eller oppvaskkum, i en våt kjeller eller ved et svømmebasseng.
- Unngå å bruke dette produktet i tordenvær. Det kan være en liten risiko for elektrisk støt fra lynnedslag.
- Ikke bruk dette produktet til å rapportere gasslekkasjer hvis du befinner deg i nærheten av lekkasjen.
- Koble alltid fra modemkabelen før du åpner utstyrskabinettet eller berører en uisolert modemkabel, plugg eller intern komponent.

- Hvis dette produktet ble levert uten telefonledning, må du bare bruke telekommunikasjonsledning med dimensjonen 26 AWG eller høyere.
- Ikke koble en modem- eller telefonkabel til RJ-45-porten (nettverksporten).

TA VARE PÅ DENNE VEILEDNINGEN.

VIKTIG: Hvis datamaskinen leveres med en spenningsvalgbryter for bruk i et strømsystem med 115 eller 230 V, er spenningsvalgbryteren forhåndssatt til riktig spenningsinnstilling for bruk i det bestemte landet/regionen der det først ble solgt. Hvis du setter spenningsvalgbryteren i feil posisjon, kan datamaskinen bli skadet og eventuell underforstått garanti bli ugyldig.

Dette produktet er ikke vurdert i forhold til tilkobling til et IT-strømsystem (et strømdistribusjonssystem uten noen direkte tilkobling til jord, i henhold til gjeldende sikkerhetsstandarder).

Sikkerhetsadvarsel om varme

Bruk denne merknaden hvis det er en mulighet for personskade fra sterk varme.

⚠ ADVARSEL: For å redusere risikoen for varmerelatert skade på eller overoppheting av den mobile datamaskinen må du ikke ha den mobile datamaskinen i fanget eller dekke til datamaskinens luftespalter. Plasser den mobile datamaskinen på en fast, plan flate når du skal bruke den. Pass på at ingen annen hard flate, for eksempel en tilkoblet skriver, eller en myk flate, for eksempel puter eller tepper, blokkerer for luftstrømmen. La heller ikke strømadapteren komme i kontakt med hud eller myke gjenstander som puter og tepper, under bruk. Datamaskinen og strømadapteren som er levert av HP overholder grenseverdiene for brukertilgjengelige temperaturer, som definert av gjeldende sikkerhetsstandarder.

⚠ FORSIKTIG: For å redusere risikoen for varmerelatert skade, må du ikke berøre interne varme overflater før interne overflater har blitt avkjølt til romtemperatur.

Merknad om mulig sikkerhetsrisiko

Bruk denne merknaden til å advare brukere om muligheten for at en feil ikke var trygg og kontrollert.

Hvis du oppdager følgende forhold (eller har andre sikkerhetsbekymringer), må du ikke bruke datamaskinen: knitrende, hvesende eller smellende lyd, eller en sterk lukt eller røyk som kommer fra datamaskinen. Det er normalt at slike forhold kan oppstå når en intern elektronisk komponent svikter på en trygg og kontrollert måte, men disse forholdene kan også indikere et mulig sikkerhetsproblem. Ikke anta at det er en ufarlig svikt. Slå av datamaskinen, koble fra strømkilden og ta kontakt med teknisk kundestøtte for å få hjelp.

Installeringsforhold

Se installasjonsinstruksjonene før du kobler dette utstyret til strømforsyningen.

⚠ ADVARSEL: Det kan være strømførende og bevegelige deler på innsiden av datamaskinen. Koble fra utstyrets strømforsyning før du tar av kabinettet. Erstatt og sikre kabinettet før du lader utstyret på nytt.

Merknad om akustikk

Bruk denne merknaden når lydtrykknivået kan være lavere enn anbefalt eller forventet.

Lydtrykknivået (LpA) er godt under 70 dB(A) (brukerplassering, normal drift, i henhold til ISO 7779). For å vise informasjon om produktets støyutslipp kan du gå til «IT ECO Declarations» (ØKO-erklæringer for IT) på http://www.hp.com/go/ted og deretter velge en produktkategori fra rullegardinmenyen.

Merknader om batterier

En eller flere av disse sikkerhetsmerknadene kan gjelde for produktets batteri.

⚠ **ADVARSEL:** Produktet kan inneholde et internt litium-mangandioksid- eller vanadiumpentoksidbatteri, alkaliske batterier eller en batteripakke. Det er risiko for brann og forbrenninger hvis batteripakken ikke behandles riktig.

⚠ **ADVARSEL:** Ikke forsøk å lade opp batteriet.

⚠ **ADVARSEL:** Ikke utsett batteriet for temperaturer på over 60 °C (140 °F).

⚠ **ADVARSEL:** Av hensyn til sikkerheten skal denne datamaskinen bare brukes med batteriet som fulgte med datamaskinen, et nytt batteri fra HP, eller et kompatibelt batteri som er kjøpt som tilleggsutstyr fra HP. Rask lading er kanskje ikke tilgjengelig for ikke-kompatible batterier eller batterier som ikke er levert av HP.

⚠ **ADVARSEL:** For å unngå fare for brann eller brannskade må du ikke demontere, knuse eller stikke hull på batteriene, kortslutte de ytre kontaktene eller kaste batteriene i ild eller vann.

⚠ **ADVARSEL:** Det er fare for eksplosjon hvis batteriet skiftes ut med et batteri av feil type. Brukte batterier må avhendes i henhold til veiledningen.

⚠ **ADVARSEL:** Bytt bare ut batteriet med et HP-batteri som er tiltenkt dette produktet.

⚠ **ADVARSEL:** Batterier må ikke svelges, det kan føre til kjemisk forbrenning.

⚠ **ADVARSEL:** Dette produktet inneholder et mynt-/knappcellebatteri. Hvis knappcellebatteriet svelges, kan det føre til alvorlige indre brannskader på kun 2 timer, og det kan være dødelig.

⚠ **ADVARSEL:** Oppbevar nye og brukte batterier utenfor barns rekkevidde.

⚠ **ADVARSEL:** Hvis batterirommet ikke kan lukkes skikkelig, må du slutte å bruke produktet og holde det unna barn.

⚠ **ADVARSEL:** Hvis du mistenker at batterier kan ha blitt svelget eller stukket inn i en hvilken som helst del av kroppen, må du umiddelbart oppsøke lege.

⚠ **ADVARSEL:** Hvis et batteri oppbevares i miljøer med ekstremt høye temperaturer, kan det føre til eksplosjon eller lekkasje av brannfarlig væske eller gass.

⚠ **ADVARSEL:** Hvis et batteri utsettes for ekstremt lavt lufttrykk, kan det føre til eksplosjon eller lekkasje av brannfarlig væske eller gass.

⚠ **ADVARSEL:** Fjern og umiddelbart gjenvinn eller kast brukte batterier i henhold til lokale forskrifter, og hold dem unna barn. IKKE brenn eller kast batterier som husholdningsavfall.

⚠ **ADVARSEL:** Selv brukte batterier kan forårsake alvorlig skade eller dødsfall.

⚠ **ADVARSEL:** Ring et lokalt giftkontrollsenter for informasjon om behandling.

⚠ **ADVARSEL:** Ikke-oppladbare batterier skal ikke lades.

⚠ **ADVARSEL:** Ikke tving frem utlading, opplading, demonter, utsett for varme over (60 °C (149 °F).) eller brenn batteriene. Dette kan føre til personskade på grunn av luftutslipp, lekkasje eller eksplosjon som resulterer i kjemiske brannskader.

⚠ **ADVARSEL:** Kontroller at batteriene er riktig installert i henhold til polaritet (+ og -).

⚠ **ADVARSEL:** Ikke bland gamle og nye batterier, forskjellige merker eller typer batterier, som alkaliske, karbon-sink eller oppladbare batterier.

⚠ **ADVARSEL:** Ta ut og umiddelbart gjenvinn eller avhend batterier fra utstyr som ikke brukes over lengre tid, i henhold til lokale bestemmelser.

⚠ **ADVARSEL:** Sikre alltid batterirommet helt. Hvis batterirommet ikke kan lukkes skikkelig, må du slutte å bruke produktet, fjerne batteriene og holde det unna barn.

⚠ **ADVARSEL:** Batteriet må bare byttes ut med en kompatibel batteritype. Den kompatible batteritypen for stasjonære arbeidsstasjoner er CR2032.

⚠ **ADVARSEL:** Den nominelle batterispenningen er 3 V.

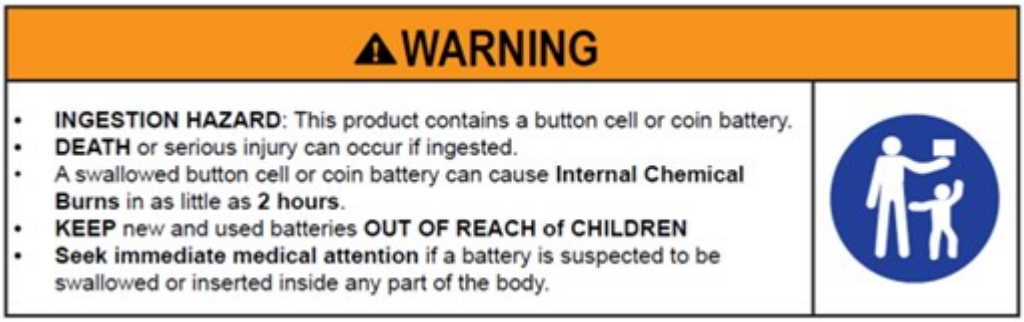

Tabell 3-1 **Ikon for og beskrivelse av batteriavhending**

Ikon	Beskrivelse
	Batterier, batteripakke og akkumulatorer bør ikke skal kastes sammen med generelt husholdningsavfall. For å videresende dem til resirkulering eller riktig avhending, bruk offentlig avfallssystem eller returner dem til HP, en autorisert HP-partner, eller deres agenter.

Merknader om vifter

Bruk en eller flere av disse merknadene for å advare brukere om farene for personskader fra roterende vifteblader.

⚠ **ADVARSEL:**  Hold kroppsdeler unna bevegelige deler.

⚠ **ADVARSEL:** Hold kroppsdeler unna viftebladene.

⚠ **ADVARSEL:** Hold kroppsdeler unna bevegelsesbanen.

Merknad om lydnivå for hodesett og hodetelefoner

Denne merknaden varsler om faren for høye voluminnstillinger på headsett og hodetelefoner.

⚠ ADVARSEL:  For å unngå mulig hørselsskade må du unngå å lytte med høyt lydvolum over lengre tid.

Hvis volumkontrollen og/eller equalizer justeres til andre innstillinger enn midtre posisjon, kan det øke øre-/hodetelefonenes utgangsspenning, og følgelig lydtrykknivået. Bruk av andre faktorer som påvirker effekten for øre-/hodetelefoner enn de som er angitt av produsenten (f.eks. operativsystem, equalizer-programvare, fastvare, drivere), kan øke øre-/hodetelefonenes utgangsspenning, og følgelig lydtrykknivået.

Lasersikkerhet

For produkter som er utstyrt med optiske stasjoner eller fiberoptiske transceivere.

Produktet kan være utstyrt med en optisk lagringsenhet (dvs. en CD- eller DVD-stasjon) og/eller en fiberoptisk sender/mottaker. Disse inneholder lasere og er klassifisert som laserprodukter i klasse 1 i overensstemmelse med standarden IEC/EN 60825-1, og de overholder kravene.

Alle laserprodukter er i overensstemmelse med de amerikanske FDA-bestemmelsene i 21 CFR 1040.10 og 1040.11 eller er i overensstemmelse med bestemmelsene, med unntak av avvik i henhold til lasermerknad nr. 50 datert 24. juni 2007 eller lasermerknad nr. 56 datert 8. mai 2019.

⚠ ADVARSEL: Bruk av kontroller eller justeringer eller utføring av prosedyrer som avviker fra dem som er angitt her eller i installeringshåndboken til laserproduktet, kan føre til eksponering for skadelig strålingsnivå. Slik reduserer du risikoen for å bli utsatt for skadelige strålingsnivåer:

- Ikke forsøk å åpne modemkabinettet. Det er ingen deler på innsiden som kan repareres av bruker.
- Ikke utfør kontroller, foreta justeringer eller utfør prosedyrer på laserenheten som ikke er angitt her.
- Tillat bare HP-autoriserte serviceteknikere å reparere enheten.

Krav til strømforsynings- og strømledningsset

Forskjellige land har forskjellige krav til strømforsyninger og strømledninger.

Jordingskrav for strømforsyninger i klasse 1

Utstyret skal kobles til en jordterminal for å beskytte mot lekkasjestrøm. Koble systemets strømledning til et vekselstrømuttak som gir en jordet tilkobling. Andre ledninger vil kanskje ikke sikre mot feil. Bruk bare strømledningen som fulgte med dette produktet, eller en godkjent erstatning fra HP Inc.

Opplysninger for Brasil

Este equipamento deve ser conectado obrigatoriamente em tomada de rede de energia elétrica que possua aterramento (três pinos), conforme a norma nbr abnt 5410,visando a segurança dos usuários contra choques elétricos.

Danmark

Apparatets stikprop skal tilsluttes en stikkontakt med jord, som giver forbindelse til stikproppens jord.

Finland

Laite on liitettävä suojakoskettimilla varustettuun pistorasiaan.

Norge

Apparatet må tilkoples jordet stikkontakt.

Sverige

Apparaten skall anslutas till jordat uttag.

Krav til strømforsyning

Strømforsyninger på enkelte produkter har nettstrømbrytere. Produktets spenningsvalgbryter gjør det mulig å bruke det på en hvilken som helst linjespenning mellom 100–127 eller 200–240 volt AC. Strømforsyninger på disse produktene som ikke har nettstrømbrytere, er utstyrt med interne kretser som automatisk registrerer innkommende spenning og bytter til riktig spenning.

⚠ **ADVARSEL:** For å dempe mulige sikkerhetsproblemer. HP anbefaler at du kun bruker strømadaptere med HP-merket.

Kina

消费者若使用电源适配器供电，则应购买配套使用获得 CCC 认证并满足标准要求的电源适配器

For bruk i Norge

Noen produkter er designet for et IT-strømsystem med fase-til-fase-spenning på 230 V.

Krav til strømledningssett

En eller flere av disse merknadene kan gjelde for produktets strømledning.

⚠ **ADVARSEL:** Slik reduserer du faren for elektrisk støt og skade på utstyret:

- Koble strømledningen til en stikkontakt som hele tiden er lett tilgjengelig.
- Koble datamaskinen fra strømnettet ved å koble strømledningen fra stikkontakten.
- Hvis strømledningen leveres med et trepolet støpsel, setter du støpselet i en jordet, trepolet stikkontakt. Ikke koble fra jordingen ved for eksempel å bruke en topolet adapter. Jordingen har en viktig sikkerhetsfunksjon.

Strømledningssettet som følger med dette produktet, overholder kravene som gjelder for bruk i landet der utstyret opprinnelig ble kjøpt. Bruk bare strømledningen som fulgte med enheten, eller en godkjent erstatning fra HP Inc. eller en HP Inc.-forhandler. Delenummer for erstatninger finner du på http://www.hp.com/support.

Strømledningssett for bruk i andre land må oppfylle kravene i landet der du bruker produktet. Hvis du ønsker mer informasjon om krav til strømledning, kan du kontakte din HP-autoriserte forhandler, forhandler eller serviceleverandør.

⚠ **ADVARSEL:** Ikke bruk strømledninger fra andre produkter. Feil strømledninger kan føre til fare for støt og brannfare.

Kravene som er oppført nedenfor gjelder for alle land:

- Strømledningen må være godkjent av en egnet akkreditert instans ansvarlig for vurdering i landet der strømledningssettet vil bli installert.

Strømledningen skal legges slik at den ikke tråkkes på eller kommer i klem av objekter som blir lagt over eller inntil den. Vær ekstra oppmerksom på støpselet, stikkontakten og punktet hvor ledningen kommer ut av produktet.

⚠ **ADVARSEL:** Ikke bruk dette produktet med en skadet strømledningen. Hvis strømledningene er skadet på noen måte, kan du erstatte den umiddelbart. Skadede ledninger kan føre til at brukeren blir utsatt for farer.

Merknad om strømledning

Hvis datamaskinen eller tilleggsutstyret som er ment brukt sammen med datamaskinen, ble levert uten strømledning, må du kjøpe en strømledning som er godkjent for bruk i landet eller regionen der du oppholder deg.

Strømledningen må passe til produktet og være godkjent for spenningen og strømstyrken som er angitt på produktmerkingen. Den nominelle spenningen og strømstyrken til strømledningen skal være større enn spenningen og strømstyrken som er angitt på produktet. Dessuten må ledningens diameter være minst **0,75 mm²** / 18 AWG, og ledningens lengde må være mellom **1,0 m** og **2 m**. Hvis du lurer på hva slags strømledning som skal brukes, kan du kontakte den autoriserte tjenesteleverandøren.

Strømledningen skal legges slik at den ikke tråkkes på eller kommer i klem mellom gjenstander som er plassert over eller ved siden av den. Vær ekstra oppmerksom på støpselet, stikkontakten og punktet hvor ledningen kommer ut av produktet.

DC-plugg for ekstern HP-strømforsyning

Diagrammet viser nettstøpsel på ekstern HP-strømforsyning.

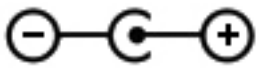

Japansk strømledningsmerknad

製品には、同梱された電源コードをお使い下さい。

同梱された電源コードは、他の製品では使用出来ません。

Krav til strømledninger i Japan

Bruk bare den strømledningen som følger med produktet, ved bruk i Japan.

⚠ **FORSIKTIG:** Bruk ikke strømledningen som følger med produktet på noen andre produkter.

Klemfare

Bruk denne merknaden til å advare om muligheten for klemskader.

⚠ **ADVARSEL:** Observer klemfareområder. Hold fingrene unna lukkedeler.

Beskyttelse av TV-antennekontakter

Flere sikkerhetsmerknader kan gjelde for kontaktene på TV-antennen.

Ekstern jording av TV-antenne

Hvis en ekstern antenne eller et kabelanlegg kobles til produktet, må du påse at antennen eller kabelanlegget er jordet, slik at de har en viss beskyttelse mot spenningstopper og statisk elektrisitet som bygger seg opp.

Artikkel 810 i National Electrical Code, ANSI/NFPA 70, inneholder informasjon om riktig jording av masten og den bærende konstruksjonen, jording av gjennomføringen til en antenneutladningsenhet, størrelsen på jordledningene, plasseringen av antenneutladningsenheten, tilkobling til jordingselektroder og krav til jordingselektroden.

Beskyttelse mot lynnedslag

For å gi ekstra beskyttelse av et produkt i tordenvær, eller hvis det står ubetjent eller ubrukt over lengre tid, kobler du produktet fra stikkontakten og kobler fra antennen eller kabelanlegget. Da unngår du skade på produktet som følge av lynnedslag eller spenningstopper i ledningsnettet.

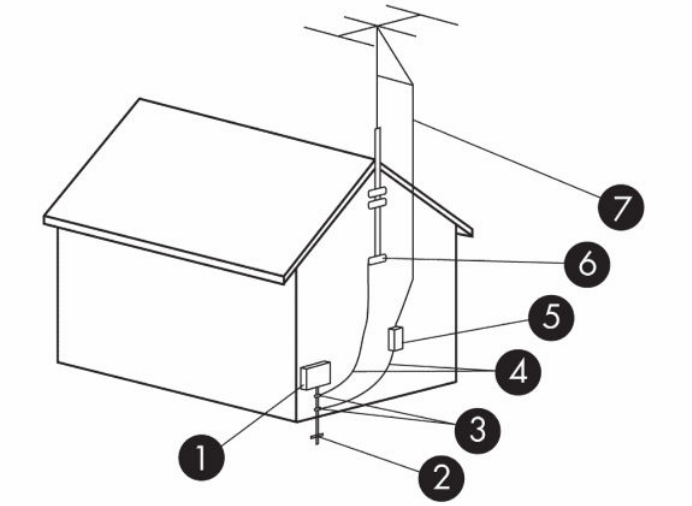

Tabell 3-2 **Jording av antenne**

Referanse	Jordingskomponent
1	El-verksutstyr
2	Strømleverandørens jordingselektrodesystem (NEC-artikkel 250, del III)
3	Jordklemmer
4	Jordledninger (NEC-avsnitt 810.21)
5	Antenneutladingsenhet (NEC-avsnitt 810.20)
6	Jordklemme
7	Antennegjennomføring

Opplysninger til kabel-TV-installatør

Denne påminnelsen blir gitt for å henlede kabel-TV-installatørens oppmerksomhet på avsnitt 820.93 i National Electric Code, som inneholder retningslinjer for riktig jording og mer spesifikt angir at skjermingen av koaksialkabelen skal kobles til jordforbindelsen i bygningen, så nær inntil kabelinnføringspunktet som det er praktisk mulig.

Merknad om bruk på reise

Bruk denne merknaden til å advare om muligheten for alvorlig personskade fra spenningsomformersett.

⚠ ADVARSEL: På grunn av faren for elektrisk støt, brann eller skade på utstyret må du ikke forsøke å drive datamaskinen med en spenningsomformer beregnet på elektriske apparater.

Kina, sikkerhetsmerknader

HP 工作站使用安全手册

使用须知

欢迎使用惠普工作站，为了您及仪器的安全，请您务必注意如下事项：

1. 仪器要和地线相接，要使用有正确接地插头的电源线，使用中国国家规定的 220V 电源。
2. 避免高温和尘土多的地方，否则易引起仪器内部部件的损坏。
3. 避免接近高温，避免接近直接热源，如直射太阳光、暖气等其它发热体。
4. 不要有异物或液体落入机内，以免部件短路。
5. 不要将磁体放置于仪器附近。

警告

为防止火灾或触电事故，请不要将该机放置于淋雨或潮湿处

如果您按照以上步骤操作时遇到了困难，或想了解其它产品性能，请在以下网页上寻找相关信息：http://www.hp.com.cn

或联系我们

中国惠普有限公司
地址：北京朝阳区建国路 112 号中国惠普大厦
电话：010-65643888

Høyde over havet-merknad for Kina

海拔警告仅适用于在海拔 2000m 以下地区使用的产品



海拔警告仅适用于在海拔 2000m 以下地区使用的产品。

Kinesiske tropiske områder, varselsmerknad

热带警告仅适用于在非热带气候条件下使用的产品。



热带警告仅适用于在非热带气候条件下使用的产品。

Norge og Sverige merknad om kabeljording for produkter med en TV-mottaker

Norge og Sverige krever en galvanisk isolator for jording.

⚠ FORSIKTIG: For å unngå potensielle sikkerhetsproblemer bør du bruke en galvanisk isolator når du kobler produktet til et kabelfordelingssystem.

Synsmerknad for Taiwan

Denne synsmerknaden gjelder for produkter i Taiwan.

使用過度恐傷害視力

注意事項:

(1) 使用 30 分鐘請休息 10 分鐘。

(2) 未滿 2 歲幼兒不看螢幕，2 歲以上每天看螢幕不要超過 1 小時。

4 Miljømerknader

Dette kapittelet inneholder informasjon om land- og regionspesifikke miljøforskrifter og informasjon om overensstemmelse med regelverk. Noen av disse opplysningene gjelder kanskje ikke for ditt produkt.

Resirkulering av elektronisk utstyr, emballasje og batterier

HP oppfordrer sine kunder til å resirkulere brukt elektronisk utstyr, emballasjen til originale HP-blekkpatroner og oppladbare batterier.

Hvis du ønsker mer informasjon om gjenvinningsordninger, kan du gå til http://www.hp.com/recycle.

Hvis du ønsker informasjon om resirkulering av produktet i Japan, kan du se http://www.hp.com/jp/hardwarerecycle/.

Avhending av kassert utstyr av brukere

Bruk denne merknaden til å forklare ikonet som er knyttet til avfallsdeponering.

Tabell 4-1 Ikon for og beskrivelse av avhending av kassert utstyr

Ikon	Beskrivelse
	Dette symbolet betyr at produktet ikke skal avhendes sammen med husholdningsavfall. I stedet bør man tenke på helse og miljø og levere utstyr som skal avhendes, til et særskilt innsamlingssted for resirkulering av kassert elektrisk og elektronisk utstyr. Hvis du ønsker mer informasjon, kan du kontakte renovasjonsetaten der du bor, eller gå til http://www.hp.com/recycle.

Avhending av alkaliske batterier i Brasil

Não descarte o produto eletrônico em lixo comum



Este produto eletroeletrônico e seus componentes não daven ser descartados no lixo comum, pois embora estejam em conformidade com padrões mundiais de restrição a substâncias nocivas, podem conter, ainda que em quantidades mínimas, substâncias impactantes ao meio ambiente. Ao final da vida útil deste produto, o usuário deverá entregá-lo à HP. A não observância dessa orientação sujeitará o infrator às sanções previstas em lei. Após o uso, as pilhas e/ou baterias dos produtos HP deverão ser entregues ao estabelecimento comercial ou rede de assistência técnica autorizada pela HP.

Para maiores informações , inclusive sobre os pontos de recebimento, acesse: http://www.hp.com.br/reciclar

Informasjon om resirkulering av maskinvare i Brasil

Não descarte o produto eletrônico em lixo comum



Este produto eletroeletrônico e seus componentes não daven ser descartados no lixo comum, pois embora estejam em conformidade com padrões mundiais de restrição a substâncias nocivas, podem conter, ainda que em quantidades mínimas, substâncias impactantes ao meio ambiente. Ao final da vida útil deste produto, o usuário deverá entregá-lo à HP. A não observância dessa orientação sujeitará o infrator às sanções previstas em lei. Após o uso, as pilhas e/ou baterias dos produtos HP deverão ser entregues ao estabelecimento comercial ou rede de assistência técnica autorizada pela HP.

Para maiores informações , inclusive sobre os pontos de recebimento, acesse: http://www.hp.com.br/reciclar

Frankrike Triman WEEE og resirkuleringsetikett

Bruk denne merknaden til å forklare ikonet som er knyttet til avfallsdeponering.



Merknader om avhending og resirkulering i Korea

한국 전자제품 폐기 및 재활용 방법

전자 기기 폐기물은 전자/전기 장비를 재활용할 수 있도록 지정된 HP 수거물 센터에 전달하거나 E-순환거버넌스(http://www.k-erc.or.kr/)를 통해 무상 회수 및 재활용이 진행됩니다. 자세한 내용은 E-순환 거버넌스 혹은 HP 서비스 센터에 문의하거나 웹사이트 www.hp.com/recycle을참조하십시오.

Resirkuleringsinformasjon for Taiwan

Denne merknaden gir forskrifter om produksjon og gjenvinning av batteri i Taiwan.

Tabell 4-2 **Ikon for og beskrivelse av batterigjenvinning i Taiwan**

Ikon	Beskrivelse
	Taiwan EPA krever tørrbatteriproduksjon eller -importfirmaer, i henhold til artikkel 15 i avfallsdeponeringsloven, for å indikere gjenvinningsmerker på batteriene som brukes i salgsstedssystemer eller kampanjer. Ta kontakt med en kvalifisert taiwansk gjenvinningssentral for riktig avhending av batterier.

WEEE-forskrift for Tyrkia

Türkiye Cumhuriyeti: AEEE Yönetmeliğine Uygundur

ENERGY STAR®-sertifisering (kun enkelte produkter)

ENERGY STAR er et frivillig U.S. Environmental Protection Agency-program som hjelper bedrifter og enkeltpersoner med å spare penger og ta vare på klimaet gjennom bedre energieffektivitet.

Produkter som oppnår ENERGY STAR, hindrer utslipp av drivhusgasser ved å oppfylle strenge kriterier eller krav til energieffektivitet som er fastsatt av U.S. Environmental Protection Agency. Som ENERGY STAR-partner har HP Inc. fulgt U.S. EPAs forbedrede produktsertifiseringsprosess for å sørge for at produkter som er merket med ENERGY STAR-logoen, er ENERGY STAR-sertifiserte i henhold til gjeldende ENERGY STAR-retningslinjer. Alle ENERGY STAR-sertifiserte datamaskiner har denne logoen:

Et viktig ENERGY STAR-krav for datamaskinprodukter er strømstyringsfunksjoner som reduserer strømforbruket betydelig når produktet ikke er i bruk. Ved hjelp av strømstyring kan datamaskiner gå i lavenergi-"hvilemodus" eller andre lavenergimoduser automatisk etter en angitt periode uten aktivitet. Strømstyringsfunksjonene er forhåndsinnstilt som følger når datamaskinen går på vekselstrøm:

Tabell 4-3 **Forhåndsinnstilte strømstyringsfunksjoner når datamaskinen går på vekselstrøm**

Datamaskintype	Tid før hvilemodus for skjerm aktiveres	Tid før hvilemodus for datamaskin aktiveres (minutter)	Gjenoppta fra hvilemodus
Bærbare PC-er, mobile arbeidsstasjoner	Mindre enn eller lik 15 minutter (avhengig av modell)	Mindre enn eller lik 30 minutter (avhengig av modell)	Produktet avslutter hvilemodus når av/på-/hvilemodusknappen trykkes. Hvis Wake-on-Lan (WOL) er aktivert, kan systemet gjenoppta fra hvilemodus som respons på nettverkssignaler.
Nettbrett/Slate-enheter	Mindre enn eller lik 1 minutt	Ikke aktuelt	Ikke aktuelt
Stasjonære PCer, integrerte stasjonære PCer, arbeidsstasjoner	Mindre enn eller lik 15 minutter (avhengig av modell)	Mindre enn eller lik 30 minutter (avhengig av modell)	Produktet vil avslutte hvilemodus når brukeren betjener en inndataenhet, inkludert musen og tastaturet. Hvis Wake-on-Lan (WOL) er aktivert, kan systemet gjenoppta fra hvilemodus som respons på nettverkssignaler.
Tynnklienter	Mindre enn eller lik 15 minutter (avhengig av modell)	Mindre enn eller lik 30 minutter når hvilemodus støttes av operativsystemet (avhengig av modell)	Når hvilemodus støttes av operativsystemet, vil produktet avslutte hvilemodus når brukeren betjener en inndataenhet, inkludert musen og tastaturet. Hvis Wake-on-Lan (WOL) er aktivert, kan systemet gjenoppta fra hvilemodus som respons på nettverkssignaler.

Når det gjelder datamaskiner som støtter en bruksprofil som alltid er på, alltid tilkoblet, der det er Internett-tilgang (for eksempel nettbrett og Slate-enheter), finnes alternative lavenergimoduser, som «Short Idle»- eller «Long Idle»-modus (som definert i kravene til ENERGY STAR-datamaskinprogrammet), som bruker svært lite strøm (</= 10 watt) og maksimerer produktets batterilevetid der det er aktuelt. Disse alternative lavenergimodusene er dynamiske, og hvilemodus for skjerm aktiveres innen 1 minutt uten brukeraktivitet.

Datamaskinen avslutter hvilemodus når på/av-knappen eller hvilemodusknappen trykkes. Når funksjonen Wake On LAN (WOL) er aktivert, kan datamaskinen også avslutte hvilemodus som respons på et nettverkssignal.

Ytterligere informasjon om mulighetene for å spare energi og penger ved hjelp av strømstyringsfunksjonen når det gjelder strømforbruk og økonomi, finnes på EPAs ENERGY STAR Power Management-nettstedet på http://www.energystar.gov/powermanagement.

Mer informasjon om ENERGY STAR-programmet og dets miljøfordeler er tilgjengelig på EPAs ENERGY STAR-nettstedet på http://www.energystar.gov.

ENERGY STAR og ENERGY STAR-merket er registrerte varemerker som eies av U.S. Environmental Protection Agency.

Kjemiske stoffer

HP har forpliktet seg til å gi kundene nødvendig informasjon om de kjemiske stoffene i våre produkter, slik at de kan overholde lovpålagte krav, som Europaparlaments- og rådsforordning (EF) nr. 1907/2006 om registrering, vurdering, godkjenning og restriksjoner av kjemikalier (REACH).

En rapport med kjemisk informasjon om dette produktet finnes på http://www.hp.com/go/reach.

Perklorater – kan kreve spesialhåndtering

Datamaskinens sanntidsklokkebatteri kan inneholde perklorat og kreve spesialhåndtering når det skal gjenvinnes eller avhendes i California.

Se http://www.dtsc.ca.gov/hazardouswaste/perchlorate/.

Kina, miljøopplysninger

回收信息说明

惠普公司对废弃的电子计算机（笔记本电脑）提供回收服务，更多信息请登陆

http://www8.hp.com/us/en/hp-information/environment/product-recycling.html

环境标志信息

微型计算机 (台式计算机, 笔记本电脑等) 及显示器在中国环境标志认证产品范围内, 环境标志表明该产品不仅品质合格, 而且在生产, 使用和回收处理中都符合特定的环境保护要求, 与同类产品相比, 既有低毒少害, 节约资源等环保优势, 此外获得中国环境标志认证的产品售后三年内均可在各服务中心选择维修或更换部件, 也可通过更换更高性能的零部件或模块实现硬件升级。

特别提醒

如您需要确认本产品处于零能耗状态, 请按下电源关闭按钮, 并将插头从电源插座断开。

PC-strømetikett for Kina

Kina krever denne merknaden om energieffektivitet.

I henhold til "Forskriften om implementering av strømetikett for mikrodatamaskiner i Kina" har denne mikrodatamaskinen en energieffektivitetsetikett. Energieffektivitetsgraden, TEC (typisk strømforbruk) og produktkategorien som angis på etiketten, er bestemt og beregnet i henhold til GB28380-2012-standarden.

1. Energieffektivitetsgrader

   Graden bestemmes av standarden gjennom beregning av basisforbruksnivået med summen av alle tildelinger for tilleggskomponenter som hovedminne og grafikkort. TEC bør ikke overstige verdien som er angitt i følgende tabell, for produkter av noen grad:

   Tabell 4-4 **Typisk strømforbruk (TEC)-verdier**

Produkttype		TEC (kilowattime)		
		Grad 1	Grad 2	Grad 3
Stasjonær mikrodatamaskin, AIO	Kategori A	98,0 +∑Efa	148,0 +∑Efa	198,0 +∑Efa
	Kategori B	125,0 +∑Efa	175,0 +∑Efa	225,0 +∑Efa
	Kategori C	159,0 +∑Efa	209,0 +∑Efa	259,0 +∑Efa
	Kategori D	184,0 +∑Efa	234,0 +∑Efa	284,0 +∑Efa
Bærbar datamaskin	Kategori A	20,0 +∑Efa	35,0 +∑Efa	45,0 +∑Efa
	Kategori B	26,0 +∑Efa	45,0 +∑Efa	65,0 +∑Efa
	Kategori C	54,5 +∑Efa	75,0 +∑Efa	123,5 +∑Efa

MERK: ∑Efa er summen av strømfaktoren for tilleggsfunksjonene til produktet.

2. Typisk strømforbruk

   Strømforbruksfiguren som vises på etiketten, er data målt med en representativ konfigurasjon som dekker alle konfigurasjonene i registreringsenheten som er valgt i henhold til "Forskriften om implementering av strømetikett for mikrodatamaskiner i Kina". Derfor er kanskje ikke det faktiske

strømforbruket til denne bestemte mikrodatamaskinen identisk med TEC-data som er angitt på etiketten.

3. Produktkategori

Produktkategorien bestemmes av standarden i henhold til mikrodatamaskinens konfigurasjon. Kategoriseringen av produkter er i henhold til bestemmelsene i følgende tabell:

Tabell 4-5 Produktkategori og konfigurasjonsbeskrivelse

Produkttype	Konfigurasjonsbeskrivelse	
	Stasjonær mikrodatamaskin, AIO	Bærbar datamaskin
Kategori A	Stasjonær mikrodatamaskin og AIO med en konfigurasjon som ikke inngår i kategori B, C og D	Bærbar datamaskin med en konfigurasjon som ikke inngår i kategori B og C
Kategori B	Fysisk CPU-kjerneantall på 2 og et systemminne på minst 2 GB	En særskilt GPU
Kategori C	Fysisk CPU-kjerneantall på mer enn 2 med minst én av følgende funksjoner: 1. Systemminne på ikke mindre enn 2 GB 2. En særskilt GPU	Produkter som har et fysisk CPU-kjerneantall på ikke mindre enn 2, systemminne på ikke mindre enn 2 GB, en særkilt GPU med ikke mindre enn 128-bits rammebufferbredde.
Kategori D	Fysisk CPU-kjerneantall på ikke mindre enn 4 med minst én av følgende funksjoner: 1. Systemminne på ikke mindre enn 4 GB 2. En særskilt GPU med ikke mindre enn 128-bits rammebufferbredde	

Hvis du vil vite mer om spesifikasjonen, kan du se i GB28380-2012-standarden.

本机根据《微型计算机能源效率标识实施规则》的要求加施中国能效标识。能效标识中显示的能效等级、典型能源消耗和产品类型均根据《微型计算机能效限定值及能效等级》（GB28380-2012）的要求确定。对上述标识内容的说明如下：

1. 能效等级

微型计算机的能效等级由基础能源消耗值和附加功能功耗因子之和决定。微型计算机能效各等级的典型能源消耗应不大于下表的规定

微型计算机类型			能源消耗(千瓦时)		
			1	2	3
	台式微型计算机及	A 类	98.0+ΣEfa	148.0+ΣEfa	198.0+ΣEfa
一体机		B 类	125.0+ΣEfa	175.0+ΣEfa	225.0+ΣEfa
		C 类	159.0+ΣEfa	209.0+ΣEfa	259.0+ΣEfa
		D 类	184.0+ΣEfa	234.0+ΣEfa	284.0+ΣEfa
	便携式	A 类	20.0+ΣEfa	35.0+ΣEfa	45.0+ΣEfa
计算机		B 类	26.0+ΣEfa	45.0+ΣEfa	65.0+ΣEfa
		C 类	54.5+ΣEfa	75.0+ΣEfa	123.5+ΣEfa
注：ΣEfa 为微型计算机附加功能功耗因子之和					

2. 典型能源消耗

典型能源消耗值代表一个备案单元中，符合《微型计算机能源效率标识实施规则》要求的代表性规格型号产品的数值。因此，本机的典型能源消耗值可能与其所加施的能效标识中所示的典型能源消耗值不一致。

3. 产品类型

产品类型根据微型计算机的配置确定。参见下表：

类型	配置说明	
	台式微型计算机及一体机	便携式计算机
A 类	下列 B 类、C 类、D 类配置以外的台式微型计算机及一体机	下列 B 类、C 类配置以外的便携式计算机
B 类	中央处理器（CPU）物理核心数为 2，系统内存大于等于 2GB	具有独立图形显示单元（GPU）
C 类	中央处理器（CPU）物理核心数大于 2，且至少具有以下特征中的一条 a. a）系统内存大于等于 2GB； b. 独立图形显示单元（GPU）	中央处理器（CPU）物理核心数大于等于 2，系统内存大于等于 2GB，具有独立图形显示单元（GPU）且显存位宽大于等于 128 位.
D 类	中央处理器（CPU）物理核心数大于等于 4，且至少具有以下特征中的一条： a. 系统内存大于等于 4GB； b. 具有独立图形显示单元（GPU）且显存位宽大于等于 128 位	

关于标识内容的更详细技术信息，请参考《微型计算机能效限定值及能效等级》（GB28380-2012）

Kina RoHS

Kina bruker følgende merknader for RoHS.

笔记本电脑和平板电脑产品中有害物质或元素的名称及含量

根据中国《电器电子产品有害物质限制使用管理办法》





Tabell 4-6 **产品中有害物质或元素的名称及含量 根据中国《电器电子产品有害物质限制使用管理办法》**

	有害物质					
部件名称	**铅 (Pb)**	**汞 (Hg)**	**镉 (Cd)**	**六价铬 (Cr(VI))**	**多溴联苯 (PBB)**	**多溴二苯醚 (PBDE)**
电池	X	O	O	O	O	O
线缆	X	O	O	O	O	O
摄像头	X	O	O	O	O	O
机箱/其他	X	O	O	O	O	O
闪存读卡器	X	O	O	O	O	O
软盘驱动器	X	O	O	O	O	O
硬盘驱动器	X	O	O	O	O	O
耳机	X	O	O	O	O	O
I/O PCA	X	O	O	O	O	O
键盘	X	O	O	O	O	O
液晶显示器 (LCD) 面板	X	O	O	O	O	O
介质（CD/DVD/软盘）	O	O	O	O	O	O
内存	X	O	O	O	O	O
主板、处理器、散热器	X	O	O	O	O	O
鼠标	X	O	O	O	O	O
光盘驱动器	X	O	O	O	O	O
对接设备选件	X	O	O	O	O	O
电源适配器	X	O	O	O	O	O
电源	X	O	O	O	O	O
电源组	X	O	O	O	O	O
投影仪	X	O	O	O	O	O
遥控器	X	O	O	O	O	O

Tabell 4-6 **产品中有害物质或元素的名称及含量 根据中国《电器电子产品有害物质限制使用管理办法》(forts.)**

	有害物质					
部件名称	**铅 (Pb)**	**汞 (Hg)**	**镉 (Cd)**	**六价铬 (Cr(VI))**	**多溴联苯 (PBB)**	**多溴二苯醚 (PBDE)**
智能卡/Java™ 读卡器	X	O	O	O	O	O
扬声器(外置)	X	O	O	O	O	O
电视调谐器	X	O	O	O	O	O
USB 闪存驱动器	X	O	O	O	O	O
USB 集线器	X	O	O	O	O	O
网络摄像头	X	O	O	O	O	O
无线接收器	X	O	O	O	O	O
无线网卡	X	O	O	O	O	O

本表格依据 SJ/T 11364 的规定编制。

O:表示该有害物质在该部件所有均质材料中的含量均在 GB/T 26572 规定的限量要求以下。

X:表示该有害物质至少在该部件的某一均质材料中的含量超出 GB/T 26572 规定的限量要求。

此表中所有名称中含 "X" 的部件均符合中国 RoHS 达标管理目录限用物质应用例外清单的豁免。

此表中所有名称中含 "X" 的部件均符合欧盟 RoHS 立法。

注:环保使用期限的参考标识取决于产品正常工作的温度和湿度等条件

台式机、瘦客户端、个人工作站、一体机和销售点终端产品中有害物质或元素的名称及含量

根据中国《电器电子产品有害物质限制使用管理办法》





Tabell 4-7 **产品中有害物质或元素的名称及含量 根据中国《电器电子产品有害物质限制使用管理办法》**

	有害物质					
部件名称	**铅 (Pb)**	**汞 (Hg)**	**镉 (Cd)**	**六价铬 (Cr(VI))**	**多溴联苯 (PBB)**	**多溴二苯醚 (PBDE)**
电池	X	O	O	O	O	O
线缆	X	O	O	O	O	O
摄像头	X	O	O	O	O	O
机箱/其他	X	O	O	O	O	O

Tabell 4-7 产品中有害物质或元素的名称及含量 根据中国《电器电子产品有害物质限制使用管理办法》(forts.)

	有害物质					
部件名称	铅 (Pb)	汞 (Hg)	镉 (Cd)	六价铬 (Cr(VI))	多溴联苯 (PBB)	多溴二苯醚 (PBDE)
风扇	X	O	O	O	O	O
闪存读卡器	X	O	O	O	O	O
软盘驱动器	X	O	O	O	O	O
硬盘驱动器	X	O	O	O	O	O
耳机	X	O	O	O	O	O
散热器	X	O	O	O	O	O
I/O PCA	X	O	O	O	O	O
键盘	X	O	O	O	O	O
液晶显示器 (LCD) 面板	X	O	O	O	O	O
介质（CD/DVD/软盘）	O	O	O	O	O	O
内存	X	O	O	O	O	O
主板、处理器、散热器	X	O	O	O	O	O
鼠标	X	O	O	O	O	O
光驱	X	O	O	O	O	O
对接设备选件	X	O	O	O	O	O
电源适配器	X	O	O	O	O	O
电源	X	O	O	O	O	O
投影仪	X	O	O	O	O	O
遥控器	X	O	O	O	O	O
智能卡/Java™ 读卡器	X	O	O	O	O	O
固态驱动器	X	O	O	O	O	O
扬声器（外置）	X	O	O	O	O	O
触控笔	X	O	O	O	O	O
触控板	X	O	O	O	O	O
电视调谐器	X	O	O	O	O	O
USB 闪存驱动器	X	O	O	O	O	O
USB 集线器	X	O	O	O	O	O
网络摄像头	X	O	O	O	O	O
无线接收器	X	O	O	O	O	O
无线网卡	X	O	O	O	O	O
3D 捕获台/转盘	X	O	O	O	O	O

Tabell 4-7 产品中有害物质或元素的名称及含量 根据中国《电器电子产品有害物质限制使用管理办法》(forts.)

	有害物质					
部件名称	铅 (Pb)	汞 (Hg)	镉 (Cd)	六价铬 (Cr(VI))	多溴联苯 (PBB)	多溴二苯醚 (PBDE)
本表格依据 SJ/T 11364 的规定编制。 O：表示该有害物质在该部件所有均质材料中的含量均在 GB/T 26572 规定的限量要求以下。 X：表示该有害物质至少在该部件的某一均质材料中的含量超出 GB/T 26572 规定的限量要求。 此表中所有名称中含 "X" 的部件均符合中国 RoHS 达标管理目录限用物质应用例外清单的豁免。 此表中所有名称中含 "X" 的部件均符合欧盟 RoHS 立法。 注：环保使用期限的参考标识取决于产品正常工作的温度和湿度等条件						

台灣針對筆記型電腦和平板電腦的有害物質限制使用管理辦法 (RoHS)

限用物質含有情況標示聲明書

Declaration of the Presence Condition of the Restricted Substances Marking

Tabell 4-8 限用物質含有情況標示聲明書 Declaration of the Presence Condition of the Restricted Substances Marking

限用物質及其化學符號 Restricted substances and its chemical symbols						
單元 Unit	鉛 Lead (Pb)	汞 Mercury (Hg)	鎘 Cadmium (Cd)	六價鉻 Hexavalent chromium (Cr^{+6})	多溴聯苯 Polybrominated biphenyls (PBB)	多溴二苯醚 Polybrominated diphenyl ethers (PBDE)
纜線 Cables	–	○	○	○	○	○
機殼/其他 Chassis/Other	–	○	○	○	○	○
輸入/輸出印刷電路組件 I/O PCAs	–	○	○	○	○	○
液晶顯示器 (LCD) 面板 Liquid crystal display (LCD) panel	–	○	○	○	○	○
記憶體 Memory	○	○	○	○	○	○
主機板、處理器、散熱器 Motherboard, processor, heat sinks	–	○	○	○	○	○
電源組 Power pack	–	○	○	○	○	○

Tabell 4-8 **限用物質含有情況標示聲明書 Declaration of the Presence Condition of the Restricted Substances Marking (forts.)**

限用物質及其化學符號 Restricted substances and its chemical symbols						
電源供應器 Power supply	–	○	○	○	○	○
儲存裝置 Storage Devices	–	○	○	○	○	○
無線裝置 Wireless Devices	–	○	○	○	○	○

備考 1:「超出 0.1 %」及「超出 0.01 %」係指限用物質之百分比含量超出百分比含量基準值。

Note 1: "Exceeding 0.1 wt %" and "exceeding 0.01 wt %" indicate that the percentage content of the restricted substance exceeds the reference percentage value of presence condition.

備考 2:「○」係指該項限用物質之百分比含量未超出百分比含量基準值。

Note 2: "○" indicates that the percentage content of the restricted substance does not exceed the percentage of reference value of presence.

備考 3:「–」係指該項限用物質為排除項目。

Note 3: The "–" indicates that the restricted substance corresponds to the exemption.

若要取得最新版使用指南，請前往 http://www.hp.com/support，並依照指示尋找您的產品。然後選取「使用手冊」。

To access the latest user guides, go to http://www.hp.com/support, and follow the instructions to find your product. Then select **Manuals**.

台灣針對桌上型電腦、精簡型電腦、個人工作站、一體成形電腦及銷售點終端機的有害物質限制使用管理辦法 (RoHS)

限用物質含有情況標示聲明書

Declaration of the Presence Condition of the Restricted Substances Marking

Tabell 4-9 **限用物質含有情況標示聲明書 Declaration of the Presence Condition of the Restricted Substances Marking**

限用物質及其化學符號 Restricted substances and its chemical symbols						
單元 Unit	**鉛 Lead (Pb)**	**汞 Mercury (Hg)**	**鎘 Cadmium (Cd)**	**六價鉻 Hexavalent chromium (Cr^{+6})**	**多溴聯苯 Polybrominated biphenyls (PBB)**	**多溴二苯醚 Polybrominated diphenyl ethers (PBDE)**
纜線 Cables	–	○	○	○	○	○
機座/其他 Chassis/Other	–	○	○	○	○	○

Tabell 4-9 **限用物質含有情況標示聲明書 Declaration of the Presence Condition of the Restricted Substances Marking (forts.)**

限用物質及其化學符號 Restricted substances and its chemical symbols						
單元 Unit	**鉛 Lead (Pb)**	**汞 Mercury (Hg)**	**鎘 Cadmium (Cd)**	**六價鉻 Hexavalent chromium (Cr^{+6})**	**多溴聯苯 Polybrominated biphenyls (PBB)**	**多溴二苯醚 Polybrominated diphenyl ethers (PBDE)**
輸入/輸出印刷電路組件 I/O PCAs	–	○	○	○	○	○
液晶顯示器 (LCD) 面板 Liquid crystal display (LCD) panel (for AIO only)	–	○	○	○	○	○
記憶體 Memory	○	○	○	○	○	○
主機板、處理器、散熱器 Motherboard, processor, heat sinks	–	○	○	○	○	○
電源供應器 Power supply	–	○	○	○	○	○
儲存裝置 Storage Devices	–	○	○	○	○	○

備考 1:「超出 0.1 %」及「超出 0.01 %」係指限用物質之百分比含量超出百分比含量基準值。

Note 1: "Exceeding 0.1 wt %" and "exceeding 0.01 wt %" indicate that the percentage content of the restricted substance exceeds the reference percentage value of presence condition.

備考 2:「○」係指該項限用物質之百分比含量未超出百分比含量基準值。

Note 2: "○" indicates that the percentage content of the restricted substance does not exceed the percentage of reference value of presence.

備考 3:「–」係指該項限用物質為排除項目。

Note 3: The "–" indicates that the restricted substance corresponds to the exemption.

若要取得最新版使用指南，請前往 http://www.hp.com/support，並依照指示尋找您的產品。然後選取「使用手冊」。

To access the latest user guides, go to http://www.hp.com/support, and follow the instructions to find your product. Then select **Manuals**.

Regulering av bruk av farlige stoffer (RoHS) i India

Dette produktet, i tillegg til relaterte forbruksvarer og reservedeler, er i samsvar med reduksjonen av farlige stoffer og bestemmelser i "«India E-Waste Rule 2016».

Dette produktet samsvarer med forordningen for reduksjon av farlige stoffer i «India E-waste Rule 2016». Det inneholder ikke bly, kvikksølv, heksavalent krom, polybromerte bifenyler eller polybromerte difenyletere i konsentrasjoner som overskrider 0,1 % av vekten og 0,01 % av vekten for kadmium, med unntak av tilfeller der dette er tillatt i følge unntakene fremsatt i Schedule 2 av regelen.

Informasjon om EU-kommisjonsforordning 1275/2008

EU krever denne merknaden om strømforbruk.

Du finner produktdata om strømforbruk, inkludert når produktet er i nettverkstilkoblet ventemodus med alle kablede nettverksdeler tilkoblet, i avsnitt P14 «Additional information» (tilleggsinformasjon) av produktets ØKO-erklæring for IT på http://www.hp.com/hpinfo/globalcitizenship/environment/productdata/itecodesktop-pc.html.

Der det er aktuelt, aktiverer og deaktiverer du et trådløst nettverk ved å følge veiledningen i produktets brukerhåndbok eller operativsystemet. Informasjon er også tilgjengelig på http://www.hp.com/support.

IT ECO-erklæringer

Bruk disse koblingene til å sørge for steder for ØKO-erklæringer for IT.

Bærbare PC-er og nettbrett

http://www.hp.com/hpinfo/globalcitizenship/environment/productdata/iteconotebook-o.html

Stasjonære PCer og tynne klienter

http://www.hp.com/hpinfo/globalcitizenship/environment/productdata/itecodesktop-pc.html?jumpid=reg_R1002_US

Arbeidsstasjoner

http://www.hp.com/hpinfo/globalcitizenship/environment/productdata/itecoworkstatio.html

Regulering av bruk av farlige stoffer (RoHS) i Japan

2008 年、日本における製品含有表示方法、JISC0950 改定版が公示されました。製造事業者は、2006 年 7 月 1 日以降に販売される電気・電子機器の特定化学物質の含有に付きまして情報提供を義務付けられています。

製品の部材表示に付きましては、http://www.hp.com/go/jisc0950/ を参照してください。

A Japanese regulatory requirement, defined by specification JIS C 0950, 2008, mandates that manufacturers provide Material Content Declarations for certain categories of electronic products offered for sale after July 1, 2006.

To view the JIS C 0950 material declaration for this product, visit http://www.hp.com/go/jisc0950.

Ley para el Aprovechamiento Sustentable de la Energía de México

Ley para el Aprovechamiento Sustentable de la Energía de México

Se ha etiquetado este producto en conformidad con la Ley para el Aprovechamiento Sustentable de la Energía de México, que requiere la divulgación del consumo de energía del modo de uso normal (modo inactivo) y del modo de espera. Su producto es una de las muchas configuraciones de esta familia de modelos; el consumo de energía del modo inactivo de su configuración específica puede diferir de la información de la etiqueta. El consumo real de energía de su producto puede ser mayor o menor que el valor informado en la etiqueta de energía de producto para México a causa de factores como

la configuración (componentes y módulos seleccionados) y el uso (tareas que se están efectuando, software instalado y en ejecución, etc.).

MERK: Esta ley no es aplicable a las estaciones de trabajo.

TCO Certified

Denne delen gjelder bare for produkter som er utstyrt med TCO Certified-logoen.

Se https://tcocertified.com/product-finder/ en liste over TCO-sertifiserte produkter.

A third-party certification according to ISO 14024

Toward sustainable IT products



Say hello to a more sustainable product

IT products are associated with a wide range of sustainability risks throughout their life cycle. Human rights violations occur in the supply chain. Harmful substances are used both in products and their manufacture. Products can often have a short lifespan because of poor ergonomics, low quality and when they are not able to be repaired or upgraded.

This product is a better choice. It meets all the criteria in TCO Certified, the world's most comprehensive sustainability certification for IT products. Thank you for making a responsible product choice, that help drive progress towards a more sustainable future!

Criteria in TCO Certified have a life-cycle perspective and balance environmental and social responsibility. Conformity is verified by independent and approved verifiers that specialize in IT products, social responsibility or other sustainability issues. Verification is done both before and after the certificate is issued, covering the entire validity period. The process also includes ensuring that corrective actions are implemented in all cases of factory non-conformities. And last but not least, to make sure that the certification and independent verification is accurate, both TCO Certified and the verifiers are reviewed regularly.

Want to know more?

Read information about TCO Certified, full criteria documents, news and updates at **tcocertified.com.** On the website you'll also find our Product Finder, which presents a complete, searchable listing of certified products.

TCO Certified Edge

Denne delen gjelder bare for produkter som er utstyrt med TCO Certified Edge-logoen.

Se https://tcocertified.com/product-finder/ en liste over TCO Certified Edge-produkter.

A third-party certification according to ISO 14024

Toward sustainable IT products

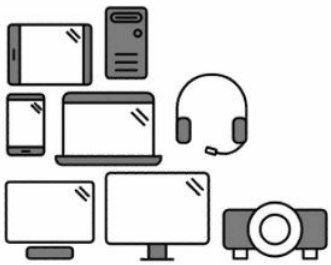

Say hello to a more sustainable product

IT products are associated with a wide range of sustainability risks throughout their life cycle. Human rights violations occur in the supply chain. Harmful substances are used both in products and their manufacture. Products can often have a short lifespan because of poor ergonomics, low quality and when they are not able to be repaired or upgraded.

This product is a better choice. It meets all the criteria in TCO Certified, the world's most comprehensive sustainability certification for IT products. Additionally, it fulfills the requirements of TCO Certified Edge, the supplemental certification that recognizes leading-edge products that exceed typical performance in a particular sustainability attribute. At our Product Finder **(tcocertified.com/product-finder)** you can find out which TCO Certified Edge criterion or criteria this product meets.

Criteria in TCO Certified have a life-cycle perspective and balance environmental and social responsibility. Compliance is verified by independent verification organizations that specialize in IT products, social responsibility or other sustainability issues. Verification is done both before and after the certificate is issued, covering the entire validity period. The process also includes ensuring that corrective actions are implemented in all cases of factory non-conformities.

Thank you for making a responsible product choice, that help drive progress towards a more sustainable future!

Want to know more?

Read information about TCO Certified, full criteria documents, news and updates at **tcocertified.com.** On the website you'll also find our Product Finder, which presents a complete, searchable listing of certified products.

Stikkordregister

A

avhendingsopplysninger
  batteri- 28
  batteri, byttes av bruker 13
  fabrikkforseglet batteri 13
  utstyr 28
Aviso para o Brasil 6
avisos
  Brasil 6

B

batteri- 20
batteriopplysninger 13, 28
batteriresirkulering 28

C

Canada, modemopplysninger 15

D

dokument for forskriftsinnsending, Sør-Korea 12
Dokument for forskriftsmessig innsending av Sør-Korea 12

E

elektronisk utstyr og batterier, resirkulering 28
ENERGY STAR-sertifisering 30
ergonomisk merknad 8
etiketter, forskrifts- 2
EU-kommisjonsforordning 1275/2008 41

F

FCC (Federal Communications Commission)
  bærbare datamaskiner, kabler 4, 5
  bærbare datamaskiner, merknad for klasse A 4
  bærbare datamaskiner, merknad for klasse B 3
  bærbare datamaskiner, modifikasjoner 4, 5
Forskriftsopplysninger for Hviterussland 5

G

GS-merknad 8

H

hodesett og hodetelefoner, lydnivåmerknad 22
høyde over havet-merknad 26

I

India, opplysninger om begrensning av farlige stoffer 40

J

Japan, modemopplysninger 15
japansk regulering av bruk av farlige stoffer, merknad 41
Japansk strømledningsmerknad 24

K

Kanadiske merknader 6
Kina, miljøopplysninger 31

L

lasersikkerhetsopplysninger 13, 22
lydnivåmerknad, hodesett og hodetelefoner 22

M

Macrovision Corporation-opplysninger 17
maksimale effektnivåer 7
meksikansk trådløsmerknad 10
Merknad for klasse A-produkt, Australia 5
Merknad for klasse A-produkt, EU og Storbritannia 5
Merknad om avhending og resirkulering i Korea 29
merknad om bruk på reise 26
merknad om bruk ved flyreiser 13
merknad om kabeljording 27
merknad om strømledning 24
Merknad om trådløst nett i Thailand 12
Merknad om vifter 21
merknader
  batteri- 20
  Canada 6
  Korea avhending og resirkulering 29
Merknader for global klasse A 4
  kabler 5
  modifikasjoner 5
miljøopplysninger 28
modemopplysninger 14
  Canada 15
  Japan 15
  New Zealand 16
  USA 14
modifikasjoner, bærbare datamaskiner
  FCC (Federal Communications Commission) 4

N

New Zealand, modemopplysninger 16

O

opplysninger
  batteri- 13, 28
  Brasil 6, 22
  ergonomi 8
  flyreiser 13
  Forskrifter for Hviterussland 5
  indisk regulering av bruk av farlige stoffer 40
  Japan 9
  japansk regulering av bruk av farlige stoffer 41
  japansk strømledning 24
  lasersikkerhet 13, 22
  lydnivå for hodesett og hodetelefoner 22
  Macrovision Corporation 17
  Merknad om trådløst nett i Thailand 12
  Mexico 10
  miljø 28

modem- 14
perklorater 31
reise 26
Singapore 11
strømledninger 24
Sør-Korea 12
Taiwan 13
utstyrsavhending 28
vifte 21
Opplysninger for Brasil 6, 22
Opplysninger for Japan 9
opplysninger, bærbare
datamaskiner
FCC (Federal Communications Commission) 3, 4

P

PC-strømetikett for Kina 32

R

radiofrekvensbånd 7
resirkulering, elektronisk utstyr og batterier 28

S

Singapore, trådløsopplysninger 11
Sør-Korea, opplysninger 12

T

Taiwan, opplysninger 13
talestøtte 17
TCO Certified Edge-sertifisering 43
TCO Certified-sertifisering 42
tropiske områder, varselsmerknad 27
trådløse enheter 4
trådløse LAN-enheter 4
TV-mottaker, merknad om kabeljording 27

U

USA, modemopplysninger 14
utstyrsavhending, opplysninger 28

Symboler/tall

台灣對於危險物質的限制注意事項 38, 39
注意事項
台灣有害物質限制 38, 39

Uregulowania prawne, przepisy bezpieczeństwa i wymagania środowiskowe – Instrukcja obsługi

PODSUMOWANIE

Niniejsza instrukcja zawiera uregulowania prawne, przepisy bezpieczeństwa i wymagania środowiskowe, które są zgodne z przepisami USA, Kanady i międzynarodowymi dla komputerów przenośnych, stacjonarnych, tabletów, klientów uproszczonych, osobistych stacji roboczych, komputerów typu all-in-one i terminali POS.

Informacje prawne

© Copyright 2022, 2023 HP Development Company, L.P.

Bluetooth jest znakiem towarowym należącym do jego właściciela i używanym przez firmę HP Inc. w ramach licencji. ENERGY STAR oraz logo ENERGY STAR są znakami zarejestrowanymi w Stanach Zjednoczonych. Java jest zarejestrowanym znakiem towarowym firmy Oracle i/lub jej podmiotów stowarzyszonych. WiGig jest zastrzeżonym znakiem towarowym Wi-Fi Alliance.

Informacje zawarte w niniejszym dokumencie mogą zostać zmienione bez powiadomienia. Jedyne gwarancje na produkty i usługi HP są określone w stosownych wyraźnych oświadczeniach gwarancyjnych towarzyszących tym produktom i usługom. Nic tu podanego nie może być rozumiane jako ustanawiające dodatkową gwarancję. Firma HP nie ponosi odpowiedzialności za błędy techniczne lub wydawnicze ani pominięcia, jakie mogą wystąpić w tekście.

Wydanie trzecie: Grudzień 2023

Wydanie pierwsze: lipiec 2022

Numer katalogowy dokumentu: N25728-243

Spis treści

1 O podręczniku 1

2 Uregulowania prawne 2

Uzyskiwanie dostępu do etykiet zgodności z przepisami 2

Uwaga Federalnej Komisji Łączności Klasy B (FCC) 3

Modyfikacje 4

Kable 4

Produkty z urządzeniami bezprzewodowej sieci LAN i modułami HP Mobile Broadband 4

Urządzenia bezprzewodowe 5,925 GHz– 7,125 GHz 4

Uwagi dotyczące klasy A globalnej 4

Uwaga Federalnej Komisji Łączności Klasy A (FCC) 4

Modyfikacje 5

Kable 5

Uwagi dla Australii 5

Uwaga dla użytkowników z Unii Europejskiej i Wielkiej Brytanii 5

Uwagi dla Japonii 5

Korea Południowa, uwagi 5

Uwagi dla użytkowników na Tajwanie 5

Uwagi dotyczące zgodności z przepisami obowiązującymi na Białorusi 6

Uwagi dla użytkowników w Brazylii 6

uwagi dla Kanady 6

Uregulowania prawne w Unii Europejskiej i Wielkiej Brytanii 7

Deklaracja zgodności 7

Produkty z funkcją komunikacji bezprzewodowej (EMF) 7

Ograniczenia dotyczące produktów z funkcją komunikacji bezprzewodowej (tylko wybrane produkty) 7

Pasma częstotliwości radiowej i maksymalne poziomy mocy (tylko wybrane produkty i kraje) 8

Uwagi dotyczące norm ergonomicznych 8

Deklaracja dotycząca europejskiej sieci telefonicznej (modem/faks) 9

Uwaga dla użytkowników w Australii i Nowej Zelandii 9

Uwaga dotycząca modemów WWAN (Chiny) 9

Informacje dotyczące sprzętu radiowego – Chiny 9

Powiadomienie o zarządzaniu radiowym bezprzewodowego sprzętu do ładowania w Chinach (tylko wybrane produkty) 9

Uwagi dla Japonii 10

Oznaczenia zgodności z technologiami Wireless LAN, Wireless WAN oraz Bluetooth® 10

Uwagi dla Meksyku 10

Uregulowania prawne w Unii Eurazjatyckiej 11

Производитель и дата производства 11

Өндіруші және өндіру мерзімі 11

Местные представители: 11
Жергілікті өкілдіктері: 11
uwagi dotyczące sieci bezprzewodowych w Singapurze 12
Uwagi dla Korei Południowej 12
Dokument przedłożenia 13
Uwagi dotyczące sieci bezprzewodowych w Tajlandii 13
Uwagi dotyczące wymagań komisji NCC (Tajwan) 13
無線 LAN 802.11 裝置/藍牙裝置/短距離通訊裝置: 13
Uwaga dotycząca podróży lotniczych 13
Uwagi dotyczące baterii z możliwością wymiany przez użytkownika 14
Uwagi dotyczące baterii fabrycznie zaplombowanej 14
Zgodność lasera 14
Atesty urządzeń telekomunikacyjnych 15
Uwagi dotyczące modemu 15
Oświadczenia dotyczące modemu (Stany Zjednoczone) 15
Oświadczenia dotyczące modemu (Kanada) 16
Oświadczenia dotyczące modemu (Japonia) 16
Oświadczenia dotyczące modemu (Nowa Zelandia) 17
Obsługa głosu 17
Uwagi dotyczące firmy Macrovision Corporation 18
3 Uwagi dotyczące bezpieczeństwa 19
Ważne informacje dotyczące bezpieczeństwa 19
Ostrzeżenie dotyczące bezpieczeństwa związane z wysoką temperaturą 20
Informacja na temat potencjalnego ryzyka 20
Warunki instalacji 21
Uwaga dotycząca parametrów akustycznych 21
Uwagi dotyczące baterii 21
Uwagi dotyczące wentylatora 23
Uwagi dotyczące poziomu głośności słuchawek 23
Bezpieczeństwo lasera 23
Wymagania dotyczące zasilacza i zestawu kabla zasilającego 24
Wymagania w zakresie uziemienia zasilacza klasy I 24
Uwagi dla użytkowników w Brazylii 24
Dania 24
Finlandia 24
Norwegia 24
Szwecja 24
Wymagania dotyczące zasilacza 24
Chiny 24
Do użytku w Norwegii 25
Wymagania dotyczące zestawu kabla zasilającego 25
Uwagi dotyczące kabli zasilających 25

Wtyczka prądu stałego zewnętrznego zasilacza HP 26
uwaga dotycząca kabli zasilających (Japonia) 26
Wymagania dotyczące kabla zasilającego (Japonia) 26
Ryzyko zakleszczenia 26
Ochrona złączy anten TV 26
Uziemienie zewnętrznych anten telewizyjnych 26
Ochrona przed piorunem 27
Uwaga do instalatora systemu CATV 27
Uwaga dotycząca podróżowania 27
Informacje dotyczące bezpieczeństwa (Chiny) 28
Uwaga dotycząca wysokości nad poziomem morza (Chiny) 28
Uwaga dotycząca klimatu tropikalnego (Chiny) 28
Uwagi dotyczące uziemienia kabli w Norwegii i Szwecji w przypadku produktów z tunerem telewizyjnym 29
Uwaga dotycząca wzroku (Tajwan) 29
使用過度恐傷害視力 29
4 Uwagi dotyczące ochrony środowiska 30
Recykling sprzętu elektronicznego, opakowań i baterii 30
Utylizacja zużytego sprzętu przez użytkowników 30
Usuwanie zużytych baterii w Brazylii 30
Informacje o recyklingu sprzętu Brazylii 30
France Triman WEEE i etykieta recyklingu 31
Uwagi dotyczące utylizacji i recyklingu dla Korei 31
Informacje o utylizacji baterii dla użytkowników na Tajwanie 31
Regulacja WEEE dla Turcji 31
Certyfikat ENERGY STAR® (tylko wybrane urządzenia) 32
Substancje chemiczne 33
Materiał zawierający nadchlorany – może być wymagane specjalne traktowanie 33
Uwagi dotyczące wpływu na środowisko (Chiny) 34
Etykieta efektywności energetycznej komputera dla Chin 34
RoHS (Chiny) 38
笔记本电脑和平板电脑产品中有害物质或元素的名称及含量 38
台式机、瘦客户端、个人工作站、一体机和销售点终端产品中有害物质或元素的名称及含量 39
台灣針對筆記型電腦和平板電腦的有害物質限制使用管理辦法 (RoHS) 41
限用物質含有情況標示聲明書 41
台灣針對桌上型電腦、精簡型電腦、個人工作站、一體成形電腦及銷售點終端機的有害物質限制使用管理辦法 (RoHS) 42
限用物質含有情況標示聲明書 42
Ograniczenia dotyczące substancji niebezpiecznych – RoHS (Indie) 43
Informacje dotyczące rozporządzenia Komisji Unii Europejskiej 1275/2008 44
Deklaracje IT ECO 44

Ograniczenia dotyczące substancji niebezpiecznych – RoHS (Japonia) 44
Ley para el Aprovechamiento Sustentable de la Energía de México 44
TCO Certified 45
TCO Certified Edge 46
Indeks 48

1 O podręczniku

Niniejsza instrukcja zawiera uregulowania prawne, przepisy bezpieczeństwa i wymagania środowiskowe, które są zgodne z przepisami USA, Kanady i międzynarodowymi dla komputerów przenośnych, stacjonarnych, tabletów, klientów uproszczonych, osobistych stacji roboczych, komputerów typu all-in-one i terminali POS.

Aby uzyskać dostęp do najnowszej instrukcji obsługi, przejdź do http://www.hp.com/support, a następnie postępuj zgodnie z instrukcjami w celu znalezienia swojego produktu. Następnie wybierz pozycję **Instrukcje obsługi**.

⚠ **OSTRZEŻENIE!** Wskazuje na niebezpieczną sytuację, której nieuniknięcie **może** spowodować poważne obrażenia ciała lub śmierć.

⚠ **OSTROŻNIE:** Wskazuje na niebezpieczną sytuację, której nieuniknięcie **może** spowodować małe lub średnie obrażenia ciała.

WAŻNE: Wskazuje informacje uznawane za ważne, ale niezwiązane z zagrożeniami (np. informacje dotyczące szkód materialnych). Ostrzega użytkownika, że niezastosowanie się do opisanej procedury może skutkować utratą danych albo uszkodzeniem sprzętu lub oprogramowania. Zawiera także podstawowe informacje, objaśnienia lub instrukcje.

UWAGA: Zawiera dodatkowe informacje, które podkreślają lub uzupełniają ważne punkty w tekście głównym.

WSKAZÓWKA: Zawiera pomocne porady dotyczące ukończenia zadania.

2 Uregulowania prawne

W tym rozdziale zamieszczono specyficzne dla kraju/regionu informacje o normach dotyczących komunikacji przewodowej i bezprzewodowej oraz informacje o zgodności dotyczące produktu komputerowego. Niektóre z tych informacji mogą nie dotyczyć danego komputera.

Zainstalowane może być jedno zintegrowane urządzenie bezprzewodowe lub większa ich liczba. W niektórych środowiskach użytkowanie urządzeń bezprzewodowych może podlegać ograniczeniom. Ograniczenia takie mogą dotyczyć pokładów samolotów, szpitali, miejsc w pobliżu materiałów wybuchowych, niebezpiecznych miejsc itd. W razie niepewności co do możliwości używania tego produktu przed jego włączeniem należy zapytać o pozwolenie.

Uzyskiwanie dostępu do etykiet zgodności z przepisami

Niektóre produkty mogą również zawierać elektroniczne etykiety prawne (e-etykiety), do których można uzyskać dostęp za pośrednictwem systemu BIOS.

Etykiety zgodności z przepisami, które zawierają informacje o zgodności z przepisami danego kraju lub regionu (na przykład identyfikator FCC), mogą znajdować się na spodzie komputera, we wnęce baterii (tylko wybrane produkty), pod zdejmowaną pokrywą serwisową (tylko wybrane produkty), z tyłu wyświetlacza lub na module komunikacji bezprzewodowej bądź modemu.

UWAGA: Etykiety elektroniczne nie są dostępne dla wszystkich produktów.

UWAGA: Urządzenia nieprzeznaczone do sprzedaży lub użytkowania w Stanach Zjednoczonych mogą nie zawierać identyfikatora FCC.

UWAGA: Lista dostępnych etykiet elektronicznych różni się w zależności od modelu komputera i zainstalowanych urządzeń.

Aby wyświetlić elektroniczne etykiety zgodności z przepisami:

1. Włącz lub uruchom ponownie komputer.
2. Naciśnij klawisz esc lub f10, aby otworzyć program Computer Setup.
3. Aby wyświetlić etykietę elektroniczną, użyj jednej z następujących metod:
   - Dla komputerów przenośnych:
     a. Użyj urządzenia wskazującego lub klawiszy strzałek, aby wybrać opcje **Advanced** (Zaawansowane), **Electronic Labels** (Etykiety elektroniczne), a następnie naciśnij klawisz enter.
     b. Za pomocą urządzenia wskazującego lub klawiszy strzałek wybierz jedną z wymienionych pozycji, a następnie naciśnij **OK**.
   - W przypadku komputerów stacjonarnych:
     a. Za pomocą urządzenia wskazującego lub klawiszy strzałek wybierz **Główne**, a następnie **System etykiet elektronicznych**.
     b. Naciśnij klawisz enter. Pojawi się etykieta elektroniczna.

4. W celu opuszczenia menu programu Computer Setup bez dokonywania zmian:

   Wybierz ikonę **Exit** (Wyjdź) w prawym dolnym rogu ekranu, a następnie postępuj zgodnie z instrukcjami wyświetlanymi na ekranie.

   – lub –

   Za pomocą klawiszy strzałek wybierz kolejno opcje **Main** (Menu główne), **Ignore Changes and Exit** (Odrzuć zmiany i zakończ), a następnie naciśnij klawisz enter.

Uwaga Federalnej Komisji Łączności Klasy B (FCC)

Niniejsze urządzenie sprawdzono pod względem zgodności z limitami obowiązującymi dla urządzeń cyfrowych klasy B, zgodnie z częścią 15 norm FCC. Informacje te dotyczą produktów klasy B.

Limity te zostały określone w celu zapewnienia odpowiedniej ochrony przed szkodliwymi zakłóceniami w instalacjach domowych. Niniejsze urządzenie wytwarza, wykorzystuje i może emitować energię w postaci fal o częstotliwości radiowej, a w przypadku gdy nie zostanie zainstalowane lub użyte zgodnie z instrukcją obsługi, może spowodować szkodliwe zakłócenia komunikacji radiowej. Nie można jednak zagwarantować, że zakłócenia nie wystąpią w określonej instalacji.

Jeśli to urządzenie będzie powodować szkodliwe zakłócenia sygnału radiowego lub telewizyjnego, co można stwierdzić, wyłączając i włączając urządzenie, zachęca się użytkownika do podjęcia próby likwidacji zakłóceń na jeden lub więcej z następujących sposobów:

- Zmienić kierunek lub położenie anteny odbiorczej.
- Zwiększyć odstęp między urządzeniem a odbiornikiem.
- Włączyć urządzenie do gniazdka sieciowego należącego do innego obwodu niż ten, do którego jest podłączony odbiornik.
- Skonsultować się ze sprzedawcą bądź z doświadczonym technikiem radiowym lub telewizyjnym w celu uzyskania pomocy.

Niniejsze urządzenie jest zgodne z częścią 15 norm FCC. Działające urządzenie musi spełniać następujące dwa warunki:

1. Urządzenie nie może powodować szkodliwych zakłóceń.
2. Urządzenie musi być odporne na wszystkie odbierane zakłócenia, w tym zakłócenia mogące powodować niepożądane działanie.

W przypadku pytań związanych z produktem

- należy skontaktować się z:

  HP Inc.

  1501 Page Mill Road

  Palo Alto, CA 94304

- dzwoniąc do firmy HP pod numer 650-857-1501

  – lub –

- wysyłając wiadomość e-mail na adres: techregshelp@hp.com

W celu zidentyfikowania tego produktu należy skorzystać z numeru części, serii lub modelu znajdującego się na produkcie.

Modyfikacje

Komisja FCC wymaga, aby powiadomić użytkownika, że wprowadzenie w tym urządzeniu jakichkolwiek zmian lub modyfikacji, które nie zostały wyraźnie zaakceptowane przez HP, może spowodować unieważnienie uprawnień użytkownika do korzystania z tego urządzenia.

Kable

Aby zapewnić zgodność z przepisami i zasadami FCC, kable podłączane do tego urządzenia muszą być ekranowane i wyposażone w filtry przeciwzakłóceniowe RFI/EMI.

Produkty z urządzeniami bezprzewodowej sieci LAN i modułami HP Mobile Broadband

Urządzenie to nie może być kolokowane lub pracować w połączeniu z jakąkolwiek inną anteną lub nadajnikiem.

⚠ OSTRZEŻENIE! **Narażenie na promieniowanie o częstotliwości radiowej:** moc wypromieniowana tego urządzenia jest niższa niż limity promieniowania o częstotliwości radiowej określone przez FCC. Z urządzenia należy jednak korzystać zgodnie z przewidywanym typowym sposobem użytkowania.

Urządzenia bezprzewodowe 5,925 GHz– 7,125 GHz

Przepisy FCC ograniczają działanie tego urządzenia tylko do użytku w pomieszczeniach.

Używanie tego urządzenia jest zabronione na platformach wiertniczych, samochodach, pociągach, łodziach i samolotach, z wyjątkiem tego, że używanie tego urządzenia jest dozwolone w samolocie podczas lotu powyżej 10 000 stóp. Używanie tego urządzenia jest również zabronione w celu kontroli lub komunikacji z systemami bezzałogowych statków powietrznych.

Uwagi dotyczące klasy A globalnej

Uwagi te należy stosować w przypadku produktów klasy A.

Uwaga Federalnej Komisji Łączności Klasy A (FCC)

Niniejszy sprzęt został przetestowany i uznany za zgodny z wymaganiami klasy A dla urządzeń cyfrowych zgodnie z przepisami FCC, część 15.

Ograniczenia te mają na celu zapewnienie odpowiedniego zabezpieczenia przed szkodliwymi zakłóceniami w środowisku komercyjnym. Niniejsze urządzenie wytwarza, wykorzystuje i może emitować fale radiowe. Jeżeli urządzenie nie zostanie zainstalowane i użytkowane zgodnie z instrukcjami, może powodować szkodliwe zakłócenia w komunikacji radiowej. Użytkowanie tego sprzętu na obszarach mieszkalnych może powodować szkodliwe zakłócenia, które użytkownik ma obowiązek usunąć na własny koszt.

W przypadku pytań związanych z produktem

- należy skontaktować się z:

  HP Inc.

  1501 Page Mill Road

Palo Alto, CA 94304

- dzwoniąc do firmy HP pod numer 650-857-1501

  – lub –

- wysyłając wiadomość e-mail na adres: techregshelp@hp.com

W celu zidentyfikowania tego produktu należy skorzystać z numeru części, serii lub modelu znajdującego się na produkcie.

Modyfikacje

Przepisy FCC stwierdzają, że wprowadzanie jakichkolwiek zmian, które nie zostały wyraźnie zaakceptowane przez firmę Hewlett-Packard, może spowodować odebranie użytkownikowi prawa do korzystania z urządzenia.

Kable

Aby zapewnić zgodność z przepisami i zasadami FCC, kable podłączane do tego urządzenia muszą być ekranowane i wyposażone w filtry przeciwzakłóceniowe RFI/EMI.

Uwagi dla Australii

Niniejsza uwaga dotyczy produktów klasy A w Australii.

⚠ **OSTRZEŻENIE!** To jest produkt klasy A. W przypadku pracy wewnątrz budynków produkt może powodować zakłócenia radiowe. Użytkownik musi wówczas podjąć odpowiednie działania.

Uwaga dla użytkowników z Unii Europejskiej i Wielkiej Brytanii

Niniejsza uwaga jest dostępna dla produktów klasy A w Unii Europejskiej i w Wielkiej Brytanii.

⚠ **OSTRZEŻENIE!** To jest produkt klasy A. W przypadku pracy wewnątrz budynków produkt może powodować zakłócenia radiowe. Użytkownik musi wówczas podjąć odpowiednie działania.

Uwagi dla Japonii

VCCI- CISPR32

この装置は、クラスA機器です。この装置を住宅環境で使用すると電波妨害を引き起こすことがあります。この場合には使用者が適切な対策を講ずるよう要求されることがあります。 VCCI－A

Korea Południowa, uwagi

이 기기는 업무용 환경에서 사용할 목적으로 적합성평가를 받은 기기로서 가정용 환경에서 사용하는 경우 전파간섭의 우려가 있습니다

Uwagi dla użytkowników na Tajwanie

此為甲類資訊技術設備

為避免電磁干擾，本產品不應安裝或使用於住宅環境。

Uwagi dotyczące zgodności z przepisami obowiązującymi na Białorusi

Niniejszy produkt jest zgodny z krajowymi przepisami technicznymi dotyczącymi łączności radiowej i telekomunikacji (Białoruś) TR 2018/024/BY.



Uwagi dla użytkowników w Brazylii

Este equipamento não tem direito à proteção contra interferência prejudicial e não pode causar interferência em sistemas devidamente autorizados.

WAŻNE: A alimentação de energia é predefinida para 220/230V. Se você possuir tomada elétrica de 110/115V, por favor, altere a chave na parte traseira do seu computador para a tensão correta.

Para maiores informações, consulte o site da ANATEL – www.anatel.gov.br.

uwagi dla Kanady

Jeżeli to urządzenie jest wyposażone w interfejs WLAN lub Bluetooth, spełnia ono wymagania pasma nielicencjonowanego RSS Industry Canada. Działające urządzenie musi spełniać następujące dwa warunki: (1) urządzenie nie może powodować zakłóceń oraz (2) urządzenie musi przyjmować wszystkie odbierane zakłócenia, w tym zakłócenia, które mogą powodować jego niepożądane działanie.

OSTRZEŻENIE! Narażenie na działanie promieniowania o częstotliwości radiowej: moc wypromieniowana tego urządzenia jest niższa niż limity promieniowania o częstotliwości radiowej określone przez Industry Canada. Z urządzenia należy jednak korzystać zgodnie z przewidywanym typowym sposobem użytkowania.

WAŻNE: Urządzenia bezprzewodowe działające w paśmie 6 GHz nie mogą być wykorzystywane do kontroli lub komunikacji z bezzałogowymi systemami latającymi.

WAŻNE: W przypadku sieci bezprzewodowej LAN IEEE 802.11a, n lub ac urządzenie powinno być używane wyłącznie w pomieszczeniach ze względu na jego pracę w zakresie częstotliwości od 5,15 GHz do 5,25 GHz. Industry Canada wymaga, aby w przypadku pracy w paśmie od 5,15 GHz do 5,25 GHz korzystać z produktu tylko w pomieszczeniach w celu ograniczenia możliwości zakłócania pracy działających na tym samym kanale mobilnych systemów satelitarnych. W pasmach od 5,25 GHz do 5,35 GHz oraz od 5,65 GHz do 5,85 GHz działają głównie radary o dużej mocy. Takie stacje radarowe mogą zakłócać pracę tego urządzenia i/lub je uszkodzić.

Anteny w tym urządzeniu nie są wymienialne. Wszelkie próby uzyskania dostępu przez użytkownika spowodują uszkodzenie komputera.

Uregulowania prawne w Unii Europejskiej i Wielkiej Brytanii

Unia Europejska i Wielka Brytania mają własne uregulowania prawne.

Deklaracja zgodności

Produkty noszące oznakowanie CE oraz UK są skonstruowane w taki sposób, aby mogły działać w przynajmniej jednym kraju członkowskim Unii Europejskiej i Wielkiej Brytanii oraz aby spełniały wymagania jednej lub więcej następujących dyrektyw UE i odpowiednich instrumentów ustawowych Wielkiej Brytanii (jeśli mają zastosowanie):

dyrektywa RED 2014/53/EU; dyrektywa 2014/35/UE dotycząca urządzeń niskonapięciowych; dyrektywa EMC 2014/30/UE; dyrektywa 2009/125/WE dotycząca ekoprojektu; dyrektywa RoHS 2011/65/UE.

Zgodność z tymi dyrektywami określa się przy użyciu odpowiednich europejskich zharmonizowanych norm.

Pełną treść deklaracji zgodności Unii Europejskiej i Wielkiej Brytanii można znaleźć na następującej stronie internetowej: http://www.hp.eu/certificates. Szukaj podając nazwę modelu produktu lub jego Numer Modelu Regulacyjnego (RMN), który może znajdować się na etykiecie regulacyjnej.

Punkt kontaktowy w kwestiach prawnych: adres e-mail: techregshelp@hp.com.

Produkty z funkcją komunikacji bezprzewodowej (EMF)

Należy skorzystać z tej informacji, gdy zachodzi potrzeba dostarczenia danych pola elektromagnetycznego (EMF) do pracy radiowej.

Niniejszy produkt zawiera nadajnik i odbiornik radiowy. W przypadku komputerów przenośnych i komputerów typu „wszystko w jednym" podczas normalnego użytkowania odległość 20 cm zapewnia zgodność poziomów ekspozycji na częstotliwości radiowe z wymogami UE. Produkty przeznaczone do użytkowania przy bliższych odległościach, np. tablety, spełniają obowiązujące wymagania UE w typowych pozycjach roboczych. Produktów można używać bez zachowania odległości separującej, jeśli nie wskazano inaczej w instrukcjach dotyczących określonego produktu.

Ograniczenia dotyczące produktów z funkcją komunikacji bezprzewodowej (tylko wybrane produkty)

Niektóre produkty w niektórych krajach mają ograniczenia dotyczące funkcji radiowych.



WAŻNE: Bezprzewodowa sieć LAN IEEE 802,11x o częstotliwości 5,15–5,35 GHz i/lub Wi-Fi 6E w pomieszczeniach o częstotliwości 5,945 GHz– 6,425 GHz (lub 5,925 GHz– 6,425 GHz w Unii Europejskiej) jest ograniczona do użytku wewnątrz pomieszczeń tylko we wszystkich krajach ujętych w tabeli. Używanie tej aplikacji WLAN na zewnątrz budynków może spowodować zakłócenia innych usług bezprzewodowych.

Pasma częstotliwości radiowej i maksymalne poziomy mocy (tylko wybrane produkty i kraje)

W tabeli przedstawiono pasma częstotliwości radiowej i maksymalne poziomy mocy dla niektórych produktów i niektórych krajów.

Tabela 2-1 Pasma częstotliwości radiowej i maksymalne poziomy mocy (tylko wybrane produkty i kraje)

Technologia radiowa	Maksymalna moc nadawania EIRP (mW)
Bluetooth; 2,4 GHz	100
NFC; 13,56 MHz	10
RFID; 865–868 MHz / 915–921 MHz	2000/4000
WLAN Wi-Fi 802.11x; 2,4 GHz	100
WLAN Wi-Fi 802.11x; 5 GHz	200
SRD Wi-Fi 802.11x; 5725–5875 MHz	25
WLAN Wi-Fi 802.11ax; 6 GHz	UE: 200/25 (LPI/VLP) Wielka Brytania: 250/25 (LPI/VLP)
WWAN 5G NR (450 MHz – 7125 MHz)	400
WWAN 4G LTE; 700/800/900/1800/2100/2300/2600/3500 MHz	200
WWAN 3G UTMS; 900/2100 MHz	250
WWAN 2G GSM GPRS EDGE; 900 MHz	2000
WWAN 2G GSM GPRS EDGE; 1800 MHz	1000
WiGig® w standardzie 802.11ad; 60 GHz	316
UWAGA: W celu zapewnienia zgodności należy używać jedynie sterowników oprogramowania wspieranych przez HP oraz ustawień właściwych dla danego kraju.	

Uwagi dotyczące norm ergonomicznych

Gdy komputer przenośny jest używany na biurowym stanowisku pracy do zadań objętych dyrektywą VDU 90/270/EWG, wymagana jest odpowiednia zewnętrzna klawiatura. Zależnie od aplikacji i zadania do uzyskania warunków pracy porównywalnych z konfiguracją stacji roboczej może być także wymagany odpowiedni zewnętrzny monitor.

Dot.: EK1-ITB 2000 (dobrowolna certyfikacja GS)

Komputery przenośne z oznaczeniem zgodności „GS” spełniają odpowiednie wymagania w zakresie ergonomii. Bez stosowania zewnętrznej klawiatury są one odpowiednie tylko dla krótkich zadań VDU.

Podczas podróży w warunkach nieodpowiedniego oświetlenia (np. przy bezpośrednim oświetleniu słonecznym) mogą występować odbicia powodujące zmniejszenie czytelności ekranu.

System komputerowy złożony z produktów marki HP spełnia odpowiednie wymagania dotyczące ergonomii, jeśli wszystkie jego produkty składowe (na przykład komputer stacjonarny dla firm, klawiatura, mysz i monitor) mają oznaczenie zgodności „GS”.

Należy zwrócić uwagę na instalację dedykowanego komputera typu Tower, Micro Tower Business Desktop lub stacji roboczej, które nie mają być instalowane/używane w bezpośrednim polu widzenia w miejscach pracy z wyświetlaczem. Aby uniknąć odbicia w miejscach pracy z wyświetlaczem, nie należy umieszczać tego urządzenia w bezpośrednim polu widzenia.

Deklaracja dotycząca europejskiej sieci telefonicznej (modem/faks)

Niniejszy produkt jest zgodny z wymaganiami odpowiedniej dyrektywy i ma właściwe oznaczenie CE. Jednak z powodu różnic między publicznymi komutowanymi sieciami telefonicznymi (PSTN – Public Switched Telephone Network) dostępnymi w różnych krajach/regionach zgodność nie zapewnia sama przez się bezwarunkowej gwarancji prawidłowego działania w każdym punkcie końcowym takiej sieci. W przypadku problemów należy w pierwszej kolejności skontaktować się z dostawcą sprzętu.

Uwaga dla użytkowników w Australii i Nowej Zelandii

Niniejsze urządzenie zawiera nadajnik i odbiornik radiowy. Przy normalnej eksploatacji odległość 20 cm zapewnia spełnienie wymagań dotyczących narażenia na promieniowanie radiowe obowiązujących w Australii i Nowej Zelandii.

Komputer musi być podłączony do sieci telekomunikacyjnej za pośrednictwem przewodu spełniającego wymagania AS/CA S008.

⚠ **OSTRZEŻENIE!** Modemy bez zintegrowanego złącza RJ11 dostarczane z tym komputerem nie powinny być instalowane w innych urządzeniach.

Uwaga dotycząca modemów WWAN (Chiny)

重要信息：本公司建议用户通过官方渠道进行系统更新，非官方渠道的更新可能会带来安全风险。

Informacje dotyczące sprzętu radiowego – Chiny

型号核准代码显示在产品本体的铭牌上

Powiadomienie o zarządzaniu radiowym bezprzewodowego sprzętu do ładowania w Chinach (tylko wybrane produkty)

（一）无线充模组由 PCB 板、电磁线圈、电子组件等组成，经过加工成品后，通电时电磁线圈（初级线圈）能产生电磁场。其与无线充电设备使用，利用贴片中的接收线圈（次级线圈）接收无线充电发射板产生电磁声，并将磁能转化为电能。额定传输功率:15W。工作频率范围：120~130KHz。

（二）设备符合国家《无线充电（电力传输）设备无线电管理暂行规定》以及产品质量、电磁辐射和电气安全等法律法规、国家标准等有关规定；

（三）不得擅自改变使用场景或使用条件、扩大工作频率范围、加大传输功率（包括额外加装功率放大器）；

（四）不得对其他合法的无线电业务及台（站）产生有害干扰，也不得提出免受无线电干扰和辐射无线电波干扰的保护要求，如对其他合法的无线电业务及台（站）产生有害干扰时，应立即停止使用，并在采取措施消除有害干扰后方可继续使用；

（五）无线充电设备禁用区域，禁止使用无线充电功能；

（六）使用无线充电设备如对广播业务的接收造成影响，应立即停止使用无线充电设备；

（七）在船舶、航空器和铁路机车（含动车组列车）内使用无线充电设备应当遵守本规定及相关行业主管部门的规定

Uwagi dla Japonii

V-2 規定適合の場合

この装置は、クラス B 情報技術装置です。この装置は、家庭環境で使用することを目的としていますが、この装置がラジオやテレビジョン受信機に近接して使用されると、受信障害を引き起こすことがあります。

取り扱い説明書に従 って正しい取り扱いをして下さい。

VCCI-B

VCCI32-1 規定適合の場合

この装置は、クラス B 機器です。この装置は、住宅環境で使用することを目的としていますが、この装置がラジオやテレビジョン受信機に近接して使用されると、受信障害を引き起こすことがあります。

取り扱い説明書に従 って正しい取り扱いをして下さい。

VCCI-B

5GHz 帯及び 6GHz 帯を使用する特定無線設備は屋内使用に限られています。この機器を屋外で使用することは電波法で禁じられています。

Oznaczenia zgodności z technologiami Wireless LAN, Wireless WAN oraz Bluetooth®

この機器は、技術基準適合証明または工事設計認証を受けた無線設備を搭載しています。

This product contains certified radio equipment.



Some products may use electronic regulatory labels (e-labels). To view the certification mark and numbers on an e-label, please refer to the previous “Accessing regulatory labels” section.

一部の製品では、電子規定ラベル（e ラベル）が使用されています。e ラベルの技適マークと認証番号を確認するには、「規定ラベルの確認」の項目をご覧ください

Uwagi dla Meksyku

Declaración para México

La operación de este equipo está sujeta a las siguientes dos condiciones: (1) es posible que este equipo o dispositivo no cause interferencia perjudicial y (2) este equipo o dispositivo debe aceptar cualquier interferencia, incluyendo la que pueda causar su operación no deseada.

Aviso sobre conexiones inalámbricas para México:

En el caso de PC de escritorio, equipos All-in-One, terminales de punto de venta, thin clients y workstations en uso normal e instalados con un dispositivo de transmisión y recepción de radio, una distancia de separación de 20 cm garantiza que los niveles de exposición a radiofrecuencia cumplan con los requisitos de México.

Uregulowania prawne w Unii Eurazjatyckiej

Poniższe informacje mogą dotyczyć produktów sprzedawanych w Unii Euroazjatyckiej.

Производитель и дата производства



HP Inc.

Адрес: 1501 Page Mill Road, Palo Alto, California 94304, U.S.

Дата производства зашифрована в 10-значном серийном номере, расположенном на наклейке со служебной информацией изделия.

4-я, 5-я и 6-я цифры обозначают год и неделю производства. 4-я цифра обозначает год, например, «3» обозначает, что изделие произведено в «2013» году.

5-я и 6-я цифры обозначают номер недели в году производства, например, «12» обозначает «12-ю» неделю.

Өндіруші және өндіру мерзімі

HP Inc.

Мекенжайы: 1501 Page Mill Road, Palo Alto, California 94304, U.S.

Өнімнің жасалу мерзімін табу үшін өнімнің қызмет көрсету жапсырмасындағы 10 таңбадан тұратын сериялық нөмірін қараңыз.

4-ші, 5-ші және 6-шы сандар өнімнің жасалған жылы мен аптасын көрсетеді. 4-ші сан жылын көрсетеді, мысалы «3» саны «2013» дегенді білдіреді.

5-ші және 6-шы сандар берілген жылдың қай аптасында жасалғанын көрсетеді, мысалы, «12» саны «12-ші» апта дегенді білдіреді.

Местные представители:

Россия: ООО "ЭйчПи Инк",

Российская Федерация, 125171, г. Москва, Ленинградское шоссе, 16А, стр.3,

телефон/факс: +7 495 797 35 00 / +7 499 92132 50

Казахстан: Филиал компании "ЭйчПи Глобал Трэйдинг Би.Ви.", Республика Казахстан, 050040, г.

Алматы, Бостандыкский район, проспект Аль-Фараби, 77/7,

телефон/факс: +7 727 355 35 52

Жергілікті өкілдіктері:

Ресей: ООО "ЭйчПи Инк",

Ресей Федерациясы, 125171, Мәскеу, Ленинград шоссесі, 16А блок 3,

Телефон/факс: +7 495 797 35 00 / +7 499 92132 50

Қазақстан: "ЭйчПи Глобал Трэйдинг Би.Ви. "компаниясының Қазақстандағы филиалы, Қазақстан

Республикасы, 050040, Алматы к., Бостандық, Әл-

Фараби даң.ылы, 77/7,

Телефон/факс: +7 727 355 35 52

uwagi dotyczące sieci bezprzewodowych w Singapurze

Wyłącz urządzenia WWAN, kiedy przebywasz na pokładzie samolotu. Używanie takich urządzeń w samolocie jest niezgodne z prawem, może być niebezpieczne dla prawidłowego działania samolotu i może spowodować nieprawidłowe działanie sieci komórkowej. Niezastosowanie się do niniejszej instrukcji może spowodować zawieszenie lub odmowę świadczenia usług telefonii komórkowej wobec sprawcy wykroczenia, podjęcie czynności prawnych lub oba te rodzaje konsekwencji.

Użytkownikom przypomina się o ograniczeniu użycia sprzętu radiowego w składach paliw, fabrykach chemicznych i w trakcie prowadzenia operacji z materiałami wybuchowymi.

Jeśli chodzi o inny sprzęt transmisji radiowej, użytkownicy mają zalecane, by w celu zadowalającej pracy sprzętu i dla bezpieczeństwa personelu żadna część ludzkiego ciała nie znajdowała się zbyt blisko anten w trakcie działania sprzętu.

Urządzenie zostało zaprojektowane w celu zgodności z odpowiednimi wymaganiami dotyczącymi narażenia na fale radiowe, w oparciu o wskazania naukowe zawierające marginesy bezpieczeństwa mające zapewnić bezpieczeństwo wszystkich osób, niezależnie od stanu zdrowia i wieku. Te wskazania dotyczące narażenia na fale radiowe wykorzystują jednostkę znaną jako specyficzny współczynnik pochłaniania (SAR). Testy SAR przeprowadzane są za pomocą standardowych metod, przy użyciu telefonu nadającego na najwyższych zatwierdzonych poziomach mocy we wszystkich zakresach częstotliwości. Informacje dotyczące danych SAR opierają się na normach CENELEC EN50360 i EN50361, które wykorzystują limit 2 watów na kilogram, uśredniony dla 10 gramów tkanki.

Uwagi dla Korei Południowej

무선적용제품

해당 무선설비가 전파혼신 가능성이 있으므로 인명안전과 관련된 서비스는 할 수 없음 (무선모듈 제품이 설치되어 있는 경우).

몸 가까이에서 장치를 작동할 경우 , 비금속 저장 액세서리를 사용하여 장치와 몸 사이에 2.5cm 이상의 거리를 유지하십시오 .

Dokument przedłożenia

규정 제출 문서

규정 제출 문서에 의거하여 등록자(신청자) 또는 제조업체는 'HP Inc.' 또는 'HP Korea Inc.'입니다.

규정 제출 문서에 의거하여 문서에 포함된 장비명은 '컴퓨터'이며 일반적으로 다음 주요 제품 유형 중 하나로 분류됩니다.

올인원(일체형), 올인원 PC, 올인원 데스크톱 PC

컴퓨터 또는 개인용 컴퓨터

데스크톱 또는 데스크톱 PC

노트북 또는 노트북 PC

태블릿 PC

씬 클라이언트

워크스테이션

RPOS, 소매 시스템, 소매 POS(Point-of-Sale) 터미널

Uwagi dotyczące sieci bezprzewodowych w Tajlandii

เครื่องโทรคมนาคมและอุปกรณ์นี้ มีความสอดคล้องตามมาตรฐานหรือข้อกำหนดของ กสทช.

(This telecommunication equipment conforms to the requirements of NBTC.)

เครื่องวิทยุคมนาคมนี้มีระดับการแผ่คลื่นแม่เหล็กไฟฟ้าสอดคล้องตามมาตรฐานความปลอดภัยต่อสุขภาพของมนุษย์จากการใช้เครื่องวิทยุคมนาคมที่คณะกรรมการกิจการโทรคมนาคมแห่งชาติประกาศกำหนด

This radio communication equipment has the electromagnetic field strength in compliance with the Safety Standard for the Use of Radio communication Equipment on Human Health announced by the National Telecommunications Commission.

Uwagi dotyczące wymagań komisji NCC (Tajwan)

Poniższe informacje dotyczą Tajwanu.

無線 LAN 802.11 裝置/藍牙裝置/短距離通訊裝置:

取得審驗證明之低功率射頻器材，非經核准，公司、商號或使用者均不得擅自變更頻率、加大功率或變更原設計之特性及功能。低功率射頻器材之使用不得影響飛航安全及干擾合法通信；經發現有干擾現象時，應立即停用，並改善至無干擾時方得繼續使用。前述合法通信，指依電信管理法規定作業之無線電通信。低功率射頻器材須忍受合法通信或工業、科學及醫療用電波輻射性電機設備之干擾。

應避免影響附近雷達系統之操作。

高增益指向性天線只得應用於固定式點對點系統。

減少電磁波影響，請妥適使用。

Uwaga dotycząca podróży lotniczych

Możliwość korzystania ze sprzętu elektronicznego na pokładzie samolotów rejsowych zależy od przepisów wewnętrznych linii lotniczych.

Uwagi dotyczące baterii z możliwością wymiany przez użytkownika

Jeśli bateria została wyeksploatowana, nie należy jej wyrzucać wraz z odpadkami z gospodarstwa domowego. Należy ją zutylizować zgodnie z właściwymi przepisami dotyczącymi utylizacji baterii komputerowych.

Firma HP zachęca swoich klientów, aby oddawać do recyklingu zużyty sprzęt elektroniczny, oryginalne kasety do drukarek HP i akumulatory wielokrotnego ładowania. Więcej informacji na temat programów recyklingu można znaleźć w witrynie internetowej HP pod adresem http://www.hp.com/recycle.

Informacje dotyczące wyjmowania baterii z możliwością wymiany przez użytkownika można znaleźć w instrukcji obsługi dostarczonej z produktem.

Uwagi dotyczące baterii fabrycznie zaplombowanej

W przypadku tego produktu nie ma możliwości łatwej wymiany baterii przez użytkownika. Wymiana baterii przez użytkownika może spowodować unieważnienie gwarancji. Jeśli bateria zbyt szybko się rozładowuje, należy skontaktować się z pomocą techniczną.

Jeśli bateria została wyeksploatowana, nie należy jej wyrzucać wraz z odpadkami z gospodarstwa domowego. Należy przestrzegać lokalnych przepisów w zakresie utylizacji baterii.

Zgodność lasera

Należy skorzystać z tej informacji, aby ostrzec o możliwym narażeniu na promieniowanie wynikającym z nieprawidłowego użytkowania lasera.

⚠ **OSTRZEŻENIE!** Korzystanie z elementów sterujących lub regulacyjnych albo wykonywanie procedur innych niż przedstawione w instrukcji instalacji produktu laserowego może narazić użytkownika na kontakt z niebezpiecznym promieniowaniem. Aby zmniejszyć ryzyko narażenia na niebezpiecznie promieniowanie:

- Nie należy otwierać obudowy modułu. W środku nie ma żadnych elementów serwisowanych przez użytkownika.
- Nie należy korzystać z przycisków kontrolnych i regulacyjnych urządzenia laserowego ani wykonywać procedur innych niż opisane w instrukcji instalacji tego urządzenia.
- Urządzenie powinno być naprawiane wyłącznie przez autoryzowany serwis.

Ten produkt może być dostarczony z optycznym urządzeniem pamięci masowej (np. z napędem CD lub DVD) i/lub optycznym urządzeniem nadawczo-odbiorczym. Zawierają one lasery, które zgodnie z normą IEC/EN 50689:2021 są sklasyfikowane jako produkty laserowe klasy 1 oraz spełniają wymagania tej normy.

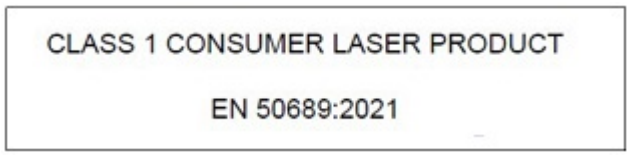

Każdy produkt laserowy jest zgodny z regulacjami 21 CFR 1040.10 i 1040.11 amerykańskiej agencji FDA, poza odstępstwami zgodnymi z przepisem „Laser Notice No. 50” datowanym na 24 czerwca 2007 r. lub „Laser Notice No. 56” datowanym na 8 maja 2019 r.



Atesty urządzeń telekomunikacyjnych

Urządzenie telekomunikacyjne zawarte w tym komputerze ma homologację umożliwiającą łączenie się z siecią telefoniczną w krajach i regionach, których znaki homologacji są umieszczone na etykiecie produktu znajdującej się na spodzie komputera lub modemu.

Aby dowiedzieć się, czy produkt jest skonfigurowany dla kraju/regionu, gdzie używane jest urządzenie, należy zapoznać się z dołączoną do niego instrukcją obsługi. Wybranie kraju lub regionu innego niż ten, w którym się znajduje, może spowodować, że modem zostanie skonfigurowany w sposób naruszający przepisy/prawa telekomunikacyjne tego kraju lub regionu. Wybranie niewłaściwego kraju/regionu może również spowodować nieprawidłowe działanie modemu. Jeśli po wybraniu kraju lub regionu pojawi się komunikat informujący, że dany kraj lub region nie jest obsługiwany, oznacza to, że modem nie ma homologacji do pracy w tym kraju lub regionie i nie powinien być używany.

Uwagi dotyczące modemu

Kanada, Japonia, Nowa Zelandia i Stany Zjednoczone mają własne zestawy uwag dotyczących modemu.

Oświadczenia dotyczące modemu (Stany Zjednoczone)

To urządzenie jest zgodne z częścią 68 przepisów FCC oraz wymaganiami przyjętymi przez organizację ACTA. Na spodzie komputera lub na modemie jest umieszczona etykieta zawierająca, między innymi, identyfikator produktu w formacie US:AAAEQ##TXXXX. Tę informację należy przekazać dostawcy usług telefonicznych, jeśli zwróci się o jej udostępnienie.

Odpowiednio certyfikowane gniazdo USOC = RJ11C. Wtyczka i gniazdo używane w celu połączenia tego sprzętu z okablowaniem lokalnym i siecią telefoniczną musi spełniać odpowiednie wymogi podane w części 68 normy FCC oraz wymagania przyjęte przez organizację ACTA. Wraz z produktem są dostarczane zgodny przewód telefoniczny oraz wtyczka modułowa. Zaprojektowano ją pod kątem podłączenia do kompatybilnego gniazda, które również jest zgodne z wymogami. Szczegółowe informacje zawiera instrukcja instalacji.

W celu określenia liczby urządzeń, które mogą być podłączone do linii telefonicznej, jest stosowana wartość REN. Duża liczba numerów REN na linii telefonicznej może powodować brak reakcji urządzeń na połączenia przychodzące. W większości lokalizacji liczba numerów REN nie powinna przekraczać pięciu (5,0). W celu upewnienia się, ile urządzeń może być podłączonych do linii telefonicznej, co określa liczba numerów REN, należy skontaktować się z lokalnym dostawcą usług telefonicznych. Dla produktów dopuszczonych po 23 lipca 2001 r. liczba REN dla danego produktu jest częścią jego identyfikatora, który ma format US:AAAEQ##TXXXX. Cyfry wskazywane przez znaki ## są numerem REN bez przecinka dziesiętnego (np. 03 oznacza numer REN o wartości 0,3). W przypadku starszych produktów numer REN jest zamieszczany osobno na etykiecie.

Jeśli to urządzenie firmy HP powoduje usterki sieci telefonicznej, dostawca usług telefonicznych powiadamia z wyprzedzeniem o możliwej konieczności czasowego zawieszenia świadczenia usług.

W przypadku braku możliwości uprzedniego powiadomienia dostawca usług telefonicznych przekazuje powiadomienie tak szybko, jak to możliwe. Użytkownik jest również informowany o prawie do złożenia skargi w organizacji FCC, jeśli uznaje to za stosowne.

Dostawca usług telefonicznych może dokonać zmian w swoim wyposażeniu, sprzęcie, działaniach lub procedurach, które wpłyną na funkcjonowanie urządzenia. W takim przypadku dostawca usług telefonicznych przekazuje z wyprzedzeniem powiadomienie w celu umożliwienia wprowadzenia niezbędnych modyfikacji gwarantujących nieprzerwane świadczenie usług telefonicznych.

W przypadku wystąpienia problemów z tym sprzętem należy zadzwonić do pomocy technicznej. Jeśli urządzenie zakłóca działanie sieci telefonicznej, jej operator może zażądać odłączenia go do czasu rozwiązania problemu. Napraw urządzenia należy dokonywać tylko w zakresie przedstawionym w sekcji „Rozwiązywanie problemów" instrukcji obsługi, o ile została dostarczona.

Połączenie z usługą party line podlega opłatom krajowym. W celu uzyskania informacji należy skontaktować się z komisją ds. służby publicznej lub korporacji.

Jeśli w domu jest zamontowany alarm przewodowy podłączony do linii telefonicznej, należy się upewnić, że sprzęt firmy HP nie wyłączy używanego wyposażenia alarmowego. W przypadku pytań dotyczących sytuacji, w których nastąpi wyłączenie wyposażenia alarmowego, należy skontaktować się z dostawcą usług telefonicznych lub wykwalifikowanym technikiem.

Zgodnie z ustawą Telephone Consumer Protection Act (Ustawa o ochronie klientów usług telekomunikacyjnych) z 1991 r. niezgodne z prawem jest użycie komputera lub innego urządzenia elektronicznego, w tym faksu, do wysyłania jakichkolwiek wiadomości, w których na marginesie u góry lub u dołu każdej przesyłanej strony bądź na pierwszej przesyłanej stronie nie znajduje się czytelne oznaczenie daty i godziny wysłania wiadomości, identyfikacja firmy, innego podmiotu bądź osoby wysyłającej wiadomość oraz numer telefonu urządzenia przesyłającego bądź danej firmy, podmiotu lub osoby. Podany numer telefonu nie może być numerem 900 lub innym numerem, którego opłaty przekraczają koszty połączeń lokalnych lub międzymiastowych.

W celu ustawienia tych informacji w urządzeniu faksującym należy wykonać czynności opisane w instrukcji dotyczącej oprogramowania faksu.

Oświadczenia dotyczące modemu (Kanada)

Niniejsze urządzenie spełnia obowiązujące wymagania techniczne określone przez Industry Canada.

Parametr REN (Ringer Equivalence Number) określa maksymalną liczbę urządzeń, które można podłączyć do interfejsu telefonicznego. Do linii telefonicznej może być podłączona dowolna liczba urządzeń pod warunkiem jednak, że suma przypisanych im numerów REN nie przekroczy wartości 5. Numer REN tego sprzętu terminala wynosi 1,0.

Oświadczenia dotyczące modemu (Japonia)

Jeśli komputer nie ma umieszczonego na spodzie japońskiego oznaczenia certyfikacyjnego, należy zapoznać się z odpowiednimi oznaczeniami poniżej.

Poniżej przedstawiono japońskie oznaczenia certyfikacyjne dla urządzenia V.92 56K Data/Fax Modem:



Jeśli komputer nie ma umieszczonego na spodzie japońskiego oznaczenia certyfikacyjnego, należy zapoznać się z odpowiednimi oznaczeniami poniżej.

Japoński znak certyfikacyjny modemu LSI Corporation PCI-SV92EX Soft modem znajduje się poniżej:



Oświadczenia dotyczące modemu (Nowa Zelandia)

Udzielenie pozwolenia Telepermit na dowolny element sprzętu terminala oznacza jedynie, że operator telekomunikacyjny uznał, że ten element spełnia minimalne warunki umożliwiające podłączenie go do sieci operatora.

Nie oznacza w żaden sposób promowania produktu przez operatora telekomunikacyjnego ani nie stanowi żadnego rodzaju gwarancji. Przede wszystkim w żaden sposób nie zapewnia, że jakikolwiek element będzie współpracować poprawnie pod wszystkimi względami z elementem innej marki lub modelu mającym pozwolenie Telepermit, ani nie pozwala stwierdzić, że jakikolwiek produkt jest zgodny ze wszystkimi usługami sieci operatora.

To urządzenie nie jest zdolne, w żadnych warunkach, do poprawnego działania z szybkościami większymi niż te, do których zostało zaprojektowane. Operator telekomunikacyjny nie ponosi żadnej odpowiedzialności za problemy powstałe w takiej sytuacji.

Jeśli urządzenie jest wyposażone w funkcję impulsowego wybierania numeru, należy pamiętać, że nie ma żadnej gwarancji dalszej obsługi wybierania impulsowego przez łącza operatora w przyszłości.

Korzystanie z wybierania impulsowego w przypadku podłączenia tego urządzenia wraz z innym urządzeniem do jednej linii może spowodować delikatne dzwonienie dzwonka lub szumy, jak również powodować fałszywe wykrywanie odebrania połączenia. W przypadku wystąpienia takich problemów użytkownik *nie* powinien kontaktować się z działem napraw operatora telekomunikacyjnego.

Niektóre parametry wymagane w celu uzyskania pozwolenia Telepermit operatora są zależne od sprzętu (komputera) powiązanego z tym urządzeniem. Powiązany sprzęt powinien być skonfigurowany do działania w zakresie następujących limitów, aby zapewnić zgodność z warunkami technicznymi operatora:

- Liczba prób połączenia z tym samym numerem w ciągu dowolnego okresu 30 minut nie powinna przekraczać 10 dla dowolnej pojedynczej operacji ręcznego inicjowania połączenia.
- Sprzęt powinien przechodzić w tryb oczekiwania na okres nie mniejszy niż 30 sekund między zakończeniem jednej próby połączenia i rozpoczęciem następnej próby.
- Jeśli są wykonywane połączenia automatyczne z różnymi numerami, sprzęt musi być ustawiony tak, aby przechodził w tryb oczekiwania na okres nie mniejszy niż 5 sekund między zakończeniem jednej próby połączenia i rozpoczęciem następnej próby.
- Sprzęt powinien odbierać połączenia przychodzące pomiędzy 3 a 30 sekundą dzwonienia (należy ustawić wartość od 2 do 10).

Obsługa głosu

Wszystkie osoby używające tego urządzenia do nagrywania rozmów telefonicznych powinny przestrzegać prawa Nowej Zelandii.

Wymaga to, aby co najmniej jedna ze stron rozmowy była świadoma, że rozmowa jest nagrywana. Ponadto należy przestrzegać zasad wymienionych w ustawie o prywatności danych Privacy Act z roku 1993 w zakresie dotyczącym rodzaju zbieranych informacji osobistych, celu ich zbierania, sposobu ich wykorzystania oraz zakresu informacji ujawnianych stronom trzecim.

Urządzenia tego nie należy ustawiać na automatyczne wybieranie numeru alarmowego operatora telekomunikacyjnego (111).

Uwagi dotyczące firmy Macrovision Corporation

Niniejszy produkt zawiera technologię ochrony praw autorskich chronioną przez patenty uzyskane w USA i inne prawa własności intelektualnej, których właścicielem jest firma Macrovision Corporation i inne podmioty.

Korzystanie z tej technologii ochrony praw autorskich wymaga zgody firmy Macrovision Corporation i ma służyć wyłącznie zastosowaniom domowym i innym ograniczonym zastosowaniom do wyświetlania treści, o ile firma Macrovision Corporation nie udzieliła innej zgody. Zabrania się stosowania inżynierii odwrotnej i dezasemblowania.

3 Uwagi dotyczące bezpieczeństwa

Dokumentacja produktu może wymagać jednej lub kilku z tych informacji dotyczących bezpieczeństwa.

Ważne informacje dotyczące bezpieczeństwa

Informacje te mogą dotyczyć wielu produktów.

⚠ **OSTRZEŻENIE!** Aby zmniejszyć ryzyko odniesienia poważnych obrażeń, należy zapoznać się z przewodnikiem *Bezpieczeństwo i komfort pracy*. Przedstawiono w nim właściwą organizację stanowiska pracy, pozycję oraz zachowania związane z higieną pracy zalecane użytkownikom komputerów oraz podano ważne informacje o bezpieczeństwie obsługi urządzeń elektrycznych i mechanicznych. Przewodnik ten jest dostępny w Internecie pod adresem http://www.hp.com/ergo i na dysku CD z dokumentacją, który jest dołączony do produktu.

Komputer może być ciężki; w przypadku przenoszenia należy stosować ergonomiczne techniki podnoszenia.

Komputer należy ustawić w pobliżu gniazdka sieci elektrycznej. Kabel zasilający jest głównym elementem umożliwiającym odłączenie komputera od sieci elektrycznej i musi być zawsze łatwo dostępny. Jeżeli kabel zasilający dostarczony wraz z komputerem jest wyposażony we wtyczkę z uziemieniem, zawsze używaj przewodu zasilającego z prawidłowo uziemionym gniazdkiem sieci elektrycznej, aby uniknąć ryzyka porażenia prądem elektrycznym.

Aby zmniejszyć ryzyko porażenia prądem elektrycznym przez sieć telefoniczną, podłącz komputer do gniazdka sieci elektrycznej przed podłączeniem go do linii telefonicznej. Należy również odłączyć linię telefoniczną przed odłączeniem komputera od gniazda zasilania.

Przed przystąpieniem do instalowania lub zdejmowania pokrywy komputera należy zawsze odłączyć kabel modemowy od systemu telefonicznego.

Nie należy używać komputera ze zdjętą pokrywą.

Ze względów bezpieczeństwa należy zawsze odłączać komputer od źródła zasilania i systemów telekomunikacyjnych (takich jak linie telefoniczne), sieci lub modemów przed wykonaniem jakichkolwiek procedur serwisowych. Niezastosowanie się do tej instrukcji może spowodować obrażenia ciała lub uszkodzenie sprzętu. Wewnątrz zasilacza i modemu tego urządzenia występują niebezpieczne poziomy napięcia.

W celu zapewnienia bezpieczeństwa, jeśli obciążenie systemu przekroczy wydajność danej konfiguracji, system może tymczasowo wyłączyć niektóre porty USB.

⚠ **OSTRZEŻENIE!** Aby zmniejszyć ryzyko pożaru, porażenia elektrycznego i doznania obrażeń ciała podczas używania tego urządzenia, należy zawsze przestrzegać podstawowych środków ostrożności, w tym następujących:

- Produktu nie należy używać w pobliżu wody – na przykład w pobliżu wanny, umywalki, zlewu czy miednicy, w wilgotnej piwnicy lub w pobliżu basenu.
- Należy unikać korzystania z tego urządzenia podczas burzy. Istnieje ryzyko porażenia elektrycznego piorunem.

- Nie należy używać tego produktu do zgłaszania wycieku gazu, gdy produkt znajduje się w jego sąsiedztwie.
- Należy zawsze odłączyć kabel modemowy przed otwarciem obudowy urządzenia lub dotknięciem niezaizolowanego kabla modemowego, gniazdka telefonicznego lub elementów wewnętrznych.
- Jeśli kabel telefoniczny nie został dostarczony z urządzeniem, należy używać wyłącznie kabli telekomunikacyjnych o przekroju nr 26 AWG lub większym.
- Nie należy podłączać kabla modemowego ani telefonicznego do gniazda RJ-45 (sieciowego).

NALEŻY ZACHOWAĆ TE INSTRUKCJE.

WAŻNE: Jeżeli komputer jest wyposażony w przełącznik wyboru napięcia zasilania o wartości 115 V lub 230 V, przełącznik ten został wstępnie ustawiony na napięcie stosowane w kraju/regionie, w którym urządzenie zostało sprzedane. Nieprawidłowe ustawienie przełącznika wyboru napięcia może spowodować uszkodzenie komputera i utratę gwarancji.

Nie testowano podłączania tego produktu do informatycznych systemów zasilania (systemów dystrybucji zasilania prądem przemiennym bez bezpośredniego połączenia uziemiającego, zgodnie z obowiązującymi normami bezpieczeństwa).

Ostrzeżenie dotyczące bezpieczeństwa związane z wysoką temperaturą

Należy skorzystać z tej informacji, jeśli istnieje możliwość odniesienia obrażeń z powodu nadmiernej temperatury.

OSTRZEŻENIE! Aby zmniejszyć ryzyko oparzeń lub przegrzania komputera przenośnego, nie należy umieszczać go bezpośrednio na kolanach ani blokować otworów wentylacyjnych. Należy używać komputera przenośnego tylko na twardej, płaskiej powierzchni. Nie należy dopuszczać, aby przepływ powietrza został zablokowany przez inną twardą powierzchnię, na przykład przez znajdującą się obok opcjonalną drukarkę, lub miękką powierzchnię, na przykład przez poduszki, koce czy ubranie. Podczas pracy należy unikać kontaktu zasilacza ze skórą oraz miękkimi przedmiotami, takimi jak poduszki, koce czy ubrania. Komputer i zasilacz sieciowy dostarczone przez firmę HP są zgodne z limitami temperatury powierzchni dostępnej dla użytkownika, określonymi w obowiązujących normach bezpieczeństwa.

OSTROŻNIE: Aby zmniejszyć ryzyko obrażeń związanych z wysoką temperaturą, nie dotykaj wewnętrznych gorących powierzchni, dopóki wewnętrzne powierzchnie nie ostygną do temperatury pokojowej.

Informacja na temat potencjalnego ryzyka

Należy skorzystać z tej informacji, aby ostrzec użytkowników o tym, że awaria mogła nie być bezpieczna ani kontrolowana.

Jeżeli zauważysz którykolwiek z poniższych warunków (lub jeśli masz inne problemy z bezpieczeństwem), nie korzystaj z komputera: dźwięk trzeszczenia, syczenia lub pękania, silny zapach lub dym pochodzący z komputera. Takie zjawiska są normalne w przypadku awarii wewnętrznych elementów elektronicznych zachodzącej w bezpieczny i kontrolowany sposób. Jednak może to oznaczać także potencjalne zagrożenie bezpieczeństwa. Nie należy z góry zakładać, że nie ma niebezpieczeństwa. Wyłącz komputer, odłącz go od zasilania i skontaktuj się z pomocą techniczną.

Warunki instalacji

Przed podłączeniem tego sprzętu do zasilacza wejściowego zapoznaj się z instrukcjami instalacji.

⚠ **OSTRZEŻENIE!** Wewnątrz komputera mogą znajdować się zasilane i ruchome części. Przed zdjęciem obudowy należy odłączyć urządzenie od zasilania. Przed ponownym podłączeniem zasilania należy zamontować obudowę.

Uwaga dotycząca parametrów akustycznych

Tej informacji należy użyć, gdy poziom ciśnienia akustycznego może być mniejszy niż zalecany lub oczekiwany.

Poziom ciśnienia akustycznego (LpA) poniżej 70 dB(A) (pozycja operatora, normalna praca, zgodnie z ISO 7779). Aby wyświetlić dane emisji hałasu dla produktu, przejdź na stronę „Deklaracje środowiskowe produktów IT" pod adresem http://www.hp.com/go/ted, a następnie wybierz kategorię produktu z menu rozwijanego.

Uwagi dotyczące baterii

Jedna lub kilka z tych informacji dotyczących bezpieczeństwa może mieć zastosowanie do baterii produktu.

⚠ **OSTRZEŻENIE!** Urządzenie może zawierać wewnętrzną baterię lub pakiet baterii zawierający lit i dwutlenek manganu bądź pentatlenek wanadu albo baterię alkaliczną. Nieprawidłowa obsługa pakietu baterii grozi spowodowaniem pożaru i oparzeń.

⚠ **OSTRZEŻENIE!** Nie należy próbować ładować baterii.

⚠ **OSTRZEŻENIE!** Nie należy wystawiać baterii na działanie temperatur wyższych niż 60°C (140°F).

⚠ **OSTRZEŻENIE!** Aby ograniczyć problemy związane z bezpieczeństwem, z komputerem należy używać wyłącznie baterii dostarczonej wraz z komputerem, zamiennej baterii dostarczonej przez firmę HP albo zgodnej baterii zakupionej jako wyposażenie dodatkowe w firmie HP. Szybkie ładowanie może nie być dostępne w przypadku niezgodnych baterii lub baterii innych producentów.

⚠ **OSTRZEŻENIE!** Aby zmniejszyć ryzyko spowodowania pożaru lub doznania oparzeń, nie należy baterii rozmontowywać, zgniatać, przebijać, wrzucać do ognia, zanurzać w wodzie ani zwierać styków zewnętrznych.

⚠ **OSTRZEŻENIE!** Wymiana baterii na baterię nieodpowiedniego typu wiąże się z ryzykiem eksplozji. Zużyte baterie należy utylizować zgodnie z właściwymi instrukcjami.

⚠ **OSTRZEŻENIE!** Do wymiany należy używać wyłącznie części zamiennych firmy HP przeznaczonych do tego produktu.

⚠ **OSTRZEŻENIE!** Połknięcie baterii grozi poparzeniem chemicznym.

⚠ **OSTRZEŻENIE!** Ten produkt zawiera baterię pastylkową/guzikową. Połknięcie baterii pastylkowej/guzikowej może spowodować poważne poparzenia wewnętrzne w ciągu zaledwie 2 godzin i może być przyczyną śmierci.

⚠ **OSTRZEŻENIE!** Nowe i używane baterie należy przechowywać w miejscu niedostępnym dla dzieci.

⚠ **OSTRZEŻENIE!** Jeśli komory baterii nie można bezpiecznie zamknąć, należy zaprzestać używania produktu i przechowywać go w miejscu niedostępnym dla dzieci.

⚠ **OSTRZEŻENIE!** Jeżeli zachodzi podejrzenie połknięcia baterii lub jej wsunięcia w jakąś część ciała, należy natychmiast skontaktować się z lekarzem.

⚠ **OSTRZEŻENIE!** Pozostawienie baterii w miejscu o bardzo wysokiej temperaturze może spowodować wybuch lub wyciek łatwopalnego płynu lub gazu.

⚠ **OSTRZEŻENIE!** Narażenie baterii na działanie bardzo niskiego ciśnienia może spowodować wybuch lub wyciek łatwopalnego płynu lub gazu.

⚠ **OSTRZEŻENIE!** Wyjmij i natychmiast poddaj recyklingowi lub utylizacji zużytych baterii zgodnie z lokalnymi przepisami i trzymaj z dala od dzieci. NIE wyrzucaj baterii do śmieci domowych ani nie poddawaj ich spalaniu.

⚠ **OSTRZEŻENIE!** Nawet zużyte baterie mogą powodować poważne obrażenia i śmierć.

⚠ **OSTRZEŻENIE!** Zadzwoń do lokalnego centrum kontroli zatruć, aby uzyskać informacje na temat leczenia.

⚠ **OSTRZEŻENIE!** Nie należy ponownie ładować baterii.

⚠ **OSTRZEŻENIE!** Nie rozładowuj na siłę, nie ładuj ponownie, nie demontuj ani nie podgrzewaj powyżej (60°C (149°F).) lub poddawaj spalaniu. Może to spowodować obrażenia w wyniku odpowietrzenia, wycieku lub eksplozji skutkującej oparzeniami chemicznymi.

⚠ **OSTRZEŻENIE!** Sprawdź, czy baterie są zainstalowane prawidłowo zgodnie z polaryzacją (+ i -).

⚠ **OSTRZEŻENIE!** Nie należy mieszać starych i nowych baterii, różnych marek lub typów baterii, takich jak baterie alkaliczne, cynkowo-węglowy czy akumulatory.

⚠ **OSTRZEŻENIE!** Wyjmij i natychmiast poddaj recyklingowi lub wyrzuć baterie ze sprzętu nieużywanego przez dłuższy okres czasu, zgodnie z lokalnymi przepisami.

⚠ **OSTRZEŻENIE!** Zawsze należy całkowicie zabezpieczyć komorę baterii. Jeśli komora baterii nie zamyka się prawidłowo, zaprzestań używania produktu, wyjmij baterie i trzymaj je z dala od dzieci.

⚠ **OSTRZEŻENIE!** Wymieniaj baterię tylko na baterię zgodną. Zgodny typ baterii dla stacji roboczych typu Desktop to CR2032.

⚠ **OSTRZEŻENIE!** Nominalne napięcie baterii wynosi 3 V.

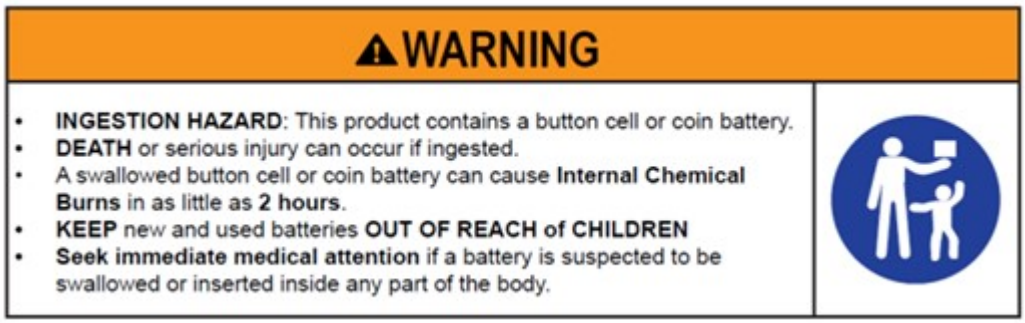

Tabela 3-1 **Ikona i opis utylizacji baterii**

Ikona	Opis
	Baterie, zestawy baterii i akumulatory nie powinny być wyrzucane do pojemników na odpady domowe. Aby przekazać je do recyklingu czy utylizacji, skorzystaj z publicznego systemu zbiórki bądź zwróć je do firmy HP, autoryzowanego partnera HP lub ich agenta.

Uwagi dotyczące wentylatora

Należy skorzystać z tych informacji, aby ostrzec użytkowników o zagrożeniach urazami spowodowanymi wirującymi łopatkami wentylatora.

⚠ OSTRZEŻENIE!  Należy trzymać części ciała z dala od ruchomych części.

⚠ OSTRZEŻENIE! Nie należy zbliżać części ciała do łopatek wentylatora.

⚠ OSTRZEŻENIE! Nie należy zbliżać części ciała do ścieżki ruchu.

Uwagi dotyczące poziomu głośności słuchawek

Niniejsza informacja ostrzega o niebezpieczeństwie wysokich ustawień głośności zestawów słuchawkowych i słuchawek.

⚠ OSTRZEŻENIE!  Aby uniknąć możliwego uszkodzenia słuchu, nie należy korzystać z wysokiego poziomu głośności przez dłuższy czas.

Regulacja głośności oraz korektora na ustawienie inne niż środkowe może zwiększyć napięcie wyjściowe słuchawek, a co za tym idzie poziom natężenia dźwięku. Użycie czynników wpływających na poziom sygnału wyjściowego słuchawek innych niż określone przez producenta (np. system operacyjny, korektor programowy, oprogramowanie układowe, sterowniki) może zwiększyć napięcie wyjściowe słuchawek, a co za tym idzie poziom natężenia dźwięku.

Bezpieczeństwo lasera

W przypadku produktów wyposażonych w napędy optyczne lub światłowodowe urządzenia nadawczo-odbiorcze.

Ten produkt może być dostarczony z optycznym urządzeniem magazynującym (np. dysk CD lub DVD) i/lub optycznym aparatem nadawczo-odbiorczym. Zawierają one lasery, które zgodnie z normą IEC/EN 60825-1 są sklasyfikowane jako produkty laserowe klasy 1 oraz spełniają wymagania tej normy.

Każdy produkt laserowy jest zgodny z regulacjami 21 CFR 1040.10 i 1040.11 amerykańskiej agencji FDA, poza odstępstwami zgodnymi z przepisem „Laser Notice No. 50" datowanym na 24 czerwca 2007 r. lub „Laser Notice No. 56" datowanym na 8 maja 2019 r.

⚠ OSTRZEŻENIE! Korzystanie z elementów sterujących lub regulacyjnych albo wykonywanie procedur innych niż przedstawione tutaj lub w instrukcji instalacji produktu laserowego może narazić użytkownika na kontakt z niebezpiecznym promieniowaniem. Aby zmniejszyć ryzyko narażenia na niebezpiecznie promieniowanie:

- Nie należy otwierać obudowy modułu. W środku nie ma żadnych elementów serwisowanych przez użytkownika.
- Nie należy korzystać z przycisków kontrolnych i regulacyjnych urządzenia laserowego ani wykonywać procedur innych niż opisane w instrukcji tego urządzenia.
- Urządzenie powinno być naprawiane wyłącznie przez serwisantów autoryzowanych przez firmę HP.

Wymagania dotyczące zasilacza i zestawu kabla zasilającego

Różne kraje mają różne wymagania dotyczące zasilaczy i kabli zasilających.

Wymagania w zakresie uziemienia zasilacza klasy I

W celu ochrony przed prądami zakłóceniowymi sprzęt powinien być podłączony do przyłącza uziemiającego. Podłącz przewód zasilający systemu do gniazdka elektrycznego z bolcem uziemiającym. Przewody zastępcze mogą nie zapewniać odpowiedniej ochrony przed zakłóceniami. Należy używać tylko przewodów zasilających dostarczonych wraz z tym produktem lub zamienników zatwierdzonych przez HP Inc.

Uwagi dla użytkowników w Brazylii

Este equipamento deve ser conectado obrigatoriamente em tomada de rede de energia elétrica que possua aterramento (três pinos), conforme a norma nbr abnt 5410,visando a segurança dos usuários contra choques elétricos.

Dania

Apparatets stikprop skal tilsluttes en stikkontakt med jord, som giver forbindelse til stikproppens jord.

Finlandia

Laite on liitettävä suojakoskettimilla varustettuun pistorasiaan.

Norwegia

Apparatet må tilkoples jordet stikkontakt.

Szwecja

Apparaten skall anslutas till jordat uttag.

Wymagania dotyczące zasilacza

Zasilacze w niektórych produktach mają zewnętrzne przełączniki zasilania. Funkcja przełączania napięcia w produkcie umożliwia pracę w dowolnym napięciu liniowym w zakresach 100–127 lub 200–240 V prądu przemiennego. Zasilacze w tych produktach, które nie mają zewnętrznych przełączników zasilania, są wyposażone w obwody wewnętrzne, które wykrywają napięcie wejściowe i automatycznie przełączają się na odpowiednie napięcie.

⚠ **OSTRZEŻENIE!** Aby zmniejszyć potencjalne problemy z bezpieczeństwem. Firma HP zaleca korzystanie wyłącznie z zasilaczy prądu przemiennego marki HP.

Chiny

消费者若使用电源适配器供电，则应购买配套使用获得 CCC 认证并满足标准要求的电源适配器

Do użytku w Norwegii

Niektóre produkty są przeznaczone do systemu zasilania urządzeń IT o napięciu międzyfazowym 230 V.

Wymagania dotyczące zestawu kabla zasilającego

Jedna lub kilka z tych informacji może dotyczyć kabla zasilającego produktu.

⚠ **OSTRZEŻENIE!** Aby ograniczyć ryzyko porażenia prądem elektrycznym lub uszkodzenia sprzętu:

- Kabel zasilający należy podłączyć do gniazdka sieci elektrycznej znajdującego się w łatwo dostępnym miejscu.
- Komputer należy odłączać od zasilania przez wyjęcie wtyczki kabla zasilającego z gniazdka sieci elektrycznej.
- Jeżeli dostarczono kabel zasilający wyposażony we wtyczkę 3-bolcową, należy go podłączyć do uziemionego 3-stykowego gniazdka sieci elektrycznej. Nie wolno w żaden sposób blokować bolca uziemiającego we wtyczce kabla zasilającego (np. przez podłączenie 2-stykowego adaptera). Bolec uziemienia pełni bardzo ważną funkcję zabezpieczającą.

Otrzymany wraz z produktem zestaw przewodów zasilających spełnia wymagania eksploatacyjne stosowane w kraju, gdzie zakupiono sprzęt. Należy używać tylko kabla zasilającego dostarczonego z urządzeniem lub zamiennego kabla zasilającego, autoryzowanego przez firmę HP Inc. lub zatwierdzone przez nią źródło. Numery katalogowe elementów zamiennych można znaleźć pod adresem http://www.hp.com/support.

Zestawy zasilające do użytku w innych krajach muszą spełniać wymagania kraju, w którym używa się produktu. Aby uzyskać więcej informacji na temat wymagań dotyczących zestawu zasilającego, należy skontaktować się z autoryzowanym dystrybutorem, sprzedawcą lub serwisem produktów firmy HP.

⚠ **OSTRZEŻENIE!** Nie korzystać z kabli zasilających od innych produktów. Niedopasowane kable zasilające mogą spowodować zagrożenie porażeniem lub pożarem.

Poniższe wymaganie ma zastosowanie wobec wszystkich krajów:

- Kabel zasilający musi być zatwierdzony przez odpowiednią, akredytowaną agencję odpowiedzialną za ocenę sprzętu w kraju, w którym zestaw kabli zasilających zostanie zainstalowany.

Kabel zasilający należy ułożyć w taki sposób, aby nikt nie mógł na niego przypadkowo nadepnąć oraz aby zapobiec uszkodzeniu go przez stawiane na nim przedmioty. Szczególną uwagę należy zwrócić na wtyczkę, gniazdo zasilania oraz punkt, w którym kabel wychodzi z urządzenia.

⚠ **OSTRZEŻENIE!** Nie należy używać tego produktu z uszkodzonym zestawem kabli zasilających. Jeżeli zestaw kabli zasilających jest w jakikolwiek sposób uszkodzony, należy wymienić go natychmiast. Uszkodzone kable mogą spowodować narażenie użytkownika na niebezpieczeństwo.

Uwagi dotyczące kabli zasilających

Jeśli produkt dostarczono bez kabla zasilającego do komputera lub urządzenia zasilania zewnętrznego przeznaczonego do użytku z komputerem, kup kabel zasilający zatwierdzony do użytku w danym kraju/regionie.

Kabel zasilający musi mieć parametry znamionowe zgodne z urządzeniem oraz wartościami napięcia i prądu podanymi na tabliczce znamionowej zawierającej parametry elektryczne urządzenia. Wartości znamionowe napięcia i natężenia prądu dla kabla zasilającego muszą być większe niż odpowiednie wartości znamionowe napięcia i natężenia prądu podane na tabliczce produktu. Dodatkowo przekrój

przewodu nie może być mniejszy niż **0,75 mm²**/18 AWG, a długość przewodu musi wynosić od **1,0 m** (3,2 stopy) do **2 m** (6,56 stopy). W przypadku pytań dotyczących typów przewodów zasilających należy zwrócić się do autoryzowanego serwisu.

Kabel zasilający należy ułożyć w taki sposób, aby uniemożliwić jego przydeptanie, zaczepienie nogą lub przytrzaśnięcie. Szczególną uwagę należy zwrócić na wtyczkę, gniazdo zasilania oraz punkt, w którym kabel wychodzi z urządzenia.

Wtyczka prądu stałego zewnętrznego zasilacza HP

Diagram ilustruje wtyczkę prądu stałego zewnętrznego zasilacza HP.

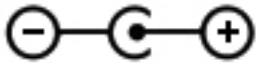

uwaga dotycząca kabli zasilających (Japonia)

製品には、同梱された電源コードをお使い下さい。

同梱された電源コードは、他の製品では使用出来ません。

Wymagania dotyczące kabla zasilającego (Japonia)

W przypadku użytkowania w Japonii należy korzystać wyłącznie z kabla zasilającego otrzymanego wraz z produktem.

⚠ **OSTROŻNIE:** Nie należy używać kabla zasilającego otrzymanego wraz z tym produktem do zasilania innych produktów.

Ryzyko zakleszczenia

Należy skorzystać z tej informacji, aby ostrzec o możliwości urazów spowodowanych zakleszczeniem.

⚠ **OSTRZEŻENIE!** Obserwuj obszary zagrożenia zakleszczeniem. Trzymaj palce z dala od elementów zamykających.

Ochrona złączy anten TV

Kilka informacji dotyczących bezpieczeństwa można zastosować do złączy anten telewizyjnych.

Uziemienie zewnętrznych anten telewizyjnych

Jeśli do produktu podłączone są zewnętrzna antena lub system kablowy, należy upewnić się, czy są one uziemione elektrycznie, aby zapewnić ochronę przed przepięciami i wyładowaniami statycznymi.

Art. 810 Krajowych Norm Elektrycznych (NEC, National Electrical Code), ANSI/NFPA 70, zawiera informacje dotyczące właściwego uziemienia masztu elektrycznego i jego struktury, uziemienia przewodu wejściowego do antenowego ogranicznika przepięć, rozmiaru przewodów uziemiających, lokalizacji antenowego ogranicznika przepięć, połączenia z elektrodami uziemienia oraz wymagań w zakresie elektrod uziemienia.

Ochrona przed piorunem

W celu zwiększenia ochrony każdego produktu podczas wyładowań atmosferycznych lub w przypadku pozostawienia go bez nadzoru i niewykorzystywania przez dłuższy czas odłącz go od gniazdka sieci elektrycznej i odłącz antenę lub system kablowy. Zapobiegnie to uszkodzeniu produktu z powodu uderzenia piorunu i przepięć w linii energetycznej.

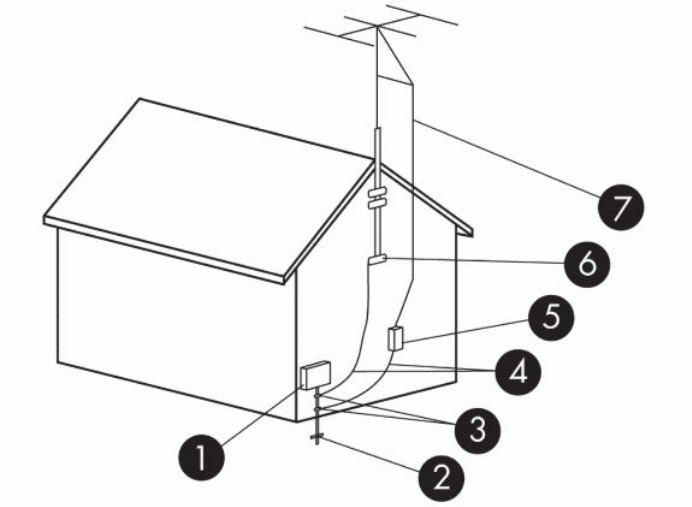

Tabela 3-2 **Uziemienie anten**

Instrukcja	Element systemu uziemiania
1	Sprzęt elektryczny
2	System elektrod uziemiania (NEC art. 250, część III)
3	Zaciski uziemienia
4	Przewody uziemiające (NEC, sekcja 810.21)
5	Antenowy ogranicznik przepięć (NEC, sekcja 810.20)
6	Zacisk uziemienia
7	Przewód wejściowy anteny

Uwaga do instalatora systemu CATV

Jest to przypomnienie dla instalatora systemów CATV o sekcji 820.93 Krajowych Norm Elektrycznych zawierającej wskazówki dotyczące prawidłowego uziemienia, w szczególności określenia, że osłony kabla koncentrycznego muszą być podłączone do systemu uziemienia budynku tak blisko punktu wprowadzenia kabla, jak to możliwe z praktycznego punktu widzenia.

Uwaga dotycząca podróżowania

Należy skorzystać z tej informacji, aby ostrzec o możliwości odniesienia poważnych obrażeń spowodowanych przez zestawy konwersji napięcia.

⚠ **OSTRZEŻENIE!** Ze względu na ryzyko porażenia prądem, wywołania pożaru lub uszkodzenia sprzętu nie wolno zasilać komputera za pomocą zestawu konwersji napięcia przeznaczonego do urządzeń domowych.

Informacje dotyczące bezpieczeństwa (Chiny)

HP 工作站使用安全手册

使用须知

欢迎使用惠普工作站，为了您及仪器的安全，请您务必注意如下事项：

1. 仪器要和地线相接，要使用有正确接地插头的电源线，使用中国国家规定的 220V 电源。
2. 避免高温和尘土多的地方，否则易引起仪器内部部件的损坏。
3. 避免接近高温，避免接近直接热源，如直射太阳光、暖气等其它发热体。
4. 不要有异物或液体落入机内，以免部件短路。
5. 不要将磁体放置于仪器附近。

警告

为防止火灾或触电事故，请不要将该机放置于淋雨或潮湿处

如果您按照以上步骤操作时遇到了困难，或想了解其它产品性能，请在以下网页上寻找相关信息：http://www.hp.com.cn

或联系我们

中国惠普有限公司
地址：北京朝阳区建国路 112 号中国惠普大厦
电话：010-65643888

Uwaga dotycząca wysokości nad poziomem morza (Chiny)

海拔警告仅适用于在海拔 2000m 以下地区使用的产品



海拔警告仅适用于在海拔 2000m 以下地区使用的产品。

Uwaga dotycząca klimatu tropikalnego (Chiny)

热带警告仅适用于在非热带气候条件下使用的产品。



热带警告仅适用于在非热带气候条件下使用的产品。

Uwagi dotyczące uziemienia kabli w Norwegii i Szwecji w przypadku produktów z tunerem telewizyjnym

Norwegia i Szwecja wymagają izolatora galwanicznego do uziemienia.

⚠ **OSTROŻNIE:** Aby zmniejszyć potencjalne zagrożenia, przy podłączaniu do kablowego systemu dystrybucji należy używać izolatora galwanicznego.

Uwaga dotycząca wzroku (Tajwan)

Niniejsze uwagi dotyczące wzroku mają zastosowanie do produktów na Tajwanie.

使用過度恐傷害視力

注意事項:

(1) 使用 30 分鐘請休息 10 分鐘。

(2) 未滿 2 歲幼兒不看螢幕，2 歲以上每天看螢幕不要超過 1 小時。

4 Uwagi dotyczące ochrony środowiska

W tym rozdziale zamieszczono specyficzne dla kraju lub regionu wymagania środowiskowe oraz informacje o zgodności. Niektóre z tych informacji mogą nie dotyczyć danego komputera.

Recykling sprzętu elektronicznego, opakowań i baterii

Firma HP zachęca swoich klientów, aby oddawać do recyklingu zużyty sprzęt elektroniczny, oryginalne kasety do drukarek HP, opakowania i baterie wielokrotnego ładowania.

Więcej informacji dotyczących programów recyklingu znajduje się w witrynie http://www.hp.com/recycle.

Informacje na temat recyklingu produktu w Japonii można znaleźć na stronie http://www.hp.com/jp/hardwarerecycle/.

Utylizacja zużytego sprzętu przez użytkowników

Należy skorzystać z tej informacji w celu wyjaśnienia ikony związanej z utylizacją.

Tabela 4-1 Ikona utylizacji zużytego sprzętu wraz z opisem

Ikona	Opis
	Symbol ten oznacza, że danego produktu nie należy wyrzucać razem z innymi odpadami gospodarstwa domowego. Należy natomiast chronić zdrowie ludzkie i środowisko, przekazując zużyty sprzęt elektryczny i elektroniczny do wyznaczonych punktów zbiórki w celu jego recyklingu. Aby uzyskać dodatkowe informacje, należy skontaktować się z lokalnymi służbami zajmującymi się utylizacją odpadów z gospodarstw domowych albo odwiedzić stronę http://www.hp.com/recycle.

Usuwanie zużytych baterii w Brazylii

Não descarte o produto eletrônico em lixo comum



Este produto eletroeletrônico e seus componentes não daven ser descartados no lixo comum, pois embora estejam em conformidade com padrões mundiais de restrição a substâncias nocivas, podem conter, ainda que em quantidades mínimas, substâncias impactantes ao meio ambiente. Ao final da vida útil deste produto, o usuário deverá entregá-lo à HP. A não observância dessa orientação sujeitará o infrator às sanções previstas em lei. Após o uso, as pilhas e/ou baterias dos produtos HP deverão ser entregues ao estabelecimento comercial ou rede de assistência técnica autorizada pela HP.

Para maiores informações , inclusive sobre os pontos de recebimento, acesse: http://www.hp.com.br/reciclar

Informacje o recyklingu sprzętu Brazylii

Não descarte o produto eletrônico em lixo comum



Este produto eletroeletrônico e seus componentes não daven ser descartados no lixo comum, pois embora estejam em conformidade com padrões mundiais de restrição a substâncias nocivas, podem conter, ainda que em quantidades mínimas, substâncias impactantes ao meio ambiente. Ao final da vida útil deste produto, o usuário deverá entregá-lo à HP. A não observância dessa orientação sujeitará o infrator às sanções previstas em lei. Após o uso, as pilhas e/ou baterias dos produtos HP deverão ser entregues ao estabelecimento comercial ou rede de assistência técnica autorizada pela HP.

Para maiores informações , inclusive sobre os pontos de recebimento, acesse: http://www.hp.com.br/reciclar

France Triman WEEE i etykieta recyklingu

Należy skorzystać z tej informacji w celu wyjaśnienia ikony związanej z recyklingiem.



Uwagi dotyczące utylizacji i recyklingu dla Korei

한국 전자제품 폐기 및 재활용 방법

전자 기기 폐기물은 전자/전기 장비를 재활용할 수 있도록 지정된 HP 수거물 센터에 전달하거나 E-순환거버넌스(http://www.k-erc.or.kr/)를 통해 무상 회수 및 재활용이 진행됩니다. 자세한 내용은 E-순환 거버넌스 혹은 HP 서비스 센터에 문의하거나 웹사이트 www.hp.com/recycle을참조하십시오.

Informacje o utylizacji baterii dla użytkowników na Tajwanie

Niniejsza informacja zawiera przepisy dotyczące wytwarzania i recyklingu baterii na Tajwanie.

Tabela 4-2 **Ikona recyklingu baterii na Tajwanie wraz z opisem**

Ikona	Opis
	Agencja ochrony środowiska Tajwanu wymaga, aby producenci i importerzy suchych baterii, zgodnie z artykułem 15 ustawy o usuwaniu odpadów, umieszczali znaki odzyskiwania na bateriach przeznaczonych na sprzedaż, wykorzystywanych jako prezenty reklamowe lub promocyjne. Właściwe pozbycie się baterii wymaga skontaktowania się z uprawnioną tajwańską firmą recyklingową.

Regulacja WEEE dla Turcji

Türkiye Cumhuriyeti: AEEE Yönetmeliğine Uygundur

Certyfikat ENERGY STAR® (tylko wybrane urządzenia)

ENERGY STAR to realizowany przez agencję U.S. Environmental Protection Agency dobrowolny program pomagający firmom i osobom prywatnym zaoszczędzić pieniądze i chronić klimat dzięki doskonałej wydajności energetycznej.

Produkty oznaczone certyfikatem ENERGY STAR zapobiegają emisji gazów cieplarnianych, spełniając ostre kryteria i wymogi w zakresie oszczędzania energii określone przez agencję U.S. Environmental Protection Agency. Jako Partner programu ENERGY STAR firma HP Inc. przeprowadziła rozszerzoną certyfikację produktu zgodnie z wymaganiami agencji U.S. EPA w celu zapewnienia, że produkty oznaczone logo ENERGY STAR otrzymały certyfikat ENERGY STAR na podstawie odpowiednich wymagań normy ENERGY STAR. Poniższe logo znajduje się na wszystkich komputerach z certyfikatem ENERGY STAR:



Kluczowym wymaganiem normy ENERGY STAR dla produktów komputerowych jest użycie funkcji zarządzania energią, która znacznie zmniejsza zużycie energii, gdy produkt nie jest używany. Funkcja zarządzania energią umożliwia komputerowi automatyczne przechodzenie w tryb niskiego poboru energii („uśpienie") lub inny tryb tego rodzaju po określonym czasie bezczynności. Funkcje zarządzania energią zostały wstępnie ustawione w następujący sposób, gdy komputer korzysta z zasilania sieciowego:

Tabela 4-3 Wstępnie ustawione funkcje zarządzania energią, gdy komputer działa na zasilaniu sieciowym

Typ komputera	Czas do aktywacji trybu uśpienia wyświetlacza	Czas do aktywacji trybu uśpienia komputera (min)	Wyjście z trybu uśpienia
Notebooki, mobilne stacje robocze	Maksymalnie 15 minut (zależnie od modelu)	Maksymalnie 30 minut (zależnie od modelu)	Produkt wychodzi z trybu uśpienia po naciśnięciu przycisku zasilania/uśpienia. Jeśli jest włączona funkcja Wake-on-Lan (WOL), system może wznowić działanie z trybu uśpienia w odpowiedzi na sygnał sieci.
Tablety/urządzenia Slate	Maksymalnie 1 minuta	Nie dotyczy	Nie dotyczy
Komputery stacjonarne, zintegrowane komputery stacjonarne, stacje robocze	Maksymalnie 15 minut (zależnie od modelu)	Maksymalnie 30 minut (zależnie od modelu)	Produkt wychodzi z trybu uśpienia w momencie interakcji użytkownika z dowolnym urządzeniem wejściowym, w tym myszą i klawiaturą. Jeśli jest włączona funkcja Wake-on-Lan (WOL), system może wznowić działanie z trybu uśpienia w odpowiedzi na sygnał sieci.

Tabela 4-3 **Wstępnie ustawione funkcje zarządzania energią, gdy komputer działa na zasilaniu sieciowym (ciąg dalszy)**

Typ komputera	Czas do aktywacji trybu uśpienia wyświetlacza	Czas do aktywacji trybu uśpienia komputera (min)	Wyjście z trybu uśpienia
Klienty uproszczone	Maksymalnie 15 minut (zależnie od modelu)	Maksymalnie 30 minut, jeśli tryb uśpienia jest obsługiwany przez system operacyjny (zależnie od modelu)	Jeśli tryb uśpienia jest obsługiwany przez system operacyjny, produkt wychodzi z trybu uśpienia w momencie interakcji użytkownika z dowolnym urządzeniem wejściowym, w tym myszą i klawiaturą. Jeśli jest włączona funkcja Wake-on-Lan (WOL), system może wznowić działanie z trybu uśpienia w odpowiedzi na sygnał sieci.

W przypadku komputerów, które obsługują profil użycia „zawsze włączony, zawsze podłączony", gdzie istnieje dostęp do Internetu (np. tablety i urządzenia Slate), udostępniono alternatywne tryby niskiego poboru energii, takie jak tryby krótkiej lub długiej nieaktywności (określone w wymaganiach programu ENERGY STAR dla komputerów), które zapewniają bardzo niskie zużycie energii (nie większe niż 10 W), oraz, gdy ma to zastosowanie, maksymalizują żywotność baterii produktu. Te alternatywne tryby niskiego poboru energii mają charakter dynamiczny, a tryb uśpienia wyświetlacza jest aktywowany po jednej minucie braku aktywności użytkownika.

Komputer wychodzi z trybu uśpienia po naciśnięciu przycisku zasilania/uśpienia. Jeśli jest włączona funkcja Wake-on-Lan (WOL), komputer może również wznowić działanie z trybu uśpienia w odpowiedzi na sygnał sieci.

Dodatkowe informacje na temat potencjalnych oszczędności finansowych i energetycznych zapewnianych przez funkcję zarządzania energią znajdują się w witrynie internetowej dotyczącej zarządzania energią EPA ENERGY STAR pod adresem http://www.energystar.gov/powermanagement.

Dodatkowe informacje na temat programu ENERGY STAR i jego korzyści dla środowiska są dostępne w witrynie internetowej EPA ENERGY STAR pod adresem http://www.energystar.gov.

ENERGY STAR oraz logo ENERGY STAR są zastrzeżonymi znakami towarowymi należącymi do agencji U.S. Environmental Protection Agency.

Substancje chemiczne

Firma HP jest zaangażowana w dostarczanie klientom informacji o substancjach chemicznych występujących w swoich produktach zgodnie z wymaganiami prawnymi takimi jak REACH (Regulacja EC Nr 1907/2006 Parlamentu Europejskiego i Rady Europy).

Raport na temat substancji chemicznych można znaleźć pod adresem http://www.hp.com/go/reach.

Materiał zawierający nadchlorany — może być wymagane specjalne traktowanie

Bateria zegara czasu rzeczywistego komputera może zawierać nadchlorany i może wymagać specjalnego traktowania w przypadku recyklingu lub utylizacji w Kalifornii.

Zobacz http://www.dtsc.ca.gov/hazardouswaste/perchlorate/.

Uwagi dotyczące wpływu na środowisko (Chiny)

回收信息说明

惠普公司对废弃的电子计算机（笔记本电脑）提供回收服务，更多信息请登陆 http://www8.hp.com/us/en/hp-information/environment/product-recycling.html

环境标志信息

微型计算机(台式计算机,笔记本电脑等)及显示器在中国环境标志认证产品范围内,环境标志表明该产品不仅品质合格,而且在生产,使用和回收处理中都符合特定的环境保护要求,与同类产品相比,既有低毒少害,节约资源等环保优势,此外获得中国环境标志认证的产品售后三年内均可在各服务中心选择维修或更换部件,也可通过更换更高性能的零部件或模块实现硬件升级。

特别提醒

如您需要确认本产品处于零能耗状态,请按下电源关闭按钮,并将插头从电源插座断开。

Etykieta efektywności energetycznej komputera dla Chin

Chiny wymagają tej informacji o efektywności energetycznej.

Ten mikrokomputer ma etykietę wydajności energetycznej zgodnie z dokumentem „Zasady wprowadzania etykiety energii w Chinach dotyczące mikrokomputerów". Stopień energooszczędności, typowe zużycie energii (TEC) oraz kategoria produktu przedstawione na etykiecie są ustalane i obliczane zgodnie z normą GB28380-2012.

1. Stopień energooszczędności

   Stopień jest określany standardowo jako suma podstawowego poziomu zużycia i wszystkich przydziałów dodatkowych składników, np. pamięci głównej i karty graficznej. Dla produktów dowolnego stopnia wartość TEC nie powinna przekraczać wartości określonej w poniższej tabeli:

   Tabela 4-4 Typowe wartości zużycia energii (TEC)

Typ produktu		TEC (kilowatogodziny)		
		Klasa 1	Klasa 2	Klasa 3
Mikrokomputer stacjonarny, AIO	Kategoria A	98,0+∑Efa	148,0+∑Efa	198,0+∑Efa
	Kategoria B	125,0+∑Efa	175,0+∑Efa	225,0+∑Efa
	Kategoria C	159,0+∑Efa	209,0+∑Efa	259,0+∑Efa

Tabela 4-4 **Typowe wartości zużycia energii (TEC) (ciąg dalszy)**

Typ produktu	TEC (kilowatogodziny)			
	Kategoria D	184,0+∑Efa	234,0+∑Efa	284,0+∑Efa
Komputer przenośny	Kategoria A	20,0+∑Efa	35,0+∑Efa	45,0+∑Efa
	Kategoria B	26,0+∑Efa	45,0+∑Efa	65,0+∑Efa
	Kategoria C	54,5+∑Efa	75,0+∑Efa	123,5+∑Efa

UWAGA: ∑Efa jest sumą współczynników mocy dodatkowych funkcji produktu.

2. Typowe zużycie energii

Zużycie energii przedstawione na etykiecie pokazuje wartość zmierzoną przy użyciu reprezentatywnej konfiguracji obejmującej wszystkie konfiguracje w jednostce rejestracji, które zostały wybrane zgodnie z rozporządzeniem „Zasady wprowadzania etykiety energii w Chinach dotyczące mikrokomputerów". Dlatego rzeczywiste zużycie energii tego mikrokomputera może różnić się od danych TEC przedstawionych na etykiecie.

3. Kategoria produktu

Kategoria produktu jest określana standardowo zgodnie z konfiguracją mikrokomputera. Kategoryzacja produktów jest zgodna z przepisami w poniższej tabeli:

Tabela 4-5 **Kategoria produktu i opis konfiguracji**

Typ produktu	Opis konfiguracji	
	Mikrokomputer stacjonarny, AIO	Komputer przenośny
Kategoria A	Mikrokomputer stacjonarny i AIO, którego konfiguracja jest poza zakresem kategorii B, C i D	Komputer przenośny, którego konfiguracja jest poza zakresem kategorii B i C
Kategoria B	2 rdzenie fizyczne procesora oraz pamięć systemowa nie mniejsza niż 2 GB	Oddzielny procesor GPU
Kategoria C	Liczba fizycznych rdzeni procesora większa niż 2 oraz przynajmniej jedna z następujących funkcji: 1. Pamięć systemowa nie mniejsza niż 2 GB 2. Oddzielny procesor GPU	Produkt z liczbą fizycznych rdzeni procesora nie mniejszą niż 2, pamięcią systemową nie mniejszą niż 2 GB, Oddzielny procesor GPU z buforem ramek o szerokości nie mniejszej niż 128 bitów.
Kategoria D	Liczba fizycznych rdzeni procesora nie mniejsza niż 4 oraz przynajmniej jedna z następujących funkcji: 1. Pamięć systemowa nie mniejsza niż 4 GB 2. Oddzielny procesor GPU z buforem ramek o szerokości nie mniejszej niż 128 bitów	

Więcej szczegółów dotyczących specyfikacji można znaleźć w normie GB28380-2012.

本机根据《微型计算机能源效率标识实施规则》的要求加施中国能效标识。能效标识中显示的能效等级、典型能源消耗和产品类型均根据《微型计算机能效限定值及能效等级》(GB28380-2012)的要求确定。对上述标识内容的说明如下:

1. 能效等级

微型计算机的能效等级由基础能源消耗值和附加功能功耗因子之和决定。微型计算机能效各等级的典型能源消耗应不大于下表的规定

微型计算机类型			能源消耗(千瓦时)		
			1	2	3
	台式微型计算机及	A 类	98.0+ΣEfa	148.0+ΣEfa	198.0+ΣEfa
一体机		B 类	125.0+ΣEfa	175.0+ΣEfa	225.0+ΣEfa
		C 类	159.0+ΣEfa	209.0+ΣEfa	259.0+ΣEfa
		D 类	184.0+ΣEfa	234.0+ΣEfa	284.0+ΣEfa
	便携式	A 类	20.0+ΣEfa	35.0+ΣEfa	45.0+ΣEfa
计算机		B 类	26.0+ΣEfa	45.0+ΣEfa	65.0+ΣEfa
		C 类	54.5+ΣEfa	75.0+ΣEfa	123.5+ΣEfa
注：ΣEfa 为微型计算机附加功能功耗因子之和					

2. 典型能源消耗

典型能源消耗值代表一个备案单元中，符合《微型计算机能源效率标识实施规则》要求的代表性规格型号产品的数值。因此，本机的典型能源消耗值可能与其所加施的能效标识中所示的典型能源消耗值不一致。

3. 产品类型

产品类型根据微型计算机的配置确定。参见下表：

类型	配置说明	
	台式微型计算机及一体机	便携式计算机
A 类	下列 B 类、C 类、D 类配置以外的台式微型计算机及一体机	下列 B 类、C 类配置以外的便携式计算机
B 类	中央处理器（CPU）物理核心数为 2，系统内存大于等于 2GB	具有独立图形显示单元（GPU）
C 类	中央处理器（CPU）物理核心数大于 2，且至少具有以下特征中的一条 a. a）系统内存大于等于 2GB； b. 独立图形显示单元（GPU）	中央处理器（CPU）物理核心数大于等于 2，系统内存大于等于 2GB，具有独立图形显示单元（GPU）且显存位宽大于等于 128 位.
D 类	中央处理器（CPU）物理核心数大于等于 4，且至少具有以下特征中的一条： a. 系统内存大于等于 4GB； b. 具有独立图形显示单元（GPU）且显存位宽大于等于 128 位	

关于标识内容的更详细技术信息，请参考《微型计算机能效限定值及能效等级》（GB28380-2012）

RoHS (Chiny)

W Chinach stosowane są następujące informacje dotyczące RoHS.

笔记本电脑和平板电脑产品中有害物质或元素的名称及含量

根据中国《电器电子产品有害物质限制使用管理办法》





Tabela 4-6 **产品中有害物质或元素的名称及含量 根据中国《电器电子产品有害物质限制使用管理办法》**

	有害物质					
部件名称	**铅 (Pb)**	**汞 (Hg)**	**镉 (Cd)**	**六价铬 (Cr(VI))**	**多溴联苯 (PBB)**	**多溴二苯醚 (PBDE)**
电池	X	O	O	O	O	O
线缆	X	O	O	O	O	O
摄像头	X	O	O	O	O	O
机箱/其他	X	O	O	O	O	O
闪存读卡器	X	O	O	O	O	O
软盘驱动器	X	O	O	O	O	O
硬盘驱动器	X	O	O	O	O	O
耳机	X	O	O	O	O	O
I/O PCA	X	O	O	O	O	O
键盘	X	O	O	O	O	O
液晶显示器 (LCD) 面板	X	O	O	O	O	O
介质（CD/DVD/软盘）	O	O	O	O	O	O
内存	X	O	O	O	O	O
主板、处理器、散热器	X	O	O	O	O	O
鼠标	X	O	O	O	O	O
光盘驱动器	X	O	O	O	O	O
对接设备选件	X	O	O	O	O	O
电源适配器	X	O	O	O	O	O
电源	X	O	O	O	O	O
电源组	X	O	O	O	O	O
投影仪	X	O	O	O	O	O
遥控器	X	O	O	O	O	O

Tabela 4-6 产品中有害物质或元素的名称及含量 根据中国《电器电子产品有害物质限制使用管理办法》(ciąg dalszy)

	有害物质					
部件名称	铅 (Pb)	汞 (Hg)	镉 (Cd)	六价铬 (Cr(VI))	多溴联苯 (PBB)	多溴二苯醚 (PBDE)
智能卡/Java™ 读卡器	X	O	O	O	O	O
扬声器(外置)	X	O	O	O	O	O
电视调谐器	X	O	O	O	O	O
USB 闪存驱动器	X	O	O	O	O	O
USB 集线器	X	O	O	O	O	O
网络摄像头	X	O	O	O	O	O
无线接收器	X	O	O	O	O	O
无线网卡	X	O	O	O	O	O
本表格依据 SJ/T 11364 的规定编制。 O: 表示该有害物质在该部件所有均质材料中的含量均在 GB/T 26572 规定的限量要求以下。 X: 表示该有害物质至少在该部件的某一均质材料中的含量超出 GB/T 26572 规定的限量要求。 此表中所有名称中含 "X" 的部件均符合中国 RoHS 达标管理目录限用物质应用例外清单的豁免。 此表中所有名称中含 "X" 的部件均符合欧盟 RoHS 立法。 注: 环保使用期限的参考标识取决于产品正常工作的温度和湿度等条件						

台式机、瘦客户端、个人工作站、一体机和销售点终端产品中有害物质或元素的名称及含量

根据中国《电器电子产品有害物质限制使用管理办法》





Tabela 4-7 产品中有害物质或元素的名称及含量 根据中国《电器电子产品有害物质限制使用管理办法》

	有害物质					
部件名称	铅 (Pb)	汞 (Hg)	镉 (Cd)	六价铬 (Cr(VI))	多溴联苯 (PBB)	多溴二苯醚 (PBDE)
电池	X	O	O	O	O	O
线缆	X	O	O	O	O	O
摄像头	X	O	O	O	O	O
机箱/其他	X	O	O	O	O	O

Tabela 4-7 产品中有害物质或元素的名称及含量 根据中国《电器电子产品有害物质限制使用管理办法》(ciąg dalszy)

	有害物质					
部件名称	铅 (Pb)	汞 (Hg)	镉 (Cd)	六价铬 (Cr(VI))	多溴联苯 (PBB)	多溴二苯醚 (PBDE)
风扇	X	O	O	O	O	O
闪存读卡器	X	O	O	O	O	O
软盘驱动器	X	O	O	O	O	O
硬盘驱动器	X	O	O	O	O	O
耳机	X	O	O	O	O	O
散热器	X	O	O	O	O	O
I/O PCA	X	O	O	O	O	O
键盘	X	O	O	O	O	O
液晶显示器 (LCD) 面板	X	O	O	O	O	O
介质（CD/DVD/软盘）	O	O	O	O	O	O
内存	X	O	O	O	O	O
主板、处理器、散热器	X	O	O	O	O	O
鼠标	X	O	O	O	O	O
光驱	X	O	O	O	O	O
对接设备选件	X	O	O	O	O	O
电源适配器	X	O	O	O	O	O
电源	X	O	O	O	O	O
投影仪	X	O	O	O	O	O
遥控器	X	O	O	O	O	O
智能卡/Java™ 读卡器	X	O	O	O	O	O
固态驱动器	X	O	O	O	O	O
扬声器（外置）	X	O	O	O	O	O
触控笔	X	O	O	O	O	O
触控板	X	O	O	O	O	O
电视调谐器	X	O	O	O	O	O
USB 闪存驱动器	X	O	O	O	O	O
USB 集线器	X	O	O	O	O	O
网络摄像头	X	O	O	O	O	O
无线接收器	X	O	O	O	O	O
无线网卡	X	O	O	O	O	O
3D 捕获台/转盘	X	O	O	O	O	O

Tabela 4-7 产品中有害物质或元素的名称及含量 根据中国《电器电子产品有害物质限制使用管理办法》(ciąg dalszy)

	有害物质					
部件名称	铅 (Pb)	汞 (Hg)	镉 (Cd)	六价铬 (Cr(VI))	多溴联苯 (PBB)	多溴二苯醚 (PBDE)
本表格依据 SJ/T 11364 的规定编制。 O: 表示该有害物质在该部件所有均质材料中的含量均在 GB/T 26572 规定的限量要求以下。 X: 表示该有害物质至少在该部件的某一均质材料中的含量超出 GB/T 26572 规定的限量要求。 此表中所有名称中含 "X" 的部件均符合中国 RoHS 达标管理目录限用物质应用例外清单的豁免。 此表中所有名称中含 "X" 的部件均符合欧盟 RoHS 立法。 注: 环保使用期限的参考标识取决于产品正常工作的温度和湿度等条件						

台灣針對筆記型電腦和平板電腦的有害物質限制使用管理辦法 (RoHS)

限用物質含有情況標示聲明書

Declaration of the Presence Condition of the Restricted Substances Marking

Tabela 4-8 限用物質含有情況標示聲明書 Declaration of the Presence Condition of the Restricted Substances Marking

限用物質及其化學符號 Restricted substances and its chemical symbols						
單元 Unit	鉛 Lead (Pb)	汞 Mercury (Hg)	鎘 Cadmium (Cd)	六價鉻 Hexavalent chromium (Cr^{+6})	多溴聯苯 Polybrominated biphenyls (PBB)	多溴二苯醚 Polybrominated diphenyl ethers (PBDE)
纜線 Cables	–	○	○	○	○	○
機殼/其他 Chassis/Other	–	○	○	○	○	○
輸入/輸出印刷電路組件 I/O PCAs	–	○	○	○	○	○
液晶顯示器 (LCD) 面板 Liquid crystal display (LCD) panel	–	○	○	○	○	○
記憶體 Memory	○	○	○	○	○	○
主機板、處理器、散熱器 Motherboard, processor, heat sinks	–	○	○	○	○	○
電源組 Power pack	–	○	○	○	○	○

Tabela 4-8 **限用物質含有情況標示聲明書 Declaration of the Presence Condition of the Restricted Substances Marking (ciąg dalszy)**

限用物質及其化學符號 Restricted substances and its chemical symbols						
電源供應器 Power supply	–	○	○	○	○	○
儲存裝置 Storage Devices	–	○	○	○	○	○
無線裝置 Wireless Devices	–	○	○	○	○	○
備考 1:「超出 0.1 %」及「超出 0.01 %」係指限用物質之百分比含量超出百分比含量基準值。 Note 1: "Exceeding 0.1 wt %" and "exceeding 0.01 wt %" indicate that the percentage content of the restricted substance exceeds the reference percentage value of presence condition. 備考 2:「○」係指該項限用物質之百分比含量未超出百分比含量基準值。 Note 2: "○" indicates that the percentage content of the restricted substance does not exceed the percentage of reference value of presence. 備考 3:「–」係指該項限用物質為排除項目。 Note 3: The "–" indicates that the restricted substance corresponds to the exemption.						

若要取得最新版使用指南，請前往 http://www.hp.com/support，並依照指示尋找您的產品。然後選取「使用手冊」。

To access the latest user guides, go to http://www.hp.com/support, and follow the instructions to find your product. Then select **Manuals**.

台灣針對桌上型電腦、精簡型電腦、個人工作站、一體成形電腦及銷售點終端機的有害物質限制使用管理辦法 (RoHS)

限用物質含有情況標示聲明書

Declaration of the Presence Condition of the Restricted Substances Marking

Tabela 4-9 **限用物質含有情況標示聲明書 Declaration of the Presence Condition of the Restricted Substances Marking**

限用物質及其化學符號 Restricted substances and its chemical symbols						
單元 Unit	鉛 Lead (Pb)	汞 Mercury (Hg)	鎘 Cadmium (Cd)	六價鉻 Hexavalent chromium (Cr^{+6})	多溴聯苯 Polybrominated biphenyls (PBB)	多溴二苯醚 Polybrominated diphenyl ethers (PBDE)
纜線 Cables	–	○	○	○	○	○
機座/其他 Chassis/Other	–	○	○	○	○	○

Tabela 4-9 限用物質含有情況標示聲明書 Declaration of the Presence Condition of the Restricted Substances Marking (ciąg dalszy)

限用物質及其化學符號 Restricted substances and its chemical symbols						
單元 Unit	鉛 Lead (Pb)	汞 Mercury (Hg)	鎘 Cadmium (Cd)	六價鉻 Hexavalent chromium (Cr^{+6})	多溴聯苯 Polybrominated biphenyls (PBB)	多溴二苯醚 Polybrominated diphenyl ethers (PBDE)
輸入/輸出印刷電路組件 I/O PCAs	–	○	○	○	○	○
液晶顯示器 (LCD) 面板 Liquid crystal display (LCD) panel (for AIO only)	–	○	○	○	○	○
記憶體 Memory	○	○	○	○	○	○
主機板、處理器、散熱器 Motherboard, processor, heat sinks	–	○	○	○	○	○
電源供應器 Power supply	–	○	○	○	○	○
儲存裝置 Storage Devices	–	○	○	○	○	○

備考 1:「超出 0.1 %」及「超出 0.01 %」係指限用物質之百分比含量超出百分比含量基準值。

Note 1: "Exceeding 0.1 wt %" and "exceeding 0.01 wt %" indicate that the percentage content of the restricted substance exceeds the reference percentage value of presence condition.

備考 2:「○」係指該項限用物質之百分比含量未超出百分比含量基準值。

Note 2: "○" indicates that the percentage content of the restricted substance does not exceed the percentage of reference value of presence.

備考 3:「–」係指該項限用物質為排除項目。

Note 3: The "–" indicates that the restricted substance corresponds to the exemption.

若要取得最新版使用指南，請前往 http://www.hp.com/support，並依照指示尋找您的產品。然後選取「使用手冊」。

To access the latest user guides, go to http://www.hp.com/support, and follow the instructions to find your product. Then select **Manuals**.

Ograniczenia dotyczące substancji niebezpiecznych – RoHS (Indie)

Ten produkt, jak również związane z nim materiały eksploatacyjne i części zamienne, spełnia wymagania dotyczące redukcji substancji niebezpiecznych podane w rozporządzeniu „Przepisy dotyczące odpadów elektronicznych – Indie 2016 r.”.

Nie zawiera on ołowiu, rtęci, chromu sześciowartościowego, bifenylu polibromowanego ani difenyloeterów polibromowanych w stężeniach powyżej 0,1% wagi i 0,01% wagi dla kadmu, z wyjątkiem zwolnień określonych w harmonogramie 2 rozporządzenia.

Informacje dotyczące rozporządzenia Komisji Unii Europejskiej 1275/2008

Unia Europejska wymaga tej informacji o zużyciu energii.

Dane o zużyciu mocy produktu, także w sytuacji, gdy produkt jest połączony z siecią w trybie oczekiwania z podłączonymi wszystkimi portami sieci przewodowej oraz urządzeniami bezprzewodowymi, można znaleźć w sekcji P14 „Dodatkowe informacje" deklaracji środowiskowych produktów IT pod adresem http://www.hp.com/hpinfo/globalcitizenship/environment/productdata/itecodesktop-pc.html.

Gdy jest to możliwe, włącz i wyłącz sieć bezprzewodową, korzystając z danych dołączonych do instrukcji obsługi produktu lub systemu operacyjnego. Informacje są również dostępne pod adresem http://www.hp.com/support.

Deklaracje IT ECO

Skorzystaj z tych łączy, aby podać lokalizacje deklaracji środowiskowych produktów IT.

Komputery przenośne i tablety PC

http://www.hp.com/hpinfo/globalcitizenship/environment/productdata/iteconotebook-o.html

Komputery stacjonarne i klienty uproszczone

http://www.hp.com/hpinfo/globalcitizenship/environment/productdata/itecodesktop-pc.html?jumpid=reg_R1002_USEI

Stacje robocze

http://www.hp.com/hpinfo/globalcitizenship/environment/productdata/itecoworkstatio.html

Ograniczenia dotyczące substancji niebezpiecznych – RoHS (Japonia)

2008 年、日本における製品含有表示方法、JISC0950 改定版が公示されました。製造事業者は、2006 年 7 月 1 日以降に販売される電気・電子機器の特定化学物質の含有に付きまして情報提供を義務付けられています。

製品の部材表示に付きましては、http://www.hp.com/go/jisc0950/ を参照してください。

A Japanese regulatory requirement, defined by specification JIS C 0950, 2008, mandates that manufacturers provide Material Content Declarations for certain categories of electronic products offered for sale after July 1, 2006.

To view the JIS C 0950 material declaration for this product, visit http://www.hp.com/go/jisc0950.

Ley para el Aprovechamiento Sustentable de la Energía de México

Ley para el Aprovechamiento Sustentable de la Energía de México

Se ha etiquetado este producto en conformidad con la Ley para el Aprovechamiento Sustentable de la Energía de México, que requiere la divulgación del consumo de energía del modo de uso normal (modo

inactivo) y del modo de espera. Su producto es una de las muchas configuraciones de esta familia de modelos; el consumo de energía del modo inactivo de su configuración específica puede diferir de la información de la etiqueta. El consumo real de energía de su producto puede ser mayor o menor que el valor informado en la etiqueta de energía de producto para México a causa de factores como la configuración (componentes y módulos seleccionados) y el uso (tareas que se están efectuando, software instalado y en ejecución, etc.).

UWAGA: Esta ley no es aplicable a las estaciones de trabajo.

TCO Certified

Niniejsza sekcja dotyczy wyłącznie produktów oznakowanych logo TCO Certified.

Sprawdź https://tcocertified.com/product-finder/, aby wyświetlić listę produktów zatwierdzonych przez TCO.

A third-party certification according to ISO 14024

Toward sustainable IT products



Say hello to a more sustainable product

IT products are associated with a wide range of sustainability risks throughout their life cycle. Human rights violations occur in the supply chain. Harmful substances are used both in products and their manufacture. Products can often have a short lifespan because of poor ergonomics, low quality and when they are not able to be repaired or upgraded.

This product is a better choice. It meets all the criteria in TCO Certified, the world's most comprehensive sustainability certification for IT products. Thank you for making a responsible product choice, that help drive progress towards a more sustainable future!

Criteria in TCO Certified have a life-cycle perspective and balance environmental and social responsibility. Conformity is verified by independent and approved verifiers that specialize in IT products, social responsibility or other sustainability issues. Verification is done both before and after the certificate is issued, covering the entire validity period. The process also includes ensuring that corrective actions are implemented in all cases of factory non-conformities. And last but not least, to make sure that the certification and independent verification is accurate, both TCO Certified and the verifiers are reviewed regularly.

Want to know more?

Read information about TCO Certified, full criteria documents, news and updates at **tcocertified.com.** On the website you'll also find our Product Finder, which presents a complete, searchable listing of certified products.

TCO Certified Edge

Niniejsza sekcja dotyczy wyłącznie produktów oznakowanych logo TCO Certified Edge.

Sprawdź https://tcocertified.com/product-finder/, aby wyświetlić listę produktów TCO Certified Edge.

A third-party certification according to ISO 14024

Toward sustainable IT products



Say hello to a more sustainable product

IT products are associated with a wide range of sustainability risks throughout their life cycle. Human rights violations occur in the supply chain. Harmful substances are used both in products and their manufacture. Products can often have a short lifespan because of poor ergonomics, low quality and when they are not able to be repaired or upgraded.

This product is a better choice. It meets all the criteria in TCO Certified, the world's most comprehensive sustainability certification for IT products. Additionally, it fulfills the requirements of TCO Certified Edge, the supplemental certification that recognizes leading-edge products that exceed typical performance in a particular sustainability attribute. At our Product Finder **(tcocertified.com/product-finder)** you can find out which TCO Certified Edge criterion or criteria this product meets.

Criteria in TCO Certified have a life-cycle perspective and balance environmental and social responsibility. Compliance is verified by independent verification organizations that specialize in IT products, social responsibility or other sustainability issues. Verification is done both before and after the certificate is issued, covering the entire validity period. The process also includes ensuring that corrective actions are implemented in all cases of factory non-conformities.

Thank you for making a responsible product choice, that help drive progress towards a more sustainable future!

Want to know more?

Read information about TCO Certified, full criteria documents, news and updates at **tcocertified.com.** On the website you'll also find our Product Finder, which presents a complete, searchable listing of certified products.

Indeks

A

Aviso para o Brasil 6
avisos
  Brasil 6

B

bateria 21

C

Certyfikat ENERGY STAR 32
Certyfikat TCO Certified 45
Certyfikat TCO Certified Edge 46

D

Dokument przedłożenia dla Korei Południowej 13
Dokument przedłożenia, Korea Południowa 13

E

Etykieta efektywności energetycznej komputera dla Chin 34
etykiety, zgodność z przepisami 2

I

Indie, uwaga o ograniczeniach dotyczących substancji niebezpiecznych 43
informacje dotyczące wpływu na środowisko 30

J

Japonia, informacja o ograniczeniach dotyczących substancji niebezpiecznych 44

K

Kanada, oświadczenia dotyczące modemu 16
komisja FCC (Federal Communications Commission)
  kable do komputerów przenośnych 4, 5
  modyfikacje dotyczące komputerów przenośnych 4, 5
  uwagi dotyczące komputerów przenośnych klasy A 4
  uwagi dotyczące komputerów przenośnych klasy B 3
Korea Południowa, uwagi 12

M

maksymalne poziomy mocy 8
modyfikacje, komputery przenośne
  komisja FCC (Federal Communications Commission) 4

O

obsługa głosu 17
oświadczenia dotyczące modemu
  Japonia 16
  Kanada 16
  Nowa Zelandia 17
  U.S.A. 15
oświadczenia dotyczące modemu (Japonia) 16
Oświadczenie dotyczące modemu (Nowa Zelandia) 17
Oświadczenie dotyczące modemu (Stany Zjednoczone) 15

P

pasma częstotliwości radiowej 8
poziom głośności słuchawek, uwagi 23

R

recykling baterii 30
recykling sprzętu elektronicznego i baterii 30
Rozporządzenie Komisji Unii Europejskiej 1275/2008 44

S

sprzęt elektroniczny i baterie, recykling 30

T

tuner telewizyjny, uwagi dotyczące uziemienia kabli 29

U

urządzenia bezprzewodowe 4
urządzenia bezprzewodowej sieci LAN 4
uwaga dotycząca kabli zasilających (Japonia) 26
uwaga dotycząca klimatu tropikalnego 28
uwaga dotycząca podróżowania 27
uwaga dotycząca podróży lotniczych 13
uwaga dotycząca wentylatora 23
uwaga dotycząca wysokości nad poziomem morza 28
uwagi
  bateria 14, 21, 30
  bezpieczeństwo lasera 14, 23
  Brazylia 6, 24
  ergonomia 8
  Japonia 10
  kabel zasilający (Japonia) 26
  kable zasilające 25
  Kanada 6
  Korea Południowa 12
  Macrovision Corporation 18
  materiał zawierający nadchlorany 33
  Meksyk 10
  modem 15
  ograniczenia dotyczące substancji niebezpiecznych (Indie) 43
  ograniczenia dotyczące substancji niebezpiecznych (Japonia) 44
  podróż 27
  podróże lotnicze 13

Przepisy obowiązujące na Białorusi 6
Singapur 12
Tajwan 13
Utylizacja i recykling w Korei 31
utylizacja sprzętu 30
uwagi dotyczące poziomu głośności słuchawek 23
Uwagi dotyczące sieci bezprzewodowych w Tajlandii 13
wentylator 23
wpływ na środowisko 30
Uwagi dla Japonii 10
uwagi dla Kanady 6
Uwagi dla użytkowników na Tajwanie 13
Uwagi dla użytkowników w Brazylii 6, 24
uwagi dotyczące baterii 14, 30
Uwagi dotyczące firmy Macrovision Corporation 18
uwagi dotyczące kabli zasilających 25
Uwagi dotyczące klasy A
globalnej 4
kable 5
modyfikacje 5
uwagi dotyczące modemu 15
uwagi dotyczące norm ergonomicznych 8
uwagi dotyczące oznaczenia GS 8
uwagi dotyczące poziomu głośności słuchawek 23
Uwagi dotyczące produktu klasy A, Australia 5
Uwagi dotyczące produktu klasy A, Unia Europejska i Wielka Brytania 5
Uwagi dotyczące sieci bezprzewodowych w Meksyku 10
uwagi dotyczące sieci bezprzewodowych w Singapurze 12
Uwagi dotyczące sieci bezprzewodowych w Tajlandii 13
uwagi dotyczące utylizacji
bateria 30
bateria fabrycznie zaplombowana 14
bateria, wymieniana przez użytkownika 14
sprzęt 30
Uwagi dotyczące utylizacji i recyklingu dla Korei 31
uwagi dotyczące utylizacji sprzętu 30
uwagi dotyczące uziemienia kabli 29
Uwagi dotyczące wpływu na środowisko (Chiny) 34
Uwagi dotyczące zgodności z przepisami obowiązującymi na Białorusi 6
uwagi o bezpieczeństwie lasera 14, 23
uwagi, komputery przenośne
komisja FCC (Federal Communications Commission) 3, 4

Symbole/Cyfry

台灣對於危險物質的限制注意事項 41, 42
注意事項
台灣有害物質限制 41, 42

Manual do usuário dos Avisos de regulamentação, segurança e ambiente

RESUMO

Este manual fornece informações sobre regulamentação, segurança e ambiente que estão em conformidade com os regulamentos dos EUA, Canadá e internacionais para computadores portáteis, tablets, computadores de secretária, thin clients, estações de trabalho pessoais, computadores all-in-one e terminais de pontos de venda.

Informação legal

© Copyright 2022, 2023 HP Development Company, L.P.

Bluetooth é uma marca comercial, propriedade do titular e utilizada pela HP Inc. sob licença. ENERGY STAR e a marca ENERGY STAR são marcas registadas nos Estados Unidos. Java é uma marca comercial registada da Oracle e/ou das respetivas empresas afiliadas. WiGig é uma marca comercial registada da Wi-Fi Alliance.

As informações contidas neste documento estão sujeitas a alteração sem aviso prévio. As únicas garantias para os produtos e serviços da HP estão definidas nas declarações de garantia expressa que acompanham esses produtos e serviços. Nenhuma declaração constante neste documento deverá ser interpretada como constituindo uma garantia adicional. A HP não se responsabiliza por quaisquer erros técnicos ou editoriais ou omissões contidos no presente documento.

Terceira edição: dezembro de 2023

Primeira edição: julho de 2022

Número de publicação do documento: N25728-133

Índice

1 Acerca deste manual 1

2 Avisos de regulamentação 2

Aceder às etiquetas de regulamentação 2

Aviso de Classe B da Comissão Federal das Comunicações 3

Modificações 4

Cabos 4

Produtos com dispositivos de LAN sem fios ou Módulos de Banda Larga Móvel HP 4

Dispositivos sem fios com 5,925 GHz – 7,125 GHz 4

Avisos de Classe Global A 4

Aviso de Classe A da Comissão Federal das Comunicações 4

Modificações 5

Cabos 5

Aviso para a Austrália 5

Aviso para a União Europeia e Reino Unido 5

Aviso para o Japão 5

Aviso para a Coreia do Sul 5

Aviso para Taiwan 5

Notificação regulamentar (Bielorrússia) 6

Aviso para o Brasil 6

Avisos para o Canadá 6

Avisos de regulamentação para a União Europeia e Reino Unido 7

Declaração de Conformidade 7

Produtos com funcionalidade de rádio (EMF) 7

Restrições para produtos com funcionalidade de rádio (apenas em alguns produtos) 7

Bandas de radiofrequência e níveis de potência máxima (apenas em alguns produtos e países) 8

Aviso de ergonomia 8

Declaração sobre rede telefónica europeia (Modem/Fax) 9

Aviso para Austrália e Nova Zelândia 9

China: aviso de WWAN 9

Aviso de equipamento de rádio da China 9

Aviso para Gestão de Rádio na China de Equipamento de Carregamento Sem Fios (apenas para determinados produtos) 9

Aviso para o Japão 10

Marcações de certificação de LAN e WAN sem fios e Bluetooth® 10

Aviso para o México 10

Avisos de regulamentação para a União Euro-Asiática 11

Производитель и дата производства 11

Өндіруші және өндіру мерзімі 11

Местные представители: 11
Жергілікті өкілдіктері: 11
Aviso sobre a comunicação sem fios para Singapura 12
Avisos para a Coreia do Sul 12
Documento de envio de regulamentação 13
Aviso sobre rede sem fios para a Tailândia 13
Avisos NCC para Taiwan 13
無線 LAN 802.11 裝置/藍牙裝置/短距離通訊裝置: 13
Aviso para viagens aéreas 13
Avisos de baterias substituíveis pelo utilizador 14
Avisos relativos à bateria selada de fábrica 14
Conformidade com produtos laser 14
Aprovações do dispositivo de telecomunicações 15
Avisos de modem 15
Declarações acerca do modem E.U.A 15
Declarações acerca do modem Canadá 16
Declarações acerca do modem Japão 16
Declarações acerca do modem Nova Zelândia 17
Suporte de voz 17
Aviso da Macrovision Corporation 18
3 Avisos de Segurança 19
Informações de segurança importantes 19
Aviso de segurança relacionado com o calor 20
Aviso de potenciais condições de segurança 20
Condições de Instalação 20
Aviso sobre acústica 21
Avisos da bateria 21
Avisos de ventoinha 22
Aviso de nível de volume do auricular e auscultadores 23
Segurança relacionada com o laser 23
Requisitos do conjunto de fonte e cabo de alimentação 23
Requisitos de ligação à terra da fonte de alimentação de classe I 23
Aviso para o Brasil 24
Dinamarca 24
Finlândia 24
Noruega 24
Suécia 24
Requisitos da fonte de alimentação 24
China 24
Para utilização na Noruega 24
Requisitos do conjunto do cabo de alimentação 24
Aviso sobre o cabo de alimentação 25

Ficha CC da fonte de alimentação HP externa ... 25
Aviso sobre o cabo de alimentação para o Japão ... 26
Requisitos do cabo de alimentação Japão ... 26
Risco de compressão ... 26
Proteção de conectores de antena de TV ... 26
Ligação à terra de antena externa de televisão ... 26
Proteção contra trovoada ... 26
Nota para instaladores do Sistema CATV ... 27
Aviso relativo às viagens ... 27
Avisos de segurança para a China ... 28
China: aviso de altitude ... 28
China: aviso tropical ... 28
Noruega e Suécia: aviso de ligação de cabos à terra para produtos com um sintonizador de TV ... 29
Taiwan: aviso de visão ... 29
使用過度恐傷害視力 ... 29
4 Avisos de Ambiente ... 30
Reciclagem de hardware eletrónico, embalagem e bateria ... 30
Eliminação de resíduos de equipamentos pelos utilizadores ... 30
Descarte de pilhas alcalinas no Brasil ... 30
Informações de reciclagem de hardware Brasil ... 30
Triman WEEE (França) e etiqueta de reciclagem ... 31
Avisos sobre eliminação e reciclagem da Coreia ... 31
Informações sobre reciclagem da baterias para Taiwan ... 31
Regulamentação de WEEE da Turquia ... 31
Certificação ENERGY STAR® (apenas em produtos selecionados) ... 32
Substâncias químicas ... 33
Material de Perclorato – pode ser necessário manuseamento especial ... 33
China: avisos ambientais ... 34
Etiqueta de eficiência energética do PC para a China ... 34
RoHS da China ... 38
笔记本电脑和平板电脑产品中有害物质或元素的名称及含量 ... 38
台式机、瘦客户端、个人工作站、一体机和销售点终端产品中有害物质或元素的名称及含量 ... 39
台灣針對筆記型電腦和平板電腦的有害物質限制使用管理辦法 (RoHS) ... 41
限用物質含有情況標示聲明書 ... 41
台灣針對桌上型電腦、精簡型電腦、個人工作站、一體成形電腦及銷售點終端機的有害物質限制使用管理辦法 (RoHS) ... 42
限用物質含有情況標示聲明書 ... 42
Restrição de substâncias perigosas (RoHS - restriction of hazardous substances) na Índia ... 43
Informações para o Regulamento da Comissão Europeia 1275/2008 ... 44
Declarações IT ECO ... 44

Restrição de substâncias perigosas (Diretiva RoHS) para o Japão 44
Ley para el Aprovechamiento Sustentable de la Energía de México 44
TCO Certified 45
TCO Certified Edge 46
Índice Remissivo 48

1 Acerca deste manual

Este manual fornece informações sobre regulamentação, segurança e ambiente que estão em conformidade com os regulamentos dos EUA, Canadá e internacionais para computadores portáteis, tablets, computadores de secretária, thin clients, estações de trabalho pessoais, computadores all-in-one e terminais de pontos de venda.

Para aceder aos manuais do usuário mais recentes, aceda a http://www.hp.com/support e siga as instruções para localizar o seu produto. Em seguida, selecione **Manuais do usuário**.

⚠ **AVISO!** Indica uma situação perigosa que, se não for evitada, **pode** resultar em lesões graves ou morte.

⚠ **CUIDADO:** Indica uma situação perigosa que, se não for evitada **pode** resultar em lesões ligeiras ou moderadas.

IMPORTANTE: Indica informações consideradas importantes, mas não associadas a perigo (por exemplo, mensagens relativas a danos materiais). Alerta o utilizador para o facto de que o incumprimento do procedimento exatamente como descrito pode resultar na perda de dados ou em danos no hardware ou software. Contém também informações essenciais para explicar um conceito ou para concluir uma tarefa.

NOTA: Contém informações adicionais para destacar ou complementar pontos importantes no texto principal.

SUGESTÃO: Fornece sugestões úteis para realizar uma tarefa.

2 Avisos de regulamentação

Este capítulo fornece avisos de regulamentação sobre dispositivos com e sem fios específicos a cada país ou região, bem como informações de conformidade para o produto. Alguns destes avisos poderão não se aplicar ao seu produto.

Poderão estar instalados um ou mais dispositivos sem fios integrados. Em alguns ambientes, a utilização de dispositivos sem fios poderá ser restrita. Essas restrições poderão aplicar-se a bordo de aviões, em hospitais, próximo de explosivos, em locais perigosos, etc. Se não tiver a certeza de quais as normas de utilização aplicáveis a este produto, peça autorização para utilizá-lo antes de ligar o equipamento.

Aceder às etiquetas de regulamentação

Alguns produtos poderão também apresentar etiquetas de regulamentação eletrónicas (e-etiquetas) que podem ser acedidas a partir do BIOS do sistema.

As etiquetas de regulamentação, que fornecem informações de regulamentação nacionais ou regionais (por exemplo, ID de FCC), podem estar fisicamente situadas na parte inferior do computador, no interior do compartimento da bateria (apenas em produtos selecionados), por baixo da porta de serviço amovível (apenas em produtos selecionados), na parte traseira do ecrã ou no módulo de comunicação sem fios ou de modem.

NOTA: As etiquetas eletrónicas não estão disponíveis em todos os produtos.

NOTA: Os dispositivos que não se destinam a ser vendidos ou usados nos Estados Unidos podem não ter uma ID de FCC.

NOTA: A lista de itens de etiquetas eletrónicas disponíveis varia consoante o modelo do computador e dispositivos instalados.

Para ver as etiquetas de regulamentação eletrónica:

1. Ligue ou reinicie o computador.
2. Prima esc ou f10 para entrar na Computer Setup (Configuração do Computador).
3. Para exibir uma etiqueta eletrónica, utilize um dos seguintes métodos:
   - Para computadores notebook:
     a. Utilize um dispositivo apontador ou as teclas de seta para selecionar **Advanced** (Avançado), selecione **Electronic Labels** (Etiquetas eletrónicas) e, em seguida, prima enter.
     b. Utilize um dispositivo apontador ou as teclas de seta para selecionar um dos itens listados e, em seguida, prima **OK**.
   - Para computadores de secretária:
     a. Utilize um dispositivo apontador ou as teclas de seta para selecionar **Main** (Principal) e, em seguida, selecione **Electronic Label System** (Sistema de Etiqueta Eletrónica).
     b. Prima enter. A etiqueta eletrónica é exibida.

4. Para sair dos menus da Computer Setup (Configuração do Computador) sem efetuar quaisquer alterações:

   Selecione o ícone **Exit** (Sair) no canto inferior direito do ecrã e, em seguida, siga as instruções apresentadas no ecrã.

   – ou –

   Utilize as teclas de seta para selecionar **Main** (Principal), selecione **Ignore Changes and Exit** (Ignorar alterações e sair) e, em seguida, prima enter.

Aviso de Classe B da Comissão Federal das Comunicações

Este equipamento foi testado e considerado em conformidade com os limites para dispositivos digitais da Classe B, segundo a Secção 15 das Normas da FCC. Utilize estes avisos para produtos de Classe B.

Estes limites destinam-se a fornecer uma proteção razoável contra interferência prejudicial numa instalação residencial. Este equipamento gera, utiliza e pode emitir energia de radiofrequência e, se não for instalado e utilizado de acordo com as instruções, pode causar interferência prejudicial nas radiocomunicações. Contudo, não há qualquer garantia de que não possa ocorrer interferência numa determinada instalação.

Se este equipamento causar interferência prejudicial à receção de rádio e televisão, o que pode ser determinado ligando e desligando o equipamento, aconselha-se o utilizador a procurar corrigir essa interferência de uma ou mais das seguintes formas:

- Mudar a orientação ou localização da antena recetora.
- Aumentar a separação entre o equipamento e o recetor.
- Ligar o equipamento a uma saída num circuito elétrico diferente daquele ao qual o recetor está ligado.
- Consultar o revendedor ou um técnico experiente de rádio ou televisão.

Este dispositivo está em conformidade com a Secção 15 das Normas da FCC. O funcionamento está sujeito às duas condições seguintes:

1. Este dispositivo não pode causar interferência prejudicial.
2. Este dispositivo deve aceitar qualquer interferência recebida, incluindo interferência que possa originar um funcionamento indesejável.

Para perguntas relacionadas com este produto:

- Escreva para:

  HP Inc.

  1501 Page Mill Road

  Palo Alto, CA 94304

- Contacte a HP através do 650-857-1501

  – ou –

- Envie um e-mail para techregshelp@hp.com

Para identificar o seu produto, consulte o número de peça, série ou modelo, localizado no produto.

Modificações

A FCC requer que o utilizador seja notificado de que quaisquer alterações ou modificações efetuadas a este equipamento, não expressamente autorizadas pela HP, podem anular a autorização do utilizador para usar este equipamento.

Cabos

Para manter a conformidade com as Normas e Regulamentos da FCC, as ligações a este equipamento devem ser efetuadas com cabos blindados com fichas de ligação RFI/EMI metálicas.

Produtos com dispositivos de LAN sem fios ou Módulos de Banda Larga Móvel HP

Este dispositivo não pode partilhar a localização ou funcionar em conjunto com qualquer outra antena ou transmissor.

⚠ AVISO! **Exposição à radiação de radiofrequência** A potência de saída emitida por este dispositivo está abaixo dos limites de exposição à radiofrequência determinados pela FCC. Contudo, o dispositivo deve ser utilizado em conformidade com a utilização típica esperada.

Dispositivos sem fios com 5,925 GHz – 7,125 GHz

As regulamentações da FCC restringem o funcionamento deste dispositivo a uma utilização exclusivamente em espaços interiores.

É proibido utilizar este dispositivo em plataformas petrolíferas, automóveis, comboios, barcos e aeronaves, exceto se a utilização do dispositivo estiver autorizada em aeronaves a voar acima dos 10.000 pés. É igualmente proibido utilizar este dispositivo para controlo de ou comunicação com sistemas aéreos não tripulados.

Avisos de Classe Global A

Utilize estes avisos para produtos de Classe A.

Aviso de Classe A da Comissão Federal das Comunicações

Este equipamento foi testado e considerado em conformidade com os limites estabelecidos para os dispositivos digitais de classe A, de acordo com a Parte 15 das Regras da FCC.

Os referidos limites destinam-se a facultar uma protecção razoável contra interferências prejudiciais numa instalação comercial. Este equipamento gera, utiliza e pode irradiar energia de radiofrequência e, se não for instalado e utilizado em conformidade com as instruções, pode causar interferências prejudicais às comunicações de rádio. O funcionamento deste equipamento numa área residencial poderá causar interferências prejudiciais sendo o utilizador responsável por corrigir as interferências a custo próprio.

Para perguntas relacionadas com este produto:

- Escreva para:

  HP Inc.

  1501 Page Mill Road

Palo Alto, CA 94304

- Contacte a HP através do 650-857-1501

  - ou -

- Envie um e-mail para techregshelp@hp.com

Para identificar o seu produto, consulte o número de peça, série ou modelo, localizado no produto.

Modificações

A FCC exige que o utilizador seja notificado do facto de quaisquer alterações ou modificações introduzidas no dispositivo que não sejam aprovadas explicitamente pela Hewlett Packard Enterprise poderem invalidar a autorização do utilizador para utilizar o equipamento.

Cabos

Para manter a conformidade com as Regras e Regulamento da FCC, as ligações a este dispositivo têm de ser feitas por meio de cabos blindados com conectores com cobertura metálica RFI/EMI.

Aviso para a Austrália

Use este aviso para produtos de Classe A na Austrália.

⚠ AVISO! Este é um produto de Classe A. Num ambiente doméstico, este produto pode provocar interferências de rádio, caso em que o utilizador poderá ter de tomar medidas adequadas.

Aviso para a União Europeia e Reino Unido

Utilize este aviso para produtos de Classe A na União Europeia e no Reino Unido.

⚠ AVISO! Este é um produto de Classe A. Num ambiente doméstico, este produto pode provocar interferências de rádio, caso em que o utilizador poderá ter de tomar medidas adequadas.

Aviso para o Japão

VCCI- CISPR32

この装置は、クラスA機器です。この装置を住宅環境で使用すると電波妨害を引き起こすことがあります。この場合には使用者が適切な対策を講ずるよう要求されることがあります。 VCCI ー A

Aviso para a Coreia do Sul

이 기기는 업무용 환경에서 사용할 목적으로 적합성평가를 받은 기기로서 가정용 환경에서 사용하는 경우 전파간섭의 우려가 있습니다

Aviso para Taiwan

此為甲類資訊技術設備

為避免電磁干擾，本產品不應安裝或使用於住宅環境。

Notificação regulamentar (Bielorrússia)

O produto está em conformidade com o regulamento técnico de rádio/telecomunicações nacional da Bielorrússia TR 2018/024/BY.



Aviso para o Brasil

Este equipamento não tem direito à proteção contra interferência prejudicial e não pode causar interferência em sistemas devidamente autorizados.

IMPORTANTE: A alimentação de energia é predefinida para 220/230V. Se você possuir tomada elétrica de 110/115V, por favor, altere a chave na parte traseira do seu computador para a tensão correta.

Para maiores informações, consulte o site da ANATEL – www.anatel.gov.br.

Avisos para o Canadá

Caso este dispositivo tenha funcionalidade WLAN ou Bluetooth, o dispositivo está em conformidade com a(s) norma(s) de RSS isentas de licença da Industry Canada. O funcionamento está sujeito às duas condições seguintes: (1) este dispositivo não pode causar interferências, e (2) este dispositivo deve aceitar qualquer interferência, incluindo interferências que possam provocar o funcionamento indesejável do dispositivo.

AVISO! **Exposição à radiação de radiofrequência:** A potência de saída emitida por este dispositivo está abaixo dos limites de exposição à radiofrequência determinados pela Industry Canada. Contudo, o dispositivo deve ser utilizado em conformidade com a utilização típica esperada.

IMPORTANTE: Dispositivos sem fios a operar na banda de 6 GHz não podem ser utilizados para controlo ou comunicações com sistemas de aeronaves não tripulados.

IMPORTANTE: Ao utilizar a LAN sem fios IEEE 802.11a, n ou ac, este produto está limitado à utilização em ambientes interiores devido ao seu funcionamento no intervalo de frequências de 5,15 a 5,25 GHz. A Industry Canada exige que este produto seja utilizado em ambientes interiores para o intervalo de frequências de 5,15 GHz a 5,25 GHz a fim de minimizar a possibilidade de interferências prejudiciais a sistemas de satélite móveis de canais idênticos. O radar de alta potência está definido como utilizador principal das bandas de 5,25 a 5,35 GHz e de 5,65 a 5,85 GHz. Estas estações de radar podem causar interferências no dispositivo e/ou danificá-lo.

As antenas para este dispositivo não podem ser substituídas. Qualquer tentativa de acesso por parte do utilizador causará danos no computador.

Avisos de regulamentação para a União Europeia e Reino Unido

A União Europeia e o Reino Unido têm o seu próprio conjunto de avisos de regulamentação.

Declaração de Conformidade

Os produtos com a marcação CE e a marcação UK foram fabricados para poderem operar pelo menos num Estado-Membro da UE e estarem em conformidade com uma ou mais das seguintes Diretivas da UE e dos instrumentos legislativos equivalentes do Reino Unido, conforme aplicável:

Diretiva de equipamentos de rádio (RED) 2014/53/UE; Diretiva de baixa tensão 2014/35/UE; Diretiva CEM 2014/30/UE; Diretiva Ecodesign 2009/125/CE; Diretiva RoHS 2011/65/UE.

A conformidade com estas diretivas é avaliada através de Normas Harmonizadas Europeias aplicáveis.

A Declaração de Conformidade completa da UE e do Reino Unido está disponível no seguinte Web site: http://www.hp.eu/certificates. Pesquise com o nome do modelo do produto ou o seu Número de Modelo Regulador (Regulatory Model Number - RMN), que pode ser encontrado na etiqueta de regulamentação.

O ponto de contacto para questões de regulamentação é: Envie um e-mail para techregshelp@hp.com.

Produtos com funcionalidade de rádio (EMF)

Utilize esta notificação quando for necessário fornecer dados EMF para operação de rádio.

Este produto inclui um dispositivo de transmissão e receção de rádio. Em computadores notebook e computadores all-in-one com uma utilização normal, uma distância de separação de 20 cm assegura que os níveis de exposição a radiofrequências estão em conformidade com os requisitos da UE.
Os produtos concebidos para operar a maior proximidade, como computadores tablets, estão em conformidade com os requisitos da UE aplicáveis às posições de funcionamento comuns. Os produtos podem ser utilizados sem uma distância de separação mínima, salvo indicação em contrário nas instruções específicas do produto.

Restrições para produtos com funcionalidade de rádio (apenas em alguns produtos)

Alguns produtos, em alguns países, têm restrições à função de rádio.



IMPORTANTE: As LAN sem fios IEEE 802.11x com frequências de banda 5,15 GHz – 5,35 GHz e/ou Wi-Fi 6E Low Power Indoor 5,945 GHz – 6,425 GHz (ou 5,925 GHz – 6,425 GHz no Reino Unido) estão limitadas a uma utilização exclusivamente em espaços interiores em todos os países representados na matriz.

A utilização desta aplicação WLAN em ambientes exteriores pode causar problemas de interferência com os serviços de rádio existentes.

Bandas de radiofrequência e níveis de potência máxima (apenas em alguns produtos e países)

A tabela mostra bandas de frequência de rádio e níveis de potência máxima para alguns produtos e alguns países.

Tabela 2-1 Bandas de radiofrequência e níveis de potência máxima (apenas em alguns produtos e países)

Tecnologia de rádio	Máxima potência de transmissão EIRP (mW)
Bluetooth; 2,4 GHz	100
NFC; 13,56 MHz	10
RFID; 865–868 MHz/915–921 MHz	2000/4000
WLAN Wi-Fi 802.11 x; 2,4 GHz	100
WLAN Wi-Fi 802.11 x; 5 GHz	200
SRD Wi-Fi 802.11x; 5725–5875 MHz	25
WLAN Wi-Fi 802.11ax; 6 GHz	UE: 200/25 (LPI/VLP) Reino Unido: 250/25 (LPI/VLP)
WWAN 5G NR (450 MHz – 7125 MHz)	400
WWAN 4G LTE; 700/800/900/1800/2100/2300/2600/3500 MHz	200
WWAN 3G UTMS; 900/2100 MHz	250
WWAN 2G GSM GPRS EDGE; 900 MHz	2000
WWAN 2G GSM GPRS EDGE; 1800 MHz	1000
WiGig® 802.11 ad; 60 GHz	316
NOTA: Utilize apenas os controladores de software suportados pela HP e corrija as definições do país para assegurar a conformidade.	

Aviso de ergonomia

Quando é utilizado um computador portátil na estação de trabalho do escritório para tarefas de visualização em que se aplica a diretiva 90/270/CEE relativa ao trabalho com equipamentos dotados de visor, é necessário um teclado externo adequado. Consoante a aplicação e a tarefa, um monitor externo adequado poderá também ser necessário para obter condições de trabalho comparáveis a uma configuração de estação de trabalho.

Ref.: EK1-ITB 2000 (certificação GS voluntária)

Os computadores móveis que têm a marca de aprovação "GS" cumprem os requisitos de ergonomia aplicáveis. Sem teclados externos, são adequados apenas para utilização durante curtos períodos de tempo das tarefas com recurso a uma unidade de visualização (VDU).

Durante a utilização móvel com condições de iluminação desfavoráveis (exemplo: luz solar direta), poderão ocorrer reflexos, que resultam numa menor legibilidade.

Um sistema informático composto por produtos da marca HP cumpre os requisitos de ergonomia aplicáveis se todos os produtos constituintes afetados tiverem a marca de aprovação "GS", por exemplo, PC Desktop Empresarial, teclado, rato do PC e monitor.

Tome atenção quando instalar um PC desktop ou estação de trabalho dedicado de tipo Torre ou Micro Torre que não está destinado a ser instalado/utilizado no campo direto de visão em áreas de trabalho de apresentação visual. Para evitar reflexos incómodos em áreas de trabalho de apresentação visual, este dispositivo não deve ser colocado no campo de visão direto.

Declaração sobre rede telefónica europeia (Modem/Fax)

O presente produto está em conformidade com os requisitos da Diretiva aplicável e tem a respetiva marcação CE. No entanto, devido às diferenças entre os PSTNs individuais fornecidos em diferentes países/regiões, a aprovação, por si só, não fornece uma garantia incondicional de funcionamento bem-sucedido em cada ponto terminal da rede PSTN. Em caso de problemas, deve contactar o seu fornecedor de equipamento imediatamente.

Aviso para Austrália e Nova Zelândia

Este equipamento inclui um dispositivo de transmissão e receção de rádio. Durante a utilização normal, uma distância de 20 cm assegura que os níveis de exposição à radiofrequência estão em conformidade com as normas australianas e neozelandesas.

O computador deve estar ligado à Rede de Telecomunicação através de um cabo de ligação que cumpra os requisitos AS/CA S008.

⚠ **AVISO!** Os modems sem conector RJ11 integral que são enviados com este computador não devem ser instalados noutro equipamento.

China: aviso de WWAN

重要信息：本公司建议用户通过官方渠道进行系统更新，非官方渠道的更新可能会带来安全风险。

Aviso de equipamento de rádio da China

型号核准代码显示在产品本体的铭牌上

Aviso para Gestão de Rádio na China de Equipamento de Carregamento Sem Fios (apenas para determinados produtos)

（一）无线充模组由 PCB 板、电磁线圈、电子组件等组成，经过加工成品后，通电时电磁线圈（初级线圈）能产生电磁场。其与无线充电设备使用，利用贴片中的接收线圈（次级线圈）接收无线充电发射板产生电磁声，并将磁能转化为电能。额定传输功率:15W。工作频率范围：120~130KHz。

（二）设备符合国家《无线充电（电力传输）设备无线电管理暂行规定》以及产品质量、电磁辐射和电气安全等法律法规、国家标准等有关规定；

（三）不得擅自改变使用场景或使用条件、扩大工作频率范围、加大传输功率（包括额外加装功率放大器）；

（四）不得对其他合法的无线电业务及台（站）产生有害干扰，也不得提出免受无线电干扰和辐射无线电波干扰的保护要求，如对其他合法的无线电业务及台（站）产生有害干扰时，应立即停止使用，并在采取措施消除有害干扰后方可继续使用；

（五）无线充电设备禁用区域，禁止使用无线充电功能；

（六）使用无线充电设备如对广播业务的接收造成影响，应立即停止使用无线充电设备；

（七）在船舶、航空器和铁路机车（含动车组列车）内使用无线充电设备应当遵守本规定及相关行业主管部门的规定

Aviso para o Japão

V-2 規定適合の場合

この装置は、クラス B 情報技術装置です。この装置は、家庭環境で使用することを目的としていますが、この装置がラジオやテレビジョン受信機に近接して使用されると、受信障害を引き起こすことがあります。

取り扱い説明書に従 って正しい取り扱いをして下さい。

VCCI-B

VCCI32-1 規定適合の場合

この装置は、クラス B 機器です。この装置は、住宅環境で使用することを目的としていますが、この装置がラジオやテレビジョン受信機に近接して使用されると、受信障害を引き起こすことがあります。

取り扱い説明書に従 って正しい取り扱いをして下さい。

VCCI-B

5GHz 帯及び 6GHz 帯を使用する特定無線設備は屋内使用に限られています。この機器を屋外で使用することは電波法で禁じられています。

Marcações de certificação de LAN e WAN sem fios e Bluetooth®

この機器は、技術基準適合証明または工事設計認証を受けた無線設備を搭載しています。

This product contains certified radio equipment.



Some products may use electronic regulatory labels (e-labels). To view the certification mark and numbers on an e-label, please refer to the previous “Accessing regulatory labels” section.

一部の製品では、電子規定ラベル（e ラベル）が使用されています。e ラベルの技適マークと認証番号を確認するには、「規定ラベルの確認」の項目をご覧ください

Aviso para o México

Declaración para México

La operación de este equipo está sujeta a las siguientes dos condiciones: (1) es posible que este equipo o dispositivo no cause interferencia perjudicial y (2) este equipo o dispositivo debe aceptar cualquier interferencia, incluyendo la que pueda causar su operación no deseada.

Aviso sobre conexiones inalámbricas para México:

En el caso de PC de escritorio, equipos All-in-One, terminales de punto de venta, thin clients y workstations en uso normal e instalados con un dispositivo de transmisión y recepción de radio, una distancia de separación de 20 cm garantiza que los niveles de exposición a radiofrecuencia cumplan con los requisitos de México.

Avisos de regulamentação para a União Euro-Asiática

Os seguintes avisos podem ser aplicáveis a produtos vendidos na União Eurasiana.

Производитель и дата производства

HP Inc.

Адрес: 1501 Page Mill Road, Palo Alto, California 94304, U.S.

Дата производства зашифрована в 10-значном серийном номере, расположенном на наклейке со служебной информацией изделия.

4-я, 5-я и 6-я цифры обозначают год и неделю производства. 4-я цифра обозначает год, например, «3» обозначает, что изделие произведено в «2013» году.

5-я и 6-я цифры обозначают номер недели в году производства, например, «12» обозначает «12-ю» неделю.

Өндіруші және өндіру мерзімі

HP Inc.

Мекенжайы: 1501 Page Mill Road, Palo Alto, California 94304, U.S.

Өнімнің жасалу мерзімін табу үшін өнімнің қызмет көрсету жапсырмасындағы 10 таңбадан тұратын сериялық нөмірін қараңыз.

4-ші, 5-ші және 6-шы сандар өнімнің жасалған жылы мен аптасын көрсетеді. 4-ші сан жылын көрсетеді, мысалы «3» саны «2013» дегенді білдіреді.

5-ші және 6-шы сандар берілген жылдың қай аптасында жасалғанын көрсетеді, мысалы, «12» саны «12-ші» апта дегенді білдіреді.

Местные представители:

Россия: ООО "ЭйчПи Инк",

Российская Федерация, 125171, г. Москва, Ленинградское шоссе, 16А, стр.3,

телефон/факс: +7 495 797 35 00 / +7 499 92132 50

Казахстан: Филиал компании "ЭйчПи Глобал Трэйдинг Би.Ви.", Республика Казахстан, 050040, г.

Алматы, Бостандыкский район, проспект Аль-Фараби, 77/7,

телефон/факс: +7 727 355 35 52

Жергілікті өкілдіктері:

Ресей: ООО "ЭйчПи Инк",

Ресей Федерациясы, 125171, Мәскеу, Ленинград шоссесі, 16А блок 3,

Телефон/факс: +7 495 797 35 00 / +7 499 92132 50

Қазақстан: "ЭйчПи Глобал Трэйдинг Би.Ви. "компаниясының Қазақстандағы филиалы, Қазақстан

Республикасы, 050040, Алматы к., Бостандық, Әл-

Фараби даң.ылы, 77/7,

Телефон/факс: +7 727 355 35 52

Aviso sobre a comunicação sem fios para Singapura

Desative todos os dispositivos WWAN quando estiver a bordo de aviões. A utilização destes dispositivos a bordo de uma aeronave é ilegal, pode ser perigosa para a operação da aeronave e pode perturbar a rede sem fios. A não observância destas instruções pode levar à suspensão ou recusa de prestação de serviços de redes móveis ao ofensor, ou ação judicial, ou ambas.

Os utilizadores devem restringir a utilização de equipamento de rádio perto de depósitos de combustível, fábricas de produtos químicos e locais onde decorram explosões.

Como sucede com qualquer outro equipamento de radiotransmissão móvel, aconselha-se os utilizadores a que, para uma utilização satisfatória do equipamento e para segurança do pessoal, nenhuma parte do corpo humano esteja demasiado próxima da antena durante a operação do equipamento.

Este dispositivo foi concebido para estar em conformidade com os requisitos aplicáveis para a exposição a ondas de rádio, com base em orientações científicas que incluem as margens destinadas a garantir a segurança de todas as pessoas, independentemente da saúde e idade. Estas orientações de exposição a ondas de rádio empregam uma unidade de medida conhecida como taxa de absorção específica (SAR). Os testes da SAR são conduzidos utilizando métodos padronizados, com o telefone a transmitir no nível de energia mais elevado certificado em todas as bandas de frequência utilizadas. As informações de dados SAR baseiam-se nos padrões CENELEC EN50360 e EN50361, que utilizam o limite de 2 watts por quilograma, numa média de 10 gramas de tecido corporal.

Avisos para a Coreia do Sul

무선적용제품

해당 무선설비가 전파혼신 가능성이 있으므로 인명안전과 관련된 서비스는 할 수 없음 (무선모듈 제품이 설치되어 있는 경우).

몸 가까이에서 장치를 작동할 경우 , 비금속 저장 액세서리를 사용하여 장치와 몸 사이에 2.5cm 이상의 거리를 유지하십시오 .

Documento de envio de regulamentação

규정 제출 문서

규정 제출 문서에 의거하여 등록자(신청자) 또는 제조업체는 'HP Inc.' 또는 'HP Korea Inc.'입니다.

규정 제출 문서에 의거하여 문서에 포함된 장비명은 '컴퓨터'이며 일반적으로 다음 주요 제품 유형 중 하나로 분류됩니다.

올인원(일체형), 올인원 PC, 올인원 데스크톱 PC

컴퓨터 또는 개인용 컴퓨터

데스크톱 또는 데스크톱 PC

노트북 또는 노트북 PC

태블릿 PC

씬 클라이언트

워크스테이션

RPOS, 소매 시스템, 소매 POS(Point-of-Sale) 터미널

Aviso sobre rede sem fios para a Tailândia

เครื่องโทรคมนาคมและอุปกรณ์นี้ มีความสอดคล้องตามมาตรฐานหรือข้อกำหนดของ กสทช.

(This telecommunication equipment conforms to the requirements of NBTC.)

เครื่องวิทยุคมนาคมนี้มีระดับการแผ่คลื่นแม่เหล็กไฟฟ้าสอดคล้องตามมาตรฐานความปลอดภัยต่อสุขภาพของมนุษย์จากการใช้เครื่องวิทยุคมนาคมที่คณะกรรมการกิจการโทรคมนาคมแห่งชาติประกาศกำหนด

This radio communication equipment has the electromagnetic field strength in compliance with the Safety Standard for the Use of Radio communication Equipment on Human Health announced by the National Telecommunications Commission.

Avisos NCC para Taiwan

Os avisos a seguir aplicam-se a Taiwan.

無線 LAN 802.11 裝置/藍牙裝置/短距離通訊裝置:

取得審驗證明之低功率射頻器材，非經核准，公司、商號或使用者均不得擅自變更頻率、加大功率或變更原設計之特性及功能。低功率射頻器材之使用不得影響飛航安全及干擾合法通信；經發現有干擾現象時，應立即停用，並改善至無干擾時方得繼續使用。前述合法通信，指依電信管理法規定作業之無線電通信。低功率射頻器材須忍受合法通信或工業、科學及醫療用電波輻射性電機設備之干擾。

應避免影響附近雷達系統之操作。

高增益指向性天線只得應用於固定式點對點系統。

減少電磁波影響，請妥適使用。

Aviso para viagens aéreas

A utilização de equipamento eletrónico a bordo de aeronaves comerciais fica ao critério da companhia aérea.

Avisos de baterias substituíveis pelo utilizador

Quando uma bateria atingir o fim da sua vida útil, não a elimine com o lixo doméstico comum. Cumpra as leis e normas locais para eliminação de baterias de computadores.

A HP incentiva todos os clientes a reciclarem hardware eletrónico usado, consumíveis de impressão HP originais e pilhas recarregáveis. Para obter mais informações sobre os programas de reciclagem, consulte o Web site da HP em http://www.hp.com/recycle.

Para obter informações sobre a remoção de uma bateria substituível pelo utilizador, consulte o manual do utilizador fornecido com o produto.

Avisos relativos à bateria selada de fábrica

A(s) bateria(s) deste produto não pode(m) ser facilmente substituída(s) pelos próprios utilizadores. Remover ou substituir a bateria pode afetar a sua cobertura de garantia. Se uma bateria já não mantiver a carga, contacte o suporte técnico.

Quando uma bateria atingir o fim da sua vida útil, não a elimine com o lixo doméstico comum. Siga as leis e os regulamentos locais da sua área para a eliminação de baterias.

Conformidade com produtos laser

Utilize este aviso para advertir sobre a possível exposição a radiação com a utilização incorreta do laser.

⚠ **AVISO!** A utilização de controlos, ajustes ou procedimentos de desempenho diferentes dos especificados no manual de instalação do produto laser pode resultar numa exposição perigosa a radiações. Para reduzir o risco de exposição perigosa à radiação:

- Não tente abrir a proteção do módulo. Não existem componentes que possam ser reparados pelo utilizador no seu interior.
- Não opere controlos, efetue ajustes ou realize procedimentos no dispositivo laser para além dos especificados neste guia de instalação do produto laser.
- A unidade deve ser reparada apenas por técnicos de assistência autorizados.

Este produto pode ser fornecido com um dispositivo ótico de armazenamento (por exemplo, uma unidade CD ou DVD) e/ou um emissor/recetor de fibra ótica. Cada um destes dispositivos com laser tem a classificação de Produto Laser de Classe 1, em conformidade com a Norma IEC/EN 50689:2021 e cumpre os requisitos de segurança dessa mesma norma.

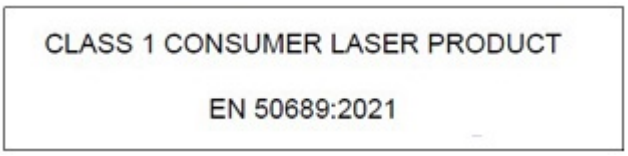

Cada produto laser está em conformidade com os regulamentos da FDA nos Estados Unidos de 21 CFR 1040.10 e 1040.11 ou está em conformidade com esses regulamentos, exceto alterações relativas ao Aviso de Laser n.º 50, datado de 24 de junho de 2007 ou Aviso de Laser n.º 56, datado de 8 de maio de 2019.



Aprovações do dispositivo de telecomunicações

O dispositivo de telecomunicações no computador está aprovado para ligação à rede telefónica nos países e regiões cujas marcas de aprovação estão indicadas na etiqueta do produto localizada na parte inferior do computador ou no modem.

Consulte o manual do utilizador incluído com o produto para garantir que o produto está configurado para o país ou região em que está localizado. Selecionar um país ou região diferente daquele em que o produto está localizado poderá levar o modem a ser configurado de uma forma que viola os regulamentos/as leis de telecomunicações em vigor naquele país ou região. Além disso, o modem poderá não funcionar corretamente se não for efetuada a seleção correta do país ou da região. Se, ao selecionar um país ou região, aparecer uma mensagem que indica que o país ou região não é suportado, isso significa que o modem não foi aprovado para utilização neste país ou região e, por esse motivo, não deverá ser utilizado.

Avisos de modem

O Canadá, Japão, Nova Zelândia e os EUA têm os seus próprios conjuntos de avisos do modem.

Declarações acerca do modem E.U.A

Este equipamento está em conformidade com a Parte 68 das Regras da FCC e com os requisitos adotados pela ACTA. Na parte inferior do computador ou no modem existe uma etiqueta que contém, entre outras informações, um identificador do produto no formato US:AAAEQ##TXXXX. Forneça estas informações à companhia telefónica se tal lhe for solicitado.

Tomada com certificação aplicável USOC = RJ11C. A ficha e tomada utilizadas para ligar este equipamento à cablagem e rede telefónica do local de instalação devem estar em conformidade com a Parte 68 das regras da FCC e requisitos adotados pela ACTA aplicáveis. Juntamente com o produto, são fornecidos um fio telefónico e conector de rede compatíveis. Ele foi concebido para ser ligado a uma tomada modular compatível que também esteja em conformidade. Consulte as instruções de instalação para obter mais detalhes.

O REN é utilizado para determinar o número de dispositivos que poderá ser ligado a uma linha telefónica. Demasiados REN numa linha telefónica poderão fazer com que os telefones não toquem em resposta a uma chamada recebida. Na maioria, mas não em todas as localizações, a soma de REN não deverá exceder cinco (5,0). Para ter a certeza do número de dispositivos que poderá ser ligado a uma linha, tal como determinado pelo total de REN, contacte a companhia telefónica local. Para produtos aprovados depois de 23 de julho de 2001, o REN para este produto é uma parte do identificador do produto que tem o formato US:AAAEQ##TXXXX. Os dígitos representados pelos ## são os REN sem decimais (p. ex., 03 é um REN de 0,3). Para produtos anteriores, o REN está apresentado na etiqueta.

Se este equipamento HP causar danos à rede telefónica, a companhia telefónica irá notificá-lo com antecedência sobre a possível necessidade de suspensão temporária do serviço. Mas, se um aviso com antecedência não for viável, a companhia telefónica irá notificá-lo assim que possível. Além disso, será informado do seu direito a apresentar uma reclamação junto da FCC, se julgar que é necessário.

A companhia telefónica poderá efetuar alterações às suas instalações, equipamento, operações ou procedimentos que poderão afetar o funcionamento do equipamento. Se tal suceder, a companhia telefónica irá avisá-lo com antecedência para que possa efetuar as alterações necessárias e manter um serviço telefónico sem interrupções.

Se tiver problemas com este equipamento, ligue para o Centro de apoio técnico. Se o equipamento está a prejudicar a rede telefónica, a companhia telefónica poderá solicitar que desligue o equipamento até o problema estar resolvido. Só deverá efetuar no equipamento as reparações especificamente mencionadas na secção "Resolução de problemas" deste manual, caso sejam indicadas.

A ligação a serviços de linha partilhada está sujeita a tarifas estatais. Contacte a comissão de serviços de utilidade pública estatal, a comissão de serviço público ou a comissão corporativa para obter informações.

Se a sua casa tiver equipamento de alarme com ligação especial à linha telefónica, certifique-se de que a instalação deste equipamento HP não desativa o seu equipamento de alarme. Se tiver dúvidas sobre o que poderá desativar o equipamento de alarme, consulte a companhia telefónica ou um técnico qualificado.

A Lei de proteção do consumidor de serviços telefónicos (Telephone Consumer Protection Act) de 1991 torna ilegal para qualquer pessoa utilizar um computador ou outro dispositivo eletrónico, incluindo um aparelho de fax, para enviar quaisquer mensagens, exceto se tais mensagens contiverem claramente na margem superior ou inferior de cada página transmitida, ou na primeira página da transmissão, a data e a hora de envio e uma identificação da empresa, entidade ou indivíduo que envia a mensagem e o número de telefone do aparelho de envio ou da respetiva empresa, entidade ou indivíduo. O número de telefone fornecido não poderá ser um número 900 ou qualquer outro número cujas tarifas excedam os custos associados a transmissões locais ou de longa distância.

Para programar estas informações no aparelho de fax, conclua os passos descritos nas instruções de software para envio de faxes.

Declarações acerca do modem Canadá

Este equipamento satisfaz as especificações técnicas aplicáveis da Industry Canada.

O Número de equivalência de toque (REN - Ringer Equivalence Number) é a indicação do número máximo de dispositivos que é permitido ligar a uma interface telefónica. A terminação de uma interface poderá ser constituída por qualquer combinação de dispositivos, sujeita apenas ao requisito de que a soma dos RENs de todos os dispositivos não poderá exceder 5. O REN para este equipamento terminal é 1.0.

Declarações acerca do modem Japão

Se o computador não tiver a marca de certificação japonesa na parte inferior, consulte a marcação de certificação adequada abaixo.

A marca de certificação japonesa para o modem de dados/fax V.92 56K encontra-se abaixo:



Se o computador não tiver a marca de certificação japonesa na parte inferior, consulte a marcação de certificação adequada abaixo.

Segue-se a marca de certificação japonesa para o modem LSI Corporation PCI-SV92EX Soft:



Declarações acerca do modem Nova Zelândia

A concessão de uma permissão telefónica para qualquer item de equipamento terminal indica apenas que a Telecom aceitou que o item está em conformidade com as condições mínimas para a ligação à sua rede.

Não indica qualquer aprovação do produto pela Telecom, nem fornece qualquer tipo de garantia. Sobretudo, não fornece qualquer garantia de que qualquer item funcionará corretamente, em todos os aspetos, com outro item de equipamento com permissão telefónica, de uma composição ou modelo diferente, nem implica que qualquer produto é compatível com todos os serviços de rede da Telecom.

Este equipamento não é capaz, sob todas as condições de funcionamento, de funcionamento correto às velocidades mais elevadas para o qual foi concebido. A Telecom não assumirá qualquer responsabilidade caso surjam dificuldades em tais circunstâncias.

Se este dispositivo está equipado com marcação por impulsos, tenha em atenção que não existe garantia de que as linhas da Telecom continuarão sempre a suportar a marcação por impulsos.

A utilização da marcação por impulsos, quando este equipamento está ligado à mesma linha do que outro equipamento, poderá dar origem a tilintar ou ruído e poderá também provocar uma condição de resposta falsa. Se ocorrerem tais problemas, o utilizador *não* deve contactar o Serviço de Avarias da Telecom.

Alguns parâmetros necessários para a conformidade com os requisitos da permissão telefónica da Telecom estão dependentes do equipamento (PC) associado a este dispositivo. O equipamento associado deverá ser configurado para operar dentro dos seguintes limites para estar em conformidade com as especificações da Telecom:

- Não podem existir mais de 10 tentativas de chamada para o mesmo número num período de 30 minutos para uma só iniciação de chamada manual.
- O equipamento deverá permanecer inativo por um período não inferior a 30 segundos entre o fim de uma tentativa de chamada e o início da seguinte.
- Se forem efetuadas chamadas automáticas para números diferentes, o equipamento deverá ser configurado para permanecer inativo por um período não inferior a 5 segundos entre o fim de uma tentativa de chamada e o início da seguinte.
- O equipamento deve ser configurado para garantir que as chamadas são atendidas entre 3 e 30 segundos após começarem a tocar (Por isso configure entre 2 e 10).

Suporte de voz

Todos os indivíduos que utilizem este dispositivo para registo de conversas telefónicas devem cumprir a lei da Nova Zelândia.

Isto requer que, no mínimo, um dos intervenientes na conversação esteja consciente de que está a ser gravado. Além disso, os Princípios enumerados na Lei sobre a Privacidade de 1993 devem estar em

conformidade relativamente à natureza da informação pessoal recolhida, o propósito desta recolha, como será utilizada e o que é divulgado a terceiros.

Este equipamento não deve ser configurado para fazer chamadas automáticas para o serviço de emergência 111 da Telecom.

Aviso da Macrovision Corporation

Este produto incorpora a tecnologia de proteção de direitos de autor que está protegida por pretensões dos métodos de certas patentes dos EUA e outros direitos de propriedade intelectual pertencentes à Macrovision Corporation e a outros proprietários de direitos.

A utilização desta tecnologia de proteção de direitos de autor deve ser autorizada pela Macrovision Corporation e destina-se apenas para utilização doméstica e outras formas de visualização limitadas, a menos que autorizadas pela Macrovision Corporation. A engenharia inversa ou desmontagem são proibidas.

3 Avisos de Segurança

A documentação do produto pode exigir um ou mais destes avisos de segurança.

Informações de segurança importantes

Estes anúncios podem aplicar-se a diversos produtos.

⚠ **AVISO!** Para reduzir o risco de lesões graves, leia o *Manual de segurança e conforto*. Descreve a configuração da estação de trabalho, postura e hábitos de saúde e trabalho adequados para utilizadores de computadores e fornece informações importantes sobre segurança elétrica e mecânica. Este manual está localizado na Web em http://www.hp.com/ergo e no CD de Documentação que está incluído com o produto.

O computador poderá ser pesado. Certifique-se de que utiliza uma postura ergonomicamente correta quando mover o computador.

Instale o computador próximo de uma tomada elétrica. O cabo de alimentação CA é o principal meio de corte de ligação CA do computador e tem de estar sempre facilmente acessível. Se o cabo de alimentação fornecido com o computador tem uma ligação à terra, utilize sempre o cabo de alimentação com uma tomada elétrica corretamente ligada à terra para evitar o risco de choque elétrico.

Para reduzir a possibilidade de choque elétrico na rede telefónica, ligue o seu computador à tomada de CA antes de o ligar à linha telefónica. Além disso, desligue a linha telefónica antes de desligar o computador da tomada de CA.

Desligue sempre o cabo do modem do sistema telefónico antes de instalar ou retirar a tampa do computador.

Não opere o computador com a tampa retirada.

Para sua segurança, desligue sempre o computador da fonte de alimentação e de quaisquer sistemas de telecomunicações (como linhas telefónicas), redes ou modems antes de executar qualquer procedimento de serviço. O não cumprimento deste aviso pode resultar em ferimentos pessoais ou em danos no equipamento. Os níveis de tensão perigosas estão dentro da fonte de alimentação e do modem deste produto.

Como precaução de segurança, se a carga de energia ao sistema exceder as capacidades da configuração específica, o sistema poderá desativar temporariamente algumas portas USB.

⚠ **AVISO!** Para reduzir o risco de incêndio, choque elétrico e danos para pessoas, quando utilizar este dispositivo, siga sempre precauções de segurança básicas, incluindo as seguintes:

- Não utilize este produto próximo de água – por exemplo, próximo de uma banheira, lavatório, banca de cozinha ou tanque de lavar roupa, numa cave húmida ou próximo de uma piscina.
- Evite a utilização deste produto durante tempestades com trovoada. Existe um risco remoto de choque elétrico devido aos relâmpagos.
- Não utilize este produto para reportar uma fuga de gás perto da mesma.

- Desligue sempre o cabo do modem antes de abrir a proteção do equipamento ou de tocar num cabo do modem, tomada ou componente interno que não esteja isolado.
- Se não foi fornecido um cabo de linha telefónica com o produto, utilize apenas um cabo AWG n.º 26 ou maior.
- Não ligue um cabo de modem ou de telefone à tomada RJ-45 (rede).

GUARDE ESTAS INSTRUÇÕES.

IMPORTANTE: Se o seu computador dispõe de um seletor de tensão para utilização num sistema de corrente de 115 ou 230 V, esse seletor de tensão foi predefinido para a tensão correta em uso no país/região específico onde foi vendido inicialmente. A colocação do seletor de tensão numa posição incorreta pode danificar o computador e anular qualquer garantia implícita.

Este produto não foi avaliado para ligação a um sistema de alimentação TI (um sistema de distribuição CA sem ligação direta à terra, de acordo com as normas aplicáveis em matéria de segurança).

Aviso de segurança relacionado com o calor

Utilize este aviso houver a possibilidade de ferimentos por calor excessivo.

⚠ AVISO! Para reduzir a possibilidade de lesões relacionadas com o calor ou o sobreaquecimento do computador portátil, não coloque o computador portátil diretamente sobre o seu colo nem obstrua as aberturas de ventilação do ar do computador. Utilize o computador portátil apenas em superfícies planas e rígidas. Não permita que outra superfície rígida, como uma impressora opcional adjacente, ou uma superfície mole, como travesseiros, tapetes ou roupas, bloqueiem a circulação de ar. De igual forma, não deixe que o transformador CA permaneça em contacto com a pele nem com uma superfície mole, como almofadas, tapetes ou roupas, durante o funcionamento. O computador e o transformador CA fornecidos pela HP cumprem os limites de temperatura de superfícies acessíveis pelo utilizador, definidos pelas normas de segurança aplicáveis.

⚠ CUIDADO: Para reduzir o risco de lesões relacionadas com o calor, não toque em superfícies quentes internas até que as mesmas arrefeçam até à temperatura ambiente.

Aviso de potenciais condições de segurança

Utilize este aviso para advertir os utilizadores sobre a possibilidade de uma falha não ser segura e controlada.

Se observar alguma das seguintes condições (ou se tiver outras preocupações com a segurança), não utilize o computador: sons de estalidos, rachaduras, assobios ou estalidos, um forte odor ou fumo proveniente do computador. É normal verificar estas condições se falhar algum componente elétrico de forma controlada e segura. No entanto, estas condições também podem evidenciar um possível caso de segurança. Não pressuponha que se trata de uma falha segura. Desligue o computador, desligue-o da respetiva fonte de alimentação e contacte o suporte técnico para obter assistência.

Condições de Instalação

Consulte as instruções de instalação antes de ligar este equipamento à fonte de alimentação.

⚠ AVISO! Podem existir peças móveis e com energia dentro do computador. Desligue a alimentação do equipamento antes de retirar a tampa da caixa. Substitua e fixe a caixa antes de ligar o equipamento novamente à alimentação.

Aviso sobre acústica

Utilize este aviso quando o nível de pressão sonora puder ser inferior ao recomendado ou esperado.

O nível de pressão acústica (LpA) é muito inferior a 70dB(A) (posição de operador, funcionamento normal, conforme a ISO 7779). Para apresentar os dados relativos a emissões de ruído de produtos, consulte "IT ECO Declarations" em http://www.hp.com/go/ted e, em seguida, selecione uma categoria de produtos no menu pendente.

Avisos da bateria

Um ou mais destes avisos de segurança podem aplicar-se à bateria do seu produto.

⚠ AVISO! O produto pode conter uma bateria interna ou kit de pilhas de dióxido de manganésio de lítio, pentóxido de vanádio ou alcalino. Existe o risco de incêndio e de queimaduras, se a bateria não for adequadamente manuseada.

⚠ AVISO! Não tente recarregar a bateria.

⚠ AVISO! Não exponha a temperaturas superiores a 60º C (140º F).

⚠ AVISO! Para reduzir possíveis problemas de segurança, utilize com o computador apenas a bateria fornecida com o mesmo, uma bateria de substituição fornecida pela HP ou uma bateria compatível adquirida como acessório à HP. O carregamento rápido pode não estar disponível para baterias não compatíveis ou de outras marcas.

⚠ AVISO! Para reduzir o risco de incêndios e queimaduras, não desmonte, não comprima, não perfure, não provoque curto-circuito nos contactos externos nem elimine a bateria colocando-a na água ou no fogo.

⚠ AVISO! Risco de explosão se a bateria for substituída por um tipo incorreto. Elimine as baterias usadas de acordo com as instruções.

⚠ AVISO! Substitua apenas com o produto sobressalente da HP designado para este produto.

⚠ AVISO! Não ingerir: risco de queimadura química.

⚠ AVISO! Este produto contém uma bateria de tipo botão/moeda. Se a bateria de tipo botão/moeda for engolida, pode provocar queimaduras internas graves em apenas 2 horas e levar à morte.

⚠ AVISO! Mantenha baterias novas e usadas afastadas de crianças.

⚠ AVISO! Se o compartimento da bateria não fechar devidamente, pare de utilizar o produto e mantenha-o afastado de crianças.

⚠ AVISO! Se suspeita que as baterias possam ter sido engolidas ou colocadas em qualquer parte interna do corpo, procure ajuda médica imediatamente.

⚠ AVISO! Deixar uma bateria num ambiente envolvente com temperaturas extremamente elevadas pode resultar numa explosão ou fuga de líquidos ou gases inflamáveis.

⚠ AVISO! Uma bateria sujeita a pressão de ar extremamente baixa pode causar uma explosão ou fuga de líquidos ou gases inflamáveis.

⚠ AVISO! Retire e recicle ou elimine imediatamente as baterias usadas de acordo com as regulamentações locais e mantenha-as longe das crianças. NÃO elimine baterias no lixo doméstico nem envie para incineração.

⚠ AVISO! Mesmo usadas, as baterias podem provocar ferimentos graves ou a .

⚠ AVISO! Ligue para um centro de controlo de venenos local para obter informações sobre tratamento.

⚠ AVISO! As baterias não recarregáveis não podem ser recarregadas.

⚠ AVISO! Não force a descarga, nem o recarregamento e não desmonte com uma temperatura acima de (60 °C (149 °F).) ou incinerar. Isso pode resultar em ferimentos devido a aberturas de ventilação, vazamento ou explosão resultando em queimaduras químicas.

⚠ AVISO! Assegure-se de que as baterias estão instaladas corretamente de acordo com a polaridade (+ e -).

⚠ AVISO! Não misture as baterias antigas e novas, diferentes marcas ou tipos de baterias, como alcalinas, de zinco de carbono ou baterias recarregáveis.

⚠ AVISO! Remova e recicle ou elimine imediatamente as baterias dos equipamentos não utilizados por um longo período de tempo, de acordo com as regulamentações locais.

⚠ AVISO! Fixe sempre completamente o compartimento da bateria. Se o compartimento da bateria não fechar em segurança, deixe de utilizar o produto, retire as baterias e mantenha-as afastadas das crianças.

⚠ AVISO! Substitua a bateria apenas por outra de tipo compatível. O tipo de bateria compatível para Workstations desktop é CR2032.

⚠ AVISO! A tensão nominal da bateria é de 3 V.

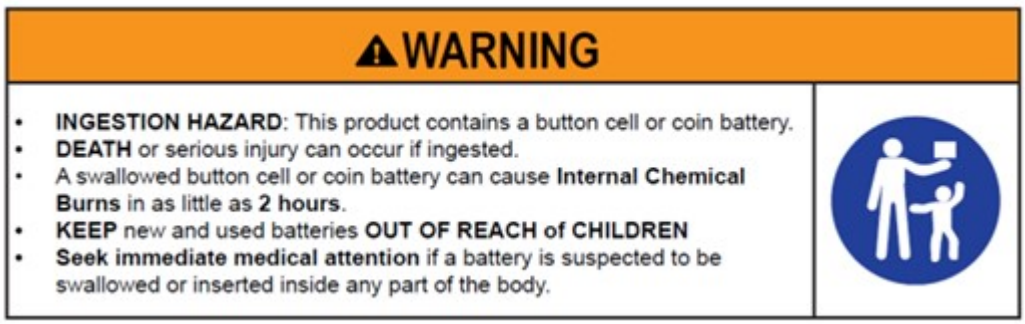

Tabela 3-1 Ícone e descrição da eliminação da bateria

Ícone	Descrição
	As pilhas, baterias e acumuladores não devem ser eliminados juntamente com o lixo doméstico. Utilize para o efeito a rede de pontos de reciclagem pública ou devolva-os à HP, a um parceiro autorizado HP ou aos respetivos agentes.

Avisos de ventoinha

Utilize um ou mais destes avisos para advertir os utilizadores sobre os perigos das lesões provocadas pelas pás da ventoinha em rotação.

⚠ AVISO!  Mantenha o corpo afastado das peças móveis.

⚠ AVISO! Mantenha o corpo afastado das pás da ventoinha.

⚠ AVISO! Mantenha o corpo fora do caminho de movimento.

Aviso de nível de volume do auricular e auscultadores

Esta notificação adverte sobre o perigo das definições de volume alto para auscultadores e fones de ouvido.

⚠ AVISO!  Para evitar possíveis danos na audição, não ouça música num volume elevado durante longos períodos de tempo.

O ajuste do controlo de volume, assim como do equalizador, para outras definições além da posição central pode aumentar a tensão de saída dos auriculares/auscultadores e, consequentemente, o nível de pressão sonora. A utilização de fatores que influenciam a saída dos auriculares/auscultadores que não estejam especificados pelo fabricante (por exemplo, sistema operativo, software do equalizador, firmware, controlador) pode aumentar a tensão de saída dos auriculares/auscultadores e, consequentemente, o nível de pressão sonora.

Segurança relacionada com o laser

Para produtos equipados com unidades óticas ou transcetores de fibra ótica.

Este produto pode ser fornecido com um dispositivo de armazenamento ótico (ou seja, uma unidade de CD ou DVD) e/ou um transmissor de fibra ótica. Estes contêm lasers e estão classificados como Produtos Laser de Classe 1 em conformidade com a norma IEC/EN 60825-1 e cumprem os respetivos requisitos.

Cada produto laser está em conformidade com os regulamentos da FDA nos Estados Unidos de 21 CFR 1040.10 e 1040.11 ou está em conformidade com esses regulamentos, exceto alterações relativas ao Aviso de Laser n.º 50, datado de 24 de junho de 2007 ou Aviso de Laser n.º 56, datado de 8 de maio de 2019.

⚠ AVISO! A utilização de controlos ou ajustes ou a realização de procedimentos para além dos especificados aqui ou no guia de instalação do produto laser poderá resultar em exposição perigosa à radiação. Para reduzir o risco de exposição perigosa à radiação:

- Não tente abrir a proteção do módulo. Não existem componentes que possam ser reparados pelo utilizador no seu interior.
- Não opere controlos, efetue ajustes ou realize procedimentos no dispositivo laser para além dos especificados aqui.
- A unidade deve ser reparada apenas por técnicos de assistência autorizados da HP.

Requisitos do conjunto de fonte e cabo de alimentação

Diferentes países têm requisitos diferentes para fontes de alimentação e cabos de alimentação.

Requisitos de ligação à terra da fonte de alimentação de classe I

Para proteção contra falhas de corrente, o equipamento deverá ser ligado a um terminal com ligação à terra. Ligue o cabo de alimentação do sistema a uma tomada CA com ligação à terra. Substitua os

cabos que não ofereçam uma proteção contra falhas adequada. Utilize apenas o cabo de alimentação fornecido com este produto ou um equivalente autorizado pela HP Inc.

Aviso para o Brasil

Este equipamento deve ser conectado obrigatoriamente em tomada de rede de energia elétrica que possua aterramento (três pinos), conforme a norma nbr abnt 5410,visando a segurança dos usuários contra choques elétricos.

Dinamarca

Apparatets stikprop skal tilsluttes en stikkontakt med jord, som giver forbindelse til stikproppens jord.

Finlândia

Laite on liitettävä suojakoskettimilla varustettuun pistorasiaan.

Noruega

Apparatet må tilkoples jordet stikkontakt.

Suécia

Apparaten skall anslutas till jordat uttag.

Requisitos da fonte de alimentação

Em alguns computadores, as fontes de alimentação têm interruptores de alimentação externos. A funcionalidade do interruptor de seleção de tensão no computador permite que este funcione com qualquer tensão de linha entre 100-127 ou 200-240 volts CA. Nesses produtos, as fontes de alimentação que não dispõem de interruptores de alimentação externos estão equipados com circuitos internos que detetam a tensão de entrada e mudam automaticamente para a tensão adequada.

⚠ **AVISO!** Para reduzir potenciais problemas de segurança. A HP recomenda a utilização de apenas transformadores de CA da marca HP.

China

消费者若使用电源适配器供电，则应购买配套使用获得 CCC 认证并满足标准要求的电源适配器

Para utilização na Noruega

Alguns produtos foram projetados para um sistema de energia de TI com tensão fase a fase de 230 V.

Requisitos do conjunto do cabo de alimentação

Um ou mais destes avisos podem aplicar-se ao cabo de alimentação do seu produto.

⚠ **AVISO!** Para reduzir o risco de choque elétrico ou danos no equipamento:

- Ligue o cabo de alimentação a uma tomada elétrica CA facilmente acessível em todas as situações.
- Desligue a alimentação do computador desligando o cabo de alimentação da tomada elétrica CA.

- Se o equipamento for fornecido com um cabo de alimentação com ficha de 3 pinos, ligue o cabo a uma tomada elétrica de 3 pinos com ligação à terra. Não desative o pino de ligação à terra do cabo de alimentação utilizando, por exemplo, um adaptador de 2 pinos. O pino de ligação à terra é um recurso de segurança importante.

O conjunto do cabo de alimentação recebido com o produto está em conformidade com os requisitos de utilização do país onde o equipamento foi originalmente adquirido. Utilize apenas o cabo de alimentação fornecido com a unidade, ou um cabo de substituição autorizado da Hewlett-Packard ou aprovado pela HP. Pode consultar os números de referência das peças de substituição em http://www.hp.com/support.

Os cabos de alimentação para utilização noutros países têm de corresponder às normas de utilização do país onde vai utilizar o computador. Para obter mais informações sobre os requisitos do conjunto de cabos de alimentação, entre em contacto com o distribuidor, revendedor ou fornecedor de serviços autorizado HP.

⚠ **AVISO!** Não utilize os cabos de alimentação de outros produtos. Os cabos de alimentação incompatíveis podem resultar em risco de choque e fogo.

Os requisitos indicados em baixo são aplicáveis a todos os países:

- O cabo de alimentação deve ser aprovado por uma agência credenciada aceitável responsável pela avaliação no país onde o conjunto de cabos de alimentação irá ser instalado.

O cabo de alimentação deve ser passado de modo a não ser pisado nem entalado por objetos colocados sobre ou contra o mesmo. Tome especial atenção à ficha, à tomada elétrica e ao ponto onde o cabo sai do produto.

⚠ **AVISO!** Não utilize este produto com um conjunto de cabos de alimentação danificado. Se o conjunto de cabos de alimentação estiver danificado de alguma forma, substitua-o imediatamente. Os cabos danificados podem resultar na exposição do utilizador a perigos.

Aviso sobre o cabo de alimentação

Se não lhe tiver sido fornecido um cabo de alimentação para o computador ou para um acessório externo que se destina a ser utilizado com o computador, deve comprar um cabo de alimentação aprovado para utilização no país ou região onde se encontra.

O cabo de alimentação deve ter as características adequadas à tensão e corrente marcadas na etiqueta de características elétricas do produto. A classificação de tensão e corrente do cabo deve ser superior à tensão e corrente marcadas no produto. Além disso, o diâmetro do fio deve ser no mínimo **0,75 mm²**/18 AWG, e o comprimento do cabo deve situar-se entre **1 m** (3,2 pés) e **2 m** (6,56 pés). Se tiver alguma questão acerca do tipo de cabo de alimentação que deve utilizar, contacte o fornecedor de serviços autorizado.

O cabo de alimentação deve ser orientado de modo a não ser pisado nem perfurado por objetos colocados sobre ou junto ao mesmo. Tome especial atenção à ficha, à tomada elétrica e ao ponto onde o cabo sai do produto.

Ficha CC da fonte de alimentação HP externa

O diagrama ilustra a ficha CC de fonte de alimentação externa HP

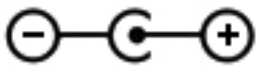

Aviso sobre o cabo de alimentação para o Japão

製品には、同梱された電源コードをお使い下さい。

同梱された電源コードは、他の製品では使用出来ません。

Requisitos do cabo de alimentação Japão

Para utilização no Japão, utilize apenas o cabo de alimentação recebido com este produto.

⚠ CUIDADO: Não utilize o cabo de alimentação recebido com este produto noutros produtos quaisquer.

Risco de compressão

Utilize este aviso para advertir sobre a possibilidade de ferimentos provocados por beliscadura.

⚠ AVISO! Observe as áreas de perigo de beliscadura. Mantenha os dedos afastados das peças que fecham.

Proteção de conectores de antena de TV

Podem aplicar-se diversos avisos de segurança aos conectores de antena de TV.

Ligação à terra de antena externa de televisão

Se uma antena exterior ou sistema de cabo estiver ligado ao produto, certifique-se de que o sistema de cabo ou antena tem ligação à terra de forma a proteger contra alguns picos de tensão e eletricidade estática acumulada.

O Artigo 810 do Código Elétrico Nacional, ANSI/NFPA 70, contém informação em relação à adequada ligação à terra do mastro e da estrutura de suporte, ligação de terra do cabo de entrada à unidade de descarga da antena, tamanho dos condutores de terra, localização da unidade de descarga da antena, ligação aos elétrodos de terra e requisitos para o elétrodo de terra.

Proteção contra trovoada

Para proteção adicional de qualquer produto durante uma tempestade, ou quando for deixado sem qualquer supervisão durante longos períodos de tempo, desligue o produto da tomada de parede e desligue a antena ou sistema de cabo. Tal irá evitar danos no produto, causados por trovoada e picos de corrente/tensão.

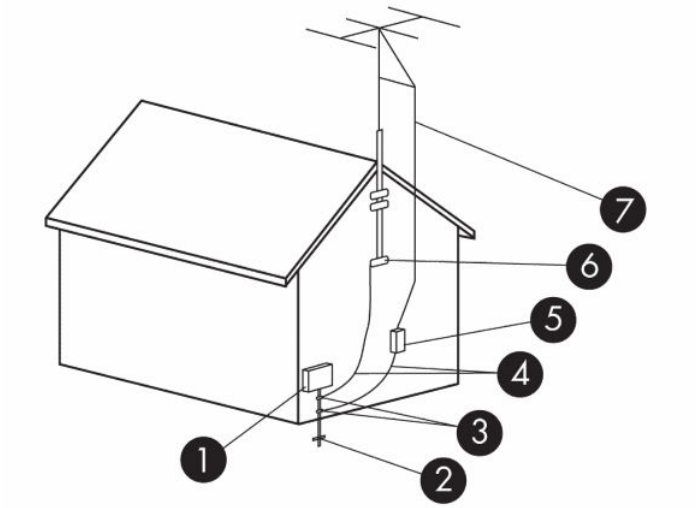

Tabela 3-2 Ligação da antena à terra

Referência	Componentes de ligação à terra
1	Equipamento de Serviço Elétrico
2	Sistema de Elétrodos de Ligação à Terra do Serviço de Alimentação (NEC Art 250, Parte III)
3	Grampos de Terra
4	Condutores de Terra (NEC Secção 810.21)
5	Unidade de Descarga de Antena (NEC Secção 810.20)
6	Grampo de Terra
7	Fio de Entrada de Antena

Nota para instaladores do Sistema CATV

Este lembrete é fornecido para chamar a atenção dos instaladores de sistemas CATV para a secção 820.93 do Código Elétrico Nacional, que fornece linhas orientadoras para a devida ligação à terra e, em particular, especifica que a blindagem do cabo coaxial deve ser ligado ao sistema de terra do edifício, o mais próximo e prático possível da entrada do cabo.

Aviso relativo às viagens

Utilize este aviso para advertir sobre a possibilidade de lesões graves provocadas pelos kits de conversor de tensão.

⚠ AVISO! Para reduzir o risco de choque elétrico, incêndio ou danos no equipamento, não tente ligar o computador com um transformador destinado a aparelhos elétricos.

Avisos de segurança para a China

HP 工作站使用安全手册

使用须知

欢迎使用惠普工作站，为了您及仪器的安全，请您务必注意如下事项：

1. 仪器要和地线相接，要使用有正确接地插头的电源线，使用中国国家规定的 220V 电源。
2. 避免高温和尘土多的地方，否则易引起仪器内部部件的损坏。
3. 避免接近高温，避免接近直接热源，如直射太阳光、暖气等其它发热体。
4. 不要有异物或液体落入机内，以免部件短路。
5. 不要将磁体放置于仪器附近。

警告

为防止火灾或触电事故，请不要将该机放置于淋雨或潮湿处

如果您按照以上步骤操作时遇到了困难，或想了解其它产品性能，请在以下网页上寻找相关信息：http://www.hp.com.cn

或联系我们

中国惠普有限公司
地址：北京朝阳区建国路 112 号中国惠普大厦
电话：010-65643888

China: aviso de altitude

海拔警告仅适用于在海拔 2000m 以下地区使用的产品



海拔警告仅适用于在海拔 2000m 以下地区使用的产品。

China: aviso tropical

热带警告仅适用于在非热带气候条件下使用的产品。



热带警告仅适用于在非热带气候条件下使用的产品。

Noruega e Suécia: aviso de ligação de cabos à terra para produtos com um sintonizador de TV

A Noruega e a Suécia exigem um isolador galvânico para ligação à terra.

⚠ CUIDADO: Para reduzir possíveis problemas de segurança, utilize um isolador galvânico ao ligar a um sistema de distribuição de cabos.

Taiwan: aviso de visão

Este aviso sobre a visão aplica-se aos produtos em Taiwan.

使用過度恐傷害視力

注意事項:

(1) 使用 30 分鐘請休息 10 分鐘。

(2) 未滿 2 歲幼兒不看螢幕，2 歲以上每天看螢幕不要超過 1 小時。

4 Avisos de Ambiente

Esta secção fornece avisos ambientais específicos a cada país ou região, bem como informações de conformidade. Alguns destes avisos poderão não se aplicar ao seu produto.

Reciclagem de hardware eletrónico, embalagem e bateria

A HP encoraja todos os clientes a reciclarem hardware eletrónico, embalagens de cartuchos de impressão originais da HP e pilhas recarregáveis já usados.

Para mais informações sobre os programas de reciclagem, vá a http://www.hp.com/recycle.

Para obter informações sobre a reciclagem do produto no Japão, consulte http://www.hp.com/jp/hardwarerecycle/.

Eliminação de resíduos de equipamentos pelos utilizadores

Utilize este aviso para explicar o ícone associado à eliminação de resíduos.

Tabela 4-1 Eliminação do ícone do equipamento de resíduos e sua descrição

Ícone	Descrição
	Este símbolo indica que não deve eliminar o seu produto juntamente com o lixo doméstico. Em vez disso, deve proteger a saúde humana e o meio ambiente levando o seu equipamento para ser eliminado num ponto de recolha destinado à reciclagem de resíduos de equipamentos elétricos e eletrónicos. Para obter mais informações, contacte o seu serviço de tratamento de resíduos domésticos ou vá a http://www.hp.com/recycle.

Descarte de pilhas alcalinas no Brasil

Não descarte o produto eletrônico em lixo comum



Este produto eletroeletrônico e seus componentes não daven ser descartados no lixo comum, pois embora estejam em conformidade com padrões mundiais de restrição a substâncias nocivas, podem conter, ainda que em quantidades mínimas, substâncias impactantes ao meio ambiente. Ao final da vida útil deste produto, o usuário deverá entregá-lo à HP. A não observância dessa orientação sujeitará o infrator às sanções previstas em lei. Após o uso, as pilhas e/ou baterias dos produtos HP deverão ser entregues ao estabelecimento comercial ou rede de assistência técnica autorizada pela HP.

Para maiores informações , inclusive sobre os pontos de recebimento, acesse: http://www.hp.com.br/reciclar

Informações de reciclagem de hardware Brasil

Não descarte o produto eletrônico em lixo comum



Este produto eletroeletrônico e seus componentes não daven ser descartados no lixo comum, pois embora estejam em conformidade com padrões mundiais de restrição a substâncias nocivas, podem conter, ainda que em quantidades mínimas, substâncias impactantes ao meio ambiente. Ao final da vida útil deste produto, o usuário deverá entregá-lo à HP. A não observância dessa orientação sujeitará o infrator às sanções previstas em lei. Após o uso, as pilhas e/ou baterias dos produtos HP deverão ser entregues ao estabelecimento comercial ou rede de assistência técnica autorizada pela HP.

Para maiores informações , inclusive sobre os pontos de recebimento, acesse: http://www.hp.com.br/reciclar

Triman WEEE (França) e etiqueta de reciclagem

Utilize este aviso para explicar o ícone associado à reciclagem.



Avisos sobre eliminação e reciclagem da Coreia

한국 전자제품 폐기 및 재활용 방법

전자 기기 폐기물은 전자/전기 장비를 재활용할 수 있도록 지정된 HP 수거물 센터에 전달하거나 E-순환거버넌스(http://www.k-erc.or.kr/)를 통해 무상 회수 및 재활용이 진행됩니다. 자세한 내용은 E-순환 거버넌스 혹은 HP 서비스 센터에 문의하거나 웹사이트 www.hp.com/recycle을참조하십시오.

Informações sobre reciclagem da baterias para Taiwan

Este aviso fornece os regulamentos para o fabrico e reciclagem de baterias em Taiwan.

Tabela 4-2 Ícone de reciclagem de bateria de Taiwan e sua descrição

Ícone	Descrição
	A EPA de Taiwan exige que os fabricantes ou importadores de baterias secas indiquem as marcas de recuperação nas baterias usadas nos saldos, ofertas ou promoções, de acordo com o Artigo 15 da Lei de Eliminação de Resíduos. Contacte uma empresa de reciclagem qualificada de Taiwan para obter informações sobre eliminação adequada de baterias.

Regulamentação de WEEE da Turquia

Türkiye Cumhuriyeti: AEEE Yönetmeliğine Uygundur

Certificação ENERGY STAR® (apenas em produtos selecionados)

ENERGY STAR é um programa voluntário da Agência de Proteção Ambiental dos EUA que ajuda as empresas e os indivíduos a poupar dinheiro e a proteger o nosso clima através de uma eficiência energética superior.

Os produtos com o símbolo ENERGY STAR evitam as emissões de gases com efeito de estufa, uma vez que cumprem os rigorosos critérios de eficiência energética ou os requisitos definidos pela Agência de Proteção Ambiental dos EUA. Na qualidade de parceiro ENERGY STAR, a HP Inc. seguiu o processo avançado de certificação de produtos da EPA para assegurar que os produtos marcados com o logótipo ENERGY STAR possuem a certificação ENERGY STAR de acordo com as diretrizes ENERGY STAR aplicáveis. O logótipo seguinte surge em todos os computadores com a certificação ENERGY STAR:



Um requisito ENERGY STAR chave para os produtos de informática é a funcionalidade de gestão de energia que reduz significativamente o consumo de energia quando o produto não está a ser utilizado. A gestão de energia permite que um computador entre automaticamente no modo de poupança de energia "suspensão", ou outro modo de poupança de energia, após um período definido de inatividade. As funcionalidades de gestão de energia foram predefinidas da seguinte forma quando o computador está a funcionar ligado à corrente:

Tabela 4-3 **Funcionalidades de gestão de energia predefinidos quando o computador está a funcionar com alimentação CA**

Tipo de computador	Tempo para ativar o modo de suspensão do ecrã	Tempo para ativar o modo de suspensão do computador (minutos)	Retomar a atividade a partir do modo de suspensão
Notebooks, Estações de trabalho portáteis	Inferior ou igual a 15 minutos (varia consoante o modelo)	Menos de ou igual a 30 minutos (varia consoante o modelo)	O produto irá sair do modo de suspensão quando o botão de alimentação/suspensão é premido. Se a reativação por LAN (WOL) estiver ativada, o sistema pode sair do modo de suspensão em resposta a um sinal de rede.
Tablets/Slates	Inferior ou igual a 1 minuto	Não aplicável	Não aplicável
Computadores de secretária, computadores de secretária integrados, estações de trabalho	Inferior ou igual a 15 minutos (varia consoante o modelo)	Menos de ou igual a 30 minutos (varia consoante o modelo)	O produto sai do modo de suspensão quando o utilizador interage com qualquer dispositivo de entrada, incluindo o rato ou o teclado. Se a reativação por LAN (WOL) estiver ativada, o sistema pode sair do modo de suspensão em resposta a um sinal de rede.

Tabela 4-3 **Funcionalidades de gestão de energia predefinidos quando o computador está a funcionar com alimentação CA (continuação)**

Tipo de computador	Tempo para ativar o modo de suspensão do ecrã	Tempo para ativar o modo de suspensão do computador (minutos)	Retomar a atividade a partir do modo de suspensão
Thin Clients	Inferior ou igual a 15 minutos (varia consoante o modelo)	Menos de ou igual a 30 minutos quando o modo de suspensão é suportado pelo sistema operativo (varia consoante o modelo)	Quando o modo de suspensão é suportado pelo sistema operativo, o produto sai do modo de suspensão quando o utilizador interage com qualquer dispositivo de entrada, incluindo o rato ou o teclado. Se a reativação por LAN (WOL) estiver ativada, o sistema pode sair do modo de suspensão em resposta a um sinal de rede.

Para computadores que suportam um perfil sempre ligado, sempre ligado à rede, onde está disponível o acesso à Internet (como tablets e slates), são fornecidas alternativas de baixa potência - tais como modos inativos curtos ou longos (como definidos nos Requisitos do Programa Informático ENERGY STAR) - que consomem muito pouca energia (</= 10 Watts) e que, se aplicável, maximizam a vida útil da bateria do produto. Estes modos de baixa potência alternativos são dinâmicos, com o modo de suspensão de ecrã ativado após 1 minuto de inatividade do utilizador.

O computador sai do modo de suspensão quando o botão de alimentação/Suspensão é premido. Quando a funcionalidade Reativação por LAN (WOL) estiver ativada, o computador pode também sair do modo de Suspensão em resposta a um sinal de rede.

Informações adicionais sobre as potenciais poupanças de energia e financeira da funcionalidade de gestão de energia podem ser encontradas no Web site de Gestão de Energia ENERGY STAR da EPA em http://www.energystar.gov/powermanagement.

Informações adicionais sobre o programa ENERGY STAR e respetivas vantagens ambientais estão disponíveis no Web site ENERGY STAR da EPA em http://www.energystar.gov.

ENERGY STAR e a marca ENERGY STAR são marcas comerciais registadas, detidas pela Agência de Proteção Ambiental dos Estados Unidos.

Substâncias químicas

A HP está empenhada em fornecer aos seus clientes informações sobre as substâncias químicas nos seus produtos, conforme necessário, para cumprir os requisitos legais como o REACH (Regulamento CE N.º 1907/2006 do Conselho e Parlamento Europeu).

Encontra-se disponível um relatório de informações químicas em http://www.hp.com/go/reach.

Material de Perclorato – pode ser necessário manuseamento especial

A bateria do relógio de tempo real do computador poderá conter perclorato e pode ser necessário manuseamento especial quando reciclar ou eliminar na Califórnia.

Consulte http://www.dtsc.ca.gov/hazardouswaste/perchlorate/.

China: avisos ambientais

回收信息说明

惠普公司对废弃的电子计算机（笔记本电脑）提供回收服务，更多信息请登陆 http://www8.hp.com/us/en/hp-information/environment/product-recycling.html

环境标志信息

微型计算机(台式计算机,笔记本电脑等)及显示器在中国环境标志认证产品范围内,环境标志表明该产品不仅品质合格,而且在生产,使用和回收处理中都符合特定的环境保护要求,与同类产品相比,既有低毒少害,节约资源等环保优势,此外获得中国环境标志认证的产品售后三年内均可在各服务中心选择维修或更换部件,也可通过更换更高性能的零部件或模块实现硬件升级。

特别提醒

如您需要确认本产品处于零能耗状态,请按下电源关闭按钮,并将插头从电源插座断开。

Etiqueta de eficiência energética do PC para a China

A China exige esta notificação de eficiência energética.

De acordo com "O Regulamento de Implementação da Etiqueta de Eficiência Energética da China para Microcomputadores", este microcomputador tem uma etiqueta de eficiência energética. O nível de eficiência energética, TEC (Typical Energy Consumption) e a categoria de produto apresentados na etiqueta são determinados e calculados em conformidade com a norma GB28380-2012.

1. Níveis de eficiência energética

   O nível de eficiência energética é determinado pela norma através do cálculo do nível de consumo base com a soma de todas as emissões para componentes adicionais como a memória principal e a placa gráfica. Para produtos de qualquer nível, o TEC não deve exceder o valor especificado na seguinte tabela:

Tabela 4-4 Valores de consumo típico de eletricidade (TEC)

Tipo de produto		TEC (quilowatt/hora)		
		Nível 1	Nível 2	Nível 3
Microcomputador de secretária, AIO	Categoria A	98,0+∑Efa	148,0+∑Efa	198,0+∑Efa
	Categoria B	125,0+∑Efa	175,0+∑Efa	225,0+∑Efa

Tabela 4-4 Valores de consumo típico de eletricidade (TEC) (continuação)

Tipo de produto	TEC (quilowatt/hora)			
	Categoria C	159,0+∑Efa	209,0+∑Efa	259,0+∑Efa
	Categoria D	184,0+∑Efa	234,0+∑Efa	284,0+∑Efa
Computador portátil	Categoria A	20,0+∑Efa	35,0+∑Efa	45,0+∑Efa
	Categoria B	26,0+∑Efa	45,0+∑Efa	65,0+∑Efa
	Categoria C	54,5+∑Efa	75,0+∑Efa	123,5+∑Efa

NOTA: ∑Efa é a soma do fator de potência de funções adicionais do produto.

2. Consumo energético típico

O valor de consumo de energia apresentado na etiqueta refere-se aos dados medidos com a configuração representativa que abrange todas as configurações na unidade de registo que é selecionada em conformidade com "O Regulamento de Implementação da Etiqueta de Eficiência Energética da China para Microcomputadores". Logo, o consumo de energia real deste microcomputador específico poderá não ser o mesmo do que os dados TEC apresentados na etiqueta.

3. Categoria do produto

A categoria do produto é determinada pela norma, em conformidade com a configuração do microcomputador. A categorização dos produtos está em conformidade com as regulações na seguinte tabela:

Tabela 4-5 Categoria do produto e descrição de configuração

Tipo de produto	Descrição da configuração	
	Microcomputador de secretária, AIO	Computador portátil
Categoria A	O microcomputador de secretária e o AIO cuja configuração está fora do âmbito das categorias B, C e D	O computador portátil cuja configuração está fora do âmbito das categorias B e C
Categoria B	Número de núcleos físicos do CPU igual a 2 e memória de sistema de não menos do que 2 GB	GPU discreta
Categoria C	Número de núcleos físicos da CPU superior a 2 com, pelo menos, uma das seguintes funções: 1. Memória de sistema de pelo menos 2 GB 2. GPU discreta	Produto com um número de núcleos físicos da CPU de pelo menos 2, memória do sistema de pelo menos 2 GB, GPU discreta com uma memória intermédia de fotogramas ("frame buffer width") de pelo menos 128 bits.
Categoria D	Número mínimo de núcleos físicos da CPU de 4 com, pelo menos, uma das seguintes funções: 1. Memória de sistema de pelo menos 4 GB 2. GPU discreta com uma memória intermédia de fotogramas ("frame buffer width") de pelo menos 128 bits	

Para mais informações sobre as especificações, consulte a norma GB28380-2012.

本机根据《微型计算机能源效率标识实施规则》的要求加施中国能效标识。能效标识中显示的能效等级、典型能源消耗和产品类型均根据《微型计算机能效限定值及能效等级》（GB28380-2012）的要求确定。对上述标识内容的说明如下：

1. 能效等级

微型计算机的能效等级由基础能源消耗值和附加功能功耗因子之和决定。微型计算机能效各等级的典型能源消耗应不大于下表的规定

微型计算机类型			能源消耗(千瓦时)		
			1	2	3
	台式微型计算机及	A 类	98.0+ΣEfa	148.0+ΣEfa	198.0+ΣEfa
一体机		B 类	125.0+ΣEfa	175.0+ΣEfa	225.0+ΣEfa
		C 类	159.0+ΣEfa	209.0+ΣEfa	259.0+ΣEfa
		D 类	184.0+ΣEfa	234.0+ΣEfa	284.0+ΣEfa
	便携式	A 类	20.0+ΣEfa	35.0+ΣEfa	45.0+ΣEfa
计算机		B 类	26.0+ΣEfa	45.0+ΣEfa	65.0+ΣEfa
		C 类	54.5+ΣEfa	75.0+ΣEfa	123.5+ΣEfa
注：ΣEfa 为微型计算机附加功能功耗因子之和					

2. 典型能源消耗

典型能源消耗值代表一个备案单元中，符合《微型计算机能源效率标识实施规则》要求的代表性规格型号产品的数值。因此，本机的典型能源消耗值可能与其所加施的能效标识中所示的典型能源消耗值不一致。

3. 产品类型

产品类型根据微型计算机的配置确定。参见下表：

类型	配置说明	
	台式微型计算机及一体机	便携式计算机
A 类	下列 B 类、C 类、D 类配置以外的台式微型计算机及一体机	下列 B 类、C 类配置以外的便携式计算机
B 类	中央处理器（CPU）物理核心数为 2，系统内存大于等于 2GB	具有独立图形显示单元（GPU）
C 类	中央处理器（CPU）物理核心数大于 2，且至少具有以下特征中的一条 a. a）系统内存大于等于 2GB； b. 独立图形显示单元（GPU）	中央处理器（CPU）物理核心数大于等于 2，系统内存大于等于 2GB，具有独立图形显示单元（GPU）且显存位宽大于等于 128 位.
D 类	中央处理器（CPU）物理核心数大于等于 4，且至少具有以下特征中的一条： a. 系统内存大于等于 4GB； b. 具有独立图形显示单元（GPU）且显存位宽大于等于 128 位	

关于标识内容的更详细技术信息，请参考《微型计算机能效限定值及能效等级》（GB28380-2012）

RoHS da China

A China utiliza os seguintes avisos para RoHS.

笔记本电脑和平板电脑产品中有害物质或元素的名称及含量

根据中国《电器电子产品有害物质限制使用管理办法》





Tabela 4-6 **产品中有害物质或元素的名称及含量 根据中国《电器电子产品有害物质限制使用管理办法》**

	有害物质					
部件名称	**铅 (Pb)**	**汞 (Hg)**	**镉 (Cd)**	**六价铬 (Cr(VI))**	**多溴联苯 (PBB)**	**多溴二苯醚 (PBDE)**
电池	X	O	O	O	O	O
线缆	X	O	O	O	O	O
摄像头	X	O	O	O	O	O
机箱/其他	X	O	O	O	O	O
闪存读卡器	X	O	O	O	O	O
软盘驱动器	X	O	O	O	O	O
硬盘驱动器	X	O	O	O	O	O
耳机	X	O	O	O	O	O
I/O PCA	X	O	O	O	O	O
键盘	X	O	O	O	O	O
液晶显示器 (LCD) 面板	X	O	O	O	O	O
介质（CD/DVD/软盘）	O	O	O	O	O	O
内存	X	O	O	O	O	O
主板、处理器、散热器	X	O	O	O	O	O
鼠标	X	O	O	O	O	O
光盘驱动器	X	O	O	O	O	O
对接设备选件	X	O	O	O	O	O
电源适配器	X	O	O	O	O	O
电源	X	O	O	O	O	O
电源组	X	O	O	O	O	O
投影仪	X	O	O	O	O	O
遥控器	X	O	O	O	O	O

Tabela 4-6 产品中有害物质或元素的名称及含量 根据中国《电器电子产品有害物质限制使用管理办法》 (continuação)

	有害物质					
部件名称	铅 (Pb)	汞 (Hg)	镉 (Cd)	六价铬 (Cr(VI))	多溴联苯 (PBB)	多溴二苯醚 (PBDE)
智能卡/Java™ 读卡器	X	O	O	O	O	O
扬声器（外置）	X	O	O	O	O	O
电视调谐器	X	O	O	O	O	O
USB 闪存驱动器	X	O	O	O	O	O
USB 集线器	X	O	O	O	O	O
网络摄像头	X	O	O	O	O	O
无线接收器	X	O	O	O	O	O
无线网卡	X	O	O	O	O	O
本表格依据 SJ/T 11364 的规定编制。 O：表示该有害物质在该部件所有均质材料中的含量均在 GB/T 26572 规定的限量要求以下。 X：表示该有害物质至少在该部件的某一均质材料中的含量超出 GB/T 26572 规定的限量要求。 此表中所有名称中含 "X" 的部件均符合中国 RoHS 达标管理目录限用物质应用例外清单的豁免。 此表中所有名称中含 "X" 的部件均符合欧盟 RoHS 立法。 注：环保使用期限的参考标识取决于产品正常工作的温度和湿度等条件						

台式机、瘦客户端、个人工作站、一体机和销售点终端产品中有害物质或元素的名称及含量

根据中国《电器电子产品有害物质限制使用管理办法》





Tabela 4-7 产品中有害物质或元素的名称及含量 根据中国《电器电子产品有害物质限制使用管理办法》

	有害物质					
部件名称	铅 (Pb)	汞 (Hg)	镉 (Cd)	六价铬 (Cr(VI))	多溴联苯 (PBB)	多溴二苯醚 (PBDE)
电池	X	O	O	O	O	O
线缆	X	O	O	O	O	O
摄像头	X	O	O	O	O	O
机箱/其他	X	O	O	O	O	O

Tabela 4-7 产品中有害物质或元素的名称及含量 根据中国《电器电子产品有害物质限制使用管理办法》 (continuação)

	有害物质					
部件名称	铅 (Pb)	汞 (Hg)	镉 (Cd)	六价铬 (Cr(VI))	多溴联苯 (PBB)	多溴二苯醚 (PBDE)
风扇	X	O	O	O	O	O
闪存读卡器	X	O	O	O	O	O
软盘驱动器	X	O	O	O	O	O
硬盘驱动器	X	O	O	O	O	O
耳机	X	O	O	O	O	O
散热器	X	O	O	O	O	O
I/O PCA	X	O	O	O	O	O
键盘	X	O	O	O	O	O
液晶显示器 (LCD) 面板	X	O	O	O	O	O
介质（CD/DVD/软盘）	O	O	O	O	O	O
内存	X	O	O	O	O	O
主板、处理器、散热器	X	O	O	O	O	O
鼠标	X	O	O	O	O	O
光驱	X	O	O	O	O	O
对接设备选件	X	O	O	O	O	O
电源适配器	X	O	O	O	O	O
电源	X	O	O	O	O	O
投影仪	X	O	O	O	O	O
遥控器	X	O	O	O	O	O
智能卡/Java™ 读卡器	X	O	O	O	O	O
固态驱动器	X	O	O	O	O	O
扬声器（外置）	X	O	O	O	O	O
触控笔	X	O	O	O	O	O
触控板	X	O	O	O	O	O
电视调谐器	X	O	O	O	O	O
USB 闪存驱动器	X	O	O	O	O	O
USB 集线器	X	O	O	O	O	O
网络摄像头	X	O	O	O	O	O
无线接收器	X	O	O	O	O	O
无线网卡	X	O	O	O	O	O
3D 捕获台/转盘	X	O	O	O	O	O

Tabela 4-7 产品中有害物质或元素的名称及含量 根据中国《电器电子产品有害物质限制使用管理办法》 (continuação)

	有害物质					
部件名称	铅 (Pb)	汞 (Hg)	镉 (Cd)	六价铬 (Cr(VI))	多溴联苯 (PBB)	多溴二苯醚 (PBDE)
本表格依据 SJ/T 11364 的规定编制。 O: 表示该有害物质在该部件所有均质材料中的含量均在 GB/T 26572 规定的限量要求以下。 X: 表示该有害物质至少在该部件的某一均质材料中的含量超出 GB/T 26572 规定的限量要求。 此表中所有名称中含 "X" 的部件均符合中国 RoHS 达标管理目录限用物质应用例外清单的豁免。 此表中所有名称中含 "X" 的部件均符合欧盟 RoHS 立法。 注: 环保使用期限的参考标识取决于产品正常工作的温度和湿度等条件						

台灣針對筆記型電腦和平板電腦的有害物質限制使用管理辦法 (RoHS)

限用物質含有情況標示聲明書

Declaration of the Presence Condition of the Restricted Substances Marking

Tabela 4-8 限用物質含有情況標示聲明書 Declaration of the Presence Condition of the Restricted Substances Marking

限用物質及其化學符號 Restricted substances and its chemical symbols						
單元 Unit	鉛 Lead (Pb)	汞 Mercury (Hg)	鎘 Cadmium (Cd)	六價鉻 Hexavalent chromium (Cr^{+6})	多溴聯苯 Polybrominated biphenyls (PBB)	多溴二苯醚 Polybrominated diphenyl ethers (PBDE)
纜線 Cables	–	○	○	○	○	○
機殼/其他 Chassis/Other	–	○	○	○	○	○
輸入/輸出印刷電路組件 I/O PCAs	–	○	○	○	○	○
液晶顯示器 (LCD) 面板 Liquid crystal display (LCD) panel	–	○	○	○	○	○
記憶體 Memory	○	○	○	○	○	○
主機板、處理器、散熱器 Motherboard, processor, heat sinks	–	○	○	○	○	○
電源組 Power pack	–	○	○	○	○	○

Tabela 4-8 **限用物質含有情況標示聲明書 Declaration of the Presence Condition of the Restricted Substances Marking (continuação)**

限用物質及其化學符號 Restricted substances and its chemical symbols						
電源供應器 Power supply	–	○	○	○	○	○
儲存裝置 Storage Devices	–	○	○	○	○	○
無線裝置 Wireless Devices	–	○	○	○	○	○
備考 1:「超出 0.1 %」及「超出 0.01 %」係指限用物質之百分比含量超出百分比含量基準值。 Note 1: "Exceeding 0.1 wt %" and "exceeding 0.01 wt %" indicate that the percentage content of the restricted substance exceeds the reference percentage value of presence condition. 備考 2:「○」係指該項限用物質之百分比含量未超出百分比含量基準值。 Note 2: "○" indicates that the percentage content of the restricted substance does not exceed the percentage of reference value of presence. 備考 3:「–」係指該項限用物質為排除項目。 Note 3: The "–" indicates that the restricted substance corresponds to the exemption.						

若要取得最新版使用指南，請前往 http://www.hp.com/support，並依照指示尋找您的產品。然後選取「使用手冊」。

To access the latest user guides, go to http://www.hp.com/support, and follow the instructions to find your product. Then select **Manuals**.

台灣針對桌上型電腦、精簡型電腦、個人工作站、一體成形電腦及銷售點終端機的有害物質限制使用管理辦法 (RoHS)

限用物質含有情況標示聲明書

Declaration of the Presence Condition of the Restricted Substances Marking

Tabela 4-9 **限用物質含有情況標示聲明書 Declaration of the Presence Condition of the Restricted Substances Marking**

限用物質及其化學符號 Restricted substances and its chemical symbols						
單元 Unit	**鉛 Lead (Pb)**	**汞 Mercury (Hg)**	**鎘 Cadmium (Cd)**	**六價鉻 Hexavalent chromium (Cr^{+6})**	**多溴聯苯 Polybrominated biphenyls (PBB)**	**多溴二苯醚 Polybrominated diphenyl ethers (PBDE)**
纜線 Cables	–	○	○	○	○	○
機座/其他 Chassis/Other	–	○	○	○	○	○

Tabela 4-9 **限用物質含有情況標示聲明書 Declaration of the Presence Condition of the Restricted Substances Marking (continuação)**

限用物質及其化學符號 Restricted substances and its chemical symbols						
單元 Unit	鉛 Lead (Pb)	汞 Mercury (Hg)	鎘 Cadmium (Cd)	六價鉻 Hexavalent chromium (Cr^{+6})	多溴聯苯 Polybrominated biphenyls (PBB)	多溴二苯醚 Polybrominated diphenyl ethers (PBDE)
輸入/輸出印刷電路組件 I/O PCAs	–	○	○	○	○	○
液晶顯示器 (LCD) 面板 Liquid crystal display (LCD) panel (for AIO only)	–	○	○	○	○	○
記憶體 Memory	○	○	○	○	○	○
主機板、處理器、散熱器 Motherboard, processor, heat sinks	–	○	○	○	○	○
電源供應器 Power supply	–	○	○	○	○	○
儲存裝置 Storage Devices	–	○	○	○	○	○
備考 1:「超出 0.1 %」及「超出 0.01 %」係指限用物質之百分比含量超出百分比含量基準值。 Note 1: "Exceeding 0.1 wt %" and "exceeding 0.01 wt %" indicate that the percentage content of the restricted substance exceeds the reference percentage value of presence condition. 備考 2:「○」係指該項限用物質之百分比含量未超出百分比含量基準值。 Note 2: "○" indicates that the percentage content of the restricted substance does not exceed the percentage of reference value of presence. 備考 3:「–」係指該項限用物質為排除項目。 Note 3: The "–" indicates that the restricted substance corresponds to the exemption.						

若要取得最新版使用指南，請前往 http://www.hp.com/support，並依照指示尋找您的產品。然後選取「使用手冊」。

To access the latest user guides, go to http://www.hp.com/support, and follow the instructions to find your product. Then select **Manuals**.

Restrição de substâncias perigosas (RoHS - restriction of hazardous substances) na Índia

Este produto, assim como os consumíveis e peças de reposição relacionados, está em conformidade com as disposições sobre a redução de substâncias perigosas da "India E-waste Rule 2016".

Não contém chumbo, mercúrio, crómio hexavalente, bifenilos polibromados ou éteres de difenilo polibromado em concentrações superiores a 0,1% de peso e 0,01% de peso para cádmio, com exceção de onde seja permitido de acordo com as exceções definidas da Lista 2 do regulamento.

Informações para o Regulamento da Comissão Europeia 1275/2008

A União Europeia exige este aviso sobre o consumo de energia.

Para localizar os dados de consumo de energia do produto, incluindo quando o produto está em modo de suspensão com todas as portas de rede com fios ligadas e dispositivos sem fios ligados, consulte a secção P14 "Informações Adicionais" da declaração de TI ECO do produto em http://www.hp.com/hpinfo/globalcitizenship/environment/productdata/itecodesktop-pc.html.

Quando aplicável, ative e desative uma rede sem fios seguindo as instruções incluídas no manual do utilizador do produto ou do sistema operativo. Informações também disponíveis em http://www.hp.com/support.

Declarações IT ECO

Utilize estas ligações para fornecer localizações para as declarações de TI ECO.

Notebooks e tablet PCs

http://www.hp.com/hpinfo/globalcitizenship/environment/productdata/iteconotebook-o.html

Computadores de secretária e Thin Clients

http://www.hp.com/hpinfo/globalcitizenship/environment/productdata/itecodesktop-pc.html?jumpid=reg_R1002_USEI

Estações de trabalho

http://www.hp.com/hpinfo/globalcitizenship/environment/productdata/itecoworkstatio.html

Restrição de substâncias perigosas (Diretiva RoHS) para o Japão

2008 年、日本における製品含有表示方法、JISC0950 改定版が公示されました。製造事業者は、2006 年 7 月 1 日以降に販売される電気・電子機器の特定化学物質の含有に付きまして情報提供を義務付けられています。

製品の部材表示に付きましては、http://www.hp.com/go/jisc0950/ を参照してください。

A Japanese regulatory requirement, defined by specification JIS C 0950, 2008, mandates that manufacturers provide Material Content Declarations for certain categories of electronic products offered for sale after July 1, 2006.

To view the JIS C 0950 material declaration for this product, visit http://www.hp.com/go/jisc0950.

Ley para el Aprovechamiento Sustentable de la Energía de México

Ley para el Aprovechamiento Sustentable de la Energía de México

Se ha etiquetado este producto en conformidad con la Ley para el Aprovechamiento Sustentable de la Energía de México, que requiere la divulgación del consumo de energía del modo de uso normal (modo inactivo) y del modo de espera. Su producto es una de las muchas configuraciones de esta familia

de modelos; el consumo de energía del modo inactivo de su configuración específica puede diferir de la información de la etiqueta. El consumo real de energía de su producto puede ser mayor o menor que el valor informado en la etiqueta de energía de producto para México a causa de factores como la configuración (componentes y módulos seleccionados) y el uso (tareas que se están efectuando, software instalado y en ejecución, etc.).

NOTA: Esta ley no es aplicable a las estaciones de trabajo.

TCO Certified

Esta secção aplica-se apenas a produtos com o logótipo TCO Certified.

Consulte https://tcocertified.com/product-finder/ para ver uma lista de produtos TCO Certified.

A third-party certification according to ISO 14024

Toward sustainable IT products



Say hello to a more sustainable product

IT products are associated with a wide range of sustainability risks throughout their life cycle. Human rights violations occur in the supply chain. Harmful substances are used both in products and their manufacture. Products can often have a short lifespan because of poor ergonomics, low quality and when they are not able to be repaired or upgraded.

This product is a better choice. It meets all the criteria in TCO Certified, the world's most comprehensive sustainability certification for IT products. Thank you for making a responsible product choice, that help drive progress towards a more sustainable future!

Criteria in TCO Certified have a life-cycle perspective and balance environmental and social responsibility. Conformity is verified by independent and approved verifiers that specialize in IT products, social responsibility or other sustainability issues. Verification is done both before and after the certificate is issued, covering the entire validity period. The process also includes ensuring that corrective actions are implemented in all cases of factory non-conformities. And last but not least, to make sure that the certification and independent verification is accurate, both TCO Certified and the verifiers are reviewed regularly.

Want to know more?

Read information about TCO Certified, full criteria documents, news and updates at **tcocertified.com.** On the website you'll also find our Product Finder, which presents a complete, searchable listing of certified products.

TCO Certified Edge

Esta secção aplica-se apenas a produtos com o logótipo TCO Certified Edge.

Consulte https://tcocertified.com/product-finder/ para ver uma lista de produtos TCO Certified Edge.

A third-party certification according to ISO 14024

Toward sustainable IT products

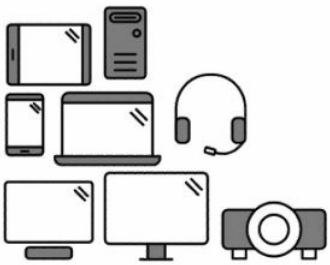

Say hello to a more sustainable product

IT products are associated with a wide range of sustainability risks throughout their life cycle. Human rights violations occur in the supply chain. Harmful substances are used both in products and their manufacture. Products can often have a short lifespan because of poor ergonomics, low quality and when they are not able to be repaired or upgraded.

This product is a better choice. It meets all the criteria in TCO Certified, the world's most comprehensive sustainability certification for IT products. Additionally, it fulfills the requirements of TCO Certified Edge, the supplemental certification that recognizes leading-edge products that exceed typical performance in a particular sustainability attribute. At our Product Finder **(tcocertified.com/product-finder)** you can find out which TCO Certified Edge criterion or criteria this product meets.

Criteria in TCO Certified have a life-cycle perspective and balance environmental and social responsibility. Compliance is verified by independent verification organizations that specialize in IT products, social responsibility or other sustainability issues. Verification is done both before and after the certificate is issued, covering the entire validity period. The process also includes ensuring that corrective actions are implemented in all cases of factory non-conformities.

Thank you for making a responsible product choice, that help drive progress towards a more sustainable future!

Want to know more?

Read information about TCO Certified, full criteria documents, news and updates at **tcocertified.com.** On the website you'll also find our Product Finder, which presents a complete, searchable listing of certified products.

Índice Remissivo

A

Aviso da Macrovision Corporation 18
aviso de altitude 28
aviso de ergonomia 8
aviso de ligação de cabos à terra 29
aviso de nível de volume do auricular e auscultadores 23
aviso de nível de volume, auricular e auscultadores 23
Aviso de restrição de substâncias perigosas na Índia 43
Aviso de restrição de substâncias perigosas no Japão 44
aviso de segurança relacionada com o laser 14, 23
aviso de ventoinha 22
Aviso do produto de Classe A, Austrália 5
Aviso do produto de Classe A, União Europeia e Reino Unido 5
Aviso GS 8
Aviso para a Coreia do Sul 12
Aviso para eliminação e reciclagem da Coreia 31
Aviso para o Brasil 6, 24
Aviso para o Japão 10
Aviso para Taiwan 13
aviso para viagens aéreas 13
aviso relativo à bateria 14, 30
aviso relativo às viagens 27
Aviso sem fios México 10
Aviso sobre a comunicação sem fios para Singapura 12
aviso sobre eliminação de equipamentos 30
aviso sobre o cabo de alimentação 25
Aviso sobre o cabo de alimentação para o Japão 26
Aviso sobre rede sem fios para a Tailândia 13
aviso tropical 28
avisos
ambientais 30
Aviso sobre rede sem fios para a Tailândia 13
bateria 14, 21, 30
Brasil 6, 24
Cabo de alimentação
Japão 26
cabos de alimentação 25
Canadá 6
Coreia do Sul 12
deslocações 27
eliminação de equipamentos 30
Eliminação e reciclagem da Coreia 31
ergonomia 8
Informações regulamentares (Bielorrússia) 6
Japão 10
Macrovision Corporation 18
material de perclorato 33
México 10
modem 15
nível de volume do auricular e auscultadores 23
Restrição de substâncias perigosas na Índia 43
Restrição de substâncias perigosas no Japão 44
segurança relacionada com o laser 14, 23
Singapura 12
Taiwan 13
Ventoinha 22
viagens aéreas 13
avisos ambientais 30
Avisos de Classe Global A 4
cabos 5
modificações 5
avisos de modem 15
Avisos para o Canadá 6
avisos relativos à eliminação
bateria 30
bateria selada de fábrica 14
bateria, substituição pelo utilizador 14
equipamento 30
avisos, computadores portáteis
Comissão Federal das Comunicações 3, 4

B

bandas de frequência de rádio 8
bateria 21

C

Certificação ENERGY STAR 32
Certificação TCO Certified 45
Certificação TCO Certified Edge 46
China: avisos ambientais 34
Comissão Federal das Comunicações
aviso de Classe A para computadores notebook 4
aviso de Classe B para computadores notebook 3
cabos para computadores portáteis 4, 5
modificações para computadores portáteis 4, 5

D

Declaração acerca do modem
Canadá 16
Declaração acerca do modem
E.U.A 15
Declaração acerca do modem
Japão 16
Declaração acerca do modem
Nova Zelândia 17
Declarações acerca do modem
Canadá 16
E.U.A. 15
Japão 16
Nova Zelândia 17
dispositivos LAN sem fios 4
dispositivos sem fios 4
Documento de envio de regulamentação da Coreia do Sul 13

documento de envio de regulamentação, Coreia do Sul 13

E

Etiqueta de eficiência energética do PC para a China 34
etiquetas, regulamentação 2

M

modificações, computadores portáteis
Comissão Federal das Comunicações 4

N

níveis de potência máxima 8
Notificação regulamentar (Bielorrússia) 6

R

reciclagem da bateria 30
reciclagem de hardware eletrónico e bateria 30
reciclagem, hardware eletrónico e bateria 30
Regulamento da Comissão Europeia 1275/2008 44

S

Sintonizador de TV, aviso de ligação de cabos à terra 29
suporte de voz 17

Símbolos/Números

台灣對於危險物質的限制注意事項 41, 42
注意事項
台灣有害物質限制 41, 42

Manual do usuário com Informações regulamentares, de segurança e ambientais

RESUMO

Este manual fornece informações regulamentares, ambientais e de segurança que estão em conformidade com as regulamentações norte-americanas, canadenses e internacionais para notebooks, tablets, desktops, thin clients, estações de trabalho pessoais, all-in-ones e terminais de pontos de vendas.

Informações jurídicas

© Copyright 2022, 2023 HP Development Company, L.P.

Bluetooth é uma marca comercial de seu proprietário, utilizada sob licença pela HP Inc. ENERGY STAR e a marca ENERGY STAR são marcas registradas nos EUA. Java é uma marca registrada da Oracle e/ou de suas afiliadas. WiGig é uma marca comercial registrada da Wi-Fi Alliance.

As informações contidas neste documento estão sujeitas a alterações sem aviso. As únicas garantias para produtos e serviços da HP são as estabelecidas nas declarações de garantia expressa que acompanham tais produtos e serviços. Nenhuma informação contida neste documento deve ser interpretada como uma garantia adicional. A HP não será responsável por omissões, erros técnicos ou erros editoriais contidos neste documento.

Terceira edição: Dezembro de 2023

Primeira edição: Julho de 2022

Número de peça do documento: N25728-203

Conteúdo

1 Sobre este guia 1

2 Avisos de regulamentação 2

Acesso às etiquetas de regulamentação 2

Aviso de produto de Classe B da FCC (Federal Communications Commission, Comissão Federal de Comunicações) 3

Modificações 4

Cabos 4

Produtos com dispositivos de LAN sem fio ou Módulos HP Broadband Wireless 4

Dispositivos sem fio com 5,925 GHz-7,125 GHz 4

Avisos globais para Classe A 4

Aviso de produto de Classe A da FCC (Federal Communications Commission, Comissão Federal de Comunicações) 4

Modificações 5

Cabos 5

Aviso para a Austrália 5

Aviso para União Europeia e Reino Unido 5

Aviso para Japão 5

Aviso para a Coreia do Sul 6

Aviso para Taiwan 6

Notificação regulamentar da Bielorrússia 6

Aviso para o Brasil 6

Avisos para o Canadá 6

Avisos regulamentares da União Europeia e Reino Unido 7

Declaração de Conformidade 7

Produtos com funcionalidade de rádio (EMF) 7

Restrições para produtos com funcionalidade de rádio (somente em determinados produtos) 7

Bandas de frequência de rádio e níveis de potência máxima (somente determinados produtos e países) 8

Aviso sobre ergonomia 9

Declaração de rede de telefonia europeia (Modem/Fax) 9

Aviso para Austrália e Nova Zelândia 9

Aviso de WWAN para a China 9

Aviso de equipamento de rádio para a China 9

Aviso para Gerenciamento de Rádio na China de Equipamento Sem Fio (somente em determinados produtos) 10

Aviso para Japão 10

Marcas de certificação para LAN sem fio, WAN sem fio e Bluetooth® 10

Aviso para o México 11

Avisos de regulamentação da União Euroasiática 11

Производитель и дата производства 11
Өндіруші және өндіру мерзімі 11
Местные представители: 12
Жергілікті өкілдіктері: 12
Avisos sobre dispositivos sem fio para Cingapura 12
Avisos para a Coreia do Sul 13
Documento de envio de regulamentação 13
Aviso para a Tailândia sobre conexões sem fio 13
Aviso NCC para Taiwan 13
無線 LAN 802.11 裝置/藍牙裝置/短距離通訊裝置: 13
Aviso para viagens aéreas 14
Avisos sobre bateria substituível pelo usuário 14
Avisos sobre a bateria lacrada de fábrica 14
Conformidade com o laser 14
Aprovações do dispositivo de telecomunicações 15
Avisos sobre modem 15
Declarações de regulamentação de modem nos EUA 15
Declarações de modem para o Canadá 16
Declarações de modem para o Japão 16
Declarações de modem para a Nova Zelândia 17
Suporte de voz 18
Aviso da Macrovision Corporation 18
3 Avisos de segurança 19
Informações importantes sobre segurança 19
Aviso de segurança relacionado a calor 20
Aviso de condições de segurança potenciais 20
Condições de instalação 20
Aviso sobre acústica 21
Avisos sobre a bateria 21
Avisos sobre o cooler 23
Aviso sobre volume do headset e fones de ouvido 23
Segurança do laser 23
Requisitos do conjunto de fonte e cabo de alimentação 24
Requisitos de aterramento de fonte de alimentação classe I 24
Aviso para o Brasil 24
Dinamarca 24
Finlândia 24
Noruega 24
Suécia 24
Requisitos da fonte de alimentação 24
China 24
Para uso na Noruega 24

Requisitos do conjunto do cabo de alimentação 24
Aviso sobre cabo de força 25
Conector CC da fonte de alimentação externa HP 25
Aviso sobre cabo de força para o Japão 26
Requisitos de cabo de alimentação para o Japão 26
Risco de esmagamento 26
Proteção dos conectores de antena de TV 26
Aterramento de antena externa de TV 26
Proteção contra raios 26
Nota para instalador de sistema CATV 27
Aviso para viagens 27
Avisos de segurança para a China 28
Aviso de altitude para a China 28
Alerta tropical para a China 28
Aviso sobre aterramento do cabo para Noruega e Suécia para produtos com um sintonizador de TV 29
Aviso sobre visão para Taiwan 29
使用過度恐傷害視力 29
4 Avisos ambientais 30
Reciclagem de hardware eletrônico e baterias 30
Descarte de equipamentos por usuários 30
Descarte de baterias alcalinas no Brasil 30
Informações sobre reciclagem de hardware no Brasil 30
Etiqueta de reciclagem e Triman WEEE da França 31
Avisos sobre descarte e reciclagem na Coreia 31
Informações sobre reciclagem de baterias para Taiwan 31
Regulamentação WEEE da Turquia 31
Certificação ENERGY STAR® (somente em determinados produtos) 32
Substâncias químicas 33
Material com perclorato – pode ser necessário manuseio especial 33
Avisos ambientais para a China 34
Etiqueta de energia da China para computadores 34
China RoHS 38
笔记本电脑和平板电脑产品中有害物质或元素的名称及含量 38
台式机、瘦客户端、个人工作站、一体机和销售点终端产品中有害物质或元素的名称及含量 39
台灣針對筆記型電腦和平板電腦的有害物質限制使用管理辦法 (RoHS) 41
限用物質含有情況標示聲明書 41
台灣針對桌上型電腦、精簡型電腦、個人工作站、一體成形電腦及銷售點終端機的有害物質限制使用管理辦法 (RoHS) 42
限用物質含有情況標示聲明書 42
Restrição da Índia a substâncias perigosas (RoHS) 43
Informações para Regulamentação da Comissão Europeia 1275/2008 44

Declarações IT ECO 44
Restrição do Japão às substâncias perigosas (RoHS) 44
Ley para el Aprovechamiento Sustentable de la Energía de México 44
TCO Certified 45
TCO Certified Edge 46
Índice 48

1 Sobre este guia

Este manual fornece informações regulamentares, ambientais e de segurança que estão em conformidade com as regulamentações norte-americanas, canadenses e internacionais para notebooks, tablets, desktops, thin clients, estações de trabalho pessoais, all-in-ones e terminais de pontos de vendas.

Para acessar os guias do usuário mais recentes, acesse http://www.hp.com/support e siga as instruções para localizar seu produto. Em seguida, selecione **Manuais do usuário**.

⚠ **AVISO!** Indica uma situação perigosa que, se não for evitada, **poderá** resultar em ferimentos graves ou morte.

⚠ **CUIDADO:** Indica uma situação perigosa que, se não for evitada, **poderá** resultar em ferimentos leves ou moderados.

IMPORTANTE: Indica informações consideradas importantes, mas não relacionadas a riscos (por exemplo, mensagens relacionadas a danos de propriedades). Alerta o usuário que, se determinado procedimento não for seguido conforme está descrito, poderá haver perda de dados ou danos ao hardware ou software. Também contém informações básicas que explicam um conceito ou como concluir uma tarefa.

NOTA: Contém informações adicionais para enfatizar ou complementar pontos importantes do texto principal.

DICA: Fornece dicas úteis para concluir uma tarefa.

2 Avisos de regulamentação

Este capítulo oferece informações regulamentares e de conformidade sobre comunicações com e sem fio específicas a países e regiões para o computador. Algumas dessas informações podem não se aplicar ao seu produto.

Um ou mais dispositivos sem fio integrados podem estar instalados. Em alguns ambientes, o uso de dispositivos sem fio pode ser restrito. Tais restrições podem ser aplicáveis a bordo de aeronaves, em hospitais, próximo a explosivos, em locais perigosos, entre outros. Se tiver dúvidas quanto à política aplicável ao uso deste produto, peça autorização para utilizá-lo antes de ligá-lo.

Acesso às etiquetas de regulamentação

Alguns produtos também podem fornecer etiquetas de regulamentação eletrônica (etiquetas eletrônicas) que podem ser acessadas por meio do BIOS do sistema.

Etiquetas de regulamentação, que fornecem avisos regulamentares do país ou região, (por exemplo, ID FCC), podem ser fisicamente localizadas na parte inferior do computador, dentro do compartimento da bateria (somente em determinados produtos), sob a tampa de manutenção removível (somente em determinados produtos), na parte traseira do monitor, ou no módulo de rede sem fio ou modem.

NOTA: As etiquetas eletrônicas não estão disponíveis em todos os produtos.

NOTA: Dispositivos que não são destinados à venda ou uso nos EUA podem não possuir uma ID FCC.

NOTA: A lista de itens disponíveis com etiqueta eletrônica varia dependendo do modelo do computador e dos dispositivos instalados.

Para exibir as etiquetas eletrônicas de regulamentação:

1. Ligue ou reinicie o computador.
2. Pressione esc ou f10 para entrar na Configuração do Computador.
3. Para exibir uma etiqueta eletrônica, use um destes métodos:
   - Para notebooks:
     a. Use um dispositivo apontador ou as teclas de seta para selecionar **Advanced** (Avançado), selecione **Electronic Labels** (Etiquetas Eletrônicas) e, em seguida, pressione enter.
     b. Use um dispositivo apontador ou as teclas de seta para selecionar um dos itens listados, e pressione **OK**.
   - Para desktops:
     a. Use um dispositivo apontador ou as teclas de seta para selecionar **Principal** e **Sistema de etiqueta eletrônica**.
     b. Pressione enter. A etiqueta eletrônica é exibida.

4. Para sair dos menus da Configuração do Computador sem salvar as alterações:

   Selecione o ícone **Exit** (Sair) no canto inferior direito da tela e, em seguida, siga as instruções na tela.

   – ou –

   Use as teclas de seta para selecionar **Main** (Principal), selecione **Ignore Changes and Exit** (Descartar alterações e sair) e, em seguida, pressione enter.

Aviso de produto de Classe B da FCC (Federal Communications Commission, Comissão Federal de Comunicações)

Esse equipamento foi testado e está em conformidade com as regulamentações de um dispositivo digital Classe B de acordo com a 15ª parte das normas da FCC. Estes avisos destinam-se a produtos de Classe A.

Essas regulamentações destinam-se a fornecer uma proteção adequada contra interferências prejudiciais em uma instalação residencial. Esse equipamento gera, utiliza e emite energia de radiofrequência e, se não for instalado e utilizado de acordo com as instruções, poderá causar interferências prejudiciais às comunicações de rádio. No entanto, não há garantia de que não haverá interferência em uma determinada instalação.

Se este equipamento gerar alguma interferência prejudicial à recepção de rádio ou de televisão, que pode ser determinada desligando e ligando o equipamento, o usuário poderá tentar corrigir a interferência utilizando um ou mais dos seguintes procedimentos:

- Redirecione ou reposicione a antena receptora.
- Aumente a distância entre o equipamento e o aparelho receptor.
- Conecte o equipamento a uma tomada, em um circuito diferente daquele ao qual o receptor está conectado.
- Consulte o fornecedor ou um técnico de rádio ou televisão experiente para obter auxílio.

Esse dispositivo está de acordo com a 15ª parte das normas da FCC. A operação está sujeita às duas condições a seguir:

1. Esse dispositivo não pode causar interferência prejudicial, e
2. Esse dispositivo deve aceitar qualquer interferência recebida, incluindo interferências que possam provocar operação indesejada.

Para questões relacionadas a este produto:

- Escreva para:

  HP Inc.

  1501 Page Mill Road

  Palo Alto, CA 94304

- Ligue para a HP pelo telefone 650-857-1501

– ou –

- Envie um e-mail para techregshelp@hp.com

Para identificar este produto, faça referência aos números do componente, de série ou do modelo encontrados no produto.

Modificações

A FCC exige que o usuário seja informado de que quaisquer alterações ou modificações feitas neste dispositivo que não sejam aprovadas expressamente pela HP poderão anular a autoridade do usuário para operar o equipamento.

Cabos

Para manter a conformidade com as Normas e Regulamentações da FCC, as conexões com este dispositivo devem ser feitas com cabos blindados equipados com conectores com proteções metálicas para RFI/EMI.

Produtos com dispositivos de LAN sem fio ou Módulos HP Broadband Wireless

Este dispositivo não deve ficar próximo nem operar em conjunto com qualquer outra antena ou transmissor.

⚠ AVISO! **Exposição à radiação de radiofrequência** A potência de saída irradiada deste dispositivo está abaixo dos limites de exposição à radiofrequência da FCC. Todavia, o dispositivo deve ser utilizado de maneira que esteja em conformidade com o uso típico esperado.

Dispositivos sem fio com 5,925 GHz-7,125 GHz

As regulamentações da FCC restringem a operação deste dispositivo apenas para uso em ambientes fechados.

A operação deste dispositivo é proibida em plataformas de petróleo, carros, trens, navios e aviões, com a exceção de que a operação deste dispositivo é permitida em aeronaves acima de 10.000 pés. A operação deste dispositivo também é proibida para controle ou comunicações com sistemas não tripulados de aeronave.

Avisos globais para Classe A

Use estes avisos para produtos de Classe A.

Aviso de produto de Classe A da FCC (Federal Communications Commission, Comissão Federal de Comunicações)

Este equipamento foi testado e está de acordo com os limites estabelecidos para dispositivos digitais da Classe A, em conformidade com a Parte 15 das regras da FCC.

Esses limites são projetados para oferecerem proteção razoável contra interferência prejudicial quando o equipamento for operado em um ambiente comercial. Este equipamento gera, utiliza e emite energia de radiofrequência e, se não for instalado e utilizado de acordo com as instruções, poderá causar interferências prejudiciais às comunicações de rádio. A operação deste equipamento em uma área residencial provavelmente causará interferências prejudiciais e, nesse caso, será solicitado que o usuário corrija a interferência por conta própria.

Para questões relacionadas a este produto:

- Escreva para:

  HP Inc.

  1501 Page Mill Road

  Palo Alto, CA 94304

- Ligue para a HP pelo telefone 650-857-1501

  - ou -

- Envie um e-mail para techregshelp@hp.com

Para identificar este produto, faça referência aos números do componente, de série ou do modelo encontrados no produto.

Modificações

A FCC exige que o usuário seja notificado de que quaisquer alterações ou modificações feitas neste dispositivo que não sejam aprovadas expressamente pela Hewlett Packard Enterprise poderão anular o direito do usuário de operar o equipamento.

Cabos

Para manter a conformidade com as Regras e Regulamentação da FCC, as conexões com este dispositivo devem ser feitas com cabos blindados equipados com conectores com proteções metálicas para RFI/EMI.

Aviso para a Austrália

Use este aviso para produtos de Classe A na Austrália.

⚠ **AVISO!** Este é um produto de Classe A. Em um ambiente doméstico, esse produto pode causar interferências de rádio, nesse caso, o usuário pode ser solicitado a tomar medidas adequadas.

Aviso para União Europeia e Reino Unido

Utilize este aviso para produtos de Classe A na União Europeia e no Reino Unido.

⚠ **AVISO!** Este é um produto de Classe A. Em um ambiente doméstico, esse produto pode causar interferências de rádio, nesse caso, o usuário pode ser solicitado a tomar medidas adequadas.

Aviso para Japão

VCCI- CISPR32

この装置は、クラスA機器です。この装置を住宅環境で使用すると電波妨害を引き起こすことがあります。この場合には使用者が適切な対策を講ずるよう要求されることがあります。 VCCI－A

Aviso para a Coreia do Sul

이 기기는 업무용 환경에서 사용할 목적으로 적합성평가를 받은 기기로서 가정용 환경에서 사용하는 경우 전파간섭의 우려가 있습니다

Aviso para Taiwan

此為甲類資訊技術設備

為避免電磁干擾，本產品不應安裝或使用於住宅環境。

Notificação regulamentar da Bielorrússia

O produto está em conformidade com o regulamento técnico de rádio/telecom nacional da Bielorrússia TR 2018/024/BY.



Aviso para o Brasil

Este equipamento não tem direito à proteção contra interferência prejudicial e não pode causar interferência em sistemas devidamente autorizados.

IMPORTANTE: A alimentação de energia é predefinida para 220/230V. Se você possuir tomada elétrica de 110/115V, por favor, altere a chave na parte traseira do seu computador para a tensão correta.

Para maiores informações, consulte o site da ANATEL – www.anatel.gov.br.

Avisos para o Canadá

Se esse dispositivo possuir recurso de WLAN ou Bluetooth, ele estará em conformidade com o(s) padrão(ões) de isenção de licença RSS da Indústria do Canadá (Industry Canada). A operação está sujeita às duas condições a seguir: (1) esse dispositivo não pode causar interferência, e (2) esse dispositivo deve aceitar quaisquer interferências, incluindo as que possam causar funcionamento indesejado.

AVISO! **Exposição à radiação de radiofrequência:** A potência de saída irradiada deste dispositivo está abaixo dos limites de exposição à radiofrequência definidos pela Indústria Canadense. Todavia, o dispositivo deve ser utilizado de maneira que esteja em conformidade com o uso típico esperado.

IMPORTANTE: Dispositivos sem fio operando na banda de 6 GHz não devem ser usados para controle ou comunicações com sistemas de aeronaves não tripulados.

IMPORTANTE: Quando estiver utilizando a LAN sem fio IEEE 802.11a, n ou ac, esse produto estará restrito ao uso em ambiente interno devido a sua operação em faixas de frequência de 5,15 GHz a 5,25 GHz. A Industry Canada requer que este produto seja utilizado em ambiente interno quando a amplitude de frequência situar-se entre 5,15 GHz e 5,25 GHz para diminuir a possibilidade de

interferência prejudicial em sistemas de satélite móveis de co-canal. O radar de alta potência está alocado como o usuário principal das bandas de 5,25 GHz a 5,35 GHz e de 5,65 GHz a 5,85 GHz. Essas estações de radar podem causar interferência e/ou danificar este dispositivo.

As antenas deste dispositivo não são substituíveis. Qualquer tentativa de acesso dos usuários danificará o computador.

Avisos regulamentares da União Europeia e Reino Unido

A União Europeia e o Reino Unido têm seu próprio conjunto de avisos regulamentares.

Declaração de Conformidade

Produtos que levam o selo CE e a marcação UK foram montados para que possam operar em pelo menos um estado-membro da UE e Reino Unido. Eles estão em conformidade com uma ou mais das seguintes diretivas da UE e instrumentos legais do Reino Unido, conforme aplicável:

RED 2014/53/UE; Diretiva de Baixa Tensão 2014/35/UE; Diretiva EMC 2014/30/UE; Diretiva Ecodesign 2009/125/CE; Diretiva RoHS 2011/65/UE.

A conformidade com essas diretivas é avaliada de acordo com as Normas Europeias Harmonizadas adequadas.

A Declaração de Conformidade completa da UE e do Reino Unido pode ser encontrada no seguinte site da web: http://www.hp.eu/certificates. Pesquise com o nome do modelo do produto ou seu Número de Modelo Regulamentar (RMN), que pode ser encontrado na etiqueta de regulamentação.

O ponto de contato para questões regulamentares: E-mail techregshelp@hp.com.

Produtos com funcionalidade de rádio (EMF)

Use este aviso quando for necessário fornecer dados EMF para operação de rádio.

Esse produto vem com um dispositivo de transmissão e recepção de rádio incorporado. Em situações de uso normal de notebooks e all-in-ones, uma distância de 20 cm garante que os níveis de exposição à radiofrequência atendam os requisitos da UE. Produtos projetados para operação a distâncias menores, como tablets, estão em conformidade com os requisitos aplicáveis da UE em posições comuns de operação. Os produtos podem ser operados sem manter uma distância de separação, salvo indicação contrária nas instruções específicas do produto.

Restrições para produtos com funcionalidade de rádio (somente em determinados produtos)

Alguns produtos em alguns países têm restrições sobre a função de rádio.



IMPORTANTE: LAN sem fio IEEE 802.11x com 5,15 GHz-5,35 GHz e/ou Wi-Fi 6E Low Power Indoor 5,945 GHz-6,425 GHz (ou 5,925 GHz-6,425 GHz no Reino Unido) as bandas de frequência estão restritas apenas para uso em ambientes fechados em todos os países refletidos na matriz. Usar essa funcionalidade de WLAN a céu aberto pode levar a problemas de interferência com outros serviços de rádio.

Bandas de frequência de rádio e níveis de potência máxima (somente determinados produtos e países)

A tabela mostra bandas de frequência de rádio e níveis de energia máxima para alguns produtos e alguns países.

Tabela 2-1 Bandas de frequência de rádio e níveis de potência máxima (somente determinados produtos e países)

Tecnologia de rádio	Potência máxima de transmissão EIRP (mW)
Bluetooth; 2,4 GHz	100
NFC; 13,56 MHz	10
RFID; 865-868 MHz/915-921 MHz	2000/4000
WLAN Wi-Fi 802.11x; 2,4 GHz	100
WLAN Wi-Fi 802.11x; 5 GHz	200
SRD Wi-Fi 802.11x; 5725–5875 MHz	25
WLAN Wi-Fi 802.11ax; 6 GHz	UE: 200/25 (LPI/VLP) Reino Unido: 250/25 (LPI/VLP)
WWAN 5G NR (450 MHz-7125 MHz)	400
WWAN 4G LTE; 700/800/900/1800/2100/2300/2600/3500 MHz	200
WWAN 3G UTMS; 900/2100 MHz	250
WWAN 2G GSM GPRS EDGE; 900 MHz	2000
WWAN 2G GSM GPRS EDGE; 1800 MHz	1000
WiGig® 802.11ad; 60 GHz	316
NOTA: Use somente os drivers de software suportados pela HP e corrija as configurações de país para garantir a conformidade.	

Aviso sobre ergonomia

Quando um computador móvel é usado na estação de trabalho do escritório em tarefas de trabalho que envolvem uso da tela e para as quais a Diretiva para Unidades de Exibição Visual (VDU) 90/270/EEC é aplicável, é necessário um teclado externo adequado. Dependendo do aplicativo e da tarefa, também pode ser necessário um monitor externo adequado para a obtenção de condições de trabalho comparáveis a uma configuração de estação de trabalho.

Ref.: EK1-ITB 2000 (certificação voluntária GS)

Computadores móveis com a marca de aprovação "GS" atendem aos requisitos de ergonomia aplicáveis. Sem teclados externos, eles são adequados apenas para uso por períodos curtos em tarefas VDU.

Durante o uso móvel em condições de iluminação inconvenientes (por exemplo, luz solar direta), podem ocorrer reflexos que resultam em capacidade reduzida de leitura.

Um sistema de computador compreendendo produtos da marca HP atende aos requisitos de ergonomia da Alemanha se todos os produtos afetados exibirem a marca de aprovação "GS", por exemplo, Desktop empresarial, teclado, mouse e monitor.

Preste atenção ao instalar um Desktop empresarial do tipo torre, micro torre ou estação de trabalho que não seja destinado à instalação/uso no campo direto de visão em locais de trabalho com exibição visual. Para evitar reflexos incômodos em locais de trabalho com exibição visual, este dispositivo não deve ser colocado no campo direto de visão.

Declaração de rede de telefonia europeia (Modem/Fax)

Este produto atende aos requisitos da Diretiva aplicável e possui a marca CE. Entretanto, devido a diferenças entre os PSTNs individuais fornecidos em diferentes países/regiões, a aprovação por si só não oferece uma garantia incondicional de operação bem-sucedida em todos os pontos de terminação de rede PSTN. Caso haja algum problema, entre em contato primeiramente com o fornecedor do equipamento.

Aviso para Austrália e Nova Zelândia

Este equipamento vem com um dispositivo de transmissão e recepção de rádio incorporado. Em situações de uso normal, uma distância de 20 cm garante que os níveis de exposição à radiofrequência estejam de acordo com os padrões da Austrália e Nova Zelândia.

O computador precisa estar conectado à rede de telecomunicações por meio de um cabo que atenda aos requisitos AS/CA S008.

⚠ AVISO! Modems sem conector RJ-11 integrado, fornecidos com este computador, não devem ser instalados em nenhum outro dispositivo.

Aviso de WWAN para a China

重要信息：本公司建议用户通过官方渠道进行系统更新，非官方渠道的更新可能会带来安全风险。

Aviso de equipamento de rádio para a China

型号核准代码显示在产品本体的铭牌上

Aviso para Gerenciamento de Rádio na China de Equipamento Sem Fio (somente em determinados produtos)

（一）无线充模组由 PCB 板、电磁线圈、电子组件等组成，经过加工成品后，通电时电磁线圈（初级线圈）能产生电磁场。其与无线充电设备使用，利用贴片中的接收线圈（次级线圈）接收无线充电发射板产生电磁声，并将磁能转化为电能。额定传输功率:15W。工作频率范围：120~130KHz。

（二）设备符合国家《无线充电（电力传输）设备无线电管理暂行规定》以及产品质量、电磁辐射和电气安全等法律法规、国家标准等有关规定；

（三）不得擅自改变使用场景或使用条件、扩大工作频率范围、加大传输功率（包括额外加装功率放大器）；

（四）不得对其他合法的无线电业务及台（站）产生有害干扰，也不得提出免受无线电干扰和辐射无线电波干扰的保护要求，如对其他合法的无线电业务及台（站）产生有害干扰时，应立即停止使用，并在采取措施消除有害干扰后方可继续使用；

（五）无线充电设备禁用区域，禁止使用无线充电功能；

（六）使用无线充电设备如对广播业务的接收造成影响，应立即停止使用无线充电设备；

（七）在船舶、航空器和铁路机车（含动车组列车）内使用无线充电设备应当遵守本规定及相关行业主管部门的规定

Aviso para Japão

V-2 規定適合の場合

この装置は、クラス B 情報技術装置です。この装置は、家庭環境で使用することを目的としていますが、この装置がラジオやテレビジョン受信機に近接して使用されると、受信障害を引き起こすことがあります。

取り扱い説明書に従 って正しい取り扱いをして下さい。

VCCI-B

VCCI32-1 規定適合の場合

この装置は、クラス B 機器です。この装置は、住宅環境で使用することを目的としていますが、この装置がラジオやテレビジョン受信機に近接して使用されると、受信障害を引き起こすことがあります。

取り扱い説明書に従 って正しい取り扱いをして下さい。

VCCI-B

5GHz 帯及び 6GHz 帯を使用する特定無線設備は屋内使用に限られています。この機器を屋外で使用することは電波法で禁じられています。

Marcas de certificação para LAN sem fio, WAN sem fio e Bluetooth®

この機器は、技術基準適合証明または工事設計認証を受けた無線設備を搭載しています。

This product contains certified radio equipment.



Some products may use electronic regulatory labels (e-labels). To view the certification mark and numbers on an e-label, please refer to the previous “Accessing regulatory labels” section.

一部の製品では、電子規定ラベル（e ラベル）が使用されています。e ラベルの技適マークと認証番号を確認するには、「規定ラベルの確認」の項目をご覧ください

Aviso para o México

Declaración para México

La operación de este equipo está sujeta a las siguientes dos condiciones: (1) es posible que este equipo o dispositivo no cause interferencia perjudicial y (2) este equipo o dispositivo debe aceptar cualquier interferencia, incluyendo la que pueda causar su operación no deseada.

Aviso sobre conexiones inalámbricas para México:

En el caso de PC de escritorio, equipos All-in-One, terminales de punto de venta, thin clients y workstations en uso normal e instalados con un dispositivo de transmisión y recepción de radio, una distancia de separación de 20 cm garantiza que los niveles de exposición a radiofrecuencia cumplan con los requisitos de México.

Avisos de regulamentação da União Euroasiática

Os seguintes avisos podem ser aplicáveis a produtos vendidos na União Eurasiana.

Производитель и дата производства

HP Inc.

Адрес: 1501 Page Mill Road, Palo Alto, California 94304, U.S.

Дата производства зашифрована в 10-значном серийном номере, расположенном на наклейке со служебной информацией изделия.

4-я, 5-я и 6-я цифры обозначают год и неделю производства. 4-я цифра обозначает год, например, «3» обозначает, что изделие произведено в «2013» году.

5-я и 6-я цифры обозначают номер недели в году производства, например, «12» обозначает «12-ю» неделю.

Өндіруші және өндіру мерзімі

HP Inc.

Мекенжайы: 1501 Page Mill Road, Palo Alto, California 94304, U.S.

Өнімнің жасалу мерзімін табу үшін өнімнің қызмет көрсету жапсырмасындағы 10 таңбадан тұратын сериялық нөмірін қараңыз.

4-ші, 5-ші және 6-шы сандар өнімнің жасалған жылы мен аптасын көрсетеді. 4-ші сан жылын көрсетеді, мысалы «3» саны «2013» дегенді білдіреді.

5-ші және 6-шы сандар берілген жылдың қай аптасында жасалғанын көрсетеді, мысалы, «12» саны «12-ші» апта дегенді білдіреді.

Местные представители:

Россия: ООО "ЭйчПи Инк",

Российская Федерация, 125171, г. Москва, Ленинградское шоссе, 16А, стр.3,

телефон/факс: +7 495 797 35 00 / +7 499 92132 50

Казахстан: Филиал компании "ЭйчПи Глобал Трэйдинг Би.Ви.", Республика Казахстан, 050040, г.

Алматы, Бостандыкский район, проспект Аль-Фараби, 77/7,

телефон/факс: +7 727 355 35 52

Жергілікті өкілдіктері:

Ресей: ООО "ЭйчПи Инк",

Ресей Федерациясы, 125171, Мәскеу, Ленинград шоссесі, 16А блок 3,

Телефон/факс: +7 495 797 35 00 / +7 499 92132 50

Қазақстан: "ЭйчПи Глобал Трэйдинг Би.Ви. "компаниясының Қазақстандағы филиалы, Қазақстан

Республикасы, 050040, Алматы к., Бостандық, Әл-

Фараби даң.ылы, 77/7,

Телефон/факс: +7 727 355 35 52

Avisos sobre dispositivos sem fio para Cingapura

Desligue todos os dispositivos de WWAN quando estiver a bordo de um avião. A utilização desses dispositivos a bordo de um avião é ilegal, pode ser perigosa para a operação da aeronave e pode causar interferência na rede celular. A não observância dessa instrução pode levar a suspensão ou recusa dos serviços de celular para o infrator ou ação jurídica, ou ambos.

Os usuários são lembrados sobre as restrições de uso de equipamento de rádio em depósitos de combustível, fábricas químicas e onde operações de explosão estiverem sendo executadas.

Assim como na utilização de outros equipamentos móveis de transmissão de rádio, os usuários são avisados que para uma operação satisfatória do equipamento e para a segurança das pessoas, nenhuma parte do corpo deve ficar muito próxima das antenas durante a operação do equipamento.

Esse dispositivo foi projetado para ter conformidade com requisitos aplicáveis de exposição a ondas de rádio, com base em diretrizes científicas que incluem margens destinadas a garantir a segurança de todas as pessoas, independentemente de estado de saúde e idade. Essas diretrizes de exposição a ondas de rádio empregam uma unidade de medida conhecida como taxa de absorção específica (SAR, do inglês: Specific Absorption Rate). Os testes de SAR são conduzidos utilizando métodos padronizados com o telefone transmitindo em seu nível de potência certificado mais alto em todas as bandas de frequência utilizadas. As informações de dados SAR baseiam-se nos padrões EN50360 e EN50361 do CENELEC, que utilizam o limite de 2 watts por quilograma calculado sobre 10 gramas de tecido.

Avisos para a Coreia do Sul

무선적용제품

해당 무선설비가 전파혼신 가능성이 있으므로 인명안전과 관련된 서비스는 할 수 없음 (무선모듈 제품이 설치되어 있는 경우).

몸 가까이에서 장치를 작동할 경우, 비금속 저장 액세서리를 사용하여 장치와 몸 사이에 2.5cm 이상의 거리를 유지하십시오.

Documento de envio de regulamentação

규정 제출 문서

규정 제출 문서에 의거하여 등록자(신청자) 또는 제조업체는 'HP Inc.' 또는 'HP Korea Inc.'입니다.

규정 제출 문서에 의거하여 문서에 포함된 장비명은 '컴퓨터'이며 일반적으로 다음 주요 제품 유형 중 하나로 분류됩니다.

올인원(일체형), 올인원 PC, 올인원 데스크톱 PC

컴퓨터 또는 개인용 컴퓨터

데스크톱 또는 데스크톱 PC

노트북 또는 노트북 PC

태블릿 PC

씬 클라이언트

워크스테이션

RPOS, 소매 시스템, 소매 POS(Point-of-Sale) 터미널

Aviso para a Tailândia sobre conexões sem fio

เครื่องโทรคมนาคมและอุปกรณ์นี้ มีความสอดคล้องตามมาตรฐานหรือข้อกำหนดของ กสทช.

(This telecommunication equipment conforms to the requirements of NBTC.)

เครื่องวิทยุคมนาคมนี้มีระดับการแผ่คลื่นแม่เหล็กไฟฟ้าสอดคล้องตามมาตรฐานความปลอดภัยต่อสุขภาพของมนุษย์จากการใช้เครื่องวิทยุคมนาคมที่คณะกรรมการกิจการโทรคมนาคมแห่งชาติประกาศกำหนด

This radio communication equipment has the electromagnetic field strength in compliance with the Safety Standard for the Use of Radio communication Equipment on Human Health announced by the National Telecommunications Commission.

Aviso NCC para Taiwan

Os avisos a seguir se aplicam a Taiwan.

無線 LAN 802.11 裝置/藍牙裝置/短距離通訊裝置:

取得審驗證明之低功率射頻器材，非經核准，公司、商號或使用者均不得擅自變更頻率、加大功率或變更原設計之特性及功能。低功率射頻器材之使用不得影響飛航安全及干擾合法通信；經發現有干擾現象時，應立即停用，並改善至無干擾時方得繼續使用。前述合法通信，指依電信管理法規定作業之無線電通信。低功率射頻器材須忍受合法通信或工業、科學及醫療用電波輻射性電機設備之干擾。

應避免影響附近雷達系統之操作。

高增益指向性天線只得應用於固定式點對點系統。

減少電磁波影響，請妥適使用。

Aviso para viagens aéreas

O uso de equipamentos eletrônicos a bordo de aviões comerciais fica a critério da empresa aérea.

Avisos sobre bateria substituível pelo usuário

Quando uma bateria atingir o final de sua vida útil, não a descarte no lixo doméstico comum. Siga as normas e regulamentos locais para descarte de baterias de computador.

A HP encoraja os clientes a reciclarem hardwares eletrônicos usados, cartuchos de impressão originais da HP e baterias recarregáveis. Para obter mais informações sobre programas de reciclagem, consulte o site da web da HP em http://www.hp.com/recycle.

Para informações sobre remoção de uma bateria substituível pelo usuário, consulte o manual do usuário fornecido com o produto.

Avisos sobre a bateria lacrada de fábrica

A(s) bateria(s) neste produto não pode(m) ser facilmente substituída(s) pelos usuários. Remover ou substituir a bateria poderá afetar a cobertura de sua garantia. Se a bateria não estiver mais retendo a carga, entre em contato com o suporte.

Quando uma bateria atingir o final de sua vida útil, não a descarte no lixo doméstico comum. Siga as leis e regulamentos locais para descarte de baterias em sua região.

Conformidade com o laser

Use este aviso para avisar sobre possíveis exposições de radiação com o uso incorreto do laser.

⚠ **AVISO!** A utilização de controles ou ajustes ou a realização de procedimentos diferentes dos especificados neste manual de instalação do produto a laser podem resultar em exposição perigosa a radiações. Para reduzir o risco de exposição à radiação perigosa:

- Não tente abrir o envoltório do módulo. Não há componentes internos que possam ser consertados pelo usuário.
- Não opere os controles, não faça ajustes nem execute procedimentos no dispositivo a laser além daqueles especificados neste documento.
- Somente os técnicos de serviços autorizados da HP podem consertar a unidade.

Este produto pode ser equipado com uma unidade de armazenamento óptica (por exemplo, uma unidade de CD ou DVD) e/ou um transceptor de fibra óptica. Todos esses dispositivos que usam laser são classificados como Produtos a Laser Classe 1, de acordo com o IEC/EN 50689:2021, e cumprem os requisitos de segurança desse padrão.

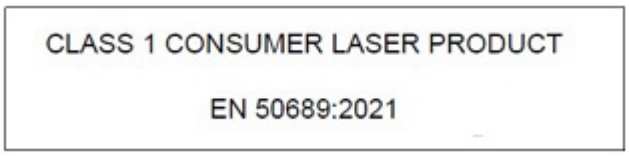

Cada produto a laser está em conformidade com as regulamentações da FDA dos EUA de 21 CFR 1040.10 e 1040.11 ou está em conformidade com essas regulamentações com exceção de desvios relativos ao aviso sobre Laser No. 50, datado de 24 de junho de 2007 ou aviso sobre Laser No. 56, datado de 8 de maio de 2019.



Aprovações do dispositivo de telecomunicações

O dispositivo de telecomunicações do computador foi aprovado para conexão à rede de telefonia em países/regiões cujas marcas de aprovação estão indicadas na etiqueta do produto, localizada na parte inferior do computador ou no modem.

Consulte o guia do usuário fornecido com o produto para verificar se o produto é configurado para o país/região no qual se encontra. Selecionar um país/região diferente daquele no qual o produto se encontra poderá fazer com que o modem seja configurado de tal forma que viole as leis/regulamentações de telecomunicações de tal país/região. Além disso, é possível que o modem não funcione corretamente se o país/região correto não for selecionado. Se, ao selecionar um país/região, uma mensagem for exibida informando que esse país/região não é permitido, isso significa que o modem não foi aprovado para esse país/região e, portanto, não deve ser utilizado.

Avisos sobre modem

Canadá, Japão, Nova Zelândia e os EUA têm seus próprios conjuntos de avisos de modem.

Declarações de regulamentação de modem nos EUA

Este equipamento está em conformidade com a Parte 68 das Normas da FCC e com os requisitos adotados pela ACTA. Na parte inferior do computador ou no modem existe uma etiqueta que contém, entre outros avisos, um identificador de produto no formato US:AAAEQ##TXXXX. Forneça esta informação à companhia telefônica, caso seja solicitada.

Tomada de certificação aplicável USOC = RJ11C. A tomada e o plugue usados para conectar este equipamento à fiação e à rede telefônica das instalações devem atender às normas aplicáveis da Parte 68 da FCC e aos requisitos adotados pela ACTA. Este produto é fornecido com um cabo telefônico e um conector modular em conformidade. Foram concebidos para serem conectados a um conector modular compatível que também esteja em conformidade com os requisitos necessários. Consulte as instruções de instalação para obter mais avisos.

O REN é utilizado para determinar o número de dispositivos que podem ser conectados a uma linha telefônica. É possível que RENs excessivos em uma linha telefônica façam com que os dispositivos não toquem quando uma chamada é recebida. Na maioria das localizações, mas não em todas, a soma dos RENs não deve ultrapassar cinco (5,0). Para obter avisos sobre o número de dispositivos que podem ser

conectados a uma linha (como determinado pelo total de RENs), entre em contato com a companhia telefônica local. Para produtos aprovados depois de 23 de julho de 2001, o REN deste produto faz parte do identificador de produto que tem o formato US:AAAEQ##TXXXX. Os dígitos representados por ## correspondem ao REN sem um ponto decimal (por exemplo, 03 corresponde a um REN de 0,3). Para produtos mais antigos, o REN é mostrado separadamente na etiqueta.

Se este equipamento HP prejudicar a rede telefônica, a companhia telefônica irá notificá-lo com antecedência que poderá ser necessário interromper temporariamente o serviço. No entanto, se não for possível avisar com antecedência, a companhia telefônica vai avisá-lo com a maior brevidade possível. Além disso, o cliente será avisado sobre seu direito de fazer uma reclamação à FCC, se achar necessário.

É possível que a companhia telefônica faça alterações nas respectivas instalações, equipamento, operações ou procedimentos que poderão afetar o funcionamento do equipamento. Se isso ocorrer, a companhia telefônica irá avisá-lo com antecedência para que faça as modificações necessárias e evite a interrupção do serviço telefônico.

Se tiver problemas com este equipamento, entre em contato com o suporte técnico. Se o equipamento causar danos à rede telefônica, a companhia poderá solicitar que você desconecte o equipamento até que o problema seja resolvido. Você deve executar reparos somente em equipamentos especificamente abordados na seção “Solução de problemas” do Guia do Usuário, se disponível.

A conexão com o serviço de linha de terceiros está sujeita a tarifas estaduais. Entre em contato com os órgãos de utilidade pública estaduais, serviços públicos ou departamento responsável da empresa para obter avisos.

Se tiver em casa instalado um sistema de alarme conectado à linha telefônica, certifique-se de que a instalação deste equipamento HP não desativa o equipamento de alarme. Se tiver alguma dúvida sobre o que desativará o equipamento de alarme, entre em contato com a companhia telefônica ou um técnico qualificado.

A Lei de Proteção ao Consumidor de 1991 considera ilegal a utilização de computador ou outros dispositivos eletrônicos, incluindo fax, para enviar qualquer mensagem, a não ser que sejam exibidos explicitamente, na margem superior ou inferior de cada página transmitida ou na primeira página da transmissão, a data e a hora da transmissão, a identificação da empresa, da entidade ou do indivíduo que está enviando a mensagem e o número de telefone da máquina de envio ou empresa, entidade ou indivíduo. O número de telefone fornecido não pode ser um número que comece por 900 ou qualquer outro número que implique custos superiores aos custos das chamadas locais ou à distância.

Para programar esses avisos no fax, você deve concluir as etapas explicadas nas instruções do software de fax.

Declarações de modem para o Canadá

Este equipamento está em conformidade com as especificações técnicas aplicáveis da indústria do Canadá.

O REN (Ringer Equivalance Number - Número de equivalência de toque) é uma indicação do número de dispositivos que é permitido conectar a uma interface telefônica. A terminação em uma interface pode ser composta por qualquer combinação de dispositivos, desde que a soma de RENs de todos os dispositivos não ultrapasse 5. O REN para este equipamento terminal é 1,0.

Declarações de modem para o Japão

Se o computador não tiver a marca de certificação japonesa na parte inferior, consulte a marca de certificação apropriada abaixo.

A marca de certificação japonesa para o modem de dados/fax V.92 56K se encontra a seguir:



Se o computador não tiver a marca de certificação japonesa na parte inferior, consulte a marca de certificação apropriada abaixo.

A marca de certificação japonesa para o modem LSI Corporation PCI-SV92EX Soft se encontra abaixo:



Declarações de modem para a Nova Zelândia

A concessão de uma telepermissão para qualquer item do equipamento terminal indica somente que a Telecom confirmou que o item atende às condições mínimas necessárias à conexão com sua rede.

Isso significa que não há endosso do produto por parte da Telecom e que esta não oferece qualquer tipo de garantia. Acima de tudo, não há qualquer garantia de que qualquer item funcionará corretamente em todas as circunstâncias com outro item de equipamento telepermitido de um fabricante ou modelo diferente, nem implica que qualquer produto seja compatível com todos os serviços de rede da Telecom.

Seja qual for a condição operacional, este equipamento não está apto a funcionar corretamente em velocidades superiores àquelas para as quais foi projetado. A Telecom não aceitará nenhuma responsabilidade sobre as dificuldades que surgirem nessas circunstâncias.

Se este dispositivo estiver equipado com discagem de pulso, observe que não há garantia de que a linha da Telecom continuará permitindo esse tipo de discagem.

A discagem de pulso, quando este equipamento está conectado à mesma linha utilizada por outros equipamentos, pode provocar um zumbido ou ruído na campainha e originar uma resposta falsa. Caso esses problemas ocorram, o usuário *não* deverá entrar em contato com o Serviço de Consertos da Telecom.

Alguns parâmetros necessários para atender aos requisitos da Telepermissão da Telecom dependem do equipamento (PC) correspondente a este dispositivo. O equipamento correspondente deve ser configurado para operar de acordo com os limites a seguir a fim de atender às Especificações da Telecom.

- Não deve haver mais de 10 tentativas de chamada para o mesmo número no período de 30 minutos, para qualquer início de chamada manual exclusiva.
- O equipamento deve ficar em espera por um período não inferior a 30 segundos entre o fim de uma tentativa e o início da tentativa seguinte.
- Quando forem feitas chamadas automáticas para números diferentes, o equipamento deverá aguardar por um período não inferior a 5 segundos entre o fim de uma tentativa e o início da tentativa seguinte.

- O equipamento deve ser configurado de tal forma que as chamadas sejam atendidas entre 3 e 30 segundos após o toque da campainha (prefira entre 2 e 10).

Suporte de voz

Todas as pessoas que utilizarem este dispositivo para gravar conversas telefônicas devem respeitar as leis da Nova Zelândia.

Isso implica que, pelo menos, um dos interlocutores saiba que a conversa está sendo gravada. Além disso, os princípios enumerados na Lei de Privacidade de 1993 devem ser seguidos no que diz respeito ao tipo de informação pessoal coletada, ao objetivo dessa coleta, a como serão utilizadas as informações e ao que é revelado por qualquer outra parte.

Este equipamento não deve ser configurado para fazer chamadas automáticas para o serviço de emergência '111' da Telecom.

Aviso da Macrovision Corporation

Este produto incorpora a tecnologia de proteção de direitos autorais, que é protegida pelas reivindicações de métodos de determinadas patentes norte-americanas e outros direitos de propriedade intelectual da Macrovision Corporation e de outros proprietários de direitos.

O uso dessa tecnologia de proteção de direitos autorais deve ser autorizado pela Macrovision Corporation e está restrito a exibições domésticas e a outras exibições restritas, a não ser que o contrário seja autorizado pela Macrovision Corporation. É proibida a engenharia reversa ou a desmontagem.

3 Avisos de segurança

A documentação do seu produto pode exigir um ou mais desses avisos de segurança.

Informações importantes sobre segurança

Estes avisos podem ser aplicáveis a muitos produtos.

⚠ **AVISO!** Para reduzir o risco de lesões graves, leia o *Guia de Segurança e Conforto*. Ele descreve a configuração adequada da estação de trabalho, a postura, hábitos de trabalho e saúde para usuários de computador e fornece informações importantes de segurança mecânica e elétrica. Este manual está localizado na web em http://www.hp.com/ergo e no CD de Documentação incluído com o produto.

O computador pode ser pesado; procure empregar procedimentos de levantamento ergonomicamente corretos ao movê-lo.

Instale o computador próximo a uma tomada de CA. O cabo de alimentação de CA é o principal dispositivo de desconexão da alimentação de CA do seu computador e deve ser de fácil acesso em todos os momentos. Se o cabo de alimentação fornecido com o seu computador tiver um conector com aterramento, sempre utilize o cabo de alimentação com uma tomada de CA devidamente aterrada para evitar o risco de choque elétrico.

Para reduzir a possibilidade de choque elétrico na rede telefônica, conecte seu computador à tomada de CA antes de conectá-lo à linha telefônica. Além disso, desconecte a linha telefônica antes de desconectar seu computador da tomada de CA.

Sempre desconecte o cabo do modem do sistema telefônico antes de instalar ou remover a tampa do computador.

Não opere o computador com a tampa removida.

Para sua segurança, sempre desconecte seu computador da fonte de alimentação e de todos os sistemas de telecomunicações (como linhas telefônicas), redes ou modems antes de executar qualquer procedimento de manutenção. A inobservância dessa precaução poderá resultar em ferimentos pessoais ou danos ao equipamento. Os níveis de tensão perigosas estão dentro da fonte de alimentação e do modem deste produto.

Como uma precaução de segurança, se a carga de energia do sistema exceder as capacidades de configuração específicas, o sistema pode desabilitar temporariamente algumas portas USB.

⚠ **AVISO!** Para reduzir o risco de incêndio, choque elétrico ou ferimentos pessoais quando esse dispositivo é utilizado, siga sempre as precauções de segurança básicas, incluindo o seguinte:

- Não utilize este produto próximo à água, por exemplo, perto de uma banheira, máquinas de lavar, pias ou tanques, em pisos molhados ou perto da piscina.
- Evite a utilização desse produto durante tempestades de raios. Existe um risco remoto de choque elétrico provocado por relâmpagos.
- Não utilize esse produto para comunicar vazamento de gás enquanto se encontrar na área onde o vazamento ocorreu.

- Sempre desconecte o cabo do modem antes de abrir o equipamento ou tocar um cabo, tomada ou componente interno não isolado.
- Se esse produto não tiver sido fornecido com cabo telefônico, utilize somente o cabo telefônico Nº 26 AWG ou maior.
- Não conecte o modem ou cabo de telefone ao conector RJ-45 (rede).

GUARDE ESTAS INSTRUÇÕES.

IMPORTANTE: Se o seu computador for fornecido com uma chave seletora de tensão para que ele possa ser utilizado em 115 V ou 230 V, essa chave já vem comutada para a tensão correta do país/região em que o computador é originalmente comercializado. Alterar a chave seletora de tensão para a posição incorreta pode danificar seu computador e invalidar qualquer garantia implícita.

Este produto não foi avaliado para conexão com um sistema de alimentação de TI (um sistema de distribuição de CA sem conexão direta com a terra, de acordo com as normas de segurança aplicáveis).

Aviso de segurança relacionado a calor

Use esta notificação se a lesão por calor excessivo for possível.

⚠ AVISO! Para reduzir a possibilidade de ferimentos por conta de altas temperaturas ou superaquecimento do computador móvel, não o coloque diretamente sobre o colo nem obstrua as aberturas de ventilação. Utilize o computador móvel apenas em superfícies planas e duras. Não permita que uma outra superfície rígida, como a lateral de uma impressora opcional, ou uma superfície macia, como um travesseiro ou tapetes e roupas grossas, bloqueie as aberturas de ventilação. Além disso, não permita que o adaptador de CA entre em contato com a pele ou com uma superfície macia, como travesseiros, tapetes ou roupas, durante a operação. O computador e o adaptador de CA fornecidos pela HP estão em conformidade com os limites de temperatura para superfícies acessíveis pelo usuário definidos pelas normas de segurança aplicáveis.

⚠ CUIDADO: Para reduzir o risco de lesões relacionadas ao calor, não toque nas superfícies quentes internas até que elas esfriem para a temperatura ambiente.

Aviso de condições de segurança potenciais

Use esta notificação para avisar os usuários sobre a possibilidade de uma falha não ser segura e controlada.

Se você observar alguma das seguintes condições (ou se tiver outras preocupações com a segurança), não use o computador: som de crepitação, assobio ou estouro ou um forte odor ou fumaça saindo do computador. É normal que essas condições surjam quando um componente eletrônico interno falha de maneira segura e controlada. No entanto, essas condições também podem indicar um possível problema de segurança. Não parta do princípio de que se trata de uma falha de segurança. Desligue o produto, desconecte-o da fonte de alimentação e entre em contato com o suporte técnico para obter assistência.

Condições de instalação

Consulte as instruções de instalação antes de conectar este equipamento à fonte de alimentação.

⚠ **AVISO!** As peças energizadas e móveis podem estar dentro do computador. Interrompa a alimentação do equipamento antes de remover a proteção. Reponha e prenda a proteção antes de energizar o equipamento novamente.

Aviso sobre acústica

Use esta notificação quando o nível de pressão sonora for menor do que o recomendado ou esperado.

O nível de pressão sonora (LpA) está bem abaixo de 70dB(A) (posição do operador, operação normal, de acordo com a ISO 7779). Para exibir os dados de emissão de ruídos do produto, acesse "IT ECO Declarations" em http://www.hp.com/go/ted e, em seguida, selecione uma categoria de produto no menu suspenso.

Avisos sobre a bateria

Um ou mais desses avisos de segurança podem ser aplicáveis à bateria do seu produto.

⚠ **AVISO!** O produto pode conter uma bateria interna de dióxido de manganês de lítio, pentóxido de vanádio ou baterias alcalinas. Existe risco de incêndio e queimaduras se as baterias não forem manuseadas de forma apropriada.

⚠ **AVISO!** Não tente recarregar a bateria.

⚠ **AVISO!** Não exponha a bateria a temperaturas superiores a 60 °C (140 °F).

⚠ **AVISO!** Para reduzir riscos de segurança em potencial, somente a bateria fornecida com o computador, uma bateria de reposição fornecida pela HP ou uma bateria compatível adquirida da HP como acessório devem ser utilizadas no computador. O carregamento rápido pode não estar disponível para baterias não compatíveis ou que não sejam da HP.

⚠ **AVISO!** Para reduzir o risco de incêndio ou queimaduras, não desmonte, bata, perfure ou coloque em curto-circuito os contatos externos da bateria nem a descarte em fogo ou água.

⚠ **AVISO!** Existe risco de explosão se a bateria for substituída por outra de tipo incorreto. Descarte as baterias usadas de acordo com as instruções fornecidas.

⚠ **AVISO!** Substitua somente por baterias sobressalentes da HP designadas para esse produto.

⚠ **AVISO!** Não engula a bateria, pois ela representa um risco de queimadura por elementos químicos.

⚠ **AVISO!** Este produto contém uma bateria de célula tipo moeda/botão. Se a bateria de célula tipo moeda/botão for engolida, ela pode causar graves queimaduras internas em apenas 2 horas e pode levar à morte.

⚠ **AVISO!** Mantenha as baterias novas e usadas longe do alcance de crianças.

⚠ **AVISO!** Se o compartimento de bateria não travar corretamente, pare de usar o produto e mantenha-o longe do alcance de crianças.

⚠ **AVISO!** Se você suspeitar que as baterias possam ter sido engolidas ou colocadas dentro de qualquer parte do corpo, busque atendimento médico imediatamente.

⚠ **AVISO!** Deixar uma bateria em um ambiente com temperatura altíssima pode resultar em explosão ou vazamento de líquidos ou gases inflamáveis.

⚠ AVISO! Uma bateria submetida à pressão de ar extremamente baixa pode resultar em explosão ou vazamento de líquidos ou gases inflamáveis.

⚠ AVISO! Remova e recicle imediatamente ou descarte as baterias usadas de acordo com as regulamentações locais e mantenha-as longe das crianças. NÃO descarte baterias no lixo doméstico ou na incineração.

⚠ AVISO! Mesmo baterias usadas podem causar ferimentos graves ou morte.

⚠ AVISO! Ligue para um centro de controle de veneno local para obter informações sobre tratamento.

⚠ AVISO! Baterias não recarregáveis não podem ser recarregadas.

⚠ AVISO! Não force a descarga, recarregue, desmonte, aqueça acima de (60 °C (149 °F).) ou incinere. Isso pode resultar em ferimentos devido a aberturas de ventilação, vazamento ou explosão resultando em queimaduras químicas.

⚠ AVISO! Assegure-se de que as baterias estejam instaladas corretamente de acordo com a polaridade (+ e -).

⚠ AVISO! Não misture as baterias antigas e novas, diferentes marcas ou tipos de baterias, como alcalinas, zinco-carbono ou baterias recarregáveis.

⚠ AVISO! Remova e recicle imediatamente ou descarte as baterias dos equipamentos não utilizados por um longo período de tempo, de acordo com as regulamentações locais.

⚠ AVISO! Sempre prenda completamente o compartimento da bateria. Se o compartimento de bateria não se travar corretamente, pare de usar o produto e mantenha-o longe do alcance de crianças.

⚠ AVISO! Substitua a bateria apenas por outra de tipo compatível. O tipo de bateria compatível para Estações de trabalho desktop é CR2032.

⚠ AVISO! A tensão nominal da bateria é de 3 V.

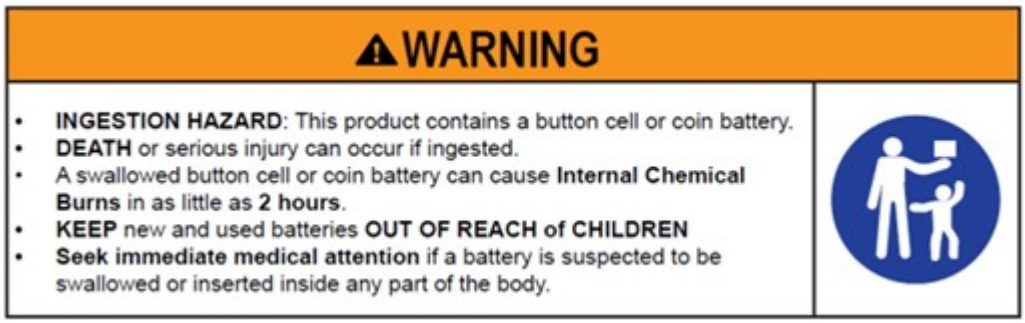

Tabela 3-1 Ícone e descrição do descarte da bateria

Ícone	Descrição
	Baterias, pilhas e acumuladores não devem ser descartados junto com lixo doméstico comum. A fim de encaminhá-los para reciclagem ou descarte adequado, use o sistema de coleta público ou devolva-os à HP, seus parceiros autorizados ou agentes.

Avisos sobre o cooler

Use um ou mais desses avisos para alertar os usuários sobre os perigos das lesões nas pás giratórias do cooler.

⚠ **AVISO!**  Mantenha as partes do corpo afastadas das peças móveis.

⚠ **AVISO!** Mantenha o seu corpo longe das pás do cooler.

⚠ **AVISO!** Mantenha o seu corpo fora do caminho de movimento.

Aviso sobre volume do headset e fones de ouvido

Esta notificação adverte sobre o perigo de configurações de alto volume para headsets e fones de ouvido.

⚠ **AVISO!**  Para evitar possíveis danos à sua audição, não ouça com volume alto por períodos longos.

O ajuste do controle de volume, bem como do equalizador, para configurações diferentes da posição central pode aumentar a voltagem de saída dos fones de ouvido, aumentando assim o nível de pressão sonora. O uso de fatores que influenciem a saída dos fones de ouvido diferentes dos especificados pelo fabricante (por exemplo, o sistema operacional, software equalizador, firmware e driver) pode aumentar a voltagem de saída dos fones de ouvido, aumentando assim o nível de pressão sonora.

Segurança do laser

Para produtos equipados com unidades ópticas ou transceptores de fibra óptica.

É possível que este produto tenha sido fornecido com um dispositivo de armazenamento óptico (ou seja, unidade de CD ou DVD) e/ou transceptor com fibra óptica. Eles contêm lasers e são classificados como Produtos a laser Classe 1, de acordo com a norma IEC/EN 60825-1, e cumprem com seus requisitos.

Cada produto a laser está em conformidade com as regulamentações da FDA dos EUA de 21 CFR 1040.10 e 1040.11 ou está em conformidade com essas regulamentações com exceção de desvios relativos à Notificação sobre Laser No. 50, datada de 24 de junho de 2007 ou Notificação sobre Laser No. 56, datada de 8 de maio de 2019.

⚠ **AVISO!** A utilização de controles, ajustes ou procedimentos diferentes dos especificados neste manual ou no guia de instalação do produto laser pode expor o usuário a radiações perigosas. Para reduzir o risco de exposição à radiação perigosa:

- Não tente abrir o envoltório do módulo. Não há componentes internos que possam ser consertados pelo usuário.
- Não opere os controles, não faça ajustes nem execute procedimentos no dispositivo a laser além daqueles especificados neste documento.
- Somente os técnicos de serviços autorizados da HP podem consertar a unidade.

Requisitos do conjunto de fonte e cabo de alimentação

Diferentes países têm requisitos diferentes para fontes de alimentação e cabos de alimentação.

Requisitos de aterramento de fonte de alimentação classe I

Para proteção contra falhas de corrente, o equipamento deve ser conectado a um terminal de aterramento. Conecte o cabo de alimentação do sistema a uma tomada de CA que forneça uma conexão aterrada. Cabos substitutos podem não fornecer proteção adequada contra falhas. Use somente o cabo de alimentação fornecido com este produto ou uma substituição autorizada pela HP Inc.

Aviso para o Brasil

Este equipamento deve ser conectado obrigatoriamente em tomada de rede de energia elétrica que possua aterramento (três pinos), conforme a norma nbr abnt 5410,visando a segurança dos usuários contra choques elétricos.

Dinamarca

Apparatets stikprop skal tilsluttes en stikkontakt med jord, som giver forbindelse til stikproppens jord.

Finlândia

Laite on liitettävä suojakoskettimilla varustettuun pistorasiaan.

Noruega

Apparatet må tilkoples jordet stikkontakt.

Suécia

Apparaten skall anslutas till jordat uttag.

Requisitos da fonte de alimentação

As fontes de alimentação em alguns produtos possuem interruptores de alimentação externos. O recurso de interruptor de seleção de tensão do produto permite que ele funcione em qualquer tensão de entrada entre 100 e 127 ou 200 e 240 volts CA. As fontes de alimentação nesses produtos que não possuem interruptores de alimentação externos estão equipadas com circuitos internos para detectar a tensão de entrada e alterar automaticamente para a tensão correta.

⚠ AVISO! Para reduzir potenciais problemas de segurança. A HP recomenda o uso apenas de adaptadores de CA da marca HP.

China

消费者若使用电源适配器供电，则应购买配套使用获得 CCC 认证并满足标准要求的电源适配器

Para uso na Noruega

Alguns produtos foram projetados para um sistema de energia de TI com tensão fase a fase de 230 V.

Requisitos do conjunto do cabo de alimentação

Um ou mais desses avisos podem ser aplicáveis ao cabo de alimentação do seu produto.

⚠ **AVISO!** Para reduzir o risco de choque elétrico ou danos ao equipamento:

- Conecte o cabo de alimentação a uma tomada de CA cujo acesso seja sempre fácil.
- Desconecte a alimentação do computador retirando o cabo da tomada de CA.
- Se o cabo de alimentação tiver um conector de 3 pinos, conecte-o a uma tomada de 3 pinos com aterramento. Não desative o pino de aterramento do cabo de alimentação conectando, por exemplo, um adaptador de 2 pinos. O pino de aterramento é um recurso de segurança importante.

O conjunto do cabo de força recebido com o produto atende aos requisitos de uso do país onde o equipamento foi adquirido originalmente. Use somente cabo de alimentação fornecido com a unidade ou cabo de alimentação de substituição autorizado pela HP Inc. ou de um distribuidor aprovado pela HP Inc. Os números de peças para substituição podem ser encontrados em http://www.hp.com/support.

Os conjuntos de cabos de alimentação para uso em outros países devem atender aos requisitos do país onde você usar o produto. Para obter mais informações sobre os requisitos do conjunto do cabo de alimentação, entre em contato com o distribuidor, revendedor ou prestador de serviços autorizado HP.

⚠ **AVISO!** Não use cabos de alimentação de outros produtos. Os cabos de alimentação incompatíveis podem resultar em risco de choque e incêndio.

Os requisitos listados abaixo são aplicáveis para todos os países:

- O cabo de alimentação deve ser aprovado por uma agência credenciada responsável pela avaliação no país onde o conjunto de cabos de alimentação será instalado.

O cabo de alimentação deve estar bem instalado para evitar que alguém pise nele ou que seja pressionado por objetos colocados sobre ele. Deve-se prestar atenção especial ao conector, à tomada elétrica e ao ponto de origem do cabo no produto.

⚠ **AVISO!** Não opere este produto com um conjunto de cabos de alimentação danificado. Se o conjunto de cabos de alimentação está danificado de qualquer maneira, substitua-imediatamente. Os cabos danificados podem resultar na exposição do usuário a riscos.

Aviso sobre cabo de força

Caso você não tenha recebido um cabo de alimentação para o computador ou para um acessório elétrico externo a ser utilizado com o computador, você deverá adquirir um cabo de alimentação aprovado para uso em seu país/região.

O cabo de alimentação deve ter classificação específica para o produto e para a tensão e a corrente marcadas na etiqueta de especificações elétricas do produto. As especificações de tensão e corrente do cabo devem ser superiores às marcadas no produto. Além disso, o diâmetro do cabo não deve ser inferior a **0,75 mm²**/18 AWG, e o comprimento do cabo deve ficar entre **1,0 m** (3,2 pés) e **2 m** (6,56 pés). Se você tiver alguma dúvida sobre o tipo de cabo de alimentação a ser utilizado, entre em contato com um prestador de serviços autorizado.

O cabo de força deve ser direcionado de forma que as pessoas não pisem nele e que ele não seja pressionado por outros objetos. Deve-se prestar atenção especial ao conector, à tomada elétrica e ao ponto de origem do cabo no produto.

Conector CC da fonte de alimentação externa HP

O diagrama ilustra o plugue de CC da fonte de alimentação externa HP.

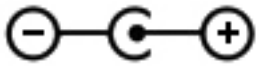

Aviso sobre cabo de força para o Japão

製品には、同梱された電源コードをお使い下さい。

同梱された電源コードは、他の製品では使用出来ません。

Requisitos de cabo de alimentação para o Japão

Para utilizar no Japão, utilize somente o cabo de alimentação recebido com este produto.

⚠ CUIDADO: Não utilize o cabo de alimentação recebido com este produto em qualquer outro equipamento.

Risco de esmagamento

Use esta notificação para avisar sobre a possibilidade de lesões por pinçamento.

⚠ AVISO! Observe áreas de risco de pinçamento. Mantenha os dedos afastados das peças de fechamento.

Proteção dos conectores de antena de TV

Diversos avisos de segurança podem ser aplicáveis aos conectores de antena de TV.

Aterramento de antena externa de TV

Se um sistema de cabo ou antena externa estiver conectada ao produto, certifique-se de que o sistema de cabo ou a antena está aterrada de modo a fornecer proteção contra picos de tensão e cargas estáticas acumuladas.

O artigo 810 do NEC, ANSI/NFPA 70, fornece informações no que se refere a aterramento elétrico adequado da haste e estrutura de suporte, aterramento dos fios a uma unidade de descarga de antena, tamanho dos condutores de aterramento, local da unidade de descarga de antena, conexão com eletrodos de aterramento e requisitos para o eletrodo de aterramento.

Proteção contra raios

Para proteção adicional de qualquer produto durante uma tempestade, ou quando ele for deixado sem supervisão e sem uso por longos períodos de tempo, desconecte o produto da tomada e desconecte o sistema de cabo ou a antena. Isso irá evitar danos ao produto decorrentes de raios e picos de tensão.

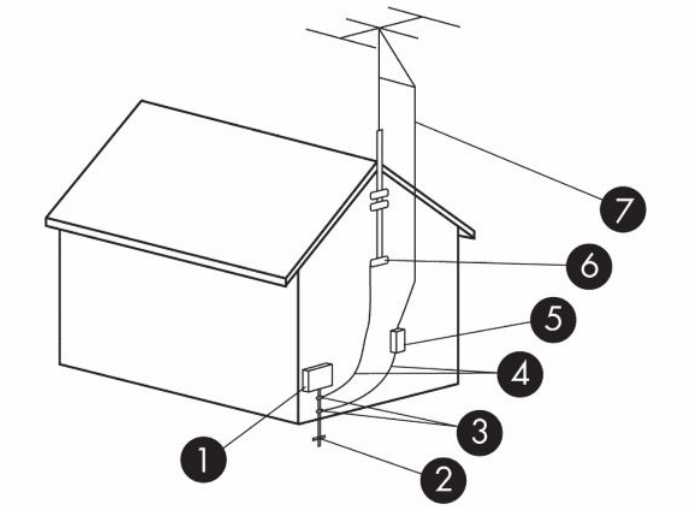

Tabela 3-2 Aterramento da antena

Referência	Componente do aterramento
1	Equipamento de serviço elétrico
2	Sistema de eletrodo de aterramento de serviço de energia (NEC Art. 250, Parte III)
3	Braçadeiras de aterramento
4	Condutores de aterramento (NEC Seção 810.21)
5	Unidade de descarga de antena (NEC Seção 810.20)
6	Braçadeira de aterramento
7	Fio de antena

Nota para instalador de sistema CATV

Este lembrete é fornecido para chamar a atenção do instalador do sistema de CATV para a seção 820.93 do NEC, que fornece diretrizes para um aterramento adequado e, em particular, especifica que o protetor de cabo coaxial deve ser conectado ao sistema de aterramento do prédio, o mais próximo possível do ponto de entrada do cabo.

Aviso para viagens

Use este aviso para advertir sobre a possibilidade de lesões graves nos kits de conversor de tensão.

⚠ AVISO! Para reduzir o risco de choque elétrico, incêndio ou danos ao equipamento, não tente ligar o computador com um kit de conversão de tensão vendido para equipamentos elétricos.

Avisos de segurança para a China

HP 工作站使用安全手册

使用须知

欢迎使用惠普工作站，为了您及仪器的安全，请您务必注意如下事项：

1. 仪器要和地线相接，要使用有正确接地插头的电源线，使用中国国家规定的 220V 电源。
2. 避免高温和尘土多的地方，否则易引起仪器内部部件的损坏。
3. 避免接近高温，避免接近直接热源，如直射太阳光、暖气等其它发热体。
4. 不要有异物或液体落入机内，以免部件短路。
5. 不要将磁体放置于仪器附近。

警告

为防止火灾或触电事故，请不要将该机放置于淋雨或潮湿处

如果您按照以上步骤操作时遇到了困难，或想了解其它产品性能，请在以下网页上寻找相关信息：http://www.hp.com.cn

或联系我们

中国惠普有限公司
地址：北京朝阳区建国路 112 号中国惠普大厦
电话：010-65643888

Aviso de altitude para a China

海拔警告仅适用于在海拔 2000m 以下地区使用的产品



海拔警告仅适用于在海拔 2000m 以下地区使用的产品。

Alerta tropical para a China

热带警告仅适用于在非热带气候条件下使用的产品。



热带警告仅适用于在非热带气候条件下使用的产品。

Aviso sobre aterramento do cabo para Noruega e Suécia para produtos com um sintonizador de TV

A Noruega e a Suécia exigem um isolador galvânico para aterramento.

⚠ CUIDADO: Para reduzir potenciais problemas de segurança, use um isolador galvânico ao conectar a um sistema de distribuição por cabo.

Aviso sobre visão para Taiwan

Esse aviso sobre visão se aplica aos produtos em Taiwan.

使用過度恐傷害視力

注意事項:

(1) 使用 30 分鐘請休息 10 分鐘。

(2) 未滿 2 歲幼兒不看螢幕，2 歲以上每天看螢幕不要超過 1 小時。

4 Avisos ambientais

Este capítulo apresenta avisos ambientais e informações de conformidade específicos do país/região. Algumas dessas informações podem não se aplicar ao seu produto.

Reciclagem de hardware eletrônico e baterias

A HP encoraja os clientes a reciclar hardwares eletrônicos usados, cartuchos de impressão originais da HP e baterias recarregáveis.

Para obter mais informações sobre programas de reciclagem, acesse http://www.hp.com/recycle.

Para obter informações sobre reciclagem do produto no Japão, consulte http://www.hp.com/jp/hardwarerecycle/.

Descarte de equipamentos por usuários

Use esta notificação para explicar o ícone associado ao descarte de lixo.

Tabela 4-1 Ícone de descarte de equipamento destinado ao lixo e sua descrição

Ícone	Descrição
	Este símbolo indica que o seu produto não deve ser descartado em lixo doméstico. Em vez disso, proteja a saúde pública e o meio ambiente encaminhando seu equipamento inutilizado a um ponto de coleta designado para reciclagem de equipamento elétrico e eletrônico. Para obter mais informações, entre em contato com seu serviço de descarte de lixo doméstico ou acesse http://www.hp.com/recycle.

Descarte de baterias alcalinas no Brasil

Não descarte o produto eletrônico em lixo comum



Este produto eletroeletrônico e seus componentes não daven ser descartados no lixo comum, pois embora estejam em conformidade com padrões mundiais de restrição a substâncias nocivas, podem conter, ainda que em quantidades mínimas, substâncias impactantes ao meio ambiente. Ao final da vida útil deste produto, o usuário deverá entregá-lo à HP. A não observância dessa orientação sujeitará o infrator às sanções previstas em lei. Após o uso, as pilhas e/ou baterias dos produtos HP deverão ser entregues ao estabelecimento comercial ou rede de assistência técnica autorizada pela HP.

Para maiores informações , inclusive sobre os pontos de recebimento, acesse: http://www.hp.com.br/reciclar

Informações sobre reciclagem de hardware no Brasil

Não descarte o produto eletrônico em lixo comum



Este produto eletroeletrônico e seus componentes não daven ser descartados no lixo comum, pois embora estejam em conformidade com padrões mundiais de restrição a substâncias nocivas, podem conter, ainda que em quantidades mínimas, substâncias impactantes ao meio ambiente. Ao final da vida útil deste produto, o usuário deverá entregá-lo à HP. A não observância dessa orientação sujeitará o infrator às sanções previstas em lei. Após o uso, as pilhas e/ou baterias dos produtos HP deverão ser entregues ao estabelecimento comercial ou rede de assistência técnica autorizada pela HP.

Para maiores informações , inclusive sobre os pontos de recebimento, acesse: http://www.hp.com.br/reciclar

Etiqueta de reciclagem e Triman WEEE da França

Use esta notificação para explicar o ícone associado com reciclagem.



Avisos sobre descarte e reciclagem na Coreia

한국 전자제품 폐기 및 재활용 방법

전자 기기 폐기물은 전자/전기 장비를 재활용할 수 있도록 지정된 HP 수거물 센터에 전달하거나 E-순환거버넌스(http://www.k-erc.or.kr/)를 통해 무상 회수 및 재활용이 진행됩니다. 자세한 내용은 E-순환 거버넌스 혹은 HP 서비스 센터에 문의하거나 웹사이트 www.hp.com/recycle을참조하십시오.

Informações sobre reciclagem de baterias para Taiwan

Esta notificação fornece os regulamentos para a manufatura e reciclagem de baterias em Taiwan.

Tabela 4-2 Ícone de reciclagem de bateria de Taiwan e sua descrição

Ícone	Descrição
	A EPA de Taiwan requer que baterias secas ou de empresas de importação estejam de acordo com o Artigo 15 da Lei de Descarte de Resíduos de forma que indiquem marcas de recuperação nas baterias utilizadas em vendas, sorteios ou promoções. Entre em contato com um reciclador taiwanês para descartar a bateria adequadamente.

Regulamentação WEEE da Turquia

Türkiye Cumhuriyeti: AEEE Yönetmeliğine Uygundur

Certificação ENERGY STAR® (somente em determinados produtos)

ENERGY STAR é um programa voluntário do órgão de proteção ambiental dos EUA que ajuda empresas e pessoas a economizar dinheiro e proteger nosso clima por meio de maior eficiência no uso de energia.

Produtos que recebem a marca ENERGY STAR previnem a emissão de gases do efeito estufa seguindo critérios rigorosos de eficiência energética ou os requisitos definidos pelo órgão de proteção ambiental dos EUA. Como uma parceira do ENERGY STAR, a HP Inc. seguiu o processo aprimorado de certificação de produtos da EPA nos EUA para garantir que os produtos marcados com o logotipo ENERGY STAR sejam certificados pela ENERGY STAR, conforme as diretrizes ENERGY STAR. O seguinte logotipo aparece em todos os computadores certificados como ENERGY STAR:



Um importante requisito ENERGY STAR para produtos de computador são os recursos de gerenciamento de energia que reduzem significativamente o consumo de energia quando o produto não estiver em uso. O gerenciamento de energia permite que um computador inicie automaticamente um modo de economia de energia ("suspensão"), ou outro modo de economia de energia, após um período definido de inatividade. Os recursos de gerenciamento de energia têm sido predefinidos da seguinte maneira quando o computador está operando com alimentação de CA:

Tabela 4-3 Recursos de gerenciamento de energia predefinidos quando o computador está operando com alimentação de CA

Tipo de computador	Tempo para ativar o modo de suspensão do monitor	Tempo para ativar o modo de suspensão do computador (minutos)	Retornar do modo de suspensão
Notebooks, estações de trabalho móveis	15 minutos ou menos (varia de acordo com o modelo)	30 minutos ou menos (varia de acordo com o modelo)	O produto sairá do modo de suspensão quando o botão liga-desliga/suspender for pressionado. Se o recurso WOL (Wake-on-Lan) estiver ativado, o sistema poderá sair do modo de suspensão em resposta a um sinal de rede.
Tablets/slates	1 minuto ou menos	Não aplicável	Não aplicável
Desktops, desktops integrado e workstations	15 minutos ou menos (varia de acordo com o modelo)	30 minutos ou menos (varia de acordo com o modelo)	O produto sairá do modo de suspensão quando o usuário interagir com qualquer dispositivo de entrada, incluindo o mouse ou teclado. Se o recurso WOL (Wake-on-Lan) estiver ativado, o sistema poderá sair do modo de suspensão em resposta a um sinal de rede.

Tabela 4-3 Recursos de gerenciamento de energia predefinidos quando o computador está operando com alimentação de CA (continuação)

Tipo de computador	Tempo para ativar o modo de suspensão do monitor	Tempo para ativar o modo de suspensão do computador (minutos)	Retornar do modo de suspensão
Thin clients	15 minutos ou menos (varia de acordo com o modelo)	30 minutos ou menos quando o modo de suspensão é suportado pelo sistema operacional (varia de acordo com o modelo)	Quando o modo de suspensão é suportado pelo sistema operacional, o produto sairá do modo de suspensão quando o usuário interagir com qualquer dispositivo de entrada, incluindo o mouse ou teclado. Se o recurso WOL (Wake-on-Lan) estiver ativado, o sistema poderá sair do modo de suspensão em resposta a um sinal de rede.

Em computadores que suportam um perfil de uso sempre ligado, sempre conectado, no qual o acesso à internet está disponível (como tablets e slates), são fornecidos modos alternativos de baixo consumo de energia, como os modos ociosos longos e curtos (conforme definido nos requisitos do programa de computador ENERGY STAR), consumindo pouquíssima energia (</= 10 Watts) e, quando aplicável, maximizando a vida útil da bateria do produto. Esses modos alternativos de baixo consumo de energia são dinâmicos, com o modo de suspensão do monitor ativado após 1 minuto de inatividade do usuário.

O computador sai da suspensão quando o botão Liga-Desliga/Suspender é pressionado. Quando o recurso WOL está ativado, o computador também sai da suspensão em resposta a um sinal de rede.

Informações adicionais sobre a potencial economia de energia e financeira proporcionada pelo recurso de gerenciamento de energia podem ser encontradas no site da web de gerenciamento de energia do EPA ENERGY STAR em http://www.energystar.gov/powermanagement.

Informações adicionais sobre o programa ENERGY STAR e seus benefícios ambientais estão disponíveis no site da web do EPA ENERGY STAR em http://www.energystar.gov.

ENERGY STAR e a marca ENERGY STAR são marcas comerciais registradas de propriedade do órgão de proteção ambiental dos EUA.

Substâncias químicas

A HP tem o compromisso de fornecer a seus clientes informações sobre as substâncias químicas existentes em nossos produtos, conforme necessário para estar em conformidade com requisitos legais como o REACH (regulamento EC No 1907/2006 do European Parliament and the Council).

Um relatório de informações químicas para este produto pode ser encontrado em http://www.hp.com/go/reach.

Material com perclorato – pode ser necessário manuseio especial

A bateria do relógio em tempo real ou bateria celular de moeda deste produto pode conter perclorato e pode necessitar de manuseio especial para reciclagem ou descarte na Califórnia.

Consulte http://www.dtsc.ca.gov/hazardouswaste/perchlorate/.

Avisos ambientais para a China

回收信息说明

惠普公司对废弃的电子计算机（笔记本电脑）提供回收服务，更多信息请登陆 http://www8.hp.com/us/en/hp-information/environment/product-recycling.html

环境标志信息

微型计算机(台式计算机,笔记本电脑等)及显示器在中国环境标志认证产品范围内,环境标志表明该产品不仅品质合格,而且在生产,使用和回收处理中都符合特定的环境保护要求,与同类产品相比,既有低毒少害,节约资源等环保优势,此外获得中国环境标志认证的产品售后三年内均可在各服务中心选择维修或更换部件,也可通过更换更高性能的零部件或模块实现硬件升级。

特别提醒

如您需要确认本产品处于零能耗状态,请按下电源关闭按钮,并将插头从电源插座断开。

Etiqueta de energia da China para computadores

A China exige este aviso de eficiência energética.

De acordo com as “Normas de implementação de etiquetas de energia da China em microcomputadores”, este microcomputador tem uma etiqueta de eficiência energética. O grau de eficiência energética, o TEC (consumo de energia comum) e a categoria do produto apresentada na etiqueta são determinados e calculados de acordo com o padrão GB28380-2012.

1. Graus de eficiência energética

   O grau é determinado pelo padrão com o cálculo do nível de consumo de base com a soma de todas as licenças para componentes adicionais, como memória principal e placa de vídeo. Para produtos de qualquer grau, o TEC não deve exceder o valor especificado na tabela a seguir:

Tabela 4-4 Valores típicos do consumo de energia (TEC)

Tipo de produto		TEC (kilowatt hora)		
		Grau 1	Grau 2	Grau 3
Microcomputador desktop, AIO	Categoria A	98,0+∑Efa	148,0+∑Efa	198,0+∑Efa
	Categoria B	125,0+∑Efa	175,0+∑Efa	225,0+∑Efa
	Categoria C	159,0+∑Efa	209,0+∑Efa	259,0+∑Efa

Tabela 4-4 Valores típicos do consumo de energia (TEC) (continuação)

Tipo de produto	TEC (kilowatt hora)			
	Categoria D	184,0+∑Efa	234,0+∑Efa	284,0+∑Efa
Computador portátil	Categoria A	20,0+∑Efa	35,0+∑Efa	45,0+∑Efa
	Categoria B	26,0+∑Efa	45,0+∑Efa	65,0+∑Efa
	Categoria C	54,5+∑Efa	75,0+∑Efa	123,5+∑Efa

NOTA: O ∑Efa é a combinação do fator de potência de funções adicionais do produto.

2. Consumo típico de energia

O valor de consumo de energia apresentado na etiqueta são os dados medidos com a configuração representativa que cobre todas as configurações na unidade de registro, selecionada de acordo com "Normas de implementação de etiquetas de energia da China em microcomputadores". Portanto, o consumo real de energia deste microcomputador em específico pode não ser o mesmo que o dos dados de TEC apresentados na etiqueta.

3. Categoria do produto

A categoria de produto é determinada pelo padrão de acordo com a configuração do microcomputador. A categorização de produtos está em conformidade com as normas na tabela a seguir:

Tabela 4-5 Categoria de produto e descrição de configuração

Tipo de produto	Descrição de configuração	
	Microcomputador desktop, AIO	Computador portátil
Categoria A	O microcomputador desktop e AIO cuja configuração está fora do escopo das categorias B, C e D	O computador portátil cuja configuração está fora do escopo das categorias B e C
Categoria B	Dois núcleos físicos de CPU e memória de sistema de, no mínimo, 2 GB	Uma GPU separada
Categoria C	Número de núcleos físicos de CPU de mais de 2, com pelo menos um dos seguintes recursos: 1. Memória do sistema não inferior à 2 GB 2. Uma GPU separada	O produto que tem um número de núcleos físicos de CPU não inferior à 2, uma memória de sistema não inferior à 2GB e uma GPU separada com largura de buffer de quadro de não menos de 128-bits.
Categoria D	Número de núcleos físicos de CPU não inferior à 4, com pelo menos um dos seguintes recursos: 1. Memória do sistema não inferior a 4 GB 2. Uma GPU separada com largura de buffer de quadro de não menos de 128-bits	

Para obter mais detalhes sobre a especificação, consulte o GB28380-2012 padrão.

本机根据《微型计算机能源效率标识实施规则》的要求加施中国能效标识。能效标识中显示的能效等级、典型能源消耗和产品类型均根据《微型计算机能效限定值及能效等级》(GB28380-2012)的要求确定。对上述标识内容的说明如下:

1. 能效等级

微型计算机的能效等级由基础能源消耗值和附加功能功耗因子之和决定。微型计算机能效各等级的典型能源消耗应不大于下表的规定

微型计算机类型			能源消耗(千瓦时)		
			1	2	3
	台式微型计算机及	A 类	98.0+∑Efa	148.0+∑Efa	198.0+∑Efa
一体机		B 类	125.0+∑Efa	175.0+∑Efa	225.0+∑Efa
		C 类	159.0+∑Efa	209.0+∑Efa	259.0+∑Efa
		D 类	184.0+∑Efa	234.0+∑Efa	284.0+∑Efa
	便携式	A 类	20.0+∑Efa	35.0+∑Efa	45.0+∑Efa
计算机		B 类	26.0+∑Efa	45.0+∑Efa	65.0+∑Efa
		C 类	54.5+∑Efa	75.0+∑Efa	123.5+∑Efa
注：∑Efa 为微型计算机附加功能功耗因子之和					

2. 典型能源消耗

典型能源消耗值代表一个备案单元中，符合《微型计算机能源效率标识实施规则》要求的代表性规格型号产品的数值。因此，本机的典型能源消耗值可能与其所加施的能效标识中所示的典型能源消耗值不一致。

3. 产品类型

产品类型根据微型计算机的配置确定。参见下表：

类型	配置说明	
	台式微型计算机及一体机	便携式计算机
A 类	下列 B 类、C 类、D 类配置以外的台式微型计算机及一体机	下列 B 类、C 类配置以外的便携式计算机
B 类	中央处理器（CPU）物理核心数为 2，系统内存大于等于 2GB	具有独立图形显示单元（GPU）
C 类	中央处理器（CPU）物理核心数大于 2，且至少具有以下特征中的一条 a. a）系统内存大于等于 2GB； b. 独立图形显示单元（GPU）	中央处理器（CPU）物理核心数大于等于 2，系统内存大于等于 2GB，具有独立图形显示单元（GPU）且显存位宽大于等于 128 位.
D 类	中央处理器（CPU）物理核心数大于等于 4，且至少具有以下特征中的一条： a. 系统内存大于等于 4GB； b. 具有独立图形显示单元（GPU）且显存位宽大于等于 128 位	

关于标识内容的更详细技术信息，请参考《微型计算机能效限定值及能效等级》（GB28380-2012）

China RoHS

A China usa os seguintes avisos para RoHS.

笔记本电脑和平板电脑产品中有害物质或元素的名称及含量

根据中国《电器电子产品有害物质限制使用管理办法》





Tabela 4-6 **产品中有害物质或元素的名称及含量 根据中国《电器电子产品有害物质限制使用管理办法》**

	有害物质					
部件名称	**铅 (Pb)**	**汞 (Hg)**	**镉 (Cd)**	**六价铬 (Cr(VI))**	**多溴联苯 (PBB)**	**多溴二苯醚 (PBDE)**
电池	X	O	O	O	O	O
线缆	X	O	O	O	O	O
摄像头	X	O	O	O	O	O
机箱/其他	X	O	O	O	O	O
闪存读卡器	X	O	O	O	O	O
软盘驱动器	X	O	O	O	O	O
硬盘驱动器	X	O	O	O	O	O
耳机	X	O	O	O	O	O
I/O PCA	X	O	O	O	O	O
键盘	X	O	O	O	O	O
液晶显示器 (LCD) 面板	X	O	O	O	O	O
介质（CD/DVD/软盘）	O	O	O	O	O	O
内存	X	O	O	O	O	O
主板、处理器、散热器	X	O	O	O	O	O
鼠标	X	O	O	O	O	O
光盘驱动器	X	O	O	O	O	O
对接设备选件	X	O	O	O	O	O
电源适配器	X	O	O	O	O	O
电源	X	O	O	O	O	O
电源组	X	O	O	O	O	O
投影仪	X	O	O	O	O	O
遥控器	X	O	O	O	O	O

Tabela 4-6 产品中有害物质或元素的名称及含量 根据中国《电器电子产品有害物质限制使用管理办法》 (continuação)

	有害物质					
部件名称	铅 (Pb)	汞 (Hg)	镉 (Cd)	六价铬 (Cr(VI))	多溴联苯 (PBB)	多溴二苯醚 (PBDE)
智能卡/Java™ 读卡器	X	O	O	O	O	O
扬声器（外置）	X	O	O	O	O	O
电视调谐器	X	O	O	O	O	O
USB 闪存驱动器	X	O	O	O	O	O
USB 集线器	X	O	O	O	O	O
网络摄像头	X	O	O	O	O	O
无线接收器	X	O	O	O	O	O
无线网卡	X	O	O	O	O	O
本表格依据 SJ/T 11364 的规定编制。 O：表示该有害物质在该部件所有均质材料中的含量均在 GB/T 26572 规定的限量要求以下。 X：表示该有害物质至少在该部件的某一均质材料中的含量超出 GB/T 26572 规定的限量要求。 此表中所有名称中含 "X" 的部件均符合中国 RoHS 达标管理目录限用物质应用例外清单的豁免。 此表中所有名称中含 "X" 的部件均符合欧盟 RoHS 立法。 注：环保使用期限的参考标识取决于产品正常工作的温度和湿度等条件						

台式机、瘦客户端、个人工作站、一体机和销售点终端产品中有害物质或元素的名称及含量

根据中国《电器电子产品有害物质限制使用管理办法》





Tabela 4-7 产品中有害物质或元素的名称及含量 根据中国《电器电子产品有害物质限制使用管理办法》

	有害物质					
部件名称	铅 (Pb)	汞 (Hg)	镉 (Cd)	六价铬 (Cr(VI))	多溴联苯 (PBB)	多溴二苯醚 (PBDE)
电池	X	O	O	O	O	O
线缆	X	O	O	O	O	O
摄像头	X	O	O	O	O	O
机箱/其他	X	O	O	O	O	O

Tabela 4-7 产品中有害物质或元素的名称及含量 根据中国《电器电子产品有害物质限制使用管理办法》 (continuação)

	有害物质					
部件名称	铅 (Pb)	汞 (Hg)	镉 (Cd)	六价铬 (Cr(VI))	多溴联苯 (PBB)	多溴二苯醚 (PBDE)
风扇	X	O	O	O	O	O
闪存读卡器	X	O	O	O	O	O
软盘驱动器	X	O	O	O	O	O
硬盘驱动器	X	O	O	O	O	O
耳机	X	O	O	O	O	O
散热器	X	O	O	O	O	O
I/O PCA	X	O	O	O	O	O
键盘	X	O	O	O	O	O
液晶显示器 (LCD) 面板	X	O	O	O	O	O
介质（CD/DVD/软盘）	O	O	O	O	O	O
内存	X	O	O	O	O	O
主板、处理器、散热器	X	O	O	O	O	O
鼠标	X	O	O	O	O	O
光驱	X	O	O	O	O	O
对接设备选件	X	O	O	O	O	O
电源适配器	X	O	O	O	O	O
电源	X	O	O	O	O	O
投影仪	X	O	O	O	O	O
遥控器	X	O	O	O	O	O
智能卡/Java™ 读卡器	X	O	O	O	O	O
固态驱动器	X	O	O	O	O	O
扬声器（外置）	X	O	O	O	O	O
触控笔	X	O	O	O	O	O
触控板	X	O	O	O	O	O
电视调谐器	X	O	O	O	O	O
USB 闪存驱动器	X	O	O	O	O	O
USB 集线器	X	O	O	O	O	O
网络摄像头	X	O	O	O	O	O
无线接收器	X	O	O	O	O	O
无线网卡	X	O	O	O	O	O
3D 捕获台/转盘	X	O	O	O	O	O

Tabela 4-7 产品中有害物质或元素的名称及含量 根据中国《电器电子产品有害物质限制使用管理办法》 (continuação)

	有害物质					
部件名称	铅 (Pb)	汞 (Hg)	镉 (Cd)	六价铬 (Cr(VI))	多溴联苯 (PBB)	多溴二苯醚 (PBDE)
本表格依据 SJ/T 11364 的规定编制。 O: 表示该有害物质在该部件所有均质材料中的含量均在 GB/T 26572 规定的限量要求以下。 X: 表示该有害物质至少在该部件的某一均质材料中的含量超出 GB/T 26572 规定的限量要求。 此表中所有名称中含 "X" 的部件均符合中国 RoHS 达标管理目录限用物质应用例外清单的豁免。 此表中所有名称中含 "X" 的部件均符合欧盟 RoHS 立法。 注: 环保使用期限的参考标识取决于产品正常工作的温度和湿度等条件						

台灣針對筆記型電腦和平板電腦的有害物質限制使用管理辦法 (RoHS)

限用物質含有情況標示聲明書

Declaration of the Presence Condition of the Restricted Substances Marking

Tabela 4-8 限用物質含有情況標示聲明書 Declaration of the Presence Condition of the Restricted Substances Marking

限用物質及其化學符號 Restricted substances and its chemical symbols						
單元 Unit	鉛 Lead (Pb)	汞 Mercury (Hg)	鎘 Cadmium (Cd)	六價鉻 Hexavalent chromium (Cr^{+6})	多溴聯苯 Polybrominated biphenyls (PBB)	多溴二苯醚 Polybrominated diphenyl ethers (PBDE)
纜線 Cables	–	○	○	○	○	○
機殼/其他 Chassis/Other	–	○	○	○	○	○
輸入/輸出印刷電路組件 I/O PCAs	–	○	○	○	○	○
液晶顯示器 (LCD) 面板 Liquid crystal display (LCD) panel	–	○	○	○	○	○
記憶體 Memory	○	○	○	○	○	○
主機板、處理器、散熱器 Motherboard, processor, heat sinks	–	○	○	○	○	○
電源組 Power pack	–	○	○	○	○	○

Tabela 4-8 限用物質含有情況標示聲明書 Declaration of the Presence Condition of the Restricted Substances Marking (continuação)

限用物質及其化學符號 Restricted substances and its chemical symbols						
電源供應器 Power supply	–	○	○	○	○	○
儲存裝置 Storage Devices	–	○	○	○	○	○
無線裝置 Wireless Devices	–	○	○	○	○	○
備考 1:「超出 0.1 %」及「超出 0.01 %」係指限用物質之百分比含量超出百分比含量基準值。 Note 1: "Exceeding 0.1 wt %" and "exceeding 0.01 wt %" indicate that the percentage content of the restricted substance exceeds the reference percentage value of presence condition. 備考 2:「○」係指該項限用物質之百分比含量未超出百分比含量基準值。 Note 2: "○" indicates that the percentage content of the restricted substance does not exceed the percentage of reference value of presence. 備考 3:「–」係指該項限用物質為排除項目。 Note 3: The "–" indicates that the restricted substance corresponds to the exemption.						

若要取得最新版使用指南，請前往 http://www.hp.com/support，並依照指示尋找您的產品。然後選取「使用手冊」。

To access the latest user guides, go to http://www.hp.com/support, and follow the instructions to find your product. Then select **Manuals**.

台灣針對桌上型電腦、精簡型電腦、個人工作站、一體成形電腦及銷售點終端機的有害物質限制使用管理辦法 (RoHS)

限用物質含有情況標示聲明書

Declaration of the Presence Condition of the Restricted Substances Marking

Tabela 4-9 限用物質含有情況標示聲明書 Declaration of the Presence Condition of the Restricted Substances Marking

限用物質及其化學符號 Restricted substances and its chemical symbols						
單元 Unit	鉛 Lead (Pb)	汞 Mercury (Hg)	鎘 Cadmium (Cd)	六價鉻 Hexavalent chromium (Cr^{+6})	多溴聯苯 Polybrominated biphenyls (PBB)	多溴二苯醚 Polybrominated diphenyl ethers (PBDE)
纜線 Cables	–	○	○	○	○	○
機座/其他 Chassis/Other	–	○	○	○	○	○

Tabela 4-9 **限用物質含有情況標示聲明書 Declaration of the Presence Condition of the Restricted Substances Marking (continuação)**

限用物質及其化學符號 Restricted substances and its chemical symbols						
單元 Unit	鉛 Lead (Pb)	汞 Mercury (Hg)	鎘 Cadmium (Cd)	六價鉻 Hexavalent chromium (Cr^{+6})	多溴聯苯 Polybrominated biphenyls (PBB)	多溴二苯醚 Polybrominated diphenyl ethers (PBDE)
輸入/輸出印刷電路組件 I/O PCAs	–	○	○	○	○	○
液晶顯示器 (LCD) 面板 Liquid crystal display (LCD) panel (for AIO only)	–	○	○	○	○	○
記憶體 Memory	○	○	○	○	○	○
主機板、處理器、散熱器 Motherboard, processor, heat sinks	–	○	○	○	○	○
電源供應器 Power supply	–	○	○	○	○	○
儲存裝置 Storage Devices	–	○	○	○	○	○
備考 1:「超出 0.1 %」及「超出 0.01 %」係指限用物質之百分比含量超出百分比含量基準值。 Note 1: "Exceeding 0.1 wt %" and "exceeding 0.01 wt %" indicate that the percentage content of the restricted substance exceeds the reference percentage value of presence condition. 備考 2:「○」係指該項限用物質之百分比含量未超出百分比含量基準值。 Note 2: "○" indicates that the percentage content of the restricted substance does not exceed the percentage of reference value of presence. 備考 3:「–」係指該項限用物質為排除項目。 Note 3: The "–" indicates that the restricted substance corresponds to the exemption.						

若要取得最新版使用指南，請前往 http://www.hp.com/support，並依照指示尋找您的產品。然後選取「使用手冊」。

To access the latest user guides, go to http://www.hp.com/support, and follow the instructions to find your product. Then select **Manuals**.

Restrição da Índia a substâncias perigosas (RoHS)

Este produto, assim como seus produtos de consumo e peças de reposição relacionados, está em conformidade com a redução de substâncias perigosas, em conformidade com a "India E-waste Rule 2016".

Ele não contém chumbo, mercúrio, cromo hexavalente, bifenilos polibromados e éteres difenil polibromados em concentrações que excedam um peso de 0,1% e 0,01% para cádmio, exceto se permitido, de acordo com as exceções definidas na Programação 2 da Regra.

Informações para Regulamentação da Comissão Europeia 1275/2008

A União Europeia exige esta notificação sobre o consumo de energia.

Para localizar os dados de consumo de energia do produto, incluindo quando o produto está no modo de espera em rede, com todas as portas de rede com fio conectadas e dispositivos sem fio conectados, consulte a seção P14 "Informações adicionais" da Declaração IT ECO do produto em http://www.hp.com/hpinfo/globalcitizenship/environment/productdata/itecodesktop-pc.html.

Quando aplicável, ativar e desativar uma rede sem fio usando as instruções incluídas no guia do usuário do produto ou no sistema operacional. Essas informações se encontram disponíveis também em http://www.hp.com/support.

Declarações IT ECO

Use esses links para fornecer locais para declarações IT ECO.

Notebooks e tablets

http://www.hp.com/hpinfo/globalcitizenship/environment/productdata/iteconotebook-o.html

PCs Desktop e Thin Clients

http://www.hp.com/hpinfo/globalcitizenship/environment/productdata/itecodesktop-pc.html?jumpid=reg_R1002_USEI

Workstations

http://www.hp.com/hpinfo/globalcitizenship/environment/productdata/itecoworkstatio.html

Restrição do Japão às substâncias perigosas (RoHS)

2008 年、日本における製品含有表示方法、JISC0950 改定版が公示されました。製造事業者は、2006 年 7 月 1 日以降に販売される電気・電子機器の特定化学物質の含有に付きまして情報提供を義務付けられています。

製品の部材表示に付きましては、http://www.hp.com/go/jisc0950/ を参照してください。

A Japanese regulatory requirement, defined by specification JIS C 0950, 2008, mandates that manufacturers provide Material Content Declarations for certain categories of electronic products offered for sale after July 1, 2006.

To view the JIS C 0950 material declaration for this product, visit http://www.hp.com/go/jisc0950.

Ley para el Aprovechamiento Sustentable de la Energía de México

Ley para el Aprovechamiento Sustentable de la Energía de México

Se ha etiquetado este producto en conformidad con la Ley para el Aprovechamiento Sustentable de la Energía de México, que requiere la divulgación del consumo de energía del modo de uso normal (modo inactivo) y del modo de espera. Su producto es una de las muchas configuraciones de esta familia de modelos; el consumo de energía del modo inactivo de su configuración específica puede diferir de la información de la etiqueta. El consumo real de energía de su producto puede ser mayor o menor

que el valor informado en la etiqueta de energía de producto para México a causa de factores como la configuración (componentes y módulos seleccionados) y el uso (tareas que se están efectuando, software instalado y en ejecución, etc.).

NOTA: Esta ley no es aplicable a las estaciones de trabajo.

TCO Certified

Esta seção aplica-se somente aos produtos que contêm o logotipo TCO Certified.

Consulte https://tcocertified.com/product-finder/ para ter acesso a uma lista de produtos com a certificação TCO Certified.

A third-party certification according to ISO 14024

Toward sustainable IT products



Say hello to a more sustainable product

IT products are associated with a wide range of sustainability risks throughout their life cycle. Human rights violations occur in the supply chain. Harmful substances are used both in products and their manufacture. Products can often have a short lifespan because of poor ergonomics, low quality and when they are not able to be repaired or upgraded.

This product is a better choice. It meets all the criteria in TCO Certified, the world's most comprehensive sustainability certification for IT products. Thank you for making a responsible product choice, that help drive progress towards a more sustainable future!

Criteria in TCO Certified have a life-cycle perspective and balance environmental and social responsibility. Conformity is verified by independent and approved verifiers that specialize in IT products, social responsibility or other sustainability issues. Verification is done both before and after the certificate is issued, covering the entire validity period. The process also includes ensuring that corrective actions are implemented in all cases of factory non-conformities. And last but not least, to make sure that the certification and independent verification is accurate, both TCO Certified and the verifiers are reviewed regularly.

Want to know more?

Read information about TCO Certified, full criteria documents, news and updates at **tcocertified.com.** On the website you'll also find our Product Finder, which presents a complete, searchable listing of certified products.

TCO Certified Edge

Esta seção aplica-se somente aos produtos que contêm o logotipo TCO Certified Edge.

Consulte https://tcocertified.com/product-finder/ para ter acesso a uma lista de produtos com a certificação TCO Certified Edge.

A third-party certification according to ISO 14024

Toward sustainable IT products



Say hello to a more sustainable product

IT products are associated with a wide range of sustainability risks throughout their life cycle. Human rights violations occur in the supply chain. Harmful substances are used both in products and their manufacture. Products can often have a short lifespan because of poor ergonomics, low quality and when they are not able to be repaired or upgraded.

This product is a better choice. It meets all the criteria in TCO Certified, the world's most comprehensive sustainability certification for IT products. Additionally, it fulfills the requirements of TCO Certified Edge, the supplemental certification that recognizes leading-edge products that exceed typical performance in a particular sustainability attribute. At our Product Finder **(tcocertified.com/product-finder)** you can find out which TCO Certified Edge criterion or criteria this product meets.

Criteria in TCO Certified have a life-cycle perspective and balance environmental and social responsibility. Compliance is verified by independent verification organizations that specialize in IT products, social responsibility or other sustainability issues. Verification is done both before and after the certificate is issued, covering the entire validity period. The process also includes ensuring that corrective actions are implemented in all cases of factory non-conformities.

Thank you for making a responsible product choice, that help drive progress towards a more sustainable future!

Want to know more?

Read information about TCO Certified, full criteria documents, news and updates at **tcocertified.com.** On the website you'll also find our Product Finder, which presents a complete, searchable listing of certified products.

Índice

A

alerta tropical 28
Aviso da Macrovision Corporation 18
aviso de altitude 28
aviso de aterramento de cabos 29
Aviso de produto de Classe A, Austrália 5
Aviso de produtos de Classe A, União Europeia e Reino Unido 5
Aviso de restrição da Índia a substâncias perigosas 43
Aviso para a Coreia do Sul 13
Aviso para a Tailândia sobre conexões sem fio 13
aviso para descarte de equipamento 30
Aviso para descarte e reciclagem na Coreia 31
Aviso para Japão 10
Aviso para o Brasil 6, 24
Aviso para Taiwan 13
aviso para viagens 27
aviso para viagens aéreas 14
aviso sobre a bateria 14, 30
Aviso sobre cabo de força 25
Aviso sobre cabo de força para o Japão 26
aviso sobre ergonomia 9
aviso sobre o cooler 23
aviso sobre segurança do laser 14, 23
avisos
  ambientais 30
  Aviso para a Tailândia sobre conexões sem fio 13
  bateria 14, 21, 30
  Brasil 6, 24
  Cabo de força para o Japão 26
  cabos de força 25
  Canadá 6
  Cingapura 12
  cooler 23
  Coreia do Sul 13
  descarte de equipamento 30
  Descarte e reciclagem na Coreia 31
  ergonomia 9
  Japão 10
  Macrovision Corporation 18
  material com perclorato 33
  México 11
  modem 15
  Regulamentação da Bielorrússia 6
  restrição a substâncias perigosas do Japão 44
  Restrição da Índia a substâncias perigosas 43
  segurança do laser 14, 23
  Taiwan 13
  viagem 27
  viagem aérea 14
  volume do headset e fones de ouvido 23
avisos ambientais 30
Avisos ambientais para a China 34
Avisos globais para Classe A 4
  cabos 5
  modificações 5
Avisos para o Canadá 6
avisos sobre descarte
  bateria 30
  bateria lacrada de fábrica 14
  bateria, substituição pelo usuário 14
  equipamento 30
Avisos sobre dispositivos sem fio para Cingapura 12
avisos, notebooks
  Comissão Federal de Comunicações dos EUA 3, 4

B

bandas de frequência de rádio 8
bateria 21

C

Canadá, declarações de modem 16
Certificação ENERGY STAR 32
Certificação TCO Certified 45
Certificação TCO Certified Edge 46
Comissão Federal de Comunicações dos EUA
  aviso Classe A notebooks 4
  aviso Classe B notebooks 3
  cabos de notebooks 4, 5
  modificações em notebooks 4, 5

D

declaração de modem para a Nova Zelândia 17
declaração de regulamentação de modem nos EUA 15
declarações de modem
  Canadá 16
  EUA 15
  Japão 16
  Nova Zelândia 17
Declarações de modem para o Japão 16
dispositivos de LAN sem fio 4
dispositivos sem fio 4
Documento de envio de regulamentação da Coreia do Sul 13
documento de envio de regulamentação, Coreia do Sul 13

E

Etiqueta de energia da China para computadores 34

I

Informações sobre dispositivos sem fio para o México 11
informações sobre volume do headset e fones de ouvido 23

M

marca GS 9
modem, avisos 15

N

níveis de potência máxima 8
notebooks, modificações
Comissão Federal de Comunicações dos EUA 4
Notificação regulamentar da Bielorrússia 6
notificação sobre volume, headset e fones de ouvido 23

R

reciclagem de bateria 30
reciclagem de hardware eletrônico e baterias 30
reciclagem, hardware eletrônico e baterias 30
Regulamentação da Comissão Europeia 1275/2008 44
regulamentação, etiquetas de 2
restrição a substâncias perigosas do Japão, aviso 44

S

sintonizador de TV, aviso de aterramento de cabos com 29
suporte de voz 18

Símbolos/Números

台灣對於危險物質的限制注意事項 41, 42
注意事項
台灣有害物質限制 41, 42

Ghid de utilizare cu notificări despre reglementări, siguranță și mediu

SUMAR

Acest ghid furnizează informații despre reglementări, siguranță și informații de mediu, care sunt conforme cu reglementările din S.U.A., Canada și cu cele internaționale pentru computere portabile, tablete, desktopuri, echipamente thin client, stații grafice personale, echipamente all-in-one și terminale POS.

Informaţii juridice

© Copyright 2022, 2023 HP Development Company, L.P.

Bluetooth este o marcă comercială deținută de proprietarul său și este utilizată de HP Inc. sub licență. ENERGY STAR și marcajul ENERGY STAR sunt mărci comerciale înregistrate în S.U.A. Java este o marcă comercială înregistrată a companiei Oracle și/sau a filialelor sale. WiGig este o marcă comercială înregistrată a Wi-Fi Alliance.

Informațiile din documentul de față pot fi modificate fără notificare prealabilă. Singurele garanții pentru produsele și serviciile HP sunt cele specificate în declarațiile exprese de garanție care însoțesc respectivele produse și servicii. Nimic din documentul de față nu trebuie interpretat ca reprezentând o garanție suplimentară. Compania HP nu va fi răspunzătoare pentru erorile tehnice sau editoriale ori pentru omisiunile din documentul de față.

Ediția a treia: Decembrie 2023

Prima ediție: iulie 2022

Cod document: N25728-273

Cuprins

1 Despre acest ghid 1

2 Notificări despre reglementări 2

Accesarea etichetelor de reglementare 2

Notificarea Comisiei Federale pentru Comunicații cu privire la clasa B 3

Modificări 4

Cabluri 4

Produse cu dispozitive LAN wireless sau module de bandă largă mobilă HP 4

Dispozitive wireless cu 5,925 GHz–7,125 GHz 4

Notificări pentru Clasa globală A 4

Notificarea Comisiei Federale pentru Comunicații cu privire la clasa A 4

Modificări 5

Cabluri 5

Notificare pentru Australia 5

Notificări pentru Uniunea Europeană și Regatul Unit 5

Notificare pentru Japonia 5

notificare pentru Coreea de Sud 5

Notificare pentru Taiwan 5

Notificare despre reglementările din Belarus 6

Notificare pentru Brazilia 6

Notificări pentru Canada 6

Notificări despre reglementări pentru Uniunea Europeană și UK 7

Declarație de conformitate 7

Produse cu funcționalitate radio (EMF) 7

Restricții pentru produse cu funcționalitate radio (numai la anumite produse) 7

Benzi de frecvențe radio și niveluri maxime de energie (numai la anumite produse și în anumite țări) 8

Notificare despre ergonomie 8

Declarație privind rețeaua telefonică europeană (modem/fax) 9

Informații pentru Australia și Noua Zeelandă 9

Informații privind WWAN China 9

Notificare privind echipamentele radio pentru China 9

Notificare privind gestionarea radio a echipamentului de încărcare wireless în China (numai la anumite produse) 9

Notificare pentru Japonia 10

Marcaje de certificare pentru LAN wireless, WAN wireless și Bluetooth® 10

Notificare pentru Mexic 10

Notificări despre reglementări pentru Uniunea Eurasiatică 11

Производитель и дата производства 11

Өндіруші және өндіру мерзімі 11

Местные представители: 11
Жергілікті өкілдіктері: 11
notificare privind echipamentele wireless pentru Singapore 12
Notificări valabile pentru Coreea de Sud 12
Document de depunerea reglementărilor 13
Notificare privind comunicaţiile wireless pentru Thailanda 13
Informaţii NCC pentru Taiwan 13
無線 LAN 802.11 裝置/藍牙裝置/短距離通訊裝置: 13
Notificare privind călătoria cu avionul 13
Notificări privind acumulatoarele înlocuibile de către utilizatori 14
Notificări despre acumulatorul sigilat din fabrică 14
Conformitatea produselor cu laser 14
Aprobări pentru dispozitivul de telecomunicaţii 15
Notificări despre modem 15
Declaraţii despre utilizarea modemului în S.U.A. 15
Declaraţii despre utilizarea modemului în Canada 16
Declaraţii despre utilizarea modemului în Japonia 16
Declaraţii privind utilizarea modemului în Noua Zeelandă 17
Suport vocal 17
Notificare a Macrovision Corporation 18
3 Informaţii referitoare la siguranţă 19
Informaţii importante privind siguranţa 19
Notificare de avertizare privind siguranţa legată de încălzire 20
Notificare privind condiţiile potenţiale privind siguranţa 20
Condiţii de instalare 20
Notificare privind acustica 21
Notificări privind acumulatorul 21
Notificări privind ventilatorul 23
Notificare privind nivelul volumului din headset şi din căşti 23
Siguranţă pentru lucrul cu laser 23
Cerinţe pentru sursa şi cablul de alimentare 24
Cerinţe pentru împământarea sursei de alimentare clasa I 24
Notificare pentru Brazilia 24
Danemarca 24
Finlanda 24
Norvegia 24
Suedia 24
Cerinţe pentru sursa de alimentare 24
China 24
Pentru utilizare în Norvegia 24
Cerinţe pentru setul cablului de alimentare 24
Notificare privind cablul de alimentare 25

Fișa de c.c. a sursei externe de alimentare HP 25
Notificare privind cablul de alimentare pentru Japonia 26
Cerințe privind cablul de alimentare pentru Japonia 26
Risc de accidente 26
Protecția conectorilor antenei TV 26
Împământarea antenei externe de televiziune 26
Protecția împotriva fulgerelor 26
Notă pentru instalatorii de sisteme CATV 27
Notificare pentru călătorii 27
Notificări despre siguranță pentru China 28
Notificare privind altitudinea pentru China 28
Notificare de avertizare privind climatul tropical pentru China 28
Notificare privind împământarea cablului pentru produsele cu un tuner TV, valabilă pentru Norvegia și Suedia 29
Notificare privind câmpul de vedere, valabilă pentru Taiwan 29
使用過度恐傷害視力 29
4 Notificări privind mediul 30
Reciclarea componentelor electronice, a ambalajelor și a acumulatoarelor 30
Dezafectarea de către utilizatori a echipamentelor uzate 30
Dezafectarea acumulatoarelor alcaline uzate în Brazilia 30
Informații privind reciclarea hardware-ului în Brazilia 31
Etichetă france Triman WEEE și reciclare 31
Notificări privind eliminarea și reciclarea în Coreea 31
Informații despre reciclarea acumulatoarelor pentru Taiwan 31
Regulamentul WEEE aplicabil în Turcia 32
Certificare ENERGY STAR® (numai la anumite produse) 32
Substanțe chimice 33
Material cu perclorat – este posibil să fie necesară o manevrare specială 34
Notificări privind mediul pentru China 34
Etichetă energie PC China 34
RoHS China 38
笔记本电脑和平板电脑产品中有害物质或元素的名称及含量 38
台式机、瘦客户端、个人工作站、一体机和销售点终端产品中有害物质或元素的名称及含量 39
台灣針對筆記型電腦和平板電腦的有害物質限制使用管理辦法 (RoHS) 41
限用物質含有情況標示聲明書 41
台灣針對桌上型電腦、精簡型電腦、個人工作站、一體成形電腦及銷售點終端機的有害物質限制使用管理辦法 (RoHS) 42
限用物質含有情況標示聲明書 42
Restricționarea substanțelor periculoase (RoHS) în India 43
Informații pentru Regulamentul (CE) nr. 1275/2008 al Comisiei Uniunii Europene 44
Declarații ECO IT 44

Informații privind restricționarea substanțelor periculoase în Japonia (RoHS) 44
Ley para el Aprovechamiento Sustentable de la Energía de México 44
TCO Certified 45
TCO Certified Edge 46
Index 48

1 Despre acest ghid

Acest ghid furnizează informații despre reglementări, siguranță și informații de mediu, care sunt conforme cu reglementările din S.U.A., Canada și cu cele internaționale pentru computere portabile, tablete, desktopuri, echipamente thin client, stații grafice personale, echipamente all-in-one și terminale POS.

Pentru a accesa cele mai recente ghiduri pentru utilizatori, accesați http://www.hp.com/support și urmați instrucțiunile pentru a găsi produsul dumneavoastră. Apoi selectați **User Guides** (Ghiduri pentru utilizatori).

⚠ **AVERTISMENT!** Indică o situație periculoasă care, dacă nu este evitată, **poate** cauza vătămări grave sau decesul.

⚠ **ATENȚIE:** Indică o situație periculoasă care, dacă nu este evitată, **poate** cauza vătămări minore sau moderate.

IMPORTANT: Indică informații considerate importante, dar care nu au legătură cu situații periculoase (de exemplu, mesaje referitoare la daune materiale). Avertizează utilizatorul că nerespectarea întocmai a tuturor instrucțiunilor din cadrul unei proceduri poate avea ca rezultat pierderea de date sau deteriorarea componentelor hardware sau software. De asemenea, conține informații esențiale pentru a înțelege o noțiune sau pentru a realiza o activitate.

NOTĂ: Conține informații suplimentare, care scot în evidență sau completează puncte importante din textul principal.

SFAT: Oferă indicii utile pentru finalizarea unei activități.

2 Notificări despre reglementări

Acest capitol furnizează notificări despre reglementările non-wireless și wireless precum și informații de conformitate pentru produsul computer, specifice țărilor/regiunilor. Este posibil ca unele dintre aceste notificări să nu se aplice produsului dvs.

Pot fi instalate unul sau mai multe dispozitive wireless integrate. În unele medii, utilizarea dispozitivelor wireless poate fi restricționată. Asemenea restricții se pot aplica la bordul avioanelor, în spitale, în apropiere de explozivi, în locuri periculoase etc. Dacă nu sunteți sigur în privința reglementărilor în vigoare pentru utilizarea acestui produs, înainte de a-l porni, solicitați autorizația de a-l utiliza.

Accesarea etichetelor de reglementare

Anumite produse pot furniza, de asemenea, etichete de reglementare electronice, care pot fi accesate prin intermediul BIOS-ului sistemului.

Etichetele de reglementare, care furnizează informații despre reglementările legale specifice anumitor țări/regiuni (de exemplu, identificatorul FCC), pot fi amplasate fizic pe partea inferioară a computerului, în interiorul compartimentului pentru acumulator (numai la anumite produse), sub capacul de service amovibil (numai la anumite produse), pe partea din spate a monitorului sau pe modulul wireless/modem.

NOTĂ: Etichetele electronice nu sunt disponibile la toate produsele.

NOTĂ: Dispozitivele care nu sunt destinate vânzării sau utilizării în Statele Unite pot să nu conțină un identificator FCC.

NOTĂ: Lista de elemente disponibile cu etichete de reglementare variază în funcție de modelul computerului și de dispozitivele instalate.

Pentru a vizualiza etichetele de reglementare electronice:

1. Porniți sau reporniți computerul.
2. Apăsați esc sau f10 pentru a intra în Computer Setup.
3. Pentru a vizualiza o etichetă electronică, utilizați una din următoarele metode:
   - Pentru computere notebook:
     a. Utilizați un dispozitiv de indicare sau tastele săgeți pentru a selecta **Advanced** (Avansat), selectați **Electronic Labels** (Etichete electronice), apoi apăsați enter.
     b. Utilizați un dispozitiv de indicare sau tastele săgeți pentru a unul dintre elementele listate, apoi apăsați **OK**.
   - Pentru computere de birou:
     a. Utilizați un dispozitiv de indicare sau tastele săgeți pentru a selecta **Main** (Principal), apoi selectați **Electronic Labels System** (Sistem de etichete electronice).
     b. Apăsați enter. Eticheta electronică este afișată.

4. Pentru a ieși din meniurile Computer Setup fără efectuarea modificărilor:

   Selectați pictograma **Exit** (Ieșire) din colțul din dreapta jos al ecranului, apoi urmați instrucțiunile de pe ecran.

   – sau –

   Utilizați tastele săgeți pentru a selecta **Main** (Principal), selectați **Ignore Changes and Exit** (Ignorare modificări și ieșire), apoi apăsați enter.

Notificarea Comisiei Federale pentru Comunicaţii cu privire la clasa B

Acest produs a fost testat și s-a constatat că se încadrează în limitele prevăzute în Partea 15 a Regulamentului FCC, pentru dispozitive digitale din Clasa B. Țineți seama de aceste notificări pentru produsele din Clasa B.

Aceste limitări sunt destinate să asigure o protecție rezonabilă împotriva interferenței dăunătoare într-o instalare rezidențială. Acest echipament generează, utilizează și poate radia energie de radiofrecvență și, dacă nu este instalat și utilizat în conformitate cu instrucțiunile, poate cauza interferență dăunătoare la comunicaţiile radio. Cu toate acestea, nu există nicio garanție că nu vor surveni interferențe într-o anumită instalare.

Dacă acest echipament cauzează interferențe dăunătoare recepției radio sau TV, lucru care poate fi determinat prin oprirea și pornirea echipamentului, utilizatorul este sfătuit să încerce să corecteze interferența, luând una sau mai multe din următoarele măsuri:

- Reorientați sau reamplasați antena receptoare.
- Măriți distanța de separare dintre echipament și receptor.
- Conectați echipamentul la o priză aflată pe alt circuit față de cel la care este conectat receptorul.
- Pentru ajutor, consultați distribuitorul sau un tehnician de radio sau televiziune cu experiență.

Acest dispozitiv este conform cu Partea 15 din Reglementările FCC. Funcționarea este supusă următoarelor două condiţii:

1. Acest dispozitiv nu poate cauza interferențe dăunătoare și
2. Acest dispozitiv trebuie să accepte orice interferență recepționată, inclusiv interferențe care pot cauza o funcționare nedorită.

Pentru întrebări referitoare la acest produs:

- Scrieți la:

  HP Inc.

  1501 Page Mill Road

  Palo Alto, CA 94304

- Apelați HP la 650-857-1501

  – sau –

- Trimiteți un e-mail la techregshelp@hp.com

Pentru a identifica acest produs, consultați numărul de componentă, seria sau numărul de model de pe produs.

Modificări

FCC solicită ca utilizatorul să fie notificat că orice schimbare sau modificare efectuată la acest dispozitiv care nu este aprobată în mod expres de HP poate anula autoritatea utilizatorului de a exploata echipamentul.

Cabluri

Pentru a menține conformitatea cu regulile și reglementările FCC, conexiunile la acest dispozitiv trebuie efectuate cu cabluri ecranate care au carcase metalice RFI/EMI pentru conectori.

Produse cu dispozitive LAN wireless sau module de bandă largă mobilă HP

Acest dispozitiv nu trebuie amplasat în același loc sau pus în funcțiune în combinație cu orice altă antenă sau emițător.

⚠ AVERTISMENT! **Expunerea la radiația de radiofrecvență** Energia radiată de acest dispozitiv este sub limitele de expunere la radiofrecvență prevăzute de FCC. Cu toate acestea, dispozitivul trebuie utilizat astfel încât să fie în conformitate cu utilizarea tipică așteptată.

Dispozitive wireless cu 5,925 GHz–7,125 GHz

Reglementările FCC restricționează utilizarea acestui dispozitiv numai la interior.

Utilizarea acestui dispozitiv este interzisă pe platforme petroliere, în mașini, trenuri, bărci și avioane, cu excepția cazului în care utilizarea este permisă în aeronave în timp ce zboară la altitudini de peste 3.000 de metri. De asemenea, utilizarea acestui dispozitiv este interzisă pentru controlul sau comunicarea cu sisteme de aeronave autonome.

Notificări pentru Clasa globală A

Țineți seama de aceste notificări pentru produsele din Clasa A.

Notificarea Comisiei Federale pentru Comunicații cu privire la clasa A

Acest echipament a fost testat și s-a stabilit că se încadrează în limitele stabilite pentru un dispozitiv digital din Clasa A, în conformitate cu Partea 15 din Regulamentul FCC.

Aceste limite sunt prevăzute pentru a asigura o protecție rezonabilă împotriva interferențelor dăunătoare atunci când echipamentul este exploatat într-un mediu comercial. Acest echipament generează, utilizează și poate radia energie de radiofrecvență și, dacă nu este instalat și utilizat în conformitate cu instrucțiunile, poate cauza interferențe dăunătoare pentru radiocomunicații. Operarea acestui echipament într-o zonă rezidențială poate cauza interferențe dăunătoare, caz în care utilizatorul va trebui să corecteze impactul pe propria sa cheltuială.

Pentru întrebări referitoare la acest produs:

- Scrieți la:

  HP Inc.

  1501 Page Mill Road

Palo Alto, CA 94304

- Apelați HP la 650-857-1501

  – sau –

- Trimiteți un e-mail la techregshelp@hp.com

Pentru a identifica acest produs, consultați numărul de componentă, seria sau numărul de model de pe produs.

Modificări

Normele FCC cer ca utilizatorul să fie înștiințat că orice modificări sau adaptări aduse acestui dispozitiv, care nu sunt aprobate în mod explicit de Hewlett-Packard Company, pot anula dreptul utilizatorului de a utiliza echipamentul.

Cabluri

Pentru a menține conformitatea cu regulile și reglementările FCC, conexiunile la acest dispozitiv trebuie efectuate cu cabluri ecranate care au carcase metalice RFI/EMI pentru conectori.

Notificare pentru Australia

Țineți seama de această notificare pentru produsele din Clasa A din Australia.

⚠ AVERTISMENT! Acesta este un produs din clasa A. Într-un mediu casnic, acest produs poate genera interferențe radio, caz în care utilizatorului i se poate solicita să ia măsurile corespunzătoare.

Notificări pentru Uniunea Europeană și Regatul Unit

Utilizați această notificare pentru produsele din Clasa A din Uniunea Europeană și Regatul Unit.

⚠ AVERTISMENT! Acesta este un produs din clasa A. Într-un mediu casnic, acest produs poate genera interferențe radio, caz în care utilizatorului i se poate solicita să ia măsurile corespunzătoare.

Notificare pentru Japonia

VCCI- CISPR32

この装置は、クラスA機器です。この装置を住宅環境で使用すると電波妨害を引き起こすことがあります。この場合には使用者が適切な対策を講ずるよう要求されることがあります。 VCCI — A

notificare pentru Coreea de Sud

이 기기는 업무용 환경에서 사용할 목적으로 적합성평가를 받은 기기로서 가정용 환경에서 사용하는 경우 전파간섭의 우려가 있습니다

Notificare pentru Taiwan

此為甲類資訊技術設備

為避免電磁干擾，本產品不應安裝或使用於住宅環境。

Notificare despre reglementările din Belarus

Produsul se conformează cu reglementările tehnice naţionale de radio/telecomunicaţii din Belarus, TR 2018/024/BY.



Notificare pentru Brazilia

Este equipamento não tem direito à proteção contra interferência prejudicial e não pode causar interferência em sistemas devidamente autorizados.

IMPORTANT: A alimentação de energia é predefinida para 220/230V. Se você possuir tomada elétrica de 110/115V, por favor, altere a chave na parte traseira do seu computador para a tensão correta.

Para maiores informações, consulte o site da ANATEL – www.anatel.gov.br.

Notificări pentru Canada

Dacă acest dispozitiv are capabilitate WLAN sau Bluetooth, dispozitivul se conformează cu cerinţele standardelor RSS elaborate de Industry Canada pentru dispozitivele scutite de licenţă. Funcţionarea este supusă următoarelor două condiţii: (1) acest dispozitiv nu trebuie să cauzeze interferenţe şi (2) acest dispozitiv trebuie să accepte orice interferenţă, inclusiv interferenţe care pot cauza funcţionarea nedorită a dispozitivului.

⚠ AVERTISMENT! **Expunerea la radiaţia de radiofrecvenţă:** Energia radiată de acest dispozitiv este sub limitele de expunere la radiofrecvenţă prevăzute de Industry Canada. Cu toate acestea, dispozitivul trebuie utilizat astfel încât să fie în conformitate cu utilizarea tipică aşteptată.

IMPORTANT: Dispozitivele wireless care funcţionează în banda de 6 GHz nu trebuie utilizate pentru controlul sau comunicaţiile cu sisteme de aeronave nealimentate.

IMPORTANT: Când utilizaţi o reţea LAN wireless IEEE 802.11a, n sau ac, acest produs este supus restricţiei de a fi utilizat în interior, datorită funcţionării sale în gama de frecvenţe de la 5,15 GHz până la 5,25 GHz. Industry Canada impune restricţia ca acest produs să fie utilizat în interior pentru intervalul de frecvenţe de la 5,15 GHz până la 5,25 GHz, pentru a reduce potenţialul de interferenţe dăunătoare asupra sistemelor de sateliţi mobili care funcţionează pe aceleaşi canale. Radarele de mare putere sunt alocate ca utilizatori principali ai benzilor de 5,25 GHz până la 5,35 GHz şi de 5,65 GHz până la 5,85 GHz. Aceste staţii radar pot provoca interferenţe cu acest dispozitiv şi/sau îl pot deteriora.

Antenele pentru acest dispozitiv nu sunt înlocuibile. Orice încercare de acces al utilizatorului va deteriora computerul.

Notificări despre reglementări pentru Uniunea Europeană și UK

Uniunea Europeană și UK au propriile notificări despre reglementări.

Declarație de conformitate

Produsele care poartă marcajul CE și UK au fost concepute astfel încât să poată funcționa în cel puțin unul din statele membre ale UE și UK și să se conformeze cu una sau mai multe dintre următoarele directive UE și instrumente de reglementare echivalente din UK, după caz:

directiva privind echipamentele radio 2014/53/UE; directiva pentru joasă tensiune 2014/35/UE; directiva EMC 2014/30/UE; directiva Ecodesign 2009/125/CE; directiva privind restricționarea utilizării substanțelor periculoase 2011/65/UE.

Compatibilitatea cu aceste directive implică și conformitatea cu standardele europene armonizate aplicabile.

Conținutul integral al Declarației de conformitate pentru UE și UK este disponibil pe următorul site web: http://www.hp.eu/certificates. Căutați cu numele de model al produsului sau cu numărul de model reglementat (RMN), care poate fi găsit pe eticheta de reglementare.

Punctul de contact pentru chestiuni legate de reglementare: Trimiteți un e-mail la techregshelp@hp.com.

Produse cu funcționalitate radio (EMF)

Folosiți această notificare când este necesar să furnizați date despre EMF pentru utilizarea funcționalității radio.

Acest produs încorporează un dispozitiv de emisie și recepție radio. Pentru notebook-uri și computere all-in-one utilizate normal, o distanță de separare de 20 cm asigură faptul că nivelurile de expunere la frecvențe radio respectă cerințele UE. Produsele concepute pentru a fi operate de la distanțe mai mici, precum computerele tabletă, sunt în conformitate cu cerințele aplicabile în UE, în poziții de operare tipice. Produsele pot fi operate fără a se păstra o distanță de separare, cât timp nu se indică altfel în instrucțiunile specifice produsului.

Restricții pentru produse cu funcționalitate radio (numai la anumite produse)

Unele produse din anumite țări au restricții privind funcționalitatea radio.



IMPORTANT: Rețelele LAN wireless IEEE 802.11x cu 5,15 GHz–5,35 GHz și/sau Wi-Fi 6E Low Power Indoor de 5,945 GHz–6,425 GHz (sau 5,925 GHz–6,425 GHz în Regatul Unit) sunt restricționate pentru

utilizare în interior numai în țările menționate în matrice. Utilizarea acestei aplicații WLAN în exterior poate duce la probleme de interferență cu serviciile de radio existente.

Benzi de frecvențe radio și niveluri maxime de energie (numai la anumite produse și în anumite țări)

Tabelul prezintă benzile de frecvențe radio și nivelurile maxime de energie pentru anumite produse și în anumite țări.

Tabelul 2-1 Benzi de frecvențe radio și niveluri maxime de energie (numai la anumite produse și în anumite țări)

Tehnologie radio	Putere maximă de transmisie EIRP (mW)
Bluetooth; 2,4 GHz	100
NFC; 13,56 MHz	10
RFID; 865–868 MHz/915–921 MHz	2000/4000
WLAN Wi-Fi 802.11x; 2,4 GHz	100
WLAN Wi-Fi 802.11x; 5 GHz	200
SRD Wi-Fi 802.11x; 5725–5875 MHz	25
WLAN Wi-Fi 802.11ax; 6 GHz	UE: 200/25 (LPI/VLP) MAREA BRITANIE: 250/25 (LPI/VLP)
WWAN 5G NR (450 MHz–7125 MHz)	400
WWAN 4G LTE; 700/800/900/1800/2100/2300/2600/3500 MHz	200
WWAN 3G UTMS; 900/2100 MHz	250
WWAN 2G GSM GPRS EDGE; 900 MHz	2000
WWAN 2G GSM GPRS EDGE; 1800 MHz	1000
WiGig 802.11ad; 60 GHz	316
NOTĂ: Pentru a asigura conformitatea, utilizați numai drivere software acceptate de HP și setările corecte pentru țară.	

Notificare despre ergonomie

Când un computer mobil este utilizat la stația grafică de birou pentru activități de lucru de afișare, unde este aplicabilă Directiva 90/270/CEE privind lucrul la monitor, este necesară o tastatură externă adecvată. În funcție de aplicație și de activitate, poate fi necesar și un monitor extern adecvat, pentru a se obține condițiile de lucru comparabile cu ale unei stații grafice.

Ref.: EK1-ITB 2000 (certificare GS voluntară)

Computerele mobile care poartă marcajul de aprobare „GS” îndeplinesc cerințele de ergonomie aplicabile. Fără tastaturi externe, acestea sunt adecvate numai pentru utilizare de scurtă durată în activități cu echipamente cu ecran de vizualizare.

În timpul utilizării mobile în condiții de iluminare neavantajoase (de exemplu, în lumina directă a soarelui), pot surveni reflexii care au ca rezultat o lizibilitate scăzută.

Un sistem de computer care constă în produse cu marca HP îndeplinește cerințele de ergonomie aplicabile dacă toate produsele constituente poartă marcajul de aprobare „GS”, de exemplu, PC de birou pentru afaceri, tastatură, mouse și monitor pentru PC.

Instalați cu atenție un turn, un PC de birou microturn pentru business sau o stație grafică dedicată care nu trebuie instalată/utilizată în câmpul vizual direct în spațiile de lucru cu ecrane. Pentru a evita reflexiile deranjante la locurile de muncă cu ecrane, acest dispozitiv nu trebuie să fie plasat în câmpul vizual direct.

Declarație privind rețeaua telefonică europeană (modem/fax)

Acest produs respectă prevederile directivei aplicabile și este inscripționat corespunzător cu marcajul CE. Totuși, datorită diferențelor dintre rețelele telefonice publice comutate (PSTN) din diferite țări/regiuni, aprobarea în sine nu oferă o asigurare necondiționată privind funcționarea cu succes în fiecare punct terminal PSTN. În eventualitatea în care apar probleme, trebuie în primul rând să contactați furnizorul echipamentului.

Informații pentru Australia și Noua Zeelandă

Acest echipament încorporează un dispozitiv de emisie și recepție radio. În condiții normale de utilizare, la o distanță de 20 cm față de dispozitiv, nivelurile de expunere la frecvențele radio sunt în conformitate cu standardele din Australia și din Noua Zeelandă.

Computerul trebuie să fie conectat la rețeaua de telecomunicații printr-un cablu de linie care îndeplinește cerințele AS/CA S008.

⚠ **AVERTISMENT!** Modemurile fără conector RJ11 integral care sunt livrate împreună cu acest computer nu trebuie să fie instalate în niciun alt dispozitiv.

Informații privind WWAN China

重要信息：本公司建议用户通过官方渠道进行系统更新，非官方渠道的更新可能会带来安全风险。

Notificare privind echipamentele radio pentru China

型号核准代码显示在产品本体的铭牌上

Notificare privind gestionarea radio a echipamentului de încărcare wireless în China (numai la anumite produse)

（一）无线充模组由 PCB 板、电磁线圈、电子组件等组成，经过加工成品后，通电时电磁线圈（初级线圈）能产生电磁场。其与无线充电设备使用，利用贴片中的接收线圈（次级线圈）接收无线充电发射板产生电磁声，并将磁能转化为电能。额定传输功率:15W。工作频率范围：120~130KHz。

（二）设备符合国家《无线充电（电力传输）设备无线电管理暂行规定》以及产品质量、电磁辐射和电气安全等法律法规、国家标准等有关规定；

（三）不得擅自改变使用场景或使用条件、扩大工作频率范围、加大传输功率（包括额外加装功率放大器）；

（四）不得对其他合法的无线电业务及台（站）产生有害干扰，也不得提出免受无线电干扰和辐射无线电波干扰的保护要求，如对其他合法的无线电业务及台（站）产生有害干扰时，应立即停止使用，并在采取措施消除有害干扰后方可继续使用；

（五）无线充电设备禁用区域，禁止使用无线充电功能；

（六）使用无线充电设备如对广播业务的接收造成影响，应立即停止使用无线充电设备；

（七）在船舶、航空器和铁路机车（含动车组列车）内使用无线充电设备应当遵守本规定及相关行业主管部门的规定

Notificare pentru Japonia

V-2 規定適合の場合

この装置は、クラス B 情報技術装置です。この装置は、家庭環境で使用することを目的としていますが、この装置がラジオやテレビジョン受信機に近接して使用されると、受信障害を引き起こすことがあります。

取り扱い説明書に従 って正しい取り扱いをして下さい。

VCCI-B

VCCI32-1 規定適合の場合

この装置は、クラス B 機器です。この装置は、住宅環境で使用することを目的としていますが、この装置がラジオやテレビジョン受信機に近接して使用されると、受信障害を引き起こすことがあります。

取り扱い説明書に従 って正しい取り扱いをして下さい。

VCCI-B

5GHz 帯及び 6GHz 帯を使用する特定無線設備は屋内使用に限られています。この機器を屋外で使用することは電波法で禁じられています。

Marcaje de certificare pentru LAN wireless, WAN wireless și Bluetooth®

この機器は、技術基準適合証明または工事設計認証を受けた無線設備を搭載しています。

This product contains certified radio equipment.



Some products may use electronic regulatory labels (e-labels). To view the certification mark and numbers on an e-label, please refer to the previous “Accessing regulatory labels” section.

一部の製品では、電子規定ラベル（e ラベル）が使用されています。e ラベルの技適マークと認証番号を確認するには、「規定ラベルの確認」の項目をご覧ください

Notificare pentru Mexic

Declaración para México

La operación de este equipo está sujeta a las siguientes dos condiciones: (1) es posible que este equipo o dispositivo no cause interferencia perjudicial y (2) este equipo o dispositivo debe aceptar cualquier interferencia, incluyendo la que pueda causar su operación no deseada.

Aviso sobre conexiones inalámbricas para México:

En el caso de PC de escritorio, equipos All-in-One, terminales de punto de venta, thin clients y workstations en uso normal e instalados con un dispositivo de transmisión y recepción de radio, una distancia de separación de 20 cm garantiza que los niveles de exposición a radiofrecuencia cumplan con los requisitos de México.

Notificări despre reglementări pentru Uniunea Eurasiatică

Următoarele notificări se pot aplica produselor comercializate în Uniunea Eurasiatică.

Производитель и дата производства

HP Inc.

Адрес: 1501 Page Mill Road, Palo Alto, California 94304, U.S.

Дата производства зашифрована в 10-значном серийном номере, расположенном на наклейке со служебной информацией изделия.

4-я, 5-я и 6-я цифры обозначают год и неделю производства. 4-я цифра обозначает год, например, «3» обозначает, что изделие произведено в «2013» году.

5-я и 6-я цифры обозначают номер недели в году производства, например, «12» обозначает «12-ю» неделю.

Өндіруші және өндіру мерзімі

HP Inc.

Мекенжайы: 1501 Page Mill Road, Palo Alto, California 94304, U.S.

Өнімнің жасалу мерзімін табу үшін өнімнің қызмет көрсету жапсырмасындағы 10 таңбадан тұратын сериялық нөмірін қараңыз.

4-ші, 5-ші және 6-шы сандар өнімнің жасалған жылы мен аптасын көрсетеді. 4-ші сан жылын көрсетеді, мысалы «3» саны «2013» дегенді білдіреді.

5-ші және 6-шы сандар берілген жылдың қай аптасында жасалғанын көрсетеді, мысалы, «12» саны «12-ші» апта дегенді білдіреді.

Местные представители:

Россия: ООО "ЭйчПи Инк",

Российская Федерация, 125171, г. Москва, Ленинградское шоссе, 16А, стр.3,

телефон/факс: +7 495 797 35 00 / +7 499 92132 50

Казахстан: Филиал компании "ЭйчПи Глобал Трэйдинг Би.Ви.", Республика Казахстан, 050040, г.

Алматы, Бостандыкский район, проспект Аль-Фараби, 77/7,

телефон/факс: +7 727 355 35 52

Жергілікті өкілдіктері:

Ресей: ООО "ЭйчПи Инк",

Ресей Федерациясы, 125171, Мәскеу, Ленинград шоссесі, 16А блок 3,

Телефон/факс: +7 495 797 35 00 / +7 499 92132 50

Қазақстан: "ЭйчПи Глобал Трэйдинг Би.Ви. "компаниясының Қазақстандағы филиалы, Қазақстан

Республикасы, 050040, Алматы к., Бостандық, Әл-

Фараби даң.ылы, 77/7,

Телефон/факс: +7 727 355 35 52

notificare privind echipamentele wireless pentru Singapore

Când vă aflați la bordul avionului, opriți orice dispozitiv WWAN. Utilizarea acestor dispozitive la bordul avioanelor este ilegală, poate fi periculoasă pentru funcționarea avionului și poate întrerupe rețeaua celulară. Nerespectarea acestei instrucțiuni poate conduce la suspendarea sau neacceptarea serviciilor celulare față de contravenient sau acționarea în justiție, sau ambele.

Utilizatorilor li se reamintește să restrângă utilizarea echipamentului radio în depozite de carburanți, în uzine chimice și acolo unde sunt în desfășurare operații explozive.

La fel ca în cazul altor echipamente de transmisie radio mobile, utilizatorii sunt sfătuiți ca pentru o funcționare satisfăcătoare a echipamentului și pentru siguranța personalului, nicio parte a corpului uman să nu ajungă prea aproape de antene în timpul exploatării echipamentului.

Acest dispozitiv a fost proiectat să fie compatibil cu cerințele aplicabile pentru expunerea la unde radio, pe baza unor recomandări științifice incluzând marje care au scopul de a asigura siguranța persoanelor, indiferent de starea lor de sănătate sau de vârstă. Aceste recomandări de expunere la unde radio implică o unitate de măsură cunoscută ca rată specifică de absorbție (SAR). Testele pentru SAR sunt efectuate utilizând metode standardizate, cu emisia telefonului la cel mai înalt nivel de putere certificat al său, în toate benzile de frecvență utilizate. Informațiile de date SAR se bazează pe standardele CENELEC, EN50360 și EN50361 , care utilizează limita de 2 wați per kilogram, calculată ca medie pe 10 grame de țesut uman.

Notificări valabile pentru Coreea de Sud

무선적용제품

해당 무선설비가 전파혼신 가능성이 있으므로 인명안전과 관련된 서비스는 할 수 없음 (무선모듈 제품이 설치되어 있는 경우).

몸 가까이에서 장치를 작동할 경우 , 비금속 저장 액세서리를 사용하여 장치와 몸 사이에 2.5cm 이상의 거리를 유지하십시오 .

Document de depunerea reglementărilor

규정 제출 문서

규정 제출 문서에 의거하여 등록자(신청자) 또는 제조업체는 'HP Inc.' 또는 'HP Korea Inc.'입니다.

규정 제출 문서에 의거하여 문서에 포함된 장비명은 '컴퓨터'이며 일반적으로 다음 주요 제품 유형 중 하나로 분류됩니다.

올인원(일체형), 올인원 PC, 올인원 데스크톱 PC

컴퓨터 또는 개인용 컴퓨터

데스크톱 또는 데스크톱 PC

노트북 또는 노트북 PC

태블릿 PC

씬 클라이언트

워크스테이션

RPOS, 소매 시스템, 소매 POS(Point-of-Sale) 터미널

Notificare privind comunicațiile wireless pentru Thailanda

เครื่องโทรคมนาคมและอุปกรณ์นี้ มีความสอดคล้องตามมาตรฐานหรือข้อกำหนดของ กสทช.

(This telecommunication equipment conforms to the requirements of NBTC.)

เครื่องวิทยุคมนาคมนี้มีระดับการแผ่คลื่นแม่เหล็กไฟฟ้าสอดคล้องตามมาตรฐานความปลอดภัยต่อสุขภาพของมนุษย์จากการใช้เครื่องวิทยุคมนาคมที่คณะกรรมการกิจการโทรคมนาคมแห่งชาติประกาศกำหนด

This radio communication equipment has the electromagnetic field strength in compliance with the Safety Standard for the Use of Radio communication Equipment on Human Health announced by the National Telecommunications Commission.

Informații NCC pentru Taiwan

În Taiwan se aplică notificările de mai jos.

無線 LAN 802.11 裝置/藍牙裝置/短距離通訊裝置:

取得審驗證明之低功率射頻器材，非經核准，公司、商號或使用者均不得擅自變更頻率、加大功率或變更原設計之特性及功能。低功率射頻器材之使用不得影響飛航安全及干擾合法通信；經發現有干擾現象時，應立即停用，並改善至無干擾時方得繼續使用。前述合法通信，指依電信管理法規定作業之無線電通信。低功率射頻器材須忍受合法通信或工業、科學及醫療用電波輻射性電機設備之干擾。

應避免影響附近雷達系統之操作。

高增益指向性天線只得應用於固定式點對點系統。

減少電磁波影響，請妥適使用。

Notificare privind călătoria cu avionul

Utilizarea unui echipament electronic la bordul unei aeronave comerciale este la discreția liniei aeriene.

Notificări privind acumulatoarele înlocuibile de către utilizatori

Când un acumulator a ajuns la finalul duratei sale de viață, nu îl aruncați în același loc cu deșeurile menajere. Respectați legile și reglementările locale din zona dumneavoastră privind dezafectarea acumulatoarelor computerului.

HP încurajează clienții să recicleze echipamentele electronice, cartușele de imprimantă originale HP și acumulatorii care s-au uzat. Pentru mai multe informații despre programele de reciclare, accesați site-ul web HP la http://www.hp.com/recycle.

Pentru informații despre scoaterea unui acumulator înlocuibil de către utilizator, consultați ghidul pentru utilizator care este inclus cu produsul.

Notificări despre acumulatorul sigilat din fabrică

Acumulatorul/acumulatoarele din acest produs nu pot fi ușor înlocuite de utilizatori. Scoaterea sau înlocuirea acumulatorului pot afecta acoperirea garanției. Dacă un acumulator nu mai poate fi încărcat, contactați serviciul de asistență.

Când un acumulator a ajuns la finalul duratei sale de viață, nu îl aruncați în același loc cu deșeurile menajere. Respectați legile și reglementările locale din zona dumneavoastră privind dezafectarea acumulatoarelor.

Conformitatea produselor cu laser

Utilizați această notificare pentru a avertiza asupra unei posibile expuneri la radiații din cauza utilizării incorecte a laserului.

⚠ **AVERTISMENT!** Utilizarea unor comenzi sau reglaje ori efectuarea unor proceduri diferite de cele specificate în ghidul de instalare a produsului laser, pot avea ca rezultat expunerea la radiații periculoase. Pentru a reduce riscul de expunere la radiații periculoase:

- Nu încercați să deschideți carcasa modulului. În interior nu există componente care să necesite intervenții de service din partea utilizatorului.
- Nu operați alte elemente de comandă și nu efectuați alte reglaje sau alte proceduri la dispozitivul laser în afară de cele specificate în ghidul de instalare pentru produsul laser.
- Permiteți repararea unității numai de către furnizorii de servicii autorizați.

Este posibil ca acest produs să fie furnizat cu un dispozitiv de stocare optic (de exemplu, o unitate CD sau DVD) și/sau un transceiver prin fibră optică. Fiecare astfel de dispozitiv care conține un laser este clasificat ca produs cu laser Clasa 1, în conformitate cu IEC/EN 50689:2021 și îndeplinește cerințele pentru siguranță ale standardului.



Fiecare produs cu laser este în conformitate cu reglementările FDA SUA din standardele de siguranță 21 CFR, secțiunile 1040.10 și 1040.11 ori este în conformitate cu acele reglementări exceptând diferențele potrivit Notificării nr. 50 din 24 iunie 2007 sau Notificării nr. 56 din 8 mai 2019 referitoare la laser.



Aprobări pentru dispozitivul de telecomunicații

Dispozitivul de telecomunicații din computer este aprobat pentru conexiune la rețeaua telefonică în țările/regiunile ale căror marcaje de aprobare sunt indicate pe eticheta produsului, amplasată pe partea inferioară a computerului sau pe modem.

Consultați ghidul pentru utilizatori livrat cu produsul pentru a vă asigura că produsul este configurat pentru țara/regiunea în care se află produsul. Selectând o țară/regiune alta decât cea în care acesta este amplasat, poate duce la configurarea modemului într-un mod care încalcă reglementările/legile de telecomunicație ale acelei țări/regiuni. În plus, este posibil ca modemul să nu funcționeze corespunzător dacă nu s-a efectuat selecția corectă de țară/regiune. Dacă, atunci când selectați o țară/regiune, apare un mesaj care precizează că țara/regiunea nu este acceptată, aceasta înseamnă că modemul nu a fost aprobat pentru utilizare în această țară/regiune și, în consecință, nu trebuie utilizat.

Notificări despre modem

Canada, Japonia, Noua Zeelandă și S.U.A. au propriile notificări referitoare la modem.

Declarații despre utilizarea modemului în S.U.A.

Acest echipament este în conformitate cu Partea 68 din Reglementările FCC și cu cerințele adoptate de ACTA. În partea inferioară a computerului sau pe modem există o etichetă care conține, printre alte informații, un identificator de produs în formatul US:AAAEQ##TXXXX. Furnizați aceste informații firmei de telefonie dacă vi se solicită să faceți acest lucru.

Mufă de certificare aplicabilă USOC = RJ11C. O fișă și o mufă utilizată pentru a conecta acest echipament la rețeaua locală cablată și telefonică a clădirii trebuie să fie conforme cu regulile aplicabile din Partea 68 FCC și cu cerințele adoptate de ACTA. Împreună cu acest produs este livrat un cablu de telefon și o fișă modulară conformă. Aceasta este proiectată pentru a fi conectată la o mufă modulară compatibilă care, de asemenea, este conformă. Pentru detalii, consultați instrucțiunile de instalare.

REN se utilizează pentru a determina numărul de dispozitive care pot fi conectate la o linie telefonică. O valoare REN excesivă pe o linie telefonică poate determina dispozitivele să nu sune ca răspuns la un apel de intrare. În majoritatea locațiilor, dar nu în toate, suma valorilor REN nu trebuie să depășească valoarea cinci (5.0). Pentru a fi sigur de numărul de dispozitive care pot fi conectate la o linie, conform valorii totale REN, contactați firma de telefonie locală. Pentru produsele aprobate după 23 iulie 2001, REN pentru acest produs face parte din identificatorul de produs care are formatul US:AAAEQ##TXXXX. Cifrele reprezentate de ## sunt valoarea REN fără punct zecimal (de ex., 03 este un REN de 0.3). Pentru produsele mai vechi, REN este specificat separat pe etichetă.

Dacă acest echipament HP cauzează daune rețelei telefonice, firma de telefonie vă va înștiința în prealabil că poate fi necesară întreruperea temporară a serviciului. Dar, dacă înștiințarea prealabilă nu este aplicabilă, firma de telefonie vă va anunța cât mai curând posibil. De asemenea, veți fi avizat asupra faptului că aveți dreptul de a depune o reclamație la FCC dacă credeți că este necesar.

Firma de telefonie poate efectua modificări la instalațiile, echipamentele, operațiile sau procedurile sale, care pot afecta funcționarea echipamentului. Dacă se întâmplă acest lucru, firma de telefonie vă va

anunța în prealabil, pentru ca dvs. să puteți efectua modificările necesare pentru a menține serviciul telefonic neîntrerupt.

Dacă întâmpinați probleme cu acest echipament, apelați asistența tehnică. Dacă acest echipament cauzează daune rețelei telefonice, firma de telefonie vă poate solicita să deconectați echipamentul până când este rezolvată problema. Trebuie să efectuați reparații numai la echipamentul menționat special în secțiunea „Depanare” a ghidului pentru utilizatori, dacă acesta este furnizat.

Conectarea la serviciul de linie pentru un grup de abonați este supusă tarifelor de stat. Pentru informații, contactați reprezentanții utilităților publice, reprezentanții serviciilor publice sau reprezentanții întreprinderii respective.

Dacă locuința dvs. are un echipament special de alarmă cablat conectat la linia telefonică, asigurați-vă că instalarea acestui echipament HP nu dezactivează echipamentul de alarmă. Dacă aveți întrebări despre ce anume ar putea dezactiva echipamentul de alarmă, consultați firma de telefonie sau un instalator calificat.

Actul privind protecția consumatorilor de telefonie din 1991 califică drept ilegală utilizarea de către orice persoană a unui computer sau a unui alt dispozitiv electronic, inclusiv un aparat de fax, pentru a trimite un mesaj, dacă respectivul mesaj nu conține clar pe o margine din partea superioară sau inferioară a fiecărei pagini transmise sau pe prima pagină a transmisiei, data și ora trimiterii și o identificare a firmei, a altei entități sau persoane individuale care trimite mesajul, precum și numărul de telefon al aparatului expeditor sau al firmei, entității sau persoanei individuale expeditoare. Numărul de telefon furnizat nu poate fi un număr 900 sau orice alt număr pentru care taxele depășesc taxele de transmisie locală sau la mare distanță.

Pentru a programa aceste informații în aparatul de fax, trebuie să finalizați pașii evidențiați în instrucțiunile software-ului pentru fax.

Declarații despre utilizarea modemului în Canada

Acest echipament îndeplinește specificațiile tehnice aplicabile ale Industry Canada.

Numărul de echivalență al dispozitivelor de apelare, REN, este o indicație pentru a determina numărul maxim de dispozitive care au permisiunea de a fi conectate la o interfață telefonică. La o interfață, terminația poate consta din orice combinație de dispozitive, numai cu respectarea cerinței ca suma REN a tuturor dispozitivelor să nu depășească 5. Numărul REN pentru acest echipament terminal este 1.0.

Declarații despre utilizarea modemului în Japonia

În cazul în care computerul nu are marcajul de certificare japonez pe partea inferioară a computerului, consultați marcajul de certificare corespunzător de mai jos.

Marcajul de certificare japonez pentru modemul de date/fax V.92 56K este mai jos:



În cazul în care computerul nu are marcajul de certificare japonez pe partea inferioară a computerului, consultați marcajul de certificare corespunzător de mai jos.

Marcajul de certificare pentru Japonia privind modemul LSI Corporation PCI-SV92EX Soft este următorul:



Declaraţii privind utilizarea modemului în Noua Zeelandă

Acordarea unui Telepermit pentru orice element de echipament terminal indică numai faptul că Telecom a acceptat că elementul se conformează condiţiilor minime pentru conectarea la reţeaua sa.

Acesta nu indică niciun gir asupra produsului din partea Telecom şi nu asigură niciun fel de garanţie. Mai mult, acesta nu furnizează nicio asigurare că orice dispozitiv va funcţiona corect în toate privinţele cu un alt dispozitiv al unui echipament de altă marcă sau model pentru care s-a acordat Telepermit, nici nu implică faptul că orice produs este compatibil cu toate serviciile de reţea de la Telecom.

Acest echipament nu este capabil, indiferent de condiţiile de funcţionare, să funcţioneze corect la viteze mai mari decât cele pentru care a fost proiectat. Telecom nu va accepta nicio responsabilitate cu privire la dificultăţile survenite în astfel de circumstanţe.

Dacă acest dispozitiv este echipat cu apelare prin impulsuri, reţineţi că nu există nicio garanţie că liniile Telecom vor continua întotdeauna să accepte apelarea prin impulsuri.

Utilizarea apelării prin impulsuri când acest echipament este conectat la aceeaşi linie cu un alt echipament poate determina apariţia unui sunet de clopoţel sau a unui zgomot şi poate cauza, de asemenea, o stare falsă de răspuns. În cazul în care apar astfel de probleme, utilizatorul *nu* trebuie să contacteze serviciul de deranjamente al Telecom.

Unii parametri necesari pentru conformitatea cu cerinţele Telepermit de la Telecom depind de echipamentul (PC) asociat cu acest dispozitiv. Echipamentul asociat trebuie să fie setat pentru a funcţiona în următoarele limite de conformitate cu Specificaţiile Telecom:

- Nu trebuie să fie mai mult de 10 încercări de apelare a aceluiaşi număr în orice perioadă de 30 de minute pentru orice iniţiere manuală a unui apel.
- Echipamentul trebuie trecut „în furcă” pentru o perioadă de cel puţin 30 de secunde între terminarea unei încercări şi începutul următoarei încercări.
- Când se efectuează apeluri automate pentru numere diferite, echipamentul trebuie setat să treacă „în furcă” o perioadă de cel puţin 5 secunde între sfârşitul unei încercări şi începutul următoarei încercări.
- Echipamentul trebuie setat astfel încât să se răspundă la apeluri între 3 şi 30 de secunde de la declanşarea soneriei (astfel, setaţi între 2 şi 10).

Suport vocal

Toate persoanele care utilizează acest dispozitiv pentru înregistrarea conversaţiilor telefonice trebuie să respecte legislaţia din Noua Zeelandă.

Aceasta implică faptul că cel puţin un participant la conversaţie cunoaşte faptul că este înregistrat. În plus, în ceea ce priveşte natura informaţiilor personale colectate, scopul acestei colectări, modul în care se vor utiliza aceste informaţii şi ce informaţii vor fi dezvăluite oricărei alte părţi, toate acestea trebuie să fie în acord cu principiile enumerate în Legea privind confidenţialitatea, din 1993.

Acest echipament nu trebuie setat să efectueze apeluri automate la serviciul de urgenţă „111” de la Telecom.

Notificare a Macrovision Corporation

Acest produs încorporează tehnologie de protecție a drepturilor de autor, care este protejată prin declarări metodice ale anumitor patente din S.U.A. și ale altor drepturi de proprietate intelectuală deținute de Macrovision Corporation și de alți deținători de drepturi.

Utilizarea acestei tehnologii de protecție a drepturilor de autor trebuie să fie autorizată de Macrovision Corporation și este destinată exclusiv utilizării la domiciliu și pentru alte tipuri de vizualizări limitate, dacă nu a fost autorizată în alt mod de către Macrovision Corporation. Prelucrarea inversă sau dezasamblarea sunt interzise.

3 Informații referitoare la siguranță

Documentația produsului poate necesita una sau mai multe dintre aceste notificări referitoare la siguranță.

Informații importante privind siguranța

Aceste notificări se pot aplica mai multor produse.

⚠ **AVERTISMENT!** Pentru a reduce riscul de rănire gravă, citiți *Ghidul pentru siguranță și confort*. Acesta descrie configurarea corectă a stației grafice și conține informații privind poziția adecvată, menținerea sănătății și deprinderile de lucru corecte pentru utilizatorii de computere, precum și informații importante despre siguranța lucrului cu dispozitive electrice și mecanice. Acest ghid se găsește pe web la adresa http://www.hp.com/ergo și pe CD-ul cu documentație care este inclus cu produsul.

Computerul poate avea o greutate mare; respectați regulile ergonomice de ridicare a greutățior când îl deplasați.

Instalați computerul în apropierea unei prize de c.a. Cablul de alimentare de c.a. este dispozitivul principal de deconectare a computerului de la sursa de c.a. și trebuie să fie ușor accesibil în orice moment. În cazul în care cablul de alimentare furnizat cu computerul are o fișă prevăzută cu împământare, utilizați întotdeauna cablul de alimentare cu o priză de c.a. împământată corespunzător, pentru a evita riscul de electrocutare.

Pentru a reduce riscul de șocuri electrice de la rețeaua de telefonie, conectați computerul la priza de c.a. înainte de a-l conecta la linia telefonică. În plus, deconectați linia telefonică înainte de a scoate computerul din priza de alimentare cu c.a.

Deconectați întotdeauna cablul de modem de la sistemul de telefonie înainte de a instala sau de a scoate capacul computerului.

Nu utilizați computerul cu capacul scos.

Pentru siguranța dvs., deconectați întotdeauna computerul de la sursa de alimentare și de la orice sisteme de telecomunicații (precum linii telefonice), rețele sau modemuri înainte de a efectua operațiuni de service. Nerespectarea acestei recomandări poate duce la vătămare corporală sau deteriorarea echipamentului. Sursa de alimentare și modemul acestui produs au niveluri periculoase de tensiune.

Ca o măsură de siguranță, dacă sarcina de alimentare a sistemului depășește capacitățile configurației respective, sistemul poate dezactiva temporar unele porturi USB.

⚠ **AVERTISMENT!** Pentru a reduce riscul de incendiu, de șoc electric și de rănire a persoanelor când utilizați acest dispozitiv, respectați întotdeauna prevederile de siguranță de bază, inclusiv următoarele:

- Nu utilizați acest produs în apropierea apei, de exemplu, aproape de cadă, lighean de spălat, chiuvetă de bucătărie sau cadă de spălătorie, într-un subsol umed sau aproape de piscină.
- Evitați utilizarea acestui produs în timpul furtunilor cu fulgere. Există un risc de șoc electric de la distanță din cauza fulgerelor.
- Nu utilizați acest produs pentru a raporta o scurgere de gaz dacă sunteți în apropiere de scurgere.

- Deconectați întotdeauna cablul de modem înainte de a deschide carcasa echipamentului sau de a atinge un cablu de modem neizolat, o mufă sau o componentă internă.
- Dacă acest produs nu a fost prevăzut cu un cablu de linie telefonică, utilizați numai cablul de linie de telecomunicații Nr. 26 AWG sau unul mai mare.
- Nu conectați un cablu de modem sau de telefon la mufa RJ-45 (rețea).

PĂSTRAȚI ACESTE INSTRUCȚIUNI.

IMPORTANT: În cazul în care computerul este furnizat cu un comutator de selectare a tensiunii, pentru utilizare într-un sistem de alimentare cu 115 sau 230 V, comutatorul de selectare a tensiunii a fost presetat la tensiunea corectă pentru utilizare în țara/regiunea în care a fost vândut inițial. Schimbarea comutatorului de selectare a tensiunii pe poziția incorectă poate deteriora computerul și anula orice garanție implicată.

Acest produs nu a fost evaluat pentru conexiunea la un sistem energetic „IT" (un sistem de distribuție de c.a. fără conexiune directă la pământ, în conformitate cu standardele de siguranță aplicabile).

Notificare de avertizare privind siguranța legată de încălzire

Utilizați această notificare dacă există posibilitatea de vătămare cauzată de căldura excesivă.

⚠ AVERTISMENT! Pentru a reduce posibilitatea de vătămare prin arsuri sau de supraîncălzire a computerului mobil, nu puneți computerul mobil direct pe genunchi și nu obstrucționați orificiile de ventilație ale computerului. Utilizați computerul mobil numai pe suprafețe dure și plane. Nu permiteți blocarea fluxului de aer de către o altă suprafață tare, cum ar fi cea a unei imprimante opționale alăturate sau de către suprafețe moi, cum ar fi cele ale pernelor, păturilor sau hainelor. De asemenea, în timpul utilizării, nu permiteți ca adaptorul de c.a. să intre în contact cu pielea sau cu suprafețe moi, cum ar fi cele ale pernelor, păturilor sau hainelor. Computerul și adaptorul de c.a. furnizate de HP respectă limitele de temperatură pentru suprafața accesibilă utilizatorului, definite de standardele de siguranță aplicabile.

⚠ ATENȚIE: Pentru a reduce riscul de vătămare prin arsuri, nu atingeți suprafețele interne fierbinți până când suprafețele interne nu se răcesc la temperatura camerei.

Notificare privind condițiile potențiale privind siguranța

Utilizați această notificare pentru a avertiza utilizatorii asupra posibilității ca o defecțiune să nu fie sigură și controlată.

Dacă observați oricare dintre următoarele condiții (sau dacă aveți alte preocupări legate de siguranță), nu utilizați computerul: pocnituri, pârâituri sau un miros puternic ori fum de la computer. Este normal să apară aceste condiții când o componentă electronică internă se deteriorează într-o manieră sigură și controlată. Totuși, aceste condiții pot să indice și o problemă potențială privind siguranța. Nu presupuneți că este o defecțiune lipsită de probleme. Opriți computerul, deconectați-l de la sursa de alimentare și contactați asistența tehnică.

Condiții de instalare

Înainte de conectarea echipamentului la sursa de alimentare, consultați instrucțiunile referitoare la instalare.

⚠ **AVERTISMENT!** Computerul poate conține piese interne alimentate cu energie și mobile. Deconectați alimentarea echipamentului înainte de a demonta carcasa. Montați la loc și asigurați carcasa înainte de a repune echipamentul sub tensiune.

Notificare privind acustica

Utilizați această notificare atunci când nivelul de presiune acustică poate fi mai mic decât cel recomandat sau preconizat.

Nivelul de presiune sonoră (LpA) este cu mult sub 70 dB(A) (poziția operatorului, operare normală, în conformitate cu ISO 7779). Pentru a afișa datele privind emisiile de zgomot ale produsului, mergeți la „Declarațiile IT ECO” la http://www.hp.com/go/ted, apoi selectați o categorie de produs din meniul derulant.

Notificări privind acumulatorul

Una sau mai multe dintre aceste notificări despre siguranță se pot aplica acumulatorului produsului dvs.

⚠ **AVERTISMENT!** Produsul poate conține o baterie sau un pachet de acumulatori interni alcalini sau cu litiu – dioxid de mangan ori pentoxid de vanadiu. Dacă pachetul de acumulatori nu este manevrat corespunzător, există riscul de incendiu și de arsuri.

⚠ **AVERTISMENT!** Nu încercați să reîncărcați bateria.

⚠ **AVERTISMENT!** Nu expuneți la temperaturi de peste 60° C (140° F).

⚠ **AVERTISMENT!** Pentru a reduce posibilele probleme de siguranță, utilizați computerul numai cu acumulatorul livrat împreună cu computerul, cu un acumulator de schimb furnizat de HP sau un acumulator compatibil achiziționat ca accesoriu de la HP. Încărcarea rapidă poate să nu fie disponibilă pentru acumulatoare care nu sunt compatibile sau care nu provin de la HP.

⚠ **AVERTISMENT!** Pentru a reduce riscul de incendiu sau arsuri, nu demontați, nu spargeți, nu înțepați, nu scurtcircuitați contactele externe și nu aruncați în foc sau în apă.

⚠ **AVERTISMENT!** Pericol de explozie dacă acumulatorul este înlocuit cu unul de tip incorect. Dezafectați acumulatoarele uzate în conformitate cu instrucțiunile.

⚠ **AVERTISMENT!** Înlocuiți numai cu componente de schimb HP proiectate pentru acest produs.

⚠ **AVERTISMENT!** Nu înghițiți bateria, există pericol de arsuri chimice.

⚠ **AVERTISMENT!** Acest produs conține o baterie pastilă. Dacă bateria pastilă este înghițită, aceasta poate cauza arsuri interne severe în doar 2 ore și poate duce la deces.

⚠ **AVERTISMENT!** Țineți departe de copii bateriile noi și uzate.

⚠ **AVERTISMENT!** În cazul în care compartimentul pentru baterie nu se închide bine, încetați utilizarea produsului și țineți-l departe de copii.

⚠ **AVERTISMENT!** Dacă credeți că este posibil ca bateriile să fi fost înghițite sau introduse în orice parte a corpului, apelați imediat la medic.

⚠ **AVERTISMENT!** Dacă lăsați o baterie într-un mediu înconjurător cu o temperatură foarte ridicată, poate rezulta o explozie sau scurgerea de lichid sau de gaz inflamabil.

⚠ AVERTISMENT! Dacă o baterie este supusă la o presiune extrem de scăzută a aerului, poate rezulta o explozie sau scurgerea de lichid sau de gaz inflamabil.

⚠ AVERTISMENT! Îndepărtați și reciclați sau eliminați imediat bateriile uzate în conformitate cu reglementările locale și păstrați-le departe de copii. NU aruncați acumulatorii în coșul de gunoi menajer sau nu incinerați.

⚠ AVERTISMENT! Chiar și acumulatoarele uzate pot cauza vătămări corporale severe sau deces.

⚠ AVERTISMENT! Apelați un centru toxicologic local pentru informații privind tratamentul.

⚠ AVERTISMENT! Nu reîncărcați bateriile care nu pot fi reîncărcate.

⚠ AVERTISMENT! Nu forțați descărcarea, reîncărcarea, dezasamblarea, căldura de deasupra (60°C (149°F).) sau incinerați. Procedând astfel se pot produce vătămări corporale din cauza ventilării, scurgerii sau exploziei, care au ca rezultat arsuri chimice.

⚠ AVERTISMENT! Asigurați-vă că bateriile sunt instalate corect în conformitate cu polaritatea (+ și -).

⚠ AVERTISMENT! Nu amestecați acumulatoare vechi și noi, de diferite mărci sau tipuri de acumulatoare, cum ar fi alcalină, zinc-carbon sau baterii reîncărcabile.

⚠ AVERTISMENT! Îndepărtați și reciclați sau eliminați imediat acumulatorii de la echipamentele care nu sunt utilizate pentru o perioadă lungă de timp, în conformitate cu reglementările locale.

⚠ AVERTISMENT! Întotdeauna asigurați complet compartimentul pentru acumulator. În cazul în care compartimentul pentru acumulator nu se închide bine, încetați utilizarea produsului, îndepărtați bateriile și țineți-l departe de copii.

⚠ AVERTISMENT! Înlocuiți acumulatorul numai cu un tip de acumulator compatibil. Tipul de acumulator compatibil, pentru stațiile de lucru desktop, este CR2032.

⚠ AVERTISMENT! Tensiunea nominală a acumulatorului este de 3 V.

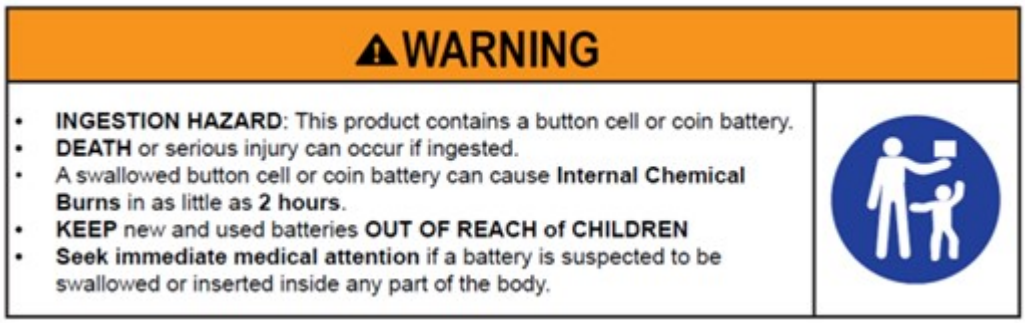

Tabelul 3-1 Pictograma de eliminare a acumulatorului și descrierea

Pictogramă	Descriere
	Bateriile, pachetele de baterii și acumulatorii nu pot fi dezafectate împreună cu deșeurile menajere generale. Pentru a le redirecționa spre reciclare sau o dezafectare adecvată, utilizați sistemul public de colectare sau returnați-le la HP, unui partener autorizat al HP sau agenților acestora.

Notificări privind ventilatorul

Utilizaţi una sau mai multe dintre aceste notificări pentru a avertiza utilizatorii asupra pericolului de rănire cauzată de lamelele ventilatorului care se rotesc.

⚠ AVERTISMENT!  Nu apropiaţi părţile corpului de componentele în mișcare.

⚠ AVERTISMENT! Nu apropiaţi părţile corpului de lamele ventilatorului.

⚠ AVERTISMENT! Nu apropiaţi părţile corpului de zona de deplasare.

Notificare privind nivelul volumului din headset și din căști

Această notificare avertizează asupra pericolului setărilor de volum mare pentru headseturi și căști.

⚠ AVERTISMENT!  Pentru a preveni posibila deteriorare a auzului, nu ascultaţi mult timp la niveluri ridicate ale volumului.

Reglarea controlului de volum, precum și a egalizatorului la alte setări decât poziția centrală poate crește tensiunea de ieșire a căștilor și, prin urmare, nivelul de presiune a sunetului. Utilizarea unor factori care influenţează caracteristicile de ieșire a căștilor, alţii decât cei specificaţi de producător (de exemplu, sistemul de operare, software-ul de egalizator, firmware-ul, driverul), poate crește tensiunea de ieșire a căștilor și, prin urmare, nivelul de presiune a sunetului.

Siguranţă pentru lucrul cu laser

Pentru produsele dotate cu unităţi optice sau dispozitive de emisie-recepţie cu fibră optică.

Este posibil ca acest dispozitiv să fie furnizat cu un dispozitiv de stocare optică (de exemplu, o unitate CD sau DVD) și/sau un emiţător-receptor prin fibră optică. Acestea conţin lasere și sunt clasificate ca "Produse cu laser, clasa 1" în conformitate cu standardul IEC/EN 60825-1 și îndeplinesc cerinţele acestuia.

Fiecare produs cu laser este în conformitate cu Reglementările FDA SUA din standardele de siguranţă 21 CFR, secţiunile 1040.10 și 1040.11 ori este în conformitate cu acele reglementări exceptând diferenţele potrivit Notificării nr. 50 din 24 iunie 2007 sau Notificării nr. 56 din 8 mai 2019 referitoare la laser.

⚠ AVERTISMENT! Utilizarea unor comenzi sau reglaje sau efectuarea unor proceduri diferite de cele specificate în materialul de faţă sau în ghidul de instalare a produsului laser pot avea ca rezultat expunerea la radiaţii periculoase. Pentru a reduce riscul de expunere la radiaţii periculoase:

- Nu încercaţi să deschideţi carcasa modulului. În interior nu există componente care să necesite intervenţii de service din partea utilizatorului.
- Nu operaţi alte elemente de comandă și nu efectuaţi alte reglaje sau alte proceduri în afară de cele specificate în materialul de faţă pentru dispozitivul laser.
- Permiteţi repararea unităţii numai de către tehnicieni de service autorizaţi de HP.

Cerințe pentru sursa și cablul de alimentare

Țările au cerințe diferite pentru sursele de alimentare și cablurile de alimentare.

Cerințe pentru împământarea sursei de alimentare clasa I

Pentru protecție la scurtcircuit, echipamentul va fi conectat la o priză cu împământare. Introduceți cablul de alimentare al sistemului într-o priză de c.a. cu împământare. Cablurile furnizate de alți producători s-ar putea să nu asigure o protecție adecvată la scurtcircuit. Utilizați numai cablul de alimentare furnizat împreună cu produsul sau un cablu înlocuitor autorizat de HP Inc.

Notificare pentru Brazilia

Este equipamento deve ser conectado obrigatoriamente em tomada de rede de energia elétrica que possua aterramento (três pinos), conforme a norma nbr abnt 5410,visando a segurança dos usuários contra choques elétricos.

Danemarca

Apparatets stikprop skal tilsluttes en stikkontakt med jord, som giver forbindelse til stikproppens jord.

Finlanda

Laite on liitettävä suojakoskettimilla varustettuun pistorasiaan.

Norvegia

Apparatet må tilkoples jordet stikkontakt.

Suedia

Apparaten skall anslutas till jordat uttag.

Cerințe pentru sursa de alimentare

Sursele de alimentare la unele produse sunt prevăzute cu întrerupătoare externe. Caracteristica întrerupătorului de selectare a tensiunii din produs îi permite acestuia să funcționeze de la linie de tensiune cuprinsă între 100 și 127 sau 200 și 240 V c.a. Sursele de alimentare de pe acele produse care nu sunt prevăzute cu întrerupătoare externe sunt echipate cu circuite interne care detectează tensiunea de intrare și comută automat la tensiunea adecvată.

⚠ AVERTISMENT! Pentru a reduce posibilele probleme privind siguranța. HP recomandă utilizarea numai a adaptoarelor de c.a. marca HP.

China

消费者若使用电源适配器供电，则应购买配套使用获得 CCC 认证并满足标准要求的电源适配器

Pentru utilizare în Norvegia

Unele produse sunt proiectate pentru un sistem de alimentare IT cu tensiune de linie de 230 V.

Cerințe pentru setul cablului de alimentare

Una sau mai multe dintre aceste notificări se pot aplica pentru cablul de alimentare al produsului dvs.

⚠ AVERTISMENT! Pentru a reduce riscul de șoc electric sau de deteriorare a echipamentului:

- Conectați cablul de alimentare la o priză de c.a. ușor accesibilă în orice moment.
- Deconectați alimentarea de la computer, scoțând cablul de alimentare din priza de c.a.
- În cazul în care cablul de alimentare are un ștecher cu 3 pini, conectați cablul într-o priză cu împământare (cu 3 pini). Nu dezactivați pinul de împământare al cablului de alimentare, de exemplu, nu atașați un adaptor cu 2 pini. Pinul de împământare reprezintă o caracteristică importantă de securitate.

Setul cablului de alimentare primit împreună cu produsul îndeplinește cerințele de utilizare din țara/regiunea din care s-a achiziționat inițial echipamentul. Utilizați numai cablul de alimentare furnizat cu unitatea sau un cablu de alimentare înlocuitor autorizat de la HP Inc. sau de la o sursă aprobată de HP Inc. Codurile componentelor de schimb pot fi găsite la http://www.hp.com/support.

Seturile de cabluri de alimentare destinate utilizării în alte țări trebuie să îndeplinească cerințele din țara în care utilizați produsul. Pentru mai multe informații despre cerințele privind cablul de alimentare, contactați reprezentantul, distribuitorul sau furnizorul de servicii autorizat de HP.

⚠ **AVERTISMENT!** Nu utilizați cablurile de alimentare ale altor produse. Cablurile de alimentare nepotrivite pot prezenta risc de electrocutare și incendiu.

Cerința menționată mai jos este aplicabilă pentru toate țările:

- Cablul de alimentare trebuie să fie aprobat de o agenție acceptată și acreditată, responsabilă pentru evaluarea acestuia în țara în care va fi instalat.

Traseul unui cablu de alimentare trebuie să fie astfel încât să nu se treacă peste el sau să nu fie înțepat de obiecte amplasate deasupra sau sub el. Trebuie să acordați o atenție specială la ștecăr, la priza electrică și la punctul în care cablul iese din produs.

⚠ **AVERTISMENT!** Nu utilizați acest produs dacă setul cablului de alimentare este deteriorat. În cazul în care setul cablului de alimentare este deteriorat în orice fel, înlocuiți-l imediat. Cablurile deteriorate pot expune utilizatorul la pericole.

Notificare privind cablul de alimentare

Dacă nu vi s-a furnizat un cablu de alimentare pentru computer sau pentru un accesoriu de alimentare externă destinat utilizării cu computerul, trebuie să cumpărați un cablu de alimentare care este aprobat pentru utilizare în țara/regiunea dumneavoastră.

Cablul de alimentare trebuie să fie calibrat pentru produs și pentru tensiunea și curentul marcate pe eticheta cu valori nominale de electricitate ale produsului. Valorile nominale pentru tensiune și curent ale cablului trebuie să fie mai mari decât valorile nominale pentru tensiune și curent marcate pe produs. În plus, diametrul firului trebuie să fie de cel puțin **0,75 mm²**/18 AWG, iar lungimea cablului trebuie să fie între **1,0 m** (3,2 ft) și **2 m** (6,56 ft). Dacă aveți întrebări despre tipul de cablu de alimentare care trebuie utilizat, contactați furnizorul dumneavoastră de servicii autorizat.

Cablul de alimentare trebuie să fie așezat astfel încât să nu se pășească peste acesta sau să nu fie ciupit de obiecte amplasate deasupra sau sprijinite de acesta. Trebuie să acordați o atenție specială la ștecăr, la priza electrică și la punctul în care cablul iese din produs.

Fișa de c.c. a sursei externe de alimentare HP

Diagrama ilustrează fișa de c.c. a sursei externe de alimentare HP.

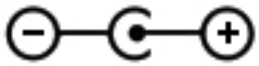

Notificare privind cablul de alimentare pentru Japonia

製品には、同梱された電源コードをお使い下さい。

同梱された電源コードは、他の製品では使用出来ません。

Cerințe privind cablul de alimentare pentru Japonia

Pentru a utiliza produsul în Japonia, utilizați numai cablul de alimentare primit cu acest produs.

⚠ **ATENȚIE:** Nu utilizați cablul de alimentare livrat cu acest produs pe orice alte produse.

Risc de accidente

Utilizați această notificare pentru a avertiza cu privire la posibilitatea vătămării corporale prin strivire.

⚠ **AVERTISMENT!** Observați zonele cu risc de strivire. Nu apropiați degetele de sistemele de închidere.

Protecția conectorilor antenei TV

În cazul conectorilor antenei TV se pot aplica mai multe notificări despre siguranță.

Împământarea antenei externe de televiziune

Dacă la produs sunt conectate o antenă sau un sistem de cablu de exterior, asigurați-vă că antena sau sistemul de cablu sunt împământate din punct de vedere electric, astfel încât să ofere o protecție împotriva supratensiunilor de șoc și sarcinilor statice acumulate.

Articolul 810 din Codul național de electricitate, ANSI/NFPA 70, oferă informații cu privire la împământarea electrică adecvată a stâlpului și structurii de susținere, împământarea conductorului activ la o unitate de descărcare a antenei, dimensiunea conductoarelor de împământare, locația unității de descărcare a antenei, conectarea la electrozii de împământare și cerințele pentru electrodul de împământare.

Protecția împotriva fulgerelor

Pentru o protecție suplimentară a oricărui produs în timpul unei furtuni cu fulgere, sau când acesta este lăsat nesupravegheat și neutilizat pentru perioade lungi de timp, deconectați produsul de la priza de perete și deconectați antena sau sistemul de cablu. Acest lucru va preveni deteriorarea produsului din cauza fulgerelor și supratensiunilor de șoc.

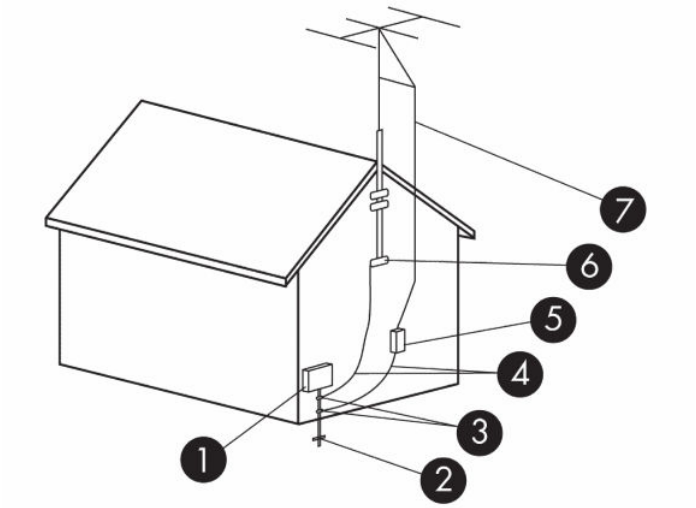

Tabelul 3-2 Împământarea antenei

Referință	Componentă de împământare
1	Echipament de branșament electric
2	Sistem de electrozi de împământare ai rețelei electrice (NEC Art. 250, Partea III)
3	Cleme de împământare
4	Conductoare de împământare (NEC Secțiunea 810.21)
5	Unitate de descărcare a antenei (NEC Secțiunea 810.20)
6	Clemă de împământare
7	Conductor activ al antenei

Notă pentru instalatorii de sisteme CATV

Acest memento este furnizat pentru a atrage atenția instalatorilor de sisteme CATV asupra specificațiilor din secțiunea 820.93 din Codul național de electricitate, care oferă indicații pentru împământarea corespunzătoare și care, în particular, precizează că mantaua de ecranare a cablului coaxial trebuie conectată la sistemul de împământare al clădirii, cât mai aproape posibil de punctul de intrare al cablului.

Notificare pentru călătorii

Utilizați această notificare pentru a avertiza asupra posibilității de rănire gravă din cauza kiturilor convertorului de tensiune.

⚠ AVERTISMENT! Pentru a reduce riscul de șoc electric, incendiu sau deteriorare a echipamentului, nu încercați să alimentați computerul de la un convertor de tensiune comercializat pentru aparate de uz casnic.

Notificări despre siguranţă pentru China

HP 工作站使用安全手册

使用须知

欢迎使用惠普工作站，为了您及仪器的安全，请您务必注意如下事项：

1. 仪器要和地线相接，要使用有正确接地插头的电源线，使用中国国家规定的 220V 电源。
2. 避免高温和尘土多的地方，否则易引起仪器内部部件的损坏。
3. 避免接近高温，避免接近直接热源，如直射太阳光、暖气等其它发热体。
4. 不要有异物或液体落入机内，以免部件短路。
5. 不要将磁体放置于仪器附近。

警告

为防止火灾或触电事故，请不要将该机放置于淋雨或潮湿处

如果您按照以上步骤操作时遇到了困难，或想了解其它产品性能，请在以下网页上寻找相关信息：http://www.hp.com.cn

或联系我们

中国惠普有限公司
地址：北京朝阳区建国路 112 号中国惠普大厦
电话：010-65643888

Notificare privind altitudinea pentru China

海拔警告仅适用于在海拔 2000m 以下地区使用的产品



海拔警告仅适用于在海拔 2000m 以下地区使用的产品。

Notificare de avertizare privind climatul tropical pentru China

热带警告仅适用于在非热带气候条件下使用的产品。



热带警告仅适用于在非热带气候条件下使用的产品。

Notificare privind împământarea cablului pentru produsele cu un tuner TV, valabilă pentru Norvegia și Suedia

Norvegia și Suedia necesită un izolator galvanic pentru împământare.

⚠ **ATENȚIE:** Pentru a reduce numărul problemelor de siguranță potențiale, utilizați un izolator galvanic în cazul conectării la un sistem de distribuție prin cablu.

Notificare privind câmpul de vedere, valabilă pentru Taiwan

Această notificare privind câmpul de vedere se aplică produselor din Taiwan.

使用過度恐傷害視力

注意事項:

(1) 使用 30 分鐘請休息 10 分鐘。

(2) 未滿 2 歲幼兒不看螢幕，2 歲以上每天看螢幕不要超過 1 小時。

4 Notificări privind mediul

Acest capitol furnizează notificări privind mediul, specifice anumitor ţări/regiuni, precum și informații de conformitate. Este posibil ca unele dintre aceste notificări să nu se aplice produsului dvs.

Reciclarea componentelor electronice, a ambalajelor și a acumulatoarelor

HP încurajează clienții să recicleze echipamentele electronice uzate, ambalajele cartușelor de imprimare originale HP și acumulatoarele.

Pentru informaţii suplimentare despre programele de reciclare, accesaţi http://www.hp.com/recycle.

Pentru informaţii despre reciclarea produsului în Japonia, consultați http://www.hp.com/jp/hardwarerecycle/.

Dezafectarea de către utilizatori a echipamentelor uzate

Utilizaţi această notificare pentru a explica pictograma asociată dezafectării deșeurilor.

Tabelul 4-1 Pictograma pentru eliminarea deșeurilor de echipamente și descrierea acesteia

Pictogramă	Descriere
	Acest simbol înseamnă că produsul nu trebuie aruncat împreună cu deșeurile menajere. Pentru a proteja sănătatea umană și mediul, trebuie să predați echipamentul uzat la un punct de colectare desemnat pentru reciclarea echipamentelor electrice și electronice uzate. Pentru mai multe informații, luați legătura cu serviciul de dezafectare a deșeurilor menajere sau mergeți la http://www.hp.com/recycle.

Dezafectarea acumulatoarelor alcaline uzate în Brazilia

Não descarte o produto eletrônico em lixo comum



Este produto eletroeletrônico e seus componentes não daven ser descartados no lixo comum, pois embora estejam em conformidade com padrões mundiais de restrição a substâncias nocivas, podem conter, ainda que em quantidades mínimas, substâncias impactantes ao meio ambiente. Ao final da vida útil deste produto, o usuário deverá entregá-lo à HP. A não observância dessa orientação sujeitará o infrator às sanções previstas em lei. Após o uso, as pilhas e/ou baterias dos produtos HP deverão ser entregues ao estabelecimento comercial ou rede de assistência técnica autorizada pela HP.

Para maiores informações , inclusive sobre os pontos de recebimento, acesse: http://www.hp.com.br/reciclar

Informaţii privind reciclarea hardware-ului în Brazilia

Não descarte o produto eletrônico em lixo comum



Este produto eletroeletrônico e seus componentes não daven ser descartados no lixo comum, pois embora estejam em conformidade com padrões mundiais de restrição a substâncias nocivas, podem conter, ainda que em quantidades mínimas, substâncias impactantes ao meio ambiente. Ao final da vida útil deste produto, o usuário deverá entregá-lo à HP. A não observância dessa orientação sujeitará o infrator às sanções previstas em lei. Após o uso, as pilhas e/ou baterias dos produtos HP deverão ser entregues ao estabelecimento comercial ou rede de assistência técnica autorizada pela HP.

Para maiores informações , inclusive sobre os pontos de recebimento, acesse: http://www.hp.com.br/reciclar

Etichetă france Triman WEEE şi reciclare

Utilizaţi această notificare pentru a explica pictograma asociată reciclării.



Notificări privind eliminarea şi reciclarea în Coreea

한국 전자제품 폐기 및 재활용 방법

전자 기기 폐기물은 전자/전기 장비를 재활용할 수 있도록 지정된 HP 수거물 센터에 전달하거나 E-순환거버넌스(http://www.k-erc.or.kr/)를 통해 무상 회수 및 재활용이 진행됩니다. 자세한 내용은 E-순환 거버넌스 혹은 HP 서비스 센터에 문의하거나 웹사이트 www.hp.com/recycle을참조하십시오.

Informaţii despre reciclarea acumulatoarelor pentru Taiwan

Această notificare prezintă reglementările privind fabricarea şi reciclarea acumulatoarelor pentru Taiwan.

Tabelul 4-2 Pictograma de reciclare a acumulatoarelor pentru Taiwan şi descrierea acesteia

Pictogramă	Descriere
	Taiwan EPA impune firmelor producătoare sau importatoare de acumulatoare uscate, în conformitate cu Articolul 15 din Actul privind dezafectarea deşeurilor, să indice marcajele de recuperare pe acumulatoarele date spre vânzare, sub formă de cadouri sau utilizate în promoţii. Pentru dezafectarea corectă a acumulatorului, contactaţi un agent de reciclare taiwanez calificat.

Regulamentul WEEE aplicabil în Turcia

Türkiye Cumhuriyeti: AEEE Yönetmeliğine Uygundur

Certificare ENERGY STAR® (numai la anumite produse)

ENERGY STAR este un program voluntar al Agenției de protecție a mediului din S.U.A., care ajută firmele și persoanele individuale să economisească bani și să protejeze mediul printr-o eficiență energetică superioară.

Produsele care obțin certificarea ENERGY STAR previn emisiile gazelor de seră, îndeplinind criteriile de eficiență energetică sau cerințele stricte stabilite de Agenția pentru protecția mediului din S.U.A. În calitate de partener ENERGY STAR, compania HP Inc. a respectat procesul îmbunătățit al Agenției de protecție a mediului (EPA) din S.U.A. pentru certificarea produselor, pentru a se asigura că produsele marcate cu sigla ENERGY STAR sunt certificate conform specificațiilor ENERGY STAR aplicabile. Următoarea siglă apare pe toate computerele certificate ENERGY STAR:



O cerință ENERGY STAR de mare importanță pentru computere o constituie caracteristicile de management al energiei, care reduc semnificativ consumul de energie când produsul nu este în uz. Managementul energiei permite computerului să intre automat într-un mod „repaus”, cu consum de energie redus sau în alt mod de consum redus, după o perioadă de inactivitate definită. Caracteristicile de management al energiei au fost presetate după cum urmează, când computerul funcționează cu alimentare de c.a.:

Tabelul 4-3 Caracteristicile de management al energiei au fost presetate când computerul funcționa cu alimentare de c.a.

Tip de computer	Timp de activare pentru modul de repaus al afișajului	Timp de activare pentru modul de repaus al computerului (minute)	Revenire din modul repaus
Notebook-uri, stații grafice mobile	15 minute sau mai puțin (variază în funcție de model)	30 minute sau mai puțin (variază în funcție de model)	Produsul va ieși din modul Repaus când este apăsat butonul de alimentare/ Repaus. În cazul în care este activată caracteristica Wake-on-Lan (WOL), sistemul poate să revină din Repaus ca răspuns la un semnal din rețea.
Tablete/modele Slate	1 minut sau mai puțin	Nu este cazul	Nu este cazul
Computere de birou, computere de birou integrate, stații grafice	15 minute sau mai puțin (variază în funcție de model)	30 minute sau mai puțin (variază în funcție de model)	Produsul va ieși din modul de repaus când utilizatorul interacționează cu orice dispozitiv de intrare, inclusiv mouse-ul sau tastatura. În cazul în care este activată caracteristica Wake-on-Lan (WOL), sistemul poate să revină din Repaus ca răspuns la un semnal din rețea.

Tabelul 4-3 **Caracteristicile de management al energiei au fost presetate când computerul funcționa cu alimentare de c.a. (Continuare)**

Tip de computer	Timp de activare pentru modul de repaus al afișajului	Timp de activare pentru modul de repaus al computerului (minute)	Revenire din modul repaus
Modele thin client	15 minute sau mai puțin (variază în funcție de model)	30 minute sau mai puțin când modul de repaus este acceptat de sistemul de operare (variază în funcție de model)	Când modul de repaus este acceptat de sistemul de operare, produsul va ieși din modul de repaus când utilizatorul interacționează cu orice dispozitiv de intrare, inclusiv mouse-ul sau tastatura. În cazul în care este activată caracteristica Wake-on-Lan (WOL), sistemul poate să revină din Repaus ca răspuns la un semnal din rețea.

Pentru computerele care acceptă un profil de utilizare „întotdeauna pornit, întotdeauna conectat” unde este disponibil accesul la Internet (precum tablete și modele slate), sunt prevăzute moduri alternative cu consum redus de energie - precum modurile de inactivitate de scurtă și de lungă durată (așa cum sunt definite în cerințele programului pentru computere ENERGY STAR), în care se consumă foarte puțină energie (</= 10 wați) și, când este cazul, se maximizează durata de viață a acumulatorului produsului. Aceste moduri alternative de consum redus de energie sunt dinamice, modul de Repaus al afișajului fiind activat în până la 1 minut de inactivitate a utilizatorului.

Computerul iese din Repaus când este apăsat butonul de alimentare/Repaus. Când este activată caracteristica Wake On LAN (WOL), computerul poate, de asemenea, să iasă din Repaus ca răspuns la un semnal de rețea.

Informații suplimentare despre economii potențiale de energie și financiare aduse de caracteristica de management al energiei pot fi găsite pe site-ul web de management al energiei EPA ENERGY STAR la http://www.energystar.gov/powermanagement.

Informații suplimentare despre programul ENERGY STAR și despre beneficiile aduse de acesta mediului sunt disponibile pe site-ul web EPA ENERGY STAR la http://www.energystar.gov.

ENERGY STAR și marcajul ENERGY STAR sunt mărci comerciale înregistrate deținute de Agenția de protecție a mediului din S.U.A.

Substanțe chimice

HP și-a luat angajamentul de a furniza clienților informații despre substanțele chimice din produsele sale, respectând cerințe legale precum REACH (Regulamentul CE Nr. 1907/2006 al Parlamentului European și al Consiliului).

Un raport cu informații de natură chimică pentru acest produs poate fi găsit la adresa http://www.hp.com/go/reach.

Material cu perclorat – este posibil să fie necesară o manevrare specială

Bateria pentru ceasul în timp real al computerului poate conține perclorat și poate necesita un tratament special când este reciclată sau dezafectată în California.

Consultați http://www.dtsc.ca.gov/hazardouswaste/perchlorate/.

Notificări privind mediul pentru China

回收信息说明

惠普公司对废弃的电子计算机（笔记本电脑）提供回收服务，更多信息请登陆 http://www8.hp.com/us/en/hp-information/environment/product-recycling.html

环境标志信息

微型计算机(台式计算机,笔记本电脑等)及显示器在中国环境标志认证产品范围内,环境标志表明该产品不仅品质合格,而且在生产,使用和回收处理中都符合特定的环境保护要求,与同类产品相比,既有低毒少害,节约资源等环保优势,此外获得中国环境标志认证的产品售后三年内均可在各服务中心选择维修或更换部件,也可通过更换更高性能的零部件或模块实现硬件升级。

特别提醒

如您需要确认本产品处于零能耗状态,请按下电源关闭按钮,并将插头从电源插座断开。

Etichetă energie PC China

China necesită această notificare privind eficiența energetică.

În conformitate cu „Reglementarea de implementare pe eticheta de energie în China pentru microcomputere”, acest microcomputer are o etichetă de eficiență energetică. Nivelul de eficiență energetică, consumul tipic de energie (TEC) și categoriile de produse prezentate pe etichetă sunt determinate și calculate în conformitate cu standardul GB28380-2012.

1. Niveluri de eficiență energetică

   Nivelul este determinat de standard prin calculul consumului de bază cu suma tuturor permisiunilor pentru componente suplimentare, precum memoria principală și placa grafică. Pentru produse de orice nivel, TEC nu trebuie să depășească valoarea specificată în tabelul următor:

Tabelul 4-4 Valori privind consumul tipic de electricitate (TCE)

Categorie produs		TEC (kilowaţi oră)		
		Nivel 1	Nivel 2	Nivel 3
Microcomputer de birou, AIO	Categoria A	98,0+∑Efa	148,0+∑Efa	198,0+∑Efa
	Categoria B	125,0+∑Efa	175,0+∑Efa	225,0+∑Efa
	Categoria C	159,0+∑Efa	209,0+∑Efa	259,0+∑Efa
	Categoria D	184,0+∑Efa	234,0+∑Efa	284,0+∑Efa
Computer portabil	Categoria A	20,0+∑Efa	35,0+∑Efa	45,0+∑Efa
	Categoria B	26,0+∑Efa	45,0+∑Efa	65,0+∑Efa
	Categoria C	54,5+∑Efa	75,0+∑Efa	123,5+∑Efa

NOTĂ: ∑Efa este suma factorului de putere pentru funcțiile suplimentare ale produsului.

2. Consum tipic de energie

Cifra consumului de energie prezentată pe etichetă ilustrează datele măsurate cu configurația reprezentativă care acoperă toate configurațiile din unitatea de înregistrare care este selectată în conformitate cu „Reglementarea de implementare pe eticheta de energie în China pentru microcomputere”. Astfel, consumul real de energie al acestui microcomputer specific poate să nu coincidă cu datele TEC prezentate pe etichetă.

3. Categoria de produse

Categoria de produse este determinată de standard în conformitate cu configurația microcomputerului. Categorisirea produselor este în conformitate cu reglementările din tabelul următor:

Tabelul 4-5 Categoria de produse și descrierea configurației

Categorie produs	Descrierea configurației	
	Microcomputer de birou, AIO	Computer portabil
Categoria A	Microcomputer de birou și AIO ale căror configurații nu se încadrează în Categoriile B, C și D	Computer portabil a cărui configurație nu se încadrează în Categoriile B și C
Categoria B	Nuclee fizice de procesor în număr de 2, iar memoria de sistem nu mai mică de 2 GB	O unitate GPU discretă
Categoria C	Numărul de nuclee fizice ale unității CPU este mai mare de 2, cu cel puțin una dintre următoarele caracteristici: 1. Memorie de sistem nu mai mică de 2 GB 2. O unitate GPU discretă	Produsul care are un număr de nuclee fizice ale unității CPU de cel puțin 2, memorie de sistem nu mai mică de 2 GB, o unitate GPU discretă cu lățime pentru zona tampon a cadrelor de cel puțin 128 de biți.

Tabelul 4-5 Categoria de produse și descrierea configurației (Continuare)

Categorie produs	Descrierea configurației
Categoria D	Numărul de nuclee fizice ale unității CPU este de cel puțin 4, cu cel puțin una dintre următoarele caracteristici: 1. Memorie de sistem nu mai mică de 4 GB 2. O unitate GPU discretă cu lățime pentru zona tampon a cadrelor de cel puțin 128 de biți

Pentru mai multe detalii despre specificații, consultați standardul GB28380-2012.

本机根据《微型计算机能源效率标识实施规则》的要求加施中国能效标识。能效标识中显示的能效等级、典型能源消耗和产品类型均根据《微型计算机能效限定值及能效等级》（GB28380-2012）的要求确定。对上述标识内容的说明如下：

1. 能效等级

微型计算机的能效等级由基础能源消耗值和附加功能功耗因子之和决定。微型计算机能效各等级的典型能源消耗应不大于下表的规定

微型计算机类型			能源消耗(千瓦时)		
			1	2	3
	台式微型计算机及	A 类	98.0+ΣEfa	148.0+ΣEfa	198.0+ΣEfa
一体机		B 类	125.0+ΣEfa	175.0+ΣEfa	225.0+ΣEfa
		C 类	159.0+ΣEfa	209.0+ΣEfa	259.0+ΣEfa
		D 类	184.0+ΣEfa	234.0+ΣEfa	284.0+ΣEfa
	便携式	A 类	20.0+ΣEfa	35.0+ΣEfa	45.0+ΣEfa
计算机		B 类	26.0+ΣEfa	45.0+ΣEfa	65.0+ΣEfa
		C 类	54.5+ΣEfa	75.0+ΣEfa	123.5+ΣEfa
注：ΣEfa 为微型计算机附加功能功耗因子之和					

2. 典型能源消耗

典型能源消耗值代表一个备案单元中，符合《微型计算机能源效率标识实施规则》要求的代表性规格型号产品的数值。因此，本机的典型能源消耗值可能与其所加施的能效标识中所示的典型能源消耗值不一致。

3. 产品类型

产品类型根据微型计算机的配置确定。参见下表：

类型	配置说明	
	台式微型计算机及一体机	便携式计算机
A 类	下列 B 类、C 类、D 类配置以外的台式微型计算机及一体机	下列 B 类、C 类配置以外的便携式计算机
B 类	中央处理器（CPU）物理核心数为 2，系统内存大于等于 2GB	具有独立图形显示单元（GPU）
C 类	中央处理器（CPU）物理核心数大于 2，且至少具有以下特征中的一条 a. a）系统内存大于等于 2GB； b. 独立图形显示单元（GPU）	中央处理器（CPU）物理核心数大于等于 2，系统内存大于等于 2GB，具有独立图形显示单元（GPU）且显存位宽大于等于 128 位.
D 类	中央处理器（CPU）物理核心数大于等于 4，且至少具有以下特征中的一条： a. 系统内存大于等于 4GB； b. 具有独立图形显示单元（GPU）且显存位宽大于等于 128 位	

关于标识内容的更详细技术信息，请参考《微型计算机能效限定值及能效等级》（GB28380-2012）

RoHS China

China utilizează următoarele notificări pentru RoHS.

笔记本电脑和平板电脑产品中有害物质或元素的名称及含量

根据中国《电器电子产品有害物质限制使用管理办法》





Tabelul 4-6 **产品中有害物质或元素的名称及含量 根据中国《电器电子产品有害物质限制使用管理办法》**

	有害物质					
部件名称	**铅 (Pb)**	**汞 (Hg)**	**镉 (Cd)**	**六价铬 (Cr(VI))**	**多溴联苯 (PBB)**	**多溴二苯醚 (PBDE)**
电池	X	O	O	O	O	O
线缆	X	O	O	O	O	O
摄像头	X	O	O	O	O	O
机箱/其他	X	O	O	O	O	O
闪存读卡器	X	O	O	O	O	O
软盘驱动器	X	O	O	O	O	O
硬盘驱动器	X	O	O	O	O	O
耳机	X	O	O	O	O	O
I/O PCA	X	O	O	O	O	O
键盘	X	O	O	O	O	O
液晶显示器 (LCD) 面板	X	O	O	O	O	O
介质（CD/DVD/软盘）	O	O	O	O	O	O
内存	X	O	O	O	O	O
主板、处理器、散热器	X	O	O	O	O	O
鼠标	X	O	O	O	O	O
光盘驱动器	X	O	O	O	O	O
对接设备选件	X	O	O	O	O	O
电源适配器	X	O	O	O	O	O
电源	X	O	O	O	O	O
电源组	X	O	O	O	O	O
投影仪	X	O	O	O	O	O
遥控器	X	O	O	O	O	O

Tabelul 4-6 **产品中有害物质或元素的名称及含量 根据中国《电器电子产品有害物质限制使用管理办法》 (Continuare)**

	有害物质					
部件名称	**铅 (Pb)**	**汞 (Hg)**	**镉 (Cd)**	**六价铬 (Cr(VI))**	**多溴联苯 (PBB)**	**多溴二苯醚 (PBDE)**
智能卡/Java™ 读卡器	X	O	O	O	O	O
扬声器（外置）	X	O	O	O	O	O
电视调谐器	X	O	O	O	O	O
USB 闪存驱动器	X	O	O	O	O	O
USB 集线器	X	O	O	O	O	O
网络摄像头	X	O	O	O	O	O
无线接收器	X	O	O	O	O	O
无线网卡	X	O	O	O	O	O
本表格依据 SJ/T 11364 的规定编制。 O：表示该有害物质在该部件所有均质材料中的含量均在 GB/T 26572 规定的限量要求以下。 X：表示该有害物质至少在该部件的某一均质材料中的含量超出 GB/T 26572 规定的限量要求。 此表中所有名称中含 "X" 的部件均符合中国 RoHS 达标管理目录限用物质应用例外清单的豁免。 此表中所有名称中含 "X" 的部件均符合欧盟 RoHS 立法。 注：环保使用期限的参考标识取决于产品正常工作的温度和湿度等条件						

台式机、瘦客户端、个人工作站、一体机和销售点终端产品中有害物质或元素的名称及含量

根据中国《电器电子产品有害物质限制使用管理办法》





Tabelul 4-7 **产品中有害物质或元素的名称及含量 根据中国《电器电子产品有害物质限制使用管理办法》**

	有害物质					
部件名称	**铅 (Pb)**	**汞 (Hg)**	**镉 (Cd)**	**六价铬 (Cr(VI))**	**多溴联苯 (PBB)**	**多溴二苯醚 (PBDE)**
电池	X	O	O	O	O	O
线缆	X	O	O	O	O	O
摄像头	X	O	O	O	O	O
机箱/其他	X	O	O	O	O	O

Tabelul 4-7 产品中有害物质或元素的名称及含量 根据中国《电器电子产品有害物质限制使用管理办法》(Continuare)

	有害物质					
部件名称	铅 (Pb)	汞 (Hg)	镉 (Cd)	六价铬 (Cr(VI))	多溴联苯 (PBB)	多溴二苯醚 (PBDE)
风扇	X	O	O	O	O	O
闪存读卡器	X	O	O	O	O	O
软盘驱动器	X	O	O	O	O	O
硬盘驱动器	X	O	O	O	O	O
耳机	X	O	O	O	O	O
散热器	X	O	O	O	O	O
I/O PCA	X	O	O	O	O	O
键盘	X	O	O	O	O	O
液晶显示器 (LCD) 面板	X	O	O	O	O	O
介质（CD/DVD/软盘）	O	O	O	O	O	O
内存	X	O	O	O	O	O
主板、处理器、散热器	X	O	O	O	O	O
鼠标	X	O	O	O	O	O
光驱	X	O	O	O	O	O
对接设备选件	X	O	O	O	O	O
电源适配器	X	O	O	O	O	O
电源	X	O	O	O	O	O
投影仪	X	O	O	O	O	O
遥控器	X	O	O	O	O	O
智能卡/Java™ 读卡器	X	O	O	O	O	O
固态驱动器	X	O	O	O	O	O
扬声器（外置）	X	O	O	O	O	O
触控笔	X	O	O	O	O	O
触控板	X	O	O	O	O	O
电视调谐器	X	O	O	O	O	O
USB 闪存驱动器	X	O	O	O	O	O
USB 集线器	X	O	O	O	O	O
网络摄像头	X	O	O	O	O	O
无线接收器	X	O	O	O	O	O
无线网卡	X	O	O	O	O	O
3D 捕获台/转盘	X	O	O	O	O	O

Tabelul 4-7 产品中有害物质或元素的名称及含量 根据中国《电器电子产品有害物质限制使用管理办法》(Continuare)

	有害物质					
部件名称	铅 (Pb)	汞 (Hg)	镉 (Cd)	六价铬 (Cr(VI))	多溴联苯 (PBB)	多溴二苯醚 (PBDE)
本表格依据 SJ/T 11364 的规定编制。 O: 表示该有害物质在该部件所有均质材料中的含量均在 GB/T 26572 规定的限量要求以下。 X: 表示该有害物质至少在该部件的某一均质材料中的含量超出 GB/T 26572 规定的限量要求。 此表中所有名称中含 "X" 的部件均符合中国 RoHS 达标管理目录限用物质应用例外清单的豁免。 此表中所有名称中含 "X" 的部件均符合欧盟 RoHS 立法。 注: 环保使用期限的参考标识取决于产品正常工作的温度和湿度等条件						

台灣針對筆記型電腦和平板電腦的有害物質限制使用管理辦法 (RoHS)

限用物質含有情況標示聲明書

Declaration of the Presence Condition of the Restricted Substances Marking

Tabelul 4-8 限用物質含有情況標示聲明書 Declaration of the Presence Condition of the Restricted Substances Marking

限用物質及其化學符號 Restricted substances and its chemical symbols						
單元 Unit	鉛 Lead (Pb)	汞 Mercury (Hg)	鎘 Cadmium (Cd)	六價鉻 Hexavalent chromium (Cr^{+6})	多溴聯苯 Polybrominated biphenyls (PBB)	多溴二苯醚 Polybrominated diphenyl ethers (PBDE)
纜線 Cables	–	○	○	○	○	○
機殼/其他 Chassis/Other	–	○	○	○	○	○
輸入/輸出印刷電路組件 I/O PCAs	–	○	○	○	○	○
液晶顯示器 (LCD) 面板 Liquid crystal display (LCD) panel	–	○	○	○	○	○
記憶體 Memory	○	○	○	○	○	○
主機板、處理器、散熱器 Motherboard, processor, heat sinks	–	○	○	○	○	○
電源組 Power pack	–	○	○	○	○	○

Tabelul 4-8 **限用物質含有情況標示聲明書 Declaration of the Presence Condition of the Restricted Substances Marking (Continuare)**

限用物質及其化學符號 Restricted substances and its chemical symbols						
電源供應器 Power supply	–	○	○	○	○	○
儲存裝置 Storage Devices	–	○	○	○	○	○
無線裝置 Wireless Devices	–	○	○	○	○	○
備考 1:「超出 0.1 %」及「超出 0.01 %」係指限用物質之百分比含量超出百分比含量基準值。 Note 1: "Exceeding 0.1 wt %" and "exceeding 0.01 wt %" indicate that the percentage content of the restricted substance exceeds the reference percentage value of presence condition. 備考 2:「○」係指該項限用物質之百分比含量未超出百分比含量基準值。 Note 2: "○" indicates that the percentage content of the restricted substance does not exceed the percentage of reference value of presence. 備考 3:「–」係指該項限用物質為排除項目。 Note 3: The "–" indicates that the restricted substance corresponds to the exemption.						

若要取得最新版使用指南，請前往 http://www.hp.com/support，並依照指示尋找您的產品。然後選取「使用手冊」。

To access the latest user guides, go to http://www.hp.com/support, and follow the instructions to find your product. Then select **Manuals**.

台灣針對桌上型電腦、精簡型電腦、個人工作站、一體成形電腦及銷售點終端機的有害物質限制使用管理辦法 (RoHS)

限用物質含有情況標示聲明書

Declaration of the Presence Condition of the Restricted Substances Marking

Tabelul 4-9 **限用物質含有情況標示聲明書 Declaration of the Presence Condition of the Restricted Substances Marking**

限用物質及其化學符號 Restricted substances and its chemical symbols						
單元 Unit	鉛 Lead (Pb)	汞 Mercury (Hg)	鎘 Cadmium (Cd)	六價鉻 Hexavalent chromium (Cr^{+6})	多溴聯苯 Polybrominated biphenyls (PBB)	多溴二苯醚 Polybrominated diphenyl ethers (PBDE)
纜線 Cables	–	○	○	○	○	○
機座/其他 Chassis/Other	–	○	○	○	○	○

Tabelul 4-9 限用物質含有情況標示聲明書 Declaration of the Presence Condition of the Restricted Substances Marking (Continuare)

限用物質及其化學符號 Restricted substances and its chemical symbols						
單元 Unit	鉛 Lead (Pb)	汞 Mercury (Hg)	鎘 Cadmium (Cd)	六價鉻 Hexavalent chromium (Cr^{+6})	多溴聯苯 Polybrominated biphenyls (PBB)	多溴二苯醚 Polybrominated diphenyl ethers (PBDE)
輸入/輸出印刷電路組件 I/O PCAs	–	○	○	○	○	○
液晶顯示器 (LCD) 面板 Liquid crystal display (LCD) panel (for AIO only)	–	○	○	○	○7	○
記憶體 Memory	○	○	○	○	○	○
主機板、處理器、散熱器 Motherboard, processor, heat sinks	–	○	○	○	○	○
電源供應器 Power supply	–	○	○	○	○	○
儲存裝置 Storage Devices	–	○	○	○	○	○

備考 1:「超出 0.1 %」及「超出 0.01 %」係指限用物質之百分比含量超出百分比含量基準值。

Note 1: "Exceeding 0.1 wt %" and "exceeding 0.01 wt %" indicate that the percentage content of the restricted substance exceeds the reference percentage value of presence condition.

備考 2:「○」係指該項限用物質之百分比含量未超出百分比含量基準值。

Note 2: "○" indicates that the percentage content of the restricted substance does not exceed the percentage of reference value of presence.

備考 3:「–」係指該項限用物質為排除項目。

Note 3: The "–" indicates that the restricted substance corresponds to the exemption.

若要取得最新版使用指南，請前往 http://www.hp.com/support，並依照指示尋找您的產品。然後選取「使用手冊」。

To access the latest user guides, go to http://www.hp.com/support, and follow the instructions to find your product. Then select **Manuals**.

Restricționarea substanțelor periculoase (RoHS) în India

Acest produs, precum și consumabilele și piesele de schimb asociate, respectă prevederile privind utilizarea unei cantități mai mici de substanțe periculoase din Regulamentul din 2016 privind deșeurile electronice din India.

Acesta nu conține plumb, mercur, crom hexavalent, bifenili polibromurați sau eteri difenil-polibromurați în concentrații care să depășească 0,1% din greutate și 0,01% din greutate pentru cadmiu, în afara cazurilor permise potrivit excepțiilor stabilite în Programul 2 din Regulament.

Informaţii pentru Regulamentul (CE) nr. 1275/2008 al Comisiei Uniunii Europene

Uniunea Europeană solicită această notificare referitoare la consumul de energie.

Pentru a găsi datele despre consumul de energie al produsului, inclusiv când produsul este în standby conectat în reţea, cu toate componentele de reţea cablată conectate şi cu toate dispozitivele wireless conectate, consultaţi secţiunea P14 „Additional information" (Informaţii suplimentare) din Declaraţia ECO IT pentru produs, de la http://www.hp.com/hpinfo/globalcitizenship/environment/productdata/itecodesktop-pc.html.

Unde este aplicabil, activaţi şi dezactivaţi o reţea wireless utilizând instrucţiunile din ghidul pentru utilizatorul produsului sau din sistemul de operare. Informaţiile sunt disponibile, de asemenea, la http://www.hp.com/support.

Declaraţii ECO IT

Utilizaţi aceste linkuri pentru a indica locaţiile declaraţiilor ECO IT.

PC-uri portabile sau tablete

http://www.hp.com/hpinfo/globalcitizenship/environment/productdata/iteconotebook-o.html

PC-uri de birou şi echipamente Thin Client

http://www.hp.com/hpinfo/globalcitizenship/environment/productdata/itecodesktop-pc.html?jumpid=reg_R1002_USEI

Staţii de lucru

http://www.hp.com/hpinfo/globalcitizenship/environment/productdata/itecoworkstatio.html

Informaţii privind restricţionarea substanţelor periculoase în Japonia (RoHS)

2008 年、日本における製品含有表示方法、JISC0950 改定版が公示されました。製造事業者は、2006 年 7 月 1 日以降に販売される電気・電子機器の特定化学物質の含有に付きまして情報提供を義務付けられています。

製品の部材表示に付きましては、http://www.hp.com/go/jisc0950/ を参照してください。

A Japanese regulatory requirement, defined by specification JIS C 0950, 2008, mandates that manufacturers provide Material Content Declarations for certain categories of electronic products offered for sale after July 1, 2006.

To view the JIS C 0950 material declaration for this product, visit http://www.hp.com/go/jisc0950.

Ley para el Aprovechamiento Sustentable de la Energía de México

Ley para el Aprovechamiento Sustentable de la Energía de México

Se ha etiquetado este producto en conformidad con la Ley para el Aprovechamiento Sustentable de la Energía de México, que requiere la divulgación del consumo de energía del modo de uso normal (modo

inactivo) y del modo de espera. Su producto es una de las muchas configuraciones de esta familia de modelos; el consumo de energía del modo inactivo de su configuración específica puede diferir de la información de la etiqueta. El consumo real de energía de su producto puede ser mayor o menor que el valor informado en la etiqueta de energía de producto para México a causa de factores como la configuración (componentes y módulos seleccionados) y el uso (tareas que se están efectuando, software instalado y en ejecución, etc.).

NOTĂ: Esta ley no es aplicable a las estaciones de trabajo.

TCO Certified

Această secțiune se aplică numai pentru produsele care poartă sigla TCO Certified.

Consultați https://tcocertified.com/product-finder/ pentru lista produselor TCO Certified.

A third-party certification according to ISO 14024

Toward sustainable IT products



Say hello to a more sustainable product

IT products are associated with a wide range of sustainability risks throughout their life cycle. Human rights violations occur in the supply chain. Harmful substances are used both in products and their manufacture. Products can often have a short lifespan because of poor ergonomics, low quality and when they are not able to be repaired or upgraded.

This product is a better choice. It meets all the criteria in TCO Certified, the world's most comprehensive sustainability certification for IT products. Thank you for making a responsible product choice, that help drive progress towards a more sustainable future!

Criteria in TCO Certified have a life-cycle perspective and balance environmental and social responsibility. Conformity is verified by independent and approved verifiers that specialize in IT products, social responsibility or other sustainability issues. Verification is done both before and after the certificate is issued, covering the entire validity period. The process also includes ensuring that corrective actions are implemented in all cases of factory non-conformities. And last but not least, to make sure that the certification and independent verification is accurate, both TCO Certified and the verifiers are reviewed regularly.

Want to know more?

Read information about TCO Certified, full criteria documents, news and updates at **tcocertified.com.** On the website you'll also find our Product Finder, which presents a complete, searchable listing of certified products.

TCO Certified Edge

Această secţiune se aplică numai pentru produsele care poartă sigla TCO Certified Edge.

Consultați https://tcocertified.com/product-finder/ pentru lista produselor TCO Certified Edge.

A third-party certification according to ISO 14024

Toward sustainable IT products

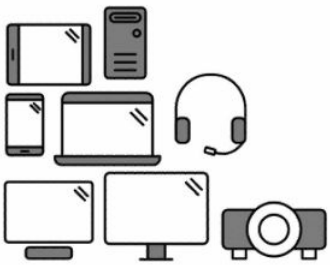

Say hello to a more sustainable product

IT products are associated with a wide range of sustainability risks throughout their life cycle. Human rights violations occur in the supply chain. Harmful substances are used both in products and their manufacture. Products can often have a short lifespan because of poor ergonomics, low quality and when they are not able to be repaired or upgraded.

This product is a better choice. It meets all the criteria in TCO Certified, the world's most comprehensive sustainability certification for IT products. Additionally, it fulfills the requirements of TCO Certified Edge, the supplemental certification that recognizes leading-edge products that exceed typical performance in a particular sustainability attribute. At our Product Finder **(tcocertified.com/product-finder)** you can find out which TCO Certified Edge criterion or criteria this product meets.

Criteria in TCO Certified have a life-cycle perspective and balance environmental and social responsibility. Compliance is verified by independent verification organizations that specialize in IT products, social responsibility or other sustainability issues. Verification is done both before and after the certificate is issued, covering the entire validity period. The process also includes ensuring that corrective actions are implemented in all cases of factory non-conformities.

Thank you for making a responsible product choice, that help drive progress towards a more sustainable future!

Want to know more?

Read information about TCO Certified, full criteria documents, news and updates at **tcocertified.com.** On the website you'll also find our Product Finder, which presents a complete, searchable listing of certified products.

Index

A

acumulator 21
Aviso para o Brasil 6
avisos
  Brasil 6

B

benzi de frecvențe radio 8

C

certificare ENERGY STAR 32
Certificare TCO Certified 45
Certificare TCO Certified Edge 46
computere portabile, modificări
  FCC (Federal Communications Commission - Comisia Federală pentru Comunicații) 4
computere portabile, notificări
  FCC (Federal Communications Commission - Comisia Federală pentru Comunicații) 3
  FCC (Federal Communications Commission - Comisia Federală pentru Comunicații) 4

D

declarație despre utilizarea modemului în Canada 16
declarație despre utilizarea modemului în Japonia 16
declarație despre utilizarea modemului în S.U.A. 15
declarație privind utilizarea modemului în Noua Zeelandă 17
declarații privind utilizarea modemului
  Canada 16
  Japonia 16
  Noua Zeelandă 17
declarații privind utilizarea modemului
  S.U.A. 15
dispozitive LAN wireless 4
dispozitive wireless 4
document de depunerea reglementărilor, Coreea de Sud 13
Document de remitere a reglementărilor pentru Coreea de Sud 13

E

Etichetă energie PC China 34
etichete, reglementare 2

F

FCC (Federal Communications Commission - Comisia Federală pentru Comunicații)
  cabluri pentru computere portabile 4
FCC (Federal Communications Commission - Comisia Federală pentru Comunicații)
  cabluri pentru computere portabile 5
FCC (Federal Communications Commission - Comisia Federală pentru Comunicații)
  modificări la computere portabile 4
FCC (Federal Communications Commission - Comisia Federală pentru Comunicații)
  modificări la computere portabile 5
  notificare pentru computere notebook, clasa A 4
FCC (Federal Communications Commission - Comisia Federală pentru Comunicații)
  notificare pentru computere notebook, clasa B 3

N

niveluri maxime de energie 8
Notificare a Macrovision Corporation 18
notificare de avertizare privind climatul tropical 28
notificare despre ergonomie 8
Notificare despre produs, Clasa A, Australia 5
Notificare despre produs, Clasa A, Uniunea Europeană și Regatul Unit 5
Notificare despre reglementările din Belarus 6
notificare despre siguranța lucrului cu laser 14
notificare despre siguranța lucrului cu laser 23
notificare GS 8
Notificare pentru Brazilia 6, 24
notificare pentru călătorii 27
notificare pentru Coreea de Sud 12
Notificare pentru Japonia 10
Notificare pentru Taiwan 13
notificare privind acumulatorul 14, 30
notificare privind altitudinea 28
notificare privind cablul de alimentare 25
Notificare privind cablul de alimentare pentru Japonia 26
notificare privind călătoria cu avionul 13
Notificare privind comunicațiile wireless pentru Thailanda 13
notificare privind dezafectarea echipamentului 30
notificare privind echipamentele wireless pentru Mexic 10
notificare privind echipamentele wireless pentru Singapore 12
Notificare privind eliminarea și reciclarea în Coreea 31
notificare privind împământarea cablului 29
notificare privind nivelul volumului din headset și din căști 23
notificare privind nivelul volumului, headseturi și căști 23

notificare privind restricționarea substanțelor periculoase în India 43
notificare privind restricționarea substanțelor periculoase în Japonia 44
notificare privind ventilatorul 23
notificări
acumulator 14, 21, 30
Brazilia 6, 24
cablul de alimentare pentru Japonia 26
cabluri de alimentare 25
Canada 6
călătorii 27
călătorii aeriene 13
Coreea de Sud 12
dezafectarea echipamentului 30
Eliminarea și reciclarea în Coreea 31
ergonomie 8
Japonia 10
Macrovision Corporation 18
material cu perclorat 34
mediu 30
Mexic 10
modem 15
nivelul volumului sonor din headseturi și căști 23
Notificare privind comunicațiile wireless pentru Thailanda 13
reglementări din Belarus 6
restricționarea substanțelor periculoase în India 43
Restricționarea substanțelor periculoase în Japonia 44
siguranță pentru lucrul cu laser 14
siguranță pentru lucrul cu laser 23
Singapore 12
Taiwan 13
ventilator 23
notificări despre modem 15
Notificări pentru Canada 6
Notificări pentru Clasa globală A 4
cabluri 5
modificări 5
notificări privind dezafectarea
acumulator 30
acumulator sigilat din fabrică 14
acumulator, înlocuire de către utilizator 14
echipament 30
notificări privind mediul 30
Notificări privind mediul pentru China 34

R

reciclare, componente electronice și acumulatoare 30
reciclarea acumulatoarelor 30
reciclarea componentelor electronice și a acumulatoarelor 30
Regulamentul (CE) nr. 1275/2008 al Comisiei Uniunii Europene 44

S

suport vocal 17

T

tuner TV, notificare privind împământarea cablului 29

Simboluri/Numerice

台灣對於危險物質的限制注意事項 41, 42
注意事項
台灣有害物質限制 41, 42

Руководство пользователя по соответствию нормам, требованиям к безопасности и охране окружающей среды

СВОДКА

В данном руководстве содержится нормативная информация, а также сведения о безопасности и охране окружающей среды в соответствии с нормами США, Канады и международными нормами для ноутбуков, планшетов, настольных компьютеров, тонких клиентов, персональных рабочих станций, моноблоков и терминалов для точек продаж.

Юридическая информация

© Copyright 2022, 2023 HP Development Company, L.P.

Bluetooth — товарный знак соответствующего владельца, используемый HP Inc. по лицензии. Название ENERGY STAR и эмблема ENERGY STAR являются зарегистрированными в США товарными знаками. Java является зарегистрированным товарным знаком компании Oracle и (или) ее дочерних компаний. WiGig — зарегистрированный товарный знак Wi-Fi Alliance.

Сведения, содержащиеся в данном документе, могут быть изменены без предварительного уведомления. Единственные гарантии для продуктов и услуг HP устанавливаются в прямых гарантийных обязательствах, прилагаемых к этим продуктам и услугам. Никакие приведенные в этом документе сведения не должны трактоваться как предоставление дополнительных гарантий. Компания HP не несет ответственности за содержащиеся в этом документе технические или редакторские ошибки либо упущения.

Редакция 3: декабрь 2023 г.

Редакция 1: июль 2022 года

Номер документа: N25728-253

Содержание

1 Об этом руководстве 1

2 Примечания о соответствии нормам 2

Доступ к этикеткам со сведениями о соответствии нормам 2

Уведомление (класс Б) Федеральной комиссии США по связи 3

Изменения 4

Кабели 4

Компьютеры с устройствами беспроводной сети или модулями HP Mobile Broadband 4

Устройства беспроводной связи с частотой 5,925-7,125 ГГц 4

Уведомления по всему миру (для класса A) 4

Уведомление (класс A) Федеральной комиссии США по связи 4

Изменения 5

Кабели 5

Уведомление для Австралии 5

Уведомление для ЕС и Великобритании 5

Уведомление для Японии 5

Уведомление для Южной Кореи 6

Уведомление для Тайваня 6

Примечания о соответствии нормам для Беларуси 6

Уведомление для Бразилии 6

уведомления для Канады 6

Примечания о соответствии нормам ЕС и Великобритании 7

Декларация о соответствии 7

Устройства, в которых используются радиочастотные сигналы (EMF) 7

Ограничения для изделий, в которых используются радиочастотные сигналы (только для некоторых моделей) 7

Радиочастотные диапазоны и максимальные уровни мощности (только для некоторых моделей и стран) 8

Уведомление о соответствии требованиям эргономических стандартов 9

Европейская декларация о телефонных сетях (модем/факс) 9

Уведомление для Австралии и Новой Зеландии 9

Уведомление относительно глобальной беспроводной сети для Китая 10

Уведомление о радиооборудовании для Китая 10

Уведомление об использования технологии управления беспроводной зарядкой в Китае (только в некоторых моделях) 10

Уведомление для Японии 10

Отметки о сертификации модулей беспроводной локальной сети (WLAN), беспроводной глобальной сети (WWAN) и Bluetooth® 11

Уведомление для Мексики 11

Примечания о соответствии нормам для Евразийского союза 11

Производитель и дата производства 11
Өндіруші және өндіру мерзімі 12
Местные представители: 12
Жергілікті өкілдіктері: 12
уведомление об использовании беспроводного оборудования для Сингапура 12
Уведомления для Южной Кореи 13
Документ нормативного представления 13
уведомление об использовании беспроводной связи в Таиланде 13
Уведомления NCC для Тайваня 14
無線 LAN 802.11 裝置/藍牙裝置/短距離通訊裝置: 14
Уведомление об использовании в самолете 14
Уведомления о заменяемой пользователем батарее 14
Уведомления о батареях с заводской пломбой 14
Соответствие лазерного оборудования 15
Одобрение телекоммуникационных устройств 15
Уведомления об использовании модема 16
Предписания по эксплуатации модемов в США 16
Предписания по эксплуатации модемов в Канаде 17
Предписания по эксплуатации модемов в Японии 17
Предписания по эксплуатации модемов в Новой Зеландии 18
Поддержка голоса 18
уведомление Macrovision Corporation 18
3 Уведомления о безопасности 20
Важные сведения о безопасности 20
Уведомление об угрозе безопасности в связи с перегревом 21
Уведомление о возможных угрозах безопасности 21
Условия для установки 22
Уведомление об уровне шума 22
Уведомления о батареях 22
Уведомления о вентиляторе 24
Уведомление об уровне громкости гарнитуры и наушников 24
Техника безопасности при эксплуатации лазерных устройств 25
Требования к источнику питания и кабелям питания 25
Требования к заземлению источников питания класса I 25
Уведомление для Бразилии 25
Дания 25
Финляндия 25
Норвегия 26
Швеция 26
Требования к источнику питания 26
Китай 26
Использование в Норвегии 26

Требования к кабелю питания 26
Уведомление об использовании кабелей питания 27
Разъем постоянного тока внешнего источника питания HP 27
уведомление об использовании кабелей питания в Японии 27
Требования к использованию кабелей питания в Японии 27
Опасность защемления 28
Защита разъемов телеантенны 28
Заземление внешней телеантенны 28
Грозозащита 28
Примечание для установщика системы CATV 29
Уведомление об использовании в поездках 29
Уведомления о безопасности для Китая 30
Уведомление о высоте над уровнем моря для Китая 30
Уведомление об использовании устройства в условиях тропического климата для Китая 30
Уведомление о заземлении кабеля для продуктов с ТВ-тюнером для Норвегии и Швеции 31
Уведомление о зрении для Тайваня 31
使用過度恐傷害視力 31
4 Уведомления об охране окружающей среды 32
Утилизация электронного оборудования, упаковки и батарей 32
Утилизация оборудования пользователями 32
Утилизация щелочных батарей в Бразилии 32
Сведения о переработке оборудования в Бразилии 33
France Triman WEEE и наклейка о переработке 33
Уведомления об утилизации и переработке (Корея) 33
Информация об утилизации батарей для Тайваня 33
Нормы WEEE в Турции 34
Сертификация ENERGY STAR® (только для некоторых устройств) 34
Химические вещества 35
Перхлоратный материал, может потребоваться специальное обращение 36
уведомления о соблюдении экологических норм для Китая 36
Наклейка по энергоэффективности персональных компьютеров для Китая 36
Директива RoHS для Китая 40
笔记本电脑和平板电脑产品中有害物质或元素的名称及含量 40
台式机、瘦客户端、个人工作站、一体机和销售点终端产品中有害物质或元素的名称及含量 41
台灣針對筆記型電腦和平板電腦的有害物質限制使用管理辦法 (RoHS) 43
限用物質含有情況標示聲明書 43
台灣針對桌上型電腦、精簡型電腦、個人工作站、一體成形電腦及銷售點終端機的有害物質限制使用管理辦法 (RoHS) 44
限用物質含有情況標示聲明書 44
Ограничение на содержание опасных веществ (RoHS) для Индии 45
Сведения о постановлении Комиссии ЕС 1275/2008 46

Экологические заявления для ИТ 46
Ограничение на содержание опасных веществ (RoHS) для Японии 46
Ley para el Aprovechamiento Sustentable de la Energía de México 46
Сертификация TCO 47
TCO Certified Edge 48
Указатель 50

1 Об этом руководстве

В данном руководстве содержится нормативная информация, а также сведения о безопасности и охране окружающей среды в соответствии с нормами США, Канады и международными нормами для ноутбуков, планшетов, настольных компьютеров, тонких клиентов, персональных рабочих станций, моноблоков и терминалов для точек продаж.

Чтобы ознакомиться с актуальными версиями руководств пользователя, перейдите по адресу http://www.hp.com/support и следуйте инструкциям, чтобы найти свое устройство. Затем выберите пункт **Руководства пользователя**.

⚠ **ВНИМАНИЕ!** Указывает на опасные ситуации, которые, если не принять надлежащих мер предосторожности, **могут** привести к тяжелым травмам или смерти.

⚠ **ПРЕДУПРЕЖДЕНИЕ.** Указывает на опасные ситуации, которые, если не принять надлежащих мер предосторожности, **могут** привести к травмам легкой или средней тяжести.

ВАЖНО! Указывает на важную информацию, не связанную с опасностью (например, на сообщения, связанные с повреждением имущества). Предупреждает пользователя, что неточное выполнение описанной процедуры может привести к потере данных, к повреждению оборудования или программного обеспечения. Также содержит важную информацию, которая объясняет различные понятия или помогает выполнять задачи.

ПРИМЕЧАНИЕ. Содержит дополнительную информацию, которая подчеркивает или дополняет важные положения основного текста.

СОВЕТ: Предоставляет советы, которые будут полезны для выполнения задачи.

2 Примечания о соответствии нормам

В этом разделе содержатся сведения о соответствии продукта стандартам беспроводной и проводной связи, а также другим стандартам, действующим в различных странах и регионах. Некоторые примечания могут не распространяться на данный продукт.

Может быть установлено одно или несколько встроенных устройств беспроводной связи. При определенных условиях использование устройств беспроводной связи может быть ограничено. Такие ограничения могут существовать на борту самолета, в больницах, в непосредственной близости от взрывчатых веществ, в опасных местах и так далее. Если вы не уверены, что работа с устройством разрешена, спросите разрешения у персонала, прежде чем включать его.

Доступ к этикеткам со сведениями о соответствии нормам

На некоторых продуктах также могут быть электронные этикетки со сведениями о соответствии нормам (электронные этикетки), доступ к которым можно получить через BIOS компьютера.

Этикетки со сведениями о соответствии нормам, которые содержат соответствующую информацию для страны или региона (например, идентификатор Федеральной комиссии США по связи), могут находиться на нижней панели компьютера, внутри отсека для батареи (только на некоторых моделях), под съемной служебной дверцей (только на некоторых моделях), на задней панели дисплея или на модуле беспроводной или модемной связи.

ПРИМЕЧАНИЕ. Электронные этикетки доступны не для всех устройств.

ПРИМЕЧАНИЕ. Устройства, не предназначенные для продажи или использования в США, могут не иметь идентификатора Федеральной комиссии США по связи.

ПРИМЕЧАНИЕ. Список доступных электронных этикеток зависит от модели компьютера и установленных устройств.

Чтобы просмотреть данные электронных этикеток со сведениями о соответствии нормам, выполните следующие действия.

1. Включите или перезагрузите компьютер.
2. Нажмите клавишу esc или f10, чтобы открыть утилиту Computer Setup.
3. Для просмотра электронной этикетки воспользуйтесь одним из следующих способов:
   - Для ноутбуков:
     а. С помощью указывающего устройства или клавиш со стрелками выберите **Advanced** (Дополнительно), **Electronic Labels** (Электронные этикетки) и нажмите клавишу Ввод.
     б. С помощью указывающего устройства или клавиш со стрелками выберите один из перечисленных элементов и нажмите клавишу **OK**.
   - Для настольных компьютеров:
     а. С помощью указывающего устройства или клавиш со стрелками выберите **Main** (Главное меню), а затем выберите **Electronic Label System** (Система электронных этикеток).

6. Нажмите клавишу Ввод. Отображается электронная этикетка.

4. Чтобы выйти из меню утилиты Computer Setup, не применяя внесенные изменения, сделайте следующее.

   Нажмите значок **Выход** в правом нижнем углу экрана и следуйте инструкциям на экране.

   – или –

   С помощью клавиш со стрелками выберите **Main** (Главное), **Ignore Changes and Exit** (Выход без сохранения изменений) и нажмите клавишу Ввод.

Уведомление (класс Б) Федеральной комиссии США по связи

Данное оборудование проверено и соответствует требованиям для цифровых устройств класса B в соответствии с частью 15 правил Федеральной комиссии США по связи. Используйте эти уведомления для продуктов класса B.

Эти ограничения призваны обеспечить надлежащую защиту от вредных помех при использовании в жилых помещениях. Данное оборудование генерирует, использует и может излучать радиочастотную энергию. Если оборудование установлено и используется с нарушением инструкций, то оно может создавать вредные помехи для радиосвязи. Однако изготовитель не дает никаких гарантий отсутствия помех при определенных условиях.

Если данное оборудование создает помехи для радио или телевизионного сигнала, что можно определить выключив и включив оборудование, то пользователь может попробовать убрать помехи одним из следующих способов:

- изменить положение или переместить приемную антенну;
- увеличить расстояние между оборудованием и приемником;
- подключить оборудование и приемник к розеткам разных цепей;
- обратиться к дилеру или специалисту по радио- и телевизионному оборудованию.

Данное устройство соответствует требованиям раздела 15 правил Федеральной комиссии США по связи. Эксплуатация возможна, если выполняются следующие два условия:

1. Данное устройство не должно быть источником помех.
2. Устройство не должно быть подвержено влиянию любых помех, включая помехи, которые могут вызвать нежелательную работу оборудования.

Задать вопросы, связанные с этим устройством, можно одним из приведенных ниже способов.

- Письменно:

  HP Inc.

  1501 Page Mill Road

  Palo Alto, CA 94304

- Позвонив в компанию HP по телефону 650-857-1501

  – или –

- Написав по адресу techregshelp@hp.com

Для идентификации устройства см. указанные на нем обозначение, серию или номер модели.

Изменения

Согласно правилам Федеральной комиссии США по связи, пользователь должен быть уведомлен о том, что любые изменения или модификации устройства, не утвержденные компанией HP, могут привести к лишению пользователя права на использование оборудования.

Кабели

Для обеспечения соответствия правилам и нормам Федеральной комиссии США по связи подключения к данному устройству должны осуществляться с использованием экранированных кабелей с металлическими колпачками для подавления электромагнитных/радиопомех.

Компьютеры с устройствами беспроводной сети или модулями HP Mobile Broadband

Данное устройство не может располагаться или эксплуатироваться вблизи любых других антенн или передатчиков.

⚠ ВНИМАНИЕ! **Воздействие радиочастотного излучения** Выходная мощность излучения данного устройства соответствует пределам радиочастотного излучения, разрешенным Федеральной комиссией США по связи. Тем не менее устройство следует использовать в соответствии со стандартными инструкциями по эксплуатации.

Устройства беспроводной связи с частотой 5,925-7,125 ГГц

Правила FCC ограничивают работу данного устройства только в помещении.

Запрещается эксплуатация данного устройства на нефтяных платформах, в автомобилях, поездах, кораблях и авиатранспорте, за исключением случаев, когда эксплуатация данного устройства разрешена в самолетах на высоте более 3 км (10000 футов). Также запрещено использовать это устройство для управления или обмена данными с беспилотными летательными аппаратами.

Уведомления по всему миру (для класса A)

Используйте эти уведомления для продуктов класса A.

Уведомление (класс A) Федеральной комиссии США по связи

Данное оборудование проверено и признано соответствующим требованиям, предъявляемым к цифровым устройствам класса A, согласно части 15 правил FCC.

Эти ограничения призваны обеспечить разумную степень защиты от недопустимых помех при работе оборудования в офисных помещениях. Данное оборудование создает, использует и может излучать радиочастотную энергию, а при установке и использовании не по инструкции может оказывать вредные помехи радиосвязи. Эксплуатация данного оборудования в жилых помещениях с большой степенью вероятности может приводить к возникновению помех, устранять которые пользователь должен будет за свой счет.

Задать вопросы, связанные с этим устройством, можно одним из приведенных ниже способов.

- Письменно:

HP Inc.

1501 Page Mill Road

Palo Alto, CA 94304

- Позвонив в компанию HP по телефону 650-857-1501

  – или –

- Написав по адресу techregshelp@hp.com

Для идентификации устройства см. указанные на нем обозначение, серию или номер модели.

Изменения

Согласно правилам FCC, пользователь должен быть уведомлен о том, что любые изменения или модификации устройства, не утвержденные Hewlett-Packard Enterprise, могут привести к лишению пользователя права на использование оборудования.

Кабели

В соответствии с правилами и требованиями FCC подключения к данному устройству следует осуществлять с помощью экранированных кабелей с металлическими разъемами RFI/EMI.

Уведомление для Австралии

Используйте это уведомление для продуктов класса A в Австралии.

⚠ **ВНИМАНИЕ!** Данное устройство относится к классу A. Внутри помещения данное изделие может стать причиной радиопомех. В этом случае пользователю потребуется принять соответствующие меры.

Уведомление для ЕС и Великобритании

Используйте это уведомление для продуктов класса A в Европейском Союзе и Великобритании.

⚠ **ВНИМАНИЕ!** Данное устройство относится к классу A. Внутри помещения данное изделие может стать причиной радиопомех. В этом случае пользователю потребуется принять соответствующие меры.

Уведомление для Японии

VCCI- CISPR32

この装置は、クラスA機器です。この装置を住宅環境で使用すると電波妨害を引き起こすことがあります。この場合には使用者が適切な対策を講ずるよう要求されることがあります。 VCCI — A

Уведомление для Южной Кореи

이 기기는 업무용 환경에서 사용할 목적으로 적합성평가를 받은 기기로서 가정용 환경에서 사용하는 경우 전파간섭의 우려가 있습니다

Уведомление для Тайваня

此為甲類資訊技術設備

為避免電磁干擾，本產品不應安裝或使用於住宅環境。

Примечания о соответствии нормам для Беларуси

Это устройство отвечает требованиям технического регламента Республики Беларусь “Средства электросвязи. Безопасность” (ТР 2018/024/BY).



Уведомление для Бразилии

Este equipamento não tem direito à proteção contra interferência prejudicial e não pode causar interferência em sistemas devidamente autorizados.

ВАЖНО! A alimentação de energia é predefinida para 220/230V. Se você possuir tomada elétrica de 110/115V, por favor, altere a chave na parte traseira do seu computador para a tensão correta.

Para maiores informações, consulte o site da ANATEL – www.anatel.gov.br.

уведомления для Канады

Если это устройство содержит модули беспроводной локальной сети WLAN или Bluetooth, оно соответствует требованиям нелицензируемого стандарта RSS министерства промышленности Канады. Эксплуатация возможна, если выполняются следующие два условия: (1) устройство не должно быть источником помех и (2) должно оставаться работоспособным при наличии любых помех, включая помехи, которые могут привести к неправильной работе.

ВНИМАНИЕ! **Воздействие радиочастотного излучения:** выходная мощность излучения этого устройства соответствует пределам радиочастотного излучения, разрешенным Министерством промышленности Канады. Тем не менее устройство следует использовать в соответствии со стандартными инструкциями по эксплуатации.

ВАЖНО! Беспроводные устройства, работающие в диапазоне 6 ГГц, не должны использоваться для управления беспилотными авиационными системами или связи с ними.

ВАЖНО! При работе в беспроводной сети IEEE 802.11a, n или ac данное устройство можно использовать только в помещениях из-за работы в частотном диапазоне 5,15–5,25 ГГц. В соответствии с требованиями Министерства промышленности Канады данное устройство должно использоваться в помещениях, поскольку оно работает в частотном диапазоне 5,15–

5,25 ГГц для уменьшения возможных вредных помех мобильным спутниковым системам, работающим на одном канале. Частотные диапазоны от 5,25 до 5,35 ГГц и от 5,65 до 5,85 ГГц предназначены преимущественно для использования мощными радиолокационными станциями. Такие РЛС могут создавать помехи для этого устройства и (или) вредить ему.

Антенны, установленные на этом устройстве, не подлежат замене. Любые попытки доступа пользователя приведут к повреждению компьютера.

Примечания о соответствии нормам ЕС и Великобритании

В ЕС и Великобритания используются собственные примечания о соответствии нормам.

Декларация о соответствии

Продукты с маркировкой CE и UK производятся таким образом, чтобы их можно было эксплуатировать по крайней мере в одной стране-члене ЕС и в Великобритании, а также чтобы они соответствовали одной или нескольким из перечисленных далее директив ЕС, которые могут на них распространяться.

Директива RED 2014/53/EU; Директива 2014/35/EU по низковольтному оборудованию; Директива 2014/30/EU по электромагнитной совместимости; Директива 2009/125/EC по экодизайну; Директива 2011/65/EU по ограничению использования опасных и вредных веществ в электрооборудовании и электронном оборудовании.

Соответствие этим директивам оценивается с использованием применимых согласованных европейских стандартов.

Полный текст декларации о соответствии требованиям ЕС и Великобритании приводится на веб-сайте: http://www.hp.eu/certificates. Поиск по названию модели устройства или с его нормативному номеру модели (RMN), который можно найти на наклейке со сведениями о соответствии нормам.

Контакт по нормативным вопросам: напишите по адресу techregshelp@hp.com.

Устройства, в которых используются радиочастотные сигналы (EMF)

Используйте это уведомление, если необходимо предоставить данные EMF для работы радиостанции.

Данное изделие содержит устройство, передающее и принимающее радиосигналы. Для ноутбуков и моноблоков в обычных условиях использования уровень высокочастотного излучения соответствует требованиям ЕС при расстоянии до оборудования 20 см и более. Изделия, предназначенные для эксплуатации на более близком расстоянии, например планшетные компьютеры, соответствуют действующим требованиям ЕС в стандартных рабочих положениях. Изделия могут использоваться без соблюдения минимального расстояния, если в инструкции к конкретному изделию не указано иное.

Ограничения для изделий, в которых используются радиочастотные сигналы (только для некоторых моделей)

Для некоторых устройств в определенных странах действуют ограничения функции радио.



ВАЖНО! Беспроводная сеть ЛВС IEEE 802.11x с частотными диапазонами 5,15-5,35 ГГц и/или Wi-Fi 6E Low Power Indoor 5,945-6,425 ГГц (или 5,925-6,425 ГГц в Великобритании) предназначена для использования только в помещениях во всех странах, указанных в таблице. Использование этой беспроводной локальной сети (WLAN) вне помещения может создавать помехи для существующих радиослужб.

Радиочастотные диапазоны и максимальные уровни мощности (только для некоторых моделей и стран)

В таблице показаны радиочастотные диапазоны и максимальные уровни мощности для некоторых моделей и стран.

Таблица 2-1 Радиочастотные диапазоны и максимальные уровни мощности (только для некоторых моделей и стран)

Технология беспроводной связи	Максимальная мощность передачи ЭИИМ (мВт)
Bluetooth; 2,4 ГГц	100
NFC; 13,56 МГц	10
RFID; 865-868 МГц/915-921 МГц	2000/4000
Беспроводная локальная сеть (WLAN) Wi-Fi 802.11x; 2,4 ГГц	100
Беспроводная локальная сеть (WLAN) Wi-Fi 802.11x; 5 ГГц	200
SRD Wi-Fi 802.11x; 5725–5875 МГц	25
Беспроводная локальная сеть (WLAN) Wi-Fi 802.11ax; 6 ГГц	ЕС: 200/25 (LPI/VLP) Великобритания: 250/25 (LPI/VLP)
Беспроводная глобальная сеть (WWAN) 5G NR (450 МГц – 7125 МГц)	400
Беспроводная глобальная сеть (WWAN) 4G LTE; 700/800/900/1800/2100/2300/2600/3500 МГц	200
Беспроводная глобальная сеть (WWAN) 3G UTMS; 900/2100 МГц	250
Беспроводная глобальная сеть (WWAN) 2G GSM GPRS EDGE; 900 МГц	2000
Беспроводная глобальная сеть (WWAN) 2G GSM GPRS EDGE; 1800 МГц	1000
WiGig® 802.11ad; 60 ГГц	316

Таблица 2-1 **Радиочастотные диапазоны и максимальные уровни мощности (только для некоторых моделей и стран) (продолжение)**

Технология беспроводной связи	Максимальная мощность передачи ЭИИМ (мВт)
ПРИМЕЧАНИЕ. Для обеспечения соответствия нормативным требованиям используйте только поддерживаемые HP драйверы и правильные региональные параметры.	

Уведомление о соответствии требованиям эргономических стандартов

Если мобильный компьютер используется на рабочем месте в качестве дисплея и применяется Директива об устройствах визуального отображения 90/270/EEC, то нужно использовать соответствующую внешнюю клавиатуру. В зависимости от ситуации применения и задач также может быть необходим и соответствующий внешний монитор, чтобы сформировать рабочие условия, сопоставимые с использованием обычной рабочей станции.

Ссылка: EK1-ITB 2000 (добровольная сертификация в GS)

Мобильные компьютеры с отметкой об утверждении Бюро стандартизации, метрологии и контроля (GS) отвечают применимым требованиям к эргономике. Без внешней клавиатуры их можно использовать только кратковременно в качестве устройств визуального отображения.

При использовании мобильных компьютеров в условиях неблагоприятного освещения (например, при прямом солнечном освещении) возможно отражение, что приведет к ухудшению видимости изображения на экране.

Компьютерная система, которая состоит из устройств HP, отвечает применимым требованиям к эргономике, если все составляющие, например профессиональный настольный компьютер, клавиатура, мышь и монитор, имеют отметку об утверждении GS.

Будьте внимательны при установке специального компьютера в корпусе Tower, профессионального настольного ПК в корпусе Micro Tower или рабочей станции, которые не предназначены для установки и использования с прямым обзором для отображения информации на рабочих местах. Чтобы избежать бликов при отображении информации на рабочих местах, такое устройство не следует размещать непосредственно в поле обзора.

Европейская декларация о телефонных сетях (модем/факс)

Данное устройство соответствует требованиям применимой Директивы и содержит соответствующее обозначение CE. Однако в связи с различиями между отдельными телефонными сетями общего пользования в разных странах или регионах разрешение на их использование само по себе не может быть абсолютной гарантией их успешной работы в каждой конечной точке телефонной сети общего пользования. В случае возникновения проблем следует в первую очередь обратиться к поставщику оборудования.

Уведомление для Австралии и Новой Зеландии

Данное оборудование содержит радиопередатчик и радиоприемник. При стандартных условиях эксплуатации расстояние между пользователем и устройством должно составлять не менее 20 см, чтобы уровни облучения соответствовали стандартам Австралии и Новой Зеландии.

Компьютер должен быть подключен к сети связи с помощью кабеля, который отвечает требованиям AS/CA S008.

⚠ ВНИМАНИЕ! Модемы без встроенного разъема RJ11, которые поставляются в комплекте с этим компьютером, не следует устанавливать на любых других устройствах.

Уведомление относительно глобальной беспроводной сети для Китая

重要信息：本公司建议用户通过官方渠道进行系统更新，非官方渠道的更新可能会带来安全风险。

Уведомление о радиооборудовании для Китая

型号核准代码显示在产品本体的铭牌上

Уведомление об использования технологии управления беспроводной зарядкой в Китае (только в некоторых моделях)

（一）无线充模组由 PCB 板、电磁线圈、电子组件等组成，经过加工成品后，通电时电磁线圈（初级线圈）能产生电磁场。其与无线充电设备使用，利用贴片中的接收线圈（次级线圈）接收无线充电发射板产生电磁声，并将磁能转化为电能。额定传输功率:15W。工作频率范围：120~130KHz。

（二）设备符合国家《无线充电（电力传输）设备无线电管理暂行规定》以及产品质量、电磁辐射和电气安全等法律法规、国家标准等有关规定；

（三）不得擅自改变使用场景或使用条件、扩大工作频率范围、加大传输功率（包括额外加装功率放大器）；

（四）不得对其他合法的无线电业务及台（站）产生有害干扰，也不得提出免受无线电干扰和辐射无线电波干扰的保护要求，如对其他合法的无线电业务及台（站）产生有害干扰时，应立即停止使用，并在采取措施消除有害干扰后方可继续使用；

（五）无线充电设备禁用区域，禁止使用无线充电功能；

（六）使用无线充电设备如对广播业务的接收造成影响，应立即停止使用无线充电设备；

（七）在船舶、航空器和铁路机车（含动车组列车）内使用无线充电设备应当遵守本规定及相关行业主管部门的规定

Уведомление для Японии

V-2 規定適合の場合

この装置は、クラス B 情報技術装置です。この装置は、家庭環境で使用することを目的としていますが、この装置がラジオやテレビジョン受信機に近接して使用されると、受信障害を引き起こすことがあります。

取り扱い説明書に従 って正しい取り扱いをして下さい。

VCCI-B

VCCI32-1 規定適合の場合

この装置は、クラス B 機器です。この装置は、住宅環境で使用することを目的としていますが、この装置がラジオやテレビジョン受信機に近接して使用されると、受信障害を引き起こすことがあります。

取り扱い説明書に従 って正しい取り扱いをして下さい。

VCCI-B

5GHz 帯及び 6GHz 帯を使用する特定無線設備は屋内使用に限られています。この機器を屋外で使用することは電波法で禁じられています。

Отметки о сертификации модулей беспроводной локальной сети (WLAN), беспроводной глобальной сети (WWAN) и Bluetooth®

この機器は、技術基準適合証明または工事設計認証を受けた無線設備を搭載しています。

This product contains certified radio equipment.



Some products may use electronic regulatory labels (e-labels). To view the certification mark and numbers on an e-label, please refer to the previous “Accessing regulatory labels” section.

一部の製品では、電子規定ラベル（e ラベル）が使用されています。e ラベルの技適マークと認証番号を確認するには、「規定ラベルの確認」の項目をご覧ください

Уведомление для Мексики

Declaración para México

La operación de este equipo está sujeta a las siguientes dos condiciones: (1) es posible que este equipo o dispositivo no cause interferencia perjudicial y (2) este equipo o dispositivo debe aceptar cualquier interferencia, incluyendo la que pueda causar su operación no deseada.

Aviso sobre conexiones inalámbricas para México:

En el caso de PC de escritorio, equipos All-in-One, terminales de punto de venta, thin clients y workstations en uso normal e instalados con un dispositivo de transmisión y recepción de radio, una distancia de separación de 20 cm garantiza que los niveles de exposición a radiofrecuencia cumplan con los requisitos de México.

Примечания о соответствии нормам для Евразийского союза

Следующие уведомления могут распространяться на продукты, реализуемые в Евразийском союзе.

Производитель и дата производства

HP Inc.

Адрес: 1501 Page Mill Road, Palo Alto, California 94304, U.S.

Дата производства зашифрована в 10-значном серийном номере, расположенном на наклейке со служебной информацией изделия.

4-я, 5-я и 6-я цифры обозначают год и неделю производства. 4-я цифра обозначает год, например, «3» обозначает, что изделие произведено в «2013» году.

5-я и 6-я цифры обозначают номер недели в году производства, например, «12» обозначает «12-ю» неделю.

Өндіруші және өндіру мерзімі

HP Inc.

Мекенжайы: 1501 Page Mill Road, Palo Alto, California 94304, U.S.

Өнімнің жасалу мерзімін табу үшін өнімнің қызмет көрсету жапсырмасындағы 10 таңбадан тұратын сериялық нөмірін қараңыз.

4-ші, 5-ші және 6-шы сандар өнімнің жасалған жылы мен аптасын көрсетеді. 4-ші сан жылын көрсетеді, мысалы «3» саны «2013» дегенді білдіреді.

5-ші және 6-шы сандар берілген жылдың қай аптасында жасалғанын көрсетеді, мысалы, «12» саны «12-ші» апта дегенді білдіреді.

Местные представители:

Россия: ООО "ЭйчПи Инк",

Российская Федерация, 125171, г. Москва, Ленинградское шоссе, 16А, стр.3,

телефон/факс: +7 495 797 35 00 / +7 499 92132 50

Казахстан: Филиал компании "ЭйчПи Глобал Трэйдинг Би.Ви.", Республика Казахстан, 050040, г.

Алматы, Бостандыкский район, проспект Аль-Фараби, 77/7,

телефон/факс: +7 727 355 35 52

Жергілікті өкілдіктері:

Ресей: ООО "ЭйчПи Инк",

Ресей Федерациясы, 125171, Мәскеу, Ленинград шоссесі, 16А блок 3,

Телефон/факс: +7 495 797 35 00 / +7 499 92132 50

Қазақстан: "ЭйчПи Глобал Трэйдинг Би.Ви. "компаниясының Қазақстандағы филиалы, Қазақстан

Республикасы, 050040, Алматы к., Бостандық, Әл-

Фараби даң.ылы, 77/7,

Телефон/факс: +7 727 355 35 52

уведомление об использовании беспроводного оборудования для Сингапура

Отключайте все устройства беспроводной глобальной сети (WWAN), находясь на борту самолета. Использование этих устройства на борту самолета является незаконным, может быть опасным для эксплуатации воздушного судна и может создавать помехи для сотовых сетей. Несоблюдение

этих требований может вести к приостановке или отказу от предоставления услуг сотовой связи для нарушителя или к судебному преследованию.

Напоминаем, что использование радиооборудования должно быть ограничено на топливных складах, химических заводах и в местах проведения взрывных работ.

Как и в случае использования другого мобильного оборудования, излучающего радиоволны, для нормальной работы оборудования и безопасности пользователей рекомендуется при работе с оборудованием соблюдать достаточное расстояние между антеннами и любыми частями тела.

Устройство соответствует применимым требованиям к радиочастотному излучению, которые основаны на рекомендациях научных организаций, предусматривающих предельные значения, обеспечивающие безопасность людей независимо от состояния здоровья и возраста. В таких рекомендациях по радиочастотному излучению применяется единица измерения, называемая удельным коэффициентом поглощения (SAR). Тесты для вычисления SAR проводятся с использованием стандартизированных методов, причем выполняется передача по телефону на самом высоком сертифицированном уровне мощности во всех используемых диапазонах частот. Информация данных SAR основана на стандартах EN50360 и EN50361 CENELEC, использующих предел 2 Ватт на кг, усредненное на 10 грамм ткани тела.

Уведомления для Южной Кореи

무선적용제품

해당 무선설비가 전파혼신 가능성이 있으므로 인명안전과 관련된 서비스는 할 수 없음 (무선모듈 제품이 설치되어 있는 경우).

몸 가까이에서 장치를 작동할 경우, 비금속 저장 액세서리를 사용하여 장치와 몸 사이에 2.5cm 이상의 거리를 유지하십시오.

Документ нормативного представления

규정 제출 문서

규정 제출 문서에 의거하여 등록자(신청자) 또는 제조업체는 'HP Inc.' 또는 'HP Korea Inc.'입니다.

규정 제출 문서에 의거하여 문서에 포함된 장비명은 '컴퓨터'이며 일반적으로 다음 주요 제품 유형 중 하나로 분류됩니다.

올인원(일체형), 올인원 PC, 올인원 데스크톱 PC

컴퓨터 또는 개인용 컴퓨터

데스크톱 또는 데스크톱 PC

노트북 또는 노트북 PC

태블릿 PC

씬 클라이언트

워크스테이션

RPOS, 소매 시스템, 소매 POS(Point-of-Sale) 터미널

уведомление об использовании беспроводной связи в Таиланде

เครื่องโทรคมนาคมและอุปกรณ์นี้ มีความสอดคล้องตามมาตรฐานหรือข้อกำหนดของ กสทช.

(This telecommunication equipment conforms to the requirements of NBTC.)

เครื่องวิทยุคมนาคมนี้มีระดับการแผ่คลื่นแม่เหล็กไฟฟ้าสอดคล้องตามมาตรฐานความปลอดภัยต่อสุขภาพของมนุษย์จากการใช้เครื่องวิทยุคมนาคมที่คณะกรรมการกิจการโทรคมนาคมแห่งชาติประกาศกำหนด

This radio communication equipment has the electromagnetic field strength in compliance with the Safety Standard for the Use of Radio communication Equipment on Human Health announced by the National Telecommunications Commission.

Уведомления NCC для Тайваня

На Тайване применяются следующие уведомления.

無線 LAN 802.11 裝置/藍牙裝置/短距離通訊裝置:

取得審驗證明之低功率射頻器材，非經核准，公司、商號或使用者均不得擅自變更頻率、加大功率或變更原設計之特性及功能。低功率射頻器材之使用不得影響飛航安全及干擾合法通信；經發現有干擾現象時，應立即停用，並改善至無干擾時方得繼續使用。前述合法通信，指依電信管理法規定作業之無線電通信。低功率射頻器材須忍受合法通信或工業、科學及醫療用電波輻射性電機設備之干擾。

應避免影響附近雷達系統之操作。

高增益指向性天線只得應用於固定式點對點系統。

減少電磁波影響，請妥適使用。

Уведомление об использовании в самолете

Правила использования электронного оборудования в самолетах коммерческих авиакомпаний устанавливаются авиакомпаниями.

Уведомления о заменяемой пользователем батарее

По окончании срока службы батареи не выбрасывайте ее с бытовыми отходами. Утилизируйте батарею компьютера в соответствии с принятыми в вашем регионе правилами и нормами.

HP рекомендует пользователям сдавать бывшие в употреблении электронное оборудование, оригинальные картриджи HP и аккумуляторы на утилизацию. Дополнительные сведения о программах утилизации приводятся на веб-сайте HP по адресу http://www.hp.com/recycle.

Сведения об извлечении заменяемой пользователем батареи приводятся в руководстве пользователя, которое входит в комплект поставки устройства.

Уведомления о батареях с заводской пломбой

Пользователи не могут заменить батареи в данном устройстве самостоятельно. Вследствие таких действий гарантия может быть аннулирована. Если батарея больше не держит заряд, обратитесь в службу поддержки.

По окончании срока службы батареи не выбрасывайте ее с бытовыми отходами. Утилизируйте батарею в соответствии с принятыми в вашем регионе правилами и нормами.

Соответствие лазерного оборудования

Используйте это уведомление, чтобы предупредить о возможном облучении в результате неправильного использования лазера.

⚠ **ВНИМАНИЕ!** Использование средств управления и регулировки или выполнение процедур, которые не указаны в руководстве по установке лазерного устройства, может привести к вредному излучению. Чтобы снизить риск воздействия опасного облучения, соблюдайте указанные ниже меры предосторожности.

- Не пытайтесь открыть корпус модуля. Внутри него нет компонентов, которые могут обслуживаться пользователем.
- Не используйте элементы управления, не регулируйте лазерное устройство и не выполняйте с ним каких-либо процедур за исключением описанного в руководстве по использованию лазерного устройства.
- Ремонт устройства следует поручать только авторизованным поставщикам услуг.

В комплект поставки данного устройства может входить оптический накопитель (например, дисковод для компакт-дисков или дисков DVD) и (или) оптоволоконный приемопередатчик. Каждое из этих устройств является источником лазерного излучения и относится к классу лазерных устройств 1 по стандарту IEC/EN 50689:2021. Эти устройства отвечают требованиям к безопасности, которые приводятся в данном стандарте.

CLASS 1 CONSUMER LASER PRODUCT

EN 50689:2021

Каждое лазерное устройство соответствует нормам US FDA 21 CFR 1040.10 и 1040.11 и перечисленным в них требованиям полностью или за исключением изменений, приведенных в уведомлении № 50 от 24 июня 2007 г. или в уведомлении № 56 от 8 мая 2019 г.



Одобрение телекоммуникационных устройств

Телекоммуникационное устройство, встроенное в данный компьютер, разрешено подключать к телефонным сетям в тех странах и регионах, отметки об одобрении для которых присутствуют на наклейке на нижней панели компьютера или модема.

См. руководство пользователя, прилагаемое к продукту, для обеспечения правильной настройки продукта для страницы или региона, в которой он находится. Выбор страны или региона, отличного от страны или региона, в котором используется продукт, может привести к тому, что модем будет настроен с нарушением телекоммуникационных правил/норм этой страны или региона. Кроме того, если некорректно выбрать страну или регион, модем может работать некорректно. Если при выборе страны или региона на экран выводится сообщение о том, что страна или регион не

поддерживается, это означает, что модем не был одобрен для использования в соответствующей стране или регионе и использовать его не следует.

Уведомления об использовании модема

Канада, Япония, Новая Зеландия и США имеют собственные наборы уведомлений об использовании модема.

Предписания по эксплуатации модемов в США

Данное оборудование соответствует правилам Федеральной комиссии США по связи (раздел 68) и требованиям, принятым ассоциацией ACTA. На нижней панели компьютера или модема прикреплена наклейка, содержащая, помимо прочих сведений, идентификатор изделия в принятом для США формате: AAAEQ##TXXXX. Эту информацию необходимо предоставить по запросу телефонной компании.

Соответствующий сертифицированный разъем USOC = RJ11C. Разъемы, используемые для подключения данного оборудования к внутренним линиям и телефонной сети, должны соответствовать правилам Федеральной комиссии США по связи (раздел 68) и требованиям, принятым ассоциацией ACTA. В комплект поставки данного оборудования входит телефонный кабель с модульным разъемом, отвечающий упомянутым выше требованиям и правилам. Он предназначен для подключения к линиям, использующим совместимый модульный разъем, который также соответствует этим требованиям. Для получения более подробной информации см. инструкции по установке.

Эквивалентное число сигнала вызова (REN) используется для определения количества устройств, которые можно подключить к телефонной линии. При слишком большом значении REN на телефонной линии устройства могут не определить поступление входящего вызова. В большинстве регионов значение REN не должно превышать 5 (пяти). Чтобы точно узнать количество устройств, которые можно подключить к линии (оно определяется сложением чисел REN всех устройств), обратитесь в местную телефонную компанию. Для устройств, одобренных к выпуску после 23 июля 2001 года, число REN указывается в идентификаторе продукта в принятом для США формате: AAAEQ##TXXXX. Цифры, обозначенные ##, представляют собой число REN без десятичного разделителя (например, 03 – это число REN 0,3). На устройствах, выпущенных раньше, оно указывается отдельно на наклейке.

Если данное оборудование HP вызывает неполадки в работе телефонной сети, телефонная компания заранее уведомит вас о возможном временном прекращении обслуживания, которое может быть необходимо. Если предварительное уведомление невозможно, телефонная компания уведомит вас об этом как можно скорее. Кроме того, вам сообщат, что вы можете подать жалобу в Федеральную комиссию США по связи (FCC).

Телефонная компания имеет право вносить изменения в свое оборудование, устройства или процедуры, что может повлиять на работу оборудования. В этом случае ее представители заблаговременно уведомят вас о необходимости внесения изменений для поддержания бесперебойной работы.

При возникновении проблем с оборудованием обращайтесь в службу технической поддержки. Если ваше оборудование вызывает неполадки в работе сети, телефонная компания может потребовать отключить его, пока проблема не будет решена. Вы можете ремонтировать только то оборудование, которое указано в разделе “Устранение неполадок” в руководстве пользователя, если оно прилагается к компьютеру.

Подключение к линии коллективного использования оплачивается по установленным тарифам. За информацией следует обращаться в комиссии по вопросам деятельности коммунальных служб штата, по услугам населению или муниципальную комиссию.

Если у вас в доме установлена проводная сигнализация, которая подключается к телефонной линии, проверьте, не приведет ли установка данного оборудования HP к отключению оборудования сигнализации. С вопросами обращайтесь в телефонную компанию или к квалифицированному специалисту.

По закону о защите прав потребителей услуг телефонной связи от 1991 года (Telephone Consumer Protection Act) запрещено использовать компьютер, факсимильный аппарат или другое электронное устройство для отправки любых сообщений, если в верхнем или нижнем поле каждой переданной страницы или на первой странице не указаны дата и время отправки, сведения о предприятии, организации или личности отправителя, а также телефонный номер использованного аппарата. Может быть указан телефонный номер, отличный от номера 900, или какой-либо иной номер, плата за который превышает плату за местную или дальнюю передачу.

Чтобы внести все необходимые данные в память факсимильного аппарата, выполните действия, описанные в инструкциях для его ПО.

Предписания по эксплуатации модемов в Канаде

Данное оборудование соответствует применимым техническим стандартам Министерства промышленности Канады.

Эквивалентное число сигнала вызова (REN) определяет максимальное количество устройств, которые могут быть подключены к телефонной линии. Оконечный модуль линии может состоять из любого набора устройств при условии, что суммарное число REN всех устройств не должно превышать 5. Для оконечного оборудования число REN равно 1.0.

Предписания по эксплуатации модемов в Японии

Если на нижней панели компьютера отсутствует сертификационный знак для Японии, ознакомьтесь с соответствующим сертификационным знаком, изображение которого приведено ниже.

Сертификационный знак Японии для факс-модема V.92 56K:



Если на нижней панели компьютера отсутствует сертификационный знак для Японии, ознакомьтесь с соответствующим сертификационным знаком, изображение которого приведено ниже.

Японский сертификационный знак для программного модема LSI Corporation PCI-SV92EX изображен ниже.



Предписания по эксплуатации модемов в Новой Зеландии

Разрешение Telepermit для какого-либо элемента оконечного оборудования означает лишь то, что компания Telecom подтверждает соответствие этого оборудования минимально допустимым требованиям для подключения к сети.

Это не означает, что компания Telecom одобряет устройства или дает какие-либо гарантии. Не гарантируется, что устройства будут работать надлежащим образом вместе с другим оборудованием Telepermit или другого производителя. Также разрешение не подразумевает, что оборудование совместимо со всеми сетевыми услугами компании Telecom.

Ни при каких условиях эксплуатации данное оборудование не может работать надлежащим образом со скоростью выше, чем та, на которую оно рассчитано. При возникновении каких-либо проблем в этой связи компания Telecom не несет никакой ответственности.

Если данное устройство использует импульсный набор номера, помните, что компания Telecom не гарантирует постоянную поддержку этой функции.

Использование импульсного набора при подключении данного оборудования к одной линии вместе с другими устройствами может привести к появлению посторонних звонков или шума, а также к возникновению ложных условий для срабатывания оборудования. В таких ситуациях *не* следует обращаться в техподдержку компании Telecom.

Некоторые параметры, необходимые для соответствия требованиям Telepermit Telecom, зависят от оборудования (компьютера), связанного с данным устройством. Это оборудование должно быть настроено в соответствии с нижеуказанными техническими характеристиками Telecom.

- Вручную в течение 30 минут можно набирать один и тот же номер не более 10 раз.
- Между завершением одной попытки и началом другой оборудование должно быть отключено от линии не менее чем на 30 секунд.
- При автоматическом вызове различных номеров между завершением одной попытки и началом другой оборудование должно быть отключено от линии не менее чем на 5 секунд.
- Оборудование должно отвечать на звонок в течение 3–30 секунд с момента его получения (поэтому выберите значение в интервале 2–10).

Поддержка голоса

Все лица, использующие устройство для записи телефонных разговоров, должны действовать согласно законодательству Новой Зеландии.

Необходимо, чтобы по крайней мере одна сторона знала, что разговор записывается. Кроме того, важно соблюдать Закон о неприкосновенности частной жизни от 1993 года в отношении собираемой личной информации, целей такого сбора, способов использования и порядка разглашения другой стороне.

Запрещено настраивать данное оборудование на осуществление автоматических звонков в службу экстренной помощи 111 компании Telecom.

уведомление Macrovision Corporation

В данном устройстве реализована технология защиты авторских прав, которая охраняется патентными формулами определенных патентов США и другими правами на интеллектуальную собственность, принадлежащими компании Macrovision Corporation и другим владельцам.

Применение этой технологии защиты авторских прав должно быть санкционировано Macrovision Corporation и предназначено только для домашнего использования и в других условиях ограниченного просмотра, если иное применение не было разрешено Macrovision Corporation. Реконструирование и дизассемблирование запрещены.

3 Уведомления о безопасности

В документацию вашего продукта может быть необходимо добавить одно или несколько из перечисленных далее уведомлений о безопасности.

Важные сведения о безопасности

Эти уведомления могут распространяться на многие устройства.

⚠ **ВНИМАНИЕ!** Для снижения риска получения тяжелой травмы прочтите *Руководство по безопасной и комфортной работе*. В нем описываются корректная настройка рабочей станции, правильная осанка и полезные привычки пользователей компьютеров, а также приводятся важные сведения по технике безопасности при работе с электрическими и механическими устройствами. Это руководство можно найти на веб-странице http://www.hp.com/ergo и на компакт-диске с документацией, который входит в комплект поставки устройства.

Компьютер может быть тяжелым; обязательно используйте эргономически правильные процедуры подъема при его перемещении.

Поставьте компьютер рядом с электрической розеткой. Кабель адаптера питания переменного тока – основное средство отключения компьютера от сети переменного тока, поэтому он всегда должен быть легко доступен. Если кабель питания из комплекта поставки компьютера оборудован заземленной вилкой, всегда подключайте кабель питания к надлежащим образом заземленной электрической розетке, чтобы избежать поражения электрическим током.

Чтобы снизить вероятность поражения электрическим током при работе с телефонной сетью, подключите компьютер к электрической розетке, прежде чем подключать его к телефонной линии. Кроме того, отключите компьютер от телефонной линии, прежде чем отключать его от розетки.

Обязательно отключайте кабель модема от телефонной системы, прежде чем устанавливать или снимать крышку компьютера.

Не работайте с компьютером, если крышка снята.

Для обеспечения безопасности всегда отключайте компьютер от источника питания и от любых телекоммуникационных систем (таких как телефонные линии), сетей и модемов, прежде чем выполнять любые работы по его обслуживанию. Если не выполнить данную рекомендацию, возможны травмы и повреждение оборудования. Источник питания и модем данного устройства находятся под напряжением, уровень которого представляет опасность.

В качестве меры предосторожности система может временно отключить некоторые порты USB, если силовая нагрузка системы превышает емкость конкретной конфигурации.

⚠ **ВНИМАНИЕ!** Для того чтобы снизить риск пожара, поражения электрическим током и травм при использовании данного устройства, необходимо всегда соблюдать все основные меры предосторожности, в том числе перечисленные далее.

- Запрещается использовать это устройство в непосредственной близости от воды, например возле ванны, раковины, кухонной мойки или раковины для стирки, во влажных подвальных помещениях или около бассейна.

- Старайтесь не использовать это устройство во время грозы. Существует незначительный риск поражения электрическим током при ударе молнии.
- Запрещается использовать это устройство, чтобы сообщить об утечке газа, если вы находитесь в непосредственной близости от нее.
- Прежде чем вскрывать корпус оборудования или прикасаться к неизолированному кабелю модема, разъему или внутреннему компоненту, обязательно нужно отключить кабель модема.
- Если в комплекте поставки устройства не было телефонного кабеля, следует использовать только кабель 26 AWG или большего сечения.
- Запрещается подключать модем или телефонный кабель к разъему RJ-45 (сеть).

СОХРАНИТЕ ЭТИ ИНСТРУКЦИИ.

ВАЖНО! Если ваш компьютер оснащен переключателем мощности и предназначен для работы в сети 115 В или 230 В, переключатель предварительно установлен на мощность для соответствующей страны или региона продажи. Если установить переключатель в неправильное положение, это может привести к повреждению компьютера и аннулированию любой подразумеваемой гарантии.

Данное устройство не было аттестовано на подключение к системам электроснабжения класса “IT” (система распределения переменного тока без прямого заземления, соответствующая применимым стандартам безопасности).

Уведомление об угрозе безопасности в связи с перегревом

Используйте это уведомление, если возможна травма в связи с перегревом.

ВНИМАНИЕ! Во избежание возможных ожогов или перегрева мобильного компьютера при работе не держите его на коленях и не закрывайте вентиляционные отверстия. Используйте мобильный компьютер только на твердой ровной поверхности. Не допускайте перекрытия воздушного потока твердыми поверхностями, такими как корпус стоящего рядом принтера, или мягкими предметами, например подушками, коврами или одеждой. Кроме того, во время работы не допускайте соприкосновения адаптера переменного тока с кожей или мягкими поверхностями, такими как подушки, ковры или предметы одежды. Компьютер и предоставляемый HP адаптер переменного тока отвечают требованиям к максимально допустимой температуре поверхностей, доступных пользователю, в соответствии с применимыми стандартами безопасности.

ПРЕДУПРЕЖДЕНИЕ. Во избежание ожогов не касайтесь внутренних горячих поверхностей до тех пор, пока эти поверхности не остынут до комнатной температуры.

Уведомление о возможных угрозах безопасности

Используйте это уведомление, чтобы предупредить пользователей о возможности того, что сбой не был безопасным и не контролировался.

Не используйте компьютер при возникновении следующих угроз безопасности, а также если у вас есть любые другие сомнения относительно безопасности: треск, шипение, хлопки, сильный запах или дым. Обычно подобные ситуации возникают при поломке внутренних электронных компонентов в безопасных и управляемых условиях. Однако они также могут свидетельствовать о возможной угрозе безопасности. Не следует исходить из предположения о том, что неисправность

не представляет опасности. Выключите компьютер, отсоедините его от источника питания и обратитесь в службу технической поддержки для получения помощи.

Условия для установки

Прежде чем подключать оборудование к источнику питания, ознакомьтесь с инструкциями по установке.

⚠ **ВНИМАНИЕ!** У компьютера могут быть детали под напряжением и подвижные части. Прежде чем открывать корпус, отключите оборудование от источника питания. Прежде чем подключать оборудование к электрической сети, закройте и закрепите корпус.

Уведомление об уровне шума

Используйте это уведомление, если уровень звукового давления может быть ниже рекомендованного или ожидаемого.

Уровень звукового давления значительно ниже 70 дБ (акустический) (рабочее место оператора, обычная эксплуатация, в соответствии с ISO 7779). Для того чтобы ознакомиться с данными о шумовом излучении для устройства, перейдите в раздел “Экологические заявления для ИТ” на странице http://www.hp.com/go/ted и выберите нужную категорию продукта в раскрывающемся меню.

Уведомления о батареях

Одно или несколько из этих уведомлений о безопасности могут распространяться на батарею устройства.

⚠ **ВНИМАНИЕ!** У устройства может быть внутренняя марганцево-литиевая батарея, батарея с пятиоксидом ванадия, щелочная батарея либо аккумуляторный блок. Неправильное обращение с аккумулятором может привести к возгоранию и ожогам.

⚠ **ВНИМАНИЕ!** Не перезаряжайте батарею.

⚠ **ВНИМАНИЕ!** Не подвергайте воздействию температуры выше 60 °C.

⚠ **ВНИМАНИЕ!** Из соображений безопасности с компьютером следует использовать только поставляемую с ним батарею, запасную батарею, предоставленную HP, либо совместимую батарею, приобретенную в HP. Функция быстрой зарядки может быть недоступна для несовместимых батарей и батарей сторонних производителей.

⚠ **ВНИМАНИЕ!** Во избежание возгорания и ожогов запрещается разбирать, деформировать, прокалывать батареи, замыкать внешние контакты, сжигать и бросайте батареи в воду.

⚠ **ВНИМАНИЕ!** При установке несовместимой батареи существует угроза взрыва. Отслужившие батареи следует утилизировать в соответствии с инструкциями.

⚠ **ВНИМАНИЕ!** Используйте для замены только батареи HP, предназначенные для данного устройства.

⚠ **ВНИМАНИЕ!** Запрещается проглатывать батарею, так как в этом случае существует опасность химического ожога.

⚠ **ВНИМАНИЕ!** Это устройство содержит аккумулятор таблеточного типа. Проглатывание аккумулятора таблеточного типа может привести к серьезным ожогам внутренних органов всего за 2 часа или даже к смерти.

⚠ **ВНИМАНИЕ!** Храните новые и использованные батареи в недоступном для детей месте.

⚠ **ВНИМАНИЕ!** Если отсек для батареи не закрывается плотно, прекратите использование устройства и уберите его в недоступное для детей место.

⚠ **ВНИМАНИЕ!** В случае проглатывания батареи либо ее проникновения в организм другими способами немедленно обратитесь за медицинской помощью.

⚠ **ВНИМАНИЕ!** Хранение батареи при очень высоких температурах может привести к взрыву либо утечке воспламеняемой жидкости или газа.

⚠ **ВНИМАНИЕ!** Хранение батареи при крайне низких давлениях воздуха может привести к взрыву либо утечке воспламеняемой жидкости или газа.

⚠ **ВНИМАНИЕ!** Извлеките и незамедлительно отправьте в переработку или утилизируйте использованные батареи в соответствии с местными правилами. Также, храните их в месте, недоступном для детей. НЕ выбрасывайте батареи в бытовой мусор и не сжигайте их.

⚠ **ВНИМАНИЕ!** Даже использованные батареи могут привести к тяжелым травмам или смерти.

⚠ **ВНИМАНИЕ!** Наберите местный токсикологический центр для получения информации о лечении.

⚠ **ВНИМАНИЕ!** Неперезаряжаемые батареи не подлежат перезарядке.

⚠ **ВНИМАНИЕ!** Не подвергайте батарею принудительной разрядке, перезарядке, разборке и нагреванию выше (60°C (149°F).) или сжигать. Это может привести к травме из-за выхода воздуха, утечки или взрыва, что приводит к химическим ожогам.

⚠ **ВНИМАНИЕ!** Убедитесь, что батареи установлены правильно в соответствии с полярностью (+ и -).

⚠ **ВНИМАНИЕ!** Не следует использовать одновременно старые и новые батареи, различные марки и типы батарей, такие как щелочные, угольно-цинковые и аккумуляторные батареи.

⚠ **ВНИМАНИЕ!** В соответствии с местными правилами извлекайте и отправляйте в переработку или незамедлительно утилизируйте батарейки оборудования, которое не используется в течение длительного времени.

⚠ **ВНИМАНИЕ!** Всегда полностью закрепляйте отсек для батареи. Если отсек для батареи не закрывается плотно, прекратите использование устройства, удалите батареи и уберите их в недоступное для детей место.

⚠ **ВНИМАНИЕ!** Заменяйте батарею только на батарею совместимого типа. Совместимый тип батареи для настольных рабочих станций – CR2032.

⚠ **ВНИМАНИЕ!** Номинальное напряжение батареи составляет 3 В.

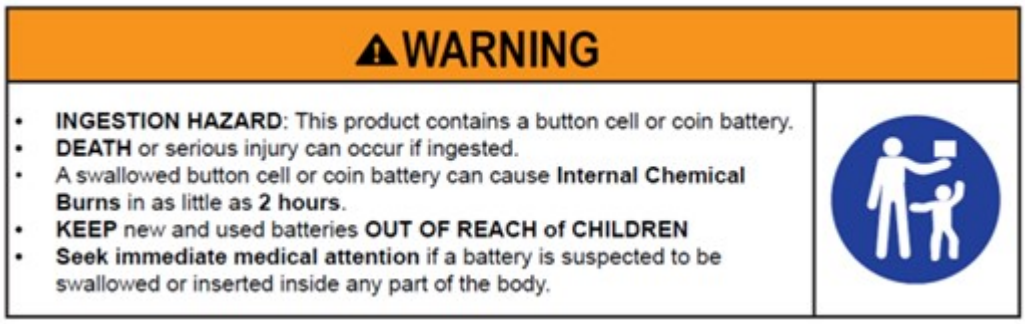

Таблица 3-1 Значок утилизации батареи и его описание

Значок	Описание
	Батареи, комплекты батарей и аккумуляторы нельзя утилизировать вместе с обычными бытовыми отходами. Чтобы отправить их на утилизацию или надлежащую переработку, воспользуйтесь общественной системой сбора или верните в компанию HP, авторизованному партнеру HP или их агентам.

Уведомления о вентиляторе

Используйте одно или несколько из этих уведомлений, чтобы предупредить пользователей об опасности вращающихся лопастей вентилятора и возможных травмах.

⚠ ВНИМАНИЕ!  Не приближайтесь к подвижным частям.

⚠ ВНИМАНИЕ! Не приближайтесь к лопастям вентилятора.

⚠ ВНИМАНИЕ! Не приближайтесь к траектории движения механизмов.

Уведомление об уровне громкости гарнитуры и наушников

Данное уведомление предупреждает об опасности прослушивания громкой музыки в гарнитурах и наушниках.

⚠ ВНИМАНИЕ!  Во избежание повреждения слуха не слушайте аудиозаписи на высокой громкости в течение длительного времени.

Установка регулятора громкости и эквалайзера в положение, отличное от центрального, может увеличить выходное напряжение наушников, а также уровень звукового давления. Использование факторов, которые влияют на вывод звука наушников, не предусмотренных изготовителем (например, операционная система, программное обеспечение эквалайзера, микропрограмма, драйвер), может увеличить выходное напряжение наушников и, следовательно, уровень звукового давления.

Техника безопасности при эксплуатации лазерных устройств

Этот раздел распространяется на устройства, оснащенные оптическими дисководами или оптоволоконными трансиверами.

У этого устройства может быть оптическое устройство хранения данных (например, дисковод компакт-дисков или дисков DVD) и (или) оптоволоконный оптический трансивер. Каждое из этих устройств содержит лазеры, которые классифицируются как лазерные продукты класса 1 в соответствии со стандартом IEC 60825-1, и соответствует требованиям этого стандарта.

Каждое лазерное устройство соответствует нормам US FDA 21 CFR 1040.10 и 1040.11 и перечисленным в них требованиям полностью или за исключением изменений, приведенных в уведомлении № 50 от 24 июня 2007 г. или в уведомлении 56 от 8 мая 2019 г.

⚠ **ВНИМАНИЕ!** Использование процедур управления или настройки и эксплуатации, отличных от указанных в этом руководстве или в руководстве по установке лазерных устройств, может привести к опасному облучению. Чтобы снизить риск воздействия опасного облучения, соблюдайте указанные ниже меры предосторожности.

- Не пытайтесь открыть корпус модуля. Внутри него нет компонентов, которые могут обслуживаться пользователем.
- Не воздействуйте на элементы управления, не регулируйте лазерное устройство иным образом и не выполняйте с ним каких-либо других процедур, кроме описанных в этом документе.
- Ремонт устройства могут выполнять только уполномоченные технические специалисты службы поддержки HP.

Требования к источнику питания и кабелям питания

В разных странах действуют различные требования к источникам питания и кабелям питания.

Требования к заземлению источников питания класса I

Для защиты от короткого замыкания оборудование должно быть заземлено. Подключите кабель питания компьютера к заземленной электрической розетке. Другие кабели могут не обеспечивать надлежащей защиты от короткого замыкания. Используйте только кабель питания, поставляемый с этим устройством, или заменяющий кабель, одобренный компанией HP Inc.

Уведомление для Бразилии

Este equipamento deve ser conectado obrigatoriamente em tomada de rede de energia elétrica que possua aterramento (três pinos), conforme a norma nbr abnt 5410,visando a segurança dos usuários contra choques elétricos.

Дания

Apparatets stikprop skal tilsluttes en stikkontakt med jord, som giver forbindelse til stikproppens jord.

Финляндия

Laite on liitettävä suojakoskettimilla varustettuun pistorasiaan.

Норвегия

Apparatet må tilkoples jordet stikkontakt.

Швеция

Apparaten skall anslutas till jordat uttag.

Требования к источнику питания

Источники питания у некоторых устройств оснащены внешними переключателями питания. Переключатель напряжения на устройстве обеспечивает возможность его работы с любым напряжением в сети: 100–127 В или 200–240 В переменного тока. Источники питания устройств, не оснащенных внешними переключателями питания, имеют внутренние переключатели, которые распознают входное напряжение и автоматически переключаются на нужное напряжение.

⚠ **ВНИМАНИЕ!** Из соображений безопасности. Компания HP рекомендует использовать только адаптеры переменного тока марки HP.

Китай

消费者若使用电源适配器供电，则应购买配套使用获得 CCC 认证并满足标准要求的电源适配器

Использование в Норвегии

Некоторые устройства предназначены для системы электропитания ИТ с межфазным напряжением 230 В.

Требования к кабелю питания

Одно или несколько из этих уведомлений могут распространяться на кабель питания вашего устройства.

⚠ **ВНИМАНИЕ!** Чтобы снизить риск поражения электрическим током или повреждения оборудования, соблюдайте указанные ниже правила.

- Подключайте кабель питания к электрической розетке, расположенной в легкодоступном месте.
- Отключайте питание компьютера, отсоединяя кабель питания от электрической розетки.
- Если кабель питания имеет трехконтактную вилку, подключайте его к заземленной трехконтактной розетке. Не отключайте заземляющий контакт вилки кабеля питания (например, подключая двухконтактный адаптер). Заземление является важным условием безопасной эксплуатации.

Кабель питания, входящий в комплект поставки продукта, отвечает требованиям к использованию в той стране, где изначально было приобретено оборудование. Используйте только кабель питания, поставляемый в комплекте с устройством, или заменяющий его кабель, приобретенный у HP Inc. или у одобренного HP поставщика. Номера деталей для замены приведены на веб-сайте http://www.hp.com/support.

Кабели питания для использования в других странах должны отвечать требованиям страны, в которой будет использоваться устройство. Для получения дополнительной информации о

требованиях к кабелю питания обратитесь к авторизованному дилеру, реселлеру или поставщику услуг HP.

⚠ **ВНИМАНИЕ!** Не используйте кабели питания от других устройств. Несоответствие кабелей питания может привести к поражению электрическим током и возникновению пожара.

Приведенное ниже требование распространяется на все страны.

- Кабель питания должен быть одобрен соответствующим уполномоченным агентством, ответственным за оценку в той стране, где будет использоваться кабель питания.

Кабель питания должен располагаться так, чтобы на него было невозможно наступить или передавить его посторонними предметами. Особенное внимание необходимо уделять штекеру, электрический розетке и месту выхода кабеля из устройства.

⚠ **ВНИМАНИЕ!** Не используйте данное устройство, если кабель питания поврежден. Если кабель питания имеет любые повреждения, немедленно замените его. Поврежденные кабели могут привести к возникновению различных опасностей для пользователя.

Уведомление об использовании кабелей питания

Если кабель питания для компьютера или внешнего источника питания, предназначенного для использования с этим компьютером, не входит в комплект поставки, необходимо приобрести кабель питания, разрешенный для использования в вашей стране или регионе.

Кабель питания должен быть рассчитан на характеристики продукта, напряжения и тока, указанные на наклейке с электрическими характеристиками продукта. Кабель должен быть рассчитан на напряжение и ток, превосходящие значения, указанные на наклейке устройства. Кроме того, сечение кабеля должно быть не менее **0,75 мм²** (18 AWG), а длина – от **1 м** (3,2 фута) до **2 м** (6,56 фута). При возникновении вопросов о типе кабеля питания, который следует использовать, обращайтесь к авторизованному поставщику услуг.

Кабель питания должен располагаться так, чтобы на него было невозможно наступить или передавить его посторонними предметами. Особенное внимание необходимо уделять штекеру, электрический розетке и месту выхода кабеля из устройства.

Разъем постоянного тока внешнего источника питания HP

Эта диаграмма показывает разъем постоянного тока внешнего источника питания HP.

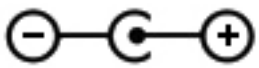

уведомление об использовании кабелей питания в Японии

製品には、同梱された電源コードをお使い下さい。

同梱された電源コードは、他の製品では使用出来ません。

Требования к использованию кабелей питания в Японии

При эксплуатации устройства в Японии используйте только тот кабель питания, который входил в комплект поставки.

⚠ **ПРЕДУПРЕЖДЕНИЕ.** Не используйте кабель питания, который входил в комплект поставки этого устройства, для любых других устройств.

Опасность защемления

Используйте это уведомление, чтобы предупредить о возможности травм, связанных с защемлением.

⚠ **ВНИМАНИЕ!** Будьте внимательны в местах, где существует вероятность защемления. Не подносите пальцы к участкам, где их может защемить.

Защита разъемов телеантенны

Некоторые уведомления о безопасности могут распространяться на разъемы телеантенны.

Заземление внешней телеантенны

Если к устройству подключена внешняя антенна или кабельная система, убедитесь, что она заземлена. Заземление должно обеспечить определенную защиту от скачков напряжения и накопленного статического напряжения.

В статье 810 Национального электрического кодекса ANSI/NFPA 70 приводятся сведения о надлежащем заземлении мачты и несущей конструкции, заземлении провода, подающего напряжение на антенно-разрядное устройство, размере проводов заземления, расположении антенно-разрядного устройства, подключении к электродам заземления и требованиях к электроду заземления.

Грозозащита

Для дополнительной защиты любого устройства во время грозы отключите его от электрической розетки и отсоедините антенну или кабельную систему. Кроме того, выполняйте эти же действия каждый раз, когда надолго оставляете устройство без присмотра или не планируете пользоваться им длительное время. Таким образом можно предотвратить повреждение устройства в результате удара молнии или перепада напряжения в сети.

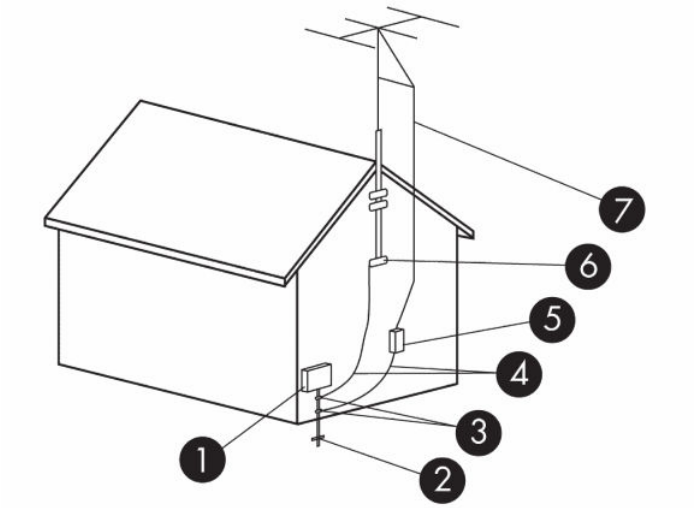

Таблица 3-2 Заземление антенны

Ссылка	Компонент заземления
1	Электрическое сервисное оборудование

Таблица 3-2 Заземление антенны (продолжение)

Ссылка	Компонент заземления
2	Система заземляющих электродов питания (NEC Art 250, Part III)
3	Зажимы заземления
4	Провода заземления (раздел NEC 810.21)
5	Блок антенной разрядки (раздел NEC 810.20)
6	Зажим заземления
7	Вводной провод антенны

Примечание для установщика системы CATV

Это напоминание приводится, чтобы привлечь внимание монтажника системы кабельного телевидения к разделу 820.93 Национальных правил эксплуатации электротехнического оборудования, в которых определены требования относительно надлежащего заземления, и в частности указать на то, что кожух коаксиального кабеля должен быть подсоединен к системе заземления здания максимально близко к точке кабельного ввода с учетом всей целесообразности.

Уведомление об использовании в поездках

Используйте это уведомление, чтобы предупредить о возможности получения тяжелой травмы при использовании преобразователей напряжения.

⚠ **ВНИМАНИЕ!** Для уменьшения риска поражения электрическим током, пожара и повреждения оборудования не подключайте компьютер к источнику питания при помощи преобразователя напряжения, предназначенного для обычных бытовых приборов.

Уведомления о безопасности для Китая

HP 工作站使用安全手册

使用须知

欢迎使用惠普工作站，为了您及仪器的安全，请您务必注意如下事项：

1. 仪器要和地线相接，要使用有正确接地插头的电源线，使用中国国家规定的 220V 电源。
2. 避免高温和尘土多的地方，否则易引起仪器内部部件的损坏。
3. 避免接近高温，避免接近直接热源，如直射太阳光、暖气等其它发热体。
4. 不要有异物或液体落入机内，以免部件短路。
5. 不要将磁体放置于仪器附近。

警告

为防止火灾或触电事故，请不要将该机放置于淋雨或潮湿处

如果您按照以上步骤操作时遇到了困难，或想了解其它产品性能，请在以下网页上寻找相关信息：http://www.hp.com.cn

或联系我们

中国惠普有限公司
地址：北京朝阳区建国路 112 号中国惠普大厦
电话：010-65643888

Уведомление о высоте над уровнем моря для Китая

海拔警告仅适用于在海拔 2000m 以下地区使用的产品



海拔警告仅适用于在海拔 2000m 以下地区使用的产品。

Уведомление об использовании устройства в условиях тропического климата для Китая

热带警告仅适用于在非热带气候条件下使用的产品。



热带警告仅适用于在非热带气候条件下使用的产品。

Уведомление о заземлении кабеля для продуктов с ТВ-тюнером для Норвегии и Швеции

Норвегии и Швеции нужен гальванический изолятор для заземления.

⚠ **ПРЕДУПРЕЖДЕНИЕ.** Для повышения безопасности при подключении к системе кабельного телевидения следует использовать гальваническую развязку.

Уведомление о зрении для Тайваня

Это уведомление о зрении распространяется на устройства на Тайване.

使用過度恐傷害視力

注意事項:

(1) 使用 30 分鐘請休息 10 分鐘。

(2) 未滿 2 歲幼兒不看螢幕，2 歲以上每天看螢幕不要超過 1 小時。

4 Уведомления об охране окружающей среды

В данной главе приведены уведомления об охране окружающей среды для различных стран и регионов, а также сведения о соответствии им данного оборудования. Некоторые примечания могут не распространяться на данный продукт.

Утилизация электронного оборудования, упаковки и батарей

HP рекомендует пользователям сдавать бывшие в употреблении электронное оборудование, упаковку оригинальных картриджей HP и аккумуляторы на утилизацию.

Дополнительные сведения о программах утилизации приводятся на веб-странице http://www.hp.com/recycle.

Для получения сведений об утилизации устройства в Японии перейдите на страницу http://www.hp.com/jp/hardwarerecycle/.

Утилизация оборудования пользователями

Используйте это уведомление, чтобы объяснить суть значка, связанного с утилизацией отходов.

Таблица 4-1 Значок утилизации оборудования и его описание

Значок	Описание
	Этот символ обозначает запрет на утилизацию данного устройства вместе с бытовыми отходами. Для защиты окружающей среды и здоровья людей необходимо сдать оборудование в специальный пункт приема и утилизации отслужившего электрического и электронного оборудования. Дополнительные сведения можно получить в местной службе, занимающейся утилизацией отходов, или на странице http://www.hp.com/recycle.

Утилизация щелочных батарей в Бразилии

Não descarte o produto eletrônico em lixo comum



Este produto eletroeletrônico e seus componentes não daven ser descartados no lixo comum, pois embora estejam em conformidade com padrões mundiais de restrição a substâncias nocivas, podem conter, ainda que em quantidades mínimas, substâncias impactantes ao meio ambiente. Ao final da vida útil deste produto, o usuário deverá entregá-lo à HP. A não observância dessa orientação sujeitará o infrator às sanções previstas em lei. Após o uso, as pilhas e/ou baterias dos produtos HP deverão ser entregues ao estabelecimento comercial ou rede de assistência técnica autorizada pela HP.

Para maiores informações , inclusive sobre os pontos de recebimento, acesse: http://www.hp.com.br/reciclar

Сведения о переработке оборудования в Бразилии

Não descarte o produto eletrônico em lixo comum



Este produto eletroeletrônico e seus componentes não daven ser descartados no lixo comum, pois embora estejam em conformidade com padrões mundiais de restrição a substâncias nocivas, podem conter, ainda que em quantidades mínimas, substâncias impactantes ao meio ambiente. Ao final da vida útil deste produto, o usuário deverá entregá-lo à HP. A não observância dessa orientação sujeitará o infrator às sanções previstas em lei. Após o uso, as pilhas e/ou baterias dos produtos HP deverão ser entregues ao estabelecimento comercial ou rede de assistência técnica autorizada pela HP.

Para maiores informações , inclusive sobre os pontos de recebimento, acesse: http://www.hp.com.br/reciclar

France Triman WEEE и наклейка о переработке

Используйте это уведомление, чтобы объяснить суть значка, связанного с переработкой.



Уведомления об утилизации и переработке (Корея)

한국 전자제품 폐기 및 재활용 방법

전자 기기 폐기물은 전자/전기 장비를 재활용할 수 있도록 지정된 HP 수거물 센터에 전달하거나 E-순환거버넌스(http://www.k-erc.or.kr/)를 통해 무상 회수 및 재활용이 진행됩니다. 자세한 내용은 E-순환 거버넌스 혹은 HP 서비스 센터에 문의하거나 웹사이트 www.hp.com/recycle을 참조하십시오.

Информация об утилизации батарей для Тайваня

В этом уведомлении приводятся правила изготовления и утилизации батарей, действующие на Тайване.

Таблица 4-2 **Значок утилизации батарей Тайваня и его описание**

Значок	Описание
	Управление по охране окружающей среды (EPA) Тайваня в соответствии со статьей 15 Закона об утилизации отходов требует от фирм, производящих или импортирующих сухие аккумуляторные батареи, размещать отметки об утилизации на батареях, используемых для продажи или рекламы. По вопросам правильной утилизации батареи обратитесь к квалифицированному специалисту по утилизации на Тайване.

Нормы WEEE в Турции

Türkiye Cumhuriyeti: AEEE Yönetmeliğine Uygundur

Сертификация ENERGY STAR® (только для некоторых устройств)

Добровольная программа ENERGY STAR была разработана Агентством по охране окружающей среды США (EPA), чтобы помочь компаниям и отдельным пользователям сэкономить деньги и защищать окружающую среду за счет использования оборудования с более высокой энергоэффективностью.

Продукты с логотипом ENERGY STAR отличаются пониженным уровнем выбросов парниковых газов, поскольку соответствуют строжайшим нормам энергопотребления, которые были установлены Агентством по охране окружающей среды США. В качестве партнера программы ENERGY STAR компания HP Inc. прошла расширенный процесс сертификации продуктов Агентства по охране окружающей среды США (EPA). Такая сертификация подтверждает, что устройства с логотипом ENERGY STAR соответствуют применимым требованиям к энергосбережению в рамках этой программы. Для обозначения компьютеров, отвечающих требованиям ENERGY STAR, используется такой логотип:



Главным требованием ENERGY STAR к компьютерам является наличие функций управления питанием, которые значительно снижают энергопотребление, когда устройство не используется. Управление питанием позволяет автоматически переводить компьютер в режим пониженного потребления энергии (спящий режим или любой другой) после определенного периода бездействия пользователя. При питании компьютера от источника переменного тока функции управления питанием работают следующим образом.

Таблица 4-3 Предварительно установленные функции управления питанием, когда компьютер работает от источника переменного тока

Тип компьютера	Время активации спящего режима для дисплея	Время активации спящего режима для компьютера (в минутах)	Выход из спящего режима
Ноутбуки, мобильные рабочие станции	Не более 15 минут (в зависимости от модели)	Не более 30 минут (в зависимости от модели)	Устройство выходит из спящего режима при нажатии кнопки питания или спящего режима. Если активирована функция пробуждения по локальной сети (WOL), систему можно вывести из спящего режима с помощью сигнала по сети.
Планшетные компьютеры и планшеты Slate	Не более 1 минуты	Не применимо	Не применимо

Таблица 4-3 **Предварительно установленные функции управления питанием, когда компьютер работает от источника переменного тока (продолжение)**

Тип компьютера	Время активации спящего режима для дисплея	Время активации спящего режима для компьютера (в минутах)	Выход из спящего режима
Настольные компьютеры, встроенные настольные компьютеры, рабочие станции	Не более 15 минут (в зависимости от модели)	Не более 30 минут (в зависимости от модели)	Продукт можно вывести из спящего режима, пошевелив мышью или воспользовавшись клавиатурой. Если активирована функция пробуждения по локальной сети (WOL), систему можно вывести из спящего режима с помощью сигнала по сети.
Тонкие клиенты	Не более 15 минут (в зависимости от модели)	Не более 30 минут, если спящий режим поддерживается операционной системой (в зависимости от модели)	Если поддерживается, устройство можно вывести из спящего режима, пошевелив мышью или воспользовавшись клавиатурой. Если активирована функция пробуждения по локальной сети (WOL), систему можно вывести из спящего режима с помощью сигнала по сети.

В соответствии с требованиями программы ENERGY STAR для компьютеров, которые поддерживают профили с постоянной подачей питания и подключением к интернету (например, для планшетных компьютеров и планшетов Slate), доступны альтернативные режимы пониженного потребления энергии (короткий и длительный режим ожидания). Если эти режимы активированы, устройство потребляет незначительное количество энергии (</= 10 Вт), что способствует максимальному продлению времени работы от батареи. Эти альтернативные режимы являются динамичными и активируют спящий режим для дисплея через 1 минуту бездействия пользователя.

Компьютер выйдет из спящего режима при нажатии кнопки питания или спящего режима. Если активирована функция пробуждения по локальной сети (WOL), компьютер может выйти из спящего режима в ответ на сигнал по сети.

Дополнительные сведения о возможной экономии электроэнергии и денежных средств за счет использования функции управления питанием приводятся на веб-сайте EPA ENERGY STAR Power Management по адресу http://www.energystar.gov/powermanagement.

Дополнительные сведения о программе ENERGY STAR и ее пользе для окружающей среды приводятся на веб-сайте EPA ENERGY STAR по адресу http://www.energystar.gov.

ENERGY STAR и соответствующий логотип являются зарегистрированными в США товарными знаками Агентства по охране окружающей среды США (EPA).

Химические вещества

Компания HP очень серьезно относится к информированию клиентов относительно содержания химических веществ в наших устройствах, что необходимо для соблюдения законодательных требований, а именно REACH (Предписание ЕС № 1907/2006 Европейского парламента и Совета Европейского Союза).

Отчет с информацией о химических веществах для этого устройства приводится на странице http://www.hp.com/go/reach.

Перхлоратный материал, может потребоваться специальное обращение

Батарея часов реального времени компьютера может содержать перхлорат (соль хлорной кислоты) и потребовать в Калифорнии специального обращения в конце срока службы или при уничтожении.

См. http://www.dtsc.ca.gov/hazardouswaste/perchlorate/.

уведомления о соблюдении экологических норм для Китая

回收信息说明

惠普公司对废弃的电子计算机（笔记本电脑）提供回收服务，更多信息请登陆 http://www8.hp.com/us/en/hp-information/environment/product-recycling.html

环境标志信息

微型计算机(台式计算机,笔记本电脑等)及显示器在中国环境标志认证产品范围内,环境标志表明该产品不仅品质合格,而且在生产,使用和回收处理中都符合特定的环境保护要求,与同类产品相比,既有低毒少害,节约资源等环保优势,此外获得中国环境标志认证的产品售后三年内均可在各服务中心选择维修或更换部件,也可通过更换更高性能的零部件或模块实现硬件升级。

特别提醒

如您需要确认本产品处于零能耗状态,请按下电源关闭按钮,并将插头从电源插座断开。

Наклейка по энергоэффективности персональных компьютеров для Китая

Для Китая необходимо уведомление об энергоэффективности.

В соответствии с документом “Нормы использования наклейки CEL для микрокомпьютеров” на этом микрокомпьютере есть наклейка, подтверждающая его энергоэффективность. На наклейке указан уровень энергоэффективности, показатели типичного энергопотребления (TEC) и категория устройства. Эти показатели определяются и вычисляются в соответствии со стандартом GB28380-2012.

1. Классы энергоэффективности

Класс определяется в соответствии со стандартом: вычисляется базовый уровень потребления путем суммирования потребления дополнительных компонентов (например, основной памяти и графической платы). Для устройств любого класса показатели типичного энергопотребления (TEC) не должны превышать значения, указанные в таблице ниже.

Таблица 4-4 Значения типичного энергопотребления (TEC)

Тип устройства		TEC (кВт/ч)		
		Класс 1	Класс 2	Класс 3
Настольный микрокомпьютер, моноблок	Категория A	98,0 + ∑Efa	148,0 + ∑Efa	198,0 + ∑Efa
	Категория B	125,0 + ∑Efa	175,0 + ∑Efa	225,0 + ∑Efa
	Категория C	159,0 + ∑Efa	209,0 + ∑Efa	259,0 + ∑Efa
	Категория D	184,0 + ∑Efa	234,0 + ∑Efa	284,0 + ∑Efa
Портативный компьютер	Категория A	20,0 + ∑Efa	35,0 + ∑Efa	45,0 + ∑Efa
	Категория B	26,0 + ∑Efa	45,0 + ∑Efa	65,0 + ∑Efa
	Категория C	54,5 + ∑Efa	75,0 + ∑Efa	123,5 + ∑Efa

ПРИМЕЧАНИЕ. ∑Efa является суммой коэффициентов мощности дополнительных компонентов устройства.

2. Типичное энергопотребление

Изображенная на маркировке схема потребления энергии, представляет собой данные, измеренные при характерной конфигурации, подходящие для всех конфигураций регистрирующего устройства, которое выбирается согласно «Нормам использования наклейки с требованиями к электрическим характеристикам микрокомпьютеров для Китая». Таким образом, фактическое энергопотребление этого конкретного микрокомпьютера может не соответствовать данным о типичном энергопотреблении (TEC), которые указаны на наклейке.

3. Категория продукта

Категория продукта определяется стандартом в соответствии с конфигурацией микрокомпьютера. Классификация продуктов соответствует требованиям из приведенной ниже таблицы.

Таблица 4-5 Описание категории продуктов и конфигурации

Тип устройства	Описание конфигурации	
	Настольный микрокомпьютер, моноблок	Портативный компьютер
Категория A	Настольный микрокомпьютер и моноблок, конфигурация которых не соответствует категориям B, C и D	Портативный компьютер, конфигурация которого не соответствует категориям B и C
Категория B	Двухъядерный центральный процессор и системная память не менее 2 ГБ	Дискретный графический процессор

Таблица 4-5 Описание категории продуктов и конфигурации (продолжение)

Тип устройства	Описание конфигурации	
Категория C	Центральный процессор с количеством ядер больше 2, а также по крайней мере один из указанных ниже компонентов с соответствующими характеристиками 1. Системная память не менее 2 ГБ 2. Дискретный графический процессор	Устройство с центральным процессором с количеством физических ядер не менее 2, системной памятью не менее 2 ГБ, дискретным графическим процессором с буфером кадров не менее 128 бит.
Категория D	Центральный процессор с количеством физических ядер не менее 4, а также по крайней мере один из указанных ниже компонентов с соответствующими характеристиками 1. Системная память не менее 4 ГБ 2. Дискретный графический процессор с буфером кадров не менее 128 бит	

Для получения подробных сведений о технических характеристиках ознакомьтесь со стандартом GB28380-2012.

本机根据《微型计算机能源效率标识实施规则》的要求加施中国能效标识。能效标识中显示的能效等级、典型能源消耗和产品类型均根据《微型计算机能效限定值及能效等级》（GB28380-2012）的要求确定。对上述标识内容的说明如下：

1. 能效等级

微型计算机的能效等级由基础能源消耗值和附加功能功耗因子之和决定。微型计算机能效各等级的典型能源消耗应不大于下表的规定

微型计算机类型			能源消耗(千瓦时)		
			1	2	3
	台式微型计算机及	A 类	98.0+∑Efa	148.0+∑Efa	198.0+∑Efa
一体机		B 类	125.0+∑Efa	175.0+∑Efa	225.0+∑Efa
		C 类	159.0+∑Efa	209.0+∑Efa	259.0+∑Efa
		D 类	184.0+∑Efa	234.0+∑Efa	284.0+∑Efa
	便携式	A 类	20.0+∑Efa	35.0+∑Efa	45.0+∑Efa
计算机		B 类	26.0+∑Efa	45.0+∑Efa	65.0+∑Efa
		C 类	54.5+∑Efa	75.0+∑Efa	123.5+∑Efa

注：∑Efa 为微型计算机附加功能功耗因子之和

2. 典型能源消耗

典型能源消耗值代表一个备案单元中，符合《微型计算机能源效率标识实施规则》要求的代表性规格型号产品的数值。因此，本机的典型能源消耗值可能与其所加施的能效标识中所示的典型能源消耗值不一致。

3. 产品类型

产品类型根据微型计算机的配置确定。参见下表：

类型	配置说明	
	台式微型计算机及一体机	便携式计算机
A 类	下列 B 类、C 类、D 类配置以外的台式微型计算机及一体机	下列 B 类、C 类配置以外的便携式计算机
B 类	中央处理器（CPU）物理核心数为 2，系统内存大于等于 2GB	具有独立图形显示单元（GPU）
C 类	中央处理器（CPU）物理核心数大于 2，且至少具有以下特征中的一条 a. a）系统内存大于等于 2GB； b. 独立图形显示单元（GPU）	中央处理器（CPU）物理核心数大于等于 2，系统内存大于等于 2GB，具有独立图形显示单元（GPU）且显存位宽大于等于 128 位.
D 类	中央处理器（CPU）物理核心数大于等于 4，且至少具有以下特征中的一条： a. 系统内存大于等于 4GB； b. 具有独立图形显示单元（GPU）且显存位宽大于等于 128 位	

关于标识内容的更详细技术信息，请参考《微型计算机能效限定值及能效等级》（GB28380-2012）

Директива RoHS для Китая

В Китае используются следующие уведомления для RoHS.

笔记本电脑和平板电脑产品中有害物质或元素的名称及含量

根据中国《电器电子产品有害物质限制使用管理办法》





Таблица 4-6 **产品中有害物质或元素的名称及含量 根据中国《电器电子产品有害物质限制使用管理办法》**

	有害物质					
部件名称	**铅 (Pb)**	**汞 (Hg)**	**镉 (Cd)**	**六价铬 (Cr(VI))**	**多溴联苯 (PBB)**	**多溴二苯醚 (PBDE)**
电池	X	O	O	O	O	O
线缆	X	O	O	O	O	O
摄像头	X	O	O	O	O	O
机箱/其他	X	O	O	O	O	O
闪存读卡器	X	O	O	O	O	O
软盘驱动器	X	O	O	O	O	O
硬盘驱动器	X	O	O	O	O	O
耳机	X	O	O	O	O	O
I/O PCA	X	O	O	O	O	O
键盘	X	O	O	O	O	O
液晶显示器 (LCD) 面板	X	O	O	O	O	O
介质（CD/DVD/软盘）	O	O	O	O	O	O
内存	X	O	O	O	O	O
主板、处理器、散热器	X	O	O	O	O	O
鼠标	X	O	O	O	O	O
光盘驱动器	X	O	O	O	O	O
对接设备选件	X	O	O	O	O	O
电源适配器	X	O	O	O	O	O
电源	X	O	O	O	O	O
电源组	X	O	O	O	O	O
投影仪	X	O	O	O	O	O
遥控器	X	O	O	O	O	O

Таблица 4-6 产品中有害物质或元素的名称及含量 根据中国《电器电子产品有害物质限制使用管理办法》 (продолжение)

	有害物质					
部件名称	铅 (Pb)	汞 (Hg)	镉 (Cd)	六价铬 (Cr(VI))	多溴联苯 (PBB)	多溴二苯醚 (PBDE)
智能卡/Java™ 读卡器	X	O	O	O	O	O
扬声器（外置）	X	O	O	O	O	O
电视调谐器	X	O	O	O	O	O
USB 闪存驱动器	X	O	O	O	O	O
USB 集线器	X	O	O	O	O	O
网络摄像头	X	O	O	O	O	O
无线接收器	X	O	O	O	O	O
无线网卡	X	O	O	O	O	O
本表格依据 SJ/T 11364 的规定编制。 O：表示该有害物质在该部件所有均质材料中的含量均在 GB/T 26572 规定的限量要求以下。 X：表示该有害物质至少在该部件的某一均质材料中的含量超出 GB/T 26572 规定的限量要求。 此表中所有名称中含 "X" 的部件均符合中国 RoHS 达标管理目录限用物质应用例外清单的豁免。 此表中所有名称中含 "X" 的部件均符合欧盟 RoHS 立法。 注：环保使用期限的参考标识取决于产品正常工作的温度和湿度等条件						

台式机、瘦客户端、个人工作站、一体机和销售点终端产品中有害物质或元素的名称及含量

根据中国《电器电子产品有害物质限制使用管理办法》





Таблица 4-7 产品中有害物质或元素的名称及含量 根据中国《电器电子产品有害物质限制使用管理办法》

	有害物质					
部件名称	铅 (Pb)	汞 (Hg)	镉 (Cd)	六价铬 (Cr(VI))	多溴联苯 (PBB)	多溴二苯醚 (PBDE)
电池	X	O	O	O	O	O
线缆	X	O	O	O	O	O
摄像头	X	O	O	O	O	O
机箱/其他	X	O	O	O	O	O

Таблица 4-7 产品中有害物质或元素的名称及含量 根据中国《电器电子产品有害物质限制使用管理办法》 (продолжение)

	有害物质					
部件名称	铅 (Pb)	汞 (Hg)	镉 (Cd)	六价铬 (Cr(VI))	多溴联苯 (PBB)	多溴二苯醚 (PBDE)
风扇	X	O	O	O	O	O
闪存读卡器	X	O	O	O	O	O
软盘驱动器	X	O	O	O	O	O
硬盘驱动器	X	O	O	O	O	O
耳机	X	O	O	O	O	O
散热器	X	O	O	O	O	O
I/O PCA	X	O	O	O	O	O
键盘	X	O	O	O	O	O
液晶显示器 (LCD) 面板	X	O	O	O	O	O
介质（CD/DVD/软盘）	O	O	O	O	O	O
内存	X	O	O	O	O	O
主板、处理器、散热器	X	O	O	O	O	O
鼠标	X	O	O	O	O	O
光驱	X	O	O	O	O	O
对接设备选件	X	O	O	O	O	O
电源适配器	X	O	O	O	O	O
电源	X	O	O	O	O	O
投影仪	X	O	O	O	O	O
遥控器	X	O	O	O	O	O
智能卡/Java™ 读卡器	X	O	O	O	O	O
固态驱动器	X	O	O	O	O	O
扬声器（外置）	X	O	O	O	O	O
触控笔	X	O	O	O	O	O
触控板	X	O	O	O	O	O
电视调谐器	X	O	O	O	O	O
USB 闪存驱动器	X	O	O	O	O	O
USB 集线器	X	O	O	O	O	O
网络摄像头	X	O	O	O	O	O
无线接收器	X	O	O	O	O	O
无线网卡	X	O	O	O	O	O
3D 捕获台/转盘	X	O	O	O	O	O

Таблица 4-7 产品中有害物质或元素的名称及含量 根据中国《电器电子产品有害物质限制使用管理办法》 (продолжение)

	有害物质					
部件名称	铅 (Pb)	汞 (Hg)	镉 (Cd)	六价铬 (Cr(VI))	多溴联苯 (PBB)	多溴二苯醚 (PBDE)
本表格依据 SJ/T 11364 的规定编制。 O: 表示该有害物质在该部件所有均质材料中的含量均在 GB/T 26572 规定的限量要求以下。 X: 表示该有害物质至少在该部件的某一均质材料中的含量超出 GB/T 26572 规定的限量要求。 此表中所有名称中含 "X" 的部件均符合中国 RoHS 达标管理目录限用物质应用例外清单的豁免。 此表中所有名称中含 "X" 的部件均符合欧盟 RoHS 立法。 注: 环保使用期限的参考标识取决于产品正常工作的温度和湿度等条件						

台灣針對筆記型電腦和平板電腦的有害物質限制使用管理辦法 (RoHS)

限用物質含有情況標示聲明書

Declaration of the Presence Condition of the Restricted Substances Marking

Таблица 4-8 限用物質含有情況標示聲明書 Declaration of the Presence Condition of the Restricted Substances Marking

限用物質及其化學符號 Restricted substances and its chemical symbols						
單元 Unit	鉛 Lead (Pb)	汞 Mercury (Hg)	鎘 Cadmium (Cd)	六價鉻 Hexavalent chromium (Cr^{+6})	多溴聯苯 Polybrominated biphenyls (PBB)	多溴二苯醚 Polybrominated diphenyl ethers (PBDE)
纜線 Cables	–	○	○	○	○	○
機殼/其他 Chassis/Other	–	○	○	○	○	○
輸入/輸出印刷電路組件 I/O PCAs	–	○	○	○	○	○
液晶顯示器 (LCD) 面板 Liquid crystal display (LCD) panel	–	○	○	○	○	○
記憶體 Memory	○	○	○	○	○	○
主機板、處理器、散熱器 Motherboard, processor, heat sinks	–	○	○	○	○	○
電源組 Power pack	–	○	○	○	○	○

Таблица 4-8 **限用物質含有情況標示聲明書 Declaration of the Presence Condition of the Restricted Substances Marking (продолжение)**

限用物質及其化學符號 Restricted substances and its chemical symbols						
電源供應器 Power supply	–	○	○	○	○	○
儲存裝置 Storage Devices	–	○	○	○	○	○
無線裝置 Wireless Devices	–	○	○	○	○	○
備考 1:「超出 0.1 %」及「超出 0.01 %」係指限用物質之百分比含量超出百分比含量基準值。 Note 1: "Exceeding 0.1 wt %" and "exceeding 0.01 wt %" indicate that the percentage content of the restricted substance exceeds the reference percentage value of presence condition. 備考 2:「○」係指該項限用物質之百分比含量未超出百分比含量基準值。 Note 2: "○" indicates that the percentage content of the restricted substance does not exceed the percentage of reference value of presence. 備考 3:「–」係指該項限用物質為排除項目。 Note 3: The "–" indicates that the restricted substance corresponds to the exemption.						

若要取得最新版使用指南，請前往 http://www.hp.com/support，並依照指示尋找您的產品。然後選取「使用手冊」。

To access the latest user guides, go to http://www.hp.com/support, and follow the instructions to find your product. Then select **Manuals**.

台灣針對桌上型電腦、精簡型電腦、個人工作站、一體成形電腦及銷售點終端機的有害物質限制使用管理辦法 (RoHS)

限用物質含有情況標示聲明書

Declaration of the Presence Condition of the Restricted Substances Marking

Таблица 4-9 **限用物質含有情況標示聲明書 Declaration of the Presence Condition of the Restricted Substances Marking**

限用物質及其化學符號 Restricted substances and its chemical symbols						
單元 Unit	**鉛 Lead (Pb)**	**汞 Mercury (Hg)**	**鎘 Cadmium (Cd)**	**六價鉻 Hexavalent chromium (Cr^{+6})**	**多溴聯苯 Polybrominated biphenyls (PBB)**	**多溴二苯醚 Polybrominated diphenyl ethers (PBDE)**
纜線 Cables	–	○	○	○	○	○
機座/其他 Chassis/Other	–	○	○	○	○	○

Таблица 4-9 限用物質含有情況標示聲明書 Declaration of the Presence Condition of the Restricted Substances Marking (продолжение)

限用物質及其化學符號 Restricted substances and its chemical symbols						
單元 Unit	鉛 Lead (Pb)	汞 Mercury (Hg)	鎘 Cadmium (Cd)	六價鉻 Hexavalent chromium (Cr^{+6})	多溴聯苯 Polybrominated biphenyls (PBB)	多溴二苯醚 Polybrominated diphenyl ethers (PBDE)
輸入/輸出印刷電路組件 I/O PCAs	–	○	○	○	○	○
液晶顯示器 (LCD) 面板 Liquid crystal display (LCD) panel (for AIO only)	–	○	○	○	○	○
記憶體 Memory	○	○	○	○	○	○
主機板、處理器、散熱器 Motherboard, processor, heat sinks	–	○	○	○	○	○
電源供應器 Power supply	–	○	○	○	○	○
儲存裝置 Storage Devices	–	○	○	○	○	○
備考 1:「超出 0.1 %」及「超出 0.01 %」係指限用物質之百分比含量超出百分比含量基準值。 Note 1: "Exceeding 0.1 wt %" and "exceeding 0.01 wt %" indicate that the percentage content of the restricted substance exceeds the reference percentage value of presence condition. 備考 2:「○」係指該項限用物質之百分比含量未超出百分比含量基準值。 Note 2: "○" indicates that the percentage content of the restricted substance does not exceed the percentage of reference value of presence. 備考 3:「–」係指該項限用物質為排除項目。 Note 3: The "–" indicates that the restricted substance corresponds to the exemption.						

若要取得最新版使用指南，請前往 http://www.hp.com/support，並依照指示尋找您的產品。然後選取「使用手冊」。

To access the latest user guides, go to http://www.hp.com/support, and follow the instructions to find your product. Then select **Manuals**.

Ограничение на содержание опасных веществ (RoHS) для Индии

Данное устройство, а также сопутствующие расходные материалы и запасные части соответствуют требованиям к сокращению содержания опасных веществ, изложенным в законе India E-waste Rule 2016.

Это устройство не содержит свинец, ртуть, шестивалентный хром, полибромированные бифенилы или полибромированные дифениловые эфиры в концентрации свыше 0,1 % по весу и кадмий в концентрации свыше 0,01 % по весу, за исключением случаев, указанных в Форме 2 закона.

Сведения о постановлении Комиссии ЕС 1275/2008

Евросоюз требует наличия этого уведомления об энергопотреблении.

Данные об энергопотреблении продукта (в том числе когда для подключения к проводной сети задействованы все порты устройства и продукт находится в режиме ожидания, а также подключены все беспроводные устройства) приведены в разделе P14 “Дополнительные сведения” Экологических заявлений для ИТ для устройства на веб-странице http://www.hp.com/hpinfo/globalcitizenship/environment/productdata/itecodesktop-pc.html.

Если применимо, при включении и отключении беспроводной сети следуйте инструкциям в руководстве пользователя для продукта или операционной системы. Дополнительная информация также доступна здесь: http://www.hp.com/support.

Экологические заявления для ИТ

Воспользуйтесь этими ссылками, чтобы указать расположение экологических заявлений для ИТ.

Ноутбуки и планшетные компьютеры

http://www.hp.com/hpinfo/globalcitizenship/environment/productdata/iteconotebook-o.html

Настольные компьютеры и тонкие клиенты

http://www.hp.com/hpinfo/globalcitizenship/environment/productdata/itecodesktop-pc.html?jumpid=reg_R1002_USEN

Рабочие станции

http://www.hp.com/hpinfo/globalcitizenship/environment/productdata/itecoworkstatio.html

Ограничение на содержание опасных веществ (RoHS) для Японии

2008 年、日本における製品含有表示方法、JISC0950 改定版が公示されました。製造事業者は、2006 年 7 月 1 日以降に販売される電気・電子機器の特定化学物質の含有に付きまして情報提供を義務付けられています。

製品の部材表示に付きましては、http://www.hp.com/go/jisc0950/ を参照してください。

A Japanese regulatory requirement, defined by specification JIS C 0950, 2008, mandates that manufacturers provide Material Content Declarations for certain categories of electronic products offered for sale after July 1, 2006.

To view the JIS C 0950 material declaration for this product, visit http://www.hp.com/go/jisc0950.

Ley para el Aprovechamiento Sustentable de la Energía de México

Ley para el Aprovechamiento Sustentable de la Energía de México

Se ha etiquetado este producto en conformidad con la Ley para el Aprovechamiento Sustentable de la Energía de México, que requiere la divulgación del consumo de energía del modo de uso normal (modo inactivo) y del modo de espera. Su producto es una de las muchas configuraciones de esta familia de modelos; el consumo de energía del modo inactivo de su configuración específica puede diferir de

la información de la etiqueta. El consumo real de energía de su producto puede ser mayor o menor que el valor informado en la etiqueta de energía de producto para México a causa de factores como la configuración (componentes y módulos seleccionados) y el uso (tareas que se están efectuando, software instalado y en ejecución, etc.).

ПРИМЕЧАНИЕ. Esta ley no es aplicable a las estaciones de trabajo.

Сертификация TCO

Этот раздел распространяется только на устройства с логотипом TCO Certified.

См. https://tcocertified.com/product-finder/ список изделий, сертифицированных как соответствующие стандарту TCO.

A third-party certification according to ISO 14024

Toward sustainable IT products



Say hello to a more sustainable product

IT products are associated with a wide range of sustainability risks throughout their life cycle. Human rights violations occur in the supply chain. Harmful substances are used both in products and their manufacture. Products can often have a short lifespan because of poor ergonomics, low quality and when they are not able to be repaired or upgraded.

This product is a better choice. It meets all the criteria in TCO Certified, the world's most comprehensive sustainability certification for IT products. Thank you for making a responsible product choice, that help drive progress towards a more sustainable future!

Criteria in TCO Certified have a life-cycle perspective and balance environmental and social responsibility. Conformity is verified by independent and approved verifiers that specialize in IT products, social responsibility or other sustainability issues. Verification is done both before and after the certificate is issued, covering the entire validity period. The process also includes ensuring that corrective actions are implemented in all cases of factory non-conformities. And last but not least, to make sure that the certification and independent verification is accurate, both TCO Certified and the verifiers are reviewed regularly.

Want to know more?

Read information about TCO Certified, full criteria documents, news and updates at **tcocertified.com.** On the website you'll also find our Product Finder, which presents a complete, searchable listing of certified products.

TCO Certified Edge

Этот раздел распространяется только на устройства с логотипом TCO Certified Edge.

См. https://tcocertified.com/product-finder/ список изделий, сертифицированных как соответствующие стандартам TCO Certified Edge.



Указатель

Б

батарея 22
беспроводные устройства 4

Д

Документ нормативного представления для Южной Кореи 13
документ нормативного представления, Южная Корея 13

И

изменения, ноутбуки
Федеральная комиссия США по связи (FCC) 4

М

максимальные уровни мощности 8

Н

Наклейка по энергоэффективности персональных компьютеров для Китая 36

П

поддержка голоса 18
Постановление Комиссии ЕС 1275/2008 46
предписание по эксплуатации модемов в Канаде 17
предписание по эксплуатации модемов в Новой Зеландии 18
предписание по эксплуатации модемов в США 16
предписание по эксплуатации модемов в Японии 17
предписания по эксплуатации модемов
Канада 17
Новая Зеландия 18
США 16
Япония 17
Примечания о соответствии нормам для Беларуси 6

Р

радиочастотные диапазоны 8

С

сертификация ENERGY STAR 34
сертификация TCO Certified 47
сертификация TCO Certified Edge 48

Т

ТВ-тюнер, уведомление о заземлении кабеля 31

У

уведомление Бюро стандартизации, метрологии и контроля (GS) 9
Уведомление для Бразилии 6, 25
уведомление для Тайваня 14
Уведомление для Японии 10
уведомление о батареях 14, 32
уведомление о вентиляторе 24
уведомление о высоте над уровнем моря 30
уведомление о заземлении кабеля 31
Уведомление о продукте класса A (Австралия) 5
Уведомление о продукте класса A (Европейский Союз и Великобритания) 5
уведомление о соответствии требованиям эргономических стандартов 9
уведомление об использовании беспроводного оборудования для Мексики 11
Уведомление об использовании беспроводного оборудования для Сингапура 12
уведомление об использовании беспроводной связи в Таиланде 13
уведомление об использовании в поездках 29
уведомление об использовании в самолете 14
уведомление об использовании кабелей питания 27
уведомление об использовании кабелей питания в Японии 27
уведомление об использовании устройства в условиях тропического климата 30
уведомление об ограничении на содержание опасных веществ для Индии 45
Уведомление об ограничении на содержание опасных веществ для Японии 46
уведомление об уровне громкости гарнитуры и наушников 24
уведомление об уровне громкости, гарнитура и наушники 24
Уведомление об утилизации и переработке (Корея) 33
уведомление об утилизации оборудования 32
уведомление по технике безопасности при эксплуатации лазерных устройств 15, 25
уведомление Macrovision Corporation 18
уведомления
батарея 14, 22, 32
Бразилия 6, 25
вентилятор 24
кабели питания 27
Канада 6
Мексика 11
модем 16
о соответствии нормам для Беларуси 6
ограничение на содержание опасных веществ для Индии 45

Ограничение на содержание опасных веществ для Японии 46
окружающая среда 32
перхлоратный материал 36
поездки 29
путешествия на самолете 14
Сингапур 12
Тайвань 14
техника безопасности при эксплуатации лазерных устройств 15, 25
уведомление об использовании беспроводной связи в Таиланде 13
уровень громкости гарнитуры и наушников 24
Утилизация и переработка в Корее 33
утилизация оборудования 32
эргономика 9
Южная Корея 13
Япония 10
Япония, кабель питания 27
Macrovision Corporation 18
уведомления для Канады 6
уведомления о соблюдении экологических норм для Китая 36
уведомления об использовании модема 16
уведомления об охране окружающей среды 32
уведомления об утилизации
батарея 32
батарея с заводской пломбой 14
батарея, заменяемая пользователем 14
оборудование 32
Уведомления по всему миру (для класса A) 4
изменения 5
кабели 5
уведомления, ноутбуки
Федеральная комиссия США по связи (FCC) 3, 4
устройства беспроводной сети 4
утилизация батарей 32
утилизация электронного оборудования и батарей 32
утилизация, электронное оборудование и батареи 32

Ф

Федеральная комиссия США по связи (FCC)
изменения для ноутбуков 4, 5
кабели для ноутбуков 4, 5
уведомление для ноутбуков (класс A) 4
уведомление для ноутбуков (класс Б) 3

Э

этикетки, со сведениями о соответствии нормам 2

Ю

Южная Корея, уведомление 13

Символы/Цифры

台灣對於危險物質的限制注意事項 43, 44
注意事項
台灣有害物質限制 43, 44

A

Aviso para o Brasil 6
avisos
Бразилия 6

Používateľská príručka s regulačnými, bezpečnostnými a environmentálnymi upozorneniami

ZHRNUTIE

Táto príručka obsahuje regulačné, bezpečnostné a environmentálne informácie spĺňajúce americké, kanadské a medzinárodné nariadenia pre prenosné počítače, tablety, stolné počítače, tenké klienty, osobné pracovné stanice, zariadenia all-in-one a pokladničné terminály.

Právne informácie

© Copyright 2022, 2023 HP Development Company, L.P.

Bluetooth je ochranná známka príslušného vlastníka a spoločnosť HP Inc. ju používa na základe licencie. ENERGY STAR a značka ENERGY STAR sú ochranné známky registrované v USA. Java je registrovaná ochranná známka spoločnosti Oracle alebo jej dcérskych spoločností. WiGig je registrovaná ochranná známka združenia Wi-Fi Alliance.

Informácie uvedené v tomto dokumente sa môžu zmeniť bez predchádzajúceho upozornenia. Jediné záruky na produkty a služby spoločnosti HP sú uvedené vo vyhláseniach o výslovnej záruke, ktoré sa poskytujú spolu s takýmito produktmi a službami. Žiadne informácie uvedené v tomto dokumente nemožno považovať za dodatočnú záruku. Spoločnosť HP nie je zodpovedná za technické ani redakčné chyby či opomenutia v tejto príručke.

Tretie vydanie: december 2023

Prvé vydanie: júl 2022

Katalógové číslo dokumentu: N25728-233

Obsah

1 O tejto príručke 1

2 Regulačné upozornenia 2

Prístup k regulačným štítkom 2

Upozornenie Federálnej komisie pre komunikácie triedy B 3

Úpravy 4

Káble 4

Produkty so zariadeniami bezdrôtovej siete LAN alebo s modulmi HP Mobile Broadband 4

Bezdrôtové zariadenia s frekvenciami 5,925 GHz – 7,125 GHz 4

Upozornenia pre globálnu triedu A 4

Upozornenie Federálnej komisie pre komunikácie (FCC) 4

Úpravy 5

Káble 5

Upozornenie pre používateľov v Austrálii 5

Upozornenie pre Európsku úniu a Spojené kráľovstvo 5

japonské upozornenie 5

juhokórejské upozornenie 5

upozornenie pre Taiwan 5

regulačné upozornenie pre Bielorusko 6

Brazílske upozornenie 6

Kanadské upozornenia 6

Regulačné oznámenie pre Európsku úniu a Spojené kráľovstvo 6

Vyhlásenie o zhode 7

Produkty s funkciou rádiového pripojenia (EMF) 7

Obmedzenia platné pre produkt s funkciou rádiovej komunikácie (len vybrané produkty) 7

Frekvenčné pásma rádiovej komunikácie a maximálne úrovne výkonu (len vybrané produkty a krajiny) 8

Ergonomické upozornenie 8

Vyhlásenie EÚ o telefónnych sieťach (modem/fax) 9

Upozornenie pre Austráliu a Nový Zéland 9

Čínske upozornenie týkajúce sa sietí WWAN 9

Upozornenie týkajúce sa čínskeho rádiového zariadenia 9

Oznámenie o rádiovom riadení bezdrôtových nabíjacích zariadení v Číne (len vybrané produkty) 9

japonské upozornenie 10

Označenia certifikácie bezdrôtovej siete LAN, bezdrôtovej siete WAN a zariadenia Bluetooth® 10

Mexické upozornenie 10

Regulačné oznámenia pre Eurázijskú úniu 11

Производитель и дата производства 11

Өндіруші және өндіру мерзімі 11

Местные представители: 11
Жергілікті өкілдіктері: 11
upozornenie pre bezdrôtové zariadenia v Singapure 12
Juhokórejské upozornenia 12
Predloženie regulačného dokumentu 12
upozornenie pre bezdrôtové zariadenia v Thajsku 13
Upozornenia taiwanskej komisie NCC 13
無線 LAN 802.11 裝置/藍牙裝置/短距離通訊裝置: 13
Upozornenie pre leteckú dopravu 13
Upozornenia týkajúce sa batérií, ktoré môže vymieňať používateľ 13
Upozornenia týkajúce sa zapečatenej batérie od výroby 13
V súlade s predpismi o laserovej technológii 14
Schválenia telekomunikačného zariadenia 14
Upozornenia týkajúce sa modemu 15
Vyhlásenia pre USA týkajúce sa modemov 15
Kanadské vyhlásenia týkajúce sa modemov 16
Japonské vyhlásenia týkajúce sa modemov 16
Novozélandské vyhlásenia týkajúce sa modemov 16
Podpora hlasových služieb 17
upozornenie spoločnosti Macrovision Corporation 17
3 Bezpečnostné upozornenia 18
Dôležité bezpečnostné informácie 18
Upozornenie na tepelnú bezpečnosť 19
Upozornenie týkajúce sa potenciálnych bezpečnostných podmienok 19
Podmienky inštalácie 19
Upozornenie na akustiku 20
Upozornenia týkajúce sa batérie 20
Upozornenia týkajúce sa ventilátora 21
Upozornenie na úroveň hlasitosti slúchadiel a slúchadiel s mikrofónom 22
Laserová bezpečnosť 22
Súbor požiadaviek na zdroj napájania a napájací kábel 22
Požiadavky na uzemnenie 1. triedy pre zdroj napájania 22
Brazílske upozornenie 23
Dánsko 23
Fínsko 23
Nórsko 23
Švédsko 23
Požiadavky na zdroj napájania 23
Čína 23
Na použitie v Nórsku 23
Požiadavky na súpravy napájacích káblov 23
Upozornenie týkajúce sa napájacieho kábla 24

konektor na napájanie jednosmerným prúdom externého zdroja napájania od spoločnosti HP 24
japonské upozornenie týkajúce sa napájacích káblov 24
Japonské požiadavky na napájací kábel 24
Nebezpečenstvo pricviknutia 25
Ochrana konektorov televíznej antény 25
Uzemnenie externej televíznej antény 25
Ochrana pred zásahom bleskom 25
Poznámka pre inštalatéra systému CATV 26
Upozornenie na cestovanie 26
Čínske bezpečnostné upozornenia 27
Čínske upozornenie týkajúce sa nadmorskej výšky 27
Čínske varovné upozornenie týkajúce sa tropickej teploty 27
Nórske a švédske upozornenie o uzemňovaní káblov pre produkty s TV tunerom 28
Taiwanské upozornenie týkajúce sa zraku 28
使用過度恐傷害視力 28
4 Environmentálne upozornenia 29
Recyklácia elektronického hardvéru, obalov a batérií 29
Likvidácia vyradeného zariadenia používateľmi 29
Likvidácia alkalických batérií v Brazílii 29
Informácie týkajúce sa recyklácie hardvéru v Brazílii 29
Francúzsko Triman WEEE a recyklačný štítok 30
Upozornenia týkajúce sa likvidácie a recyklácie pre používateľov v Kórei 30
Informácie týkajúce sa recyklácie batérií na Taiwane 30
Turecké predpisy WEEE 30
Certifikácia programu ENERGY STAR® (len vybrané produkty) 31
Chemické látky 32
Materiál obsahujúci perchlorát – môže sa vyžadovať špeciálne zaobchádzanie 32
čínske upozornenia týkajúce sa životného prostredia 33
čínsky energetický štítok pre počítače 33
RoHS (Čína) 37
笔记本电脑和平板电脑产品中有害物质或元素的名称及含量 37
台式机、瘦客户端、个人工作站、一体机和销售点终端产品中有害物质或元素的名称及含量 38
台灣針對筆記型電腦和平板電腦的有害物質限制使用管理辦法 (RoHS) 40
限用物質含有情況標示聲明書 40
台灣針對桌上型電腦、精簡型電腦、個人工作站、一體成形電腦及銷售點終端機的有害物質限制使用管理辦法 (RoHS) 41
限用物質含有情況標示聲明書 41
Indické obmedzenia týkajúce sa používania nebezpečných látok (RoHS) 42
Informácie týkajúce sa nariadenia Európskej komisie č. 1275/2008 43
Vyhlásenia IT ECO 43

Japonské obmedzenia týkajúce sa nebezpečných látok 43
Ley para el Aprovechamiento Sustentable de la Energía de México 43
TCO Certified 44
Certifikácia TCO Certified Edge 45
Register 47

1 O tejto príručke

Táto príručka obsahuje regulačné, bezpečnostné a environmentálne informácie spĺňajúce americké, kanadské a medzinárodné nariadenia pre prenosné počítače, tablety, stolné počítače, tenké klienty, osobné pracovné stanice, zariadenia all-in-one a pokladničné terminály.

Najnovšie používateľské príručky nájdete na lokalite http://www.hp.com/support. Postupujte podľa pokynov a vyhľadajte svoj produkt. Potom vyberte položku **User Guides** (Používateľské príručky).

⚠ **VAROVANIE!** Označuje nebezpečné situácie, pri ktorých **môže** dôjsť k vážnemu zraneniu, ak sa im nevyhnete.

⚠ **UPOZORNENIE:** Označuje nebezpečné situácie, pri ktorých **môže** dôjsť k menšiemu alebo stredne vážnemu zraneniu, ak sa im nevyhnete.

DÔLEŽITÉ: Označuje informácie považované za dôležité, ale netýkajúce sa rizika (napríklad správy týkajúce sa poškodenia majetku). Upozorní používateľa na to, že ak nedodrží presne opísaný postup, môže dôjsť k strate údajov alebo poškodeniu hardvéru či softvéru. Obsahuje tiež základné informácie vysvetľujúce koncepciu alebo spôsob dokončenia úlohy.

POZNÁMKA: Obsahuje ďalšie informácie, ktoré zvýrazňujú alebo dopĺňajú dôležité body hlavného textu.

TIP: Poskytuje užitočné rady na dokončenie úlohy.

2 Regulačné upozornenia

V tejto kapitole sú uvedené regulačné upozornenia pre jednotlivé krajiny a regióny týkajúce sa bezdrôtových a káblových zariadení a regulačné informácie platné pre tento počítačový produkt. Niektoré z týchto upozornení sa nemusia týkať vášho produktu.

Môže byť nainštalované jedno alebo viacero integrovaných bezdrôtových zariadení. Používanie bezdrôtových zariadení môže byť v niektorých prostrediach zakázané. Môže to byť na palubách lietadiel, v nemocniciach, v blízkosti výbušnín, na nebezpečných miestach a podobne. Ak si nie ste istí, ktoré predpisy sa vzťahujú na používanie tohto produktu, požiadajte o povolenie používať produkt pred jeho zapnutím.

Prístup k regulačným štítkom

Niektoré produkty môžu mať elektronické regulačné štítky (e-štítky), ktoré sú prístupné cez systém BIOS.

Regulačné štítky, ktoré poskytujú regulačné informácie pre príslušnú krajinu/región (napríklad identifikačné číslo úradu FCC), sa môžu fyzicky nachádzať na spodnej strane počítača, vo vnútri pozície pre batériu (len vybrané produkty), pod snímateľným servisným krytom (len vybrané produkty), na zadnej strane obrazovky alebo na bezdrôtovom, resp. modemovom module.

POZNÁMKA: Elektronické štítky nie sú k dispozícii vo všetkých produktoch.

POZNÁMKA: Zariadenia, ktoré nie sú určené na predaj ani používanie v Spojených štátoch amerických, nemusia obsahovať identifikačné číslo úradu FCC.

POZNÁMKA: Zoznam dostupných elektronických štítkov sa líši v závislosti od modelu počítača a nainštalovaných zariadení.

Zobrazenie elektronických regulačných štítkov:

1. Zapnite alebo reštartujte počítač.
2. Stlačením klávesu esc alebo f10 otvorte pomôcku Computer Setup.
3. Ak chcete zobraziť elektronický štítok, použite jeden z nasledujúcich spôsobov:
   - Pre notebooky:
     a. Pomocou polohovacieho zariadenia alebo klávesov so šípkami vyberte položku **Advanced** (Rozšírené), položku **Electronic Labels** (Elektronické štítky) a potom stlačte kláves enter.
     b. Pomocou polohovacieho zariadenia alebo klávesov so šípkami vyberte jednu z uvedených položiek a potom stlačte tlačidlo **OK**.
   - Pre stolné počítače:
     a. Pomocou polohovacieho zariadenia alebo klávesov so šípkami vyberte položku **Main** (Hlavná) a potom vyberte možnosť **Electronic Label System** (Systém elektronických štítkov).
     b. Stlačte kláves enter. Zobrazí sa elektronický štítok.

4. Zatvorenie ponúk pomôcky Computer Setup bez vykonania zmien:

   V pravom dolnom rohu obrazovky vyberte ikonu **Exit** (Skončiť) a potom postupujte podľa pokynov na obrazovke.

   – alebo –

   Pomocou klávesov so šípkami vyberte ponuku **Main** (Hlavná), vyberte položku **Ignore Changes and Exit** (Ignorovať zmeny a skončiť) a potom stlačte kláves enter.

Upozornenie Federálnej komisie pre komunikácie triedy B

Toto zariadenie bolo testované a spĺňa obmedzenia pre digitálne zariadenia triedy B v zmysle predpisov FCC, časť 15. Tieto upozornenia sa používajú pre produkty triedy B.

Tieto obmedzenia boli vytvorené na dôkladnú ochranu pred škodlivou interferenciou v obytných zónach. Toto zariadenie vytvára, využíva a vysiela rádiové žiarenie, ktoré môže spôsobiť interferenciu s inou rádiovou komunikáciou, ak inštalácia nebola vykonaná a zariadenie sa nepoužíva v súlade s pokynmi. Nie je však možné garantovať, že sa aj napriek tomu interferencia nevyskytne v konkrétnych prípadoch.

Ak toto zariadenie spôsobuje škodlivú interferenciu pri príjme rádiového alebo televízneho signálu, ktorú možno zistiť vypnutím a zapnutím zariadenia, používateľovi sa odporúča pokúsiť sa o nápravu pomocou jedného alebo viacerých z týchto opatrení:

- Presmerujte alebo premiestnite prijímaciu anténu.
- Zväčšite vzdialenosť medzi zariadením a prijímačom.
- Zariadenie pripojte k zásuvke s iným obvodom, než je pripojený prijímač.
- Poraďte sa s predajcom alebo skúseným rádiovým či televíznym technikom.

Toto zariadenie spĺňa predpisy úradu FCC v časti 15. Prevádzka má dve podmienky:

1. Toto zariadenie nesmie spôsobovať škodlivú interferenciu.
2. Zariadenie musí byť schopné zvládnuť akúkoľvek interferenciu vrátane interferencie, ktorá môže mať nežiaduci vplyv na prevádzku zariadenia.

Otázky týkajúce sa tohto produktu:

- Napíšte na adresu:

  HP Inc.

  1501 Page Mill Road

  Palo Alto, CA 94304

- Zavolajte spoločnosti HP na číslo 650-857-1501

  – alebo –

- Pošlite e-mail na adresu techregshelp@hp.com

Ak chcete identifikovať tento produkt, pozrite si číslo súčasti, sériové číslo alebo číslo modelu uvedené na produkte.

Úpravy

Komisia FCC vyžaduje, aby bol používateľ upozornený, že akékoľvek zmeny alebo úpravy zariadenia, ktoré nie sú výslovne schválené spoločnosťou HP, môžu mať za následok zrušenie povolenia na prevádzkovanie zariadenia.

Káble

Pripojenia k tomuto zariadeniu je potrebné vykonať pomocou tienených káblov s metalickými konektormi RFI/EMI, aby sa dodržali predpisy FCC.

Produkty so zariadeniami bezdrôtovej siete LAN alebo s modulmi HP Mobile Broadband

Toto zariadenie sa nemusí umiestňovať alebo prevádzkovať v spojení s inou anténou alebo vysielačom.

⚠ VAROVANIE! **Vystavenie rádiofrekvenčnému žiareniu.** Vyžarovaný výstupný výkon tohto zariadenia neprekračuje limity úradu FCC pre vystavenie rádiofrekvenčnému žiareniu. Napriek tomu by sa zariadenie malo používať spôsobom, ktorý je v súlade s očakávaným typickým používaním.

Bezdrôtové zariadenia s frekvenciami 5,925 GHz – 7,125 GHz

Predpisy Federálnej komunikačnej komisie (FCC) obmedzujú prevádzku tohto zariadenia len na interiérové používanie.

Prevádzka tohto zariadenia je zakázaná na ropných plošinách, v automobiloch, vo vlakoch, na lodiach a v lietadlách, s výnimkou prípadov, kedy je prevádzka tohto zariadenia povolená počas letu vo výške nad 10 000 stôp. Prevádzka tohto zariadenia je tiež zakázaná na ovládanie alebo komunikáciu s bezpilotnými systémami lietadla.

Upozornenia pre globálnu triedu A

Tieto upozornenia sa používajú pre produkty triedy A.

Upozornenie Federálnej komisie pre komunikácie (FCC)

Toto zariadenie bolo testované a spĺňa obmedzenia pre digitálne zariadenia triedy A v zmysle predpisov FCC, časť 15.

Tieto obmedzenia poskytujú dostatočnú ochranu pred škodlivou interferenciou pri činnosti zariadenia v kancelárskom prostredí. Toto zariadenie vytvára, používa a môže vyžarovať rádiofrekvenčnú energiu, a ak nie je nainštalované a používané v súlade s pokynmi, môže spôsobiť škodlivé rušenie rádiovej komunikácie. Činnosť tohto zariadenia v obývanej oblasti bude pravdepodobne spôsobovať škodlivú interferenciu. V takom prípade ju bude musieť používateľ korigovať na vlastné náklady.

Otázky týkajúce sa tohto produktu:

- Napíšte na adresu:

  HP Inc.

  1501 Page Mill Road

  Palo Alto, CA 94304

- Zavolajte spoločnosti HP na číslo 650-857-1501

– alebo –

- Pošlite e-mail na adresu techregshelp@hp.com

Ak chcete identifikovať tento produkt, pozrite si číslo súčasti, sériové číslo alebo číslo modelu uvedené na produkte.

Úpravy

Komisia FCC vyžaduje, aby bol používateľ upozornený, že všetky zásahy a úpravy zariadenia, ktoré nie sú výslovne schválené spoločnosťou Hewlett-Packard, môžu viesť k strate oprávnenia na používanie zariadenia.

Káble

Pripojenia k zariadeniu je potrebné vykonať pomocou tienených káblov s metalickými konektormi RFI/EMI v súlade s predpismi FCC.

Upozornenie pre používateľov v Austrálii

Toto upozornenie použite pre produkty triedy A v Austrálii.

⚠ VAROVANIE! Toto je produkt triedy A. Používanie tohto výrobku v obytných priestoroch môže spôsobovať rušenie. V takom prípade je povinnosťou užívateľa uskutočniť príslušné opatrenia.

Upozornenie pre Európsku úniu a Spojené kráľovstvo

Toto upozornenie sa používa v prípade produktov triedy A v Európskej únii a vo Veľkej Británii.

⚠ VAROVANIE! Toto je produkt triedy A. Používanie tohto výrobku v obytných priestoroch môže spôsobovať rušenie. V takom prípade je povinnosťou užívateľa uskutočniť príslušné opatrenia.

japonské upozornenie

VCCI- CISPR32

この装置は、クラスA機器です。この装置を住宅環境で使用すると電波妨害を引き起こすことがあります。この場合には使用者が適切な対策を講ずるよう要求されることがあります。
VCCI－A

juhokórejské upozornenie

이 기기는 업무용 환경에서 사용할 목적으로 적합성평가를 받은 기기로서 가정용 환경에서 사용하는 경우 전파간섭의 우려가 있습니다

upozornenie pre Taiwan

此為甲類資訊技術設備

為避免電磁干擾，本產品不應安裝或使用於住宅環境。

regulačné upozornenie pre Bielorusko

Produkt je v súlade s bieloruským národným rádiovým/telekomunikačným technickým predpisom TR 2018/024/BY.



Brazílske upozornenie

Este equipamento não tem direito à proteção contra interferência prejudicial e não pode causar interferência em sistemas devidamente autorizados.

DÔLEŽITÉ: A alimentação de energia é predefinida para 220/230V. Se você possuir tomada elétrica de 110/115V, por favor, altere a chave na parte traseira do seu computador para a tensão correta.

Para maiores informações, consulte o site da ANATEL – www.anatel.gov.br.

Kanadské upozornenia

Ak toto zariadenie podporuje pripojenie k sieti WLAN alebo pripojenie Bluetooth, spĺňa normy kanadského priemyslu RSS s oslobodením od licencie. Prevádzka má dve podmienky: (1) zariadenie nesmie spôsobovať interferenciu a (2) zariadenie musí byť schopné zvládnuť akúkoľvek interferenciu vrátane takej interferencie, ktorá môže mať nežiaduci vplyv na jeho prevádzku.

VAROVANIE! **Vystavenie rádiofrekvenčnému žiareniu:** vyžarovaný výstupný výkon tohto zariadenia neprekračuje limity úradu Industry Canada pre vystavenie rádiofrekvenčnému žiareniu. Napriek tomu by sa zariadenie malo používať spôsobom, ktorý je v súlade s očakávaným typickým používaním.

DÔLEŽITÉ: Bezdrôtové zariadenia pracujúce v pásme 6 GHz sa nesmú používať na ovládanie systémov bezpilotných lietadiel alebo na komunikáciu s nimi.

DÔLEŽITÉ: Pri použití bezdrôtovej siete LAN IEEE 802.11a, n alebo ac je z dôvodu použitého frekvenčného pásma 5,15 GHz až 5,25 GHz použitie tohto produktu obmedzené len na interiér budov. Predpisy úradu Canada Industry vyžadujú použitie produktu vo frekvenčnom pásme 5,15 GHz až 5,25 GHz vo vnútri budov pre možnú interferenciu s mobilnými satelitnými systémami. Primárnymi používateľmi frekvencií 5,25 GHz až 5,35 GHz a 5,65 GHz až 5,85 GHz sú vysokovýkonné radarové stanice. Tieto stanice môžu interferovať s týmto zariadením alebo ho aj poškodiť.

Antény tohto zariadenia sa nedajú vymeniť. Akýkoľvek pokus používateľa o výmenu spôsobí poškodenie počítača.

Regulačné oznámenie pre Európsku úniu a Spojené kráľovstvo

Európska únia a Spojené kráľovstvo majú vlastný súbor regulačných upozornení.

Vyhlásenie o zhode

Produkty s označeniami CE a UK boli vyrobené tak, aby sa mohli prevádzkovať aspoň v jednom členskom štáte EÚ a Spojenom kráľovstve a spĺňali najmenej jednu z nasledujúcich platných smerníc EÚ a ekvivalentných zákonných predpisov Spojeného kráľovstva:

Smernica 2014/53/EÚ o rádiových zariadeniach; Smernica 2014/35/EÚ pre nízkonapäťové zariadenia; Smernica 2014/30/EÚ o elektromagnetickej kompatibilite; Smernica 2009/125/ES pre ekodizajn; Smernica RoHS 2011/65/EÚ.

Dodržiavanie týchto smerníc sa posudzuje podľa platných európskych harmonizovaných noriem.

Úplné znenie vyhlásenia o zhode pre EÚ a Spojené kráľovstvo sa nachádza na nasledujúcej webovej stránke: http://www.hp.eu/certificates. Vyhľadávajte podľa názvu modelu produktu alebo regulačného čísla modelu (RMN), ktoré je možné nájsť na regulačnom štítku.

Kontakt pre záležitosti usmernenia: Pošlite e-mail na adresu techregshelp@hp.com.

Produkty s funkciou rádiového pripojenia (EMF)

Toto upozornenie použite v prípade, že potrebujete poskytnúť údaje EMF kvôli rádiovej prevádzke.

Tento produkt obsahuje rádiové vysielacie a prijímacie zariadenie. Vzdialenosť 20 cm od notebookov a počítačov typu všetko v jednom zabezpečuje v prípade bežného používania plnenie požiadaviek EÚ týkajúcich sa vystavenia rádiofrekvenčnému žiareniu. Produkty určené na prevádzku v menšej vzdialenosti, napríklad počítače Tablet PC, spĺňajú platné požiadavky EÚ v bežných prevádzkových podmienkach. Produkty sa môžu prevádzkovať bez udržiavania vzájomnej vzdialenosti, pokiaľ v pokynoch pre konkrétny produkt nie je uvedené inak.

Obmedzenia platné pre produkt s funkciou rádiovej komunikácie (len vybrané produkty)

Niektoré produkty v niektorých krajinách majú obmedzenia týkajúce sa rádiovej funkcie.



DÔLEŽITÉ: Bezdrôtová sieť LAN IEEE 802.11x s frekvenčným pásmom 5,15 GHz – 5,35 GHz a/alebo Wi-Fi 6E s nízkou spotrebou energie v interiéri a frekvenčným pásmom 5,945 GHz – 6,425 GHz (alebo 5,925 GHz – 6,425 GHz vo Veľkej Británii) sú obmedzené len na interiérové používanie vo všetkých krajinách, ktoré sú uvedené v matici. Používanie príslušnej aplikácie WLAN v exteriéri môže spôsobiť rušenie existujúcich rádiových služieb.

Frekvenčné pásma rádiovej komunikácie a maximálne úrovne výkonu (len vybrané produkty a krajiny)

Tabuľka zobrazuje frekvenčné pásma rádiovej komunikácie a maximálne úrovne výkonu pre niektoré produkty a krajiny.

Tabuľka 2-1 Frekvenčné pásma rádiovej komunikácie a maximálne úrovne výkonu (len vybrané produkty a krajiny)

Rádiová technológia	Maximálny výkon prenosu EIRP (mW)
Bluetooth; 2,4 GHz	100
NFC; 13,56 MHz	10
RFID; 865 – 868 MHz / 915 – 921 MHz	2000/4000
WLAN Wi-Fi 802.11x; 2,4 GHz	100
WLAN Wi-Fi 802.11x; 5 GHz	200
WLAN Wi-Fi 802.11x; 5725–5875 MHz	25
WLAN Wi-Fi 802.11ax; 6 GHz	EU: 200/25 (LPI/VLP) Veľká Británia: 250/25 (LPI/VLP)
WWAN 5G NR (450 MHz – 7125 MHz)	400
WWAN 4G LTE; 700/800/900/1800/2100/2300/2600/3500 MHz	200
WWAN 3G UTMS; 900/2100 MHz	250
WWAN 2G GSM GPRS EDGE; 900 MHz	2000
WWAN 2G GSM GPRS EDGE; 1800 MHz	1000
WiGig® 802.11ad; 60 GHz	316
POZNÁMKA: S cieľom zaručiť súlad používajte len softvérové ovládače podporované spoločnosťou HP a správne nastavenia pre danú krajinu.	

Ergonomické upozornenie

Ak sa mobilný počítač používa v kancelárskych pracovných staniciach na zobrazenie pracovných úloh, pre ktoré platí smernica Visual Display Unit (VDU) 90/270/EHS, vyžaduje sa vhodná externá klávesnica. V závislosti od aplikácie a úlohy môže byť nevyhnutné použiť aj vhodný externý monitor na účely dosiahnutia pracovných podmienok porovnateľných s nastavením pracovnej stanice.

Ref.: EK1-ITB 2000 (nepovinná certifikácia GS)

Mobilné počítače so značkou schválenia GS spĺňajú platné ergonomické požiadavky. Bez externej klávesnice sú vhodné len na krátkodobé používanie pre úlohy VDU.

Pri mobilnom používaní v horších svetelných podmienkach (napríklad na priamom slnečnom svetle) sa môže objaviť odraz svetla, ktorý znižuje čitateľnosť.

Počítačový systém pozostávajúci z produktov značky HP spĺňa platné ergonomické požiadavky, ak všetky príslušné komponenty, napríklad podnikový stolný počítač, klávesnica, myš k počítaču a monitor, majú značku schválenia „GS“.

Venujte pozornosť inštalácii špeciálnych počítačov Tower, stolných počítačov Micro Tower Business alebo pracovných staníc, ktoré nie sú určené na inštaláciu alebo používanie v priamom zornom poli na

pracoviskách so zobrazovacími jednotkami. Toto zariadenie nesmie byť umiestnené v priamom zornom poli, aby na pracoviskách so zobrazovacími jednotkami nedochádzalo k nepríjemným odrazom.

Vyhlásenie EÚ o telefónnych sieťach (modem/fax)

Uvedený produkt spĺňa požiadavky platnej smernice a má príslušné označenie CE. Z dôvodu rozdielov medzi jednotlivými sieťami PSTN poskytovanými v rozličných krajinách/regiónoch však samotné schválenie neposkytuje nepodmienečnú záruku úspešnej prevádzky v každom koncovom bode siete PSTN. V prípade problémov sa v prvom rade skontaktujte s dodávateľom zariadenia.

Upozornenie pre Austráliu a Nový Zéland

Toto zariadenie obsahuje rádiové vysielacie a prijímacie zariadenie. Vzdialenosť odstupu 20 cm pri bežnom používaní zaručuje, že úroveň vystavenia rádiofrekvenčnému žiareniu bude spĺňať austrálske a novozélandské normy.

Počítač musí byť pripojený k telekomunikačnej sieti pomocou sieťového kábla, ktorý spĺňa požiadavky normy AS/CA S008.

⚠ **VAROVANIE!** Modemy bez integrálneho konektora RJ-11, ktoré sa dodávajú s týmto počítačom, sa nesmú inštalovať v žiadnom inom zariadení.

Čínske upozornenie týkajúce sa sietí WWAN

重要信息：本公司建议用户通过官方渠道进行系统更新，非官方渠道的更新可能会带来安全风险。

Upozornenie týkajúce sa čínskeho rádiového zariadenia

型号核准代码显示在产品本体的铭牌上

Oznámenie o rádiovom riadení bezdrôtových nabíjacích zariadení v Číne (len vybrané produkty)

（一）无线充模组由 PCB 板、电磁线圈、电子组件等组成，经过加工成品后，通电时电磁线圈（初级线圈）能产生电磁场。其与无线充电设备使用，利用贴片中的接收线圈（次级线圈）接收无线充电发射板产生电磁声，并将磁能转化为电能。额定传输功率:15W。工作频率范围：120~130KHz。

（二）设备符合国家《无线充电（电力传输）设备无线电管理暂行规定》以及产品质量、电磁辐射和电气安全等法律法规、国家标准等有关规定；

（三）不得擅自改变使用场景或使用条件、扩大工作频率范围、加大传输功率（包括额外加装功率放大器）；

（四）不得对其他合法的无线电业务及台（站）产生有害干扰，也不得提出免受无线电干扰和辐射无线电波干扰的保护要求，如对其他合法的无线电业务及台（站）产生有害干扰时，应立即停止使用，并在采取措施消除有害干扰后方可继续使用；

（五）无线充电设备禁用区域，禁止使用无线充电功能；

（六）使用无线充电设备如对广播业务的接收造成影响，应立即停止使用无线充电设备；

（七）在船舶、航空器和铁路机车（含动车组列车）内使用无线充电设备应当遵守本规定及相关行业主管部门的规定

japonské upozornenie

V-2 規定適合の場合

この装置は、クラス B 情報技術装置です。この装置は、家庭環境で使用することを目的としていますが、この装置がラジオやテレビジョン受信機に近接して使用されると、受信障害を引き起こすことがあります。

取り扱い説明書に従 って正しい取り扱いをして下さい。

VCCI-B

VCCI32-1 規定適合の場合

この装置は、クラス B 機器です。この装置は、住宅環境で使用することを目的としていますが、この装置がラジオやテレビジョン受信機に近接して使用されると、受信障害を引き起こすことがあります。

取り扱い説明書に従 って正しい取り扱いをして下さい。

VCCI-B

5GHz 帯及び 6GHz 帯を使用する特定無線設備は屋内使用に限られています。この機器を屋外で使用することは電波法で禁じられています。

Označenia certifikácie bezdrôtovej siete LAN, bezdrôtovej siete WAN a zariadenia Bluetooth®

この機器は、技術基準適合証明または工事設計認証を受けた無線設備を搭載しています。

This product contains certified radio equipment.



Some products may use electronic regulatory labels (e-labels). To view the certification mark and numbers on an e-label, please refer to the previous “Accessing regulatory labels” section.

一部の製品では、電子規定ラベル（e ラベル）が使用されています。e ラベルの技適マークと認証番号を確認するには、「規定ラベルの確認」の項目をご覧ください

Mexické upozornenie

Declaración para México

La operación de este equipo está sujeta a las siguientes dos condiciones: (1) es posible que este equipo o dispositivo no cause interferencia perjudicial y (2) este equipo o dispositivo debe aceptar cualquier interferencia, incluyendo la que pueda causar su operación no deseada.

Aviso sobre conexiones inalámbricas para México:

En el caso de PC de escritorio, equipos All-in-One, terminales de punto de venta, thin clients y workstations en uso normal e instalados con un dispositivo de transmisión y recepción de radio, una distancia de separación de 20 cm garantiza que los niveles de exposición a radiofrecuencia cumplan con los requisitos de México.

Regulačné oznámenia pre Eurázijskú úniu

Nasledujúce upozornenia sa môžu vzťahovať na produkty predávané v Eurázijskej únii.

Производитель и дата производства

HP Inc.

Адрес: 1501 Page Mill Road, Palo Alto, California 94304, U.S.

Дата производства зашифрована в 10-значном серийном номере, расположенном на наклейке со служебной информацией изделия.

4-я, 5-я и 6-я цифры обозначают год и неделю производства. 4-я цифра обозначает год, например, «3» обозначает, что изделие произведено в «2013» году.

5-я и 6-я цифры обозначают номер недели в году производства, например, «12» обозначает «12-ю» неделю.

Өндіруші және өндіру мерзімі

HP Inc.

Мекенжайы: 1501 Page Mill Road, Palo Alto, California 94304, U.S.

Өнімнің жасалу мерзімін табу үшін өнімнің қызмет көрсету жапсырмасындағы 10 таңбадан тұратын сериялық нөмірін қараңыз.

4-ші, 5-ші және 6-шы сандар өнімнің жасалған жылы мен аптасын көрсетеді. 4-ші сан жылын көрсетеді, мысалы «3» саны «2013» дегенді білдіреді.

5-ші және 6-шы сандар берілген жылдың қай аптасында жасалғанын көрсетеді, мысалы, «12» саны «12-ші» апта дегенді білдіреді.

Местные представители:

Россия: ООО "ЭйчПи Инк",

Российская Федерация, 125171, г. Москва, Ленинградское шоссе, 16А, стр.3,

телефон/факс: +7 495 797 35 00 / +7 499 92132 50

Казахстан: Филиал компании "ЭйчПи Глобал Трэйдинг Би.Ви.", Республика Казахстан, 050040, г.

Алматы, Бостандыкский район, проспект Аль-Фараби, 77/7,

телефон/факс: +7 727 355 35 52

Жергілікті өкілдіктері:

Ресей: ООО "ЭйчПи Инк",

Ресей Федерациясы, 125171, Мәскеу, Ленинград шоссесі, 16А блок 3,

Телефон/факс: +7 495 797 35 00 / +7 499 92132 50

Қазақстан: "ЭйчПи Глобал Трэйдинг Би.Ви. "компаниясының Қазақстандағы филиалы, Қазақстан

Республикасы, 050040, Алматы к., Бостандық, Әл-

Фараби даң.ылы, 77/7,

Телефон/факс: +7 727 355 35 52

upozornenie pre bezdrôtové zariadenia v Singapure

Pokiaľ sa nachádzate na palube lietadla, zariadenia WWAN vypnite. Používanie týchto zariadení v lietadlách nie je povolené, môže ohroziť prevádzku lietadla a narušiť sieťovú komunikáciu. Porušenie tohto zákazu môže viesť k prerušeniu alebo odmietnutiu poskytovania služby porušovateľovi, prípadne aj k právnym krokom.

Používateľom pripomíname, aby obmedzili používanie rádiových zariadení v blízkosti skladísk s palivom, chemických tovární a miest, kde prebiehajú trhacie práce.

Podobne ako pri iných mobilných rádiových zariadeniach sa používateľom z hľadiska bezproblémovej prevádzky zariadenia a bezpečnosti personálu odporúča, aby sa počas prevádzky zariadenia nijakou časťou tela príliš nepribližovali k anténam.

Toto zariadenie bolo vytvorené, aby spĺňalo príslušné požiadavky na emisiu rádiových vĺn, a to na základe vedeckých odporúčaní aj s potrebnou rezervou, ktorá má zabezpečiť bezpečnosť ľudí bez ohľadu na ich zdravotný stav a vek. Tieto odporúčania využívajú jednotku nazývanú špecifická miera absorpcie (SAR). Testovanie hodnôt SAR sa vykonáva pomocou štandardizovaných metód s telefónom vysielajúcim pri najvyššom certifikovanom výkone vo všetkých využívaných frekvenčných pásmach. Údaje SAR vychádzajú zo štandardov CENELEC EN50360 a EN50361, ktoré používajú limit priemerne 2 watty/kilogram, v priemere viac ako 10 gramov tkaniva.

Juhokórejské upozornenia

무선적용제품

해당 무선설비가 전파혼신 가능성이 있으므로 인명안전과 관련된 서비스는 할 수 없음 (무선모듈 제품이 설치되어 있는 경우).

몸 가까이에서 장치를 작동할 경우, 비금속 저장 액세서리를 사용하여 장치와 몸 사이에 2.5cm 이상의 거리를 유지하십시오.

Predloženie regulačného dokumentu

규정 제출 문서

규정 제출 문서에 의거하여 등록자(신청자) 또는 제조업체는 'HP Inc.' 또는 'HP Korea Inc.'입니다.

규정 제출 문서에 의거하여 문서에 포함된 장비명은 '컴퓨터'이며 일반적으로 다음 주요 제품 유형 중 하나로 분류됩니다.

올인원(일체형), 올인원 PC, 올인원 데스크톱 PC

컴퓨터 또는 개인용 컴퓨터

데스크톱 또는 데스크톱 PC

노트북 또는 노트북 PC

태블릿 PC

씬 클라이언트

워크스테이션

RPOS, 소매 시스템, 소매 POS(Point-of-Sale) 터미널

upozornenie pre bezdrôtové zariadenia v Thajsku

เครื่องโทรคมนาคมและอุปกรณ์นี้ มีความสอดคล้องตามมาตรฐานหรือข้อกำหนดของ กสทช.

(This telecommunication equipment conforms to the requirements of NBTC.)

เครื่องวิทยุคมนาคมนี้มีระดับการแผ่คลื่นแม่เหล็กไฟฟ้าสอดคล้องตามมาตรฐานความปลอดภัยต่อสุขภาพของมนุษย์จากการใช้เครื่องวิทยุคมนาคมที่คณะกรรมการกิจการโทรคมนาคมแห่งชาติประกาศกำหนด

This radio communication equipment has the electromagnetic field strength in compliance with the Safety Standard for the Use of Radio communication Equipment on Human Health announced by the National Telecommunications Commission.

Upozornenia taiwanskej komisie NCC

Nasledujúce upozornenia sa vzťahujú na Taiwan.

無線 LAN 802.11 裝置/藍牙裝置/短距離通訊裝置:

取得審驗證明之低功率射頻器材，非經核准，公司、商號或使用者均不得擅自變更頻率、加大功率或變更原設計之特性及功能。低功率射頻器材之使用不得影響飛航安全及干擾合法通信；經發現有干擾現象時，應立即停用，並改善至無干擾時方得繼續使用。前述合法通信，指依電信管理法規定作業之無線電通信。低功率射頻器材須忍受合法通信或工業、科學及醫療用電波輻射性電機設備之干擾。

應避免影響附近雷達系統之操作。

高增益指向性天線只得應用於固定式點對點系統。

減少電磁波影響，請妥適使用。

Upozornenie pre leteckú dopravu

O používaní elektronických zariadení na palube lietadla rozhoduje príslušná letecká spoločnosť.

Upozornenia týkajúce sa batérií, ktoré môže vymieňať používateľ

Po dosiahnutí konca životnosti batérie ju nelikvidujte s bežným odpadom z domácnosti. Pri likvidácii batérie počítača sa riaďte miestnymi zákonmi a nariadeniami.

HP podporuje zákazníkov v tom, aby recyklovali použitý elektronický hardvér, tlačové kazety HP a dobíjacie batérie. Ďalšie informácie o recyklačných programoch nájdete na webovej lokalite spoločnosti HP na adrese http://www.hp.com/recycle.

Informácie o spôsobe vyberania batérie, ktorú môže vymieňať používateľ, nájdete v používateľskej príručke dodávanej s produktom.

Upozornenia týkajúce sa zapečatenej batérie od výroby

Batérie v tomto výrobku nemôžu používatelia meniť jednoducho sami. Vybratie alebo výmena batérie by mohla mať vplyv na platnosť záruky. Ak už batéria viac nevydrží nabitá, obráťte sa na oddelenie technickej podpory.

Po dosiahnutí konca životnosti batérie ju nelikvidujte s bežným odpadom z domácnosti. Pri likvidácii batérie sa riaďte miestnymi zákonmi a nariadeniami.

V súlade s predpismi o laserovej technológii

Pomocou tohto upozornenia varujte pred možným vystavením žiareniu pri nesprávnom používaní lasera.

⚠ **VAROVANIE!** Používanie iných ovládacích prvkov, nastavení alebo postupov, ako sa uvádzajú v inštalačnej príručke k laserovým produktom, môže mať za následok vystavenie sa nebezpečnému žiareniu. Zníženie rizika vystavenia sa nebezpečnému žiareniu:

- Nepokúšajte sa otvoriť kryt modulu. Vnútri sa nenachádzajú žiadne súčasti, ktorých servis by mohol vykonávať používateľ.
- Pri prevádzke laserového zariadenia používajte výlučne ovládacie prvky, nastavenia a postupy, ktoré sa uvádzajú v inštalačnej príručke pre laserové produkty.
- Oprávnenie na opravu jednotky majú len poskytovatelia autorizovaného servisu.

Tento produkt sa môže dodávať s optickým pamäťovým zariadením (napríklad s jednotkou na disky CD alebo DVD) alebo so zariadením na komunikáciu pomocou optických vlákien. Každé z týchto zariadení obsahujúce zdroj laserového lúča je klasifikované ako laserové zariadenie triedy 1 v súlade s normou IEC/EN 50689:2021 a spĺňa bezpečnostné požiadavky stanovené v tejto norme.

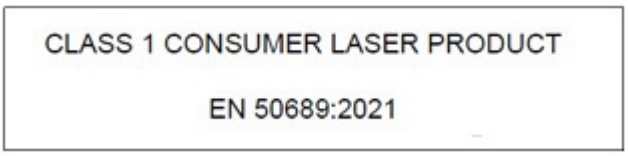

Všetky laserové zariadenia spĺňajú nariadenia 21 CFR 1040.10 a 1040.11 amerického úradu FDA alebo ich spĺňajú s výnimkou odchýlok podľa upozornenia číslo 50 z 24. júna 2007 alebo upozornenia číslo 56 z 8. mája 2019, ktoré sa týkajú laserových zariadení.



Schválenia telekomunikačného zariadenia

Telekomunikačné zariadenie v počítači je schválené na pripojenie k telefónnej sieti v krajinách/regiónoch, ktorých označenia schválenia sa uvádzajú na štítku produktu na spodnej strane počítača alebo na modeme.

Pozrite si používateľskú príručku dodanú s výrobkom, aby ste sa uistili, že je výrobok nakonfigurovaný pre krajinu alebo oblasť, v ktorej sa výrobok nachádza. Výber inej krajiny alebo oblasti, než v ktorej sa nachádza, môže spôsobiť, že modem bude nakonfigurovaný spôsobom, ktorý porušuje telekomunikačné predpisy/zákony danej krajiny alebo oblasti. V prípade nesprávneho výberu krajiny/regiónu nemusí tiež modem fungovať správne. Ak sa po výbere krajiny/regiónu zobrazí upozornenie, že krajina/región nemá podporu, znamená to, že modem nebol schválený na použitie v tejto krajine/regióne, a preto by sa nemal používať.

Upozornenia týkajúce sa modemu

Kanada, Japonsko, Nový Zéland a USA majú vlastné upozornenia týkajúce sa modemu.

Vyhlásenia pre USA týkajúce sa modemov

Toto zariadenie spĺňa časť 68 predpisov a požiadaviek úradu FCC prijatých v dohode ACTA. Na spodnej strane počítača alebo modemu sa nachádza štítok, ktorý obsahuje okrem iných údajov identifikátor produktu vo formáte US:AAAEQ##TXXXX. Tieto údaje poskytnite telekomunikačnej spoločnosti, ak si ich vyžiada.

Konektor USOC = RJ11C s platnou certifikáciou. Zástrčka a konektor na pripojenie tohto zariadenia ku káblom na mieste inštalácie a telefónnej sieti musia spĺňať časť 68 platných predpisov a požiadaviek úradu FCC prijatých v dohode ACTA. S týmto produktom sa dodávajú telefónny kábel a štandardná zástrčka spĺňajúce platné predpisy. Slúži na pripojenie ku kompatibilnému štandardnému konektoru, ktorý tiež spĺňa platné predpisy. Podrobné informácie nájdete v inštalačných pokynoch.

Číslo REN sa používa na zistenie počtu zariadení, ktoré možno pripojiť k telefónnej linke. Príliš veľké číslo REN na telefónnej linke môže spôsobiť, že zariadenie pri prichádzajúcom hovore nebude zvoniť. Vo väčšine lokalít, ale nie vo všetkých by súčet čísiel REN nemal presiahnuť päť (5). Ak sa chcete uistiť, koľko zariadení sa môže pripojiť k linke podľa stanoveného maximálneho súčtu čísiel REN, obráťte sa na telekomunikačnú spoločnosť v príslušnej lokalite. V prípade produktov schválených po 23. júli 2001 je číslo REN pre tento produkt súčasťou identifikátora produktu vo formáte US:AAAEQ##TXXXX. Číslice zastúpené znakmi ## predstavujú číslo REN bez desatinnej čiarky (napríklad 03 je číslo REN 0,3). V prípade starších produktov je číslo REN zobrazené samostatne na štítku.

Ak toto zariadenie HP spôsobuje rušenie telekomunikačnej siete, telekomunikačná spoločnosť vás vopred upozorní, že sa môže vyžadovať dočasné prerušenie služieb. Ak však oznámenie vopred nie je praktické, telekomunikačná spoločnosť vás upozorní čo najskôr. Taktiež vám odporučí podať sťažnosť na úrade FCC, ak ste presvedčení, že je to nutné.

Telekomunikačná spoločnosť môže vykonať zmeny vo výrobných zariadeniach, zariadeniach, prevádzkach alebo postupoch, ktoré môžu ovplyvniť činnosť zariadenia. Telekomunikačná spoločnosť vás v takom prípade upozorní vopred, aby ste mohli vykonať úpravy potrebné na zachovanie neprerušeného poskytovania telekomunikačných služieb.

V prípade problémov s týmto zariadením zatelefonujte oddeleniu technickej podpory. Ak zariadenie ruší telefónnu sieť, telefonická spoločnosť môže požadovať odpojenie zariadenia, kým sa problém nevyrieši. Opravy zariadenia môžete vykonávať iba v prípade, ak sú uvedené v časti Riešenie problémov v používateľskej príručke, ak ju táto príručka obsahuje.

Na pripojenie k službám sériovej účastníckej linky sa vzťahujú štátne tarify. Informácie získate od štátneho výboru pre verejné služby, výboru pre verejné služby alebo podnikového výboru.

Ak máte doma poplašné zariadenie so špeciálnym káblovým pripojením k telefónnej linke, uistite sa, že sa inštaláciou zariadenia HP toto poplašné zariadenie nevypne. V prípade akýchkoľvek otázok týkajúcich sa spôsobov možného vypnutia poplašného zariadenia sa obráťte na svoju telekomunikačnú spoločnosť alebo odborného inštalatéra.

Zákon o ochrane spotrebiteľa telekomunikačných služieb z roku 1991 stanovuje, že je pre všetky osoby nezákonné odoslať akúkoľvek správu z počítača alebo iného elektronického zariadenia vrátane faxového zariadenia, ak sa v tejto správe neuvádza na hornom alebo dolnom okraji prvej odosielanej strany dátum a čas odoslania a identifikácia podniku, iného subjektu alebo iného typu individuálneho odosielania správy, ako aj telefónne číslo odosielajúceho zariadenia alebo podniku, iného subjektu či osoby. Uvedené telefónne číslo nesmie byť číslom s predvoľbou 900 ani iným číslom, ktoré je spoplatnené viac ako miestne alebo medzimestské hovory.

Ak chcete tieto údaje naprogramovať vo faxovom zariadení, musíte vykonať kroky uvedené v pokynoch k faxovému softvéru.

Kanadské vyhlásenia týkajúce sa modemov

Toto zariadenie spĺňa príslušné technické špecifikácie úradu Industry Canada.

Číslo REN (Ringer Equivalence Number – číslo ekvivalencie vyzváňacieho okruhu) určuje maximálny počet zariadení, ktoré je možné pripojiť k telefónnej prípojke. Ukončenie prípojky môže tvoriť ľubovoľná kombinácia zariadení, ktoré podliehajú iba jedinej požiadavke, a to aby súčet čísel REN všetkých zariadení neprekračoval hodnotu 5. Číslo REN pre toto koncové zariadenie je 1,0.

Japonské vyhlásenia týkajúce sa modemov

Ak počítač nemá na spodnej strane japonskú certifikačnú známku, pozrite si príslušné certifikačné označenia uvedené nižšie.

Japonské certifikačné označenie pre dátový/faxový modem V.92 56K je uvedené nižšie:



Ak počítač nemá na spodnej strane japonskú certifikačnú známku, pozrite si príslušné certifikačné označenia uvedené nižšie.

Japonské certifikačné označenie pre modem LSI Corporation PCI-SV92EX Soft je uvedené nižšie:



Novozélandské vyhlásenia týkajúce sa modemov

Udelenie telefonického povolenia pre akékoľvek koncové zariadenie znamená len to, že telekomunikačná spoločnosť uznala, že zariadenie spĺňa minimálne podmienky potrebné na pripojenie k jej sieti.

Neznamená to žiadne schválenie produktu telekomunikačnou spoločnosťou ani poskytnutie akéhokoľvek druhu záruky. Predovšetkým nejde o žiadne potvrdenie, že produkt bude pracovať správne v každom ohľade s inou súčasťou zariadenia s telefonickým povolením v inom prevedení alebo v inom modeli, ani to nenaznačuje, že je produkt kompatibilný so všetkými službami telekomunikačnej siete.

Toto zariadenie nemôže v žiadnych prevádzkových podmienkach pracovať správne pri vyššej rýchlosti, ako je rýchlosť určená pre zariadenie. Telekomunikačná spoločnosť nepreberá žiadnu zodpovednosť za problémy vzniknuté za uvedených okolností.

Ak je zariadenie vybavené pulznou voľbou, upozorňujeme, že telekomunikačná spoločnosť neposkytuje žiadnu záruku na nepretržité poskytovanie podpory pre pulznú voľbu.

Pri používaní pulznej voľby počas pripojenia tohto zariadenia a ďalšieho zariadenia k rovnakej linke môže zariadenie zazvoniť alebo môže vzniknúť šum a tiež to môže spôsobiť ozvenu. Ak sa vyskytnú takéto problémy, používateľ by sa *nemal* obrátiť na poruchovú službu telekomunikačnej spoločnosti.

Niektoré parametre, ktoré sa požadujú na plnenie požiadaviek potrebných na získanie telefonického povolenia od telekomunikačnej spoločnosti, závisia od zariadenia (počítača) pripojeného k tomuto zariadeniu. Súvisiace zariadenie musí pracovať v rámci nasledujúcich limitov, aby spĺňalo špecifikácie telekomunikačnej spoločnosti:

- V rámci ľubovoľného 30-minútového intervalu sa nesmie vykonať viac ako 10 pokusov o nadviazanie telefonického spojenia s rovnakým číslom, a to v prípade akéhokoľvek samostatného manuálneho nadviazania hovoru.
- Zariadenie sa musí po skončení jedného pokusu a pred začiatkom nasledujúceho pokusu zavesiť najmenej na 30 sekúnd.
- V prípade automatického volania na rôzne telefónne čísla sa zariadenie musí nastaviť tak, aby sa zavesilo najmenej na päť sekúnd po skončení jedného pokusu a pred začiatkom nasledujúceho pokusu.
- Zariadenie sa musí nastaviť tak, aby zabezpečovalo prijímanie hovorov v rozpätí 3 až 30 sekúnd od prvého zazvonenia (teda 2 až 10 zazvonení).

Podpora hlasových služieb

Všetky osoby používajúce toto zariadenie na nahrávanie telefonických hovorov musia dodržiavať novozélandské zákony.

To vyžaduje, aby si bol aspoň jeden účastník hovoru vedomý toho, že sa hovor nahráva. Zásady vymenované v zákone o ochrane osobných údajov z roku 1993 sa musia dodržiavať s ohľadom na povahu získaných osobných údajov, účel ich získania, spôsob ich použitia a na to, ktorá časť sa zverejní akejkoľvek inej strane.

Toto zariadenie sa nesmie nastavovať na vykonávanie automatických hovorov na tiesňové číslo 111 telekomunikačnej spoločnosti.

upozornenie spoločnosti Macrovision Corporation

Tento produkt obsahuje technológiu chránenú autorskými právami, patentami registrovanými v USA a inými intelektuálnymi právami, ktoré vlastní spoločnosť Macrovision Corporation a ďalší vlastníci práv.

Používanie tejto technológie na ochranu autorských práv musí povoliť spoločnosť Macrovision Corporation a toto používanie je určené len pre domácnosti a iné obmedzené typy zobrazovania, ak spoločnosť Macrovision Corporation vo svojom povolení neuvádza inak. Spätná analýza alebo demontáž sú zakázané.

3 Bezpečnostné upozornenia

Dokumentácia k produktu môže vyžadovať niektoré z týchto bezpečnostných upozornení.

Dôležité bezpečnostné informácie

Tieto upozornenia sa môžu vzťahovať na mnohé produkty.

⚠ **VAROVANIE!** V záujme predchádzania riziku vážneho zranenia si prečítajte *Príručku bezpečnosti a pohodlnej obsluhy*. Opisuje správnu inštaláciu pracovnej stanice, pozíciu spolu so zdravotnými a pracovnými návykmi používateľov počítača a poskytuje dôležité informácie týkajúce sa elektrickej a mechanickej bezpečnosti. Túto príručku nájdete na webovej adrese http://www.hp.com/ergo a na disku CD s dokumentáciou dodanom s produktom.

Počítač môže byť ťažký, pri jeho premiestňovaní používajte ergonomicky správne postupy dvíhania.

Počítač umiestnite blízko sieťovej elektrickej zásuvky. Sieťový napájací kábel je hlavným zariadením na odpojenie počítača od sieťového napájania a musí byť neustále ľahko prístupný. Ak má napájací kábel dodaný s počítačom uzemnenú zástrčku, tento napájací kábel vždy používajte so správne uzemnenou elektrickou zásuvkou, aby ste predišli riziku úrazu elektrickým prúdom.

Ak chcete znížiť riziko úrazu elektrickým prúdom z telefónnej siete, pred pripojením k telefónnej linke zapojte počítač do sieťovej napájacej zásuvky. Pred odpojením počítača od sieťovej napájacej zásuvky odpojte aj telefónnu linku.

Pred inštaláciou alebo odobratím krytu počítača vždy odpojte modemový kábel od telefónneho systému.

Nepoužívajte počítač s odobratým krytom.

Z dôvodu vašej bezpečnosti vždy odpojte počítač od zdroja napájania a od všetkých telekomunikačných systémov (napríklad telefónnych liniek), sietí alebo modemov pred vykonaním akýchkoľvek servisných postupov. V opačnom prípade môže dôjsť k zraneniu osôb alebo poškodeniu zariadenia. Vnútri zdroja napájania a modemu tohto produktu je nebezpečná úroveň napätia.

Ak napätie v systéme prekročí kapacitu konkrétnej konfigurácie, ako bezpečnostné opatrenie môže systém dočasne deaktivovať niektoré porty USB.

⚠ **VAROVANIE!** Ak chcete pri používaní tohto zariadenia znížiť riziko požiaru, zásahu elektrickým prúdom a zranenia osôb, vždy dodržiavajte základné bezpečnostné opatrenia vrátane nasledujúcich:

- Tento produkt nepoužívajte v blízkosti vody, napríklad blízko vane, nádoby na umývanie, kuchynského drezu alebo vane na pranie, vo vlhkej pivnici ani v blízkosti bazéna.
- Tento produkt nepoužívajte počas búrky s hromobitím. Hrozí potenciálne riziko zasiahnutia bleskom.
- Tento produkt nepoužívajte na ohlásenie úniku plynu v blízkosti úniku.
- Pred otvorením krytu zariadenia alebo dotýkaním sa neizolovaného modemového kábla, konektora alebo vnútorných súčastí vždy odpojte modemový kábel.
- Ak sa k tomuto produktu nedodal kábel telefónnej linky, používajte len kábel č. 26 AWG alebo väčší.

- Do sieťového konektora RJ-45 nezapájajte modemový ani telefónny kábel.

TIETO POKYNY SI USCHOVAJTE.

DÔLEŽITÉ: Ak je počítač vybavený spínačom voľby napätia na používanie v elektrickej sieti s napätím 115 alebo 230 V, tento spínač je vopred nastavený na správne napätie, ktoré sa používa v elektrickej sieti krajiny/regiónu, kde bol počítač prvýkrát predaný. Prepnutie spínača voľby napätia do nesprávnej polohy môže poškodiť počítač a ukončiť platnosť akejkoľvek záruky.

Tento produkt nie je určený na pripojenie k systému napájania zariadení informačných technológií (distribučný systém sieťového napájania bez priameho kontaktu so zemou v súlade s platnými bezpečnostnými normami).

Upozornenie na tepelnú bezpečnosť

Toto upozornenie použite, ak je možnosť zranenia spôsobeného nadmerným teplom.

⚠ **VAROVANIE!** Mobilný počítač si neukladajte priamo na stehná a nezakrývajte jeho vetracie otvory, aby sa znížilo riziko vzniku zranení spôsobených teplom alebo prehriatia mobilného počítača. Mobilný počítač používajte len na tvrdom a rovnom povrchu. Prúdeniu vzduchu nesmú brániť žiadne predmety s tvrdým povrchom, napríklad voliteľná tlačiareň v blízkosti počítača, ani predmety s mäkkým povrchom, napríklad vankúše, prikrývky alebo odev. Počas prevádzky taktiež zabráňte kontaktu sieťového napájacieho adaptéra s pokožkou alebo predmetmi s mäkkým povrchom, ako sú vankúše, prikrývky alebo odev. Počítač a sieťový adaptér dodaný spoločnosťou HP spĺňajú limity teploty povrchu prístupného pre používateľa definované v platných bezpečnostných normách.

⚠ **UPOZORNENIE:** Ak chcete znížiť riziko zranenia spôsobeného teplom, nedotýkajte sa horúcich povrchov vo vnútri zariadenia, kým nevychladnú na izbovú teplotu.

Upozornenie týkajúce sa potenciálnych bezpečnostných podmienok

Pomocou tohto upozornenia varujte pred možnosťou, že zlyhanie nebolo bezpečné a kontrolované.

Ak si všimnete niektorý z nasledujúcich stavov (alebo ak máte ďalšie bezpečnostné problémy), nepoužívajte počítač: praskavý, syčivý alebo pukavý zvuk, prípadne silný zápach alebo dym vychádzajúci z počítača. Tieto podmienky bežne nastávajú pri zlyhaní internej elektronickej súčiastky bezpečným a kontrolovaným spôsobom. Tieto podmienky však môžu signalizovať aj potenciálny bezpečnostný problém. Nepredpokladajte, že ide o bezpečné zlyhanie. Vypnite počítač, odpojte ho od zdroja napájania a požiadajte o pomoc oddelenie technickej podpory.

Podmienky inštalácie

Pred pripojením tohto zariadenia k vstupnému zdroju napájania si pozrite inštalačné pokyny.

⚠ **VAROVANIE!** Vnútri počítača sa môžu nachádzať súčasti pod napätím a pohybujúce sa súčasti. Pred odstránením krytu odpojte zariadenie z napájania. Pred zapojením zariadenia do elektrickej siete, namontujte a zaistite kryt.

Upozornenie na akustiku

Toto upozornenie použite v prípade, že úroveň akustického tlaku môže byť nižšia, než sa odporúča alebo očakáva.

Úroveň akustického tlaku (LpA) je ďaleko pod 70 dB(A) (poloha operátora, normálna prevádzka, podľa normy ISO 7779). Ak chcete zobraziť údaje o emisiách hluku produktu, prejdite na stránku IT ECO Declarations (Vyhlásenia IT ECO) na lokalite http://www.hp.com/go/ted a v rozbaľovacej ponuke vyberte kategóriu produktu.

Upozornenia týkajúce sa batérie

Na batériu produktu sa môžu vzťahovať niektoré z týchto bezpečnostných upozornení.

⚠ **VAROVANIE!** Produkt môže obsahovať internú lítiovú batériu obsahujúcu oxid manganičitý alebo oxid vanadičný, alebo alkalickú batériu. Pri nesprávnej manipulácii s batériou hrozí riziko požiaru a popálenia.

⚠ **VAROVANIE!** Nepokúšajte sa nabíjať batériu.

⚠ **VAROVANIE!** Nevystavujte produkt teplote prekračujúcej 60 °C (140 °F).

⚠ **VAROVANIE!** Ak chcete predísť možným problémom s bezpečnosťou, mali by ste s počítačom používať len batériu, ktorá bola súčasťou dodávky počítača, náhradnú batériu dodávanú spoločnosťou HP, prípadne kompatibilnú batériu, ktorú ste si zakúpili ako príslušenstvo od spoločnosti HP. Rýchle nabíjanie nemusí byť k dispozícii pre nekompatibilné batérie alebo batérie inej značky ako HP.

⚠ **VAROVANIE!** Batériu nerozoberajte, nerozbíjajte ani neprepichujte, neskratujte jej vonkajšie kontakty, nevyhadzujte ju do ohňa ani do vody, aby sa predišlo vzniku požiaru alebo popálenia.

⚠ **VAROVANIE!** Ak batériu vymeníte za batériu nesprávneho typu, hrozí nebezpečenstvo výbuchu. Použité batérie zlikvidujte podľa pokynov.

⚠ **VAROVANIE!** Používajte len náhradné súčiastky od spoločnosti HP určené pre tento produkt.

⚠ **VAROVANIE!** Batérie neprehĺtajte, hrozí riziko popálenia chemikáliami.

⚠ **VAROVANIE!** Tento produkt obsahuje mincovú / gombíkovú batériu. V prípade prehltnutia tejto batérie môže už po 2 hodinách dôjsť k vážnym vnútorným popáleninám, ktoré môžu viesť k smrti.

⚠ **VAROVANIE!** Nové aj použité batérie uchovávajte mimo dosahu detí.

⚠ **VAROVANIE!** Ak sa pozícia na batériu nedá bezpečne uzavrieť, prestaňte produkt používať a uchovávajte ho mimo dosahu detí.

⚠ **VAROVANIE!** Ak sa domnievate, že došlo k prehltnutiu batérií alebo ich vloženiu do akejkoľvek časti tela, okamžite vyhľadajte lekársku pomoc.

⚠ **VAROVANIE!** Ponechanie batérie v prostredí s veľmi vysokou teplotou môže viesť k výbuchu alebo úniku horľavej kvapaliny alebo plynu.

⚠ **VAROVANIE!** Vystavenie batérie veľmi nízkemu tlaku vzduchu môže viesť k výbuchu alebo úniku horľavej kvapaliny alebo plynu.

⚠ **VAROVANIE!** Použité batérie vyberte a okamžite recyklujte alebo zlikvidujte v súlade s miestnymi predpismi a uchovávajte ich mimo dosahu detí. Batérie NEVYHADZUJTE do domového odpadu ani nespaľujte.

⚠ VAROVANIE! Aj použité batérie môžu spôsobiť vážne poranenie alebo smrť.

⚠ VAROVANIE! Informácie o liečbe vám poskytne miestne toxikologické centrum.

⚠ VAROVANIE! Nenabíjacie batérie sa nesmú nabíjať.

⚠ VAROVANIE! Nevybíjajte, nenabíjajte, nerozoberajte a ani ich nezahrievajte nad 60 °C (149 °F).) alebo nespaľujte. Takýto postup môže mať za následok poranenie v dôsledku odvetrania, úniku alebo výbuchu s následkom popálenín chemikáliami.

⚠ VAROVANIE! Uistite sa, že batérie sú nainštalované správne podľa polarizácie (+ a -).

⚠ VAROVANIE! Nemiešajte staré a nové batérie, iné značky ani typy batérií, ako sú alkalické, uhlíkovo-zinkové alebo nabíjateľné batérie.

⚠ VAROVANIE! Batérie zo zariadení, ktoré sa dlhší čas nepoužívali, vyberte a okamžite recyklujte alebo zlikvidujte v súlade s miestnymi predpismi.

⚠ VAROVANIE! Vždy a úplne zaistite priehradku pre batériu. Ak sa priehradka na batérie bezpečne nezatvorí, prestaňte výrobok používať, vyberte batérie a uchovávajte ich mimo dosahu detí.

⚠ VAROVANIE! Batériu vymeňte len za kompatibilný typ batérie. Kompatibilný typ batérie pre stolné pracovné stanice je CR2032.

⚠ VAROVANIE! Menovité napätie batérie je 3 V.

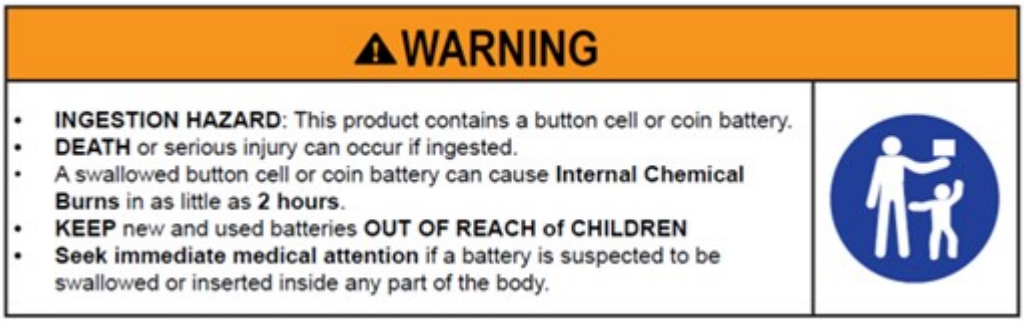

Tabuľka 3-1 **Ikona a opis likvidácie batérie**

Ikona	Opis
	Batérie, batériové jednotky a akumulátory nesmú byť likvidované spolu s bežným domovým odpadom. Ak ich chcete odovzdať na recykláciu alebo správnu likvidáciu, použite verejné zberné miesto alebo ich vráťte spoločnosti HP, autorizovanému partnerovi spoločnosti HP alebo ich zástupcom.

Upozornenia týkajúce sa ventilátora

Pomocou jedného alebo viacerých z týchto upozornení varujte používateľov pred nebezpečenstvom zranenia pri otáčaní čepelí ventilátora.

⚠ VAROVANIE!  Nepribližujte sa k pohyblivým častiam.

⚠ VAROVANIE! Zabráňte kontaktu častí tela s lopatkami ventilátora.

⚠ **VAROVANIE!** Nevstupujte do dráhy pohybu ventilátora.

Upozornenie na úroveň hlasitosti slúchadiel a slúchadiel s mikrofónom

Toto upozornenie varuje pred rizikom nastavenia vysokej hlasitosti slúchadiel a slúchadiel s mikrofónom.

⚠ **VAROVANIE!**  Ak chcete predísť možnému poškodeniu sluchu, nepočúvajte zvuk pri vysokej úrovni hlasitosti dlhší čas.

Nastavením ovládača hlasitosti a ekvalizéra do inej než strednej polohy sa môže zvýšiť výstupné napätie v slúchadlách, a tým aj úroveň akustického tlaku. Používaním iných faktorov ovplyvňujúcich výstup v slúchadlách, než sú faktory určené výrobcom (ako je napríklad operačný systém, softvér ekvalizéra, firmvér alebo ovládač), sa môže zvýšiť výstupné napätie v slúchadlách, a tým aj úroveň akustického tlaku.

Laserová bezpečnosť

Pre produkty vybavené optickými jednotkami alebo prijímačmi a vysielačmi na komunikáciu pomocou optických vlákien.

Tento produkt sa môže dodávať s optickým ukladacím zariadením (t. j. jednotkou CD alebo DVD), prípadne zároveň s vysielačom/prijímačom optického signálu (Fiber Optic Transceiver). Tieto obsahujú lasery a sú zaradené do 1. triedy laserových výrobkov v súlade s normou IEC / EN 60825-1 a sú v súlade s jej požiadavkami.

Všetky laserové zariadenia spĺňajú nariadenia 21 CFR 1040.10 a 1040.11 amerického úradu FDA alebo ich spĺňajú s výnimkou odchýlok podľa upozornenia číslo 50 z 24. júna 2007 alebo upozornenia číslo 56 z 8. mája 2019, ktoré sa týkajú laserových zariadení.

⚠ **VAROVANIE!** Používanie iných ovládačov, nastavení alebo postupov, než sa uvádzajú v tomto dokumente alebo v inštalačnej príručke k laserovým produktom, môže spôsobiť vystavenie sa nebezpečnému žiareniu. Zníženie rizika vystavenia sa nebezpečnému žiareniu:

- Nepokúšajte sa otvoriť kryt modulu. Vnútri sa nenachádzajú žiadne súčasti, ktorých servis by mohol vykonávať používateľ.
- Pri prevádzke laserového zariadenia používajte výlučne ovládače, nastavenia a postupy, ktoré sa uvádzajú v tomto dokumente.
- Oprávnenie na opravu jednotky majú len technici autorizovaného servisu spoločnosti HP.

Súbor požiadaviek na zdroj napájania a napájací kábel

Jednotlivé krajiny majú rôzne požiadavky na zdroje napájania a napájacie káble.

Požiadavky na uzemnenie 1. triedy pre zdroj napájania

Na ochranu pred poruchovým prúdom by malo byť zariadenie vždy pripojené k terminálu uzemnenia. Napájací kábel zasuňte do elektrickej zásuvky, ktorá poskytuje uzemnenie pripojenia. Náhradné káble nemusia poskytovať dostatočnú ochranu proti poruchám. Používajte iba napájací kábel dodávaný spolu s výrobkom alebo povolený náhradný kábel spoločnosti HP Inc.

Brazílske upozornenie

Este equipamento deve ser conectado obrigatoriamente em tomada de rede de energia elétrica que possua aterramento (três pinos), conforme a norma nbr abnt 5410,visando a segurança dos usuários contra choques elétricos.

Dánsko

Apparatets stikprop skal tilsluttes en stikkontakt med jord, som giver forbindelse til stikproppens jord.

Fínsko

Laite on liitettävä suojakoskettimilla varustettuun pistorasiaan.

Nórsko

Apparatet må tilkoples jordet stikkontakt.

Švédsko

Apparaten skall anslutas till jordat uttag.

Požiadavky na zdroj napájania

Zdroje napájania majú na niektorých produktoch prepínače externého napájania. Funkcia prepínača voľby napätia na produkte umožňuje napájať ho z ľubovoľného elektrického vedenia s napätím 100 až 127 V alebo 200 až 240 V (striedavý prúd). Zdroje napájania na produktoch, ktoré nemajú prepínače externého zdroja napájania, sú vybavené internými obvodmi, ktoré zisťujú privádzané napätie a automaticky prepnú na správne napätie.

⚠ VAROVANIE! Zníženie potenciálnych bezpečnostných problémov. Spoločnosť HP odporúča používať len sieťové napájacie adaptéry značky HP.

Čína

消费者若使用电源适配器供电，则应购买配套使用获得 CCC 认证并满足标准要求的电源适配器

Na použitie v Nórsku

Niektoré produkty sú určené pre napájací systém IT s fázovým napätím 230 V.

Požiadavky na súpravy napájacích káblov

Na napájací kábel produktu sa môžu vzťahovať niektoré z týchto upozornení.

⚠ VAROVANIE! Z dôvodu zníženia rizika úrazu elektrickým prúdom alebo poškodenia zariadenia dodržiavajte nasledujúce pokyny:

- Napájací kábel zapojte do sieťovej elektrickej zásuvky, ktorá je neustále ľahko prístupná.
- Odpojte napájanie od počítača vytiahnutím napájacieho kábla zo sieťovej elektrickej zásuvky.
- Ak je napájací kábel ukončený 3-kolíkovou zástrčkou, kábel zapojte do uzemnenej zásuvky pre 3-kolíkové zástrčky. Neodpájajte uzemňovací kolík napájacieho kábla, napríklad pripojením 2-kolíkového adaptéra. Uzemňovací kolík plní veľmi dôležitú funkciu z hľadiska bezpečnosti.

Napájací kábel priložený k produktu spĺňa požiadavky na použitie v krajine, kde bolo zariadenie zakúpené. Používajte len napájací kábel priložený k zariadeniu alebo autorizovaný náhradný napájací

kábel od spoločnosti HP Inc. alebo zdroja schváleného spoločnosťou HP Inc. Katalógové čísla náhradných súčiastok nájdete na adrese http://www.hp.com/support.

Napájacie káble určené na použitie v iných krajinách musia spĺňať požiadavky krajiny, v ktorej produkt používate. Ak potrebujete ďalšie informácie o požiadavkách na súpravu napájacieho kábla, obráťte sa na autorizovaného predajcu, obchodníka alebo poskytovateľa služieb spoločnosti HP.

⚠ **VAROVANIE!** Nepoužívajte napájacie káble z iných produktov. Nezhodné napájacie káble môžu spôsobiť úraz elektrickým prúdom a požiar.

Ďalej uvedená požiadavka sa týka všetkých krajín:

- Napájací kábel musí byť schválený úradom povereným preskúšaním v krajine, kde bude napájací kábel nainštalovaný.

Napájací kábel by mal byť vedený tak, aby sa naň nestúpalo ani aby nebol poškodený predmetmi, ktoré sú umiestnené nad alebo oproti nemu. Osobitnú pozornosť treba venovať zástrčke, zásuvke a miestu na produkte, z ktorého kábel vychádza.

⚠ **VAROVANIE!** Nepoužívajte tento produkt s poškodeným napájacím káblom. Ak je napájací kábel nejako poškodený, okamžite ho vymeňte. Poškodené káble môžu vystaviť používateľa nebezpečenstvám.

Upozornenie týkajúce sa napájacieho kábla

Ak ste nedostali napájací kábel počítača alebo príslušenstva s externým napájaním, ktoré je určené na používanie s počítačom, mali by ste si kúpiť napájací kábel schválený na používanie vo vašej krajine/regióne.

Napájací kábel musí mať špecifikácie zodpovedajúce produktu, čo sa týka napätia a prúdu, ako je to vyznačené na štítku s elektrickými parametrami produktu. Napätie a prúd napájacieho kábla by mali byť vyššie, než je vyznačené na produkte. Ďalej musí byť priemer kábla najmenej **0,75 mm²**/18 AWG a dĺžka kábla musí byť medzi **1,0 m** (3.2 stopy) až **2 m** (6.56 stopy). Ak máte otázky týkajúce sa požadovaného typu napájacieho kábla, obráťte sa na autorizovaného poskytovateľa služieb.

Napájací kábel by mal byť vedený tak, aby sa po ňom nechodilo ani aby nebol poškodený predmetmi. Osobitnú pozornosť treba venovať zástrčke, zásuvke a miestu na produkte, z ktorého kábel vychádza.

konektor na napájanie jednosmerným prúdom externého zdroja napájania od spoločnosti HP

Schéma znázorňuje konektor na napájanie jednosmerným prúdom externého zdroja napájania od spoločnosti HP.

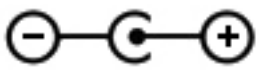

japonské upozornenie týkajúce sa napájacích káblov

製品には、同梱された電源コードをお使い下さい。

同梱された電源コードは、他の製品では使用出来ません。

Japonské požiadavky na napájací kábel

Na použitie v Japonsku použite napájací kábel priložený k tomuto produktu.

⚠ **UPOZORNENIE:** Nepoužívajte napájací kábel, ktorý bol dodaný spolu s výrobkom, pre iné výrobky.

Nebezpečenstvo pricviknutia

Pomocou tohto upozornenia varujte pred možnými zraneniami v dôsledku pricviknutia.

⚠ **VAROVANIE!** Všímajte si oblasti s rizikom pricviknutia. Nepribližujte prsty k zatvárajúcim sa častiam.

Ochrana konektorov televíznej antény

Na konektory televíznej antény sa môže vzťahovať niekoľko bezpečnostných upozornení.

Uzemnenie externej televíznej antény

Ak je k produktu pripojená vonkajšia anténa alebo káblový systém, ubezpečte sa, že je anténa alebo káblový systém elektricky uzemnený, aby sa zaručila ochrana pred kolísaním napätia a vnútorným statickým výbojom.

Článok 810 normy NEC (National Electrical Code), ANSI/NFPA 70, obsahuje informácie týkajúce sa správneho elektrického uzemnenia stožiara a podpornej konštrukcie, uzemnenia prívodného kábla pripojeného k vybíjacej jednotke antény, veľkosti uzemňovacích vodičov, umiestnenia vybíjacej jednotky antény, pripojenia k elektródam na uzemnenie napájania a požiadaviek na elektródy na uzemnenie napájania.

Ochrana pred zásahom bleskom

Z dôvodu väčšej ochrany ľubovoľného produktu pri búrke s bleskami alebo v prípade používania bez dozoru či dlhodobého nepoužívania odpojte produkt od zásuvky v stene a odpojte anténu alebo káblový systém. Zabráni sa tak poškodeniu produktu v prípade zásahu bleskom a kolísania napätia.

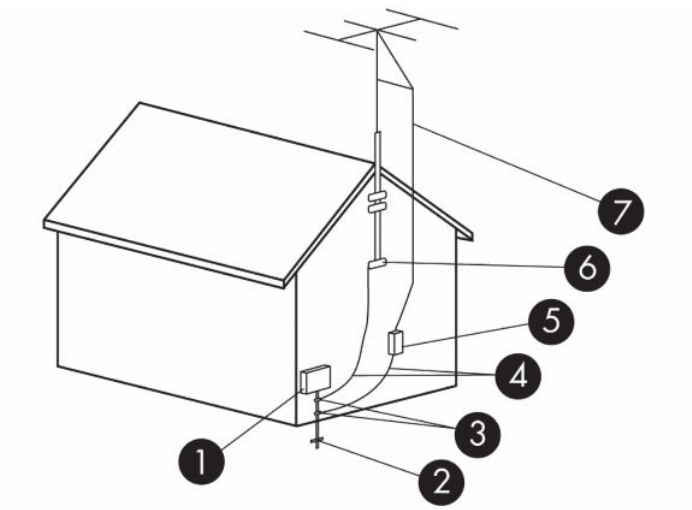

Tabuľka 3-2 **Uzemnenie antény**

Referenčné číslo	Uzemňovacia súčasť
1	Elektronické servisné zariadenie
2	Elektródový uzemňovací systém (článok 250 normy NEC, časť III)

Tabuľka 3-2 Uzemnenie antény (pokračovanie)

Referenčné číslo	Uzemňovacia súčasť
3	Uzemňovacie svorky
4	Uzemňovacie vodiče (časť 810.21 normy NEC)
5	Vybíjacia jednotka antény (časť 810.20 normy NEC)
6	Uzemňovacia svorka
7	Prívodný kábel antény

Poznámka pre inštalatéra systému CATV

Táto pripomienka slúži na upozornenie inštalatéra systémov CATV na časť 820.93 normy NEC, ktorá obsahuje pokyny na správne uzemnenie a konkrétne špecifikuje, že tienenie koaxiálneho kábla musí byť pripojené k uzemňovaciemu systému budovy, a to čo najbližšie k miestu vstupu kábla.

Upozornenie na cestovanie

Pomocou tohto upozornenia varujte pred možným vážnym zranením spôsobeným napäťovými transformátormi.

⚠ **VAROVANIE!** Ak chcete znížiť riziko úrazu elektrickým prúdom, požiaru a poškodenia zariadenia, nepokúšajte sa počítač napájať pomocou adaptéra určeného pre iné spotrebiče.

Čínske bezpečnostné upozornenia

HP 工作站使用安全手册

使用须知

欢迎使用惠普工作站，为了您及仪器的安全，请您务必注意如下事项：

1. 仪器要和地线相接，要使用有正确接地插头的电源线，使用中国国家规定的 220V 电源。
2. 避免高温和尘土多的地方，否则易引起仪器内部部件的损坏。
3. 避免接近高温，避免接近直接热源，如直射太阳光、暖气等其它发热体。
4. 不要有异物或液体落入机内，以免部件短路。
5. 不要将磁体放置于仪器附近。

警告

为防止火灾或触电事故，请不要将该机放置于淋雨或潮湿处

如果您按照以上步骤操作时遇到了困难，或想了解其它产品性能，请在以下网页上寻找相关信息：http://www.hp.com.cn

或联系我们

中国惠普有限公司
地址：北京朝阳区建国路 112 号中国惠普大厦
电话：010-65643888

Čínske upozornenie týkajúce sa nadmorskej výšky

海拔警告仅适用于在海拔 2000m 以下地区使用的产品



海拔警告仅适用于在海拔 2000m 以下地区使用的产品。

Čínske varovné upozornenie týkajúce sa tropickej teploty

热带警告仅适用于在非热带气候条件下使用的产品。



热带警告仅适用于在非热带气候条件下使用的产品。

Nórske a švédske upozornenie o uzemňovaní káblov pre produkty s TV tunerom

Nórsko a Švédsko vyžadujú galvanický izolátor uzemnenia.

⚠ UPOZORNENIE: Z bezpečnostných dôvodov je potrebné pri pripojení sa na káblovú sieť použiť galvanický izolátor.

Taiwanské upozornenie týkajúce sa zraku

Toto upozornenie týkajúce sa zraku sa vzťahuje na produkty na Taiwane.

使用過度恐傷害視力

注意事項:

(1) 使用 30 分鐘請休息 10 分鐘。

(2) 未滿 2 歲幼兒不看螢幕，2 歲以上每天看螢幕不要超過 1 小時。

4 Environmentálne upozornenia

V tejto kapitole sa uvádzajú environmentálne upozornenia pre jednotlivé krajiny/regióny a informácie týkajúce sa dodržiavania predpisov. Niektoré z týchto upozornení sa nemusia týkať vášho produktu.

Recyklácia elektronického hardvéru, obalov a batérií

Spoločnosť HP podporuje zákazníkov v tom, aby recyklovali použitý elektronický hardvér, obaly originálnych tlačových kaziet HP a nabíjacie batérie.

Ďalšie informácie o recyklačných programoch nájdete na adrese http://www.hp.com/recycle.

Informácie týkajúce sa recyklácie produktu v Japonsku nájdete na adrese http://www.hp.com/jp/hardwarerecycle/.

Likvidácia vyradeného zariadenia používateľmi

Pomocou tohto upozornenia vysvetlite ikonu súvisiacu s likvidáciou odpadu.

Tabuľka 4-1 Ikona likvidácie vyradeného zariadenia a jej opis

Ikona	Opis
	Tento symbol znamená, že produkt sa nemá likvidovať s ostatným domovým odpadom. Namiesto toho by ste mali chrániť ľudské zdravie a životné prostredie odovzdaním vyradeného zariadenia na zbernom mieste, ktoré je určené na recykláciu vyradeného elektrického a elektronického zariadenia. Ďalšie informácie získate od spoločnosti zabezpečujúcej likvidáciu domového odpadu alebo na adrese http://www.hp.com/recycle.

Likvidácia alkalických batérií v Brazílii

Não descarte o produto eletrônico em lixo comum



Este produto eletroeletrônico e seus componentes não daven ser descartados no lixo comum, pois embora estejam em conformidade com padrões mundiais de restrição a substâncias nocivas, podem conter, ainda que em quantidades mínimas, substâncias impactantes ao meio ambiente. Ao final da vida útil deste produto, o usuário deverá entregá-lo à HP. A não observância dessa orientação sujeitará o infrator às sanções previstas em lei. Após o uso, as pilhas e/ou baterias dos produtos HP deverão ser entregues ao estabelecimento comercial ou rede de assistência técnica autorizada pela HP.

Para maiores informações , inclusive sobre os pontos de recebimento, acesse: http://www.hp.com.br/reciclar

Informácie týkajúce sa recyklácie hardvéru v Brazílii

Não descarte o produto eletrônico em lixo comum



Este produto eletroeletrônico e seus componentes não daven ser descartados no lixo comum, pois embora estejam em conformidade com padrões mundiais de restrição a substâncias nocivas, podem conter, ainda que em quantidades mínimas, substâncias impactantes ao meio ambiente. Ao final da vida útil deste produto, o usuário deverá entregá-lo à HP. A não observância dessa orientação sujeitará o infrator às sanções previstas em lei. Após o uso, as pilhas e/ou baterias dos produtos HP deverão ser entregues ao estabelecimento comercial ou rede de assistência técnica autorizada pela HP.

Para maiores informações , inclusive sobre os pontos de recebimento, acesse: http://www.hp.com.br/reciclar

Francúzsko Triman WEEE a recyklačný štítok

Pomocou tohto upozornenia vysvetlite ikonu súvisiacu s likvidáciou odpadu.



Upozornenia týkajúce sa likvidácie a recyklácie pre používateľov v Kórei

한국 전자제품 폐기 및 재활용 방법

전자 기기 폐기물은 전자/전기 장비를 재활용할 수 있도록 지정된 HP 수거물 센터에 전달하거나 E-순환거버넌스(http://www.k-erc.or.kr/)를 통해 무상 회수 및 재활용이 진행됩니다. 자세한 내용은 E-순환 거버넌스 혹은 HP 서비스 센터에 문의하거나 웹사이트 www.hp.com/recycle을참조하십시오.

Informácie týkajúce sa recyklácie batérií na Taiwane

Toto upozornenie obsahuje nariadenia týkajúce sa výroby a recyklácie batérií na Taiwane.

Tabuľka 4-2 **Ikona recyklácie batérií na Taiwane a jej opis**

Ikona	Opis
	Taiwanský predpis EPA vyžaduje od výrobcov suchých batérií alebo importných firiem, aby v súlade s článkom 15 zákona o likvidácii odpadu označili recyklačnými značkami batérie používané v predaji, na vzorkách alebo počas propagačných akcií. Informácie o správnej likvidácii batérií vám poskytne recyklačná spoločnosť na Taiwane.

Turecké predpisy WEEE

Türkiye Cumhuriyeti: AEEE Yönetmeliğine Uygundur

Certifikácia programu ENERGY STAR® (len vybrané produkty)

ENERGY STAR je program Americkej agentúry pre ochranu životného prostredia, ktorý pomáha podnikom a jednotlivcom šetriť peniaze a chrániť životné prostredie prostredníctvom špičkovej energetickej účinnosti.

Produkty s označením ENERGY STAR zabraňujú emisiám skleníkových plynov spĺňaním prísnych kritérií týkajúcich sa energetickej účinnosti alebo požiadaviek stanovených Americkou agentúrou pre ochranu životného prostredia. Spoločnosť HP Inc. ako partner programu ENERGY STAR dodržuje prísnejšie postupy americkej agentúry EPA týkajúce sa certifikácie produktov s cieľom zaistiť, že sú produkty označené logom ENERGY STAR certifikované v rámci programu ENERGY STAR na základe platných smerníc programu ENERGY STAR. Všetky počítače certifikované v programe ENERGY STAR sú označené nasledujúcim logom:

Základná požiadavka programu ENERGY STAR na počítačové produkty zahŕňa funkcie správy napájania, ktoré podstatne znižujú spotrebu energie v čase nečinnosti produktu. Správa napájania umožňuje po určitom období nečinnosti automaticky zadať v počítači režim spánku s nízkou spotrebou energie alebo iný režim s nízkou spotrebou energie. Funkcie správy napájania sú v prípade sieťového napájania počítača vopred nastavené nasledujúcim spôsobom:

Tabuľka 4-3 **Predvolené funkcie správy napájania v prípade sieťového napájania počítača**

Typ počítača	Čas aktivácie režimu spánku obrazovky	Čas aktivácie režimu spánku počítača (min.)	Ukončenie režimu spánku
Prenosné počítače, mobilné pracovné stanice	Do 15 minút (líši sa v závislosti od modelu)	Do 30 minút (líši sa v závislosti od modelu)	Produkt ukončí režim spánku po stlačení tlačidla napájania/režimu spánku. Keď je zapnutá funkcia Wake-On-LAN (WOL), systém môže ukončiť režim spánku po prijatí sieťového signálu.
Tablety/prenosné počítače Slate	Do 1 minúty	Nepoužíva sa	Nepoužíva sa
Stolné počítače, integrované stolné počítače, pracovné stanice	Do 15 minút (líši sa v závislosti od modelu)	Do 30 minút (líši sa v závislosti od modelu)	Produkt ukončí režim spánku, keď používateľ pracuje s ľubovoľným vstupným zariadením vrátane myši alebo klávesnice. Keď je zapnutá funkcia Wake-On-LAN (WOL), systém môže ukončiť režim spánku po prijatí sieťového signálu.

Tabuľka 4-3 Predvolené funkcie správy napájania v prípade sieťového napájania počítača (pokračovanie)

Typ počítača	Čas aktivácie režimu spánku obrazovky	Čas aktivácie režimu spánku počítača (min.)	Ukončenie režimu spánku
Tenkí klienti	Do 15 minút (líši sa v závislosti od modelu)	Do 30 minút, keď operačný systém podporuje režim spánku (v závislosti od modelu)	Keď operačný režim podporuje režim spánku, produkt ukončí režim spánku po interakcii používateľa s ľubovoľným vstupným zariadením vrátane myši alebo klávesnice. Keď je zapnutá funkcia Wake-On-LAN (WOL), systém môže ukončiť režim spánku po prijatí sieťového signálu.

Počítače, ktoré v prípade dostupnosti internetovej siete podporujú nepretržite aktívny a pripojený profil (napríklad tablety alebo prenosné počítače Slate), majú k dispozícii alternatívne režimy dlhej alebo krátkej nečinnosti (ako uvádzajú požiadavky programu ENERGY STAR týkajúce sa počítačov), pri ktorých sa spotrebúva veľmi málo energie (do 10 W) a ktoré v prípade potreby predlžujú životnosť batérie produktu na maximum. Tieto alternatívne režimy nízkej spotreby sú dynamické s aktiváciou režimu spánku obrazovky do jednej minúty nečinnosti.

Počítač ukončí režim spánku po stlačení tlačidla napájania/režimu spánku. Keď je zapnutá funkcia Wake-On-LAN (WOL), počítač môže tiež ukončiť režim spánku po prijatí sieťového signálu.

Ďalšie informácie o potenciálnych energetických a finančných úsporách prostredníctvom funkcie správy napájania môžete nájsť na webovej lokalite správy napájania pre program ENERGY STAR agentúry EPA na adrese http://www.energystar.gov/powermanagement.

Ďalšie informácie o programe ENERGY STAR a jeho prínosoch pre životné prostredie sú k dispozícii na webovej lokalite programu ENERGY STAR agentúry EPA na adrese http://www.energystar.gov.

ENERGY STAR a značka ENERGY STAR sú registrované ochranné známky Americkej agentúry pre ochranu životného prostredia.

Chemické látky

Spoločnosť HP poskytuje zákazníkom informácie o chemických látkach použitých v produktoch v zmysle platných predpisov, ako je predpis REACH (nariadenie Európskeho parlamentu a Rady (ES) č. 1907/2006).

Prehľad chemických látok v tomto produkte nájdete na webovej stránke http://www.hp.com/go/reach.

Materiál obsahujúci perchlorát – môže sa vyžadovať špeciálne zaobchádzanie

Batéria hodín reálneho času počítača môže obsahovať perchlorát a pri recyklácii alebo likvidácii v štáte Kalifornia môže vyžadovať špeciálne zaobchádzanie.

Navštívte lokalitu http://www.dtsc.ca.gov/hazardouswaste/perchlorate/.

čínske upozornenia týkajúce sa životného prostredia

回收信息说明

惠普公司对废弃的电子计算机（笔记本电脑）提供回收服务，更多信息请登陆

http://www8.hp.com/us/en/hp-information/environment/product-recycling.html

环境标志信息

微型计算机(台式计算机,笔记本电脑等)及显示器在中国环境标志认证产品范围内,环境标志表明该产品不仅品质合格,而且在生产,使用和回收处理中都符合特定的环境保护要求,与同类产品相比,既有低毒少害,节约资源等环保优势,此外获得中国环境标志认证的产品售后三年内均可在各服务中心选择维修或更换部件,也可通过更换更高性能的零部件或模块实现硬件升级。

特别提醒

如您需要确认本产品处于零能耗状态,请按下电源关闭按钮,并将插头从电源插座断开。

čínsky energetický štítok pre počítače

Čína vyžaduje toto upozornenie týkajúce sa energetickej účinnosti.

V súlade s dokumentom „The Regulation of the Implementation on China Energy Label for Microcomputers“ (Nariadenie týkajúce sa implementácie na čínskych energetických štítkoch pre mikropočítače) je tento mikropočítač označený štítkom energetickej účinnosti. Trieda energetickej účinnosti, bežná spotreba energie a kategória produktu na štítku sa určujú a vypočítavajú podľa normy GB28380-2012.

1. Triedy energetickej účinnosti

   Trieda sa určuje podľa príslušnej normy na základe výpočtu úrovne základnej spotreby spolu so súhrnom všetkých povolení pre doplnkové súčasti, ako je napríklad hlavná pamäť a grafická karta. Hodnota bežnej spotreby energie nesmie v prípade produktov vo všetkých triedach presiahnuť hodnotu uvedenú v nasledujúcej tabuľke:

   Tabuľka 4-4 Hodnoty bežnej spotreby elektrickej energie (TEC)

Typ produktu		Bežná spotreba energie (kWh)		
		Trieda 1	Trieda 2	Trieda 3
Stolný mikropočítač, počítač typu All-in-One	Kategória A	98,0 + ∑Efa	148,0 + ∑Efa	198,0 + ∑Efa
	Kategória B	125,0 + ∑Efa	175,0 + ∑Efa	225,0 + ∑Efa
	Kategória C	159,0 + ∑Efa	209,0 + ∑Efa	259,0 + ∑Efa

Tabuľka 4-4 Hodnoty bežnej spotreby elektrickej energie (TEC) (pokračovanie)

Typ produktu	Bežná spotreba energie (kWh)			
	Kategória D	184,0 + ∑Efa	234,0 + ∑Efa	284,0 + ∑Efa
Prenosný počítač	Kategória A	20,0 + ∑Efa	35,0 + ∑Efa	45,0 + ∑Efa
	Kategória B	26,0 + ∑Efa	45,0 + ∑Efa	65,0 + ∑Efa
	Kategória C	54,5 + ∑Efa	75,0 + ∑Efa	123,5 + ∑Efa

POZNÁMKA: ∑Efa je súhrn účinníka doplnkových funkcií produktu.

2. Bežná spotreba energie

Hodnota spotreby energie uvedená na štítku je údaj meraný pomocou charakteristickej konfigurácie, ktorá zahŕňa všetky konfigurácie v registračnej jednotke vybranej podľa dokumentu „The Regulation of the Implementation on China Energy Label for Microcomputers“ (Nariadenie týkajúce sa implementácie na čínskych energetických štítkoch pre mikropočítače). Skutočná spotreba elektrickej energie daného mikropočítača preto nemusí byť rovnaká ako údaje TEC uvedené na štítku.

3. Kategória produktu

Kategória produktu sa určuje na základe normy podľa konfigurácie mikropočítača. Kategorizácia produktov spĺňa nariadenia v nasledujúcej tabuľke:

Tabuľka 4-5 Kategória produktu a opis konfigurácie

Typ produktu	Opis konfigurácie	
	Stolný mikropočítač, počítač typu All-in-One	Prenosný počítač
Kategória A	Stolný mikropočítač a počítač typu All-in-One, ktorých konfigurácia nepatrí do kategórií B, C a D	Prenosný počítač, ktorého konfigurácia nepatrí do kategórií B a C
Kategória B	Počet fyzických jadier procesora 2 a systémová pamäť minimálne 2 GB	Samostatný grafický procesor
Kategória C	Fyzický procesor s viac ako dvoma jadrami a aspoň jednou z nasledujúcich položiek: 1. Veľkosť systémovej pamäte minimálne 2 GB 2. Samostatný grafický procesor	Produkt s fyzickým procesorom s minimálne dvoma jadrami, systémovou pamäťou s veľkosťou minimálne 2 GB a samostatným grafickým procesorom so šírkou zbernice zobrazovacej pamäte minimálne 128 bitov
Kategória D	Fyzický procesor minimálne so štyrmi jadrami a aspoň jednou z nasledujúcich položiek: 1. Veľkosť systémovej pamäte minimálne 4 GB 2. Samostatný grafický procesor so šírkou zbernice zobrazovacej pamäte minimálne 128 bitov	

Ďalšie podrobnosti týkajúce sa špecifikácie nájdete v norme GB28380-2012.

本机根据《微型计算机能源效率标识实施规则》的要求加施中国能效标识。能效标识中显示的能效等级、典型能源消耗和产品类型均根据《微型计算机能效限定值及能效等级》（GB28380-2012）的要求确定。对上述标识内容的说明如下：

1. 能效等级

微型计算机的能效等级由基础能源消耗值和附加功能功耗因子之和决定。微型计算机能效各等级的典型能源消耗应不大于下表的规定

微型计算机类型			能源消耗(千瓦时)		
			1	2	3
	台式微型计算机及	A 类	98.0+ΣEfa	148.0+ΣEfa	198.0+ΣEfa
一体机		B 类	125.0+ΣEfa	175.0+ΣEfa	225.0+ΣEfa
		C 类	159.0+ΣEfa	209.0+ΣEfa	259.0+ΣEfa
		D 类	184.0+ΣEfa	234.0+ΣEfa	284.0+ΣEfa
	便携式	A 类	20.0+ΣEfa	35.0+ΣEfa	45.0+ΣEfa
计算机		B 类	26.0+ΣEfa	45.0+ΣEfa	65.0+ΣEfa
		C 类	54.5+ΣEfa	75.0+ΣEfa	123.5+ΣEfa
注：ΣEfa 为微型计算机附加功能功耗因子之和					

2. 典型能源消耗

典型能源消耗值代表一个备案单元中，符合《微型计算机能源效率标识实施规则》要求的代表性规格型号产品的数值。因此，本机的典型能源消耗值可能与其所加施的能效标识中所示的典型能源消耗值不一致。

3. 产品类型

产品类型根据微型计算机的配置确定。参见下表：

类型	配置说明	
	台式微型计算机及一体机	便携式计算机
A 类	下列 B 类、C 类、D 类配置以外的台式微型计算机及一体机	下列 B 类、C 类配置以外的便携式计算机
B 类	中央处理器（CPU）物理核心数为 2，系统内存大于等于 2GB	具有独立图形显示单元（GPU）
C 类	中央处理器（CPU）物理核心数大于 2，且至少具有以下特征中的一条 a. a）系统内存大于等于 2GB； b. 独立图形显示单元（GPU）	中央处理器（CPU）物理核心数大于等于 2，系统内存大于等于 2GB，具有独立图形显示单元（GPU）且显存位宽大于等于 128 位.
D 类	中央处理器（CPU）物理核心数大于等于 4，且至少具有以下特征中的一条： a. 系统内存大于等于 4GB； b. 具有独立图形显示单元（GPU）且显存位宽大于等于 128 位	

关于标识内容的更详细技术信息，请参考《微型计算机能效限定值及能效等级》（GB28380-2012）

RoHS (Čína)

Čína používa nasledujúce upozornenia pre RoHS.

笔记本电脑和平板电脑产品中有害物质或元素的名称及含量

根据中国《电器电子产品有害物质限制使用管理办法》





Tabuľka 4-6 **产品中有害物质或元素的名称及含量 根据中国《电器电子产品有害物质限制使用管理办法》**

	有害物质					
部件名称	**铅 (Pb)**	**汞 (Hg)**	**镉 (Cd)**	**六价铬 (Cr(VI))**	**多溴联苯 (PBB)**	**多溴二苯醚 (PBDE)**
电池	X	O	O	O	O	O
线缆	X	O	O	O	O	O
摄像头	X	O	O	O	O	O
机箱/其他	X	O	O	O	O	O
闪存读卡器	X	O	O	O	O	O
软盘驱动器	X	O	O	O	O	O
硬盘驱动器	X	O	O	O	O	O
耳机	X	O	O	O	O	O
I/O PCA	X	O	O	O	O	O
键盘	X	O	O	O	O	O
液晶显示器 (LCD) 面板	X	O	O	O	O	O
介质（CD/DVD/软盘）	O	O	O	O	O	O
内存	X	O	O	O	O	O
主板、处理器、散热器	X	O	O	O	O	O
鼠标	X	O	O	O	O	O
光盘驱动器	X	O	O	O	O	O
对接设备选件	X	O	O	O	O	O
电源适配器	X	O	O	O	O	O
电源	X	O	O	O	O	O
电源组	X	O	O	O	O	O
投影仪	X	O	O	O	O	O
遥控器	X	O	O	O	O	O

Tabuľka 4-6 产品中有害物质或元素的名称及含量 根据中国《电器电子产品有害物质限制使用管理办法》 (pokračovanie)

	有害物质					
部件名称	铅 (Pb)	汞 (Hg)	镉 (Cd)	六价铬 (Cr(VI))	多溴联苯 (PBB)	多溴二苯醚 (PBDE)
智能卡/Java™ 读卡器	X	O	O	O	O	O
扬声器（外置）	X	O	O	O	O	O
电视调谐器	X	O	O	O	O	O
USB 闪存驱动器	X	O	O	O	O	O
USB 集线器	X	O	O	O	O	O
网络摄像头	X	O	O	O	O	O
无线接收器	X	O	O	O	O	O
无线网卡	X	O	O	O	O	O
本表格依据 SJ/T 11364 的规定编制。 O：表示该有害物质在该部件所有均质材料中的含量均在 GB/T 26572 规定的限量要求以下。 X：表示该有害物质至少在该部件的某一均质材料中的含量超出 GB/T 26572 规定的限量要求。 此表中所有名称中含 "X" 的部件均符合中国 RoHS 达标管理目录限用物质应用例外清单的豁免。 此表中所有名称中含 "X" 的部件均符合欧盟 RoHS 立法。 注：环保使用期限的参考标识取决于产品正常工作的温度和湿度等条件						

台式机、瘦客户端、个人工作站、一体机和销售点终端产品中有害物质或元素的名称及含量

根据中国《电器电子产品有害物质限制使用管理办法》





Tabuľka 4-7 产品中有害物质或元素的名称及含量 根据中国《电器电子产品有害物质限制使用管理办法》

	有害物质					
部件名称	铅 (Pb)	汞 (Hg)	镉 (Cd)	六价铬 (Cr(VI))	多溴联苯 (PBB)	多溴二苯醚 (PBDE)
电池	X	O	O	O	O	O
线缆	X	O	O	O	O	O
摄像头	X	O	O	O	O	O
机箱/其他	X	O	O	O	O	O

Tabuľka 4-7 产品中有害物质或元素的名称及含量 根据中国《电器电子产品有害物质限制使用管理办法》 (pokračovanie)

	有害物质					
部件名称	铅 (Pb)	汞 (Hg)	镉 (Cd)	六价铬 (Cr(VI))	多溴联苯 (PBB)	多溴二苯醚 (PBDE)
风扇	X	O	O	O	O	O
闪存读卡器	X	O	O	O	O	O
软盘驱动器	X	O	O	O	O	O
硬盘驱动器	X	O	O	O	O	O
耳机	X	O	O	O	O	O
散热器	X	O	O	O	O	O
I/O PCA	X	O	O	O	O	O
键盘	X	O	O	O	O	O
液晶显示器 (LCD) 面板	X	O	O	O	O	O
介质（CD/DVD/软盘）	O	O	O	O	O	O
内存	X	O	O	O	O	O
主板、处理器、散热器	X	O	O	O	O	O
鼠标	X	O	O	O	O	O
光驱	X	O	O	O	O	O
对接设备选件	X	O	O	O	O	O
电源适配器	X	O	O	O	O	O
电源	X	O	O	O	O	O
投影仪	X	O	O	O	O	O
遥控器	X	O	O	O	O	O
智能卡/Java™ 读卡器	X	O	O	O	O	O
固态驱动器	X	O	O	O	O	O
扬声器（外置）	X	O	O	O	O	O
触控笔	X	O	O	O	O	O
触控板	X	O	O	O	O	O
电视调谐器	X	O	O	O	O	O
USB 闪存驱动器	X	O	O	O	O	O
USB 集线器	X	O	O	O	O	O
网络摄像头	X	O	O	O	O	O
无线接收器	X	O	O	O	O	O
无线网卡	X	O	O	O	O	O
3D 捕获台/转盘	X	O	O	O	O	O

Tabuľka 4-7 产品中有害物质或元素的名称及含量 根据中国《电器电子产品有害物质限制使用管理办法》 (pokračovanie)

	有害物质					
部件名称	铅 (Pb)	汞 (Hg)	镉 (Cd)	六价铬 (Cr(VI))	多溴联苯 (PBB)	多溴二苯醚 (PBDE)
本表格依据 SJ/T 11364 的规定编制。 O：表示该有害物质在该部件所有均质材料中的含量均在 GB/T 26572 规定的限量要求以下。 X：表示该有害物质至少在该部件的某一均质材料中的含量超出 GB/T 26572 规定的限量要求。 此表中所有名称中含 "X" 的部件均符合中国 RoHS 达标管理目录限用物质应用例外清单的豁免。 此表中所有名称中含 "X" 的部件均符合欧盟 RoHS 立法。 注：环保使用期限的参考标识取决于产品正常工作的温度和湿度等条件						

台灣針對筆記型電腦和平板電腦的有害物質限制使用管理辦法 (RoHS)

限用物質含有情況標示聲明書

Declaration of the Presence Condition of the Restricted Substances Marking

Tabuľka 4-8 限用物質含有情況標示聲明書 Declaration of the Presence Condition of the Restricted Substances Marking

限用物質及其化學符號 Restricted substances and its chemical symbols						
單元 Unit	鉛 Lead (Pb)	汞 Mercury (Hg)	鎘 Cadmium (Cd)	六價鉻 Hexavalent chromium (Cr^{+6})	多溴聯苯 Polybrominated biphenyls (PBB)	多溴二苯醚 Polybrominated diphenyl ethers (PBDE)
纜線 Cables	–	○	○	○	○	○
機殼/其他 Chassis/Other	–	○	○	○	○	○
輸入/輸出印刷電路組件 I/O PCAs	–	○	○	○	○	○
液晶顯示器 (LCD) 面板 Liquid crystal display (LCD) panel	–	○	○	○	○	○
記憶體 Memory	○	○	○	○	○	○
主機板、處理器、散熱器 Motherboard, processor, heat sinks	–	○	○	○	○	○
電源組 Power pack	–	○	○	○	○	○

Tabuľka 4-8 **限用物質含有情況標示聲明書 Declaration of the Presence Condition of the Restricted Substances Marking (pokračovanie)**

限用物質及其化學符號 Restricted substances and its chemical symbols						
電源供應器 Power supply	–	○	○	○	○	○
儲存裝置 Storage Devices	–	○	○	○	○	○
無線裝置 Wireless Devices	–	○	○	○	○	○
備考 1:「超出 0.1 %」及「超出 0.01 %」係指限用物質之百分比含量超出百分比含量基準值。 Note 1: "Exceeding 0.1 wt %" and "exceeding 0.01 wt %" indicate that the percentage content of the restricted substance exceeds the reference percentage value of presence condition. 備考 2:「○」係指該項限用物質之百分比含量未超出百分比含量基準值。 Note 2: "○" indicates that the percentage content of the restricted substance does not exceed the percentage of reference value of presence. 備考 3:「–」係指該項限用物質為排除項目。 Note 3: The "–" indicates that the restricted substance corresponds to the exemption.						

若要取得最新版使用指南，請前往 http://www.hp.com/support，並依照指示尋找您的產品。然後選取「使用手冊」。

To access the latest user guides, go to http://www.hp.com/support, and follow the instructions to find your product. Then select **Manuals**.

台灣針對桌上型電腦、精簡型電腦、個人工作站、一體成形電腦及銷售點終端機的有害物質限制使用管理辦法 (RoHS)

限用物質含有情況標示聲明書

Declaration of the Presence Condition of the Restricted Substances Marking

Tabuľka 4-9 **限用物質含有情況標示聲明書 Declaration of the Presence Condition of the Restricted Substances Marking**

限用物質及其化學符號 Restricted substances and its chemical symbols						
單元 Unit	**鉛 Lead (Pb)**	**汞 Mercury (Hg)**	**鎘 Cadmium (Cd)**	**六價鉻 Hexavalent chromium (Cr^{+6})**	**多溴聯苯 Polybrominated biphenyls (PBB)**	**多溴二苯醚 Polybrominated diphenyl ethers (PBDE)**
纜線 Cables	–	○	○	○	○	○
機座/其他 Chassis/Other	–	○	○	○	○	○

Tabuľka 4-9 **限用物質含有情況標示聲明書 Declaration of the Presence Condition of the Restricted Substances Marking (pokračovanie)**

限用物質及其化學符號 Restricted substances and its chemical symbols						
單元 Unit	**鉛 Lead (Pb)**	**汞 Mercury (Hg)**	**鎘 Cadmium (Cd)**	**六價鉻 Hexavalent chromium (Cr^{+6})**	**多溴聯苯 Polybrominated biphenyls (PBB)**	**多溴二苯醚 Polybrominated diphenyl ethers (PBDE)**
輸入/輸出印刷電路組件 I/O PCAs	–	○	○	○	○	○
液晶顯示器 (LCD) 面板 Liquid crystal display (LCD) panel (for AIO only)	–	○	○	○	○	○
記憶體 Memory	○	○	○	○	○	○
主機板、處理器、散熱器 Motherboard, processor, heat sinks	–	○	○	○	○	○
電源供應器 Power supply	–	○	○	○	○	○
儲存裝置 Storage Devices	–	○	○	○	○	○
備考 1:「超出 0.1 %」及「超出 0.01 %」係指限用物質之百分比含量超出百分比含量基準值。 Note 1: "Exceeding 0.1 wt %" and "exceeding 0.01 wt %" indicate that the percentage content of the restricted substance exceeds the reference percentage value of presence condition. 備考 2:「○」係指該項限用物質之百分比含量未超出百分比含量基準值。 Note 2: "○" indicates that the percentage content of the restricted substance does not exceed the percentage of reference value of presence. 備考 3:「–」係指該項限用物質為排除項目。 Note 3: The "–" indicates that the restricted substance corresponds to the exemption.						

若要取得最新版使用指南，請前往 http://www.hp.com/support，並依照指示尋找您的產品。然後選取「使用手冊」。

To access the latest user guides, go to http://www.hp.com/support, and follow the instructions to find your product. Then select **Manuals**.

Indické obmedzenia týkajúce sa používania nebezpečných látok (RoHS)

Tento produkt, ako aj súvisiaci spotrebný materiál a náhradné súčasti spĺňajú ustanovenia indickej smernice „India E-waste rule 2016“ o znížení množstva nebezpečných látok.

Neobsahuje olovo, ortuť, šesťmocný chróm, polybrómované bifenyly ani polybrómované difenylétery v koncentráciách presahujúcich 0,1 hmotnostných % a 0,01 hmotnostných % pre kadmium okrem výnimiek uvedených v dodatku 2 smernice.

Informácie týkajúce sa nariadenia Európskej komisie č. 1275/2008

Európska únia vyžaduje toto upozornenie týkajúce sa spotreby energie.

Ak chcete vyhľadať údaje o spotrebe energie týkajúce sa produktu vrátane údajov o produkte, keď je pripojený k sieti v pohotovostnom režime so zapojenými všetkými káblovými sieťovými portmi a bezdrôtovými zariadeniami, pozrite si časť P14 „Ďalšie informácie“ vyhlásenia IT ECO o produkte na lokalite http://www.hp.com/hpinfo/globalcitizenship/environment/productdata/itecodesktop-pc.html.

V prípade potreby aktivujte alebo deaktivujte bezdrôtovú sieť pomocou pokynov nachádzajúcich sa v používateľskej príručke k produktu alebo v operačnom systéme. Uvedené informácie sú tiež k dispozícii na stránke http://www.hp.com/support.

Vyhlásenia IT ECO

Tieto prepojenia slúžia na poskytnutie umiestnení pre vyhlásenia IT ECO.

Prenosné počítače alebo tablety

http://www.hp.com/hpinfo/globalcitizenship/environment/productdata/iteconotebook-o.html

Stolné počítače a tenkí klienti

http://www.hp.com/hpinfo/globalcitizenship/environment/productdata/itecodesktop-pc.html?jumpid=reg_R1002_US

Pracovné stanice

http://www.hp.com/hpinfo/globalcitizenship/environment/productdata/itecoworkstatio.html

Japonské obmedzenia týkajúce sa nebezpečných látok

2008 年、日本における製品含有表示方法、JISC0950 改定版が公示されました。製造事業者は、2006 年 7 月 1 日以降に販売される電気・電子機器の特定化学物質の含有に付きまして情報提供を義務付けられています。

製品の部材表示に付きましては、http://www.hp.com/go/jisc0950/ を参照してください。

A Japanese regulatory requirement, defined by specification JIS C 0950, 2008, mandates that manufacturers provide Material Content Declarations for certain categories of electronic products offered for sale after July 1, 2006.

To view the JIS C 0950 material declaration for this product, visit http://www.hp.com/go/jisc0950.

Ley para el Aprovechamiento Sustentable de la Energía de México

Ley para el Aprovechamiento Sustentable de la Energía de México

Se ha etiquetado este producto en conformidad con la Ley para el Aprovechamiento Sustentable de la Energía de México, que requiere la divulgación del consumo de energía del modo de uso normal (modo inactivo) y del modo de espera. Su producto es una de las muchas configuraciones de esta familia de modelos; el consumo de energía del modo inactivo de su configuración específica puede diferir de la información de la etiqueta. El consumo real de energía de su producto puede ser mayor o menor

que el valor informado en la etiqueta de energía de producto para México a causa de factores como la configuración (componentes y módulos seleccionados) y el uso (tareas que se están efectuando, software instalado y en ejecución, etc.).

POZNÁMKA: Esta ley no es aplicable a las estaciones de trabajo.

TCO Certified

Táto časť sa vzťahuje len na produkty s logom TCO Certified.

Pozrite si https://tcocertified.com/product-finder/ – zoznam produktov s certifikátom TCO.

A third-party certification according to ISO 14024

Toward sustainable IT products



Say hello to a more sustainable product

IT products are associated with a wide range of sustainability risks throughout their life cycle. Human rights violations occur in the supply chain. Harmful substances are used both in products and their manufacture. Products can often have a short lifespan because of poor ergonomics, low quality and when they are not able to be repaired or upgraded.

This product is a better choice. It meets all the criteria in TCO Certified, the world's most comprehensive sustainability certification for IT products. Thank you for making a responsible product choice, that help drive progress towards a more sustainable future!

Criteria in TCO Certified have a life-cycle perspective and balance environmental and social responsibility. Conformity is verified by independent and approved verifiers that specialize in IT products, social responsibility or other sustainability issues. Verification is done both before and after the certificate is issued, covering the entire validity period. The process also includes ensuring that corrective actions are implemented in all cases of factory non-conformities. And last but not least, to make sure that the certification and independent verification is accurate, both TCO Certified and the verifiers are reviewed regularly.

Want to know more?

Read information about TCO Certified, full criteria documents, news and updates at **tcocertified.com.** On the website you'll also find our Product Finder, which presents a complete, searchable listing of certified products.

Certifikácia TCO Certified Edge

Táto časť sa vzťahuje len na produkty s logom TCO Certified Edge.

Pozrite si https://tcocertified.com/product-finder/ – zoznam produktov Edge s certifikátom TCO.

A third-party certification according to ISO 14024

Toward sustainable IT products

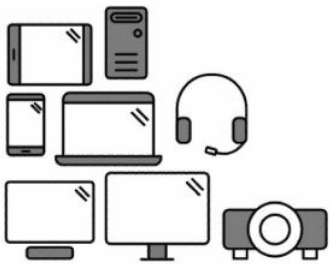

Say hello to a more sustainable product

IT products are associated with a wide range of sustainability risks throughout their life cycle. Human rights violations occur in the supply chain. Harmful substances are used both in products and their manufacture. Products can often have a short lifespan because of poor ergonomics, low quality and when they are not able to be repaired or upgraded.

This product is a better choice. It meets all the criteria in TCO Certified, the world's most comprehensive sustainability certification for IT products. Additionally, it fulfills the requirements of TCO Certified Edge, the supplemental certification that recognizes leading-edge products that exceed typical performance in a particular sustainability attribute. At our Product Finder **(tcocertified.com/product-finder)** you can find out which TCO Certified Edge criterion or criteria this product meets.

Criteria in TCO Certified have a life-cycle perspective and balance environmental and social responsibility. Compliance is verified by independent verification organizations that specialize in IT products, social responsibility or other sustainability issues. Verification is done both before and after the certificate is issued, covering the entire validity period. The process also includes ensuring that corrective actions are implemented in all cases of factory non-conformities.

Thank you for making a responsible product choice, that help drive progress towards a more sustainable future!

Want to know more?

Read information about TCO Certified, full criteria documents, news and updates at **tcocertified.com.** On the website you'll also find our Product Finder, which presents a complete, searchable listing of certified products.

Register

A

Aviso para o Brasil 6
avisos
  Brasil 6

B

batéria 20
bezdrôtové zariadenia 4
Brazílske upozornenie 6, 23

C

certifikácia programu ENERGY STAR 31
certifikácia TCO Certified 44
certifikácia TCO Certified Edge 45

Č

čínske upozornenia týkajúce sa životného prostredia 33
čínsky energetický štítok pre počítače 33

E

environmentálne upozornenia 29
ergonomické upozornenie 8

F

Federálna komisia pre komunikácie (FCC)
  káble pre prenosné počítače 4, 5
  upozornenie pre prenosné počítače triedy A 4
  upozornenie pre prenosné počítače triedy B 3
  úpravy prenosných počítačov 4, 5
frekvenčné pásma rádiovej komunikácie 8

J

japonské upozornenie 10
japonské upozornenie týkajúce sa napájacích káblov 24
japonské vyhlásenie týkajúce sa modemov 16
juhokórejské upozornenie 12
Južná Kórea, predloženie regulačného dokumentu 12

K

Kanadské upozornenia 6
kanadské vyhlásenie týkajúce sa modemov 16

M

maximálne úrovne výkonu 8
mexické upozornenie pre bezdrôtové zariadenia 10

N

nariadenie Európskej komisie č. 1275/2008 43
novozélandské vyhlásenie týkajúce sa modemov 16

O

Oznámenia pre globálnu triedu A modifikácie 5
Oznámenie o výrobku triedy A, Európska únia a Veľká Británia 5

P

podpora hlasových služieb 17
predloženie regulačného dokumentu, Južná Kórea 12

R

recyklácia batérií 29
recyklácia elektronického hardvéru a batérií 29
recyklácia, elektronický hardvér a batéria 29
regulačné upozornenie pre Bielorusko 6

Š

štítky, regulačné 2

T

TV tuner, upozornenie o uzemňovaní káblov 28

U

upozornenia
  batéria 13, 20, 29
  Brazília 6, 23
  cestovanie 26
  environmentálne 29
  ergonómia 8
  indické obmedzenie týkajúce sa používania nebezpečných látok 42
  japonské obmedzenia týkajúce sa nebezpečných látok 43
  Japonsko 10
  Japonsko, napájací kábel 24
  Južná Kórea 12
  Kanada 6
  laserová bezpečnosť 14, 22
  letecká doprava 13
  Likvidácia a recyklácia v Kórei 30
  likvidácia zariadenia 29
  materiál obsahujúci perchlorát 32
  Mexiko 10
  modem 15
  napájacie káble 24
  regulačné pre Bielorusko 6
  Singapur 12
  spoločnosť Macrovision Corporation 17
  Taiwan 13
  upozornenie pre bezdrôtové zariadenia v Thajsku 13
  úroveň hlasitosti slúchadiel a slúchadiel s mikrofónom 22
  ventilátor 21
Upozornenia pre globálnu triedu A 4
  káble 5
upozornenia týkajúce sa likvidácie
  batéria 29
  batéria, vymieňa používateľ 13

zapečatená batéria od výroby 13
zariadenie 29
upozornenia týkajúce sa modemu 15
upozornenia, prenosné počítače
Federálna komisia pre komunikácie (FCC) 3, 4
upozornenie GS 8
upozornenie na cestovanie 26
upozornenie na indické obmedzenie týkajúce sa používania nebezpečných látok 42
upozornenie na japonské obmedzenia týkajúce sa nebezpečných látok 43
upozornenie na úroveň hlasitosti slúchadiel a slúchadiel s mikrofónom 22
upozornenie na úroveň hlasitosti, slúchadlá a slúchadlá s mikrofónom 22
upozornenie o uzemňovaní káblov 28
Upozornenie o výrobku triedy A, Austrália 5
upozornenie pre bezdrôtové zariadenia v Singapure 12
upozornenie pre bezdrôtové zariadenia v Thajsku 13
upozornenie pre leteckú dopravu 13
upozornenie pre Taiwan 13
upozornenie spoločnosti Macrovision Corporation 17
upozornenie týkajúce sa batérie 13, 29
upozornenie týkajúce sa laserovej bezpečnosti 14, 22
Upozornenie týkajúce sa likvidácie a recyklácie pre používateľov v Kórei 30
upozornenie týkajúce sa likvidácie zariadenia 29
upozornenie týkajúce sa nadmorskej výšky 27
upozornenie týkajúce sa napájacieho kábla 24
upozornenie týkajúce sa ventilátora 21
úpravy, prenosné počítače
Federálna komisia pre komunikácie (FCC) 4

V

varovné upozornenie týkajúce sa tropickej teploty 27
vyhlásenia týkajúce sa modemov
Japonsko 16
Kanada 16
Nový Zéland 16
USA 15
vyhlásenie pre USA týkajúce sa modemov 15

Z

zariadenia bezdrôtovej siete LAN 4

Symboly a čísla

台灣對於危險物質的限制注意事項 40, 41
注意事項
台灣有害物質限制 40, 41

Uporabniški vodnik z upravnimi, varnostnimi in okoljevarstvenimi obvestili

POVZETEK

Ta vodnik vsebuje upravne, varnostne in okoljske informacije, ki so skladne s predpisi za prenosne računalnike, tablične računalnike, namizne računalnike, lahke odjemalce, osebne delovne postaje, večnamenske računalnike in prodajne terminale v ZDA, Kanadi in po svetu.

Pravne informacije

© Copyright 2022, 2023 HP Development Company, L.P.

Bluetooth je blagovna znamka svojega lastnika, ki jo družba HP Inc. uporablja na podlagi licence. ENERGY STAR in oznaka ENERGY STAR sta znamki, registrirani v ZDA. Java je registrirana blagovna znamka družbe Oracle in/ali njenih podružnic. WiGig je registrirana blagovna znamka zveze Wi-Fi Alliance.

Informacije v tem vodniku se lahko spremenijo brez predhodnega obvestila. Edine garancije za HP-jeve izdelke in storitve so navedene v izjavah o izrecni garanciji, ki so priložene takšnim izdelkom in storitvam. Noben del tega dokumenta se ne sme razlagati kot dodatna garancija. HP ni odgovoren za tehnične ali uredniške napake oziroma pomanjkljivosti v tem dokumentu.

Tretja izdaja: december 2023

Prva izdaja: Julij 2022

Številka dela dokumenta: N25728-BA3

Kazalo

1 O tem vodniku 1

2 Obvestila upravnih organov 2

Dostop do upravnih nalepk 2

Obvestilo Zvezne komisije za komunikacije za razred B 3

Spremembe 3

Kabli 4

Izdelki z napravami za brezžično povezavo z omrežjem LAN ali moduli HP Mobile Broadband 4

Brezžične naprave s frekvenco 5,925 GHz–7,125 GHz 4

Splošna obvestila za razred A 4

Obvestilo Zvezne komisije za komunikacije za razred A 4

Spremembe 5

Kabli 5

Obvestilo za Avstralijo 5

Obvestilo za Evropsko unijo in Združeno kraljestvo 5

obvestilo za Japonsko 5

obvestilo za Južno Korejo 5

obvestilo za Tajvan 5

Upravno obvestilo za Belorusijo 5

obvestilo za Brazilijo 6

obvestila za Kanado 6

Upravna obvestila za Evropsko unijo in Združeno kraljestvo 6

Izjava o skladnosti 6

Izdelki z radijskimi funkcijami (EMF) 7

Omejitve za izdelke z radijskimi funkcijami (samo pri nekaterih izdelkih) 7

Radiofrekvenčni pasovi in največje ravni moči (samo pri nekaterih izdelkih in v določenih državah) 7

Obvestilo o ergonomiji 8

Izjava o evropskem telefonskem omrežju (modem/faks) 8

Obvestilo za Avstralijo in Novo Zelandijo 9

Obvestilo o WWAN za Kitajsko 9

Obvestilo za radijsko opremo na Kitajskem 9

Obvestilo o radijskem upravljanju brezžične opreme za polnjenje na Kitajskem (samo pri nekaterih izdelkih) 9

obvestilo za Japonsko 9

Oznake potrdila za brezžični LAN, brezžični WAN in Bluetooth® 10

Obvestilo za Mehiko 10

Upravna obvestila za Evroazijsko unijo 10

Производитель и дата производства 10

Өндіруші және өндіру мерзімі 11

Местные представители: 11
Жергілікті өкілдіктері: 11
obvestilo o brezžičnih napravah za Singapur 12
Obvestila za Južno Korejo 12
Dokument z upravnimi informacijami 12
obvestilo o brezžičnem vmesniku za Tajsko 12
Obvestila NCC za Tajvan 13
無線 LAN 802.11 裝置/藍牙裝置/短距離通訊裝置: 13
Obvestilo za letalski prevoz 13
Obvestila o akumulatorjih, ki jih lahko zamenja uporabnik 13
Opombe za tovarniško zapečaten akumulator 13
Skladnost laserja 13
Odobritev telekomunikacijskih naprav 14
Obvestila o modemu 14
Ameriški predpisi za modeme 14
Kanadski predpisi za modeme 15
Japonski predpisi za modeme 16
Novozelandski predpisi za modeme 16
Glasovna podpora 17
obvestilo družbe Macrovision Corporation 17
3 Varnostna obvestila 18
Pomembne informacije o varnosti 18
Varnostno opozorilo v zvezi z vročino 19
Obvestilo o morebitnih varnostnih stanjih 19
Namestitveni pogoji 19
Obvestilo o hrupu 19
Obvestila o akumulatorju 20
Obvestila o ventilatorju 21
Obvestilo o stopnji glasnosti za ušesne slušalke in slušalke z mikrofonom 22
Varnost pri uporabi laserja 22
Zahteve za napajalnik in komplet napajalnih kablov 22
Ozemljitveni pogoji napajalnega razreda I 22
obvestilo za Brazilijo 23
Danska 23
Finska 23
Norveška 23
Švedska 23
Zahteve za napajalnik 23
Kitajska 23
Za uporabo na Norveškem 23
Zahteve za komplet napajalnih kablov 23
Opomba za napajalni kabel 24

Priključek za enosmerni tok zunanjega napajanja HP 24
obvestilo o napajalnem kablu za Japonsko 24
Zahteve glede napajalnega kabla za Japonsko 24
Nevarnost uščipa 25
Zaščita priključkov TV-antene 25
Ozemljitev zunanje televizijske antene 25
Zaščita pred udarom strele 25
Opomba za namestitelja sistema CATV 26
Obvestilo za potovanje 26
Varnostna obvestila za Kitajsko 27
Obvestilo o nadmorski višini za Kitajsko 27
Obvestilo o tropskem opozorilu za Kitajsko 27
Obvestilo o ozemljitvi kabla za izdelke s televizijsko kartico za Norveško in Švedsko 28
Obvestilo o vidu za Tajvan 28
使用過度恐傷害視力 28
4 Okoljska obvestila 29
Recikliranje elektronske strojne opreme, embalaže in akumulatorja 29
Odlaganje odpadne opreme 29
Odlaganje alkalnih baterij v Braziliji 29
Informacije o recikliranju strojne opreme v Braziliji 30
Oznaka OEEO Triman (Francija) in oznaka o recikliranju 30
Obvestila o odlaganju in recikliranju v Koreji 30
Informacije o recikliranju akumulatorjev za Tajvan 30
Predpis WEEE za Turčijo 30
Potrdilo ENERGY STAR® (samo pri nekaterih izdelkih) 31
Kemične snovi 32
Material s perkloratom – morda bo potrebno posebno ravnanje 32
okoljska obvestila za Kitajsko 33
energetska oznaka računalnikov na Kitajskem 33
Obvestilo RoHS za Kitajsko 36
笔记本电脑和平板电脑产品中有害物质或元素的名称及含量 36
台式机、瘦客户端、个人工作站、一体机和销售点终端产品中有害物质或元素的名称及含量 37
台灣針對筆記型電腦和平板電腦的有害物質限制使用管理辦法 (RoHS) 39
限用物質含有情況標示聲明書 39
台灣針對桌上型電腦、精簡型電腦、個人工作站、一體成形電腦及銷售點終端機的有害物質限制使用管理辦法 (RoHS) 40
限用物質含有情況標示聲明書 40
Omejevanje uporabe nekaterih nevarnih snovi (RoHS) za Indijo 41
Informacije o predpisu komisije Evropske unije 1275/2008 42
Izjave ECO za IT 42

Omejitve nevarnih snovi (RoHS) za Japonsko 42
Ley para el Aprovechamiento Sustentable de la Energía de México 42
Potrdilo TCO 43
TCO Certified Edge 44
Stvarno kazalo 46

1 O tem vodniku

Ta vodnik vsebuje upravne, varnostne in okoljske informacije, ki so skladne s predpisi za prenosne računalnike, tablične računalnike, namizne računalnike, lahke odjemalce, osebne delovne postaje, večnamenske računalnike in prodajne terminale v ZDA, Kanadi in po svetu.

Za dostop do najnovejših uporabniških vodnikov pojdite na spletno mesto http://www.hp.com/support in z upoštevanjem navodil poiščite svoj izdelek. Nato izberite **User Guides** (Uporabniški vodniki).

⚠ **OPOZORILO!** Prikazuje nevarno situacijo, ki se **lahko**, če se ji ne izognete, konča z resno poškodbo ali smrtjo.

⚠ **POZOR:** Prikazuje nevarno situacijo, ki se **lahko**, če se ji ne izognete, konča z blažjo ali zmernejšo poškodbo.

POMEMBNO: Prikazuje informacije, ki so pomembne, vendar niso povezane z nevarnostjo (na primer sporočil v povezavi s škodo). Opozori uporabnika, da lahko neupoštevanje postopkov natanko tako, kot so opisani, povzroči izgubo podatkov in poškodbe programske ali strojne opreme. Prav tako vsebuje bistvene informacije, če želite obrazložiti koncept ali zaključiti opravilo.

OPOMBA: Vsebuje dodatne informacije, ki poudarijo ali dopolnijo pomembne točke glavnega besedila.

NASVET: Zagotavlja uporabne namige za dokončanje naloge.

2 Obvestila upravnih organov

V tem razdelku so navedena upravna obvestila o brezžičnih in žičnih povezavah, ki veljajo za določene države ali regije, ter informacije o skladnosti izdelka. Vsa obvestila morda ne veljajo za vaš izdelek.

Nameščena je lahko ena ali več vgrajenih brezžičnih naprav. Ponekod je uporaba brezžičnih naprav lahko omejena. Takšna omejitev lahko velja na letalih, v bolnišnicah, blizu eksplozivnih snovi, na nevarnih lokacijah itn. Če ne veste natančno, katera pravila veljajo glede uporabe tega izdelka, še pred vklopom prosite za dovoljenje za uporabo.

Dostop do upravnih nalepk

Nekateri izdelki lahko vsebujejo tudi elektronske nalepke z upravnimi informacijami (e-nalepke), do katerih lahko dostopite prek sistemskega BIOS-a.

Upravne nalepke, na katerih so državne ali regionalne upravne informacije (na primer ID komisije FCC), so lahko na dnu računalnika, v ležišču za baterijo (samo pri nekaterih izdelkih), pod odstranljivimi vrati za dostop do notranjosti (samo pri nekaterih izdelkih), na hrbtni strani zaslona ali na brezžičnem ali modemskem modulu.

OPOMBA: Elektronske nalepke niso na voljo za vse izdelke.

OPOMBA: Naprave, ki niso naprodaj v ZDA in se ne uporabljajo v ZDA, morda nimajo ID-ja komisije FCC.

OPOMBA: Seznam razpoložljivih elementov elektronskih nalepk se spreminja glede na model računalnika in nameščene naprave.

Če si želite ogledati elektronske upravne nalepke, naredite naslednje:

1. Vklopite ali znova zaženite računalnik.
2. Za vstop v program Computer Setup pritisnite esc ali f10.
3. Elektronsko nalepko si lahko ogledate na enega od spodaj navedenih načinov:
   - Prenosni računalniki:
     a. S kazalno napravo ali puščičnimi tipkami izberite **Advanced** (Dodatno), izberite **Electronic Labels** (Elektronske nalepke), nato pa pritisnite enter.
     b. S kazalno napravo ali smernimi tipkami izberite eno od navedenih postavk in pritisnite tipko **V redu**.
   - Namizni računalniki:
     a. S kazalno napravo ali smernimi tipkami izberite **Main** (Glavno) in nato izberite **Electronic Label System** (Sistem elektronskih nalepk).
     b. Pritisnite enter. Prikaže se elektronska nalepka.
4. Če želite zapustiti menije orodja Computer Setup, ne da bi opravili spremembe, naredite naslednje:

   Izberite ikono **Exit** (Izhod) v spodnjem desnem kotu zaslona in upoštevajte navodila na zaslonu.

– ali –

S puščičnimi tipkami izberite **Main** (Glavno), izberite **Ignore Changes and Exit** (Prezri spremembe in končaj), nato pa pritisnite enter.

Obvestilo Zvezne komisije za komunikacije za razred B

Oprema je bila testirana in na podlagi 15. dela pravilnika Zvezne komisije za komunikacije (FCC) ustreza mejnim vrednostim za digitalne naprave razreda B. Ta obvestila uporabite za izdelke razreda B.

Mejne vrednosti so določene zaradi zagotavljanja primerne zaščite pred škodljivimi motnjami pri namestitvah v stanovanjskih objektih. Oprema ustvarja, uporablja in oddaja radiofrekvenčno energijo, ki lahko, če oprema ni nameščena in se ne uporablja v skladu z navodili, povzroči škodljive motnje v radijskih komunikacijah. Pri nobeni namestitvi pa ni mogoče zagotoviti, da ne bo prišlo do motenj.

Če oprema moti radijski ali televizijski sprejem, kar lahko ugotovite tako, da opremo izključite in znova vključite, uporabniku priporočamo, da poskusi motnjo odpraviti z enim ali več naslednjimi ukrepi:

- Preusmerite ali premaknite sprejemno anteno.
- Povečajte razdaljo med opremo in sprejemnikom.
- Priključite opremo v vtičnico, ki je povezana z drugim tokokrogom kot tista, v katero je priključen sprejemnik.
- Za pomoč se obrnite na ponudnika ali izkušenega radijskega ali televizijskega tehnika.

Ta naprava je v skladu s 15. delom pravilnika FCC. Delovanje naprave je predmet teh dveh pogojev:

1. Ta naprava ne sme povzročati škodljivih motenj; in
2. Ta naprava mora sprejemati vse morebitne motnje, vključno s takšnimi, ki lahko povzročijo neželeno delovanje.

Za vprašanja o tem izdelku:

- Pišite na spodnji naslov:

  HP Inc.

  1501 Page Mill Road

  Palo Alto, CA 94304

- Pokličite HP na številko 650-857-1501

  – ali –

- Pošljite elektronsko sporočilo na naslov techregshelp@hp.com

Za identifikacijo tega izdelka uporabite številko dela, serije ali modela, ki jo najdete na izdelku.

Spremembe

Pravilnik FCC odreja, da moramo obvestiti uporabnike, da lahko zaradi kakršnega koli spreminjanja ali prilagajanja naprave, ki ga HP ne odobri izrecno, izgubijo pravico do uporabe opreme.

Kabli

Za zagotavljanje skladnosti s pravili in predpisi komisije FCC je obvezna uporaba oklopljenih kablov s kovinskimi konektorskimi ohišji RFI/EMI.

Izdelki z napravami za brezžično povezavo z omrežjem LAN ali moduli HP Mobile Broadband

Ta naprava ne sme biti postavljena blizu druge antene oz. oddajnika ali delovati skupaj z njim.

⚠ OPOZORILO! **Izpostavljenost radiofrekvenčnemu sevanju** Moč izhodnega sevanja te naprave je pod omejitvami FCC za izpostavljenost radiofrekvenčnemu sevanju. Kljub temu uporabljajte napravo na način, ki je v skladu s pričakovano značilno uporabo.

Brezžične naprave s frekvenco 5,925 GHz–7,125 GHz

Predpisi FCC omejujejo delovanje te naprave samo na uporabo v zaprtih prostorih.

Uporaba te naprave je prepovedano na naftnih platformah, avtomobilih, vlakih, čolnih in letalih, razen v letalih med letenjem na višini nad 10.000 čevljev. Delovanje te naprave je prepovedano tudi poleg nadzornih in komunikacijskih sistemov brezpilotnih zrakoplovov.

Splošna obvestila za razred A

Ta obvestila uporabite za izdelke razreda A.

Obvestilo Zvezne komisije za komunikacije za razred A

Ta oprema je bila preizkušena in je v skladu z omejitvami za digitalne naprave razreda A, kot je določeno v 15. točki pravilnika FCC.

Te omejitve so zasnovane za razumno zaščito pred škodljivimi motnjami pri uporabi opreme v komercialnem okolju. Ta oprema ustvarja, uporablja in lahko oddajo radiofrekvenčno energijo. Če ni nameščena in uporabljena v skladu z navodili, lahko moti radijske komunikacije. Delovanje opreme v stanovanjskem območju lahko povzroči škodljive motnje, ki jih mora uporabnik odpraviti na lastne stroške.

Za vprašanja o tem izdelku:

- Pišite na spodnji naslov:

  HP Inc.

  1501 Page Mill Road

  Palo Alto, CA 94304

- Pokličite HP na številko 650-857-1501

  – ali –

- Pošljite elektronsko sporočilo na naslov techregshelp@hp.com

Za identifikacijo tega izdelka uporabite številko dela, serije ali modela, ki jo najdete na izdelku.

Spremembe

Skladno s pravilnikom FCC mora biti vsak uporabnik seznanjen s tem, da lahko zaradi morebitnih prilagoditev oziroma sprememb naprave, ki jih ni odobrila družba Hewlett Packard Enterprise, izgubi pravico do uporabe te naprave.

Kabli

Za ohranjanje skladnosti s pravili in predpisi FCC je treba za vzpostavitev povezave s to napravo uporabljati izolirane kable s kovinskimi pokrivali priključkov RFI/EMI.

Obvestilo za Avstralijo

To obvestilo uporabite za izdelke razreda A v Avstraliji.

⚠ **OPOZORILO!** To je izdelek razreda A. V domačem okolju lahko ta izdelek povzroča radijske motnje, zaradi česar bo uporabnik moral izvesti ustrezne ukrepe.

Obvestilo za Evropsko unijo in Združeno kraljestvo

To obvestilo uporabite za izdelke razreda A v Evropski uniji in Združenem kraljestvu.

⚠ **OPOZORILO!** To je izdelek razreda A. V domačem okolju lahko ta izdelek povzroča radijske motnje, zaradi česar bo uporabnik moral izvesti ustrezne ukrepe.

obvestilo za Japonsko

VCCI- CISPR32

この装置は、クラスA機器です。この装置を住宅環境で使用すると電波妨害を引き起こすことがあります。この場合には使用者が適切な対策を講ずるよう要求されることがあります。
VCCI－A

obvestilo za Južno Korejo

이 기기는 업무용 환경에서 사용할 목적으로 적합성평가를 받은 기기로서 가정용 환경에서 사용하는 경우 전파간섭의 우려가 있습니다

obvestilo za Tajvan

此為甲類資訊技術設備

為避免電磁干擾，本產品不應安裝或使用於住宅環境。

Upravno obvestilo za Belorusijo

Izdelek je v skladu z nacionalno tehnično uredbo za radio/telekomunikacije Belorusije TR 2018/024/BY.



obvestilo za Brazilijo

Este equipamento não tem direito à proteção contra interferência prejudicial e não pode causar interferência em sistemas devidamente autorizados.

POMEMBNO: A alimentação de energia é predefinida para 220/230V. Se você possuir tomada elétrica de 110/115V, por favor, altere a chave na parte traseira do seu computador para a tensão correta.

Para maiores informações, consulte o site da ANATEL – www.anatel.gov.br.

obvestila za Kanado

Če naprava podpira omrežje WLAN ali tehnologijo Bluetooth, ustreza standardu(-om) RSS Industry Canada za oprostitev licenciranja. Delovanje naprave je predmet teh dveh pogojev: (1) naprava ne sme povzročati motenj; (2) naprava mora sprejeti vse motnje, vključno z motnjami, ki bi lahko povzročile neželeno delovanje naprave.

OPOZORILO! **Izpostavljenost radiofrekvenčnemu sevanju:** moč izhodnega sevanja te naprave je pod omejitvami agencije Industry Canada za izpostavljenost radiofrekvenčnemu sevanju. Kljub temu uporabljajte napravo na način, ki je v skladu s pričakovano značilno uporabo.

POMEMBNO: Brezžične naprave, ki delujejo v pasu 6 GHz, se ne smejo uporabljati za nadzor ali komunikacijo s sistemi brezpilotnih letal.

POMEMBNO: Če ta izdelek uporablja brezžično lokalno omrežje IEEE 802.11a, n ali ac, je zaradi svojega delovanja v frekvenčnem obsegu 5,15–5,25 GHz omejen na uporabo v notranjih prostorih. Ministrstvo za industrijo (Industry Canada) zahteva, da se ta izdelek, namenjen za frekvenčni obseg 5,15–5,25 GHz, uporablja v notranjih prostorih, saj se tako zmanjša nevarnost povzročanja škodljivih motenj pri mobilnih satelitskih sistemih v sosednjih kanalih. Zmogljiv radar je dodeljen kot primarni uporabnik, ki sprejema valove z območij od 5,25–5,35 GHz in od 5,65–5,85 GHz. Tovrstne radarske postaje lahko povzročijo motnje in/ali poškodujejo napravo.

Anten za to napravo ni mogoče zamenjati. Vsak poskus nepooblaščenega uporabnika lahko poškoduje računalnik.

Upravna obvestila za Evropsko unijo in Združeno kraljestvo

Za Evropsko unijo in Združeno kraljestvo je v veljavi lasten nabor upravnih obvestil.

Izjava o skladnosti

Izdelki, ki imajo oznako CE in oznako UK, so oblikovani tako, da lahko delujejo v vsaj eni od držav članic EU in GB ter da so skladni z eno ali več od naslednjih direktiv EU in ustreznih zakonskih instrumentov GB, ki so lahko v veljavi:

direktiva RED 2014/53/EU; direktiva 2014/35/EU o nizki napetosti; direktiva EMC 2014/30/EU; direktiva o okoljsko primerni zasnovi 2009/125/ES; direktiva o omejevanju uporabe nekaterih nevarnih snovi v električni in elektronski opremi 2011/65/EU.

Skladnost z direktivami se določi z usklajenimi evropskimi standardi.

Celotno deklaracijo o skladnosti za EU in GB si lahko ogledate na tem spletnem mestu: http://www.hp.eu/certificates. Za iskanje uporabite ime modela izdelka ali upravno številko modela (RMN), ki je navedena na nalepki z upravnimi informacijami.

Stik za upravne zadeve: e-pošta: techregshelp@hp.com.

Izdelki z radijskimi funkcijami (EMF)

To obvestilo uporabite, če morate za delovanje radia priskrbeti podatke EMF.

V izdelek sta vgrajena radijski oddajnik in sprejemnik. Pri prenosnih računalnikih in računalnikih vse v enem pri običajni uporabi razdalja 20 cm zagotavlja skladnost ravni izpostavljenosti radiofrekvenčnemu sevanju z zahtevami EU. V običajnih okoliščinah izdelki, ki so namenjeni za uporabo v neposredni bližini, denimo tablični računalniki, ustrezajo veljavnim zahtevam EU. Izdelke lahko uporabljate tudi brez določene oddaljenosti, razen če ni v navodilih za izdelek navedeno drugače.

Omejitve za izdelke z radijskimi funkcijami (samo pri nekaterih izdelkih)

Radijska funkcija v nekateri izdelkih v nekaterih državah je lahko omejena.



POMEMBNO: brezžično omrežje LAN IEEE 802.11x s 5,15 GHz–5,35 GHz in/ali Wi-Fi 6E Low Power Indoor 5,945 GHz–6,425 GHz (ali 5,925 GHz–6,425 GHz v VB) je omejeno samo na notranjo uporabo v vseh državah, navedenih na matriki. Uporaba tega vmesnika WLAN na prostem lahko povzroči motnje z obstoječimi radijskimi storitvami.

Radiofrekvenčni pasovi in največje ravni moči (samo pri nekaterih izdelkih in v določenih državah)

Tabela prikazuje radijske frekvenčne pasove in največje ravni moči energije za nekatere izdelke in nekatere države.

Tabela 2-1 Radiofrekvenčni pasovi in največje ravni moči (samo pri nekaterih izdelkih in v določenih državah)

Radijska tehnologija	Največja oddajna moč EIRP (mW)
Bluetooth; 2,4 GHz	100

Tabela 2-1 **Radiofrekvenčni pasovi in največje ravni moči (samo pri nekaterih izdelkih in v določenih državah) (Se nadaljuje)**

Radijska tehnologija	Največja oddajna moč EIRP (mW)
NFC; 13,56 MHz	10
RFID; 865–868 MHz/915–921 MHz	2000/4000
WLAN Wi-Fi 802.11x; 2,4 GHz	100
WLAN Wi-Fi 802.11x; 5 GHz	200
SRD Wi-Fi 802.11x; 5725–5875 MHz	25
WLAN Wi-Fi 802.11ax; 6 GHz	EU: 200/25 (LPI/VLP) UK: 250/25 (LPI/VLP)
WWAN 5G NR (450 MHz–7125 MHz)	400
WWAN 4G LTE; 700/800/900/1800/2100/2300/2600/3500 MHz	200
WWAN 3G UTMS; 900/2100 MHz	250
WWAN 2G GSM GPRS EDGE; 900 MHz	2000
WWAN 2G GSM GPRS EDGE; 1800 MHz	1000
WiGig® 802.11ad; 60 GHz	316
OPOMBA: Za zagotovitev skladnosti uporabite samo gonilnike programske opreme, ki jih podpira HP, in pravilne nastavitve za državo.	

Obvestilo o ergonomiji

Če uporabljate prenosni računalnik v pisarni za opravila, pri katerih delate z zaslonom in za katera velja Direktiva o enotah za vizualni prikaz podatkov (VDU) 90/270/EES, potrebujete ustrezno zunanjo tipkovnico. Pri nekaterih vrstah uporabe in opravilih boste morda potrebovali tudi zunanji monitor, da zagotovite ustrezne delovne pogoje za uporabo kot pri delovni postaji.

Ref.: EK1-ITB 2000 (prostovoljno certificiranje pri GS)

Prenosni računalniki z oznako »GS« izpolnjujejo veljavne ergonomske zahteve. Brez zunanje tipkovnice so primerni le za kratkotrajno uporabo za opravila z enoto za vizualni prikaz podatkov.

Pri mobilni uporabi pod slabšimi svetlobnimi pogoji (npr. zaradi neposredne sončne svetlobe) se lahko berljivost zmanjša zaradi odseva.

Računalniški sistem, ki vključuje izdelke znamke HP, izpolnjuje ustrezne ergonomske zahteve, če imajo vsi sestavni izdelki potrditveno oznako »GS«, na primer poslovni namizni računalnik, tipkovnica, računalniška miška in monitor.

Pri nameščanju namenskega namiznega poslovnega računalnika ali delovne postaje v obliki stolpa ali mikro stolpa, ki ni namenjen za namestitev/uporabo v neposrednem vidnem polju v delovnih prostorih vizualnega prikaza, bodite previdni. Da bi v delovnih prostorih vizualnega prikaza preprečili moteče odseve, te naprave ne smete postaviti v neposredno vidno polje.

Izjava o evropskem telefonskem omrežju (modem/faks)

Izdelek je v skladu z zahtevami ustrezne direktive in temu ustrezno nosi oznako CE. Kljub temu pa zaradi razlik med posameznimi omrežji PSTN v državah/regijah odobritev sama po sebi ne daje brezpogojnega

zagotovila za uspešno delovanje v vsakem terminalskem omrežju PSTN. V primeru težav se najprej obrnite na dobavitelja opreme.

Obvestilo za Avstralijo in Novo Zelandijo

V opremi sta vgrajena radijski oddajnik in sprejemnik. Pri običajni uporabi razdalja 20 cm zagotavlja, da je raven izpostavljenosti radijskim frekvencam v skladu z avstralskimi in novozelandskimi standardi.

Računalnik mora biti povezan s telekomunikacijskim omrežjem s kablom za telefonsko linijo, ki izpolnjuje zahteve AS/CA S008.

⚠ **OPOZORILO!** Modemov brez vgrajenega konektorja RJ11, priloženih temu računalniku, ne smete nameščati v nobeno drugo napravo.

Obvestilo o WWAN za Kitajsko

重要信息：本公司建议用户通过官方渠道进行系统更新，非官方渠道的更新可能会带来安全风险。

Obvestilo za radijsko opremo na Kitajskem

型号核准代码显示在产品本体的铭牌上

Obvestilo o radijskem upravljanju brezžične opreme za polnjenje na Kitajskem (samo pri nekaterih izdelkih)

（一）无线充模组由 PCB 板、电磁线圈、电子组件等组成，经过加工成品后，通电时电磁线圈（初级线圈）能产生电磁场。其与无线充电设备使用，利用贴片中的接收线圈（次级线圈）接收无线充电发射板产生电磁声，并将磁能转化为电能。额定传输功率:15W。工作频率范围：120~130KHz。

（二）设备符合国家《无线充电（电力传输）设备无线电管理暂行规定》以及产品质量、电磁辐射和电气安全等法律法规、国家标准等有关规定；

（三）不得擅自改变使用场景或使用条件、扩大工作频率范围、加大传输功率（包括额外加装功率放大器）；

（四）不得对其他合法的无线电业务及台（站）产生有害干扰，也不得提出免受无线电干扰和辐射无线电波干扰的保护要求，如对其他合法的无线电业务及台（站）产生有害干扰时，应立即停止使用，并在采取措施消除有害干扰后方可继续使用；

（五）无线充电设备禁用区域，禁止使用无线充电功能；

（六）使用无线充电设备如对广播业务的接收造成影响，应立即停止使用无线充电设备；

（七）在船舶、航空器和铁路机车（含动车组列车）内使用无线充电设备应当遵守本规定及相关行业主管部门的规定

obvestilo za Japonsko

V-2 規定適合の場合

この装置は、クラス B 情報技術装置です。この装置は、家庭環境で使用することを目的としていますが、この装置がラジオやテレビジョン受信機に近接して使用されると、受信障害を引き起こすことがあります。

取り扱い説明書に従 って正しい取り扱いをして下さい。

VCCI-B

VCCI32-1 規定適合の場合

この装置は、クラス B 機器です。この装置は、住宅環境で使用することを目的としていますが、この装置がラジオやテレビジョン受信機に近接して使用されると、受信障害を引き起こすことがあります。

取り扱い説明書に従 って正しい取り扱いをして下さい。

VCCI-B

5GHz 帯及び 6GHz 帯を使用する特定無線設備は屋内使用に限られています。この機器を屋外で使用することは電波法で禁じられています。

Oznake potrdila za brezžični LAN, brezžični WAN in Bluetooth®

この機器は、技術基準適合証明または工事設計認証を受けた無線設備を搭載しています。

This product contains certified radio equipment.



Some products may use electronic regulatory labels (e-labels). To view the certification mark and numbers on an e-label, please refer to the previous “Accessing regulatory labels” section.

一部の製品では、電子規定ラベル（e ラベル）が使用されています。e ラベルの技適マークと認証番号を確認するには、「規定ラベルの確認」の項目をご覧ください

Obvestilo za Mehiko

Declaración para México

La operación de este equipo está sujeta a las siguientes dos condiciones: (1) es posible que este equipo o dispositivo no cause interferencia perjudicial y (2) este equipo o dispositivo debe aceptar cualquier interferencia, incluyendo la que pueda causar su operación no deseada.

Aviso sobre conexiones inalámbricas para México:

En el caso de PC de escritorio, equipos All-in-One, terminales de punto de venta, thin clients y workstations en uso normal e instalados con un dispositivo de transmisión y recepción de radio, una distancia de separación de 20 cm garantiza que los niveles de exposición a radiofrecuencia cumplan con los requisitos de México.

Upravna obvestila za Evroazijsko unijo

Naslednja obvestila lahko veljajo za izdelke, ki se prodajajo v Evroazijski uniji.

Производитель и дата производства



HP Inc.

Адрес: 1501 Page Mill Road, Palo Alto, California 94304, U.S.

Дата производства зашифрована в 10-значном серийном номере, расположенном на наклейке со служебной информацией изделия.

4-я, 5-я и 6-я цифры обозначают год и неделю производства. 4-я цифра обозначает год, например, «3» обозначает, что изделие произведено в «2013» году.

5-я и 6-я цифры обозначают номер недели в году производства, например, «12» обозначает «12-ю» неделю.

Өндіруші және өндіру мерзімі

HP Inc.

Мекенжайы: 1501 Page Mill Road, Palo Alto, California 94304, U.S.

Өнімнің жасалу мерзімін табу үшін өнімнің қызмет көрсету жапсырмасындағы 10 таңбадан тұратын сериялық нөмірін қараңыз.

4-ші, 5-ші және 6-шы сандар өнімнің жасалған жылы мен аптасын көрсетеді. 4-ші сан жылын көрсетеді, мысалы «3» саны «2013» дегенді білдіреді.

5-ші және 6-шы сандар берілген жылдың қай аптасында жасалғанын көрсетеді, мысалы, «12» саны «12-ші» апта дегенді білдіреді.

Местные представители:

Россия: ООО "ЭйчПи Инк",

Российская Федерация, 125171, г. Москва, Ленинградское шоссе, 16А, стр.3,

телефон/факс: +7 495 797 35 00 / +7 499 92132 50

Казахстан: Филиал компании "ЭйчПи Глобал Трэйдинг Би.Ви.", Республика Казахстан, 050040, г.

Алматы, Бостандыкский район, проспект Аль-Фараби, 77/7,

телефон/факс: +7 727 355 35 52

Жергілікті өкілдіктері:

Ресей: ООО "ЭйчПи Инк",

Ресей Федерациясы, 125171, Мәскеу, Ленинград шоссесі, 16А блок 3,

Телефон/факс: +7 495 797 35 00 / +7 499 92132 50

Қазақстан: "ЭйчПи Глобал Трэйдинг Би.Ви. "компаниясының Қазақстандағы филиалы, Қазақстан

Республикасы, 050040, Алматы к., Бостандық, Әл-

Фараби даң.ылы, 77/7,

Телефон/факс: +7 727 355 35 52

obvestilo o brezžičnih napravah za Singapur

Na letalu izklopite vse naprave WWAN. Uporaba teh naprav na letalih je zakonsko prepovedana, ker lahko ogroža delovanje letala in moti mobilno omrežje. V primeru neupoštevanja tega navodila se lahko prestopniku začasno ali trajno prepove uporaba mobilnih storitev ali se sproži pravni postopek oziroma oboje.

Uporabniki naj omejijo uporabo radijske opreme v skladiščih goriva, kemičnih tovarnah in na območjih, na katerih uporabljajo razstreliva.

Kot pri drugih mobilnih radio napravah uporabnikom svetujemo, da za zadovoljivo delovanje opreme in varnost osebja med delovanjem opreme nobenega dela telesa ne približujejo antenam.

Ta naprava izpolnjuje ustrezne zahteve glede izpostavljanja radijskim valovom po znanstvenih smernicah z upoštevanimi mejnimi vrednostmi, ki zagotavljajo varnost vseh oseb ne glede na zdravje in starost. Te smernice o izpostavljanju radijskim valovom uporabljajo mersko enoto stopnja specifične absorpcije (specific absorption rate – SAR). Preizkusi za SAR se izvajajo s standardnimi metodami, ko telefon oddaja z najvišjo izmerjeno močjo in v vseh frekvenčnih pasovih, ki jih uporablja. Podatki o vrednostih SAR so sestavljeni na podlagi standardov CENELEC EN50360 in EN50361, ki določata mejo 2 W na kilogram na povprečno 10 g tkiva.

Obvestila za Južno Korejo

무선적용제품

해당 무선설비가 전파혼신 가능성이 있으므로 인명안전과 관련된 서비스는 할 수 없음 (무선모듈 제품이 설치되어 있는 경우).

몸 가까이에서 장치를 작동할 경우 , 비금속 저장 액세서리를 사용하여 장치와 몸 사이에 2.5cm 이상의 거리를 유지하십시오 .

Dokument z upravnimi informacijami

규정 제출 문서

규정 제출 문서에 의거하여 등록자(신청자) 또는 제조업체는 'HP Inc.' 또는 'HP Korea Inc.'입니다.

규정 제출 문서에 의거하여 문서에 포함된 장비명은 '컴퓨터'이며 일반적으로 다음 주요 제품 유형 중 하나로 분류됩니다.

올인원(일체형), 올인원 PC, 올인원 데스크톱 PC

컴퓨터 또는 개인용 컴퓨터

데스크톱 또는 데스크톱 PC

노트북 또는 노트북 PC

태블릿 PC

씬 클라이언트

워크스테이션

RPOS, 소매 시스템, 소매 POS(Point-of-Sale) 터미널

obvestilo o brezžičnem vmesniku za Tajsko

เครื่องโทรคมนาคมและอุปกรณ์นี้ มีความสอดคล้องตามมาตรฐานหรือข้อกำหนดของ กสทช.

(This telecommunication equipment conforms to the requirements of NBTC.)

เครื่องวิทยุคมนาคมนี้มีระดับการแผ่คลื่นแม่เหล็กไฟฟ้าสอดคล้องตามมาตรฐานความปลอดภัยต่อสุขภาพของมนุษย์จากการใช้เครื่องวิทยุคมนาคมที่คณะกรรมการกิจการโทรคมนาคมแห่งชาติประกาศกำหนด

This radio communication equipment has the electromagnetic field strength in compliance with the Safety Standard for the Use of Radio communication Equipment on Human Health announced by the National Telecommunications Commission.

Obvestila NCC za Tajvan

Naslednja obvestila veljajo za Tajvan.

無線 LAN 802.11 裝置/藍牙裝置/短距離通訊裝置:

取得審驗證明之低功率射頻器材，非經核准，公司、商號或使用者均不得擅自變更頻率、加大功率或變更原設計之特性及功能。低功率射頻器材之使用不得影響飛航安全及干擾合法通信；經發現有干擾現象時，應立即停用，並改善至無干擾時方得繼續使用。前述合法通信，指依電信管理法規定作業之無線電通信。低功率射頻器材須忍受合法通信或工業、科學及醫療用電波輻射性電機設備之干擾。

應避免影響附近雷達系統之操作。

高增益指向性天線只得應用於固定式點對點系統。

減少電磁波影響，請妥適使用。

Obvestilo za letalski prevoz

O uporabi elektronske opreme na komercialnih letalih odloča letalska družba.

Obvestila o akumulatorjih, ki jih lahko zamenja uporabnik

Ko je akumulator dotrajan, ga ne odvrzite med običajne gospodinjske odpadke. Upoštevajte lokalno zakonodajo in uredbe o odlaganju računalniških akumulatorjev.

HP spodbuja stranke k recikliranju rabljene elektronske strojne opreme, originalnih kartuš HP za črnilo in akumulatorjev. Za dodatne informacije o programih recikliranja obiščite HP-jevo spletno mesto na naslovu http://www.hp.com/recycle.

Dodatne informacije o odstranjevanju akumulatorja, ki ga lahko zamenja uporabnik, so na voljo v uporabniškem vodniku, ki je priložen izdelku.

Opombe za tovarniško zapečaten akumulator

Uporabniki v tem izdelku ne morejo sami zlahka zamenjati akumulatorjev. Odstranitev ali zamenjava akumulatorja lahko vpliva na garancijo. Če akumulatorja ni več mogoče napolniti, se obrnite na službo za podporo.

Ko je akumulator dotrajan, ga ne odvrzite med običajne gospodinjske odpadke. Upoštevajte lokalne zakone in predpise v svojem območju glede odlaganja akumulatorjev.

Skladnost laserja

To obvestilo uporabite za opozorilo o morebitni izpostavljenosti radijskemu sevanju v primeru napačne uporabe laserja.

⚠ **OPOZORILO!** Uporaba krmilnikov ali prilagoditev ali izvajanje postopkov, ki niso navedeni v vodniku za namestitev laserskega izdelka, lahko povzroči izpostavljenost nevarnemu sevanju. Tveganje za izpostavljenost nevarnemu sevanju zmanjšate z upoštevanjem spodnjih nasvetov:

- Ne poskušajte odpirati ohišja modula. V njem ni delov, ki bi jih lahko servisiral uporabnik.
- Lasersko napravo uporabljajte samo na način, ki je naveden v vodniku za namestitev laserskega izdelka, in je ne poskušajte prilagoditi ali z njo opravljati drugih postopkov.
- Popravilo enote dovolite le pooblaščenim ponudnikom storitev.

Ta izdelek je lahko opremljen z optično napravo za shranjevanje (na primer s pogonom CD ali DVD) in/ali optičnim oddajnikom-sprejemnikom. Vsaka od teh naprav, ki ima laser, je opredeljena kot laserski izdelek 1. razreda v skladu s standardom IEC/EN 50689:2021, in izpolnjuje varnostne zahteve tega standarda.

CLASS 1 CONSUMER LASER PRODUCT

EN 50689:2021

Vsak laserski izdelek je v skladu z ameriškimi predpisi FDA, in sicer z razdelkoma 21 CFR 1040.10 in 1040.11 ali pa ustreza tem predpisom, razen odstopanj, ki so v skladu z laserskim obvestilom št. 50 z dne 24. junija 2007 ali laserskim obvestilom št. 56 z dne 8. maja 2019.



Odobritev telekomunikacijskih naprav

Telekomunikacijska naprava v računalniku je odobrena za priključitev v telefonsko omrežje v državah in območjih, katerih oznake odobritve so navedene na oznaki izdelka na spodnji strani računalnika ali modema.

Upoštevajte priloženi uporabniški priročnik, da zagotovite, da bo izdelek konfiguriran za državo, v kateri se nahaja. Če ne izberete države ali regije, v kateri se modem nahaja, bo modem konfiguriran na način, ki krši telekomunikacijske predpise/zakone omenjene države oz. regije. Če ne izberete prave države ali območja, se lahko tudi zgodi, da modem ne bo deloval pravilno. Če se med izbiranjem države ali območja prikaže sporočilo, da država ali območje ni podprto, to pomeni, da modem ni odobren za uporabo v tej državi ali območju in ga ne smete uporabljati.

Obvestila o modemu

Kanada, Japonska, Nova Zelandija in ZDA uporabljajo svoj nabor obvestil o modemu.

Ameriški predpisi za modeme

Ta oprema je skladna z 68. delom pravilnika FCC in zahtevami trgovinskega sporazuma ACTA. Na spodnji strani računalnika ali modema je nalepka, na kateri je med drugim zapisan tudi identifikator izdelka v obliki US:AAAEQ##TXXXX. Te podatke na zahtevo pošljite telefonskemu podjetju.

Ustrezen potrjeni priključek je USOC = RJ11C. Vtič in priključek, ki se uporabljata za povezavo te opreme s kabli in telefonskim omrežjem, morata ustrezati 68. delu pravilnika FCC in zahtevam trgovinskega sporazuma ACTA. Združljiv telefonski kabel in modularni vtič sta priložena izdelku. Ta je oblikovan tako, da ga je mogoče priključiti v združljiv modularni priključek, ki ustreza zahtevam. Za podrobnosti glejte navodila za namestitev.

REN se uporablja za določitev števila naprav, ki jih lahko priključite na telefonsko linijo. Če za telefonsko linijo določite preveliko število REN, se lahko zgodi, da se naprave ne odzivajo na dohodne klice. Na večini lokacij, vendar ne na vseh, vsota REN-ov ne sme biti večja kot pet (5,0). Za natančno število naprav, ki jih lahko glede na skupno število REN-ov priključite na linijo, se obrnite na lokalno telefonsko podjetje. Za izdelke, odobrene po 23. juliju 2001, je REN za ta izdelek del identifikatorja izdelka v obliki US:AAAEQ##TXXXX. Številke, ki so predstavljene z znakoma ##, so REN brez decimalne vejice (03 je npr. REN z vrednostjo 0,3). Pri starejših izdelkih je REN na nalepki naveden ločeno.

Če ta HP-jeva oprema povzroča motnje telefonskega omrežja, vas bo telefonsko podjetje vnaprej obvestilo, da bo storitev morda potrebno začasno prekiniti. Če vnaprejšnje obvestilo ni praktično, vas bo telefonsko podjetje obvestilo takoj ko je mogoče. Podučili vas bodo o pravici do vložitve pritožbe pri FCC-ju, če menite, da je to potrebno.

Telefonsko podjetje lahko opravi spremembe v svojih prostorih, opremi, delovanju ali postopkih, ki lahko vplivajo na delovanje opreme. V tem primeru vas bo telefonsko podjetje o tem vnaprej obvestilo, da boste lahko opravili potrebne spremembe za zagotovitev neprekinjene telefonske storitve.

Če pride do težav s to opremo, pokličite tehnično podporo. Če oprema povzroča motnje telefonskega omrežja, telefonsko podjetje lahko zahteva, da napravo odklopite, dokler okvara ne bo odpravljena. Popravila lahko izvajate le na opremi, ki je navedena v razdelku »Odpravljanje težav« v uporabniškem vodniku, če je na voljo.

Za povezavo telefonskega dvojčka so v veljavi državne tarife. Za informacije se obrnite na državno komisijo za javne zadeve, komisijo za javno oskrbo ali komisijo za podjetja.

Če imate doma poseben žični alarmni sistem, ki je priključen na telefonsko linijo, se prepričajte, da namestitev te HP-jeve opreme ne onemogoča alarmnega sistema. Če imate vprašanja o tem, kaj lahko onemogoči alarmni sistem, se obrnite na telefonsko podjetje ali usposobljenega namestitelja.

Telephone Consumer Protection Act (Zakon o varstvu potrošnikov – telefonija) iz leta 1991 določa, da nobena oseba ne sme uporabljati računalnika ali druge elektronske naprave, vključno s faksom, za pošiljanje kakršnega koli sporočila, če to jasno ne vsebuje roba na vrhu ali na dnu vsake prenesene strani ali na prvi strani prenosa, datuma in časa pošiljanja, identifikacije podjetja, druge pravne osebe ali posameznika, ki pošilja sporočilo ter telefonske številke oddajne naprave ali takšnega podjetja, druge pravne osebe ali posameznika. Navedena telefonska številka ne sme biti vrste 900 ali takšna, za katero je treba plačati dodatno uporabnino, ki presega stroške krajevnega ali medkrajevnega prenosa.

Za vnos teh podatkov v faks sledite korakom, ki so opisani v navodilih za programsko opremo za pošiljanje faksov.

Kanadski predpisi za modeme

Oprema zadošča veljavnim tehničnim specifikacijam kanadskega ministrstva za industrijo (Industry Canada).

Ringer Equivalence Number – REN je največje število nameščenih naprav, ki so lahko priključene poleg telefona. Zaključek na vmesniku je lahko sestavljen iz kakršne koli kombinacije naprav, pod pogojem, da vsota števil REN vseh naprav ne presega 5. REN za to terminalsko opremo je 1.0.

Japonski predpisi za modeme

Če na dnu računalnika ni prilepljena japonska oznaka potrdila, glejte ustrezno oznako potrdila spodaj.

Japonska oznaka potrdila za podatkovni/faks modem V.92 56K je prikazana spodaj:



Če na dnu računalnika ni prilepljena japonska oznaka potrdila, glejte ustrezno oznako potrdila spodaj.

Japonska oznaka o skladnosti za modem PCI-SV92EX Soft podjetja LSI je prikazana spodaj:



Novozelandski predpisi za modeme

Dovoljenje Telepermit za kateri koli del terminalske opreme pomeni le, da je družba Telecom potrdila, da je ta del v skladu z osnovnimi zahtevami glede povezave v njihovo omrežje.

Odobritev ne pomeni, da Telecom reklamira izdelek, niti ne daje nobene vrste garancije. To tudi ne zagotavlja, da bo kateri koli del deloval pravilno v kakršni koli povezavi z opremo, ki ima oznako Telepermit, druge oblike ali modela, in ne pomeni, da je izdelek združljiv z vsemi omrežnimi storitvami družbe Telecom.

Ta oprema v nobenih pogojih uporabe ni zmožna pravilno delovati pri hitrostih, ki so višje od tistih, za katere je namenjena. Če pride do težav, Telecom v takšnih primerih ne prevzema nikakršne odgovornosti.

Če je ta naprava opremljena s pulznim izbiranjem številk, upoštevajte, da linije družbe Telecom morda ne bodo vedno podpirale pulznega izbiranja.

Pri uporabi pulznega izbiranja lahko, ko je ta oprema priključena na isto linijo kot druga oprema, poudari cingljanje ali šume in morda celo povzroči neveljavno stanje odgovora. Če se pojavijo tovrstne težave, uporabnik *ne* sme poklicati službe za napake v omrežju družbe Telecom.

Nekatere smernice, predpisane za skladnost s Telecomovimi potrdili Telepermit, so odvisne od opreme (osebni računalnik), ki je povezana s to napravo. Priključena oprema mora biti nastavljena na obratovanje znotraj naslednjih omejitev za skladnost s Telecomovimi specifikacijami:

- Za kateri koli posamezni ročni klic v katerem koli 30-minutnem obdobju ne sme biti opravljenih več kot 10 poskusov klicev na isto številko.
- Oprema mora biti med koncem enega poskusa in začetkom naslednjega najmanj 30 sekund v stanju pripravljenosti.
- Pri samodejnih klicih na različne številke opremo nastavite tako, da med koncem enega poskusa in začetkom naslednjega za vsaj pet sekund preklopi v stanje pripravljenosti.

- Oprema naj bo nastavljena tako, da bo zagotavljala odgovarjanje na klice v roku od 3 do 30 sekund od začetka zvonjenja (zato uporabite nastavitev med 2 in 10).

Glasovna podpora

Vse osebe, ki to napravo uporabljajo za snemanje telefonskih pogovorov, morajo upoštevati novozelandsko zakonodajo.

To pomeni, da mora vsaj en udeleženec pogovora vedeti, da se pogovor snema. Poleg tega je treba spoštovati načela iz Zakona o zasebnosti iz leta 1993, ki določajo naravo zbranih osebnih podatkov, namen shranjevanja, način uporabe in podatke, ki se razkrijejo tretji osebi.

Oprema ne sme biti nastavljena tako, da opravlja samodejne klice na Telecomovo storitev za nujne primere na številki »111«.

obvestilo družbe Macrovision Corporation

Ta izdelek vsebuje tehnologijo varovanja avtorskih pravic, zaščiteno po določenih ameriških patentih, in druge pravice intelektualne lastnine, ki so v lasti družbe Macrovision Corporation in ostalih imetnikov pravic.

Uporabo te tehnologije varovanja avtorskih pravic mora odobriti družba Macrovision Corporation. Namenjena je le domači uporabi in drugim omejenim ogledom, razen če družba Macrovision Corporation odobri drugačno uporabo. Obratni inženiring ali razstavljanje je prepovedano.

3 Varnostna obvestila

Dokumentacija vašega izdelka morda zahteva eno ali več od teh varnostnih obvestil.

Pomembne informacije o varnosti

Ta obvestila lahko veljajo za številne izdelke.

⚠ **OPOZORILO!** Zaradi zmanjšanja tveganja osebne poškodbe preberite *Vodnik za varno in udobno uporabo*. V njem so opisani pravilna postavitev delovne postaje, drža in zdravstvene in delovne navade za uporabnike računalnikov, vsebuje pa tudi pomembne informacije o električni in mehanski varnosti. Ta vodnik najdete na spletnem mestu http://www.hp.com/ergo in na CD-ju z dokumentacijo, ki je priložen izdelku.

Računalnik je lahko težek, zato pazite, da boste pri njegovem premikanju uporabili ergonomsko pravilne postopke dviganja.

Računalnik naj bo postavljen blizu električne vtičnice. Napajalni kabel je primarno sredstvo za izključitev računalnika iz električnega napajanja, zato mora biti vedno dostopen. Če je napajalni kabel, ki je bil priložen računalniku, opremljen z ozemljenim vtičem, vedno uporabite napajalni kabel s pravilno ozemljeno vtičnico za izmenični tok, da preprečite možnost električnega udara.

Če želite zmanjšati možnost električnega udara iz telefonskega omrežja, priključite računalnik v električno vtičnico, preden ga povežete s telefonsko linijo. Preden računalnik izključite iz omrežne vtičnice, tudi odklopite telefonsko linijo.

Preden namestite ali odstranite pokrov računalnika, vedno odklopite modemski kabel iz telefonskega sistema.

Računalnika ne uporabljajte z odstranjenim pokrovom.

Zaradi lastne varnosti pred izvajanjem morebitnih popravil računalnik vedno izklopite iz vira napajanja in iz katerih koli telekomunikacijskih sistemov (kot so telefonske linije), omrežij ali modemov. V nasprotnem primeru lahko poškodujete sebe ali opremo. Znotraj napajalnega vira in modema tega izdelka so nevarne ravni napetosti.

Če napajalna obremenitev sistema preseže zmožnosti določene konfiguracije, lahko sistem kot varnostni ukrep začasno onemogoči nekatere priključke USB.

⚠ **OPOZORILO!** Če želite med uporabo naprave zmanjšati tveganje za požar, električni udar in telesne poškodbe, vedno upoštevajte osnovne varnostne ukrepe, vključno s temi:

- Izdelka ne uporabljajte blizu vode, na primer poleg kopalne kadi, umivalnika, kuhinjskega pomivalnega korita, v mokrem prostoru ali blizu plavalnega bazena.
- Izdelka ne uporabljajte med nevihto. Obstaja namreč tveganje električnega udara zaradi strele.
- Tega izdelka ne uporabljajte za obveščanje o uhajanju plina, ko ste v bližini mesta uhajanja.
- Preden odprete ohišje opreme ali se dotaknete neizoliranega modemskega kabla, priključka ali notranje komponente, vedno izključite modemski kabel.

- Če s tem izdelkom niste dobili telefonskega kabla, uporabite samo telefonski kabel št. 26 AWG ali večji.
- Modemskega ali telefonskega kabla ne priključujte v omrežni priključek RJ-45.

SHRANITE TA NAVODILA.

POMEMBNO: Če je računalnik opremljen s stikalom za izbiro napetosti za uporabo v 115- ali 230-voltnem napajalnem sistemu, je stikalo ustrezno prednastavljeno za uporabo v določeni državi/regiji, v kateri je bil računalnik prvotno prodan. Če spremenite stikalo za izbiro napetosti na napačen položaj, lahko pride do poškodbe računalnika in razveljavitve implicitnega jamstva.

Ta izdelek ni bil preizkušen za povezavo v napajalni sistem IT (razdelilni napajalni sistem brez neposredne povezave z ozemljitvijo v skladu z ustreznimi varnostnimi standardi).

Varnostno opozorilo v zvezi z vročino

To obvestilo uporabite, če lahko pride do poškodb zaradi prekomerne vročine.

⚠ OPOZORILO! Za zmanjšanje možnosti poškodb, povezanih s pregrevanjem računalnika, prenosnega računalnika ne polagajte neposredno v naročje in ne ovirajte prezračevalnih rež računalnika. Prenosni računalnik uporabljajte samo na trdnih in ravnih površinah. Pretoka zraka ne smejo ovirati trdi predmeti, kot je morebitni tiskalnik v neposredni bližini, ali mehki predmeti, npr. blazine, odeje ali oblačila. Poleg tega se napajalnik za izmenični tok med delovanjem ne sme dotikati kože ali mehke površine, kot so blazine, preproge ali oblačila. Računalnik in napajalnik, ki ju zagotovi HP, sta v skladu s temperaturnimi omejitvami za uporabniško dostopne površine, kot jih definirajo ustrezni varnostni standardi.

⚠ POZOR: Če želite zmanjšati tveganje za poškodbe zaradi vročine, se ne dotikajte notranjih vročih površin, dokler se le-te ne ohladijo na sobno temperaturo.

Obvestilo o morebitnih varnostnih stanjih

To obvestilo uporabite, da uporabnika opozorite, da okvara morda ni bila varna in nadzorovana.

Če opazite katero koli od naslednjih stanj (ali če imate druge pomisleke glede varnosti), računalnika ne uporabljajte: prasketanje, sikanje ali šumenje ali močan vonj ali dim, ki prihaja iz računalnika. Taka stanja so običajna, kadar notranja elektronska komponenta ne deluje pravilno na varen in nadzorovan način. Vendar lahko ta stanja pomenijo tudi morebitno varnostno težavo. Ne domnevajte, da gre za varno nepravilno delovanje. Izklopite računalnik, izključite ga iz vira napajanja in se obrnite na tehnično podporo.

Namestitveni pogoji

Pred priključitvijo te opreme v napajalno oskrbo preberite navodila za namestitev.

⚠ OPOZORILO! Znotraj računalnika so lahko deli, ki so pod napetostjo, in premikajoči se deli. Preden odstranite ohišje opreme, izključite napajanje. Ko ponovno nameščate ohišje, ga najprej namestite in pritrdite ter šele nato priključite opremo na električno omrežje.

Obvestilo o hrupu

To obvestilo uporabite, če je raven zvočnega tlaka nižja od priporočene ali pričakovane.

Raven zvočnega tlaka (LpA) je znatno manjša od 70 dB(A) (položaj upravljavca, običajno delovanje, v skladu s standardom ISO 7779). Če si želite ogledati podatke o emisiji hrupa za izdelek, preglejte razdelek »IT ECO Declarations« (Izjave ECO za ECO) na spletnem mestu http://www.hp.com/go/ted, nato pa na spustnem meniju izberite kategorijo izdelka.

Obvestila o akumulatorju

Za akumulator vašega izdelka lahko velja eno ali več od teh varnostnih obvestil.

⚠ **OPOZORILO!** Izdelek lahko vsebuje notranji litij manganski dioksidni, vanadij pentaoksidni ali alkalni akumulator ali akumulatorski komplet. V primeru napačnega ravnanja z akumulatorskim kompletom lahko pride do požara in opeklin.

⚠ **OPOZORILO!** Akumulatorja ne poskušajte polniti.

⚠ **OPOZORILO!** Ne izpostavljajte ga temperaturam nad 60° C.

⚠ **OPOZORILO!** S tem računalnikom uporabljajte samo priloženi akumulator, HP-jev nadomestni akumulator ali združljiv akumulator, kupljen kot HP-jeva dodatna oprema, da preprečite morebitne varnostne težave. Hitro polnjenje morda ne bo na voljo za nezdružljive akumulatorje ali akumulatorje, ki niso znamke HP.

⚠ **OPOZORILO!** Če želite zmanjšati tveganje požara ali opeklin, akumulatorja ne razstavljajte, stiskajte ali preluknjajte, ne skrajšujte kontaktov na zunanji strani akumulatorja in ne vrzite akumulator v ogenj ali vodo.

⚠ **OPOZORILO!** Če zamenjate akumulator z neustreznim tipom, lahko pride do eksplozije. Rabljene akumulatorje zavrzite v skladu z navodili.

⚠ **OPOZORILO!** Uporabite le nadomestne dele HP, ki so namenjeni temu izdelku.

⚠ **OPOZORILO!** Pazite, da ne pride do zaužitja akumulatorja, saj lahko vsebina povzroči kemične opekline.

⚠ **OPOZORILO!** Ta izdelek vsebuje celični akumulator v obliki kovanca/gumba. Če pogoltnete celični akumulator v obliki kovanca/gumba, lahko zgolj v 2 urah povzroči hude notranje opekline in smrt.

⚠ **OPOZORILO!** Nove in rabljene akumulatorje hranite zunaj dosega otrok.

⚠ **OPOZORILO!** Če predala za akumulator ni mogoče povsem zapreti, prenehajte uporabljati izdelek in ga pospravite na mesto zunaj dosega otrok.

⚠ **OPOZORILO!** Če menite, da je bil akumulator lahko zaužit ali vstavljen v kateri koli del telesa, nemudoma poiščite zdravniško pomoč.

⚠ **OPOZORILO!** Če pustite akumulator v okolju z izjemno visoko temperaturo, lahko pride do eksplozije ali uhajanja vnetljive tekočine ali plina.

⚠ **OPOZORILO!** Akumulator, ki je izpostavljen izjemno nizkemu zračnemu pritisku, lahko eksplodira ali pa začne iz njega uhajati vnetljiva tekočina ali plin.

⚠ **OPOZORILO!** Rabljene akumulatorje odstranite in takoj zavrzite v skladu z lokalnimi predpisi in jih hranite izven dosega otrok. Akumulatorjev NE odvrzite med gospodinjske odpadke ali sežigajte.

⚠ **OPOZORILO!** Celo rabljeni akumulatorji lahko povzročijo hude telesne poškodbe ali smrt.

⚠ **OPOZORILO!** Za informacije o zdravljenju pokličite lokalni center za zastrupitve.

⚠ **OPOZORILO!** Akumulatorjev, ki niso za večkratno polnjenje, se ne sme polniti.

⚠ **OPOZORILO!** Ne praznite, polnite, razstavljajte na silo, segrevajte na temperaturo, višjo od (60 °C (149 °F).) ali sežiganje. To lahko povzroči telesne poškodbe zaradi uhajanja pare, puščanja ali eksplozije, kar povzroči kemične opekline.

⚠ **OPOZORILO!** Prepričajte se, da so akumulatorji pravilno nameščeni glede na polarnost (+ in –).

⚠ **OPOZORILO!** Ne mešajte starih in novih akumulatorjev, akumulatorjev različnih blagovnih znamk ali vrst, kot so alkalni, ogljikovo-cinkovi akumulatorji ali akumulatorji za večkratno polnjenje.

⚠ **OPOZORILO!** Iz opreme, ki je dalj časa ne boste uporabljali, odstranite akumulatorje in jih takoj reciklirajte ali odstranite v skladu z lokalnimi predpisi.

⚠ **OPOZORILO!** Predal za akumulatorje naj bo vedno dobro zaprt. Če predala za akumulatorje ni mogoče povsem zapreti, prenehajte uporabljati izdelek, odstranite akumulatorje in jih shranite zunaj dosega otrok.

⚠ **OPOZORILO!** Akumulatorje zamenjajte izključno z baterijo združljivega tipa. Akumulator združljivega tipa za namizne delovne postaje je CR2032.

⚠ **OPOZORILO!** Nazivna napetost akumulatorja je 3 V.

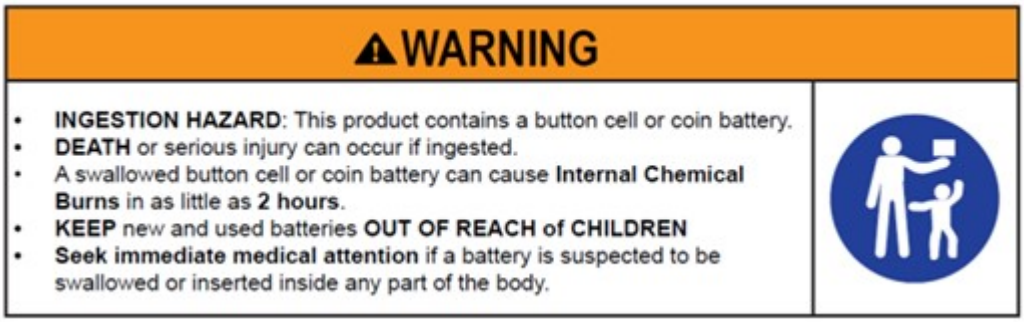

Tabela 3-1 **Ikona odlaganja akumulatorja in njen opis**

Ikona	Opis
	Baterij, akumulatorskih kompletov in akumulatorjev ne smete odvreči skupaj s splošnimi gospodinjskimi odpadki. Da jih posredujete v reciklažo ali ustrezno odložite, uporabite javne sisteme za zbiranje ali pa jih vrnite HP-ju, pooblaščenemu HP-jevemu partnerju ali njihovim posrednikom.

Obvestila o ventilatorju

Eno ali več od teh obvestil uporabite, da opozorite uporabnike na nevarnosti poškodb zaradi vrtečih se lopatic ventilatorja.

⚠ **OPOZORILO!**  S telesnimi deli se ne približujte premikajočim se delom.

⚠ **OPOZORILO!** Pazite, da se s telesnimi deli ne približate lopaticam ventilatorja.

⚠ **OPOZORILO!** Pazite, da se s telesnimi deli ne približate poti premikanja.

Obvestilo o stopnji glasnosti za ušesne slušalke in slušalke z mikrofonom

To opozorilo opozarja na nevarnost visoke nastavitve glasnosti za slušalke z mikrofonom in ušesne slušalke.

⚠ **OPOZORILO!**  Da preprečite morebitne poškodbe sluha, glasne glasbe ne poslušajte dlje časa.

Če nastavite kontrolnik za upravljanje glasnosti in izenačevalnik na nastavitve, ki niso v sredinskem položaju, lahko pride do povečanja izhodne napetosti v ušesnih/naglavnih slušalkah in s tem tudi do povečanja ravni zvočnega pritiska. Če uporabite dejavnike, ki vplivajo na izhod ušesnih/naglavnih slušalk, ki jih ni določil proizvajalec (na primer operacijski sistem, programska oprema izenačevalnika, vdelana programska oprema, gonilnik), lahko pride do povečanja izhodne napetosti ušesnih/naglavnih slušalk in s tem tudi do povečanja ravni zvočnega pritiska.

Varnost pri uporabi laserja

Za izdelke, ki so opremljeni z optičnimi pogoni ali oddajniki-sprejemniki iz optičnih vlaken.

Izdelek je lahko dobavljen skupaj z optično pomnilniško napravo (tj. pogon za CD ali DVD) in/ali oddajno-sprejemno enoto z optičnimi vlakni. Omenjene naprave vsebujejo laser, ki je klasificiran kot laserski izdelek prvega razreda v skladu s standardom IEC/EN 60825-1 in izpolnjuje njegove zahteve.

Vsak laserski izdelek je v skladu z ameriškimi predpisi FDA, in sicer z razdelkoma 21 CFR 1040.10 in 1040.11 ali pa ustreza tem predpisom, razen odstopanj, ki so v skladu z laserskim obvestilom št. 50 z dne 24. junija 2007 ali laserskim obvestilom št. 56 z dne 8. maja 2019.

⚠ **OPOZORILO!** Uporaba krmilnikov ali prilagoditev ali postopkov, ki niso navedeni v tem vodniku ali v navodilih za namestitev laserskega izdelka, lahko povzroči škodljivo izpostavljenost sevanju. Tveganje za izpostavljenost nevarnemu sevanju zmanjšate z upoštevanjem spodnjih nasvetov:

- Ne poskušajte odpirati ohišja modula. V njem ni delov, ki bi jih lahko servisiral uporabnik.
- Lasersko napravo uporabljajte samo na način, ki je naveden v tem dokumentu, in je ne poskušajte prilagoditi ali z njo opravljati drugih postopkov.
- Popravilo enote dovolite le pooblaščenim tehnikom družbe HP.

Zahteve za napajalnik in komplet napajalnih kablov

Različne države imajo različne zahteve za napajalnike in napajalne kable.

Ozemljitveni pogoji napajalnega razreda I

Za zaščito pred okvarnim tokom je treba opremo priključiti na ozemljitveni priključek. Napajalni kabel sistema vključite v vtičnico z izmeničnim tokom, ki ima ozemljen izhod. Nadomestni kabli morda ne bodo nudili ustrezne zaščite pred okvarami. Uporabljajte samo napajalni kabel, priložen temu izdelku, ali originalni nadomestni kabel podjetja HP Inc.

obvestilo za Brazilijo

Este equipamento deve ser conectado obrigatoriamente em tomada de rede de energia elétrica que possua aterramento (três pinos), conforme a norma nbr abnt 5410,visando a segurança dos usuários contra choques elétricos.

Danska

Apparatets stikprop skal tilsluttes en stikkontakt med jord, som giver forbindelse til stikproppens jord.

Finska

Laite on liitettävä suojakoskettimilla varustettuun pistorasiaan.

Norveška

Apparatet må tilkoples jordet stikkontakt.

Švedska

Apparaten skall anslutas till jordat uttag.

Zahteve za napajalnik

Napajalniki v nekaterih izdelkih imajo zunanja stikala za vklop. Funkcija stikala za izbiro napetosti v izdelku omogoča delovanje pri vseh napetostih med 100-127 ali 200-240 V izmeničnega toka. Napajalniki v izdelkih, ki nimajo zunanjih stikal za vklop, so opremljeni z notranjimi vezji, ki zaznajo dohodno napetost in samodejno preklopijo na ustrezno napetost.

⚠ **OPOZORILO!** Za zmanjšanje morebitnih varnostnih težav. HP priporoča uporabo izključno napajalnikov blagovne znamke HP.

Kitajska

消费者若使用电源适配器供电，则应购买配套使用获得 CCC 认证并满足标准要求的电源适配器

Za uporabo na Norveškem

Nekateri izdelki so zasnovani za napajalni sistem informacijske tehnologije z medfazno napetostjo 230 voltov.

Zahteve za komplet napajalnih kablov

Za napajalni kabel vašega izdelka morda velja eno ali več od teh obvestil.

⚠ **OPOZORILO!** Možnost električnega udara ali poškodbe opreme zmanjšate tako:

- Napajalni kabel priključite na električno vtičnico, ki je vedno dostopna.
- Napajanje računalnika prekinite tako, da napajalni vtič izvlečete iz vtičnice.
- Če je izdelku priložen napajalni kabel s tripolnim priključkom, ga priključite na ozemljeno tripolno vtičnico (z zaščitnim vodnikom). Ozemljitvenega priključka na napajalnem kablu ne onemogočite tako, da na primer uporabite dvopolni prilagojevalnik. Ozemljitveni priključek je pomemben za varnost.

Komplet napajalnih kablov, ki je bil priložen izdelku, ustreza zahtevam za uporabo v državi, v kateri je bila oprema kupljena. Uporabljajte samo napajalni kabel, priložen enoti, ali originalni nadomestni napajalni

kabel HP Inc. ali kabel odobrenega vira HP Inc. Številko nadomestnega dela lahko najdete na spletnem mestu http://www.hp.com/support.

Kompleti napajalnih kablov za uporabo v drugih državah morajo ustrezati zahtevam države, v kateri uporabljate izdelek. Za dodatne informacije o zahtevah za niz napajalnih kablov se obrnite na pooblaščenega HP-jevega zastopnika, prodajalca ali ponudnika storitev.

⚠ **OPOZORILO!** Ne uporabljajte napajalnih kablov iz drugih izdelkov. Neustrezni napajalni kabli lahko povzročijo šok in nevarnost požara.

Spodaj navedena zahteva velja za vse države:

- Napajalni kabel mora biti odobren s strani ustrezne pooblaščene agencije, odgovorne za ocenjevanje v državi, kjer bo nameščen komplet napajalnih kablov.

Napajalni kabel napeljite tako, da ne bo možnosti, da stopite nanj ali ga preščipnete s kakim predmetom. Še zlasti morate biti pozorni pri vtiču, električni vtičnici in napajalnem priključku izdelka.

⚠ **OPOZORILO!** Tega izdelka ne uporabljajte z naborom poškodovanih napajalnih kablov. Če je komplet napajalnih kablov kakor koli poškodovan, ga takoj zamenjajte. Poškodovani kabli lahko izpostavijo uporabnika nevarnostim.

Opomba za napajalni kabel

Če niste prejeli napajalnega kabla za računalnik ali zunanjo napajalno opremo, namenjeno za uporabo z računalnikom, morate kupiti takšnega, ki je odobren za uporabo v vaši državi ali regiji.

Napajalni kabel mora ustrezati izdelku ter omogočati ustrezno napetost in tok, ki sta navedena na nalepki z nazivnimi električnimi vrednostmi izdelka. Nazivni vrednosti za napetost in tok za napajalni kabel morata biti enaki ali večji od vrednosti za napetost in tok, ki sta navedeni na izdelku. Poleg tega premer kabla ne sme biti manjši od **0,75 mm²**/18 AWG, njegova dolžina pa mora biti med **1,0 m** (3,2 ft) in **2 m** (6,56 ft). Če ste v dvomih glede vrste napajalnega kabla, se obrnite na pooblaščenega ponudnika storitev.

Napajalni kabel napeljite tako, da ne bo možnosti, da stopite nanj ali ga preščipnete s predmetom, ki ga postavite nanj ali zraven njega. Še zlasti morate biti pozorni pri vtiču, električni vtičnici in napajalnem priključku izdelka.

Priključek za enosmerni tok zunanjega napajanja HP

Diagram prikazuje priključek za enosmerni tok zunanjega napajanja HP.

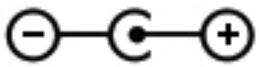

obvestilo o napajalnem kablu za Japonsko

製品には、同梱された電源コードをお使い下さい。

同梱された電源コードは、他の製品では使用出来ません。

Zahteve glede napajalnega kabla za Japonsko

Če izdelek uporabljate na Japonskem, uporabite samo napajalni kabel, ki ste ga dobili s tem izdelkom.

⚠ **POZOR:** S tem izdelkom ne uporabljajte napajalnih kablov za druge izdelke.

Nevarnost uščipa

To obvestilo uporabite, da opozorite na možnost poškodb zaradi uščipa.

⚠ OPOZORILO! Upoštevajte območja z nevarnostjo uščipa. Prstov ne približujte delom, ki se zapirajo.

Zaščita priključkov TV-antene

Za priključke TV-antene lahko velja več varnostnih obvestil.

Ozemljitev zunanje televizijske antene

Če na izdelek priključite zunanjo anteno ali kabelski sistem, ga ozemljite, da ga zaščitite pred napetostnimi sunki in elektrostatično napetostjo.

Člen 810 iz državnega zakonika za električne povezave ANSI/NFPA 70 navaja informacije v zvezi s pravilno električno ozemljitvijo antenskega droga in podporne strukture, ozemljitvijo dovodnega kabla s prenapetostnim odvodnikom antene, velikostjo ozemljitvenih prevodnikov, mestom enote za prenapetostni odvodnik antene, povezavo z ozemljitvenimi elektrodami in zahtevami za ozemljitveno elektrodo.

Zaščita pred udarom strele

Kateri koli izdelek, ki ga želite dodatno zaščititi pred udarom strele ali v času, ko ga ne nadzirate ali ga dlje časa ne uporabljate, izključite iz zidne vtičnice in izklopite anteno ali kabelski sistem. S tem boste preprečili poškodbe izdelka zaradi udara strele in napetostnih sunkov.

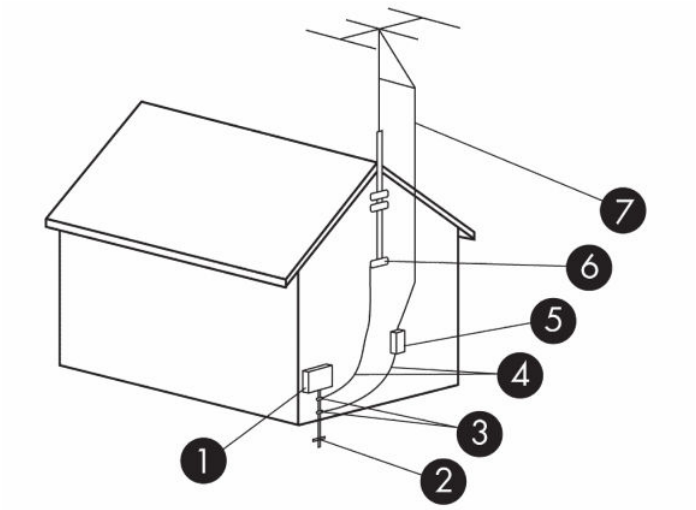

Tabela 3-2 Ozemljitev antene

Sklic	Ozemljitvena komponenta
1	Električna servisna oprema
2	Ozemljitveni elektrodni sistem napajanja (članek NEC 250, III. del)
3	Ozemljitvene objemke
4	Ozemljitveni prevodniki (razdelek NEC 810.21)
5	Prenapetostni odvodnik antene (razdelek NEC 810.20)

Tabela 3-2 **Ozemljitev antene (Se nadaljuje)**

Sklic	Ozemljitvena komponenta
6	Ozemljitvena objemka
7	Dovodni kabel antene

Opomba za namestitelja sistema CATV

Ta opomnik opozarja namestitelja sistema CATV na razdelek 820.93 državnega zakonika o električnih povezavah, ki navaja smernice za pravilno ozemljitev, in še posebej določa, da mora biti zaščita koaksialnega kabla povezana z ozemljitvenim sistemom zgradbe, in sicer čim bližje vstopni točki kabla.

Obvestilo za potovanje

To obvestilo uporabite za opozorilo o možnosti resne poškodbe s kompleti napetostnega pretvornika.

⚠ **OPOZORILO!** Možnost električnega udara, požara ali poškodbe opreme zmanjšate tako, da računalnika ne poskušate priključiti na električno omrežje prek napetostnega pretvornika za gospodinjske aparate.

Varnostna obvestila za Kitajsko

HP 工作站使用安全手册

使用须知

欢迎使用惠普工作站，为了您及仪器的安全，请您务必注意如下事项：

1. 仪器要和地线相接，要使用有正确接地插头的电源线，使用中国国家规定的 220V 电源。
2. 避免高温和尘土多的地方，否则易引起仪器内部部件的损坏。
3. 避免接近高温，避免接近直接热源，如直射太阳光、暖气等其它发热体。
4. 不要有异物或液体落入机内，以免部件短路。
5. 不要将磁体放置于仪器附近。

警告

为防止火灾或触电事故，请不要将该机放置于淋雨或潮湿处

如果您按照以上步骤操作时遇到了困难，或想了解其它产品性能，请在以下网页上寻找相关信息：http://www.hp.com.cn

或联系我们

中国惠普有限公司
地址：北京朝阳区建国路 112 号中国惠普大厦
电话：010-65643888

Obvestilo o nadmorski višini za Kitajsko

海拔警告仅适用于在海拔 2000m 以下地区使用的产品



海拔警告仅适用于在海拔 2000m 以下地区使用的产品。

Obvestilo o tropskem opozorilu za Kitajsko

热带警告仅适用于在非热带气候条件下使用的产品。



热带警告仅适用于在非热带气候条件下使用的产品。

Obvestilo o ozemljitvi kabla za izdelke s televizijsko kartico za Norveško in Švedsko

Norveška in Švedska zahtevata galvanski izolator za ozemljitev.

⚠ **POZOR:** Da preprečite morebitne poškodbe, pri priključevanju kabla v distribucijski sistem uporabite galvanski izolator.

Obvestilo o vidu za Tajvan

To obvestilo o vidu velja za izdelke na Tajvanu.

使用過度恐傷害視力

注意事項:

(1) 使用 30 分鐘請休息 10 分鐘。

(2) 未滿 2 歲幼兒不看螢幕，2 歲以上每天看螢幕不要超過 1 小時。

4 Okoljska obvestila

To poglavje vsebuje okoljska obvestila, specifična za posamezne države ali regije, in informacije o združljivosti. Vsa obvestila morda ne veljajo za vaš izdelek.

Recikliranje elektronske strojne opreme, embalaže in akumulatorja

HP spodbuja stranke k recikliranju rabljene elektronske strojne opreme, originalnih kartuš HP s črnilom in akumulatorjev, ki se lahko znova polnijo.

Za dodatne informacije o programih recikliranja obiščite spletno mesto http://www.hp.com/recycle.

Za informacije o recikliranju izdelka na Japonskem obiščite spletno mesto http://www.hp.com/jp/hardwarerecycle/.

Odlaganje odpadne opreme

S pomočjo tega obvestila si lahko razložite ikono, povezano z odlaganjem odpadkov.

Tabela 4-1 Ikona odlaganja odpadne opreme in njen opis

Ikona	Opis
	Ta simbol pomeni, da izdelka ne smete odvreči skupaj z drugimi gospodinjskimi odpadki. S tem, ko odpadno opremo odložite na označenem zbirnem mestu za recikliranje odpadne električne in elektronske opreme, pripomorete k varovanju zdravja ljudi in okolja. Če želite več informacij, se obrnite na lokalno službo za odlaganje odpadkov ali obiščite spletno mesto http://www.hp.com/recycle.

Odlaganje alkalnih baterij v Braziliji

Não descarte o produto eletrônico em lixo comum



Este produto eletroeletrônico e seus componentes não daven ser descartados no lixo comum, pois embora estejam em conformidade com padrões mundiais de restrição a substâncias nocivas, podem conter, ainda que em quantidades mínimas, substâncias impactantes ao meio ambiente. Ao final da vida útil deste produto, o usuário deverá entregá-lo à HP. A não observância dessa orientação sujeitará o infrator às sanções previstas em lei. Após o uso, as pilhas e/ou baterias dos produtos HP deverão ser entregues ao estabelecimento comercial ou rede de assistência técnica autorizada pela HP.

Para maiores informações , inclusive sobre os pontos de recebimento, acesse: http://www.hp.com.br/reciclar

Informacije o recikliranju strojne opreme v Braziliji

Não descarte o produto eletrônico em lixo comum



Este produto eletroeletrônico e seus componentes não daven ser descartados no lixo comum, pois embora estejam em conformidade com padrões mundiais de restrição a substâncias nocivas, podem conter, ainda que em quantidades mínimas, substâncias impactantes ao meio ambiente. Ao final da vida útil deste produto, o usuário deverá entregá-lo à HP. A não observância dessa orientação sujeitará o infrator às sanções previstas em lei. Após o uso, as pilhas e/ou baterias dos produtos HP deverão ser entregues ao estabelecimento comercial ou rede de assistência técnica autorizada pela HP.

Para maiores informações , inclusive sobre os pontos de recebimento, acesse: http://www.hp.com.br/reciclar

Oznaka OEEO Triman (Francija) in oznaka o recikliranju

S pomočjo tega obvestila si lahko razložite ikono, povezano z recikliranjem.



Obvestila o odlaganju in recikliranju v Koreji

한국 전자제품 폐기 및 재활용 방법

전자 기기 폐기물은 전자/전기 장비를 재활용할 수 있도록 지정된 HP 수거물 센터에 전달하거나 E-순환거버넌스(http://www.k-erc.or.kr/)를 통해 무상 회수 및 재활용이 진행됩니다. 자세한 내용은 E-순환 거버넌스 혹은 HP 서비스 센터에 문의하거나 웹사이트 www.hp.com/recycle을 참조하십시오.

Informacije o recikliranju akumulatorjev za Tajvan

To opozorilo vsebuje predpise za izdelovanje in recikliranje akumulatorjev na Tajvanu.

Tabela 4-2 Ikona recikliranje akumulatorjev na Tajvanu in njen opis

Ikona	Opis
	Tajvanska EPA zahteva, da proizvajalci ali uvozna podjetja suhih akumulatorjev v skladu s členom 15 Zakona o odstranjevanju odpadkov ustrezno označijo akumulatorje, ki se uporabljajo pri prodaji, darilnih akcijah in promocijah. Za pravilno odstranjevanje akumulatorja se obrnite na kvalificirano tajvansko podjetje za recikliranje.

Predpis WEEE za Turčijo

Türkiye Cumhuriyeti: AEEE Yönetmeliğine Uygundur

Potrdilo ENERGY STAR® (samo pri nekaterih izdelkih)

ENERGY STAR je prostovoljni program ameriške agencije za varstvo okolja, ki pomaga podjetjem in posameznikom prihraniti denar in zaščititi okolje z izjemno energijsko učinkovitostjo.

Izdelki, ki si prislužijo oznako ENERGY STAR, preprečujejo emisije toplogrednih plinov, saj ustrezajo strogim kriterijem glede energijske učinkovitosti ali zahtevam ameriške agencije za varstvo okolja. Podjetje HP Inc., partner ENERGY STAR, je upoštevalo ameriški postopek EPA za izboljšanje določanja ustreznosti izdelka in dodelitev potrdila in s tem zagotovilo, da izdelki, označeni z logotipom ENERGY STAR, ustrezajo smernicam ENERGY STAR za energijsko učinkovitost. Na vseh računalnikih, ki imajo potrdilo ENERGY STAR, lahko najdete ta logotip:



Ključna zahteva ENERGY STAR za računalniške izdelke so funkcije upravljanja porabe, ki bistveno zmanjšajo porabo energije, ko izdelek ni v uporabi. Upravljanje porabe omogoča, da računalnik po določenem obdobju nedejavnosti samodejno preklopi v način »spanja« z nizko porabo energije ali v drug način z nizko porabo energije. Funkcije za upravljanje porabe so prednastavljene tako, kot sledi, ko se računalnik napaja iz omrežja:

Tabela 4-3 Prednastavljene funkcije za upravljanje porabe, ko se računalnik napaja iz omrežja

Vrsta računalnika	Čas za aktiviranje načina spanja zaslona	Čas za aktiviranje načina spanja računalnika (v minutah)	Zbujanje iz načina spanja
Prenosni računalniki, mobilne delovne postaje	15 minut ali manj (odvisno od modela)	30 minut ali manj (odvisno od modela)	Izdelek preklopi iz načina spanja, ko pritisnete gumb za vklop/spanje. Če je omogočena funkcija »Wake-on-Lan« (WOL), lahko sistem preklopi iz načina spanja kot odziv na omrežni signal.
Tablični računalniki/ računalniki Slate	1 minuto ali manj	Ni uporabno	Ni uporabno
Namizni računalniki, vgrajeni namizni računalniki, delovne postaje	15 minut ali manj (odvisno od modela)	30 minut ali manj (odvisno od modela)	Izdelek preklopi iz načina spanja, ko uporabnik začne interakcijo s katero koli vhodno napravo, vključno z miško ali tipkovnico. Če je omogočena funkcija »Wake-on-Lan« (WOL), lahko sistem preklopi iz načina spanja kot odziv na omrežni signal.

Tabela 4-3 **Prednastavljene funkcije za upravljanje porabe, ko se računalnik napaja iz omrežja (Se nadaljuje)**

Vrsta računalnika	Čas za aktiviranje načina spanja zaslona	Čas za aktiviranje načina spanja računalnika (v minutah)	Zbujanje iz načina spanja
Lahki odjemalci	15 minut ali manj (odvisno od modela)	30 minut ali manj, če operacijski sistem podpira način spanja (odvisno od modela)	Če operacijski sistem podpira način spanja, izdelek preklopi iz načina spanja, ko uporabnik začne interakcijo s katero koli vhodno napravo, vključno z miško ali tipkovnico. Če je omogočena funkcija »Wake-on-Lan« (WOL), lahko sistem preklopi iz načina spanja kot odziv na omrežni signal.

Za računalnike, ki podpirajo profil stalnega vklopa, stalno vzpostavljene povezave, če je na voljo dostop do interneta (npr. tablični računalniki in računalniki Slate), so na voljo tudi drugi načini nizke porabe energije, na primer način kratkega ali dolgega mirovanja (kot je določeno v zahtevah programa za računalnike z oznako ENERGY STAR), ki porabljajo zelo malo energije (< / = 10 w) in po potrebi podaljšujejo življenjsko dobo akumulatorja. Ti drugi načini nizke porabe energije so dinamični; način spanja zaslona se pri njih aktivira po eni minuti nedejavnosti uporabnika.

Računalnik preklopi iz načina spanja, ko pritisnete gumb za vklop/spanje. Ko je omogočena funkcija Wake-On-LAN (WOL), lahko računalnik preklopi iz načina spanja tudi kot odziv na omrežni signal.

Dodatne informacije o morebitnih energijskih in finančnih prihrankih funkcije za upravljanje porabe energije si lahko ogledate na spletnem mestu za upravljanje porabe EPA ENERGY STAR na naslovu http://www.energystar.gov/powermanagement.

Dodatne informacije o programu ENERGY STAR in njegovih koristih za okolje so na voljo na spletnem mestu EPA ENERGY STAR na naslovu http://www.energystar.gov.

ENERGY STAR in oznaka ENERGY STAR sta registrirani blagovni znamki v lasti ameriške agencije za varstvo okolja.

Kemične snovi

HP svojim strankam zagotavlja informacije o kemičnih snoveh v svojih izdelkih v skladu z zakonskimi zahtevami, kot je REACH (Uredba Evropskega parlamenta in Sveta ES o registraciji, evalvaciji, avtorizaciji in omejevanju kemikalij 1907/2006).

Poročilo o kemičnih informacijah za ta izdelek lahko najdete na spletnem mestuhttp://www.hp.com/go/reach

Material s perkloratom – morda bo potrebno posebno ravnanje

Akumulator za delovanje ure v tem računalniku morda vsebuje perklorat, zato v Kaliforniji zanj morda veljajo dodatni previdnostni ukrepi pri recikliranju ali odlaganju.

Obiščite spletno mesto http://www.dtsc.ca.gov/hazardouswaste/perchlorate/.

okoljska obvestila za Kitajsko

回收信息说明

惠普公司对废弃的电子计算机（笔记本电脑）提供回收服务，更多信息请登陆 http://www8.hp.com/us/en/hp-information/environment/product-recycling.html

环境标志信息

微型计算机(台式计算机,笔记本电脑等)及显示器在中国环境标志认证产品范围内,环境标志表明该产品不仅品质合格,而且在生产,使用和回收处理中都符合特定的环境保护要求,与同类产品相比,既有低毒少害,节约资源等环保优势,此外获得中国环境标志认证的产品售后三年内均可在各服务中心选择维修或更换部件,也可通过更换更高性能的零部件或模块实现硬件升级。

特别提醒

如您需要确认本产品处于零能耗状态,请按下电源关闭按钮,并将插头从电源插座断开。

energetska oznaka računalnikov na Kitajskem

Kitajska zahteva to obvestilo o energijski učinkovitosti.

V skladu z »Zahtevami za uvajanje energetske oznake na Kitajskem za mikroračunalnike« ima ta mikroračunalnik oznako energetske učinkovitosti. Ocena energetske učinkovitosti TEC (Typical Energy Consumption) in kategorija izdelka na oznaki se določita in ocenita glede na standard GB28380-2012.

1. Ocene energijske učinkovitosti

   Ocena se določi po standardu z izračunom osnovne porabe energije, kateri se prišteje vsota vseh dovoljenih pribitkov za dodatne komponente, kot sta glavni pomnilnik in grafična kartica. Za izdelke s poljubno oceno ocena energijske učinkovitosti ne sme presegati vrednosti, ki so navedene v spodnji tabeli:

   Tabela 4-4 **Vrednosti običajne porabe energije (TEC)**

Vrsta izdelka		Ocena TEC (kilovatna ura)		
		Ocena 1	Ocena 2	Ocena 3
Namizni mikroračunalnik, večnamenski računalnik	Kategorija A	98.0+∑Efa	148.0+∑Efa	198.0+∑Efa
	Kategorija B	125.0+∑Efa	175.0+∑Efa	225.0+∑Efa
	Kategorija C	159.0+∑Efa	209.0+∑Efa	259.0+∑Efa
	Kategorija D	184.0+∑Efa	234.0+∑Efa	284.0+∑Efa

Tabela 4-4 Vrednosti običajne porabe energije (TEC) (Se nadaljuje)

Vrsta izdelka	Ocena TEC (kilovatna ura)			
Prenosni računalnik	Kategorija A	20.0+∑Efa	35.0+∑Efa	45.0+∑Efa
	Kategorija B	26.0+∑Efa	45.0+∑Efa	65.0+∑Efa
	Kategorija C	54.5+∑Efa	75.0+∑Efa	123.5+∑Efa

OPOMBA: ∑Efa predstavlja vsoto faktorja energije za dodatne funkcije izdelka.

2. Običajna poraba energije

Vrednost porabe energije na oznaki predstavljajo podatki, izmerjeni z reprezentativno konfiguracijo, ki vključuje vse konfiguracije registrirane enote, ki se izbere glede na »Zahteve za uvajanje energijske oznake na Kitajskem za mikroračunalnike«. Zato dejanska poraba energije tega določenega mikroračunalnika morda ne bo ustrezala podatkom TEC na nalepki.

3. Kategorija izdelka

Kategorijo izdelka se določi s standardom glede na konfiguracijo mikroračunalnika. Kategorizacija izdelkov ustreza zahtevam spodnje tabele:

Tabela 4-5 Kategorija izdelka in opis konfiguracije

Vrsta izdelka	Opis konfiguracije	
	Namizni mikroračunalnik, večnamenski računalnik	Prenosni računalnik
Kategorija A	Namizni mikroračunalnik in večnamenski računalnik, katerih konfiguracije ni mogoče uvrstiti v kategorije B, C in D	Prenosni računalnik, katerega konfiguracije ni mogoče uvrstiti v kategoriji B in C
Kategorija B	CPE z dvema fizičnima jedroma in najmanjši sistemski pomnilnik 2 GB	s samostojno grafično kartico
Kategorija C	CPE z več kot 2 fizičnima jedroma in z vsaj eno od teh funkcij: 1. s sistemskim pomnilnikom, ki ni manjši od 2 GB 2. s samostojno grafično kartico	Izdelek s CPE, ki ima vsaj 2 fizični jedri, sistemski pomnilnik, ki ni manjši od 2 GB, in samostojno grafično kartico z grafičnim medpomnilkom, ki ni manjši od 128-bitov.
Kategorija D	CPE z najmanj 4 fizičnimi jedri in z vsaj eno od teh funkcij: 1. s sistemskim pomnilnikom, ki ni manjši od 4 GB 2. s samostojno grafično kartico, ki ima grafični medpomnilnik, ki ni manjši od 128-bitov	

Če želite več podrobnosti o specifikacijah, se sklicujte na standard GB28380-2012.

本机根据《微型计算机能源效率标识实施规则》的要求加施中国能效标识。能效标识中显示的能效等级、典型能源消耗和产品类型均根据《微型计算机能效限定值及能效等级》(GB28380-2012)的要求确定。对上述标识内容的说明如下:

1. 能效等级

微型计算机的能效等级由基础能源消耗值和附加功能功耗因子之和决定。微型计算机能效各等级的典型能源消耗应不大于下表的规定

微型计算机类型			能源消耗(千瓦时)		
			1	2	3
	台式微型计算机及	A 类	98.0+ΣEfa	148.0+ΣEfa	198.0+ΣEfa
一体机		B 类	125.0+ΣEfa	175.0+ΣEfa	225.0+ΣEfa
		C 类	159.0+ΣEfa	209.0+ΣEfa	259.0+ΣEfa
		D 类	184.0+ΣEfa	234.0+ΣEfa	284.0+ΣEfa
	便携式	A 类	20.0+ΣEfa	35.0+ΣEfa	45.0+ΣEfa
计算机		B 类	26.0+ΣEfa	45.0+ΣEfa	65.0+ΣEfa
		C 类	54.5+ΣEfa	75.0+ΣEfa	123.5+ΣEfa
注：ΣEfa 为微型计算机附加功能功耗因子之和					

2. 典型能源消耗

典型能源消耗值代表一个备案单元中，符合《微型计算机能源效率标识实施规则》要求的代表性规格型号产品的数值。因此，本机的典型能源消耗值可能与其所加施的能效标识中所示的典型能源消耗值不一致。

3. 产品类型

产品类型根据微型计算机的配置确定。参见下表：

类型	配置说明	
	台式微型计算机及一体机	便携式计算机
A 类	下列 B 类、C 类、D 类配置以外的台式微型计算机及一体机	下列 B 类、C 类配置以外的便携式计算机
B 类	中央处理器（CPU）物理核心数为 2，系统内存大于等于 2GB	具有独立图形显示单元（GPU）
C 类	中央处理器（CPU）物理核心数大于 2，且至少具有以下特征中的一条 a. a）系统内存大于等于 2GB； b. 独立图形显示单元（GPU）	中央处理器（CPU）物理核心数大于等于 2，系统内存大于等于 2GB，具有独立图形显示单元（GPU）且显存位宽大于等于 128 位.
D 类	中央处理器（CPU）物理核心数大于等于 4，且至少具有以下特征中的一条： a. 系统内存大于等于 4GB； b. 具有独立图形显示单元（GPU）且显存位宽大于等于 128 位	

关于标识内容的更详细技术信息，请参考《微型计算机能效限定值及能效等级》（GB28380-2012）

Obvestilo RoHS za Kitajsko

Kitajska uporablja naslednja obvestila za RoHS.

笔记本电脑和平板电脑产品中有害物质或元素的名称及含量

根据中国《电器电子产品有害物质限制使用管理办法》





Tabela 4-6 **产品中有害物质或元素的名称及含量 根据中国《电器电子产品有害物质限制使用管理办法》**

	有害物质					
部件名称	**铅 (Pb)**	**汞 (Hg)**	**镉 (Cd)**	**六价铬 (Cr(VI))**	**多溴联苯 (PBB)**	**多溴二苯醚 (PBDE)**
电池	X	O	O	O	O	O
线缆	X	O	O	O	O	O
摄像头	X	O	O	O	O	O
机箱/其他	X	O	O	O	O	O
闪存读卡器	X	O	O	O	O	O
软盘驱动器	X	O	O	O	O	O
硬盘驱动器	X	O	O	O	O	O
耳机	X	O	O	O	O	O
I/O PCA	X	O	O	O	O	O
键盘	X	O	O	O	O	O
液晶显示器 (LCD) 面板	X	O	O	O	O	O
介质（CD/DVD/软盘）	O	O	O	O	O	O
内存	X	O	O	O	O	O
主板、处理器、散热器	X	O	O	O	O	O
鼠标	X	O	O	O	O	O
光盘驱动器	X	O	O	O	O	O
对接设备选件	X	O	O	O	O	O
电源适配器	X	O	O	O	O	O
电源	X	O	O	O	O	O
电源组	X	O	O	O	O	O
投影仪	X	O	O	O	O	O
遥控器	X	O	O	O	O	O

Tabela 4-6 **产品中有害物质或元素的名称及含量 根据中国《电器电子产品有害物质限制使用管理办法》(Se nadaljuje)**

	有害物质					
部件名称	**铅 (Pb)**	**汞 (Hg)**	**镉 (Cd)**	**六价铬 (Cr(VI))**	**多溴联苯 (PBB)**	**多溴二苯醚 (PBDE)**
智能卡/Java™ 读卡器	X	O	O	O	O	O
扬声器（外置）	X	O	O	O	O	O
电视调谐器	X	O	O	O	O	O
USB 闪存驱动器	X	O	O	O	O	O
USB 集线器	X	O	O	O	O	O
网络摄像头	X	O	O	O	O	O
无线接收器	X	O	O	O	O	O
无线网卡	X	O	O	O	O	O
本表格依据 SJ/T 11364 的规定编制。 O：表示该有害物质在该部件所有均质材料中的含量均在 GB/T 26572 规定的限量要求以下。 X：表示该有害物质至少在该部件的某一均质材料中的含量超出 GB/T 26572 规定的限量要求。 此表中所有名称中含 "X" 的部件均符合中国 RoHS 达标管理目录限用物质应用例外清单的豁免。 此表中所有名称中含 "X" 的部件均符合欧盟 RoHS 立法。 注：环保使用期限的参考标识取决于产品正常工作的温度和湿度等条件						

台式机、瘦客户端、个人工作站、一体机和销售点终端产品中有害物质或元素的名称及含量

根据中国《电器电子产品有害物质限制使用管理办法》





Tabela 4-7 **产品中有害物质或元素的名称及含量 根据中国《电器电子产品有害物质限制使用管理办法》**

	有害物质					
部件名称	**铅 (Pb)**	**汞 (Hg)**	**镉 (Cd)**	**六价铬 (Cr(VI))**	**多溴联苯 (PBB)**	**多溴二苯醚 (PBDE)**
电池	X	O	O	O	O	O
线缆	X	O	O	O	O	O
摄像头	X	O	O	O	O	O
机箱/其他	X	O	O	O	O	O

Tabela 4-7 产品中有害物质或元素的名称及含量 根据中国《电器电子产品有害物质限制使用管理办法》(Se nadaljuje)

	有害物质					
部件名称	铅 (Pb)	汞 (Hg)	镉 (Cd)	六价铬 (Cr(VI))	多溴联苯 (PBB)	多溴二苯醚 (PBDE)
风扇	X	O	O	O	O	O
闪存读卡器	X	O	O	O	O	O
软盘驱动器	X	O	O	O	O	O
硬盘驱动器	X	O	O	O	O	O
耳机	X	O	O	O	O	O
散热器	X	O	O	O	O	O
I/O PCA	X	O	O	O	O	O
键盘	X	O	O	O	O	O
液晶显示器 (LCD) 面板	X	O	O	O	O	O
介质（CD/DVD/软盘）	O	O	O	O	O	O
内存	X	O	O	O	O	O
主板、处理器、散热器	X	O	O	O	O	O
鼠标	X	O	O	O	O	O
光驱	X	O	O	O	O	O
对接设备选件	X	O	O	O	O	O
电源适配器	X	O	O	O	O	O
电源	X	O	O	O	O	O
投影仪	X	O	O	O	O	O
遥控器	X	O	O	O	O	O
智能卡/Java™ 读卡器	X	O	O	O	O	O
固态驱动器	X	O	O	O	O	O
扬声器（外置）	X	O	O	O	O	O
触控笔	X	O	O	O	O	O
触控板	X	O	O	O	O	O
电视调谐器	X	O	O	O	O	O
USB 闪存驱动器	X	O	O	O	O	O
USB 集线器	X	O	O	O	O	O
网络摄像头	X	O	O	O	O	O
无线接收器	X	O	O	O	O	O
无线网卡	X	O	O	O	O	O
3D 捕获台/转盘	X	O	O	O	O	O

Tabela 4-7 **产品中有害物质或元素的名称及含量 根据中国《电器电子产品有害物质限制使用管理办法》(Se nadaljuje)**

	有害物质					
部件名称	**铅 (Pb)**	**汞 (Hg)**	**镉 (Cd)**	**六价铬 (Cr(VI))**	**多溴联苯 (PBB)**	**多溴二苯醚 (PBDE)**
本表格依据 SJ/T 11364 的规定编制。 O: 表示该有害物质在该部件所有均质材料中的含量均在 GB/T 26572 规定的限量要求以下。 X: 表示该有害物质至少在该部件的某一均质材料中的含量超出 GB/T 26572 规定的限量要求。 此表中所有名称中含 "X" 的部件均符合中国 RoHS 达标管理目录限用物质应用例外清单的豁免。 此表中所有名称中含 "X" 的部件均符合欧盟 RoHS 立法。 注: 环保使用期限的参考标识取决于产品正常工作的温度和湿度等条件						

台灣針對筆記型電腦和平板電腦的有害物質限制使用管理辦法 (RoHS)

限用物質含有情況標示聲明書

Declaration of the Presence Condition of the Restricted Substances Marking

Tabela 4-8 **限用物質含有情況標示聲明書 Declaration of the Presence Condition of the Restricted Substances Marking**

限用物質及其化學符號 Restricted substances and its chemical symbols						
單元 Unit	**鉛 Lead (Pb)**	**汞 Mercury (Hg)**	**鎘 Cadmium (Cd)**	**六價鉻 Hexavalent chromium** (Cr^{+6})	**多溴聯苯 Polybrominated biphenyls (PBB)**	**多溴二苯醚 Polybrominated diphenyl ethers (PBDE)**
纜線 Cables	–	○	○	○	○	○
機殼/其他 Chassis/Other	–	○	○	○	○	○
輸入/輸出印刷電路組件 I/O PCAs	–	○	○	○	○	○
液晶顯示器 (LCD) 面板 Liquid crystal display (LCD) panel	–	○	○	○	○	○
記憶體 Memory	○	○	○	○	○	○
主機板、處理器、散熱器 Motherboard, processor, heat sinks	–	○	○	○	○	○
電源組 Power pack	–	○	○	○	○	○

Tabela 4-8 **限用物質含有情況標示聲明書 Declaration of the Presence Condition of the Restricted Substances Marking (Se nadaljuje)**

限用物質及其化學符號 Restricted substances and its chemical symbols						
電源供應器 Power supply	–	○	○	○	○	○
儲存裝置 Storage Devices	–	○	○	○	○	○
無線裝置 Wireless Devices	–	○	○	○	○	○
備考 1:「超出 0.1 %」及「超出 0.01 %」係指限用物質之百分比含量超出百分比含量基準值。 Note 1: "Exceeding 0.1 wt %" and "exceeding 0.01 wt %" indicate that the percentage content of the restricted substance exceeds the reference percentage value of presence condition. 備考 2:「○」係指該項限用物質之百分比含量未超出百分比含量基準值。 Note 2: "○" indicates that the percentage content of the restricted substance does not exceed the percentage of reference value of presence. 備考 3:「–」係指該項限用物質為排除項目。 Note 3: The "–" indicates that the restricted substance corresponds to the exemption.						

若要取得最新版使用指南，請前往 http://www.hp.com/support，並依照指示尋找您的產品。然後選取「使用手冊」。

To access the latest user guides, go to http://www.hp.com/support, and follow the instructions to find your product. Then select **Manuals**.

台灣針對桌上型電腦、精簡型電腦、個人工作站、一體成形電腦及銷售點終端機的有害物質限制使用管理辦法 (RoHS)

限用物質含有情況標示聲明書

Declaration of the Presence Condition of the Restricted Substances Marking

Tabela 4-9 **限用物質含有情況標示聲明書 Declaration of the Presence Condition of the Restricted Substances Marking**

限用物質及其化學符號 Restricted substances and its chemical symbols						
單元 Unit	**鉛 Lead (Pb)**	**汞 Mercury (Hg)**	**鎘 Cadmium (Cd)**	**六價鉻 Hexavalent chromium (Cr^{+6})**	**多溴聯苯 Polybrominated biphenyls (PBB)**	**多溴二苯醚 Polybrominated diphenyl ethers (PBDE)**
纜線 Cables	–	○	○	○	○	○
機座/其他 Chassis/Other	–	○	○	○	○	○

Tabela 4-9 限用物質含有情況標示聲明書 Declaration of the Presence Condition of the Restricted Substances Marking (Se nadaljuje)

限用物質及其化學符號 Restricted substances and its chemical symbols						
單元 Unit	鉛 Lead (Pb)	汞 Mercury (Hg)	鎘 Cadmium (Cd)	六價鉻 Hexavalent chromium (Cr^{+6})	多溴聯苯 Polybrominated biphenyls (PBB)	多溴二苯醚 Polybrominated diphenyl ethers (PBDE)
輸入/輸出印刷電路組件 I/O PCAs	–	○	○	○	○	○
液晶顯示器 (LCD) 面板 Liquid crystal display (LCD) panel (for AIO only)	–	○	○	○	○	○
記憶體 Memory	○	○	○	○	○	○
主機板、處理器、散熱器 Motherboard, processor, heat sinks	–	○	○	○	○	○
電源供應器 Power supply	–	○	○	○	○	○
儲存裝置 Storage Devices	–	○	○	○	○	○

備考 1:「超出 0.1 %」及「超出 0.01 %」係指限用物質之百分比含量超出百分比含量基準值。

Note 1: "Exceeding 0.1 wt %" and "exceeding 0.01 wt %" indicate that the percentage content of the restricted substance exceeds the reference percentage value of presence condition.

備考 2:「○」係指該項限用物質之百分比含量未超出百分比含量基準值。

Note 2: "○" indicates that the percentage content of the restricted substance does not exceed the percentage of reference value of presence.

備考 3:「–」係指該項限用物質為排除項目。

Note 3: The "–" indicates that the restricted substance corresponds to the exemption.

若要取得最新版使用指南，請前往 http://www.hp.com/support，並依照指示尋找您的產品。然後選取「使用手冊」。

To access the latest user guides, go to http://www.hp.com/support, and follow the instructions to find your product. Then select **Manuals**.

Omejevanje uporabe nekaterih nevarnih snovi (RoHS) za Indijo

Ta izdelek, pa tudi z njim povezan potrošni material in nadomestni deli, je v skladu z določbami za zmanjšanje nevarnih snovi iz »indijskega pravilnika o e-odpadu iz leta 2016«.

Izdelek ne vsebuje svinca, živega srebra, heksavalentnega kroma, polibrominiranih bifenilov ali polibrominiranih difenil etrov v koncentracijah, ki presegajo 0,1 % teže in 0,01 % teže za kadmij, razen izjem, ki so določene v 2. tabeli pravilnika.

Informacije o predpisu komisije Evropske unije 1275/2008

Evropska unija zahteva to obvestilo o porabi energije.

Za podatke o porabi energije izdelka, vključno s stanjem omrežnega mirovanja izdelka, v katerem so vsa vrata žičnega omrežja in brezžične naprave povezani, glejte razdelek P14 »Dodatne informacije« deklaracije IT ECO za izdelek na naslovu http://www.hp.com/hpinfo/globalcitizenship/environment/productdata/itecodesktop-pc.html.

Kjer je ustrezno, brezžično omrežje aktivirajte in deaktivirajte s pomočjo navodil v uporabniškem vodniku ali operacijskem sistemu izdelka. Informacije so na voljo tudi na naslovu http://www.hp.com/support.

Izjave ECO za IT

Te povezave uporabite, da z njimi navedete mesta deklaracij IT ECO.

Prenosni ali tablični računalniki

http://www.hp.com/hpinfo/globalcitizenship/environment/productdata/iteconotebook-o.html

Namizni računalniki in tanki odjemalci

http://www.hp.com/hpinfo/globalcitizenship/environment/productdata/itecodesktop-pc.html?jumpid=reg_R1002_USEI

Delovne postaje

http://www.hp.com/hpinfo/globalcitizenship/environment/productdata/itecoworkstatio.html

Omejitve nevarnih snovi (RoHS) za Japonsko

2008 年、日本における製品含有表示方法、JISC0950 改定版が公示されました。製造事業者は、2006 年 7 月 1 日以降に販売される電気・電子機器の特定化学物質の含有に付きまして情報提供を義務付けられています。

製品の部材表示に付きましては、http://www.hp.com/go/jisc0950/ を参照してください。

A Japanese regulatory requirement, defined by specification JIS C 0950, 2008, mandates that manufacturers provide Material Content Declarations for certain categories of electronic products offered for sale after July 1, 2006.

To view the JIS C 0950 material declaration for this product, visit http://www.hp.com/go/jisc0950.

Ley para el Aprovechamiento Sustentable de la Energía de México

Ley para el Aprovechamiento Sustentable de la Energía de México

Se ha etiquetado este producto en conformidad con la Ley para el Aprovechamiento Sustentable de la Energía de México, que requiere la divulgación del consumo de energía del modo de uso normal (modo inactivo) y del modo de espera. Su producto es una de las muchas configuraciones de esta familia de modelos; el consumo de energía del modo inactivo de su configuración específica puede diferir de la información de la etiqueta. El consumo real de energía de su producto puede ser mayor o menor que el valor informado en la etiqueta de energía de producto para México a causa de factores como

la configuración (componentes y módulos seleccionados) y el uso (tareas que se están efectuando, software instalado y en ejecución, etc.).

OPOMBA: Esta ley no es aplicable a las estaciones de trabajo.

Potrdilo TCO

Ta razdelek velja le za izdelke z logotipom »TCO Certified«.

Glejte https://tcocertified.com/product-finder/, kjer boste našli seznam izdelkov s potrdilom TCO Certified.

A third-party certification according to ISO 14024

Toward sustainable IT products



Say hello to a more sustainable product

IT products are associated with a wide range of sustainability risks throughout their life cycle. Human rights violations occur in the supply chain. Harmful substances are used both in products and their manufacture. Products can often have a short lifespan because of poor ergonomics, low quality and when they are not able to be repaired or upgraded.

This product is a better choice. It meets all the criteria in TCO Certified, the world's most comprehensive sustainability certification for IT products. Thank you for making a responsible product choice, that help drive progress towards a more sustainable future!

Criteria in TCO Certified have a life-cycle perspective and balance environmental and social responsibility. Conformity is verified by independent and approved verifiers that specialize in IT products, social responsibility or other sustainability issues. Verification is done both before and after the certificate is issued, covering the entire validity period. The process also includes ensuring that corrective actions are implemented in all cases of factory non-conformities. And last but not least, to make sure that the certification and independent verification is accurate, both TCO Certified and the verifiers are reviewed regularly.

Want to know more?

Read information about TCO Certified, full criteria documents, news and updates at **tcocertified.com.** On the website you'll also find our Product Finder, which presents a complete, searchable listing of certified products.

TCO Certified Edge

Ta razdelek velja le za izdelke z logotipom »TCO Certified Edge«.

Glejte https://tcocertified.com/product-finder/, kjer boste našli seznam izdelkov s potrdilom TCO Certified Edge.

A third-party certification according to ISO 14024

Toward sustainable IT products



Say hello to a more sustainable product

IT products are associated with a wide range of sustainability risks throughout their life cycle. Human rights violations occur in the supply chain. Harmful substances are used both in products and their manufacture. Products can often have a short lifespan because of poor ergonomics, low quality and when they are not able to be repaired or upgraded.

This product is a better choice. It meets all the criteria in TCO Certified, the world's most comprehensive sustainability certification for IT products. Additionally, it fulfills the requirements of TCO Certified Edge, the supplemental certification that recognizes leading-edge products that exceed typical performance in a particular sustainability attribute. At our Product Finder **(tcocertified.com/product-finder)** you can find out which TCO Certified Edge criterion or criteria this product meets.

Criteria in TCO Certified have a life-cycle perspective and balance environmental and social responsibility. Compliance is verified by independent verification organizations that specialize in IT products, social responsibility or other sustainability issues. Verification is done both before and after the certificate is issued, covering the entire validity period. The process also includes ensuring that corrective actions are implemented in all cases of factory non-conformities.

Thank you for making a responsible product choice, that help drive progress towards a more sustainable future!

Want to know more?

Read information about TCO Certified, full criteria documents, news and updates at **tcocertified.com.** On the website you'll also find our Product Finder, which presents a complete, searchable listing of certified products.

Stvarno kazalo

A

akumulator 20
ameriški predpis za modeme 14
Aviso para o Brasil 6
avisos
  Brasil 6

B

brezžične naprave 4
brezžične naprave za lokalno omrežje 4

D

Dokument z upravnimi informacijami za Južno Korejo 12
dokument z upravnimi informacijami, Južna Koreja 12

E

energetska oznaka računalnikov na Kitajskem 33

F

FCC
  obvestilo o prenosnih računalnikih razreda A 4
  obvestilo o prenosnih računalnikih razreda B 3
  prenosni računalniki, kabli 4, 5
  prenosni računalniki, spreminjanje 3, 5

G

glasovna podpora 17

J

japonski predpis za modeme 16

K

kanadski predpis za modeme 15

N

največje ravni moči 7
nalepke, upravne 2
novozelandski predpis za modeme 16

O

obvestila
  akumulator 13, 20, 29
  Brazilija 6, 23
  ergonomija 8
  Japonska 9
  Južna Koreja 12
  Kanada 6
  letalski prevoz 13
  Macrovision Corporation 17
  material s perkloratom 32
  Mehika 10
  modem 14
  napajalni kabel, Japonska 24
  napajalni kabli 24
  obvestilo o brezžičnem vmesniku za Tajsko 12
  Odlaganje in recikliranje v Koreji 30
  odlaganje opreme 29
  okoljska 29
  omejevanje uporabe nekaterih nevarnih snovi za Indijo 41
  omejitve nevarnih snovi za Japonsko 42
  potovanje 26
  Singapur 12
  stopnja glasnosti za ušesne slušalke in slušalke z mikrofonom 22
  Tajvan 13
  upravna, Belorusija 5
  varnost pri uporabi laserja 13, 22
  ventilator 21
obvestila o modemu 14
obvestila o odlaganju
  akumulator 29
  akumulator, ki ga lahko zamenja uporabnik 13
  oprema 29
  tovarniško zapečaten akumulator 13
obvestila za Kanado 6
obvestila, prenosni računalniki
  FCC 3, 4
obvestilo družbe Macrovision Corporation 17
obvestilo GS 8
obvestilo o brezžičnem vmesniku za Tajsko 12
obvestilo o brezžičnih napravah za Singapur 12
obvestilo o ergonomiji 8
Obvestilo o izdelku razreda A, Avstralija 5
Obvestilo o izdelku razreda A, Evropska unija in Združeno kraljestvo 5
obvestilo o nadmorski višini 27
obvestilo o napajalnem kablu za Japonsko 24
Obvestilo o odlaganju in recikliranju v Koreji 30
obvestilo o odlaganju opreme 29
obvestilo o omejevanju uporabe nekaterih nevarnih snovi za Indijo 41
obvestilo o omejitvi nevarnih snovi za Japonsko 42
obvestilo o ozemljitvi kabla 28
obvestilo o stopnji glasnosti za ušesne slušalke in slušalke z mikrofonom 22
obvestilo o stopnji glasnosti, slušalke 22
obvestilo o tropskem opozorilu 27
obvestilo o varnosti pri uporabi laserja 13, 22
obvestilo o ventilatorju 21
obvestilo za akumulator 13, 29
obvestilo za Brazilijo 6, 23
obvestilo za brezžične naprave za Mehiko 10
obvestilo za Japonsko 9
obvestilo za Južno Korejo 12
obvestilo za letalski prevoz 13
obvestilo za potovanje 26
obvestilo za Tajvan 13
okoljska obvestila 29
okoljska obvestila za Kitajsko 33

opomba za napajalni kabel 24

P

potrdilo ENERGY STAR 31
Potrdilo TCO Certified 43
Potrdilo TCO Certified Edge 44
predpis komisije Evropske unije
    1275/2008 42
predpisi za modeme
    Japonska 16
    Kanada 15
    Nova Zelandija 16
    ZDA 14

R

radiofrekvenčni pasovi 7
recikliranje akumulatorja 29
recikliranje strojne opreme in
    akumulatorja 29
recikliranje, elektronska strojna
    oprema in akumulator 29

S

Splošna obvestila za razred A 4
    kabli 5
    spremembe 5
spreminjanje, prenosni računalniki
    FCC 3

T

televizijska kartica, obvestilo o
    ozemljitvi kabla 28

U

Upravno obvestilo za Belorusijo 5

Številke

台灣對於危險物質的限制注意事
    項 39, 40
注意事項
    台灣有害物質限制 39, 40

Sähkötarkastusviranomaisten ilmoitukset ja turvallisuus- ja ympäristöohjeet -opas

YHTEENVETO

Tämä opas sisältää määräyksiin, turvallisuuteen ja ympäristönsuojeluun liittyviä tietoja, jotka vastaavat kannettavia tietokoneita, tabletteja, pöytäkoneita, thin client -päätteitä, henkilökohtaisia työasemia, monitoimitietokoneita ja kassapäätteitä koskevia yhdysvaltalaisia, kanadalaisia ja kansainvälisiä määräyksiä.

Oikeudelliset tiedot

© Copyright 2022, 2023 HP Development Company, L.P.

Bluetooth on omistajansa tavaramerkki, jota HP Company käyttää lisenssillä. ENERGY STAR ja ENERGY STAR -merkki ovat Yhdysvalloissa rekisteröityjä merkkejä. Java on Oracle Corporationin ja/tai sen tytäryhtiöiden rekisteröity tavaramerkki. WiGig on Wi-Fi Alliancen rekisteröity tavaramerkki.

Näitä tietoja voidaan muuttaa ilman erillistä ilmoitusta. Ainoat HP:n tuotteita ja palveluja koskevat takuut mainitaan erikseen kyseisten tuotteiden ja palveluiden mukana toimitettavissa takuuehdoissa. Tässä aineistossa olevat tiedot eivät oikeuta lisätakuisiin. HP ei vastaa tässä esiintyvistä mahdollisista teknisistä tai toimituksellisista virheistä tai puutteista.

Kolmas painos: joulukuu 2023

Ensimmäinen painos: heinäkuu 2022

Asiakirjan osanumero: N25728-353

Sisällysluettelo

1 Tietoja tästä oppaasta 1

2 Viranomaisten ilmoitukset 2

Viranomaisten merkinnät 2

Federal Communications Commissionin luokan B ilmoitus 3

Muutokset 4

Kaapelit 4

Tuotteet, joissa on LAN-laitteita tai HP Mobile Broadband -moduuleita 4

Langattomat laitteet, joissa on 5,925–7,125 GHz 4

Yleiset luokkaa A koskevat ilmoitukset 4

Federal Communications Commissionin (FCC) luokan A ilmoitus 4

Muutokset 5

Kaapelit 5

Australiaa koskeva ilmoitus 5

Euroopan unionia ja Yhdistynyttä kuningaskuntaa koskeva ilmoitus 5

Japanin viranomaisten ilmoitus 5

Etelä-Korean viranomaisten ilmoitus 5

Taiwanin viranomaisten ilmoitus 5

Valko-Venäjän viranomaisten ilmoitus 5

Brasilian viranomaisten ilmoitus 6

Kanadan viranomaisten ilmoitukset 6

Euroopan unionin ja Yhdistyneen kuningaskunnan viranomaisten ilmoitukset 6

Vaatimustenmukaisuusvakuutus 6

Radiotoimintoja sisältävät tuotteet (EMF) 7

Radiotoiminnolla varustetun tuotteen rajoitukset (vain tietyt tuotteet) 7

Radiotaajuusalueet ja suurimmat tehotasot (vain tietyt tuotteet ja maat) 7

Ergonomiaa koskeva ilmoitus 8

Eurooppalaista puhelinverkkoa koskeva ilmoitus (modeemi/faksi) 8

Australian ja Uuden-Seelannin viranomaisten ilmoitus 9

Kiinan viranomaisten langatonta suuralueverkkoa (WWAN) koskeva ilmoitus 9

Kiinan radiolaitteita koskeva ilmoitus 9

Kiinan viranomaisten langattomien latauslaitteiden radion hallinnointia koskeva ilmoitus (vain tietyille tuotteille) 9

Japanin viranomaisten ilmoitus 9

Langattoman lähiverkon (LAN), langattoman suuralueverkon (WWAN) ja Bluetooth®-yhteyden hyväksymismerkinnät 10

Meksikon viranomaisten ilmoitus 10

Euraasian talousunionin viranomaisten ilmoitukset 10

Производитель и дата производства 10

Өндіруші және өндіру мерзімі 11

Местные представители: 11
Жергілікті өкілдіктері: 11
Singaporen viranomaisten langattomien laitteiden käyttöä koskeva ilmoitus 12
Etelä-Korean viranomaisten ilmoitukset 12
Viranomaisten ilmoitusasiakirja 12
Thaimaan viranomaisten langatonta yhteyttä koskeva ilmoitus 12
Taiwanin NCC-ilmoitukset 13
無線 LAN 802.11 裝置/藍牙裝置/短距離通訊裝置: 13
Lentomatkustusta koskeva ilmoitus 13
Käyttäjän vaihdettavissa olevia akkuja koskeva ilmoitus 13
Tehtaalla sinetöityä akkua koskevat ilmoitukset 13
Lasereita koskevien säännösten noudattaminen 14
Tietoliikennelaitteen hyväksynnät 14
Modeemia koskevat ilmoitukset 14
Yhdysvaltain viranomaisten modeemia koskevat ilmoitukset 15
Kanadan viranomaisten modeemia koskevat ilmoitukset 16
Japanin viranomaisten modeemia koskevat ilmoitukset 16
Uuden-Seelannin viranomaisten modeemia koskevat ilmoitukset 16
Äänituki 17
Macrovision Corporationin ilmoitus 17
3 Turvallisuusohjeet 18
Tärkeää turvallisuutta koskevaa tietoa 18
Lämpöä koskeva turvallisuusilmoitus 19
Mahdollisia turvallisuusongelmia koskeva ilmoitus 19
Asennus-CD-levy 19
Akustiikkaa koskeva ilmoitus 19
Akkuja ja paristoja koskeva ilmoitus 20
Tuuletinta koskevat ilmoitukset 21
Kuulokemikrofonin ja kuulokkeiden äänenvoimakkuutta koskeva ilmoitus 21
Laserturvallisuus 22
Virtalähdettä ja virtajohtoa koskevat vaatimukset 22
Virtalähdeluokka I:n maadoitusvaatimukset 22
Brasilian viranomaisten ilmoitus 22
Tanska 22
Suomi 23
Norja 23
Ruotsi 23
Virtalähde, PoE 23
Kiina 23
Käyttö Norjassa 23
Virtajohtoa koskevat vaatimukset 23
Virtajohtoa koskeva ilmoitus 24

HP:n ulkoisen virtalähteen tasavirtapistoke 24
Japanin viranomaisten virtajohtoa koskeva ilmoitus 24
Japanin viranomaisten virtajohtoa koskevat vaatimukset 24
Puristumisvaara 24
Televisioantennin liittimien suojaus 24
Television ulkoantennin maadoitus 24
Suojaus salamaniskuilta 25
Huomautus CATV-järjestelmän asentajalle 25
Matkustusta koskeva ilmoitus 26
Kiinan viranomaisten turvallisuutta koskevat ilmoitukset 26
Kiinan viranomaisten korkeita paikkoja koskeva ilmoitus 26
Kiinan viranomaisten trooppinen varoitusilmoitus 26
Norjan ja Ruotsin TV-virittimellä varustettujen laitteiden kaapelimaadoitusta koskeva ilmoitus 27
Taiwanin näköilmoitus 27
使用過度恐傷害視力 27
4 Ympäristöä koskevat ilmoitukset 28
Elektroniikkalaitteiden, pakkausten ja akkujen kierrätys 28
Kotitalouskäytössä olleiden laitteiden hävittäminen 28
Brasiliaa koskeva akkujen hävittämisohje 28
Brasiliaa koskevat laitteiston kierrätystiedot 28
Ranskan Triman-WEEE- ja kierrätysmerkintä 29
Korean viranomaisten hävittämis- ja kierrätysilmoitukset 29
Taiwanin viranomaisten akun kierrätystä koskevat tiedot 29
Turkin WEEE-määräys 29
ENERGY STAR® -hyväksyntä (vain tietyissä tuotteissa) 30
Kemialliset aineet 31
Perkloraattimateriaali, vaatii mahdollisesti erikoiskäsittelyä 31
Kiinan viranomaisten ympäristöohjeet 32
China PC Energy Label -merkintä 32
Kiinan RoHS 35
笔记本电脑和平板电脑产品中有害物质或元素的名称及含量 35
台式机、瘦客户端、个人工作站、一体机和销售点终端产品中有害物质或元素的名称及含量 36
台灣針對筆記型電腦和平板電腦的有害物質限制使用管理辦法 (RoHS) 38
限用物質含有情況標示聲明書 38
台灣針對桌上型電腦、精簡型電腦、個人工作站、一體成形電腦及銷售點終端機的有害物質限制使用管理辦法 (RoHS) 39
限用物質含有情況標示聲明書 39
Intian vaarallisten aineiden käyttörajoitusta koskeva ilmoitus (RoHS) 40
Tietoja Euroopan unionin komission asetuksesta (EY) N:o 1275/2008 41
IT ECO -ilmoitukset 41

Japanin vaarallisten aineiden käyttörajoitusta koskeva ilmoitus (RoHS) 41
Ley para el Aprovechamiento Sustentable de la Energía de México 41
TCO-sertifikaatti 42
TCO Certified Edge 43
Hakemisto 45

1 Tietoja tästä oppaasta

Tämä opas sisältää määräyksiin, turvallisuuteen ja ympäristönsuojeluun liittyviä tietoja, jotka vastaavat kannettavia tietokoneita, tabletteja, pöytäkoneita, thin client -päätteitä, henkilökohtaisia työasemia, monitoimitietokoneita ja kassapäätteitä koskevia yhdysvaltalaisia, kanadalaisia ja kansainvälisiä määräyksiä.

Saat uusimmat käyttöoppaat siirtymällä osoitteeseen http://www.hp.com/support ja etsimällä tuotteesi ohjeiden mukaan. Valitse sitten **Käyttöoppaat**.

⚠ **VAROITUS!** Ilmaisee vaaratilannetta, jonka huomiotta jättäminen **voi** aiheuttaa vakavan henkilövahingon tai kuoleman.

⚠ **HUOMIO:** Ilmaisee vaaratilannetta, jonka huomiotta jättäminen **voi** aiheuttaa pieniä tai kohtuullisia vammoja.

TÄRKEÄÄ: Ilmaisee tietoja, jotka ovat tärkeitä mutta jotka eivät liity vaaroihin (esimerkiksi viestit, jotka liittyvät omaisuusvahinkoihin). Varoittaa käyttäjää, että jos menettelyä ei noudateta tarkalleen kuvatulla tavalla, seurauksena voi olla tietojen häviäminen tai laitteiston tai ohjelmiston vaurioituminen. Sisältää myös konseptin selostamisen tai tehtävän suorittamisen kannalta oleellisia tietoja.

HUOMAUTUS: Sisältää lisätietoja, jotka korostavat tai täydentävät päätekstin tärkeitä kohtia.

VIHJE: Tarjoaa hyödyllisiä vinkkejä tehtävän suorittamista varten.

2 Viranomaisten ilmoitukset

Tässä luvussa on tietoa maa- ja aluekohtaisista, kiinteitä ja langattomia yhteyksiä koskevista viranomaisten ilmoituksista sekä tuotteen yhteensopivuustietoja. Osa ilmoituksista ei ehkä koske ostamaasi tuotetta.

Yksi tai useampia sisäisiä langattomia laitteita voidaan asentaa. Joissakin ympäristöissä langattomien laitteiden käyttöä saatetaan rajoittaa. Tällaiset rajoitukset saattavat olla voimassa esimerkiksi lentokoneissa, sairaaloissa, räjähdysaineiden läheisyydessä ja tietyissä vaarallisissa toimintaympäristöissä. Jos et ole varma tämän laitteen käyttöä koskevista paikallisista määräyksistä, pyydä lupa laitteen käyttöön ennen sen käynnistämistä.

Viranomaisten merkinnät

Joillakin tuotteilla voi myös olla sähköisiä viranomaisten merkintöjä (sähköiset merkinnät), jotka voi tarkistaa järjestelmän BIOSin kautta.

Viranomaisten merkinnät, jotka tarkoittavat maa- tai aluekohtaisia viranomaistietoja (esimerkiksi FCC ID -tunnus), voivat sijaita tietokoneen pohjan akkupaikassa (vain tietyissä tuotteissa), irrotettavan huoltoluukun alla (vain tietyissä tuotteissa), näytön takaosassa, langattomassa moduulissa tai modeemimoduulissa.

HUOMAUTUS: Sähköiset merkinnät eivät ole käytettävissä kaikissa tuotteissa.

HUOMAUTUS: Yhdysvaltain ulkopuolella myytävissä tai käytettävissä laitteissa ei välttämättä ole FCC-tunnusta.

HUOMAUTUS: Luettelo käytettävissä olevista elektronisista merkinnöistä vaihtelee tietokonemallin ja asennettujen laitteiden mukaan.

Voit tarkastella elektronisia viranomaismerkintöjä seuraavasti:

1. Kytke tietokoneeseen virta tai käynnistä se uudelleen.
2. Siirry Computer Setup -apuohjelmaan painamalla esc- tai f10-näppäintä.
3. Voit katsoa sähköisen merkinnän jollakin seuraavista tavoista:
   - Kannettavat tietokoneet:
     a. Valitse osoitinlaitteella tai nuolinäppäimillä **Advanced (Lisäasetukset)**, valitse **Electronic Labels (Elektroniset merkinnät)** ja paina sitten Enter-näppäintä.
     b. Valitse jokin luettelon kohdista osoitinlaitteella tai nuolinäppäimillä ja paina sitten **OK**.
   - Pöytätietokoneet:
     a. Valitse osoitinlaitteella tai nuolinäppäimillä **Main (Päävalikko)** ja valitse sitten **Electronic Label System (Sähköinen merkintäjärjestelmä)**.
     b. Paina enter-näppäintä. Sähköinen merkintä näytetään sen jälkeen.

4. Näin voit poistua Computer Setup -apuohjelman valikoista tekemättä muutoksia:

   Valitse näytön oikeassa alakulmassa **Exit**-kuvake ja toimi näyttöön tulevien ohjeiden mukaan.

   tai

   Valitse nuolinäppäimillä **Main (Päänäkymä)**, valitse **Ignore Changes and Exit (Hylkää muutokset ja lopeta)** ja paina sitten Enter-näppäintä.

Federal Communications Commissionin luokan B ilmoitus

Tämä laite on testattu, ja sen on todettu täyttävän luokan B digitaalisen laitteen ehdot FCC:n sääntöjen osan 15 mukaisesti. Käytä näitä ilmoituksia luokan B tuotteita varten.

Nämä rajat on suunniteltu tarjoamaan riittävä suojaus haitallisilta häiriöiltä kotitalousasennuksessa. Tämä laite kehittää, käyttää ja voi säteillä radiotaajuista energiaa, ja jos sitä ei asenneta ja käytetä ohjeiden mukaisesti, se voi aiheuttaa häiriöitä radioliikenteeseen. On kuitenkin mahdotonta taata, ettei häiriöitä esiintyisi tietyssä asennuksessa.

Jos tämä tuote aiheuttaa häiriöitä radio- tai televisiolähetysten vastaanottoon (tämä voidaan selvittää sammuttamalla ja käynnistämällä laitteisto), käyttäjä voi yrittää korjata häiriöitä seuraavilla tavoilla:

- vastaanottimen antennin säätäminen tai siirtäminen
- laitteiston ja vastaanottimen välisen etäisyyden lisääminen
- laitteen yhdistäminen eri virtapiiriin kuin vastaanotin
- tuen pyytäminen jälleenmyyjältä tai kokeneelta radio- tai televisiokorjaajalta.

Tämä laite on FCC:n sääntöjen osan 15 mukainen. Laitetta saa käyttää kahden seuraavilla kahdella ehdolla:

1. laite ei saa aiheuttaa vahingollisia häiriöitä ja
2. laitteen tulee sietää mahdollisia häiriöitä, mukaan lukien häiriöitä, jotka voivat aiheuttaa virheitä laitteen toimintaan.

Tätä tuotetta koskevissa kysymyksissä:

- Kirjoita osoitteeseen:

  HP Inc.

  1501 Page Mill Road

  Palo Alto, CA 94304

- tai soita HP:lle numeroon 650-857-1501

  tai

- lähetä sähköpostia osoitteeseen techregshelp@hp.com

Tarkista tuotteessa olevasta merkinnästä tuotteen osa-, sarja- ja mallinumero.

Muutokset

FCC vaatii, että käyttäjälle on ilmoitettava, että kaikki tähän laitteeseen tehdyt muutokset tai muunnelmat, joita HP ei ole nimenomaan hyväksynyt, voivat johtaa laitteen käyttöoikeuden menettämiseen.

Kaapelit

Yhteensopivuus FCC:n sääntöjen kanssa edellyttää, että laitteen kytkennöissä käytetään suojattuja kaapeleita, joissa on RFI/EMI-suojatut metalliset liitinkotelot.

Tuotteet, joissa on LAN-laitteita tai HP Mobile Broadband -moduuleita

Tätä laitetta ei tule käyttää samassa tilassa tai samaan aikaan muiden antennien tai lähettimien kanssa.

⚠ VAROITUS! **Radiotaajuussäteilylle altistuminen** Tämän laitteen säteilyteho alittaa FCC-radiotaajuussäteilyn altistumisrajat. Laitetta tulee kuitenkin käyttää tavalla, joka vastaa odotettua tyypillistä käyttötapaa.

Langattomat laitteet, joissa on 5,925–7,125 GHz

FCC:n määräykset rajoittavat tämän laitteen käytön ainoastaan sisätiloihin.

Tämän laitteen käyttö on kielletty öljyalustalla, autoissa, koulutt< a0/>issa ja lentokoneissa, paitsi että tämän laitteen käyttö on sallittu lentokoneissa yli 10 000 jalan korkeudella. Tämän laitteen käyttö on lisäksi kiellettyä miehittämättömien lentokonejärjestelmien ohjauksessa tai viestinnässä niiden kanssa.

Yleiset luokkaa A koskevat ilmoitukset

Käytä näitä ilmoituksia luokan A tuotteita varten.

Federal Communications Commissionin (FCC) luokan A ilmoitus

Tämä laite on testattu ja todettu FCC:n sääntöjen 15. osassa määritettyjen luokan A digitaalisia laitteita koskevien vaatimusten mukaiseksi.

Näiden rajoitusten tarkoitus on antaa kohtuullinen suoja haitallisilta häiriöiltä silloin, kun laitetta käytetään yritysympäristössä. Laite synnyttää, käyttää ja voi säteillä radiotaajuusenergiaa, ja ellei laitetta asenneta ja käytetä ohjeiden mukaisesti, laite saattaa aiheuttaa haitallisia häiriöitä radiolähetyksille. Jos laitetta käytetään asuinalueella, se aiheuttaa todennäköisesti haitallisia häiriöitä, jolloin käyttäjän on poistettava häiriöt omalla kustannuksellaan.

Tätä tuotetta koskevissa kysymyksissä:

- Kirjoita osoitteeseen:

  HP Inc.

  1501 Page Mill Road

  Palo Alto, CA 94304

- tai soita HP:lle numeroon 650-857-1501

  tai

- lähetä sähköpostia osoitteeseen techregshelp@hp.com

Tarkista tuotteessa olevasta merkinnästä tuotteen osa-, sarja- ja mallinumero.

Muutokset

FCC:n vaatimuksen mukaan käyttäjälle on ilmoitettava siitä, että tähän laitteeseen tehtävät muutokset ja muunnokset, joita Hewlett Packard Enterprise ei ole erikseen hyväksynyt, voivat mitätöidä käyttäjän oikeuden käyttää laitetta.

Kaapelit

FCC:n sääntöjen ja määräyksen noudattaminen edellyttää, että tähän laitteeseen tehtävissä liitännöissä käytetään suojattuja johtoja, joissa on metalliset RFI/EMI-liittimet.

Australiaa koskeva ilmoitus

Käytä tätä ilmoitusta luokan A tuotteita varten Australiassa.

⚠ VAROITUS! Tämä tuote kuuluu luokkaan A. Kotikäytössä tämä tuote voi aiheuttaa radiotaajuisia häiriöitä, jolloin käyttäjän täytyy ehkä ryhtyä asianmukaisiin toimiin.

Euroopan unionia ja Yhdistynyttä kuningaskuntaa koskeva ilmoitus

Käytä tätä ilmoitusta luokan A tuotteita varten Euroopan unionissa ja Yhdistyneessä kuningaskunnassa.

⚠ VAROITUS! Tämä tuote kuuluu luokkaan A. Kotikäytössä tämä tuote voi aiheuttaa radiotaajuisia häiriöitä, jolloin käyttäjän täytyy ehkä ryhtyä asianmukaisiin toimiin.

Japanin viranomaisten ilmoitus

VCCI- CISPR32

この装置は、クラスA機器です。この装置を住宅環境で使用すると電波妨害を引き起こすことがあります。この場合には使用者が適切な対策を講ずるよう要求されることがあります。 VCCI－A

Etelä-Korean viranomaisten ilmoitus

이 기기는 업무용 환경에서 사용할 목적으로 적합성평가를 받은 기기로서 가정용 환경에서 사용하는 경우 전파간섭의 우려가 있습니다

Taiwanin viranomaisten ilmoitus

此為甲類資訊技術設備

為避免電磁干擾，本產品不應安裝或使用於住宅環境。

Valko-Venäjän viranomaisten ilmoitus

Tämä tuote on Valko-Venäjän kansallisen radio- ja televiestintätekniikan asetuksen TR 2018/024/BY mukainen.



Brasilian viranomaisten ilmoitus

Este equipamento não tem direito à proteção contra interferência prejudicial e não pode causar interferência em sistemas devidamente autorizados.

TÄRKEÄÄ: A alimentação de energia é predefinida para 220/230V. Se você possuir tomada elétrica de 110/115V, por favor, altere a chave na parte traseira do seu computador para a tensão correta.

Para maiores informações, consulte o site da ANATEL – www.anatel.gov.br.

Kanadan viranomaisten ilmoitukset

Jos laite on varustettu WLAN- tai Bluetooth-toiminnolla, se on Industry Canadan lisenssiä vaatimattomien RSS-standardien mukainen. Laitetta saa käyttää kahden seuraavilla kahdella ehdolla: (1) tämä laite ei saa aiheuttaa häiriöitä, ja (2) tämän laitteen on siedettävä ulkoiset häiriöt, mukaan lukien ne, jotka saattavat saada sen toimimaan tavanomaisesta poikkeavasti.

VAROITUS! **Radiotaajuussäteilylle altistuminen:** Tämän laitteen säteilyteho on Industry Canadan radiotaajuussäteilyn altistumisrajojen alapuolella. Laitetta tulee kuitenkin käyttää tavalla, joka vastaa odotettua tyypillistä käyttötapaa.

TÄRKEÄÄ: 6 GHz:n taajuusalueella käytettäviä langattomia laitteita ei saa käyttää miehittämättömien ilma-aluksen järjestelmien hallintaan tai niiden kautta tapahtuvaan yhteydenpitoon.

TÄRKEÄÄ: IEEE 802.11a-, n- tai ac-standardin mukaista langatonta lähiverkkoa käytettäessä laitetta saa käyttää vain sisätiloissa, koska se toimii 5,15–5,25 GHz:n taajuusalueella. Industry Canada vaatii, että tuotetta käytetään vain sisätiloissa 5,15–5,25 GHz:n taajuusalueella matkaviestinnän satelliittijärjestelmille aiheutuvan kanavasignaalien keskinäishäiriön ehkäisemiseksi. 5,25–5,35 GHz:n ja 5,65–5,85 GHz:n taajuusalueiden pääasialliset käyttäjät ovat korkeatehoiset tutkalaitteet. Nämä tutka-asemat voivat aiheuttaa tässä laitteessa häiriöitä tai vahingoittaa laitetta.

Tämän laitteen antennit eivät ole vaihdettavissa. Kaikki käyttäjän niihin kohdistamat käsittely-yritykset vahingoittavat tietokonetta.

Euroopan unionin ja Yhdistyneen kuningaskunnan viranomaisten ilmoitukset

Euroopan unioni ja Yhdistynyt kuningaskunta käyttävät omia viranomaisten ilmoituksiaan.

Vaatimustenmukaisuusvakuutus

Tuotteet, joissa on CE-merkintä ja Yhdistyneen kuningaskunnan merkintä, on valmistettu niin, että niitä voidaan käyttää vähintään yhdessä EU:n jäsenvaltiossa sekä Yhdistyneessä kuningaskunnassa, ja niin, että ne noudattavat vähintään yhtä seuraavista mahdollisesti sovellettavista EU-direktiiveistä ja niitä vastaavista Yhdistyneen kuningaskunnan Statutory Instrument -asetuksista:

RED 2014/53/EU; pienjännitedirektiivi 2014/35/EU; EMC-direktiivi 2014/30/EU; ekologista suunnittelua koskeva direktiivi 2009/125/EY; RoHS-direktiivi 2011/65/EU.

Vaatimustenmukaisuutta näiden direktiivien kanssa arvioidaan sovellettavien eurooppalaisten harmonisoitujen standardien mukaan.

EU:n ja Yhdistyneen kuningaskunnan vaatimustenmukaisuusvakuutus löytyy kokonaisuudessaan seuraavalta sivustolta: http://www.hp.eu/certificates. Hae tuotteen mallinimellä tai Regulatory Model Number (RMN) -mallinumerolla, jonka voi tarkistaa viranomaisten merkinnästä.

Yhteystiedot viranomaisten ilmoituksiin liittyvissä kysymyksissä: Sähköpostiosoite: techregshelp@hp.com.

Radiotoimintoja sisältävät tuotteet (EMF)

Käytä tätä varoitusta tietojen antamiseen sähkömagneettisista kentistä radion toimintaa koskien.

Tämä laite sisältää radiolähetys- ja -vastaanottolaitteen. Normaalikäytössä olevien kannettavien ja monitoimisten tietokoneiden tapauksessa 20 cm:n etäisyys varmistaa, että radiotaajuussäteilyn altistumisrajat vastaavat EU:n vaatimuksia. Lyhyemmältä etäisyydeltä käytettävät laitteet, kuten taulutietokoneet, vastaavat sovellettavia EU:n vaatimuksia tyypillisissä käyttöasennoissa. Tuotteita voidaan käyttää tarvitsematta ottaa huomioon varoetäisyyttä, ellei tuotteen käyttöohjeessa muuta mainita.

Radiotoiminnolla varustetun tuotteen rajoitukset (vain tietyt tuotteet)

Joidenkin maiden tuotteissa on radiotoimintoja koskevia rajoituksia.



TÄRKEÄÄ: Langattomissa IEEE 802.11x -lähiverkoissa käytettävä 5,15–5,35 GHz:n ja/tai Wi-Fi-6E Low Power Indoor 5,945–6,425 GHz:n (tai 5,925–6,425 GHz:n) taajuuskaistat on rajoitettu vain sisäkäyttöön kaikissa matriisia vastaavissa maissa. Tämän WLAN-sovelluksen käyttäminen ulkona voi häiritä muita radiolähetyksiin perustuvia palveluita.

Radiotaajuusalueet ja suurimmat tehotasot (vain tietyt tuotteet ja maat)

Taulukossa on esitetty joidenkin tuotteiden ja maiden radiotaajuusalueet ja tehon enimmäistasot.

Taulukko 2-1 Radiotaajuusalueet ja suurimmat tehotasot (vain tietyt tuotteet ja maat)

Radiotekniikka	Suurin lähetysteho EIRP (mW)
Bluetooth; 2,4 GHz	100

Taulukko 2-1 **Radiotaajuusalueet ja suurimmat tehotasot (vain tietyt tuotteet ja maat) (jatkoa)**

Radiotekniikka	Suurin lähetysteho EIRP (mW)
NFC; 13,56 MHz	10
RFID; 865–868 MHz / 915–921 MHz	2 000 / 4 000
WLAN Wi-Fi 802.11x; 2,4 GHz	100
WLAN Wi-Fi 802.11x; 5 GHz	200
SRD Wi-Fi 802.11x; 5 725–5 875 MHz	25
WLAN Wi-Fi 802.11ax; 6 GHz	EU: 200/25 (LPI/VCG) Yhdistynyt kuningaskunta: 250/25 (LPI/VCG)
WWAN 5G NR (450–7125 MHz)	400
WWAN 4G LTE; 700 / 800 / 900 / 1 800 / 2 100 / 2 300 / 2 600 / 3 500 MHz	200
WWAN 3G UTMS; 900 / 2 100 MHz	250
WWAN 2G GSM GPRS EDGE; 900 MHz	2000
WWAN 2G GSM GPRS EDGE; 1800 MHz	1000
WiGig® 802.11ad; 60 GHz	316
HUOMAUTUS: Käytä vain HP:n tukemia ohjelmisto-ohjaimia ja valitse oikeat maa-asetukset vaatimustenmukaisuuden varmistamiseksi.	

Ergonomiaa koskeva ilmoitus

Jos kannettavaa tietokonetta käytetään toimiston työasemana näyttöpäätetyöhön, jossa on noudatettava näyttöpäätetyöstä annettua direktiiviä 90/270/ETY, tietokoneeseen on hankittava asianmukainen ulkoinen näppäimistö. Sovelluksen ja tehtävän mukaan käyttäjän on mahdollisesti hankittava myös asianmukainen ulkoinen näyttö työasemakokoonpanoa vastaavien olosuhteiden luomiseksi.

Ref: EK1-ITB 2000 (vapaaehtoinen GS-sertifiointi)

Kannettavat tietokoneet, joissa on GS-hyväksyntämerkki, vastaavat ergonomisia vaatimuksia. Ilman ulkoisia näppäimistöjä ne soveltuvat vain lyhytaikaiseen näyttöpäätetyöhön.

Liikkuvassa käytössä ja epäedullisissa valaistusolosuhteissa (esim. suorassa auringonvalossa) voi esiintyä näkyvyyttä heikentäviä heijastuksia.

HP:n merkkituotteita sisältävä järjestelmä vastaa ergonomiavaatimuksia, jos kaikissa järjestelmän osissa (kuten esimerkiksi pöytätietokone, näppäimistö, hiiri ja näyttö) on GS-hyväksyntämerkintä.

Kiinnitä huomiota, kun asennat tower-, Micro Tower-yrityspöytätietokoneen tai -työaseman, jota ei ole tarkoitettu asennettavaksi/käytettäväksi suorassa kuva-alassa visuaalisissa näytöissä. Laitetta ei pidä asettaa suoralle kuva-alalle, jotta vältettäisiin heijastukset visuaalisissa näytöissä.

Eurooppalaista puhelinverkkoa koskeva ilmoitus (modeemi/faksi)

Tämä tuote on sovellettavan direktiivin vaatimusten mukainen, ja siinä on vastaava CE-merkintä. Eri maiden tai alueiden yleisten puhelinverkkojen välisten erojen takia hyväksyntä ei kuitenkaan itsessään takaa aina sitä, että tuote toimii moitteettomasti jokaisessa yleisten puhelinverkkojen liitäntäpisteessä. Ota ongelmatilanteissa välittömästi yhteyttä laitteen toimittajaan.

Australian ja Uuden-Seelannin viranomaisten ilmoitus

Tämä laitteisto sisältää radiolähetys- ja -vastaanottolaitteen. Normaalikäytössä 20 cm:n etäisyys varmistaa, että radiotaajuussäteilyn altistumisrajat vastaavat Australian ja Uuden-Seelannin standardeja.

Tietokone on yhdistettävä tietoliikenneverkkoon AS/CA S008 -standardin mukaisella verkkokaapelilla.

⚠ **VAROITUS!** Tämän tietokoneen mukana toimitettavia modeemeja, joissa ei ole kiinteää RJ11-liitintä, ei pitäisi asentaa mihinkään muuhun laitteeseen.

Kiinan viranomaisten langatonta suuralueverkkoa (WWAN) koskeva ilmoitus

重要信息：本公司建议用户通过官方渠道进行系统更新，非官方渠道的更新可能会带来安全风险。

Kiinan radiolaitteita koskeva ilmoitus

型号核准代码显示在产品本体的铭牌上

Kiinan viranomaisten langattomien latauslaitteiden radion hallinnointia koskeva ilmoitus (vain tietyille tuotteille)

（一）无线充模组由 PCB 板、电磁线圈、电子组件等组成，经过加工成品后，通电时电磁线圈（初级线圈）能产生电磁场。其与无线充电设备使用，利用贴片中的接收线圈（次级线圈）接收无线充电发射板产生电磁声，并将磁能转化为电能。额定传输功率:15W。工作频率范围：120~130KHz。

（二）设备符合国家《无线充电（电力传输）设备无线电管理暂行规定》以及产品质量、电磁辐射和电气安全等法律法规、国家标准等有关规定；

（三）不得擅自改变使用场景或使用条件、扩大工作频率范围、加大传输功率（包括额外加装功率放大器）；

（四）不得对其他合法的无线电业务及台（站）产生有害干扰，也不得提出免受无线电干扰和辐射无线电波干扰的保护要求，如对其他合法的无线电业务及台（站）产生有害干扰时，应立即停止使用，并在采取措施消除有害干扰后方可继续使用；

（五）无线充电设备禁用区域，禁止使用无线充电功能；

（六）使用无线充电设备如对广播业务的接收造成影响，应立即停止使用无线充电设备；

（七）在船舶、航空器和铁路机车（含动车组列车）内使用无线充电设备应当遵守本规定及相关行业主管部门的规定

Japanin viranomaisten ilmoitus

V-2 規定適合の場合

この装置は、クラス B 情報技術装置です。この装置は、家庭環境で使用することを目的としていますが、この装置がラジオやテレビジョン受信機に近接して使用されると、受信障害を引き起こすことがあります。

取り扱い説明書に従って正しい取り扱いをして下さい。

VCCI-B

VCCI32-1 規定適合の場合

この装置は、クラス B 機器です。この装置は、住宅環境で使用することを目的としていますが、この装置がラジオやテレビジョン受信機に近接して使用されると、受信障害を引き起こすことがあります。

取り扱い説明書に従 って正しい取り扱いをして下さい。

VCCI-B

5GHz 帯及び 6GHz 帯を使用する特定無線設備は屋内使用に限られています。この機器を屋外で使用することは電波法で禁じられています。

Langattoman lähiverkon (LAN), langattoman suuralueverkon (WWAN) ja Bluetooth®-yhteyden hyväksymismerkinnät

この機器は、技術基準適合証明または工事設計認証を受けた無線設備を搭載しています。

This product contains certified radio equipment.



Some products may use electronic regulatory labels (e-labels). To view the certification mark and numbers on an e-label, please refer to the previous “Accessing regulatory labels” section.

一部の製品では、電子規定ラベル（e ラベル）が使用されています。e ラベルの技適マークと認証番号を確認するには、「規定ラベルの確認」の項目をご覧ください

Meksikon viranomaisten ilmoitus

Declaración para México

La operación de este equipo está sujeta a las siguientes dos condiciones: (1) es posible que este equipo o dispositivo no cause interferencia perjudicial y (2) este equipo o dispositivo debe aceptar cualquier interferencia, incluyendo la que pueda causar su operación no deseada.

Aviso sobre conexiones inalámbricas para México:

En el caso de PC de escritorio, equipos All-in-One, terminales de punto de venta, thin clients y workstations en uso normal e instalados con un dispositivo de transmisión y recepción de radio, una distancia de separación de 20 cm garantiza que los niveles de exposición a radiofrecuencia cumplan con los requisitos de México.

Euraasian talousunionin viranomaisten ilmoitukset

Seuraavat merkinnät saattavat koskea Euraasian unionissa myytäviä tuotteita.

Производитель и дата производства



HP Inc.

Адрес: 1501 Page Mill Road, Palo Alto, California 94304, U.S.

Дата производства зашифрована в 10-значном серийном номере, расположенном на наклейке со служебной информацией изделия.

4-я, 5-я и 6-я цифры обозначают год и неделю производства. 4-я цифра обозначает год, например, «3» обозначает, что изделие произведено в «2013» году.

5-я и 6-я цифры обозначают номер недели в году производства, например, «12» обозначает «12-ю» неделю.

Өндіруші және өндіру мерзімі

HP Inc.

Мекенжайы: 1501 Page Mill Road, Palo Alto, California 94304, U.S.

Өнімнің жасалу мерзімін табу үшін өнімнің қызмет көрсету жапсырмасындағы 10 таңбадан тұратын сериялық нөмірін қараңыз.

4-ші, 5-ші және 6-шы сандар өнімнің жасалған жылы мен аптасын көрсетеді. 4-ші сан жылын көрсетеді, мысалы «3» саны «2013» дегенді білдіреді.

5-ші және 6-шы сандар берілген жылдың қай аптасында жасалғанын көрсетеді, мысалы, «12» саны «12-ші» апта дегенді білдіреді.

Местные представители:

Россия: ООО "ЭйчПи Инк",

Российская Федерация, 125171, г. Москва, Ленинградское шоссе, 16А, стр.3,

телефон/факс: +7 495 797 35 00 / +7 499 92132 50

Казахстан: Филиал компании "ЭйчПи Глобал Трэйдинг Би.Ви.", Республика Казахстан, 050040, г.

Алматы, Бостандыкский район, проспект Аль-Фараби, 77/7,

телефон/факс: +7 727 355 35 52

Жергілікті өкілдіктері:

Ресей: ООО "ЭйчПи Инк",

Ресей Федерациясы, 125171, Мәскеу, Ленинград шоссесі, 16А блок 3,

Телефон/факс: +7 495 797 35 00 / +7 499 92132 50

Қазақстан: "ЭйчПи Глобал Трэйдинг Би.Ви. "компаниясының Қазақстандағы филиалы, Қазақстан

Республикасы, 050040, Алматы к., Бостандық, Әл-

Фараби даң.ылы, 77/7,

Телефон/факс: +7 727 355 35 52

Singaporen viranomaisten langattomien laitteiden käyttöä koskeva ilmoitus

Sammuta kaikki WWAN-laitteet lentokoneessa ollessasi. Kyseisten laitteiden käyttö lentokoneessa on lainvastaista ja voi mahdollisesti vaarantaa lentokoneen toiminnan ja häiritä matkapuhelinverkkoa. Näiden ohjeiden huomiotta jättäminen saattaa johtaa mobiilipalvelujen käytön väliaikaiseen tai pysyvään kieltoon, oikeustoimenpiteisiin tai molempiin.

Radiotaajuuslaitteiden käyttöä polttoaineen jakeluasemilla, kemian alan tehtaissa ja räjähdystoimintojen läheisyydessä on myös rajoitettava.

Muiden säteilevien matkaviestinlaitteiden tapaan laitteen ollessa toiminnassa on varottava menemästä liian lähellä antenneja.

Tämä laite on suunniteltu vastaamaan kaikkiin radioaalloille altistumista koskeviin vaatimuksiin. Suunnittelu perustuu tieteellisiin suuntaviivoihin, joiden turvarajoilla pyritään varmistamaan kaikkien ihmisten turvallisuus terveydentilasta ja iästä riippumatta. Radioaaltosäteilyä koskevissa ohjeissa käytetään mittayksikkönä ominaisabsorptionopeutta (Specific Absorption Rate, SAR). SAR-testit tehdään standardoidusti niin, että laite lähettää signaalia suurimmalla hyväksytyllä tehotasolla kaikilla käytettävillä taajuuskaistoilla. SAR-tiedot perustuvat CENELECin standardeihin EN 50360 ja EN 50361, joissa raja-arvona on 2 wattia kilogrammaa kohti laskettuna 10 kudosgramman keskiarvona.

Etelä-Korean viranomaisten ilmoitukset

무선적용제품

해당 무선설비가 전파혼신 가능성이 있으므로 인명안전과 관련된 서비스는 할 수 없음 (무선모듈 제품이 설치되어 있는 경우).

몸 가까이에서 장치를 작동할 경우 , 비금속 저장 액세서리를 사용하여 장치와 몸 사이에 2.5cm 이상의 거리를 유지하십시오 .

Viranomaisten ilmoitusasiakirja

규정 제출 문서

규정 제출 문서에 의거하여 등록자(신청자) 또는 제조업체는 'HP Inc.' 또는 'HP Korea Inc.'입니다.

규정 제출 문서에 의거하여 문서에 포함된 장비명은 '컴퓨터'이며 일반적으로 다음 주요 제품 유형 중 하나로 분류됩니다.

올인원(일체형), 올인원 PC, 올인원 데스크톱 PC

컴퓨터 또는 개인용 컴퓨터

데스크톱 또는 데스크톱 PC

노트북 또는 노트북 PC

태블릿 PC

씬 클라이언트

워크스테이션

RPOS, 소매 시스템, 소매 POS(Point-of-Sale) 터미널

Thaimaan viranomaisten langatonta yhteyttä koskeva ilmoitus

เครื่องโทรคมนาคมและอุปกรณ์นี้ มีความสอดคล้องตามมาตรฐานหรือข้อกำหนดของ กสทช.

(This telecommunication equipment conforms to the requirements of NBTC.)

เครื่องวิทยุคมนาคมนี้มีระดับการแผ่คลื่นแม่เหล็กไฟฟ้าสอดคล้องตามมาตรฐานความปลอดภัยต่อสุขภาพของมนุษย์จากการใช้เครื่องวิทยุคมนาคมที่คณะกรรมการกิจการโทรคมนาคมแห่งชาติประกาศกำหนด

This radio communication equipment has the electromagnetic field strength in compliance with the Safety Standard for the Use of Radio communication Equipment on Human Health announced by the National Telecommunications Commission.

Taiwanin NCC-ilmoitukset

Taiwania koskevat seuraavat ilmoitukset.

無線 LAN 802.11 裝置/藍牙裝置/短距離通訊裝置:

取得審驗證明之低功率射頻器材，非經核准，公司、商號或使用者均不得擅自變更頻率、加大功率或變更原設計之特性及功能。低功率射頻器材之使用不得影響飛航安全及干擾合法通信；經發現有干擾現象時，應立即停用，並改善至無干擾時方得繼續使用。前述合法通信，指依電信管理法規定作業之無線電通信。低功率射頻器材須忍受合法通信或工業、科學及醫療用電波輻射性電機設備之干擾。

應避免影響附近雷達系統之操作。

高增益指向性天線只得應用於固定式點對點系統。

減少電磁波影響，請妥適使用。

Lentomatkustusta koskeva ilmoitus

Lentoyhtiöillä on oikeus kieltää elektronisten laitteiden käyttö liikennelentokoneissa.

Käyttäjän vaihdettavissa olevia akkuja koskeva ilmoitus

Akun käyttöiän päättyessä sitä ei saa hävittää tavallisten kotitalousjätteiden mukana. Noudata tietokoneakkujen hävittämistä koskevia paikallisia määräyksiä ja lakeja.

HP kehottaa asiakkaitaan kierrättämään käytetyt sähkölaitteet, alkuperäiset HP:n mustepatruunat ja ladattavat paristot ja akut. Lisätietoja kierrätysohjelmista on HP:n sivustolla osoitteessa http://www.hp.com/recycle.

Lisätietoja käyttäjän vaihdettavissa olevan akun poistamisesta on laitteen mukana toimitetussa käyttöoppaassa.

Tehtaalla sinetöityä akkua koskevat ilmoitukset

Käyttäjät eivät pysty vaihtamaan tämän laitteen akku(j)a. Akun poistaminen tai vaihtaminen voi mitätöidä tuotetakuun. Jos akkua ei saa enää ladattua, ota yhteyttä tukeen.

Akun käyttöiän päättyessä sitä ei saa hävittää tavallisten kotitalousjätteiden mukana. Noudata akkujen hävittämistä koskevia paikallisia lakeja ja määräyksiä.

Lasereita koskevien säännösten noudattaminen

Käytä tätä varoitusta varoittamaan virheellisen laserin käytön aiheuttaman säteilyaltistuksen mahdollisuudesta.

⚠ VAROITUS! Muiden kuin tässä tai lasertuotteen asennusoppaassa mainittujen ohjaimien, asetusten tai menettelytapojen käyttäminen saattaa johtaa terveydelle vaaralliselle säteilylle altistumiseen. Voit vähentää vaarallisen säteilyn riskiä seuraavasti:

- Älä yritä avata moduulin koteloa. Sisällä ei ole käyttäjän huollettavissa olevia osia.
- Älä käytä laserlaiteen hallintalaitteita tai säätöjä tai tee toimia muulla kuin lasertuotteen asennusoppaassa kuvatulla tavalla.
- Jätä laitteen korjaus valtuutettujen palveluntarjoajien tehtäväksi.

Tässä laitteessa voi olla optinen tallennuslaite (esimerkiksi CD- tai DVD-asema) ja/tai kuituoptiikkaan perustuva lähetin/vastaanotin. Jokainen näistä laserin sisältävistä laitteista on luokiteltu standardin IEC/EN 50689:2021 mukaiseksi luokan 1 lasertuotteeksi, joka vastaa kyseisen standardin turvallisuudelle asettamia vaatimuksia.

CLASS 1 CONSUMER LASER PRODUCT

EN 50689:2021

Jokainen lasertuote on yhdenmukainen Yhdysvaltain FDA-määräysten 21 CFR 1040.10 ja 1040.11 kanssa Laser Notice -julkaisun numerossa 50 (päivätty 24.6.2008) tai 56 (päivätty 8.5.2019) mainittuja poikkeuksia lukuun ottamatta.

CLASS 1 LASER PRODUCT

Tietoliikennelaitteen hyväksynnät

Tietokoneessa oleva tietoliikennelaite on hyväksytty liitettäväksi puhelinverkkoon maissa ja alueilla, joiden hyväksymismerkintä näkyy modeemissa tai tietokoneen pohjassa olevassa tuotetarrassa.

Varmista tuotteen mukana toimitetusta käyttöoppaasta, soveltuuko laite käytettäväksi laitteen sijaintimaassa tai -alueella. Muun kuin sijaintimaan tai -alueen valitseminen saattaa aiheuttaa sen, että modeemin asetukset ovat kyseisen maan tai alueen teleliikennesäädösten tai -lakien vastaisia. Modeemi ei välttämättä myöskään toimi kunnolla, mikäli maa- tai aluevalinta on väärä. Jos maa- tai aluevalintaa tehtäessä näyttöön tulee sanoma, että laite ei tue tätä asetusta, modeemia ei ole hyväksytty käytettäväksi kyseisessä maassa tai kyseisellä alueella eikä sitä siksi saa käyttää.

Modeemia koskevat ilmoitukset

Kanada, Japani, Uusi-Seelanti ja Yhdysvallat käyttävät omia modeemeja koskevia ilmoituksiaan.

Yhdysvaltain viranomaisten modeemia koskevat ilmoitukset

Tämä laite on FCC:n sääntöjen osan 68 sekä ACTA:n (Administrative Council for Terminal Attachments) asettamien vaatimusten mukainen. Tietokoneen pohjassa tai modeemissa on tarra, joka sisältää muiden tietojen ohella tuotteen tunnistetiedot muodossa US:AAAEQ##TXXXX. Nämä tiedot on pyydettäessä ilmoitettava puhelinyhtiölle.

Käytettävä sertifioinnin mukainen pistoke: USOC = RJ11C. Kun laite kytketään käyttötilan liitäntöihin ja puhelinverkkoon, käytettävän pistokkeen ja liittimen on oltava FCC:n sääntöjen osan 68 sekä ACTA:n asettamien vaatimusten mukaisia. Tuotteen mukana toimitetaan säännösten mukainen puhelinjohto ja modulaaripistoke. Se on suunniteltu käytettäväksi yhteensopivan ja säännösten mukaisen modulaariliitännän kanssa. Lisätietoja on asennusohjeissa.

REN-luvun avulla määritetään puhelinlinjaan kytkettävien laitteiden enimmäismäärä. Jos puhelinlinjaan kytketään liian monta laitetta, laitteet eivät ehkä hälytä puhelun saapuessa. Yleensä puhelinlinjaan kytkettävien laitteiden REN-lukujen summa voi olla enintään viisi (5,0). Lisätietoja REN-lukujen summan määrittämisestä ja puhelinlinjaan kytkettävien laitteiden enimmäismäärästä saa paikallisesta puhelinyhtiöstä. Jos tuote on hyväksytty 23.7.2001 jälkeen, sen REN-luku sisältyy tuotteen tunnistetietoihin, jotka ilmaistaan muodossa US:AAAEQ##TXXXX. Numerot ## ilmaisevat REN-luvun ilman desimaalierotinta (esimerkiksi 03 tarkoittaa REN-lukua 0,3). Jos tuote on hyväksytty yllä mainittua ajankohtaa aiemmin, sen REN-luku ilmaistaan tarrassa erikseen.

Jos tämä HP-laite aiheuttaa häiriöitä puhelinverkossa, puhelinyhtiö ilmoittaa etukäteen, että se saattaa joutua keskeyttämään palvelun väliaikaisesti. Jos etukäteen ilmoittaminen ei ole mahdollista, puhelinyhtiö ilmoittaa käyttäjälle keskeytyksestä mahdollisimman pian. Käyttäjälle ilmoitetaan samalla mahdollisuudesta valittaa tarvittaessa FCC:lle.

Puhelinyhtiö voi tehdä toimitiloihinsa, laitteisiinsa, toimintaansa tai käytäntöihinsä muutoksia, jotka saattavat vaikuttaa laitteen toimintaan. Tällaisessa tapauksessa puhelinyhtiön on ilmoitettava muutoksista etukäteen, jotta käyttäjällä on mahdollisuus ryhtyä tarvittaviin toimiin katkeamattoman palvelun saamiseksi.

Jos laitteen toiminnassa ilmenee ongelmia, ota yhteyttä tekniseen tukeen. Jos laite aiheuttaa häiriöitä puhelinverkossa, puhelinyhtiö saattaa pyytää käyttäjää irrottamaan laitteen verkosta, kunnes ongelma on ratkaistu. Korjaa laitetta ainoastaan sen mukana mahdollisesti toimitetun käyttöoppaan Vianmääritys-osassa neuvotulla tavalla.

Puhelinlinjayhteyksien hinnat vaihtelevat paikallisen viranomaisen asettaman hinnaston mukaan. Lisätietoja saa paikalliselta julkisia palveluita ja/tai yritystoimintaa säätelevältä viranomaiselimeltä.

Jos käyttäjän asunnossa on puhelinlinjaan kytketty hälytysjärjestelmä, hänen on varmistettava, ettei tämän HP-laitteen asentaminen poista hälytyslaitetta käytöstä. Hälytyslaitteen toimintaa koskevat kysymykset voi osoittaa puhelinyhtiölle tai pätevälle puhelinasentajalle.

Yhdysvaltain puhelinalaa koskevan kuluttajansuojalain (Telephone Consumer Protection Act, 1991) mukaan kaikkien tietokoneella tai muulla elektronisella laitteella (mukaan luettuna faksilaite) lähetettyjen viestien jokaisen sivun ylä- tai alareunassa taikka ensimmäisellä sivulla tulee olla selkeä lähetyspäivämäärä- ja kellonaikamerkintä sekä viestin lähettäneen yrityksen, yhteisön tai yksityishenkilön tunniste- ja yhteystiedot (esimerkiksi lähettävän laitteen puhelinnumero). Ilmoitettu puhelinnumero ei saa olla 900-alkuinen numero eikä mikään muu numero, johon soittaminen ylittää paikallis- tai kaukopuhelumaksun.

Käyttäjän tulee ohjelmoida kyseiset tiedot faksilaitteeseen laitteen ohjelmiston käyttöohjeessa kuvatulla tavalla

Kanadan viranomaisten modeemia koskevat ilmoitukset

Tämä laite on asianmukaisten Industry Canadan teknisten määritysten mukainen.

REN (Ringer Equivalence Number) -luku määrittää puhelinliittymään liitettävien laitteiden sallitun enimmäismäärän. Liittymään voidaan liittää vapaasti erilaisia laitteita edellyttäen, että kaikkien laitteiden REN-lukujen summa on enintään 5. Tämän päätelaitteen REN-luku on 1,0.

Japanin viranomaisten modeemia koskevat ilmoitukset

Jos tietokoneen pohjassa ei ole Japanin viranomaisten hyväksymismerkintää, katso lisätietoja alla olevasta hyväksymismerkinnästä.

Japanin viranomaisten hyväksymismerkintä V.92 56K Data/Fax -modeemille:



Jos tietokoneen pohjassa ei ole Japanin viranomaisten hyväksymismerkintää, katso lisätietoja alla olevasta hyväksymismerkinnästä.

LSI Corporation PCI-SV92EX Soft -modeemin japanilainen varmennusmerkintä on seuraava:



Uuden-Seelannin viranomaisten modeemia koskevat ilmoitukset

Telecomin myöntämä päätelaitteen televiestintälupa (Telepermit) osoittaa pelkästään, että Telecom vahvistaa laitteen täyttävän Telecom-verkkoon yhdistämistä koskevat vähimmäisvaatimukset.

Se ei merkitse, että Telecom antaisi tuotteelle hyväksynnän tai takuun. Lupa ei ennen kaikkea takaa laitteen toimivan moitteettomasti muiden teleluvan saaneiden erimerkkisten tai -mallisten laitteiden kanssa. Luvan saaminen ei myöskään tarkoita välttämättä sitä, että laite on yhteensopiva kaikkien Telecomin verkkopalvelujen kanssa.

Tämä laite ei toimi oikein kaikissa käyttöolosuhteissa sen suurimmilla nopeuksilla. Telecom ei vastaa kyseisissä tilanteissa mahdollisesti ilmenevistä ongelmista.

Jos laite käyttää pulssivalintaa, Telecom ei takaa, että Telecomin linjat tukevat pulssivalintaa tulevaisuudessa.

Kun laite on liitetty samaan linjaan muiden laitteiden kanssa, pulssivalinnan käyttäminen voi tuottaa pirinää tai kohinaa sekä aiheuttaa virheellisen linjatilasignaalin. Jos kyseisiä ongelmia ilmenee, käyttäjän *ei* tule ottaa yhteyttä Telecomin vikapalveluun.

Jotkin parametrit, jotka vaaditaan Telecomin teleluvan saamiseksi, ovat riippuvaisia tämän laitteen kanssa käytettävästä tietokoneesta. Muiden laitteiden asetukset on määritettävä niin, että ne toimivat seuraavien Telecomin määritysten rajoissa:

- Samaan numeroon saa tehdä manuaalisesti enintään 10 soittoyritystä 30 minuutin kuluessa.
- Jokaisen soittoyrityksen jälkeen laitteisto sulkee linjan vähintään 30 sekunniksi ennen seuraavan soittoyrityksen aloittamista.
- Soitettaessa automaattisesti eri numeroihin laitteiston asetukset tulee määrittää niin, että jokaisen soittoyrityksen jälkeen linja suljetaan vähintään viideksi sekunniksi ennen seuraavan soittoyrityksen aloittamista.
- Laite on asetettava vastaamaan soittoihin 3–30 sekunnin kuluessa (joten asetuksen tulee olla 2–10 sekuntia).

Äänituki

Kaikkien tätä laitetta puhelinkeskustelujen tallentamiseen käyttävien henkilöiden tulee toimia Uuden-Seelannin lainsäädännön mukaisesti.

Tämä vaatii sen, että ainakin toinen keskustelun osapuoli on tietoinen puhelun nauhoittamisesta. Lisäksi on noudatettava vuoden 1993 Privacy Act -lain periaatteita kerättävien henkilötietojen luonteen, keräystarkoituksen, käyttötapojen ja kolmansille osapuolille luovuttamisen osalta.

Laitetta ei saa asettaa soittamaan automaattisesti Telecomin hätäpuhelinnumeroon 111.

Macrovision Corporationin ilmoitus

Tässä tuotteessa on käytetty tekijänoikeuksilla suojattua teknologiaa, joka on suojattu tietyillä Yhdysvaltain patenteilla ja muilla immateriaalioikeuksilla, joiden omistaja on Macrovision Corporation tai muu taho.

Tekijänoikeuksilla suojatun teknologian käytölle on oltava Macrovision Corporationin lupa ja sitä saa käyttää vain kotikäytössä tai muussa rajoitetussa käytössä, ellei Macrovision Corporation ole myöntänyt lupaa muunlaiseen käyttöön. Ohjelmakoodin tai tuotteen purkaminen on kiellettyä.

3 Turvallisuusohjeet

Tuotteen ohjeet saattavat vaatia yhden tai useamman turvallisuusilmoituksen.

Tärkeää turvallisuutta koskevaa tietoa

Nämä ilmoitukset saattavat koskea useita tuotteita.

⚠ **VAROITUS!** Lue *Turvallisen ja mukavan työympäristön opas* vakavien vammojen välttämiseksi. Oppaassa selitetään oikea työpisteen suunnittelu, oikea työasento ja oikeat työtavat tietokoneen käyttäjälle. Oppaassa on myös tärkeitä tietoja sähköturvallisuudesta ja mekaanisesta turvallisuudesta. Opas löytyy verkosta osoitteesta http://www.hp.com/ergo ja tuotteen mukana tulevalta ohje-CD-levyltä.

Tietokone saattaa olla painava; huomioi ergonominen nostoasento, kun siirrät laitetta.

Asenna tietokone lähelle pistorasiaa. Tietokoneen virta katkaistaan pääasiallisesti virtajohdosta, joten sen täytyy olla aina helposti ulottuvilla. Jos tietokoneen mukana toimitetussa virtajohdossa on maadoitettu pistoke, käytä sitä aina asianmukaisesti maadoitetun pistorasian kanssa sähköiskuvaaran välttämiseksi.

Voit vähentää puhelinverkon aiheuttaman sähköiskun mahdollisuutta kytkemällä tietokoneen pistorasiaan ennen sen yhdistämistä puhelinlinjaan. Katkaise myös puhelinlinjan yhteys ennen tietokoneen irrottamista pistorasiasta.

Irrota aina modeemin johto puhelinjärjestelmästä ennen tietokoneen kannen asettamista paikoilleen tai sen poistamista.

Älä käytä tietokonetta, kun sen kansi on irrotettu.

Irrota aina turvallisuutesi varmistamiseksi tietokone virtalähteestä ja teleliikennejärjestelmistä (kuten puhelinlinjoista), verkoista tai modeemeista ennen huoltotoimenpiteiden suorittamista. Jos et tee niin, seurauksena voi olla henkilövahinko tai laitteen vaurioituminen. Vaaralliset jännitetasot sijaitsevat tuotteen virtalähteen ja modeemin sisällä.

Jos järjestelmän virrantarve ylittää tietyn kapasiteetin tietyllä kokoonpanolla, järjestelmä saattaa tilapäisesti poistaa käytöstä tietyt USB-portit.

⚠ **VAROITUS!** Tulipalon, sähköiskun ja henkilövahinkojen riskin pienentämiseksi tätä laitetta käytettäessä on noudatettava ainakin seuraavia perusturvallisuusohjeita:

- Älä käytä tätä laitetta lähellä vettä (esimerkiksi kylpyammeen, pesualtaan, pyykki- tai uima-altaan tai tiskipöydän läheisyydessä taikka kosteassa kellarissa).
- Vältä laitteen käyttöä ukonilman aikana. Voit altistua salaman aiheuttamalle sähköiskulle.
- Älä käytä tätä laitetta kaasuvuodosta ilmoittamiseen, jos olet vuotopaikan läheisyydessä.
- Irrota aina modeemijohto laitteesta ennen sen kannen avaamista tai ennen kuin kosketat maadoittamatonta modeemijohtoa, -liitäntää tai sisäistä komponenttia.
- Jos laitteen mukana ei ole toimitettu puhelinkaapelia, käytä vain vähintään 26 AWG:n tietoliikennekaapelia.

- Älä kytke modeemi- tai puhelinkaapelia RJ-45-liitäntään (verkkoliitäntään).

SÄILYTÄ NÄMÄ OHJEET.

TÄRKEÄÄ: Jos tietokoneen kanssa toimitetaan jännitteenvalitsin käytettäväksi 115 tai 230 voltin virtajärjestelmässä, jännitteenvalitsin on asetettu valmiiksi vastaamaan tuotteen alkuperäiselle myyntimaalle/-alueelle soveltuvaa jänniteasetusta. Jännitteenvalitsimen vaihtaminen väärään asentoon saattaa vahingoittaa tietokonetta ja mitätöidä mahdollisen epäsuoran takuun.

Tämän tuotteen kytkemistä IT-sähkövoimajärjestelmään (vaihtovirran jakelujärjestelmään, jolla ei ole suoraa yhteyttä maahan sovellettavien turvallisuusstandardien mukaisesti) ei ole arvioitu.

Lämpöä koskeva turvallisuusilmoitus

Käytä tätä varoitusta, jos liiallisesta kuumuudesta aiheutuvat vahingot ovat mahdollisia.

⚠ VAROITUS! Älä pidä kannettavaa tietokonetta suoraan sylissä tai tuki tietokoneen jäähdytysaukkoja. Näin voit vähentää lämmön aiheuttamien vammojen sekä kannettavan tietokoneen ylikuumenemisen riskiä. Käytä kannettavaa tietokonetta vain kovalla ja tasaisella alustalla. Älä anna kovien pintojen, kuten tietokoneen vieressä olevan valinnaisen tulostimen, tai pehmeiden pintojen, kuten tyynyjen, mattojen tai vaatteiden, estää tietokoneen ilmanvaihtoa. Älä myöskään anna verkkovirtalaitteen päästä kosketuksiin ihosi tai pehmeiden pintojen, kuten tyynyjen, mattojen tai vaatteiden, kanssa käytön aikana. Tämä tietokone ja HP:n toimittama verkkovirtalaite täyttävät sovellettavissa turvallisuusstandardeissa määritetyt käyttäjän käsittelemien pintojen lämpötilarajoihin liittyvät määräykset.

⚠ HUOMIO: Voit vähentää lämmön aiheuttamien vammojen riskiä välttämällä koskettamasta sisäisiä kuumia pintoja, ennen kuin sisäiset pinnat ovat jäähtyneet huoneenlämpötilaan.

Mahdollisia turvallisuusongelmia koskeva ilmoitus

Tällä ilmoituksella voit varoittaa käyttäjiä ei-turvallisen ja hallitsemattoman vian mahdollisuudesta.

Älä käytä tietokonetta, jos huomaat jotain seuraavista (tai jos olet havainnut muita turvallisuusongelmia): rätisevää, sihisevää tai paukahtelevaa ääntä tai tietokoneen tuottamaa vahvaa hajua tai savua. Nämä ovat normaaleita ilmiöitä, kun laitteen sisäinen elektroninen komponentti vioittuu turvallisella ja hallitulla tavalla. Nämä ilmiöt voivat kuitenkin viitata mahdolliseen turvallisuusongelmaan. Älä oleta, että kyseessä on turvallinen vioittuminen. Sammuta tietokone, irrota se virtalähteestä ja pyydä apua teknisestä tuesta.

Asennus-CD-levy

Katso asennusohjeet ennen laitteen liittämistä syöttölähteeseen.

⚠ VAROITUS! Tietokone voi sisältää jännitteisiä ja liikkuvia osia. Katkaise virta laitteesta ennen kotelon irrottamista. Asenna kotelo ja kiinnitä se ennen virran kytkemistä uudelleen laitteistoon.

Akustiikkaa koskeva ilmoitus

Käytä tätä varoitusta, kun äänenpaine saattaa olla suositeltua tai odotettua heikompi.

Äänenpaineen taso (LpA) on huomattavasti alhaisempi kuin 70dB(A) (käyttäjän sijainnissa normaalissa käytössä ISO 7779 -standardin mukaisesti). Voit tarkistaa tuotteen melupäästötiedot siirtymällä

osoitteessa http://www.hp.com/go/ted kohtaan ”IT ECO Declarations” ja valitsemalla tuoteluokan avattavasta valikosta.

Akkuja ja paristoja koskeva ilmoitus

Yksi tai useampi näistä turvallisuusilmoituksista voi koskea tuotteen akkua.

⚠ **VAROITUS!** Tuote voi sisältää sisäisen litiummangaanidioksidi-, vanadiumpentoksidi- tai alkaliakun tai -pariston. Akun tai pariston sopimaton käsittely saattaa aiheuttaa tulipalo- ja palovammavaaran.

⚠ **VAROITUS!** Älä yritä ladata paristoa uudelleen.

⚠ **VAROITUS!** Älä säilytä akkua tai paristoa yli 60 °C:n lämpötilassa.

⚠ **VAROITUS!** Käyttöturvallisuuden varmistamiseksi tietokoneessa on suositeltavaa käyttää vain sen mukana toimitettua akkua, HP:n varaosana toimittamaa akkua tai HP:ltä lisävarusteena hankittua yhteensopivaa akkua. Nopea lataus ei ehkä ole saatavissa yhteensopimattomiin tai muihin kuin HP:n akkuihin.

⚠ **VAROITUS!** Älä pura, murskaa tai lävistä akkua, sillä siitä voi olla seurauksena tulipalo tai syöpymisvaurioita. Älä aiheuta oikosulkuja akun ulkoisiin liittimiin. Älä altista akkua tulelle tai vedelle.

⚠ **VAROITUS!** Vääräntyyppisen akun käyttö aiheuttaa räjähdysvaaran. Käytetyt akut on hävitettävä ohjeiden mukaisesti.

⚠ **VAROITUS!** Vaihda vain tähän tuotteeseen suunniteltuun HP-varaosaan.

⚠ **VAROITUS!** Älä niele akkua. Muutoin on olemassa kemiallisen palovamman vaara.

⚠ **VAROITUS!** Tämä tuote sisältää nappipariston. Jos nappiparisto nielaistaan, se voi aiheuttaa vakavia sisäisiä palovammoja jo kahden tunnin kuluttua ja kuoleman.

⚠ **VAROITUS!** Pidä uudet ja käytetyt paristot ja akut poissa lasten ulottuvilta.

⚠ **VAROITUS!** Jos paristokotelon kansi ei sulkeudu tiukasti, lopeta tuotteen käyttäminen ja pidä se poissa lasten ulottuvilta.

⚠ **VAROITUS!** Jos epäilet, että paristoja tai akkuja on nielty tai että niitä on joutunut kehon sisään, hakeudu välittömästi lääkärin hoitoon.

⚠ **VAROITUS!** Jos paristo jätetään erittäin kuumaan paikkaan, voi aiheutua räjähdys tai syttyvää nestettä tai kaasua voi vuotaa.

⚠ **VAROITUS!** Jos paristo altistuu erittäin alhaiselle ilmanpaineelle, voi aiheutua räjähdys tai syttyvää nestettä tai kaasua voi vuotaa.

⚠ **VAROITUS!** Poista ja kierrätä tai hävitä käytetyt paristot välittömästi paikallisten määräysten mukaisesti sekä pidä ne poissa lasten ulottuvilta. Paristoja EI SAA hävittää kotitalousjätteen mukana eikä polttaa.

⚠ **VAROITUS!** Käytetytkin paristot voivat aiheuttaa vakavia vammoja tai kuoleman.

⚠ **VAROITUS!** Saat hoitotietoja soittamalla paikalliseen myrkytystietokeskukseen.

⚠ **VAROITUS!** Jos paristot eivät ole ladattavia, niitä ei tule ladata uudelleen.

⚠ **VAROITUS!** Älä pakota purkausta, lataa, pura, lämmitä yli 60 °C:seen (149 °F) tai polta. Se voi aiheuttaa loukkaantumisen, sillä purkautuminen, vuoto tai räjähdys voi aiheuttaa kemiallisia palovammoja.

⚠ VAROITUS! Varmista, että paristot on asennettu navat oikein päin (+ ja –).

⚠ VAROITUS! Älä käytä yhtä aikaa vanhoja ja uusia paristoja, eri tuotemerkkejä tai eri paristotyyppejä, kuten alkali- tai hiili-sinkkiparistoja tai ladattavia paristoja.

⚠ VAROITUS! Poista paristot laitteista ja kierrätä tai hävitä ne välittömästi paikallisten määräysten mukaisesti, jos niitä ei käytetä pitkään aikaan.

⚠ VAROITUS! Sulje paristokotelon kansi aina kokonaan. Jos paristokotelon kansi ei sulkeudu tiukasti, lopeta tuotteen käyttäminen, irrota paristot ja pidä ne poissa lasten ulottuvilta.

⚠ VAROITUS! Vaihda akku vain yhteensopivaan akkutyyppiin. Pöytätietokoneiden yhteensopiva akkutyyppi on CR2032.

⚠ VAROITUS! Akun nimellisjännite on 3 V.

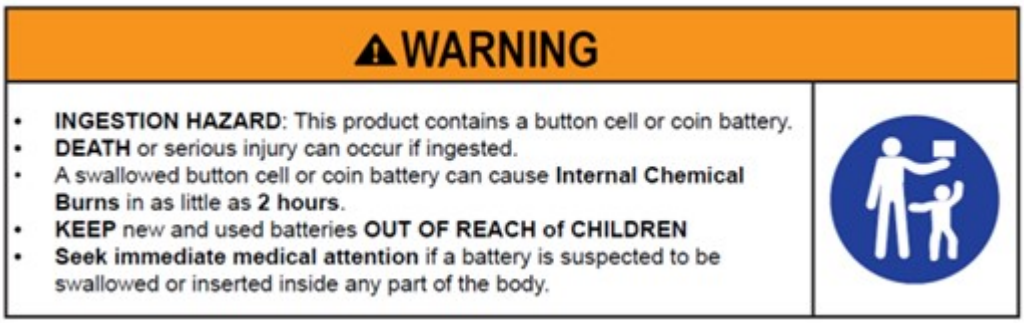

Taulukko 3-1 **Akun hävityksen symboli ja kuvaus**

Kuvake	Kuvaus
	Paristoja, paristopakkauksia ja akkuja ei saa hävittää muun kotitalousjätteen mukana. Toimita ne kierrätykseen tai asianmukaiseen jätteenkäsittelyyn julkisen jätehuollon kautta tai palauttamalla ne HP:lle, HP:n auktorisoidulle kumppanille tai näiden edustajalle.

Tuuletinta koskevat ilmoitukset

Käytä yhtä tai useampaa näistä varoituksesta käyttäjien varoittamiseen tuulettimen siipien aiheuttamien vammojen mahdollisuudesta.

⚠ VAROITUS!  Pidä kehonosat kaukana tuulettimen siivistä.

⚠ VAROITUS! Pidä kehonosat kaukana tuulettimen siivistä.

⚠ VAROITUS! Pidä kehonosat poissa liikeradalta.

Kuulokemikrofonin ja kuulokkeiden äänenvoimakkuutta koskeva ilmoitus

Tässä ilmoituksessa varoitetaan kuulokemikrofonien ja kuulokkeiden suuren äänenvoimakkuuden käytöstä.

⚠ **VAROITUS!**  Älä altista kuuloasi suurille äänenvoimakkuuksille pitkäkestoisesti, jotta et saa kuulovaurioita.

Jos äänenvoimakkuus tai taajuuskorjain säädetään muuhun kuin keskiasentoon, kuulokkeisiin syötettävä jännite ja samalla äänenpaine voivat nousta. Muiden kuin valmistajan määrittämien kuulokelähtöliitäntään vaikuttavien tekijöiden käyttäminen (esimerkiksi käyttöjärjestelmä, taajuuskorjainohjelmisto, laiteohjelmisto tai ohjain) voi nostaa kuulokkeisiin syötettävää jännitettä ja samalla äänenpainetta.

Laserturvallisuus

Koskee tuotteita, joissa on optisia asemia tai kuituoptisia lähetin-vastaanottimia.

Tämän tuotteen mukana on mahdollisesti toimitettu optinen tallennuslaite (kuten CD- tai DVD-asema) ja/tai optisen kuidun vastaanotin. Jokainen näistä laitteista sisältää laseria, joka on luokiteltu luokan 1 laserlaitteeksi standardin IEC 60825-1 mukaisesti ja täyttää kyseisessä standardissa asetetut turvallisuusvaatimukset.

Jokainen lasertuote on yhdenmukainen Yhdysvaltain FDA-määräysten 21 CFR 1040.10 ja 1040.11 kanssa, Laser Notice -julkaisun numerossa 50 (päivätty 24.6.2008) ja numerossa 56 (päivätty 8.5.2019) mainittuja poikkeuksia lukuun ottamatta.

⚠ **VAROITUS!** Muiden kuin tässä tai laserlaitteen asennusoppaassa mainittujen säätöjen, asetusten, toimintojen tai menettelytapojen käyttäminen saattaa johtaa terveydelle vaaralliselle säteilylle altistumiseen. Voit vähentää vaarallisen säteilyn riskiä seuraavasti:

- Älä yritä avata moduulin koteloa. Sisällä ei ole käyttäjän huollettavissa olevia osia.
- Älä käytä laserlaitteessa muita säätimiä tai tee muita säätöjä tai toimenpiteitä kuin mitä tässä on määritetty.
- Jätä laitteen korjaus HP:n valtuutettujen huoltoteknikoiden tehtäväksi.

Virtalähdettä ja virtajohtoa koskevat vaatimukset

Eri mailla on erilaisia vaatimuksia virtalähteille ja -johdoille.

Virtalähdeluokka I:n maadoitusvaatimukset

Vikavirralta suojaamiseksi laite tulee kytkeä maadoitettuun jakorasiaan. Kytke järjestelmän virtajohto maadoitettuun vaihtovirtapistorasiaan. Korvaavat virtajohdot eivät ehkä ole riittävän hyvin suojattuja. Käytä vain tämän tuotteen mukana toimitettavaa virtajohtoa tai HP Inc.:n hyväksymää korvaavaa virtajohtoa.

Brasilian viranomaisten ilmoitus

Este equipamento deve ser conectado obrigatoriamente em tomada de rede de energia elétrica que possua aterramento (três pinos), conforme a norma nbr abnt 5410,visando a segurança dos usuários contra choques elétricos.

Tanska

Apparatets stikprop skal tilsluttes en stikkontakt med jord, som giver forbindelse til stikproppens jord.

Suomi

Laite on liitettävä suojakoskettimilla varustettuun pistorasiaan.

Norja

Apparatet må tilkoples jordet stikkontakt.

Ruotsi

Apparaten skall anslutas till jordat uttag.

Virtalähde, PoE

Tiettyjen tuotteiden virtalähteissä on ulkoinen virtakytkin. Tuotteen jännitteen valintakytkimen avulla se toimii millä tahansa 100–127 voltin tai 200–240 voltin vaihtovirtaa käyttävällä johdinjännitteellä. Virtalähteet tuotteissa, joissa ei ole ulkoisia virtakytkimiä, on varustettu sisäisillä piireillä, jotka tunnistavat saapuvan jännitteen ja vaihtavat automaattisesti oikeaan jännitteeseen.

⚠ **VAROITUS!** Mahdollisten turvallisuusongelmien pienentämiseksi HP suosittelee käyttämään vain HP-merkkisiä verkkovirtalaitteita.

Kiina

消费者若使用电源适配器供电，则应购买配套使用获得 CCC 认证并满足标准要求的电源适配器

Käyttö Norjassa

Jotkin tuotteet on suunniteltu IT-virtajärjestelmälle, jonka pääjännite on 230 V.

Virtajohtoa koskevat vaatimukset

Yksi tai useampi näistä ohjeista saattaa koskea tuotteen virtajohtoa.

⚠ **VAROITUS!** Voit vähentää sähköiskun tai laitteen vahingoittumisen vaaraa toimimalla seuraavasti:

- Kytke virtajohto pistorasiaan, johon on aina vaivaton pääsy.
- Katkaise tietokoneen virta irrottamalla virtajohto pistorasiasta.
- Jos tietokoneen mukana toimitettiin virtajohto, jossa on kolmipiikkinen pistoke, kytke se kolmireikäiseen maadoitettuun pistorasiaan. Älä poista virtajohdon maadoituspiikkiä käytöstä esimerkiksi käyttämällä kaksipiikkistä sovitinta. Maadoituspiikki on tärkeä suojavaruste.

Tuotteen mukana toimitetut virtajohdot vastaavat laitteen ostomaan vaatimuksia. Käytä vain yksikön mukana toimitettua virtajohtoa tai HP Inc:n tai hyväksytyn HP Inc:n tavarantoimittajan toimittamaa korvaavaa virtajohtoa. Varaosien numerot löytyvät osoitteesta http://www.hp.com/support.

Muissa maissa käytettäväksi tarkoitettujen virtajohtosarjojen virtakapasiteetin on vastattava tuotteen käyttömaan vaatimuksia. Saat lisätietoja virtajohtosarjoja koskevista vaatimuksista ottamalla yhteyttä valtuutettuun HP:n jakelijaan, jälleenmyyjään tai palveluntarjoajaan.

⚠ **VAROITUS!** Älä käytä muiden tuotteiden virtajohtoja. Tuotteita vastaamattomat virtajohdot voivat aiheuttaa sähköiskun vaaran sekä palovaaran.

Alla luetellut vaatimukset koskevat kaikkia maita:

- Sen maan, jossa virtajohto asennetaan, valtuutetun hyväksyntälaitoksen pitää hyväksyä virtajohto.

Virtajohdon tulee kulkea niin, ettei se joudu puristuksiin ja ettei sen päällä kävellä. Kiinnitä erityistä huomiota pistokkeeseen, pistorasiaan ja kohtaan, jossa virtajohto tulee ulos laitteesta.

⚠ **VAROITUS!** Älä käytä tätä tuotetta, jos sen virtajohtosarja on vahingoittunut. Jos virtajohtosarja on vahingoittunut, millä tahansa tavalla, vaihda se välittömästi. Vaurioituneet johdot voivat altistaa käyttäjän vaaroille.

Virtajohtoa koskeva ilmoitus

Jos laitteen mukana ei toimitettu sen kanssa käytettävän ulkoisen virtalähteen virtajohtoa, hanki virtajohto, joka on hyväksytty käytettäväksi omassa maassasi / omalla alueellasi.

Tuotteen virtajohdon tulee olla mitoitettu niin, että se vastaa laitekilvessä mainittuja jännite- ja virta-arvoja. Johdon sallitun jännitteen ja virran tulee olla suurempi kuin laitteeseen merkitty jännite ja virta. Lisäksi johdon halkaisijan on oltava vähintään **0,75 mm²** / 18 AWG ja pituuden **1,0–2 m**. Jos sinulla on kysyttävää käytettävän virtajohdon tyypistä, ota yhteyttä valtuutettuun huoltoon.

Virtajohdon tulee kulkea niin, ettei se joudu puristuksiin ja ettei sen päällä kävellä. Kiinnitä erityistä huomiota pistokkeeseen, pistorasiaan ja kohtaan, jossa virtajohto tulee ulos laitteesta.

HP:n ulkoisen virtalähteen tasavirtapistoke

Diagrammissa on kuvattu HP:n ulkoisen virtalähteen tasavirtapistoke.

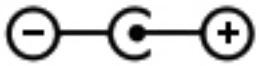

Japanin viranomaisten virtajohtoa koskeva ilmoitus

製品には、同梱された電源コードをお使い下さい。

同梱された電源コードは、他の製品では使用出来ません。

Japanin viranomaisten virtajohtoa koskevat vaatimukset

Käytä vain tämän tuotteen mukana tullutta virtajohtoa, kun käytät laitetta Japanissa.

⚠ **HUOMIO:** Älä käytä tämän tuotteen mukana tullutta virtajohtoa muiden tuotteiden kanssa.

Puristumisvaara

Käytä tätä varoitusta varoittamaan puristusvammojen mahdollisuudesta.

⚠ **VAROITUS!** Tarkkaile puristusvaara-alueita. Pidä sormet poissa sulkeutuvista osista.

Televisioantennin liittimien suojaus

Televisioantennien liittimet saattavat olla useiden turvallisuusilmoitusten alaisia.

Television ulkoantennin maadoitus

Jos liität tuotteeseen ulkoantennin tai kaapelijärjestelmän, varmista, että ne on maadoitettu tuotteen suojaamiseksi ylijännitepiikkien ja staattisen sähkövarauksen aiheuttamilta vaurioilta.

Yhdysvaltain National Electrical Code -säännösten (ANSI/NFPA nro 70) kohdassa 810 on tietoa maston ja tukirakenteen asianmukaisesta maadoituksesta, antennin purkausyksikön sisääntulojohdon maadoituksesta, maadoitusjohdinten koosta, antennin purkausyksikön sijainnista, maadoituselektrodien liittämisestä sekä maadoituselektrodien vaatimuksista.

Suojaus salamaniskuilta

Estä ukonilmalla tapahtuvat vauriot tai vauriot, jotka aiheutuvat siitä, että laitetta ei ole huollettu tai käytetty pitkään aikaan, irrottamalla tietokoneen virtajohto pistorasiasta ja kytkemällä antenni tai kaapelijärjestelmä pois päältä. Tämä estää mahdolliset salaman tai sähkölinjassa ilmenevän syöksyaallon aiheuttamat vauriot.

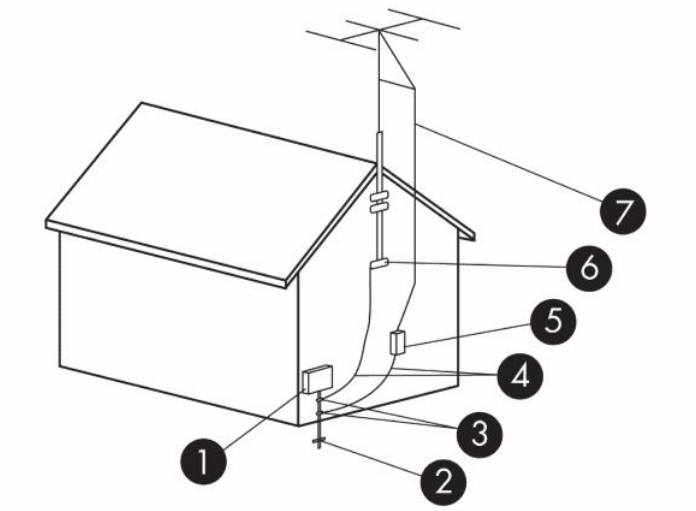

Taulukko 3-2 **Antennin maadoitus**

Kohta	Maadoituskomponentti
1	Sähköhuoltolaite
2	Virtaliitännän maadoituselektrodijärjestelmä (NEC-säännösten kohta 250, osa III)
3	Maadoituspinteet
4	Maadoitusjohtimet (NEC-säännösten kohta 810.21)
5	Antennin purkausyksikkö (NEC-säännösten kohta 810.20)
6	Maadoituspinne
7	Antennin sisääntulojohto

Huomautus CATV-järjestelmän asentajalle

Tämän muistutuksen tarkoituksena on kiinnittää CATV-järjestelmän asentajan huomio National Electrical Code -säännösten kohtaan 820.93, jossa annetaan ohjeet asianmukaisesta maadoituksesta ja määritetään erikseen, että koaksiaalikaapelin häiriösuoja on kytkettävä rakennuksen maadoitusjärjestelmään mahdollisimman lähellä kaapelin tulokohtaa.

Matkustusta koskeva ilmoitus

Käytä tätä ilmoitusta varoittamaan jännitteenmuuntimista aiheutuvien vakavien vammojen mahdollisuudesta.

⚠ VAROITUS! Älä käytä tietokoneen kanssa yleisesti sähkölaitteille myytäviä jännitemuuntimia. Muutoin tietokone saattaa altistua sähköiskuille, tulipaloille tai laitteistovaurioille.

Kiinan viranomaisten turvallisuutta koskevat ilmoitukset

HP 工作站使用安全手册

使用须知

欢迎使用惠普工作站，为了您及仪器的安全，请您务必注意如下事项：

1. 仪器要和地线相接，要使用有正确接地插头的电源线，使用中国国家规定的 220V 电源。
2. 避免高温和尘土多的地方，否则易引起仪器内部部件的损坏。
3. 避免接近高温，避免接近直接热源，如直射太阳光、暖气等其它发热体。
4. 不要有异物或液体落入机内，以免部件短路。
5. 不要将磁体放置于仪器附近。

警告

为防止火灾或触电事故，请不要将该机放置于淋雨或潮湿处

如果您按照以上步骤操作时遇到了困难，或想了解其它产品性能，请在以下网页上寻找相关信息：http://www.hp.com.cn

或联系我们

中国惠普有限公司
地址：北京朝阳区建国路 112 号中国惠普大厦
电话：010-65643888

Kiinan viranomaisten korkeita paikkoja koskeva ilmoitus

海拔警告仅适用于在海拔 2000m 以下地区使用的产品



海拔警告仅适用于在海拔 2000m 以下地区使用的产品。

Kiinan viranomaisten trooppinen varoitusilmoitus

热带警告仅适用于在非热带气候条件下使用的产品。



热带警告仅适用于在非热带气候条件下使用的产品。

Norjan ja Ruotsin TV-virittimellä varustettujen laitteiden kaapelimaadoitusta koskeva ilmoitus

Norja ja Ruotsi edellyttävät galvaanisen eristeen käyttöä maadoituksessa.

⚠ HUOMIO: Turvallisuussyistä käytä galvaanista eristintä, kun yhdistät kaapelin jakelujärjestelmään.

Taiwanin näköilmoitus

Tämä näköilmoitus koskee Taiwanin tuotteita.

使用過度恐傷害視力

注意事項:

(1) 使用 30 分鐘請休息 10 分鐘。

(2) 未滿 2 歲幼兒不看螢幕，2 歲以上每天看螢幕不要超過 1 小時。

4 Ympäristöä koskevat ilmoitukset

Tässä luvussa on maa- ja aluekohtaisia ympäristönsuojelua koskevia ilmoituksia sekä vaatimustenmukaisuutta koskevia tietoja. Osa ilmoituksista ei ehkä koske ostamaasi tuotetta.

Elektroniikkalaitteiden, pakkausten ja akkujen kierrätys

HP kehottaa asiakkaitaan kierrättämään käytetyt elektroniikkalaitteet, alkuperäisten HP:n mustepatruunoiden pakkaukset ja akut.

Lisätietoja kierrätysohjelmista on osoitteessa http://www.hp.com/recycle.

Lisätietoja tuotteen kierrättämisestä Japanissa on kohdassa http://www.hp.com/jp/hardwarerecycle/.

Kotitalouskäytössä olleiden laitteiden hävittäminen

Käytä tätä ilmoitusta kotitalouskäytössä olleiden laitteiden hävittämistä koskevan symbolin selittämiseen.

Taulukko 4-1 Kotitalouskäytössä olleiden laitteiden hävittämisen symboli ja kuvaus

Kuvake	Kuvaus
	Tämä symboli merkitsee, että laitetta ei saa hävittää muiden kotitalousjätteiden mukana. Sen sijaan sinun on suojattava ihmisten terveyttä ja ympäristöä toimittamalla käytöstä poistettu laite sähkö- tai elektroniikkajätteen kierrätyspisteeseen. Lisätietoja saat jätehuoltoyhtiöltä tai osoitteesta http://www.hp.com/recycle.

Brasiliaa koskeva akkujen hävittämisohje

Não descarte o produto eletrônico em lixo comum



Este produto eletroeletrônico e seus componentes não daven ser descartados no lixo comum, pois embora estejam em conformidade com padrões mundiais de restrição a substâncias nocivas, podem conter, ainda que em quantidades mínimas, substâncias impactantes ao meio ambiente. Ao final da vida útil deste produto, o usuário deverá entregá-lo à HP. A não observância dessa orientação sujeitará o infrator às sanções previstas em lei. Após o uso, as pilhas e/ou baterias dos produtos HP deverão ser entregues ao estabelecimento comercial ou rede de assistência técnica autorizada pela HP.

Para maiores informações , inclusive sobre os pontos de recebimento, acesse: http://www.hp.com.br/reciclar

Brasiliaa koskevat laitteiston kierrätystiedot

Não descarte o produto eletrônico em lixo comum



Este produto eletroeletrônico e seus componentes não daven ser descartados no lixo comum, pois embora estejam em conformidade com padrões mundiais de restrição a substâncias nocivas, podem conter, ainda que em quantidades mínimas, substâncias impactantes ao meio ambiente. Ao final da vida útil deste produto, o usuário deverá entregá-lo à HP. A não observância dessa orientação sujeitará o infrator às sanções previstas em lei. Após o uso, as pilhas e/ou baterias dos produtos HP deverão ser entregues ao estabelecimento comercial ou rede de assistência técnica autorizada pela HP.

Para maiores informações , inclusive sobre os pontos de recebimento, acesse: http://www.hp.com.br/reciclar

Ranskan Triman-WEEE- ja kierrätysmerkintä

Käytä tätä ilmoitusta kotitalouskäytössä olleiden laitteiden kierrättämistä koskevan symbolin selittämiseen.



Korean viranomaisten hävittämis- ja kierrätysilmoitukset

한국 전자제품 폐기 및 재활용 방법

전자 기기 폐기물은 전자/전기 장비를 재활용할 수 있도록 지정된 HP 수거물 센터에 전달하거나 E-순환거버넌스(http://www.k-erc.or.kr/)를 통해 무상 회수 및 재활용이 진행됩니다. 자세한 내용은 E-순환 거버넌스 혹은 HP 서비스 센터에 문의하거나 웹사이트 www.hp.com/recycle을 참조하십시오.

Taiwanin viranomaisten akun kierrätystä koskevat tiedot

Tämä ilmoitus sisältää säännökset akkujen valmistuksesta ja kierrätyksestä Taiwanissa.

Taulukko 4-2 **Taiwania koskeva akun kierrätyksen symboli ja sen kuvaus**

Kuvake	Kuvaus
	Taiwanin ympäristövirasto vaatii, että kuivaparistoja valmistavat tai maahantuovat yritykset merkitsevät jätteenkäsittelylain 15. pykälän mukaisesti kierrätysmerkinnöillä akut, joita myydään, lahjoitetaan tai jaetaan promootiotarkoituksessa. Kysy ohjeet pariston hävittämisestä hyväksynnän saaneelta taiwanilaiselta kierrätystoimijalta.

Turkin WEEE-määräys

Türkiye Cumhuriyeti: AEEE Yönetmeliğine Uygundur

ENERGY STAR® -hyväksyntä (vain tietyissä tuotteissa)

ENERGY STAR on Yhdysvaltain ympäristönsuojeluviraston (EPA) vapaaehtoinen ohjelma, jonka tarkoituksena on auttaa yrityksiä ja yksittäisiä henkilöitä säästämään rahaa ja suojelemaan ilmastoa parantamalla tuotteiden energiatehokkuutta.

Tuotteet, joille on myönnetty ENERGY STAR -hyväksyntä, ehkäisevät kasvihuonepäästöjen syntymistä, sillä ne täyttävät EPA:n asettamat tiukat energiatehokkuusvaatimukset. ENERGY STAR -yhteistyökumppanina HP Inc. on noudattanut EPA:n parannettua tuotteiden hyväksymismenettelyä varmistaakseen, että ENERGY STAR -logolla varustetuissa tuotteissa on ENERGY STAR -ohjelman vaatimusten mukaisesti oikeus käyttää ENERGY STAR -merkintää. Kaikissa ENERGY STAR -hyväksytyissä tietokoneissa on alla näkyvä logo:



ENERGY STAR -hyväksynnän saaminen edellyttää että tietokoneessa on tiettyjä virranhallintaominaisuuksia, joiden avulla voidaan vähentää merkittävästi virrankulutusta silloin, kun laite ei ole käytössä. Virranhallintaominaisuutta käytettäessä tietokone voi siirtyä automaattisesti lepo- tai valmiustilaan, kun se on ollut jonkin aikaa käyttämättä. Kun tietokonetta käytetään verkkovirralla, virranhallintaominaisuuksien esiasetukset ovat seuraavat:

Taulukko 4-3 Valmiiksi asetetut virranhallintaominaisuudet, kun tietokone toimii verkkovirralla

Tietokoneen tyyppi	Aika, jonka kuluttua näyttö siirtyy lepotilaan	Aika, jonka kuluttua tietokone siirtyy lepotilaan (min)	Lepotilasta poistuminen
Kannettavat tietokoneet, mobiilityöasemat	15 minuuttia tai alle (vaihtelee mallin mukaan)	30 minuuttia tai alle (vaihtelee mallin mukaan)	Tietokone poistuu lepotilasta painettaessa virta-/lepotilapainiketta. Jos lähiverkkokäynnistystoiminto (WOL) on otettu käyttöön, tietokone voi poistua lepotilasta myös silloin, kun se vastaanottaa verkkosignaalin.
Taulutietokoneet/Slate-tietokoneet	1 minuutti tai alle	Ei sovellettavissa	Ei sovellettavissa
Pöytätietokoneet, integroidut pöytätietokoneet, työasemat	15 minuuttia tai alle (vaihtelee mallin mukaan)	30 minuuttia tai alle (vaihtelee mallin mukaan)	Tuote poistuu lepotilasta, kun käyttäjä käyttää jotakin syötelaitetta, kuten hiirtä tai näppäimistöä. Jos lähiverkkokäynnistystoiminto (WOL) on otettu käyttöön, tietokone voi poistua lepotilasta myös silloin, kun se vastaanottaa verkkosignaalin.

Taulukko 4-3 **Valmiiksi asetetut virranhallintaominaisuudet, kun tietokone toimii verkkovirralla (jatkoa)**

Tietokoneen tyyppi	Aika, jonka kuluttua näyttö siirtyy lepotilaan	Aika, jonka kuluttua tietokone siirtyy lepotilaan (min)	Lepotilasta poistuminen
Thin Client -päätteet	15 minuuttia tai alle (vaihtelee mallin mukaan)	30 minuuttia tai alle, jos lepotila on tuettu kyseisessä käyttöjärjestelmässä (vaihtelee mallin mukaan)	Jos lepotila on tuettu käyttöjärjestelmässä, tuote poistuu lepotilasta, kun käyttäjä käyttää jotakin syötelaitetta, kuten hiirtä tai näppäimistöä. Jos lähiverkkokäynnistystoiminto (WOL) on otettu käyttöön, tietokone voi poistua lepotilasta myös silloin, kun se vastaanottaa verkkosignaalin.

Jotkin tietokoneet, kuten taulutietokoneet ja Slate-tietokoneet, tukevat käyttöprofiilia, jota käytettäessä laite pysyy aina päällä ja aina yhteydessä verkkoon, kun Internet-yhteys on käytettävissä. Tällaisissa tietokoneissa voidaan ENERGY STAR -ohjelman vaatimusten mukaisesti ottaa käyttöön erilaisia virransäästötiloja, kuten lyhyt tai pitkä lepotila, jotka kuluttavat hyvin vähän virtaa (</= 10 wattia) ja mahdollisesti pidentävät laitteen akun käyttöaikaa. Nämä vaihtoehtoiset virransäästötilat toimivat dynaamisesti siten, että näyttö siirtyy lepotilaan, kun laite on ollut käyttämättä minuutin ajan.

Tietokone poistuu lepotilasta painettaessa virta-/ lepotilapainiketta. Jos lähiverkkokäynnistystoiminto (WOL) on otettu käyttöön, tietokone voi poistua lepotilasta myös silloin, kun se vastaanottaa verkkosignaalin.

Lisätietoja virranhallintaominaisuuden avulla mahdollisesti saavutettavista energiansäästöistä ja taloudellisista säästöistä on EPA:n ENERGY STAR -virranhallintaohjelman verkkosivustossa osoitteessa http://www.energystar.gov/powermanagement.

Lisätietoja ENERGY STAR -ohjelmasta ja sen ympäristöhyödyistä on EPA:n ENERGY STAR -verkkosivustossa osoitteessa http://www.energystar.gov.

ENERGY STAR ja ENERGY STAR -merkki ovat Yhdysvaltain ympäristönsuojeluviraston (EPA) omistamia rekisteröityjä tavaramerkkejä.

Kemialliset aineet

HP on sitoutunut toimittamaan asiakkailleen tietoa tuotteissaan käytetyistä kemiallisista aineista oikeudellisten vaatimusten, kuten REACH-asetuksen (Euroopan parlamentin ja neuvoston asetus (EY) N:o 1907/2006), mukaisesti.

Tätä tuotetta koskeva kemiallisten tietojen raportti on osoitteessa http://www.hp.com/go/reach.

Perkloraattimateriaali, vaatii mahdollisesti erikoiskäsittelyä

Tietokoneen reaaliaikaisen kellon paristo voi sisältää perkloraattia ja vaatia erikoiskäsittelyä, jos se kierrätetään tai hävitetään Kaliforniassa.

Katso http://www.dtsc.ca.gov/hazardouswaste/perchlorate/.

Kiinan viranomaisten ympäristöohjeet

回收信息说明

惠普公司对废弃的电子计算机（笔记本电脑）提供回收服务，更多信息请登陆

http://www8.hp.com/us/en/hp-information/environment/product-recycling.html

环境标志信息

微型计算机(台式计算机,笔记本电脑等)及显示器在中国环境标志认证产品范围内,环境标志表明该产品不仅品质合格,而且在生产,使用和回收处理中都符合特定的环境保护要求,与同类产品相比,既有低毒少害,节约资源等环保优势,此外获得中国环境标志认证的产品售后三年内均可在各服务中心选择维修或更换部件,也可通过更换更高性能的零部件或模块实现硬件升级。

特别提醒

如您需要确认本产品处于零能耗状态,请按下电源关闭按钮,并将插头从电源插座断开。

China PC Energy Label -merkintä

Kiina edellyttää tätä energiatehokkuutta koskevaa ilmoitusta.

Mikrotietokoneiden kiinalaisen energiamerkin täytäntöönpanosäädöksen mukaisesti tässä tietokoneessa on energiatehokkuustarra. Energiatehokkuusaste, tyypillinen energiankulutus (TEC) ja tarraan merkitty tuoteluokka määritetään ja lasketaan standardin GB28380-2012 mukaisesti.

1. Energiatehokkuusasteet

   Energiatehokkuusaste määritetään standardin mukaisesti laskemalla peruskulutustaso ottamalla mahdolliset lisäkomponentit, kuten päämuisti ja näytönohjain, huomioon. Yhdenkään tuotteen energiatehokkuusasteen ei pidä ylittää seuraavassa taulukossa määritettyä arvoa:

Taulukko 4-4 Tyypillisen energiankulutuksen (TEC) arvot

Tuotetyyppi		TEC (kilowattia tunnissa)		
		Energiatehokkuusaste 1	Energiatehokkuusaste 2	Energiatehokkuusaste 3
Pöytätietokone, monitoimilaite	Luokka A	98,0+∑Efa	148,0+∑Efa	198,0+∑Efa
	Luokka B	125,0+∑Efa	175,0+∑Efa	225,0+∑Efa
	Luokka C	159,0+∑Efa	209,0+∑Efa	259,0+∑Efa
	Luokka D	184,0+∑Efa	234,0+∑Efa	284,0+∑Efa

Taulukko 4-4 Tyypillisen energiankulutuksen (TEC) arvot (jatkoa)

Tuotetyyppi	TEC (kilowattia tunnissa)			
Kannettava tietokone	Luokka A	20,0+∑Efa	35,0+∑Efa	45,0+∑Efa
	Luokka B	26,0+∑Efa	45,0+∑Efa	65,0+∑Efa
	Luokka C	54,5+∑Efa	75,0+∑Efa	123,5+∑Efa

HUOMAUTUS: ∑Efa on tuotteen lisätoimintojen virtatekijöiden summa.

2. Tyypillinen energiankulutus

Merkinnässä esitetty energiankulutuslukema on kyseisellä kokoonpanolla mitattu tulos, joka käsittää "The Regulation of the Implementation on China Energy Label for Microcomputers" -määräyksen mukaan valitun rekisteröintiyksikön kaikki kokoonpanot. Siksi tämän tietokoneen todellinen energiankulutus ei välttämättä vastaa tarrassa esitettyjä TEC-tietoja.

3. Tuoteluokka

Tuoteluokka määräytyy standardin mukaisesti mikrotietokoneen kokoonpanon perusteella. Tuotteiden luokitus vastaa seuraavassa taulukossa olevia määräyksiä:

Taulukko 4-5 Tuoteryhmä ja kokoonpanon kuvaus

Tuotetyyppi	Kokoonpanon kuvaus	
	Pöytätietokone, monitoimilaite	Kannettava tietokone
Luokka A	Pöytätietokone ja monitoimilaite, joka ei kokoonpanoltaan kuulu luokkiin B, C ja D	Kannettava tietokone, joka ei kokoonpanoltaan kuulu luokkiin B ja C
Luokka B	Suorittimessa kaksi fyysistä ydintä, järjestelmämuistia vähintään 2 Gt	Erillinen näytönohjain
Luokka C	Suorittimen fyysisten ytimien määrä vähintään kaksi, vähintään yksi seuraavista ominaisuuksista: 1. Järjestelmämuistia vähintään 2 Gt 2. Erillinen näytönohjain	Tuote, jonka suorittimen fyysisten ytimien määrä on vähintään kaksi, jossa järjestelmämuistia on vähintään 2 Gt, ja jossa on erillinen näytönohjain, jonka kehyspuskurin leveys on vähintään 128 bittiä.
Luokka D	Suorittimen fyysisten ytimien määrä vähintään neljä, vähintään yksi seuraavista ominaisuuksista: 1. Järjestelmämuistia vähintään 4 Gt 2. Erillinen näytönohjain, jonka kehyspuskurin leveys on vähintään 128 bittiä	

Lisätietoja määrityksistä saat standardista GB28380-2012.

本机根据《微型计算机能源效率标识实施规则》的要求加施中国能效标识。能效标识中显示的能效等级、典型能源消耗和产品类型均根据《微型计算机能效限定值及能效等级》(GB28380-2012)的要求确定。对上述标识内容的说明如下:

1. 能效等级

微型计算机的能效等级由基础能源消耗值和附加功能功耗因子之和决定。微型计算机能效各等级的典型能源消耗应不大于下表的规定

微型计算机类型			能源消耗(千瓦时)		
			1	2	3
	台式微型计算机及	A 类	98.0+ΣEfa	148.0+ΣEfa	198.0+ΣEfa
一体机		B 类	125.0+ΣEfa	175.0+ΣEfa	225.0+ΣEfa
		C 类	159.0+ΣEfa	209.0+ΣEfa	259.0+ΣEfa
		D 类	184.0+ΣEfa	234.0+ΣEfa	284.0+ΣEfa
	便携式	A 类	20.0+ΣEfa	35.0+ΣEfa	45.0+ΣEfa
计算机		B 类	26.0+ΣEfa	45.0+ΣEfa	65.0+ΣEfa
		C 类	54.5+ΣEfa	75.0+ΣEfa	123.5+ΣEfa
注：ΣEfa 为微型计算机附加功能功耗因子之和					

2. 典型能源消耗

典型能源消耗值代表一个备案单元中，符合《微型计算机能源效率标识实施规则》要求的代表性规格型号产品的数值。因此，本机的典型能源消耗值可能与其所加施的能效标识中所示的典型能源消耗值不一致。

3. 产品类型

产品类型根据微型计算机的配置确定。参见下表：

类型	配置说明	
	台式微型计算机及一体机	便携式计算机
A 类	下列 B 类、C 类、D 类配置以外的台式微型计算机及一体机	下列 B 类、C 类配置以外的便携式计算机
B 类	中央处理器（CPU）物理核心数为 2，系统内存大于等于 2GB	具有独立图形显示单元（GPU）
C 类	中央处理器（CPU）物理核心数大于 2，且至少具有以下特征中的一条 a. a）系统内存大于等于 2GB； b. 独立图形显示单元（GPU）	中央处理器（CPU）物理核心数大于等于 2，系统内存大于等于 2GB，具有独立图形显示单元（GPU）且显存位宽大于等于 128 位.
D 类	中央处理器（CPU）物理核心数大于等于 4，且至少具有以下特征中的一条： a. 系统内存大于等于 4GB； b. 具有独立图形显示单元（GPU）且显存位宽大于等于 128 位	

关于标识内容的更详细技术信息，请参考《微型计算机能效限定值及能效等级》（GB28380-2012）

Kiinan RoHS

Kiina käyttää seuraavia RoHS-ilmoitusten merkintöjä.

笔记本电脑和平板电脑产品中有害物质或元素的名称及含量

根据中国《电器电子产品有害物质限制使用管理办法》





Taulukko 4-6 **产品中有害物质或元素的名称及含量 根据中国《电器电子产品有害物质限制使用管理办法》**

	有害物质					
部件名称	**铅 (Pb)**	**汞 (Hg)**	**镉 (Cd)**	**六价铬 (Cr(VI))**	**多溴联苯 (PBB)**	**多溴二苯醚 (PBDE)**
电池	X	O	O	O	O	O
线缆	X	O	O	O	O	O
摄像头	X	O	O	O	O	O
机箱/其他	X	O	O	O	O	O
闪存读卡器	X	O	O	O	O	O
软盘驱动器	X	O	O	O	O	O
硬盘驱动器	X	O	O	O	O	O
耳机	X	O	O	O	O	O
I/O PCA	X	O	O	O	O	O
键盘	X	O	O	O	O	O
液晶显示器 (LCD) 面板	X	O	O	O	O	O
介质（CD/DVD/软盘）	O	O	O	O	O	O
内存	X	O	O	O	O	O
主板、处理器、散热器	X	O	O	O	O	O
鼠标	X	O	O	O	O	O
光盘驱动器	X	O	O	O	O	O
对接设备选件	X	O	O	O	O	O
电源适配器	X	O	O	O	O	O
电源	X	O	O	O	O	O
电源组	X	O	O	O	O	O
投影仪	X	O	O	O	O	O
遥控器	X	O	O	O	O	O

Taulukko 4-6 产品中有害物质或元素的名称及含量 根据中国《电器电子产品有害物质限制使用管理办法》(jatkoa)

	有害物质					
部件名称	铅 (Pb)	汞 (Hg)	镉 (Cd)	六价铬 (Cr(VI))	多溴联苯 (PBB)	多溴二苯醚 (PBDE)
智能卡/Java™ 读卡器	X	O	O	O	O	O
扬声器(外置)	X	O	O	O	O	O
电视调谐器	X	O	O	O	O	O
USB 闪存驱动器	X	O	O	O	O	O
USB 集线器	X	O	O	O	O	O
网络摄像头	X	O	O	O	O	O
无线接收器	X	O	O	O	O	O
无线网卡	X	O	O	O	O	O

本表格依据 SJ/T 11364 的规定编制。

O:表示该有害物质在该部件所有均质材料中的含量均在 GB/T 26572 规定的限量要求以下。

X:表示该有害物质至少在该部件的某一均质材料中的含量超出 GB/T 26572 规定的限量要求。

此表中所有名称中含 "X" 的部件均符合中国 RoHS 达标管理目录限用物质应用例外清单的豁免。

此表中所有名称中含 "X" 的部件均符合欧盟 RoHS 立法。

注:环保使用期限的参考标识取决于产品正常工作的温度和湿度等条件

台式机、瘦客户端、个人工作站、一体机和销售点终端产品中有害物质或元素的名称及含量

根据中国《电器电子产品有害物质限制使用管理办法》





Taulukko 4-7 产品中有害物质或元素的名称及含量 根据中国《电器电子产品有害物质限制使用管理办法》

	有害物质					
部件名称	铅 (Pb)	汞 (Hg)	镉 (Cd)	六价铬 (Cr(VI))	多溴联苯 (PBB)	多溴二苯醚 (PBDE)
电池	X	O	O	O	O	O
线缆	X	O	O	O	O	O
摄像头	X	O	O	O	O	O
机箱/其他	X	O	O	O	O	O

Taulukko 4-7 产品中有害物质或元素的名称及含量 根据中国《电器电子产品有害物质限制使用管理办法》(jatkoa)

	有害物质					
部件名称	铅 (Pb)	汞 (Hg)	镉 (Cd)	六价铬 (Cr(VI))	多溴联苯 (PBB)	多溴二苯醚 (PBDE)
风扇	X	O	O	O	O	O
闪存读卡器	X	O	O	O	O	O
软盘驱动器	X	O	O	O	O	O
硬盘驱动器	X	O	O	O	O	O
耳机	X	O	O	O	O	O
散热器	X	O	O	O	O	O
I/O PCA	X	O	O	O	O	O
键盘	X	O	O	O	O	O
液晶显示器 (LCD) 面板	X	O	O	O	O	O
介质（CD/DVD/软盘）	O	O	O	O	O	O
内存	X	O	O	O	O	O
主板、处理器、散热器	X	O	O	O	O	O
鼠标	X	O	O	O	O	O
光驱	X	O	O	O	O	O
对接设备选件	X	O	O	O	O	O
电源适配器	X	O	O	O	O	O
电源	X	O	O	O	O	O
投影仪	X	O	O	O	O	O
遥控器	X	O	O	O	O	O
智能卡/Java™ 读卡器	X	O	O	O	O	O
固态驱动器	X	O	O	O	O	O
扬声器（外置）	X	O	O	O	O	O
触控笔	X	O	O	O	O	O
触控板	X	O	O	O	O	O
电视调谐器	X	O	O	O	O	O
USB 闪存驱动器	X	O	O	O	O	O
USB 集线器	X	O	O	O	O	O
网络摄像头	X	O	O	O	O	O
无线接收器	X	O	O	O	O	O
无线网卡	X	O	O	O	O	O
3D 捕获台/转盘	X	O	O	O	O	O

Taulukko 4-7 产品中有害物质或元素的名称及含量 根据中国《电器电子产品有害物质限制使用管理办法》(jatkoa)

	有害物质					
部件名称	铅 (Pb)	汞 (Hg)	镉 (Cd)	六价铬 (Cr(VI))	多溴联苯 (PBB)	多溴二苯醚 (PBDE)
本表格依据 SJ/T 11364 的规定编制。 O：表示该有害物质在该部件所有均质材料中的含量均在 GB/T 26572 规定的限量要求以下。 X：表示该有害物质至少在该部件的某一均质材料中的含量超出 GB/T 26572 规定的限量要求。 此表中所有名称中含 "X" 的部件均符合中国 RoHS 达标管理目录限用物质应用例外清单的豁免。 此表中所有名称中含 "X" 的部件均符合欧盟 RoHS 立法。 注：环保使用期限的参考标识取决于产品正常工作的温度和湿度等条件						

台灣針對筆記型電腦和平板電腦的有害物質限制使用管理辦法 (RoHS)

限用物質含有情況標示聲明書

Declaration of the Presence Condition of the Restricted Substances Marking

Taulukko 4-8 限用物質含有情況標示聲明書 Declaration of the Presence Condition of the Restricted Substances Marking

限用物質及其化學符號 Restricted substances and its chemical symbols						
單元 Unit	鉛 Lead (Pb)	汞 Mercury (Hg)	鎘 Cadmium (Cd)	六價鉻 Hexavalent chromium (Cr^{+6})	多溴聯苯 Polybrominated biphenyls (PBB)	多溴二苯醚 Polybrominated diphenyl ethers (PBDE)
纜線 Cables	–	○	○	○	○	○
機殼/其他 Chassis/Other	–	○	○	○	○	○
輸入/輸出印刷電路組件 I/O PCAs	–	○	○	○	○	○
液晶顯示器 (LCD) 面板 Liquid crystal display (LCD) panel	–	○	○	○	○	○
記憶體 Memory	○	○	○	○	○	○
主機板、處理器、散熱器 Motherboard, processor, heat sinks	–	○	○	○	○	○
電源組 Power pack	–	○	○	○	○	○

Taulukko 4-8 **限用物質含有情況標示聲明書 Declaration of the Presence Condition of the Restricted Substances Marking (jatkoa)**

限用物質及其化學符號 Restricted substances and its chemical symbols						
電源供應器 Power supply	–	○	○	○	○	○
儲存裝置 Storage Devices	–	○	○	○	○	○
無線裝置 Wireless Devices	–	○	○	○	○	○
備考 1:「超出 0.1 %」及「超出 0.01 %」係指限用物質之百分比含量超出百分比含量基準值。 Note 1: "Exceeding 0.1 wt %" and "exceeding 0.01 wt %" indicate that the percentage content of the restricted substance exceeds the reference percentage value of presence condition. 備考 2:「○」係指該項限用物質之百分比含量未超出百分比含量基準值。 Note 2: "○" indicates that the percentage content of the restricted substance does not exceed the percentage of reference value of presence. 備考 3:「–」係指該項限用物質為排除項目。 Note 3: The "–" indicates that the restricted substance corresponds to the exemption.						

若要取得最新版使用指南，請前往 http://www.hp.com/support，並依照指示尋找您的產品。然後選取「使用手冊」。

To access the latest user guides, go to http://www.hp.com/support, and follow the instructions to find your product. Then select **Manuals**.

台灣針對桌上型電腦、精簡型電腦、個人工作站、一體成形電腦及銷售點終端機的有害物質限制使用管理辦法 (RoHS)

限用物質含有情況標示聲明書

Declaration of the Presence Condition of the Restricted Substances Marking

Taulukko 4-9 **限用物質含有情況標示聲明書 Declaration of the Presence Condition of the Restricted Substances Marking**

限用物質及其化學符號 Restricted substances and its chemical symbols						
單元 Unit	**鉛 Lead (Pb)**	**汞 Mercury (Hg)**	**鎘 Cadmium (Cd)**	**六價鉻 Hexavalent chromium (Cr^{+6})**	**多溴聯苯 Polybrominated biphenyls (PBB)**	**多溴二苯醚 Polybrominated diphenyl ethers (PBDE)**
纜線 Cables	–	○	○	○	○	○
機座/其他 Chassis/Other	–	○	○	○	○	○

Taulukko 4-9 **限用物質含有情況標示聲明書 Declaration of the Presence Condition of the Restricted Substances Marking (jatkoa)**

限用物質及其化學符號 Restricted substances and its chemical symbols						
單元 Unit	**鉛 Lead (Pb)**	**汞 Mercury (Hg)**	**鎘 Cadmium (Cd)**	**六價鉻 Hexavalent chromium (Cr^{+6})**	**多溴聯苯 Polybrominated biphenyls (PBB)**	**多溴二苯醚 Polybrominated diphenyl ethers (PBDE)**
輸入/輸出印刷電路組件 I/O PCAs	–	○	○	○	○	○
液晶顯示器 (LCD) 面板 Liquid crystal display (LCD) panel (for AIO only)	–	○	○	○	○	○
記憶體 Memory	○	○	○	○	○	○
主機板、處理器、散熱器 Motherboard, processor, heat sinks	–	○	○	○	○	○
電源供應器 Power supply	–	○	○	○	○	○
儲存裝置 Storage Devices	–	○	○	○	○	○

備考 1:「超出 0.1 %」及「超出 0.01 %」係指限用物質之百分比含量超出百分比含量基準值。

Note 1: "Exceeding 0.1 wt %" and "exceeding 0.01 wt %" indicate that the percentage content of the restricted substance exceeds the reference percentage value of presence condition.

備考 2:「○」係指該項限用物質之百分比含量未超出百分比含量基準值。

Note 2: "○" indicates that the percentage content of the restricted substance does not exceed the percentage of reference value of presence.

備考 3:「–」係指該項限用物質為排除項目。

Note 3: The "–" indicates that the restricted substance corresponds to the exemption.

若要取得最新版使用指南，請前往 http://www.hp.com/support，並依照指示尋找您的產品。然後選取「使用手冊」。

To access the latest user guides, go to http://www.hp.com/support, and follow the instructions to find your product. Then select **Manuals**.

Intian vaarallisten aineiden käyttörajoitusta koskeva ilmoitus (RoHS)

Tämä tuote sekä siihen liittyvät tarvikkeet ja varaosat noudattavat Indian E-Waste Rule 2016 -säädöksen vaarallisten aineiden vähentämistä koskevia määräyksiä.

Se ei sisällä lyijyn, elohopean, kuusiarvoisen kromin, polybromibifenyylien tai polybromidifenyylieetterien käyttöä yli 0,1 painoprosentin pitoisuuksina ja kadmiumin käyttöä yli 0,01 painoprosentin pitoisuuksina, paitsi jos säädöksen toisessa osassa on todettu toisin.

Tietoja Euroopan unionin komission asetuksesta (EY) N:o 1275/2008

Euroopan unioni edellyttää tätä virrankulutusta koskevaa ilmoitusta.

Jos haluat selvittää, milloin tuote on verkkovalmiustilassa niin, että kaikki sen langalliset verkkoportit ja langattomat laitteet ovat yhteydessä verkkoon, tai haluat perehtyä muihin virrankulutustietoihin, tutustu tuotteen IT ECO -ilmoituksen osaan P14 "Additional information" (Lisätietoja) osoitteessa http://www.hp.com/hpinfo/globalcitizenship/environment/productdata/itecodesktop-pc.html.

Mikäli se on mahdollista, ota langaton verkko käyttöön ja poista se käytöstä tuotteen käyttöoppaassa tai käyttöjärjestelmässä olevien ohjeiden mukaan. Tiedot ovat saatavilla myös osoitteesta http://www.hp.com/support.

IT ECO -ilmoitukset

Näiden linkkien avulla voit luoda paikkoja IT ECO-ilmoituksille.

Kannettavat tietokoneet tai tabletit

http://www.hp.com/hpinfo/globalcitizenship/environment/productdata/iteconotebook-o.html

Pöytätietokoneet ja thin client -päätteet

http://www.hp.com/hpinfo/globalcitizenship/environment/productdata/itecodesktop-pc.html?jumpid=reg_R1002_US

Työasemat

http://www.hp.com/hpinfo/globalcitizenship/environment/productdata/itecoworkstatio.html

Japanin vaarallisten aineiden käyttörajoitusta koskeva ilmoitus (RoHS)

2008 年、日本における製品含有表示方法、JISC0950 改定版が公示されました。製造事業者は、2006 年 7 月 1 日以降に販売される電気・電子機器の特定化学物質の含有に付きまして情報提供を義務付けられています。

製品の部材表示に付きましては、http://www.hp.com/go/jisc0950/ を参照してください。

A Japanese regulatory requirement, defined by specification JIS C 0950, 2008, mandates that manufacturers provide Material Content Declarations for certain categories of electronic products offered for sale after July 1, 2006.

To view the JIS C 0950 material declaration for this product, visit http://www.hp.com/go/jisc0950.

Ley para el Aprovechamiento Sustentable de la Energía de México

Ley para el Aprovechamiento Sustentable de la Energía de México

Se ha etiquetado este producto en conformidad con la Ley para el Aprovechamiento Sustentable de la Energía de México, que requiere la divulgación del consumo de energía del modo de uso normal (modo inactivo) y del modo de espera. Su producto es una de las muchas configuraciones de esta familia

de modelos; el consumo de energía del modo inactivo de su configuración específica puede diferir de la información de la etiqueta. El consumo real de energía de su producto puede ser mayor o menor que el valor informado en la etiqueta de energía de producto para México a causa de factores como la configuración (componentes y módulos seleccionados) y el uso (tareas que se están efectuando, software instalado y en ejecución, etc.).

HUOMAUTUS: Esta ley no es aplicable a las estaciones de trabajo.

TCO-sertifikaatti

Tämä osa koskee vain TCO Certified -logolla merkittyjä tuotteita.

Katso TCO Certified -tuotteiden luettelo kohdasta https://tcocertified.com/product-finder/.

A third-party certification according to ISO 14024

Toward sustainable IT products



Say hello to a more sustainable product

IT products are associated with a wide range of sustainability risks throughout their life cycle. Human rights violations occur in the supply chain. Harmful substances are used both in products and their manufacture. Products can often have a short lifespan because of poor ergonomics, low quality and when they are not able to be repaired or upgraded.

This product is a better choice. It meets all the criteria in TCO Certified, the world's most comprehensive sustainability certification for IT products. Thank you for making a responsible product choice, that help drive progress towards a more sustainable future!

Criteria in TCO Certified have a life-cycle perspective and balance environmental and social responsibility. Conformity is verified by independent and approved verifiers that specialize in IT products, social responsibility or other sustainability issues. Verification is done both before and after the certificate is issued, covering the entire validity period. The process also includes ensuring that corrective actions are implemented in all cases of factory non-conformities. And last but not least, to make sure that the certification and independent verification is accurate, both TCO Certified and the verifiers are reviewed regularly.

Want to know more?

Read information about TCO Certified, full criteria documents, news and updates at **tcocertified.com.** On the website you'll also find our Product Finder, which presents a complete, searchable listing of certified products.

TCO Certified Edge

Tämä osa koskee vain TCO Certified Edge -logolla merkittyjä tuotteita.

Katso TCO Certified Edge -tuotteiden luettelo kohdasta https://tcocertified.com/product-finder/.

A third-party certification according to ISO 14024

Toward sustainable IT products

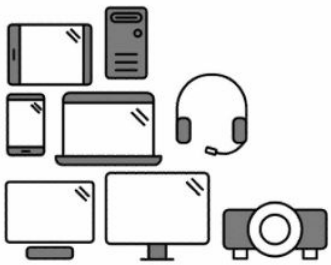

Say hello to a more sustainable product

IT products are associated with a wide range of sustainability risks throughout their life cycle. Human rights violations occur in the supply chain. Harmful substances are used both in products and their manufacture. Products can often have a short lifespan because of poor ergonomics, low quality and when they are not able to be repaired or upgraded.

This product is a better choice. It meets all the criteria in TCO Certified, the world's most comprehensive sustainability certification for IT products. Additionally, it fulfills the requirements of TCO Certified Edge, the supplemental certification that recognizes leading-edge products that exceed typical performance in a particular sustainability attribute. At our Product Finder **(tcocertified.com/product-finder)** you can find out which TCO Certified Edge criterion or criteria this product meets.

Criteria in TCO Certified have a life-cycle perspective and balance environmental and social responsibility. Compliance is verified by independent verification organizations that specialize in IT products, social responsibility or other sustainability issues. Verification is done both before and after the certificate is issued, covering the entire validity period. The process also includes ensuring that corrective actions are implemented in all cases of factory non-conformities.

Thank you for making a responsible product choice, that help drive progress towards a more sustainable future!

Want to know more?

Read information about TCO Certified, full criteria documents, news and updates at **tcocertified.com.** On the website you'll also find our Product Finder, which presents a complete, searchable listing of certified products.

Hakemisto

A

akku 20
akkua koskeva ilmoitus 13, 28
akkujen kierrätys 28
Aviso para o Brasil 6
avisos
  Brasil 6

B

Brasilian viranomaisten
  ilmoitus 6, 22

C

China PC Energy Label
  -merkintä 32

E

elektroniikkalaitteiden ja akkujen
  kierrätys 28
ENERGY STAR -hyväksyntä 30
ergonomiaa koskeva ilmoitus 8
Etelä-Korean viranomaisten
  ilmoitus 12
Etelä-Korean viranomaisten
  ilmoitusasiakirja 12
Euroopan unionin komission
  asetus (EY) N:o 1275/2008 41

F

Federal Communications
  Commission
  kannettavien tietokoneiden
    kaapelit 4, 5
  kannettavien tietokoneiden
    muutokset 4, 5
  luokan A kannettavia
    tietokoneita koskeva
    ilmoitus 4
  luokan B kannettavia
    tietokoneita koskeva
    ilmoitus 3

G

GS-ilmoitus 8

H

hävittämistä koskevat ilmoitukset
  akku 28
  akku, käyttäjien vaihdettavissa
    oleva 13
  laitteet 28
  tehtaalla sinetöity akku 13

I

ilmoitukset
  akku 13, 20, 28
  Brasilia 6, 22
  ergonomia 8
  Etelä-Korea 12
  Hävittäminen ja kierrätys
    Koreassa 29
  Intian vaarallisten aineiden
    käyttörajoitus 40
  Japani 9
  Japanin vaarallisten aineiden
    käyttörajoitus 41
  Japanin viranomaisten
    virtajohtoa koskeva
    ilmoitus 24
  Kanada 6
  kuulokemikrofonin ja
    kuulokkeiden
    äänenvoimakkuus 21
  laitteiden hävittäminen 28
  laserturvallisuus 14, 22
  lentomatkustus 13
  Macrovision Corporation 17
  matkustus 26
  Meksiko 10
  modeemi 14
  perkloraattimateriaali 31
  Singapore 12
  Taiwan 13
  Thaimaan viranomaisten
    langatonta yhteyttä koskeva
    ilmoitus 12
  tuuletin 21
  Valko-Venäjän viranomaiset 5
  virtajohdot 24
  ympäristö 28
ilmoitukset, kannettavat
  tietokoneet
  Federal Communications
    Commission 3, 4
Intian vaarallisten aineiden
  käyttörajoitusta koskeva
  ilmoitus 40

J

Japanin vaarallisten aineiden
  käyttörajoitusta koskeva
  ilmoitus 41
Japanin viranomaisten ilmoitus 9
Japanin viranomaisten modeemia
  koskeva ilmoitus 16
Japanin viranomaisten virtajohtoa
  koskeva ilmoitus 24

K

kaapelimaadoitusta koskeva
  ilmoitus 27
Kanadan viranomaisten
  ilmoitukset 6
Kanadan viranomaisten modeemia
  koskeva ilmoitus 16
kierrätys, elektroniikkalaitteet ja
  akut 28
Kiinan viranomaisten
  ympäristöohjeet 32
Korean viranomaisten hävittämis-
  ja kierrätysilmoitus 29
korkeita paikkoja koskeva
  ilmoitus 26
kuulokemikrofonin ja kuulokkeiden
  äänenvoimakkuutta koskeva
  ilmoitus 21

L

laitteiden hävittämistä koskeva
  ilmoitus 28
langattomat laitteet 4
langattomat lähiverkkolaitteet 4
laserturvallisuutta koskeva
  ilmoitus 14, 22
lentomatkustusta koskeva
  ilmoitus 13

Luokan A tuotetta koskeva ilmoitus, Australia 5
Luokan A tuotetta koskeva ilmoitus, Euroopan unioni ja Yhdistynyt kuningaskunta 5

M

Macrovision Corporationin ilmoitus 17
matkustusta koskeva ilmoitus 26
Meksikon viranomaisten langattomien laitteiden käyttöä koskeva ilmoitus 10
modeemia koskevat ilmoitukset 14
Japani 16
Kanada 16
Uusi-Seelanti 16
Yhdysvallat 15
muutokset, kannettavat tietokoneet
Federal Communications Commission 4

R

Radiotaajuusalueet 7

S

Singaporen viranomaisten langattomien laitteiden käyttöä koskeva ilmoitus 12
Suurimmat tehotasot 7

T

Taiwanin viranomaisten ilmoitus 13
tarrat, viranomaisten merkinnät 2
TCO Certified -sertifikaatti 42
TCO Certified Edge -sertifikaatti 43
Thaimaan viranomaisten langatonta yhteyttä koskeva ilmoitus 12
trooppinen varoitusilmoitus 26
tuuletinta koskeva ilmoitus 21
TV-virittimiä ja kaapelimaadoitusta koskeva ilmoitus 27

U

Uuden-Seelannin viranomaisten modeemia koskeva ilmoitus 16

V

Valko-Venäjän viranomaisten ilmoitus 5
viranomaisten ilmoitusasiakirja, Etelä-Korea 12
viranomaisten ympäristöohjeet 28
virtajohtoa koskeva ilmoitus 24

Y

Yhdysvaltain viranomaisten modeemia koskeva ilmoitus 15
Yleiset luokkaa A koskevat ilmoitukset 4
kaapelit 5
muutokset 5

Ä

äänenvoimakkuutta koskeva ilmoitus, kuulokemikrofoni ja kuulokkeet 21
äänituki 17

Merkit/numerot

台灣對於危險物質的限制注意事項 38, 39
注意事項
台灣有害物質限制 38, 39

Korisnički vodič za obaveštenja o propisima, bezbednosti i zaštiti životne sredine

SAŽETAK

Ovaj vodič obezbeđuje informacije o propisima, bezbednosti i zaštiti životne sredine koje su usaglašene sa propisima u SAD, Kanadi i međunarodnim propisima za prenosne računare, tablete, stone računare, neopterećene klijente, lične radne stanice, višefunkcionalne računare i prodajne terminale.

Pravne informacije

© Copyright 2022, 2023 HP Development Company, L.P.

Bluetooth je zaštitni znak svog vlasnika, a HP Inc. ga koristi pod licencom. ENERGY STAR i oznaka ENERGY STAR su registrovane oznake u SAD. Java je zaštitni znak kompanije Oracle i/ili njenih podružnica. WiGig je registrovani žig organizacije Wi-Fi Alliance.

Ovde sadržane informacije podložne su promenama bez prethodne najave. Jedine garancije za HP proizvode i servise su utvrđene u okviru garantnih izjava koje dolaze uz takve proizvode ili servise. Ništa od objavljenog se može tumačiti kao postavka dodatne garancije. Kompanija HP neće odgovarati za ovde sadržane tehničke ili izdavačke greške.

Treće izdanje: decembar 2023.

Prvo izdanje: jul 2022.

Broj dela dokumenta: N25728-E33

Sadržaj

1 O ovom vodiču 1

2 Obaveštenja o propisima 2

Pristupanje nalepnicama sa propisima 2

Obaveštenje o B klasi Savezne komisije za komunikacije (Federal Communications Commission) 3

Izmene 3

Kablovi 4

Proizvodi sa bežičnim LAN uređajima ili HP Mobile Broadband modulima 4

Bežični uređaji sa 5,925 GHz – 7,125 GHz 4

Opšta obaveštenja za A klasu 4

Obaveštenje o A klasi Savezne komisije za komunikacije (Federal Communications Commission) 4

Izmene 5

Kablovi 5

Obaveštenje za Australiju 5

Obaveštenje za Evropsku uniju i UK 5

Obaveštenje za Japan 5

Obaveštenje za Južnu Koreju 5

Obaveštenje za Tajvan 5

Obaveštenje o propisima za Belorusiju 5

Obaveštenje za Brazil 6

Obaveštenja za Kanadu 6

Obaveštenja o propisima za Evropsku uniju i UK 6

Deklaracija o usaglašenosti 6

Proizvodi sa funkcionalnošću radija (EMF) 7

Ograničenja za proizvode sa funkcionalnošću radija (samo na pojedinim proizvodima) 7

Opsezi radio-frekvencija i nivoi maksimalnog napajanja (samo na pojedinim proizvodima i u određenim zemljama) 7

Obaveštenje vezano za ergonomiju 8

Evropska deklaracija o telefonskoj mreži (modem/faks) 8

Obaveštenje za Australiju i Novi Zeland 9

Obaveštenje o WWAN za Kinu 9

Obaveštenje o radio-opremi za Kinu 9

Obaveštenje o upravljanju radio-talasima za opremu za bežično punjenje u Kini (samo izabrani proizvodi) 9

Obaveštenje za Japan 9

Oznake certifikata za bežični LAN, bežični WAN i Bluetooth® 10

Obaveštenje za Meksiko 10

Obaveštenja o propisima za Evroaziju 10

Производитель и дата производства 10

Өндіруші және өндіру мерзімі 11

Местные представители: 11
Жергілікті өкілдіктері: 11
Obaveštenje o bežičnoj tehnologiji za Singapur 11
Obaveštenja za Južnu Koreju 12
Dokument za podnošenje propisa 12
Obaveštenje o bežičnoj vezi za Tajland 12
NCC obaveštenja za Tajvan 13
無線 LAN 802.11 裝置/藍牙裝置/短距離通訊裝置: 13
Obaveštenje o putovanju avionom 13
Obaveštenja o baterijama koje menja korisnik 13
Obaveštenja o fabrički zapečaćenoj bateriji 13
Usaglašenost lasera 13
Odobrenja za telekomunikacijski uređaj 14
Obaveštenja o modemu 14
Izjave o modemu za SAD 14
Izjave o modemu za Kanadu 15
Izjave o modemu za Japan 15
Izjave o modemu za Novi Zeland 16
Glasovna podrška 17
Obaveštenje korporacije Macrovision 17
3 Bezbednosna obaveštenja 18
Važne informacije o bezbednosti 18
Bezbednosno upozorenje u vezi sa vrelinom 19
Obaveštenje o potencijalnim uslovima bezbednosti 19
Uslovi instalacije 19
Obaveštenje o akustici 20
Obaveštenja o bateriji 20
Obaveštenja o ventilatoru 21
Obaveštenje o jačini zvuka za slušalice s mikrofonom ili za slušalice – „bubice“ 22
Bezbednost lasera 22
Uslovi za napajanje i komplet kablova za napajanje 22
Uslovi uzemljenja napajanja I klase 22
Obaveštenje za Brazil 23
Denmark 23
Finska 23
Norway 23
Sweden 23
Uslovi za napajanje 23
Kina 23
Za korišćenje u Norveškoj 23
Uslovi u vezi sa kablom za napajanje 23
Obaveštenje o kablu za napajanje 24

Priključak za jednosmernu struju spoljnog HP napajanja ... 24
Obaveštenje o kablu za napajanje za Japan ... 24
Zahtevi za strujni kabl za Japan ... 24
Opasnost od uklještenja ... 25
Zaštita konektora TV antene ... 25
Uzemljenje spoljne televizijske antene ... 25
Zaštita od grmljavine ... 25
Napomena za instalatora CATV sistema ... 26
Napomena za putovanje ... 26
Obaveštenja o bezbednosti za Kinu ... 27
Obaveštenje o nadmorskoj visini za Kinu ... 27
Obaveštenje sa upozorenjem za tropske oblasti u Kini ... 27
Obaveštenje o uzemljenju kablova za Norvešku i Švedsku za proizvode sa TV tjunerom ... 28
Obaveštenje o zaštiti vida za Tajvan ... 28
使用過度恐傷害視力 ... 28
4 Obaveštenja o zaštiti životne sredine ... 29
Recikliranje elektronskog hardvera, pakovanja i baterija ... 29
Odlaganje otpadne opreme koje vrše korisnici ... 29
Odlaganje alkalnih baterija u Brazilu ... 29
Informacije o recikliranju hardvera u Brazilu ... 29
France Triman WEEE i nalepnica o reciklaži ... 30
Obaveštenja o odlaganju u otpad i reciklaži za Koreju ... 30
Informacije o recikliranju baterija za Tajvan ... 30
Regulativa WEEE za Tursku ... 30
ENERGY STAR® certifikacija (samo na pojedinim proizvodima) ... 31
Hemijske supstance ... 32
Perhloratna materija – možda je potrebno posebno rukovanje ... 32
Obaveštenja o zaštiti životne sredine za Kinu ... 33
Kineska oznaka za napajanje računara ... 33
RoHS za Kinu ... 36
笔记本电脑和平板电脑产品中有害物质或元素的名称及含量 ... 36
台式机、瘦客户端、个人工作站、一体机和销售点终端产品中有害物质或元素的名称及含量 ... 37
台灣針對筆記型電腦和平板電腦的有害物質限制使用管理辦法 (RoHS) ... 39
限用物質含有情況標示聲明書 ... 39
台灣針對桌上型電腦、精簡型電腦、個人工作站、一體成形電腦及銷售點終端機的有害物質限制使用管理辦法 (RoHS) ... 40
限用物質含有情況標示聲明書 ... 40
Zabrana upotrebe opasnih supstanci (RoHS) u Indiji ... 41
Informacije o Regulativi 1275/2008 Komisije Evropske unije ... 42
IT ECO deklaracije ... 42

Zabrana upotrebe opasnih supstanci (RoHS) u Japanu 42
Ley para el Aprovechamiento Sustentable de la Energía de México 42
TCO Certified 43
TCO Certified Edge 44
Indeks 46

1 O ovom vodiču

Ovaj vodič obezbeđuje informacije o propisima, bezbednosti i zaštiti životne sredine koje su usaglašene sa propisima u SAD, Kanadi i međunarodnim propisima za prenosne računare, tablete, stone računare, neopterećene klijente, lične radne stanice, višefunkcionalne računare i prodajne terminale.

Da biste pristupili najnovijim vodičima za korisnike, idite na http://www.hp.com/support, i pratite uputstva da biste pronašli svoj proizvod. Zatim izaberite stavku **Vodiči za korisnike**.

⚠ **UPOZORENJE!** Ukazuje na opasnu situaciju koja, ako se ne izbegne, **može** da dovede do teške povrede ili smrti.

⚠ **OPREZ:** Ukazuje na opasnu situaciju koja, ako se ne izbegne, **može** da dovede do manje ili umerene povrede.

VAŽNO: Prikazuje informacije koje se smatraju važnim ali nisu povezane sa opasnostima (na primer, poruke koje se odnose na oštećivanje imovine). Upozorava korisnika da, ukoliko se ne pridržava procedure tačno onako kako je opisana, može da dođe do gubitka podataka ili oštećenja hardvera ili softvera. Takođe sadrži neophodne informacije za objašnjavanje koncepta ili ispunjavanje zadatka.

NAPOMENA: Sadrži dodatne informacije za naglašavanje ili dopunjavanje važnih tačaka glavnog teksta.

SAVET: Pruža korisne savete za obavljanje nekog zadatka.

2 Obaveštenja o propisima

Ovo poglavlje pruža obaveštenja o uredbama specifična za zemlju/region o bežičnim i nebežičnim vezama i informacije o usklađenosti za ovaj računar. Neka od ovih obaveštenja se možda ne odnose na vaš proizvod.

Može biti instaliran jedan ili više integrisanih bežičnih uređaja. U nekim okruženjima može biti ograničena upotreba bežičnih uređaja. Takva ograničenja mogu da se odnose na unošenje u avione, bolnice, korišćenje u blizini eksplozivnih materija, na opasnim mestima i tako dalje. Ako niste sigurni koja pravila važe za korišćenje ovog proizvoda, pre nego što ga uključite, pitajte da li je to dozvoljeno.

Pristupanje nalepnicama sa propisima

Neki proizvodi mogu da sadrže i elektronske nalepnice sa propisima (e-nalepnice) kojima se može pristupiti putem BIOS-a sistema.

Nalepnice sa propisima koje pružaju informacije o propisima u nekoj zemlji ili regionu (na primer, FCC ID), mogu se nalaziti na donjoj strani računara, unutar ležišta za bateriju (samo na pojedinim proizvodima), ispod zaštitnog poklopca koji se uklanja (samo na pojedinim proizvodima), na zadnjoj strani ekrana ili na bežičnom modulu odnosno modulu za modem.

NAPOMENA: Elektronske nalepnice nisu dostupne na svim proizvodima.

NAPOMENA: Uređaji koji nisu namenjeni prodaji ili upotrebi u SAD možda nemaju FCC ID.

NAPOMENA: Lista dostupnih stavki elektronskih nalepnica razlikuje se u zavisnosti od modela računara i instaliranih uređaja.

Da biste prikazali elektronske nalepnice sa propisima:

1. Uključite ili ponovo pokrenite računar.
2. Pritisnite taster esc ili f10 za ulazak u Computer Setup (Podešavanje računara).
3. Da biste prikazali elektronsku nalepnicu, koristite neki od sledećih metoda:
   - Za prenosne računare:
     a. Koristite pokazivački uređaj ili tastere sa strelicama da biste izabrali **Advanced** (Više opcija), izaberite **Electronic Labels** (Elektronske nalepnice), a zatim pritisnite taster enter.
     b. Koristite pokazivački uređaj ili tastere sa strelicama da biste izabrali neku od navedenih stavki, a zatim pritisnite taster **OK** (U redu).
   - Za stone računare:
     a. Pomoću pokazivačkog uređaja ili tastera sa strelicama izaberite **Main** (Glavno), a zatim izaberite **Electronic Label System** (Sistem elektronskih nalepnica).
     b. Pritisnite enter. Prikazuje se elektronska nalepnica.
4. Da biste izašli iz menija Computer Setup (Podešavanje računara) bez čuvanja promena:

   U donjem desnom uglu ekrana kliknite na ikonu **Exit** (Izađi) i pratite uputstva na ekranu.

– ili –

Pomoću tastera sa strelicama izaberite stavke **Main** (Glavna), izaberite stavku **Ignore Changes and Exit** (Zanemari promene i izađi), a zatim pritisnite taster enter.

Obaveštenje o B klasi Savezne komisije za komunikacije (Federal Communications Commission)

Ova oprema je testirana i utvrđeno je da je u skladu sa ograničenjima za digitalne uređaje klase B, shodno delu 15 FCC pravila. Koristite ova obaveštenja za proizvode B klase.

Svrha ovih ograničenja je da obezbede dovoljnu zaštitu od štetnih smetnji prilikom instalacije u stambenom okruženju. Ova oprema generiše, koristi i može da emituje radiofrekventnu energiju, a ako nije instalirana ili se ne koristi u skladu sa uputstvima, oprema može da izazove štetne smetnje u radu uređaja za radio-komunikaciju. Međutim, nema garancija da instalacija neće dovesti do smetnji.

Ako ova oprema izazove štetno ometanje prijema radio ili televizijskog signala, što može da se utvrdi uključivanjem i isključivanjem opreme, korisnik se podstiče da pokuša da neutrališe smetnje primenom jedne ili više sledećih mera:

- Okrenite antenu za prijem na drugu stranu ili je premestite.
- Povećajte razdaljinu između opreme i prijemnika.
- Opremu priključite u utičnicu koja se nalazi na fazi na koju nije priključen prijemnik.
- Za pomoć se obratite prodavcu ili iskusnom radijskom ili televizijskom tehničaru.

Ovaj uređaj je u skladu sa odeljkom 15 Pravilnika FCC. Rad uređaja zavisi od sledeća dva uslova:

1. Ovaj uređaj ne može izazvati štetno ometanje i
2. Ovaj uređaj mora da prihvati svaku smetnju koju primi, uključujući smetnju koja može izazvati neželjeno funkcionisanje.

Ako imate pitanja u vezi s ovim proizvodom:

- Pišite na adresu:

  HP Inc.

  1501 Page Mill Road

  Palo Alto, CA 94304

- Pozovite HP na 650-857-1501

  – ili –

- E-adresa: techregshelp@hp.com

Za identifikaciju ovog proizvoda pogledajte broj dela, serije ili modela koji se nalazi na proizvodu.

Izmene

FCC zahteva da korisnik bude obavešten o tome da sve izmene napravljene na ovoj opremi, a koje kompanija HP nije izričito odobrila, mogu da dovedu do poništenja prava korisnika na korišćenje opreme.

Kablovi

Da bi se osigurala usklađenost sa FCC pravilima i odredbama, sve veze sa ovim uređajem moraju biti uspostavljene pomoću oklopljenih kablova sa metalnim RFI/EMI poklopcima konektora.

Proizvodi sa bežičnim LAN uređajima ili HP Mobile Broadband modulima

Ovaj uređaj ne sme biti pored bilo kakve antene ili predajnika ili u spoju sa njima.

⚠ UPOZORENJE! **Izloženost radio-frekventnom zračenju** Emitovana izlazna snaga ovog uređaja je ispod FCC ograničenja izloženosti radio-frekvenciji. Bez obzira na to, uređaj treba koristiti na način koji je usklađen sa očekivanom tipičnom upotrebom.

Bežični uređaji sa 5,925 GHz – 7,125 GHz

FCC propisi ograničavaju rad ovog uređaja isključivo na korišćenje na zatvorenom.

Rad ovog uređaja je zabranjen na naftnim platformama, u automobilima, vozovima, na čamcima i u avionima, sa izuzetkom što je korišćenje ovog uređaja dozvoljeno u avionu dok leti iznad 10.000 stopa. Pored toga, zabranjeno je koristiti ovaj uređaj za kontrolu ili komunikaciju sa sistemima bespilotnih letelica.

Opšta obaveštenja za A klasu

Koristite ova obaveštenja za proizvode A klase.

Obaveštenje o A klasi Savezne komisije za komunikacije (Federal Communications Commission)

Ova oprema je testirana i utvrđeno je da zadovoljava ograničenja za digitalne uređaje A klase, shodno Članu 15 FCC pravilnika.

Ova ograničenja su utvrđena da bi se obezbedila dovoljna zaštita od smetnji kada se opremom rukuje u komercijalnom okruženju. Ova oprema generiše, koristi i može da emituje radiofrekventnu energiju i, ako se ne instalira i ne koristi u skladu sa uputstvima, može da izazove štetne smetnje po radio komunikacije. Korišćenje ove opreme u naseljenom području može verovatno da izazove štetne smetnje, u kom slučaju će se od korisnika zahtevati da ukloni smetnje o sopstvenom trošku.

Ako imate pitanja u vezi s ovim proizvodom:

- Pišite na adresu:

  HP Inc.

  1501 Page Mill Road

  Palo Alto, CA 94304

- Pozovite HP na 650-857-1501

  – ili –

- E-adresa: techregshelp@hp.com

Za identifikaciju ovog proizvoda pogledajte broj dela, serije ili modela koji se nalazi na proizvodu.

Izmene

FCC zahteva da se korisnik obavesti o tome da svaka promena ili izmena izvršena na ovom uređaju koja nije izričito dozvoljena od strane kompanije Hewlett Packard Enterprise može poništiti korisnikovo ovlašćenje da koristi ovu opremu.

Kablovi

Da bi se osigurala usklađenost sa FCC pravilima i odredbama, sve veze sa ovim uređajem moraju biti uspostavljene pomoću oklopljenih kablova sa metalnim RFI/EMI poklopcima konektora.

Obaveštenje za Australiju

Koristite ovo obaveštenje za proizvode A klase u Australiji.

⚠ **UPOZORENJE!** Ovo je proizvod A klase. Ovaj proizvod u domaćinstvu može uzrokovati radio-smetnje, pa će u tom slučaju korisnik možda morati da preduzme odgovarajuće mere.

Obaveštenje za Evropsku uniju i UK

Koristite ovo obaveštenje za proizvode A klase u Evropskoj uniji i UK.

⚠ **UPOZORENJE!** Ovo je proizvod A klase. Ovaj proizvod u domaćinstvu može uzrokovati radio-smetnje, pa će u tom slučaju korisnik možda morati da preduzme odgovarajuće mere.

Obaveštenje za Japan

VCCI- CISPR32

この装置は、クラスA機器です。この装置を住宅環境で使用すると電波妨害を引き起こすことがあります。この場合には使用者が適切な対策を講ずるよう要求されることがあります。
VCCI－A

Obaveštenje za Južnu Koreju

이 기기는 업무용 환경에서 사용할 목적으로 적합성평가를 받은 기기로서 가정용 환경에서 사용하는 경우 전파간섭의 우려가 있습니다

Obaveštenje za Tajvan

此為甲類資訊技術設備

為避免電磁干擾，本產品不應安裝或使用於住宅環境。

Obaveštenje o propisima za Belorusiju

Ovaj proizvod je usaglašen sa beloruskim tehničkim propisom o nacionalnom radiju/telekomunikaciji TR 2018/024/BY.



Obaveštenje za Brazil

Este equipamento não tem direito à proteção contra interferência prejudicial e não pode causar interferência em sistemas devidamente autorizados.

VAŽNO: A alimentação de energia é predefinida para 220/230V. Se você possuir tomada elétrica de 110/115V, por favor, altere a chave na parte traseira do seu computador para a tensão correta.

Para maiores informações, consulte o site da ANATEL – www.anatel.gov.br.

Obaveštenja za Kanadu

Ako ovaj uređaj ima omogućen WLAN ili Bluetooth, usklađen je sa RSS industrijskim standardima u Kanadi oslobođenim licence. Rad uređaja zavisi od sledeća dva uslova: (1) uređaj ne sme da izaziva smetnje i (2) uređaj mora da prihvati svako ometanje, uključujući ometanje koje može izazvati neželjen rad uređaja.

UPOZORENJE! **Izloženost radio-frekventnom zračenju:** Emitovana izlazna snaga ovog uređaja ispod je ograničenja izloženosti radio-frekvenciji koju je propisalo kanadsko ministarstvo privrede (Industry Canada). Bez obzira na to, uređaj treba koristiti na način koji je usklađen sa očekivanom tipičnom upotrebom.

VAŽNO: Bežični uređaji koji funkcionišu u frekvencijskom opsegu na 6 GHz ne treba da se koriste za kontrolu niti za komunikaciju sa sistemima bespilotnih letelica.

VAŽNO: Kad se koristi bežični LAN IEEE 802.11a, ovaj proizvod mora da se koristi isključivo u zatvorenom prostoru jer funkcioniše u frekventnom opsegu od 5,15 do 5,25 GHz. Industry Canada propisuje upotrebu proizvoda u zatvorenom prostoru pri frekventnom opsegu od 5,15 GHz do 5,25 GHz da bi se smanjila mogućnost štetnih smetnji za mobilne satelitske sisteme na istoj frekvenciji. Radaru visoke snage dodeljena je uloga glavnog korisnika opsega od 5,25 do 5,35 GHz i od 5,65 do 5,85 GHz. Te radarske stanice mogu uzrokovati smetnje i/ili oštetiti ovaj uređaj.

Antene za ovaj uređaj ne mogu da se menjaju. Svaki pokušaj da im pristupite oštetiće vaš računar.

Obaveštenja o propisima za Evropsku uniju i UK

Eropska unija i UK imaju sopstveni skup obaveštenja o propisima.

Deklaracija o usaglašenosti

Proizvodi sa oznakom CE i UK izrađeni su tako da mogu da funkcionišu barem u jednoj zemlji članici EU i u UK i poštuju neke od sledećih direktiva EU i ekvivalentne zakonske instrumente u UK koji su primenjivi na njih:

RED 2014/53/EU; Direktiva o niskom naponu 2014/35/EU; Direktiva o elektromagnetnoj usklađenosti (EMC direktiva) 2014/30/EU; Ecodesign direktiva 2009/125/EC; RoHS direktiva 2011/65/EU.

Usaglašenost sa ovim direktivama procenjuje se pomoću primenljivih evropskih harmonizovanih standarda.

Puna Deklaracija o usaglašenosti za EU i UK može se pronaći na sledećoj veb lokaciji: http://www.hp.eu/certificates. Pretražite po imenu modela proizvoda ili po regulatornom broju modela (RMN) koji se nalazi na nalepnici sa propisima.

Tačka kontakta za pitanja u vezi sa propisima: E-adresa: techregshelp@hp.com.

Proizvodi sa funkcionalnošću radija (EMF)

Koristite ovo obaveštenje kada morate da obezbedite EMF podatke za radio operaciju.

Ovaj proizvod uključuje radio-uređaj za prenos i prijem. Za prenosne i višefunkcionalne računare u normalnoj upotrebi, udaljenost od 20 cm obezbeđuje usaglašenost nivoa izloženosti radio-frekvenciji sa zahtevima EU. Proizvodi dizajnirani za rad na manjoj udaljenosti, kao što su tablet računari, usaglašeni su sa primenjivim zahtevima EU u tipičnim radnim položajima. Proizvodima se može rukovati bez održavanja udaljenosti između njih osim ukoliko nije drugačije navedeno u specifičnim uputstvima za dati proizvod.

Ograničenja za proizvode sa funkcionalnošću radija (samo na pojedinim proizvodima)

Neki proizvodi u nekim zemljama imaju ograničenja na funkciju radija.



VAŽNO: Frekventni opsezi IEEE 802.11x bežični LAN sa 5,15 GHz – 5,35 GHz i/ili Wi-Fi 6E slabe struje u unutrašnjosti 5,945 GHz – 6,425 GHz (ili 5,925 GHz – 6,425 GHz u UK) ograničeni su samo na korišćenje u zatvorenom u svim zemljama prikazanim u matrici. Korišćenje ove WLAN aplikacije na otvorenom prostoru može dovesti do problema sa smetnjama uz postojeće radio-usluge.

Opsezi radio-frekvencija i nivoi maksimalnog napajanja (samo na pojedinim proizvodima i u određenim zemljama)

Tabela prikazuje opsege radio-frekvencija i maksimalne nivo napajanja za neke proizvode i neke zemlje.

Tabela 2-1 Opsezi radio-frekvencija i nivoi maksimalnog napajanja (samo na pojedinim proizvodima i u određenim zemljama)

Radio-tehnologija	Maksimalno napajanje prenosa EIRP (mW)
Bluetooth; 2,4 GHz	100
NFC; 13,56 MHz	10

Tabela 2-1 **Opsezi radio-frekvencija i nivoi maksimalnog napajanja (samo na pojedinim proizvodima i u određenim zemljama) (nastavljeno)**

Radio-tehnologija	Maksimalno napajanje prenosa EIRP (mW)
RFID; 865–868 MHz/915–921 MHz	2000/4000
WLAN Wi-Fi 802.11x; 2,4 GHz	100
WLAN Wi-Fi 802.11x; 5 GHz	200
SRD Wi-Fi 802.11x; 5725–5875 MHz	25
WLAN Wi-Fi 802.11ax; 6 GHz	EU: 200/25 (LPI/VLP) UK: 250/25 (LPI/VLP)
WWAN 5G NR (450 MHz–7125 MHz)	400
WWAN 4G LTE; 700/800/900/1800/2100/2300/2600/3500 MHz	200
WWAN 3G UTMS; 900/2100 MHz	250
WWAN 2G GSM GPRS EDGE; 900 MHz	2000
WWAN 2G GSM GPRS EDGE; 1800 MHz	1000
WiGig® 802.11ad; 60 GHz	316
NAPOMENA: Koristite samo podržane upravljačke programe za HP softver i odgovarajuće postavke zemlje da biste obezbedili usaglašenost.	

Obaveštenje vezano za ergonomiju

Kad se mobilni računar koristi u kancelarijskim radnim stanicama za zadatke vezane za prikazivanje, pri čemu se primenjuje Direktiva 90/270/EEC za jedinicu za vizuelni prikaz (VDU), potrebna je odgovarajuća eksterna tastatura. U zavisnosti od aplikacije i zadatka, može biti potreban i odgovarajući spoljašnji monitor kako bi se postigli radni uslovi koji se mogu uporediti sa konfiguracijom radne stanice.

Ref: EK1-ITB 2000 (dobrovoljna GS certifikacija)

Mobilni računari sa oznakom odobrenja „GS“ zadovoljavaju važeće zahteve u vezi sa ergonomijom. Bez spoljne tastature, pogodni su samo za kratkotrajno obavljanje VDU zadataka.

U toku mobilne upotrebe pod neodgovarajućim svetlosnim uslovima (npr. direktna sunčeva svetlost), moguće su refleksije koje dovode do smanjene čitljivosti.

Sistem računara koji se sastoji od proizvoda HP brenda ispunjava važeće zahteve za ergonomijom ako proizvodi od kojih se sastoji imaju oznaku odobrenja „GS“, na primer poslovni stoni računar, tastatura, miš i monitor za računar.

Obratite pažnju prilikom instaliranja namenskog Tower, Micro Tower poslovnog računara ili radne stanice koja nije namenjena da bude instalirana/korišćena u direktnom vidnom polju prikaza vizuelnih displeja na radnom mestu. Da bi se izbegle dosadne refleksije na vizuelnim displejima na radnom mestu, ovaj uređaj ne sme biti postavljen u direktno vidno polje.

Evropska deklaracija o telefonskoj mreži (modem/faks)

Ovaj proizvod je usaglašen sa zahtevima primenljive direktive i ima odgovarajuću oznaku CE. Međutim, zbog razlika između pojedinačnih PSTN-ova koji se obezbeđuju u različitim zemljama/regionima, odobrenje samo po sebi ne pruža bezuslovnu garanciju da će rad biti uspešan na svakoj priključnoj tački PSTN mreže. U slučaju problema, prvo treba da kontaktirate dobavljača opreme.

Obaveštenje za Australiju i Novi Zeland

Ova oprema sadrži uređaj za radio emitovanje i prijem. Pri normalnoj upotrebi, udaljenost od 20 cm obezbeđuje da nivoi izloženosti radio-frekvenciji budu usaglašeni sa standardima u Australiji i na Novom Zelandu.

Računar mora da bude povezan sa telekomunikacionom mrežom putem linijskog kabla koji ispunjava zahteve AS/CA S008.

⚠ **UPOZORENJE!** Modeme bez integralnog RJ11 konektora koji se isporučuju sa ovim računarom ne treba instalirati ni u jednom drugom uređaju.

Obaveštenje o WWAN za Kinu

重要信息：本公司建议用户通过官方渠道进行系统更新，非官方渠道的更新可能会带来安全风险。

Obaveštenje o radio-opremi za Kinu

型号核准代码显示在产品本体的铭牌上

Obaveštenje o upravljanju radio-talasima za opremu za bežično punjenje u Kini (samo izabrani proizvodi)

（一）无线充模组由 PCB 板、电磁线圈、电子组件等组成，经过加工成品后，通电时电磁线圈（初级线圈）能产生电磁场。其与无线充电设备使用，利用贴片中的接收线圈（次级线圈）接收无线充电发射板产生电磁声，并将磁能转化为电能。额定传输功率:15W。工作频率范围：120~130KHz。

（二）设备符合国家《无线充电（电力传输）设备无线电管理暂行规定》以及产品质量、电磁辐射和电气安全等法律法规、国家标准等有关规定；

（三）不得擅自改变使用场景或使用条件、扩大工作频率范围、加大传输功率（包括额外加装功率放大器）；

（四）不得对其他合法的无线电业务及台（站）产生有害干扰，也不得提出免受无线电干扰和辐射无线电波干扰的保护要求，如对其他合法的无线电业务及台（站）产生有害干扰时，应立即停止使用，并在采取措施消除有害干扰后方可继续使用；

（五）无线充电设备禁用区域，禁止使用无线充电功能；

（六）使用无线充电设备如对广播业务的接收造成影响，应立即停止使用无线充电设备；

（七）在船舶、航空器和铁路机车（含动车组列车）内使用无线充电设备应当遵守本规定及相关行业主管部门的规定

Obaveštenje za Japan

V-2 規定適合の場合

この装置は、クラス B 情報技術装置です。この装置は、家庭環境で使用することを目的としていますが、この装置がラジオやテレビジョン受信機に近接して使用されると、受信障害を引き起こすことがあります。

取り扱い説明書に従 って正しい取り扱いをして下さい。

VCCI-B

VCCI32-1 規定適合の場合

この装置は、クラス B 機器です。この装置は、住宅環境で使用することを目的としていますが、この装置がラジオやテレビジョン受信機に近接して使用されると、受信障害を引き起こすことがあります。

取り扱い説明書に従 って正しい取り扱いをして下さい。

VCCI-B

5GHz 帯及び 6GHz 帯を使用する特定無線設備は屋内使用に限られています。この機器を屋外で使用することは電波法で禁じられています。

Oznake certifikata za bežični LAN, bežični WAN i Bluetooth®

この機器は、技術基準適合証明または工事設計認証を受けた無線設備を搭載しています。

This product contains certified radio equipment.



Some products may use electronic regulatory labels (e-labels). To view the certification mark and numbers on an e-label, please refer to the previous “Accessing regulatory labels” section.

一部の製品では、電子規定ラベル（e ラベル）が使用されています。e ラベルの技適マークと認証番号を確認するには、「規定ラベルの確認」の項目をご覧ください

Obaveštenje za Meksiko

Declaración para México

La operación de este equipo está sujeta a las siguientes dos condiciones: (1) es posible que este equipo o dispositivo no cause interferencia perjudicial y (2) este equipo o dispositivo debe aceptar cualquier interferencia, incluyendo la que pueda causar su operación no deseada.

Aviso sobre conexiones inalámbricas para México:

En el caso de PC de escritorio, equipos All-in-One, terminales de punto de venta, thin clients y workstations en uso normal e instalados con un dispositivo de transmisión y recepción de radio, una distancia de separación de 20 cm garantiza que los niveles de exposición a radiofrecuencia cumplan con los requisitos de México.

Obaveštenja o propisima za Evroaziju

Sledeća obaveštenja se mogu odnositi na proizvode koji se prodaju u Evroazijskoj uniji.

Производитель и дата производства



HP Inc.

Адрес: 1501 Page Mill Road, Palo Alto, California 94304, U.S.

Дата производства зашифрована в 10-значном серийном номере, расположенном на наклейке со служебной информацией изделия.

4-я, 5-я и 6-я цифры обозначают год и неделю производства. 4-я цифра обозначает год, например, «3» обозначает, что изделие произведено в «2013» году.

5-я и 6-я цифры обозначают номер недели в году производства, например, «12» обозначает «12-ю» неделю.

Өндіруші және өндіру мерзімі

HP Inc.

Мекенжайы: 1501 Page Mill Road, Palo Alto, California 94304, U.S.

Өнімнің жасалу мерзімін табу үшін өнімнің қызмет көрсету жапсырмасындағы 10 таңбадан тұратын сериялық нөмірін қараңыз.

4-ші, 5-ші және 6-шы сандар өнімнің жасалған жылы мен аптасын көрсетеді. 4-ші сан жылын көрсетеді, мысалы «3» саны «2013» дегенді білдіреді.

5-ші және 6-шы сандар берілген жылдың қай аптасында жасалғанын көрсетеді, мысалы, «12» саны «12-ші» апта дегенді білдіреді.

Местные представители:

Россия: ООО "ЭйчПи Инк",

Российская Федерация, 125171, г. Москва, Ленинградское шоссе, 16А, стр.3,

телефон/факс: +7 495 797 35 00 / +7 499 92132 50

Казахстан: Филиал компании "ЭйчПи Глобал Трэйдинг Би.Ви.", Республика Казахстан, 050040, г.

Алматы, Бостандыкский район, проспект Аль-Фараби, 77/7,

телефон/факс: +7 727 355 35 52

Жергілікті өкілдіктері:

Ресей: ООО "ЭйчПи Инк",

Ресей Федерациясы, 125171, Мәскеу, Ленинград шоссесі, 16А блок 3,

Телефон/факс: +7 495 797 35 00 / +7 499 92132 50

Қазақстан: "ЭйчПи Глобал Трэйдинг Би.Ви. "компаниясының Қазақстандағы филиалы, Қазақстан

Республикасы, 050040, Алматы к., Бостандық, Әл-

Фараби даң.ылы, 77/7,

Телефон/факс: +7 727 355 35 52

Obaveštenje o bežičnoj tehnologiji za Singapur

Isključite sve WWAN uređaje dok ste u avionu. Korišćenje tih uređaja u avionu je protivzakonito, može biti opasno za rad aviona i može ometati mobilnu telefoniju. Prekršiocu ovih pravila može biti zabranjeno ili odloženo korišćenje mobilne telefonije, protiv njega može biti pokrenuta pravna mera ili i jedno i drugo.

Korisnici se podsećaju da moraju ograničiti upotrebu radio-opreme u skladištima goriva, hemijskim postrojenjima i na mestima na kojima su u toku operacije miniranja.

Kao i sa drugom opremom za radio-emitovanje, korisnici se savetuju da u cilju zadovoljavajućeg rada opreme i radi bezbednosti osoblja, ne dozvole da u toku rada opreme nijedan deo ljudskog tela bude preblizu antena.

Ovaj uređaj je tako dizajniran da odgovara postavljenim zahtevima za izloženost radio-talasima, koji su zasnovani na naučnim smernicama, uključujući i ograničenja u cilju bezbednosti svih ljudi, bez obzira na zdravstveno stanje i uzrast. Ove smernice o izloženosti radio-talasima uključuju mernu jedinicu poznatu pod imenom specifični nivo apsorpcije (SAR). Testovi za SAR su sprovedeni korišćenjem standardnih metoda, pri čemu je telefon emitovao najjačom certifikovanom snagom na svim korišćenim frekventnim opsezima. Podaci vezani za SAR zasnivaju se na CENELEC standardima EN50360 i EN50361 koji koriste ograničenje od 2 vata po kilogramu, na prosečno 10 grama tkiva.

Obaveštenja za Južnu Koreju

무선적용제품

해당 무선설비가 전파혼신 가능성이 있으므로 인명안전과 관련된 서비스는 할 수 없음 (무선모듈 제품이 설치되어 있는 경우).

몸 가까이에서 장치를 작동할 경우 , 비금속 저장 액세서리를 사용하여 장치와 몸 사이에 2.5cm 이상의 거리를 유지하십시오 .

Dokument za podnošenje propisa

규정 제출 문서

규정 제출 문서에 의거하여 등록자(신청자) 또는 제조업체는 'HP Inc.' 또는 'HP Korea Inc.'입니다.

규정 제출 문서에 의거하여 문서에 포함된 장비명은 '컴퓨터'이며 일반적으로 다음 주요 제품 유형 중 하나로 분류됩니다.

올인원(일체형), 올인원 PC, 올인원 데스크톱 PC

컴퓨터 또는 개인용 컴퓨터

데스크톱 또는 데스크톱 PC

노트북 또는 노트북 PC

태블릿 PC

씬 클라이언트

워크스테이션

RPOS, 소매 시스템, 소매 POS(Point-of-Sale) 터미널

Obaveštenje o bežičnoj vezi za Tajland

เครื่องโทรคมนาคมและอุปกรณ์นี้ มีความสอดคล้องตามมาตรฐานหรือข้อกำหนดของ กสทช.

(This telecommunication equipment conforms to the requirements of NBTC.)

เครื่องวิทยุคมนาคมนี้มีระดับการแผ่คลื่นแม่เหล็กไฟฟ้าสอดคล้องตามมาตรฐานความปลอดภัยต่อสุขภาพของมนุษย์จากการใช้เครื่องวิทยุคมนาคมที่คณะกรรมการกิจการโทรคมนาคมแห่งชาติประกาศกำหนด

This radio communication equipment has the electromagnetic field strength in compliance with the Safety Standard for the Use of Radio communication Equipment on Human Health announced by the National Telecommunications Commission.

NCC obaveštenja za Tajvan

Sledeća obaveštenja se odnose na Tajvan.

無線 LAN 802.11 裝置/藍牙裝置/短距離通訊裝置:

取得審驗證明之低功率射頻器材，非經核准，公司、商號或使用者均不得擅自變更頻率、加大功率或變更原設計之特性及功能。低功率射頻器材之使用不得影響飛航安全及干擾合法通信；經發現有干擾現象時，應立即停用，並改善至無干擾時方得繼續使用。前述合法通信，指依電信管理法規定作業之無線電通信。低功率射頻器材須忍受合法通信或工業、科學及醫療用電波輻射性電機設備之干擾。

應避免影響附近雷達系統之操作。

高增益指向性天線只得應用於固定式點對點系統。

減少電磁波影響，請妥適使用。

Obaveštenje o putovanju avionom

Upotreba elektronske opreme u avionu putničkog saobraćaja zavisi od pravila kompanije.

Obaveštenja o baterijama koje menja korisnik

Kad baterija dođe do kraja životnog veka, nemojte je odlagati u obično kućno smeće. Pridržavajte se lokalnih zakona i propisa za odlaganje računarskih baterija.

HP podstiče klijente da recikliraju korišćeni elektronski hardver, originalne HP kertridže za štampanje i punjive baterije. Dodatne informacije o programima recikliranja potražite na veb lokaciji kompanije HP, na http://www.hp.com/recycle.

Informacije o uklanjanju baterije koje menja korisnik možete naći u vodiču za korisnike koji ste dobili uz proizvod.

Obaveštenja o fabrički zapečaćenoj bateriji

Korisnik ne može lako sâm da promeni bateriju(e) u ovom proizvodu. Vađenje ili zamena baterije mogli bi da utiču na važenje garancije Ako baterija više ne zadržava punjenje, obratite se podršci.

Kad baterija dođe do kraja životnog veka, nemojte je odlagati u obično kućno smeće. Pridržavajte se lokalnih zakona i propisa koji u vašoj oblasti regulišu odlaganje baterija.

Usaglašenost lasera

Koristite ovo obaveštenje da upozorite na mogućnost izloženosti zračenju zbog neispravnog korišćenja lasera.

⚠ **UPOZORENJE!** Korišćenje kontrola ili prilagođavanja odnosno izvršavanje procedura koje nisu navedene u vodiču za instalaciju laserskog proizvoda mogu dovesti do opasne izloženosti zračenju. Da biste smanjili rizik od izloženosti opasnom zračenju:

- Ne pokušavajte da otvorite okvir modula. Unutra nema komponenti koje korisnik može sâm da servisira.

- Ne pokrećite kontrole, ne vršite prilagođavanja i ne izvršavajte procedure na laserskom uređaju drugačije od onih koje su navedene u vodiču za instalaciju laserskog proizvoda.
- Samo ovlašćenim dobavljačima usluga dozvolite da popravljaju jedinicu.

Ovaj proizvod može biti obezbeđen uz optički uređaj za skladištenje (na primer, CD ili DVD jedinica) i/ili primopredajnik optičkog vlakna. Svi ovi uređaji koji sadrže laser klasifikuju se kao laserski proizvod klase 1 u skladu sa standardom IEC/EN 50689:2021 i ispunjavaju zahteve za bezbednost tog standarda.

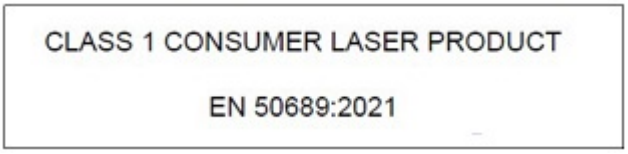

Svi laserski proizvodi zadovoljavaju US FDA propise za 21 CFR 1040.10 i 1040.11 ili zadovoljavaju te propise osim odstupanja u skladu sa obaveštenjem o laseru br. 50 od 24. juna 2007. ili obaveštenjem o laseru br. 56 od 8. maja 2019.



Odobrenja za telekomunikacijski uređaj

Telekomunikacijski uređaj u računaru ima odobrenje za vezu sa telefonskom mrežom u zemljama i regionima čije su oznake odobrenja naznačene na nalepnici proizvoda koja se nalazi na dnu računara ili na modemu.

Kako biste bili sigurni da je proizvod konfigurisan za zemlju/region gde se proizvod nalazi, pročitajte vodič za korisnike koji ste dobili uz njega. Izborom drugačije zemlje/regiona od one u kojoj se nalazi može izazvati konfigurisanje modema koje krši telekomunikacionu regulativu/zakone te zemlje/regiona. Pored toga, modem možda neće pravilno funkcionisati ukoliko nisu izabrani odgovarajuća zemlja ili region. Ako se pri izboru zemlje ili regiona pojavi poruka u kojoj piše da zemlja ili region nisu podržani, to znači da modem nije odobren za korišćenje u toj zemlji ili regionu i da ga stoga ne treba koristiti.

Obaveštenja o modemu

Kanada, Japan, Novi Zeland i SAD imaju sopstvene skupove obaveštenja o modemu.

Izjave o modemu za SAD

Ova oprema odgovara odeljku 68 Pravila FCC i zahtevima prihvaćenim od strane ACTA. Na dnu računara ili na modemu nalazi se nalepnica koja sadrži, između ostalih informacija, identifikator proizvoda u formatu US:AAAEQ##TXXXX. Pružite ove informacije telefonskoj kompaniji ako se od vas zatraži da to učinite.

Važeći konektor certifikacije USOC = RJ11C. Utikač i konektor korišćeni za povezivanje ove opreme sa gorenavedenim kablovima i telefonskom mrežom moraju biti usklađeni sa važećim pravilima FCC, odeljak 68, i zahtevima prihvaćenim od strane ACTA. Usklađeni telefonski kabl i modularni utikač dostavljeni su uz ovaj proizvod. Oni su projektovani za povezivanje sa kompatibilnim modularnim konektorom koji je takođe usklađen. Pogledajte uputstva za instalaciju radi detalja.

REN se koristi za određivanje broja uređaja koji mogu biti povezani sa telefonskom linijom. Prekomerni REN-ovi na-telefonskoj liniji mogu dovesti do toga da uređaji ne zvone pri dolaznom pozivu. Na većini lokacija, ali ne na svim, ukupan broj REN-ova ne treba da premaši pet (5,0). Da biste bili sigurni po pitanju broja uređaja koji mogu biti povezani sa linijom, što određuje ukupan broj REN-ova, obratite se lokalnoj telefonskoj kompaniji. Za proizvode odobrene nakon 23. jula 2001. godine, REN za ovaj proizvod je deo identifikatora proizvoda koji je u formatu US:AAAEQ##TXXXX. Cifre predstavljene pomoću ## predstavljaju REN bez decimale (npr. 03 je REN od 0,3). Za ranije proizvode, REN je zasebno prikazan na nalepnici.

Ako ova HP oprema izazove štetu na telefonskoj mreži, telefonska kompanija će vas unapred obavestiti da će privremeni prekid usluga možda biti potreban. Ali, ako obaveštenje unapred nije praktično, telefonska kompanija će vas obavestiti što je pre moguće. Takođe, dobićete savet u vezi sa svojim pravom na upućivanje žalbe FCC-u ukoliko smatrate da je potrebno.

Telefonska kompanija može izmeniti svoje objekte, opremu, poslovanje ili procedure koji bi mogli da utiču na rad opreme. Ako se to desi, telefonska kompanija će pružiti obaveštenje unapred kako biste mogli da izvršite potrebne modifikacije zarad održavanja neometane usluge telefonije.

Ukoliko imate problema sa ovom opremom, pozovite službu tehničke podrške. Ako oprema izaziva smetnje na telefonskoj mreži, telefonska kompanija može tražiti od vas da je isključite dok se problem ne reši. Popravke treba da obavljate samo na opremi o kojoj se posebno govori u odeljku „Rešavanje problema“ vodiča za korisnike, ako je obezbeđen.

Veza sa uslugom dvojnog priključka podleže državnim tarifama. Obratite se državnoj komunalnoj komisiji, komisiji javnih usluga ili korporacijskoj komisiji radi informacija.

Ako u kući imate posebno ožičenu opremu za alarm povezanu sa telefonskom linijom, uverite se da instaliranje ove HP opreme ne onemogućava opremu za alarm. Ako imate pitanja u vezi sa time šta onemogućava opremu alarma, obratite se telefonskoj kompaniji ili kvalifikovanom instalateru.

Zakon o zaštiti telefonskih potrošača iz 1991. čini za svaku osobu protivzakonitim korišćenje računara ili drugog elektronskog uređaja, uključujući faks mašinu, za slanje bilo kakve poruke osim ako ta poruka na margini na vrhu ili dnu svake prenesene stranice ili na prvoj stranici prenosa jasno sadrži datum i vreme slanja i identifikaciju preduzeća, drugog entiteta ili pojedinca koji šalje poruku, i telefonski broj mašine koja šalje ili takvog preduzeća, entiteta ili pojedinca. Navedeni broj telefona ne može da počinje na 900 ili neki drugi broj za koji cene premašuju cenu lokalnog poziva ili poziva na daljinu.

Da biste programirali ove informacije na faks mašini, trebalo bi da dovršite korake navedene u uputstvu softvera za faks.

Izjave o modemu za Kanadu

Ova oprema je u skladu sa važećim tehničkim specifikacijama kanadskog ministarstva industrije (Industry Canada).

Broj za oznaku zvonjenja (Ringer Equivalence Number, REN) prikazuje najveći broj uređaja koji se mogu povezati na telefonski interfejs. Terminacija interfejsa može se sastojati od bilo koje kombinacije uređaja, pod uslovom da zbir REN-ova svih uređaja ne prelazi 5. REN za ovaj terminalni uređaj je 1.0.

Izjave o modemu za Japan

Ako računar nema japansku oznaku certifikata na dnu, potražite odgovarajuću oznaku u nastavku.

Japanska certifikaciona oznaka za modem V.92 56K Data/Fax nalazi se ispod:



Ako računar nema japansku oznaku certifikata na dnu, potražite odgovarajuću oznaku u nastavku.

U nastavku se nalazi japanska oznaka certifikata za LSI Corporation PCI-SV92EX Soft modem:



Izjave o modemu za Novi Zeland

Dozvola Telepermit za bilo koji terminalni uređaj podrazumeva jedino to da je Telekom prihvatio da je taj uređaj usklađen sa minimalnim uslovima za povezivanje na njegovu mrežu.

Ona ne podrazumeva da Telecom podržava taj proizvod niti pruža bilo kakvu garanciju. Iznad svega, ona ni na koji način ne garantuje da će bilo koji uređaj u svakom pogledu ispravno funkcionisati sa drugim uređajem različitog proizvođača ili modela, koji takođe ima dozvolu Telepermit, niti podrazumeva da je bilo koji proizvod kompatibilan sa svim servisima mreže Telekoma.

Ovaj uređaj ne može pod svim uslovima rada da funkcioniše ispravno na većim brzinama za koje je konstruisan. Telekom ne snosi odgovornost ako dođe do teškoća u takvim okolnostima.

Ako ovaj uređaj ima mogućnost pulsnog biranja, imajte u vidu da nema garancije da će Telekomove linije trajno podržavati pulsno biranje.

Korišćenje pulsnog biranja, kad je ova oprema priključena na istu liniju na koju i neka druga oprema, može izazvati aktiviranje zvona ili drugih zvukova, a takođe može izazvati i lažno stanje odgovora na poziv. Ako dođe do takvih problema, korisnik *ne* bi trebalo da se obraća Telekomovoj službi za kvarove.

Neki parametri nužni za usklađenost sa zahtevima Telekomove dozvole Telepermit zavise od opreme (računara) sa kojom je ovaj uređaj povezan. Da bi bio u skladu sa specifikacijama Telekoma, povezana oprema bi trebalo da bude podešena za rad prema sledećim ograničenjima:

- Ne treba da bude više od 10 pokušaja poziva istog broja u bilo kom periodu od 30 minuta za bilo koje pojedinačno ručno započinjanje poziva.
- Oprema treba da bude u stanju nekorišćenja u periodu ne kraćem od 30 sekundi između kraja jednog pokušaja i početka sledećeg.
- U slučaju pri kome su automatski pozivi upućeni na više brojeva, oprema će biti podešena tako da se prebaci u stanje nekorišćenja u periodu ne kraćem od 5 sekundi između kraja jednog pokušaja i početka sledećeg.
- Oprema mora biti podešena tako da odgovori na svaki poziv u roku između 3 sekunde i 30 sekundi od prijema poziva (tako mora biti podešen između 2 i 10).

Glasovna podrška

Sve osobe koje ovaj uređaj koriste za snimanje telefonskih razgovora moraju poštovati zakone Novog Zelanda.

To znači da barem jedan od sagovornika mora znati da se razgovor snima. Pored toga, principi nabrojani u zakonu Privacy Act 1993 moraju se poštovati u smislu prirode prikupljenih ličnih informacija, svrhe njihovog prikupljanja, načina njihovog korišćenja i njihovog otkrivanja trećim licima.

Ova oprema ne sme biti podešena da automatski poziva Telekomovu Službu za hitne intervencije na broj 111.

Obaveštenje korporacije Macrovision

Ovaj proizvod je zaštićen tehnologijom zaštite autorskih prava koja je zaštićena metodom polaganja prava na određene patente u SAD i drugim pravima na intelektualnu svojinu u vlasništvu korporacije Macrovision i drugih vlasnika prava.

Korišćenje ove tehnologije zaštite autorskih prava mora da odobri korporacija Macrovision i namenjena je samo za kućnu ili ograničenu upotrebu, ukoliko korporacija Macrovision nije dala drugačija ovlašćenja. Reverzni inženjering ili rasklapanje su zabranjeni.

3 Bezbednosna obaveštenja

Dokumentacija proizvoda može da zahteva neka od ovih bezbednosnih obaveštenja.

Važne informacije o bezbednosti

Ova obaveštenja mogu da se odnose na mnoge proizvode.

⚠ **UPOZORENJE!** Da biste smanjili rizik od ozbiljne povrede, pročitajte *Vodič za bezbednost i udobnost*. U njemu su opisani pravilno podešavanje radne stanice i pravilno držanje, kao i ispravne zdravstvene i radne navike korisnika računara. Takođe pruža važne informacije o električnoj i mehaničkoj bezbednosti. Ovaj vodič se nalazi na vebu na adresi http://www.hp.com/ergo i na CD-u sa dokumentacijom koji ste dobili uz proizvod.

Računar može biti težak; Obavezno koristite ergonomski pravilne postupke za podizanje kada premeštate proizvod.

Postavite računar blizu utičnice za naizmeničnu struju. Kabl za napajanje naizmeničnom strujom predstavlja glavni uređaj za prekid naizmenične struje na računaru i neophodno je da uvek bude lako dostupan. Ako kabl za napajanje koji se dobija uz računar ima uzemljenje, uvek koristite kabl za napajanje sa ispravno uzemljenom utičnicom za naizmeničnu struju da biste izbegli rizik od strujnog udara.

Da biste smanjili mogućnost strujnog udara od telefonske mreže, uključite računar u utičnicu naizmenične struje pre nego što ga povežete sa telefonskom linijom. Takođe, iskopčajte telefonsku liniju pre iskopčavanja računara iz utičnice naizmenične struje.

Uvek iskopčajte kabl modema iz telefonskog sistema pre instaliranja ili uklanjanja poklopca računara.

Računar ne sme da radi kada je poklopac uklonjen.

Radi sopstvene bezbednosti, uvek iskopčajte računar iz izvora napajanja i svih telekomunikacionih sistema (kao što su telefonske linije), mreža ili modema pre vršenja bilo kakvih servisnih procedura. Ako ne budete poštovali ova bezbednosna obaveštenja, može doći do lične povrede ili oštećenja opreme. Opasne visine napona nalaze se unutar napajanja i modema ovog proizvoda.

Kao mera predostrožnosti, ako ukupna potrošnja sistema premaši kapacitete određene konfiguracije, sistem može privremeno da onemogući neke USB portove.

⚠ **UPOZORENJE!** Da biste smanjili rizik od požara, električnog udara i povrede osoba pri upotrebi ovog uređaja, uvek poštujte osnovne bezbednosne mere predostrožnosti, uključujući i sledeće:

- Nemojte da koristite ovaj proizvod u blizini vode – na primer pored kade, lavaboa, sudopere ili posude za pranje veša, u vlažnom podrumu ili pored bazena.
- Izbegavajte korišćenje ovog proizvoda tokom električne oluje. Postoji mali rizik od električnog udara usled grmljavine.
- Nemojte koristiti ovaj proizvod za prijavljivanje curenja gasa dok ste u blizini curenja.
- Uvek isključite kabl modema pre otvaranja opreme ili dodirivanja neizolovanog kabla modema, konektora ili unutrašnje komponente.

- Ako ovaj proizvod nije obezbeđen sa telefonskim kablom, koristite samo br. 26 AWG ili veći telefonski kabl.
- Nemojte uključivati kabl modema ili telefonski kabl u RJ-45 (mrežni) utikač.

SAČUVAJTE OVA UPUTSTVA.

VAŽNO: Ako računar ima prekidač za izbor napona za korišćenje na sistemu od 115 ili 230 V, prekidač za izbor napona unapred je podešen na ispravnu postavku napona za korišćenje u određenoj zemlji/regionu gde je inicijalno prodat. Promena prekidača za izbor napona u neispravan položaj može da ošteti računar i poništi bilo kakvu impliciranu garanciju.

Ovaj proizvod nije procenjen za vezu sa „IT“ sistemom napajanja (sistemom za distribuciju naizmenične struje koji nema direktnu vezu sa uzemljenjem, u skladu sa važećim bezbednosnim standardima).

Bezbednosno upozorenje u vezi sa vrelinom

Koristite ovo obaveštenje ako postoji mogućnost povrede od prekomerne toplote.

⚠ **UPOZORENJE!** Da biste smanjili mogućnost nastanka opekotina ili pregrevanja mobilnog računara, nemojte ga držati direktno u krilu ili zaklanjati otvore za vazduh na računaru. Koristite mobilni računar samo na čvrstoj, ravnoj površini. Ne dozvolite da neka druga čvrsta površina, kao što je opcionalni štampač koji se nalazi pored, ili neka meka površina, kao što su jastuci, tepih ili odeća, blokira protok vazduha. Takođe, ne dozvolite ni da adapter naizmenične struje u toku rada dođe u dodir sa kožom ili nekom mekom površinom kao što su jastuci, tepih ili odeća. Računar i adapter naizmenične struje kog isporučuje kompanija HP usaglašeni su sa ograničenjima temperature površina kojima korisnik može da pristupi, a koje propisuju važeći bezbednosni standardi.

⚠ **OPREZ:** Da biste smanjili rizik od opekotina, ne dodirujte unutrašnje vruće površine dok se unutrašnje površine ne ohlade do sobne temperature.

Obaveštenje o potencijalnim uslovima bezbednosti

Koristite ovo obaveštenje da biste upozorili korisnike na mogućnost da kvar nije bio bezbedan niti kontrolisan.

Ako primetite neki od sledećih uslova (ili ste zabrinuti zbog nekih drugih bezbednosnih problema), nemojte koristiti računar: krčanje, pištanje ili pucketanje, ili jak miris odnosno dim koji dolaze iz računara. Ovo su uobičajeni uslovi koji se dešavaju prilikom prestanka rada elektronske komponente na bezbedan i kontrolisan način. Međutim, ovi uslovi mogu ukazati na potencijalni bezbednosni problem. Ne pretpostavljajte da je u pitanju bezbedno otkazivanje. Isključite računar, isključite ga iz izvora napajanja i obratite se tehničkoj podršci za pomoć.

Uslovi instalacije

Pogledajte uputstva za instalaciju pre povezivanja ove opreme sa napajanjem.

⚠ **UPOZORENJE!** Pokretni delovi i delovi koji se napajaju mogu se nalaziti unutar računara. Razdvojte napajanje od opreme pre uklanjanja oklopa. Zamenite i učvrstite oklop pre ponovnog pobuđivanja opreme.

Obaveštenje o akustici

Koristite ovo obaveštenje kada je nivo pritiska zvuka niži od preporučenog ili očekivanog.

Nivo pritiska zvuka (LpA) daleko je niži od 70 dB(A) (položaj operatera, normalni rad, prema ISO 7779). Da biste prikazali podatke o emitovanju šuma proizvoda, idite na „IT ECO deklaracije“ na http://www.hp.com/go/ted, a zatim izaberite kategoriju proizvoda iz padajućeg menija.

Obaveštenja o bateriji

Neka od ovih obaveštenja odnose se na bateriju proizvoda.

⚠ **UPOZORENJE!** Proizvod može da sadrži internu litijum-mangan-dioksid, vanadijum-pentoksid ili alkalnu bateriju odnosno komplet baterija. Ako se baterijama ne rukuje ispravno, postoji rizik od požara i opekotina.

⚠ **UPOZORENJE!** Ne pokušavajte da ponovo punite bateriju.

⚠ **UPOZORENJE!** Ne izlažite temperaturama višim od 60° C (140° F).

⚠ **UPOZORENJE!** Da biste izbegli moguće bezbednosne probleme, koristite samo bateriju dostavljenu uz računar, zamensku bateriju koju obezbeđuje HP ili kompatibilnu bateriju kupljenu od kompanije HP kao dodatni pribor. Brzo punjenje možda neće biti dostupno za baterije koje nisu kompatibilne ili koje nije proizvela kompanija HP.

⚠ **UPOZORENJE!** Da biste umanjili rizik od požara ili opekotina, bateriju nemojte rasklapati, lomiti, bušiti, nemojte izazivati kratke spojeve niti je spaljivati ili bacati u vodu.

⚠ **UPOZORENJE!** Postoji rizik od eksplozije ukoliko se baterija zameni neodgovarajućom. Odložite iskorišćene baterije u skladu sa uputstvima.

⚠ **UPOZORENJE!** Zamenite ih samo HP rezervnim baterijama dizajniranim za ovaj proizvod.

⚠ **UPOZORENJE!** Pazite da ne progutate bateriju; postoji opasnost od hemijskih opekotina.

⚠ **UPOZORENJE!** Ovaj proizvod sadrži bateriju u obliku novčića/dugmeta. Ako se baterija u obliku novčića/dugmeta proguta, može da izazove ozbiljne unutrašnje opekotine za samo 2 sata, što može da dovede do smrti.

⚠ **UPOZORENJE!** Čuvajte nove i iskorišćene baterije izvan domašaja dece.

⚠ **UPOZORENJE!** Ako se odeljak za bateriju ne zatvara čvrsto, prestanite da koristite proizvod i držite ga izvan domašaja dece.

⚠ **UPOZORENJE!** Ako mislite da je došlo do gutanja baterije ili stavljanja baterije unutar bilo kog dela tela, odmah potražite medicinsku pomoć.

⚠ **UPOZORENJE!** Ostavljanje baterije u okruženju sa veoma visokom temperaturom može da dovede do eksplozije ili curenja zapaljive tečnosti ili gasa.

⚠ **UPOZORENJE!** Izlaganje baterije izuzetno niskom vazdušnom pritisku može da dovede do eksplozije ili curenja zapaljive tečnosti ili gasa.

⚠ **UPOZORENJE!** Uklonite i odmah reciklirajte ili odložite u otpad korišćene baterije u skladu sa lokalnim propisima i čuvajte van domašaja dece. NE odlažite baterije u kućni otpad i nemoj ih paliti.

⚠ **UPOZORENJE!** Čak i potrošene baterije mogu da izazovu tešku povredu ili smrt.

⚠ **UPOZORENJE!** Pozovite lokalni centar za kontrolu trovanja za informacije o lečenju.

⚠ **UPOZORENJE!** Nepunjive baterije nisu predviđene za punjenje.

⚠ **UPOZORENJE!** Nemojte prisilno da praznite, punite, rastavljate ili zagrevate na temperaturi iznad (60 °C (149 °F)) niti da palite. Time možete izazvati povredu zbog ispuštanja gasova, curenja ili eksplozije što dovodi do hemijskih opekotina.

⚠ **UPOZORENJE!** Uverite se da su baterije pravilno postavljene u skladu sa polaritetom (+ i -).

⚠ **UPOZORENJE!** Nemojte da mešate stare i nove baterije, različite marke ili tipove baterija, kao što su alkalne, karbon-cink ili punjive baterije.

⚠ **UPOZORENJE!** Uklonite i odmah reciklirajte ili odložite u otpad baterije iz opreme koja se ne koristi duži period, u skladu sa lokalnim propisima.

⚠ **UPOZORENJE!** Uvek u potpunosti zaštitite odeljak za baterije. Ako se odeljak za baterije ne zatvara čvrsto, prestanite da koristite proizvod, izvadite baterije i držite ga izvan domašaja dece.

⚠ **UPOZORENJE!** Zamenite bateriju isključivo kompatibilnim tipom baterije. Kompatibilni tip baterije za desktop radne stanice je CR2032.

⚠ **UPOZORENJE!** Nominalni napon baterije je 3 V.

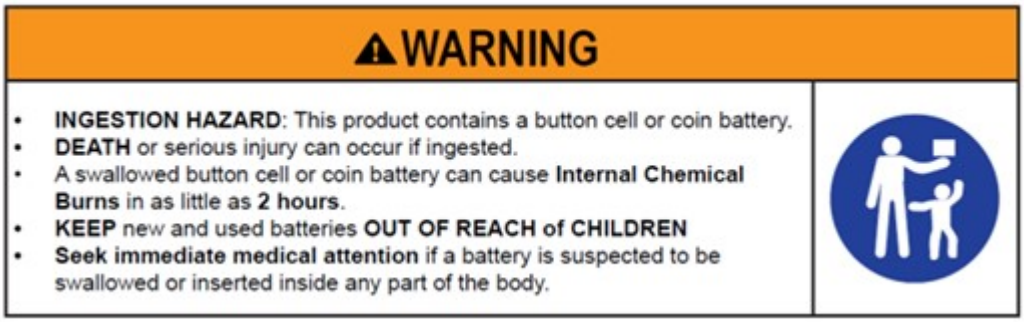

Tabela 3-1 **Ikona i opis ikone odlaganja baterije**

Ikona	Opis
	Baterije, paketi baterija i akumulatori ne bi trebalo da se odlažu zajedno sa ostalim kućnim smećem. Da biste ih prosledili na reciklažu ili pravilno odložili, koristite javni sistem za prikupljanje ili ih vratite kompaniji HP, ovlašćenom partneru kompanije HP ili njihovim agentima.

Obaveštenja o ventilatoru

Koristite neka od ovih obaveštenja da biste upozorili korisnike o opasnostima povreda od okretanja krila ventilatora.

⚠ **UPOZORENJE!**  Ne približavajte delove tela pokretnim delovima.

⚠ **UPOZORENJE!** Ne približavajte delove tela krilima ventilatora.

⚠ **UPOZORENJE!** Ne približavajte delove tela putanji kretanja.

Obaveštenje o jačini zvuka za slušalice s mikrofonom ili za slušalice – „bubice“

Ovo obaveštenje upozorava na opasnost od postavki velike jačine zvuka za slušalice s mikrofonom ili „bubice“.

⚠ **UPOZORENJE!**  Da biste sprečili moguće oštećenje sluha, nemojte u dugim periodima slušati visoke nivoe jačine zvuka.

Podešavanje kontrole jačine zvuka, kao i ujednačavača na neku postavku koja nije na centralnom položaju može povećati izlazni napon u slušalicama pa samim tim i nivo zvučnog pritiska. Korišćenje faktora koji utiču na izlaz slušalica, a koji se razlikuju od onih koje je naveo proizvođač (npr. operativni sistem, softver ujednačavača, firmver, upravljački program) može da poveća izlazni napon u slušalicama pa samim tim i nivo zvučnog pritiska.

Bezbednost lasera

Za proizvode opremljene optičkim diskovima ili optičke primopredajnike.

Ovaj proizvod može da sadrži opcionalni uređaj za skladištenje (odnosno, CD ili DVD jedinicu) i/ili optički primopredajnik. Oni sadrže lasere i klasifikuju se kao laserski proizvodi 1. klase, u skladu sa standardom IEC/EN 60825-1, i u saglasnosti su sa njegovim uslovima.

Svi laserski proizvodi zadovoljavaju US FDA propise za 21 CFR 1040.10 i 1040.11 ili zadovoljavaju te propise osim odstupanja u skladu sa obaveštenjem o laseru br. 50 od 24. juna 2007. ili obaveštenjem o laseru br. 56 od 8. maja 2019.

⚠ **UPOZORENJE!** Korišćenje kontrola, prilagođavanja ili performansi procedura koje nisu navedene ovde niti u vodiču za instalaciju laserskog proizvoda mogu dovesti do opasne izloženosti zračenju. Da biste smanjili rizik od izloženosti opasnom zračenju:

- Ne pokušavajte da otvorite okvir modula. Unutra nema komponenti koje korisnik može sâm da servisira.
- Ne pokrećite kontrole, ne pravite prilagođavanja niti vršite procedure na laserskom uređaju drugačije od onih koje su navedene ovde.
- Samo tehničarima HP ovlašćenog servisa dozvolite da popravljaju jedinicu.

Uslovi za napajanje i komplet kablova za napajanje

Različite zemlje imaju različite zahteve za napajanje i kablove za napajanje.

Uslovi uzemljenja napajanja I klase

U cilju zaštite od strujnih kvarova, oprema se mora povezati sa terminalom za uzemljenje. Priključite kabl za napajanje sistema u utičnicu za naizmeničnu struju sa uzemljenjem. Može se desiti da zamene originalnih kablova ne pruže adekvatnu zaštitu od kvarova. Koristite samo kabl za napajanje koji je priložen uz ovaj proizvod ili zamenu koja ima ovlašćenje kompanije HP Inc.

Obaveštenje za Brazil

Este equipamento deve ser conectado obrigatoriamente em tomada de rede de energia elétrica que possua aterramento (três pinos), conforme a norma nbr abnt 5410,visando a segurança dos usuários contra choques elétricos.

Denmark

Apparatets stikprop skal tilsluttes en stikkontakt med jord, som giver forbindelse til stikproppens jord.

Finska

Laite on liitettävä suojakoskettimilla varustettuun pistorasiaan.

Norway

Apparatet må tilkoples jordet stikkontakt.

Sweden

Apparaten skall anslutas till jordat uttag.

Uslovi za napajanje

Dovod napajanja na nekim proizvodima poseduje spoljašnji prekidač za napajanje. Funkcija za izbor napona na ovom proizvodu mu omogućava da radi na bilo kom mrežnom naponu u rasponu od 100 do 120 ili od 200 do 240 volti naizmenične struje. Dovod napajanja na proizvodima koji nemaju spoljašnji prekidač za napajanje je opremljen unutrašnjim prekidačem koji procenjuje dolazni napon i automatski prebacuje na odgovarajući napon.

⚠ **UPOZORENJE!** U cilju smanjenja potencijalnih bezbednosnih problema. Kompanija HP preporučuje da koristite isključivo HP adaptere za napajanje naizmeničnom strujom.

Kina

消费者若使用电源适配器供电，则应购买配套使用获得 CCC 认证并满足标准要求的电源适配器

Za korišćenje u Norveškoj

Neki proizvodi su projektovani za IT sistem za napajanje sa naponom od faze do faze od 230 V.

Uslovi u vezi sa kablom za napajanje

Neko od ovih obaveštenja se možda odnosi na kabl za napajanje vašeg proizvoda.

⚠ **UPOZORENJE!** Da biste smanjili rizik od strujnog udara ili oštećenja opreme:

- Priključite kabl za napajanje u utičnicu za naizmeničnu struju koja je uvek lako dostupna.
- Isključite napajanje računara iskopčavanjem kabla za napajanje iz utičnice za naizmeničnu struju.
- Ako imate 3-pinski dodatak na utikaču kabla za napajanje, uključite kabl u uzemljenu 3-pinsku utičnicu. Nemojte onemogućavati pin za uzemljenje na kablu za napajanje, na primer dodavanjem 2-pinskog adaptera. Pin za uzemljenje ima važnu bezbednosnu ulogu.

Komplet kablova za napajanje dobijen uz proizvod ispunjava uslove za upotrebu u državi u kojoj je oprema kupljena. Iz bezbednosnih razloga koristite samo kabl za napajanje koji je dat uz jedinicu ili

rezervni kabl za napajanje koji je odobrila kompanija HP Inc. ili ovlašćeni izvor kompanije HP. Brojeve rezervnih delova možete naći na http://www.hp.com/support.

Kompleti kablova za napajanje za upotrebu u drugim zemljama moraju da ispunjavaju zahteve države u kojoj koristite računar. Za više informacija o uslovima u vezi sa kablom za napajanje, obratite se ovlašćenom HP prodavcu ili dobavljaču usluga.

⚠ **UPOZORENJE!** Nemojte koristiti kablove za napajanje drugih proizvoda. Neodgovarajući kablovi za napajanje mogu predstavljati opasnost od strujnog udara i požara.

Zahtev naveden u nastavku odnosi se na sve zemlje:

- Kabl za napajanje mora da odobri prihvatljiva akreditovana agencija odgovorna za evaluaciju u zemlji u kojoj će komplet kablova za napajanje biti instaliran.

Kabl za napajanje treba postaviti tako da se ne može gaziti ili ugnječiti predmetima postavljenim iznad i ispred njega. Posebnu pažnju treba posvetiti utikaču, električnoj utičnici i mestu odakle kabl izlazi iz proizvoda.

⚠ **UPOZORENJE!** Nemojte koristiti ovaj proizvod ako je komplet kablova za napajanje oštećen. Ukoliko je komplet kablova za napajanje oštećen na bilo koji način, odmah ga zamenite. Oštećeni kablovi mogu izložiti korisnika opasnostima.

Obaveštenje o kablu za napajanje

Ukoliko niste dobili kabl za napajanje za računar ili za pomoćni uređaj za spoljno napajanje namenjen korišćenju sa računarom, trebalo bi da kupite kabl za napajanje koji je odobren za korišćenje u vašoj zemlji ili regionu.

Kabl za napajanje po naponu i otporu mora odgovarati podacima navedenim na nalepnici o električnim karakteristikama proizvoda. Napon i otpor za koje je kabl predviđen moraju biti veći od napona i otpora označenih na proizvodu. Pored toga, prečnik žice mora biti najmanje **0,75 mm²**/18 AWG, a dužina kabla mora biti između **1,0 m** (3,2 stope) i **2 m** (6,56 stopa). Ako imate pitanja o tome koji tip kabla za napajanje da upotrebite, obratite se ovlašćenom dobavljaču usluge.

Kabl za napajanje treba postaviti tako da se ne može zgaziti ili ugnječiti predmetima postavljenim iznad i ispred njega. Posebnu pažnju treba posvetiti utikaču, električnoj utičnici i mestu odakle kabl izlazi iz proizvoda.

Priključak za jednosmernu struju spoljnog HP napajanja

Dijagram prikazuje priključak za jednosmernu struju spoljnog HP napajanja.

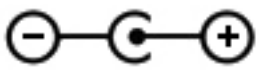

Obaveštenje o kablu za napajanje za Japan

製品には、同梱された電源コードをお使い下さい。

同梱された電源コードは、他の製品では使用出来ません。

Zahtevi za strujni kabl za Japan

Za upotrebu u Japanu koristite samo kabl za napajanje dobijen uz proizvod.

⚠ OPREZ: Kabl za napajanje dobijen uz ovaj proizvod nemojte da koristite ni na jednom drugom proizvodu.

Opasnost od uklještenja

Koristite ovo obaveštenje kao upozorenje o mogućnosti povrede uklještenja.

⚠ UPOZORENJE! Vodite računa o oblastima opasnosti od uklještenja. Ne primičite prste delovima koji se zatvaraju.

Zaštita konektora TV antene

Nekoliko bezbednosnih obaveštenja može se primenjivati na konektore TV antena.

Uzemljenje spoljne televizijske antene

Ako se sa proizvodom povežu spoljna antena ili sistem kablovske televizije, uverite se da su ta antena ili sistem kablovske televizije električno uzemljeni kako bi se obezbedila zaštita od prekomerne voltaže i statičkog pražnjenja.

Član 810 dokumenta National Electrical Code, ANSI/NFPA 70, pruža informacije u vezi sa ispravnim električnim uzemljenjem antenskog stuba i pomoćne strukture, uzemljenjem priključka za antenu, veličinom vodova za uzemljenje, lokacijom antene, vezom s elektrodama za uzemljenje i zahtevima za elektrodu za uzemljenje.

Zaštita od grmljavine

Radi dodatne zaštite bilo kog proizvoda za vreme oluje s grmljavinom ili kad se tokom dužeg vremena ostavi bez nadzora ili ne koristi, iskopčajte proizvod iz zidne utičnice i iskopčajte antenu ili sistem kablovske televizije. To će sprečiti oštećenje proizvoda od udara groma i naponskih udara.

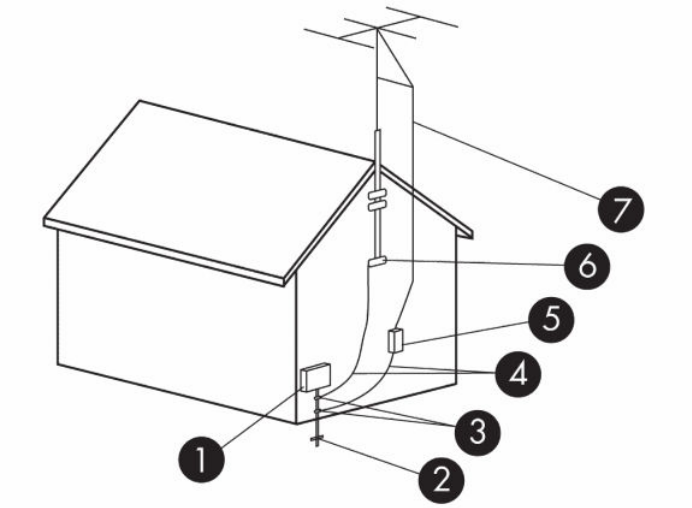

Tabela 3-2 Uzemljenje antene

Referenca	Komponenta za uzemljenje
1	Električna oprema

Tabela 3-2 **Uzemljenje antene (nastavljeno)**

Referenca	Komponenta za uzemljenje
2	Sistem elektroda za uzemljenje napajanja (NEC Art 250, deo III)
3	Kleme za uzemljenje
4	Vodovi za uzemljenje (NEC odeljak 810.21)
5	Antena (NEC odeljak 810.20)
6	Klema za uzemljenje
7	Žica priključka za antenu

Napomena za instalatora CATV sistema

Ovaj podsetnik se obezbeđuje kako bi se skrenula pažnja instalatora CATV sistema na odeljak 820.93 dokumenta National Electric Code, koji pruža smernice za ispravno uzemljenje, a posebno navodi da izolaciju koaksijalnog kabla treba povezati sa sistemom za uzemljenje zgrade, što bliže mestu ulaska kabla.

Napomena za putovanje

Koristite ovo obaveštenje da biste upozorili na mogućnost povrede od pretvarača napona.

⚠ **UPOZORENJE!** Da biste umanjili rizik od strujnog udara, požara ili oštećenja opreme, nemojte pokušavati da uključujete računar pomoću pretvarača napona koji se prodaju za razne kućne uređaje.

Obaveštenja o bezbednosti za Kinu

HP 工作站使用安全手册

使用须知

欢迎使用惠普工作站，为了您及仪器的安全，请您务必注意如下事项：

1. 仪器要和地线相接，要使用有正确接地插头的电源线，使用中国国家规定的 220V 电源。
2. 避免高温和尘土多的地方，否则易引起仪器内部部件的损坏。
3. 避免接近高温，避免接近直接热源，如直射太阳光、暖气等其它发热体。
4. 不要有异物或液体落入机内，以免部件短路。
5. 不要将磁体放置于仪器附近。

警告

为防止火灾或触电事故，请不要将该机放置于淋雨或潮湿处

如果您按照以上步骤操作时遇到了困难，或想了解其它产品性能，请在以下网页上寻找相关信息：http://www.hp.com.cn

或联系我们

中国惠普有限公司
地址：北京朝阳区建国路 112 号中国惠普大厦
电话：010-65643888

Obaveštenje o nadmorskoj visini za Kinu

海拔警告仅适用于在海拔 2000m 以下地区使用的产品



海拔警告仅适用于在海拔 2000m 以下地区使用的产品。

Obaveštenje sa upozorenjem za tropske oblasti u Kini

热带警告仅适用于在非热带气候条件下使用的产品。



热带警告仅适用于在非热带气候条件下使用的产品。

Obaveštenje o uzemljenju kablova za Norvešku i Švedsku za proizvode sa TV tjunerom

Norveška i Švedska zahtevaju galvanizovani izolator za uzemljenje.

⚠ OPREZ: Da biste izbegli bezbednosne probleme, pri povezivanju sa kablovskom mrežom koristite galvanizovani izolator.

Obaveštenje o zaštiti vida za Tajvan

Ovo obaveštenje o zaštiti vida odnosi se na proizvode na Tajvanu

使用過度恐傷害視力

注意事項:

(1) 使用 30 分鐘請休息 10 分鐘。

(2) 未滿 2 歲幼兒不看螢幕，2 歲以上每天看螢幕不要超過 1 小時。

4 Obaveštenja o zaštiti životne sredine

Ovo poglavlje pruža obaveštenja o zaštiti sredine i informacije o usaglašenosti specifične za neku zemlju i region. Neka od ovih obaveštenja se možda ne odnose na vaš proizvod.

Recikliranje elektronskog hardvera, pakovanja i baterija

HP podstiče klijente da recikliraju korišćeni elektronski hardver, pakovanje originalnih HP kertridža za štampanje i punjive baterije.

Za više informacija o programima recikliranja posetite lokaciju http://www.hp.com/recycle.

Za informacije o recikliranju proizvoda u Japanu pogledajte http://www.hp.com/jp/hardwarerecycle/.

Odlaganje otpadne opreme koje vrše korisnici

Koristite ovo obaveštenje za pojašnjenje ikone koja se odnosi na odlaganje odpada.

Tabela 4-1 Ikona odlaganja otpadne opreme i njen opis

Ikona	Opis
	Ovaj simbol ukazuje na to da se proizvod ne sme odlagati zajedno sa običnim komunalnim otpadom. Umesto toga, elektronski otpad treba da predate namenskom centru za sakupljanje i reciklažu elektronskog i električnog otpada, čime štitite ljudsko zdravlje i okolinu. Obratite se komunalnom preduzeću za uklanjanje otpada da biste dobili dodatne informacije ili idite na http://www.hp.com/recycle.

Odlaganje alkalnih baterija u Brazilu

Não descarte o produto eletrônico em lixo comum



Este produto eletroeletrônico e seus componentes não daven ser descartados no lixo comum, pois embora estejam em conformidade com padrões mundiais de restrição a substâncias nocivas, podem conter, ainda que em quantidades mínimas, substâncias impactantes ao meio ambiente. Ao final da vida útil deste produto, o usuário deverá entregá-lo à HP. A não observância dessa orientação sujeitará o infrator às sanções previstas em lei. Após o uso, as pilhas e/ou baterias dos produtos HP deverão ser entregues ao estabelecimento comercial ou rede de assistência técnica autorizada pela HP.

Para maiores informações , inclusive sobre os pontos de recebimento, acesse: http://www.hp.com.br/reciclar

Informacije o recikliranju hardvera u Brazilu

Não descarte o produto eletrônico em lixo comum



Este produto eletroeletrônico e seus componentes não daven ser descartados no lixo comum, pois embora estejam em conformidade com padrões mundiais de restrição a substâncias nocivas, podem conter, ainda que em quantidades mínimas, substâncias impactantes ao meio ambiente. Ao final da vida útil deste produto, o usuário deverá entregá-lo à HP. A não observância dessa orientação sujeitará o infrator às sanções previstas em lei. Após o uso, as pilhas e/ou baterias dos produtos HP deverão ser entregues ao estabelecimento comercial ou rede de assistência técnica autorizada pela HP.

Para maiores informações , inclusive sobre os pontos de recebimento, acesse: http://www.hp.com.br/reciclar

France Triman WEEE i nalepnica o reciklaži

Koristite ovo obaveštenje za pojašnjenje ikone koja se odnosi na odlaganje odpada.



Obaveštenja o odlaganju u otpad i reciklaži za Koreju

한국 전자제품 폐기 및 재활용 방법

전자 기기 폐기물은 전자/전기 장비를 재활용할 수 있도록 지정된 HP 수거물 센터에 전달하거나 E-순환거버넌스(http://www.k-erc.or.kr/)를 통해 무상 회수 및 재활용이 진행됩니다. 자세한 내용은 E-순환 거버넌스 혹은 HP 서비스 센터에 문의하거나 웹사이트 www.hp.com/recycle을참조하십시오.

Informacije o recikliranju baterija za Tajvan

Ovo obaveštenje pruža propise za proizvodnju i recikliranje baterija na Tajvanu.

Tabela 4-2 **Ikona recikliranja baterija na Tajvanu i njen opis**

Ikona	Opis
	Tajvanski EPA zahteva da firme koje proizvode ili uvoze suve baterije, u skladu sa članom 15 Zakona o odlaganju otpada, navedu oznake o povraćaju na baterijama koje se prodaju, poklanjaju ili koriste za promocije. Obratite se kvalifikovanom tajvanskom centru za reciklažu koji će pravilno odložiti baterije u otpad.

Regulativa WEEE za Tursku

Türkiye Cumhuriyeti: AEEE Yönetmeliğine Uygundur

ENERGY STAR® certifikacija (samo na pojedinim proizvodima)

ENERGY STAR predstavlja dobrovoljni program Agencije za zaštitu okruženja SAD koji pomaže preduzećima i pojedincima da uštede novac i zaštite našu klimu kroz vrhunsku energetsku efikasnost.

Proizvodi koji steknu ENERGY STAR sprečavaju emitovanje gasova staklene bašte tako što ispunjavaju stroge kriterijume energetske efikasnosti ili zahteve koje postavlja Agencija za zaštitu okruženja SAD. Kao ENERGY STAR partner, kompanija HP Inc. je pratila proces unapređene certifikacije proizvoda Agencije za zaštitu životne sredine Sjedinjenih Država (U.S. EPA) kako bi osigurala da proizvodi označeni logotipom ENERGY STAR imaju certifikat ENERGY STAR u skladu s važećim ENERGY STAR smernicama. Na svim računarima koji zadovoljavaju ENERGY STAR standarde pojavljuje se sledeći logotip:

Ključni ENERGY STAR zahtev za računarske proizvode predstavljaju funkcije upravljanja napajanjem koje znatno umanjuju potrošnju energije kad se proizvod ne koristi. Upravljanje napajanjem omogućava računaru da automatski pristupi režimu „spavanja“ male potrošnje energije ili drugom režimu male potrošnje energije nakon definisanog perioda neaktivnosti. Funkcije upravljanja napajanjem su unapred podešene na sledeći način kad računar radi na napajanje naizmeničnom strujom:

Tabela 4-3 Unapred podesite funkcije upravljanja kada računar radi na napajanju naizmeničnom strujom

Tip računara	Vreme do aktiviranja režima spavanja ekrana	Vreme do aktiviranja režima spavanja računara (minuti)	Izlazak iz režima spavanja
Prenosni računari, mobilne radne stanice	15 minuta ili manje (razlikuje se u zavisnosti od modela)	30 minuta ili manje (razlikuje se po modelu)	Proizvod izlazi iz režima spavanja pri pritisku na dugme za napajanje/spavanje. Ako je omogućena funkcija Wake-on-Lan (WOL), sistem može nastaviti rad iz stanja spavanja po prijemu mrežnog signala.
Tablet/slejt uređaji	1 minut ili manje	Nije primenljivo	Nije primenljivo
Stoni računari, integrisani stoni računari, radne stanice	15 minuta ili manje (razlikuje se u zavisnosti od modela)	30 minuta ili manje (razlikuje se po modelu)	Proizvod izlazi iz režima spavanja kad korisnik ostvari interakciju sa bilo kojim ulaznim uređajem, uključujući miš ili tastaturu. Ako je omogućena funkcija Wake-on-Lan (WOL), sistem može nastaviti rad iz stanja spavanja po prijemu mrežnog signala.

Tabela 4-3 **Unapred podesite funkcije upravljanja kada računar radi na napajanju naizmeničnom strujom (nastavljeno)**

Tip računara	Vreme do aktiviranja režima spavanja ekrana	Vreme do aktiviranja režima spavanja računara (minuti)	Izlazak iz režima spavanja
Tanki klijenti	15 minuta ili manje (razlikuje se u zavisnosti od modela)	30 minuta ili manje kad operativni sistem podržava režim spavanja (razlikuje se po modelu)	Kad operativni sistem podržava režim spavanja, proizvod izlazi iz režima spavanja kad korisnik ostvari interakciju sa bilo kojim ulaznim uređajem, uključujući miš ili tastaturu. Ako je omogućena funkcija Wake-on-Lan (WOL), sistem može nastaviti rad iz stanja spavanja po prijemu mrežnog signala.

Za računare koji podržavaju uvek uključeni, uvek povezani korisnički profil kad je pristup internetu dostupan (kao što su tablet i slejt uređaji), obezbeđeni su alternativni režimi male potrošnje energije kao što su režimi kratke ili duge neaktivnosti (kao što je definisano u okviru ENERGY STAR zahteva za računarske programe), koji troše veoma malo energije (</= 10 vati) i, kad je primenljivo, produžavaju radni vek baterije proizvoda. Ovi alternativni režimi male potrošnje energije su dinamični, sa režimom spavanja ekrana koji se aktivira u roku od 1 minuta neaktivnosti korisnika.

Računar izlazi iz režima spavanja pri pritisku na dugme napajanje/spavanje. Kad je omogućena funkcija Wake On LAN (WOL), računar može da izađe iz stanja spavanja po prijemu signala sa mreže.

Dodatne informacije o mogućim uštedama struje i novca putem funkcije upravljanja napajanjem možete pronaći na veb lokaciji EPA ENERGY STAR upravljanja napajanjem, na adresi http://www.energystar.gov/powermanagement.

Dodatne informacije o programu ENERGY STAR i njegovim ekološkim prednostima dostupne su na veb lokaciji EPA ENERGY STAR, na adresi http://www.energystar.gov.

ENERGY STAR i oznaka ENERGY STAR su registrovani žigovi u vlasništvu U.S. Environmental Protection Agency.

Hemijske supstance

HP je posvećen pružanju informacija našim kupcima o hemijskim supstancama u našim proizvodima kako nalažu pravni akti poput REACH (Regulation EC No 1907/2006 of the European Parliament and the Council).

Izveštaj sa informacijama o hemijskim komponentama za ovaj proizvod možete pronaći na adresi http://www.hp.com/go/reach.

Perhloratna materija – možda je potrebno posebno rukovanje

Baterija za sat na ovom računaru može da sadrži perhlorat i može da zahteva posebno rukovanje prilikom recikliranja ili odlaganja u Kaliforniji.

Pogledajte odeljak http://www.dtsc.ca.gov/hazardouswaste/perchlorate/.

Obaveštenja o zaštiti životne sredine za Kinu

回收信息说明

惠普公司对废弃的电子计算机（笔记本电脑）提供回收服务，更多信息请登陆 http://www8.hp.com/us/en/hp-information/environment/product-recycling.html

环境标志信息

微型计算机(台式计算机,笔记本电脑等)及显示器在中国环境标志认证产品范围内,环境标志表明该产品不仅品质合格,而且在生产,使用和回收处理中都符合特定的环境保护要求,与同类产品相比,既有低毒少害,节约资源等环保优势,此外获得中国环境标志认证的产品售后三年内均可在各服务中心选择维修或更换部件,也可通过更换更高性能的零部件或模块实现硬件升级。

特别提醒

如您需要确认本产品处于零能耗状态,请按下电源关闭按钮,并将插头从电源插座断开。

Kineska oznaka za napajanje računara

Kina zahteva ovo obaveštenje o energetskoj efikasnosti.

U skladu sa dokumentom „The Regulation of the Implementation on China Energy Label for Microcomputers“ (Regulativa za primenu kineske oznake za napajanje mikroračunara), ovaj mikroračunar ima oznaku za uštedu energije. Ocena uštede energije, TEC (tipična potrošnja energije) i kategorija proizvoda predstavljene na oznaci utvrđuju se i izračunavaju u skladu sa standardom GB28380-2012.

1. Ocene uštede energije

   Ocenu utvrđuje standard izračunavanjem osnovnog nivoa potrošnje sa zbirom dozvoljenih vrednosti za dodatne komponente kao što su glavna memorija i grafička kartica. Za proizvode sa bilo kojom ocenom TEC ne treba da premašuje vrednost navedenu u sledećoj tabeli:

Tabela 4-4 Vrednosti tipične potrošnje energije (TEC)

Tip proizvoda		TEC (kilovat-čas)		
		Ocena 1	Ocena 2	Ocena 3
Stoni mikroračunar, AIO	Kategorija A	98,0+∑Efa	148,0+∑Efa	198,0+∑Efa
	Kategorija B	125,0+∑Efa	175,0+∑Efa	225,0+∑Efa
	Kategorija C	159,0+∑Efa	209,0+∑Efa	259,0+∑Efa
	Kategorija D	184,0+∑Efa	234,0+∑Efa	284,0+∑Efa

Tabela 4-4 **Vrednosti tipične potrošnje energije (TEC) (nastavljeno)**

Tip proizvoda	TEC (kilovat-čas)			
Prenosni računar	Kategorija A	20,0+∑Efa	35,0+∑Efa	45,0+∑Efa
	Kategorija B	26,0+∑Efa	45,0+∑Efa	65,0+∑Efa
	Kategorija C	54,5+∑Efa	75,0+∑Efa	123,5+∑Efa

NAPOMENA: ∑Efa predstavlja zbir faktora snage dodatnih funkcija proizvoda.

2. Tipična potrošnja energije

Iznos potrošnje energije koji se nalazi na nalepnici predstavlja podatke izmerene pomoću reprezentativne konfiguracije koja pokriva sve konfiguracije u registracionoj jedinici koja je izabrana u skladu sa dokumentom „Regulativa za primenu kineske oznake za napajanje mikroračunara“ (The Regulation of the Implementation on China Energy Label for Microcomputers). Tako, stvarna potrošnja energije ovog određenog mikroračunara možda neće biti ista kao TEC podaci na nalepnici.

3. Kategorija proizvoda

Kategoriju proizvoda utvrđuje standard u skladu sa konfiguracijom mikroračunara. Kategorizacija proizvoda usaglašena je sa regulativama u sledećoj tabeli:

Tabela 4-5 **Kategorija proizvoda i opis konfiguracije**

Tip proizvoda	Opis konfiguracije	
	Stoni mikroračunar, AIO	Prenosni računar
Kategorija A	Stoni mikroračunar i AIO čija je konfiguracija izvan opsega kategorija B, C i D	Prenosni računar čija je konfiguracija izvan opsega kategorija B i C
Kategorija B	2 CPU fizička jezgra i sistemska memorija od najmanje 2 GB	Diskretni GPU
Kategorija C	CPU fizičko jezgro preko broja 2 sa najmanje jednom od sledećih funkcija: 1. Sistemska memorija od najmanje 2 GB 2. Diskretni GPU	Proizvod koji ima CPU fizičko jezgro ne manje od broja 2, sistemska memorija od najmanje 2 GB, diskretni GPU sa širinom bafera okvira ne manjom od 128-bita.
Kategorija D	CPU fizičko jezgro ne manje od broja 4 sa najmanje jednom od sledećih funkcija: 1. Sistemska memorija od najmanje 4 GB 2. Diskretni GPU sa širinom bafera okvira ne manjom od 128-bita	

Više detalja o specifikaciji potražite u standardu GB28380-2012.

本机根据《微型计算机能源效率标识实施规则》的要求加施中国能效标识。能效标识中显示的能效等级、典型能源消耗和产品类型均根据《微型计算机能效限定值及能效等级》(GB28380-2012)的要求确定。对上述标识内容的说明如下:

1. 能效等级

微型计算机的能效等级由基础能源消耗值和附加功能功耗因子之和决定。微型计算机能效各等级的典型能源消耗应不大于下表的规定

微型计算机类型			能源消耗(千瓦时)		
			1	2	3
	台式微型计算机及	A 类	98.0+∑Efa	148.0+∑Efa	198.0+∑Efa
一体机		B 类	125.0+∑Efa	175.0+∑Efa	225.0+∑Efa
		C 类	159.0+∑Efa	209.0+∑Efa	259.0+∑Efa
		D 类	184.0+∑Efa	234.0+∑Efa	284.0+∑Efa
	便携式	A 类	20.0+∑Efa	35.0+∑Efa	45.0+∑Efa
计算机		B 类	26.0+∑Efa	45.0+∑Efa	65.0+∑Efa
		C 类	54.5+∑Efa	75.0+∑Efa	123.5+∑Efa
注：∑Efa 为微型计算机附加功能功耗因子之和					

2. 典型能源消耗

典型能源消耗值代表一个备案单元中，符合《微型计算机能源效率标识实施规则》要求的代表性规格型号产品的数值。因此，本机的典型能源消耗值可能与其所加施的能效标识中所示的典型能源消耗值不一致。

3. 产品类型

产品类型根据微型计算机的配置确定。参见下表：

类型	配置说明	
	台式微型计算机及一体机	便携式计算机
A 类	下列 B 类、C 类、D 类配置以外的台式微型计算机及一体机	下列 B 类、C 类配置以外的便携式计算机
B 类	中央处理器（CPU）物理核心数为 2，系统内存大于等于 2GB	具有独立图形显示单元（GPU）
C 类	中央处理器（CPU）物理核心数大于 2，且至少具有以下特征中的一条 a. a）系统内存大于等于 2GB； b. 独立图形显示单元（GPU）	中央处理器（CPU）物理核心数大于等于 2，系统内存大于等于 2GB，具有独立图形显示单元（GPU）且显存位宽大于等于 128 位.
D 类	中央处理器（CPU）物理核心数大于等于 4，且至少具有以下特征中的一条： a. 系统内存大于等于 4GB； b. 具有独立图形显示单元（GPU）且显存位宽大于等于 128 位	

关于标识内容的更详细技术信息，请参考《微型计算机能效限定值及能效等级》（GB28380-2012）

RoHS za Kinu

Kina koristi sledeća obaveštenja za RoHS.

笔记本电脑和平板电脑产品中有害物质或元素的名称及含量

根据中国《电器电子产品有害物质限制使用管理办法》





Tabela 4-6 **产品中有害物质或元素的名称及含量 根据中国《电器电子产品有害物质限制使用管理办法》**

	有害物质					
部件名称	**铅 (Pb)**	**汞 (Hg)**	**镉 (Cd)**	**六价铬 (Cr(VI))**	**多溴联苯 (PBB)**	**多溴二苯醚 (PBDE)**
电池	X	O	O	O	O	O
线缆	X	O	O	O	O	O
摄像头	X	O	O	O	O	O
机箱/其他	X	O	O	O	O	O
闪存读卡器	X	O	O	O	O	O
软盘驱动器	X	O	O	O	O	O
硬盘驱动器	X	O	O	O	O	O
耳机	X	O	O	O	O	O
I/O PCA	X	O	O	O	O	O
键盘	X	O	O	O	O	O
液晶显示器 (LCD) 面板	X	O	O	O	O	O
介质（CD/DVD/软盘）	O	O	O	O	O	O
内存	X	O	O	O	O	O
主板、处理器、散热器	X	O	O	O	O	O
鼠标	X	O	O	O	O	O
光盘驱动器	X	O	O	O	O	O
对接设备选件	X	O	O	O	O	O
电源适配器	X	O	O	O	O	O
电源	X	O	O	O	O	O
电源组	X	O	O	O	O	O
投影仪	X	O	O	O	O	O
遥控器	X	O	O	O	O	O

Tabela 4-6 **产品中有害物质或元素的名称及含量 根据中国《电器电子产品有害物质限制使用管理办法》 (nastavljeno)**

	有害物质					
部件名称	**铅 (Pb)**	**汞 (Hg)**	**镉 (Cd)**	**六价铬 (Cr(VI))**	**多溴联苯 (PBB)**	**多溴二苯醚 (PBDE)**
智能卡/Java™ 读卡器	X	O	O	O	O	O
扬声器（外置）	X	O	O	O	O	O
电视调谐器	X	O	O	O	O	O
USB 闪存驱动器	X	O	O	O	O	O
USB 集线器	X	O	O	O	O	O
网络摄像头	X	O	O	O	O	O
无线接收器	X	O	O	O	O	O
无线网卡	X	O	O	O	O	O
本表格依据 SJ/T 11364 的规定编制。 O：表示该有害物质在该部件所有均质材料中的含量均在 GB/T 26572 规定的限量要求以下。 X：表示该有害物质至少在该部件的某一均质材料中的含量超出 GB/T 26572 规定的限量要求。 此表中所有名称中含 "X" 的部件均符合中国 RoHS 达标管理目录限用物质应用例外清单的豁免。 此表中所有名称中含 "X" 的部件均符合欧盟 RoHS 立法。 注：环保使用期限的参考标识取决于产品正常工作的温度和湿度等条件						

台式机、瘦客户端、个人工作站、一体机和销售点终端产品中有害物质或元素的名称及含量

根据中国《电器电子产品有害物质限制使用管理办法》





Tabela 4-7 **产品中有害物质或元素的名称及含量 根据中国《电器电子产品有害物质限制使用管理办法》**

	有害物质					
部件名称	**铅 (Pb)**	**汞 (Hg)**	**镉 (Cd)**	**六价铬 (Cr(VI))**	**多溴联苯 (PBB)**	**多溴二苯醚 (PBDE)**
电池	X	O	O	O	O	O
线缆	X	O	O	O	O	O
摄像头	X	O	O	O	O	O
机箱/其他	X	O	O	O	O	O

Tabela 4-7 产品中有害物质或元素的名称及含量 根据中国《电器电子产品有害物质限制使用管理办法》(nastavljeno)

	有害物质					
部件名称	铅 (Pb)	汞 (Hg)	镉 (Cd)	六价铬 (Cr(VI))	多溴联苯 (PBB)	多溴二苯醚 (PBDE)
风扇	X	O	O	O	O	O
闪存读卡器	X	O	O	O	O	O
软盘驱动器	X	O	O	O	O	O
硬盘驱动器	X	O	O	O	O	O
耳机	X	O	O	O	O	O
散热器	X	O	O	O	O	O
I/O PCA	X	O	O	O	O	O
键盘	X	O	O	O	O	O
液晶显示器 (LCD) 面板	X	O	O	O	O	O
介质（CD/DVD/软盘）	O	O	O	O	O	O
内存	X	O	O	O	O	O
主板、处理器、散热器	X	O	O	O	O	O
鼠标	X	O	O	O	O	O
光驱	X	O	O	O	O	O
对接设备选件	X	O	O	O	O	O
电源适配器	X	O	O	O	O	O
电源	X	O	O	O	O	O
投影仪	X	O	O	O	O	O
遥控器	X	O	O	O	O	O
智能卡/Java™ 读卡器	X	O	O	O	O	O
固态驱动器	X	O	O	O	O	O
扬声器（外置）	X	O	O	O	O	O
触控笔	X	O	O	O	O	O
触控板	X	O	O	O	O	O
电视调谐器	X	O	O	O	O	O
USB 闪存驱动器	X	O	O	O	O	O
USB 集线器	X	O	O	O	O	O
网络摄像头	X	O	O	O	O	O
无线接收器	X	O	O	O	O	O
无线网卡	X	O	O	O	O	O
3D 捕获台/转盘	X	O	O	O	O	O

Tabela 4-7 产品中有害物质或元素的名称及含量 根据中国《电器电子产品有害物质限制使用管理办法》(nastavljeno)

	有害物质					
部件名称	铅 (Pb)	汞 (Hg)	镉 (Cd)	六价铬 (Cr(VI))	多溴联苯 (PBB)	多溴二苯醚 (PBDE)
本表格依据 SJ/T 11364 的规定编制。 O: 表示该有害物质在该部件所有均质材料中的含量均在 GB/T 26572 规定的限量要求以下。 X: 表示该有害物质至少在该部件的某一均质材料中的含量超出 GB/T 26572 规定的限量要求。 此表中所有名称中含 "X" 的部件均符合中国 RoHS 达标管理目录限用物质应用例外清单的豁免。 此表中所有名称中含 "X" 的部件均符合欧盟 RoHS 立法。 注: 环保使用期限的参考标识取决于产品正常工作的温度和湿度等条件						

台灣針對筆記型電腦和平板電腦的有害物質限制使用管理辦法 (RoHS)

限用物質含有情況標示聲明書

Declaration of the Presence Condition of the Restricted Substances Marking

Tabela 4-8 限用物質含有情況標示聲明書 Declaration of the Presence Condition of the Restricted Substances Marking

限用物質及其化學符號 Restricted substances and its chemical symbols						
單元 Unit	鉛 Lead (Pb)	汞 Mercury (Hg)	鎘 Cadmium (Cd)	六價鉻 Hexavalent chromium (Cr^{+6})	多溴聯苯 Polybrominated biphenyls (PBB)	多溴二苯醚 Polybrominated diphenyl ethers (PBDE)
纜線 Cables	–	○	○	○	○	○
機殼/其他 Chassis/Other	–	○	○	○	○	○
輸入/輸出印刷電路組件 I/O PCAs	–	○	○	○	○	○
液晶顯示器 (LCD) 面板 Liquid crystal display (LCD) panel	–	○	○	○	○	○
記憶體 Memory	○	○	○	○	○	○
主機板、處理器、散熱器 Motherboard, processor, heat sinks	–	○	○	○	○	○
電源組 Power pack	–	○	○	○	○	○

Tabela 4-8 **限用物質含有情況標示聲明書 Declaration of the Presence Condition of the Restricted Substances Marking (nastavljeno)**

限用物質及其化學符號 Restricted substances and its chemical symbols						
電源供應器 Power supply	–	○	○	○	○	○
儲存裝置 Storage Devices	–	○	○	○	○	○
無線裝置 Wireless Devices	–	○	○	○	○	○

備考 1:「超出 0.1 %」及「超出 0.01 %」係指限用物質之百分比含量超出百分比含量基準值。

Note 1: "Exceeding 0.1 wt %" and "exceeding 0.01 wt %" indicate that the percentage content of the restricted substance exceeds the reference percentage value of presence condition.

備考 2:「○」係指該項限用物質之百分比含量未超出百分比含量基準值。

Note 2: "○" indicates that the percentage content of the restricted substance does not exceed the percentage of reference value of presence.

備考 3:「–」係指該項限用物質為排除項目。

Note 3: The "–" indicates that the restricted substance corresponds to the exemption.

若要取得最新版使用指南，請前往 http://www.hp.com/support，並依照指示尋找您的產品。然後選取「使用手冊」。

To access the latest user guides, go to http://www.hp.com/support, and follow the instructions to find your product. Then select **Manuals**.

台灣針對桌上型電腦、精簡型電腦、個人工作站、一體成形電腦及銷售點終端機的有害物質限制使用管理辦法 (RoHS)

限用物質含有情況標示聲明書

Declaration of the Presence Condition of the Restricted Substances Marking

Tabela 4-9 **限用物質含有情況標示聲明書 Declaration of the Presence Condition of the Restricted Substances Marking**

限用物質及其化學符號 Restricted substances and its chemical symbols						
單元 Unit	**鉛 Lead (Pb)**	**汞 Mercury (Hg)**	**鎘 Cadmium (Cd)**	**六價鉻 Hexavalent chromium (Cr^{+6})**	**多溴聯苯 Polybrominated biphenyls (PBB)**	**多溴二苯醚 Polybrominated diphenyl ethers (PBDE)**
纜線 Cables	–	○	○	○	○	○
機座/其他 Chassis/Other	–	○	○	○	○	○

Tabela 4-9 **限用物質含有情況標示聲明書 Declaration of the Presence Condition of the Restricted Substances Marking (nastavljeno)**

限用物質及其化學符號 Restricted substances and its chemical symbols						
單元 Unit	**鉛 Lead (Pb)**	**汞 Mercury (Hg)**	**鎘 Cadmium (Cd)**	**六價鉻 Hexavalent chromium (Cr^{+6})**	**多溴聯苯 Polybrominated biphenyls (PBB)**	**多溴二苯醚 Polybrominated diphenyl ethers (PBDE)**
輸入/輸出印刷電路組件 I/O PCAs	–	○	○	○	○	○
液晶顯示器 (LCD) 面板 Liquid crystal display (LCD) panel (for AIO only)	–	○	○	○	○	○
記憶體 Memory	○	○	○	○	○	○
主機板、處理器、散熱器 Motherboard, processor, heat sinks	–	○	○	○	○	○
電源供應器 Power supply	–	○	○	○	○	○
儲存裝置 Storage Devices	–	○	○	○	○	○

備考 1:「超出 0.1 %」及「超出 0.01 %」係指限用物質之百分比含量超出百分比含量基準值。

Note 1: "Exceeding 0.1 wt %" and "exceeding 0.01 wt %" indicate that the percentage content of the restricted substance exceeds the reference percentage value of presence condition.

備考 2:「○」係指該項限用物質之百分比含量未超出百分比含量基準值。

Note 2: "○" indicates that the percentage content of the restricted substance does not exceed the percentage of reference value of presence.

備考 3:「–」係指該項限用物質為排除項目。

Note 3: The "–" indicates that the restricted substance corresponds to the exemption.

若要取得最新版使用指南，請前往 http://www.hp.com/support，並依照指示尋找您的產品。然後選取「使用手冊」。

To access the latest user guides, go to http://www.hp.com/support, and follow the instructions to find your product. Then select **Manuals**.

Zabrana upotrebe opasnih supstanci (RoHS) u Indiji

Ovaj proizvod, kao i njegovi povezani potrošni i rezervni delovi, u skladu je sa odredbama za smanjenje opasnih supstanci iz dokumenta „Pravilo o elektronskom otpadu u Indiji 2016“.

Ne sadrži olovo, živu, heksavalentni hrom, polibromovane bifenile ni polibromovane difenil-etre u koncentracijama koje premašuju 0,1% težine i 0,01% težine za kadmijum, osim kada je to usklađeno sa izuzimanjima navedenim u Planu 2 u okviru Pravila.

Informacije o Regulativi 1275/2008 Komisije Evropske unije

Evropska unija zahteva obaveštenje o potrošnji energije.

Da biste pronašli podatke o potrošnji energije proizvoda, uključujući i periode kada je proizvod u stanju pripravnosti na mreži, pri čemu su mu priključeni svi ožičeni mrežni portovi i bežični uređaji, pogledajte odeljak P14 „Dodatne informacije“ IT ECO deklaracije proizvoda na adresi http://www.hp.com/hpinfo/globalcitizenship/environment/productdata/itecodesktop-pc.html.

Ako je primenljivo, aktivirajte i deaktivirajte bežičnu mrežu na osnovu uputstava iz vodiča za korisnike proizvoda ili operativnog sistema. Informacije su dostupne i na adresi http://www.hp.com/support.

IT ECO deklaracije

Koristite ove linkove da biste obezbedili lokacije za IT ECO deklaracije.

Prenosni ili tablet računari

http://www.hp.com/hpinfo/globalcitizenship/environment/productdata/iteconotebook-o.html

Stoni računari i tanki klijenti

http://www.hp.com/hpinfo/globalcitizenship/environment/productdata/itecodesktop-pc.html?jumpid=reg_R1002_USEI

Radne stanice

http://www.hp.com/hpinfo/globalcitizenship/environment/productdata/itecoworkstatio.html

Zabrana upotrebe opasnih supstanci (RoHS) u Japanu

2008 年、日本における製品含有表示方法、JISC0950 改定版が公示されました。製造事業者は、2006 年 7 月 1 日以降に販売される電気・電子機器の特定化学物質の含有に付きまして情報提供を義務付けられています。

製品の部材表示に付きましては、http://www.hp.com/go/jisc0950/ を参照してください。

A Japanese regulatory requirement, defined by specification JIS C 0950, 2008, mandates that manufacturers provide Material Content Declarations for certain categories of electronic products offered for sale after July 1, 2006.

To view the JIS C 0950 material declaration for this product, visit http://www.hp.com/go/jisc0950.

Ley para el Aprovechamiento Sustentable de la Energía de México

Ley para el Aprovechamiento Sustentable de la Energía de México

Se ha etiquetado este producto en conformidad con la Ley para el Aprovechamiento Sustentable de la Energía de México, que requiere la divulgación del consumo de energía del modo de uso normal (modo inactivo) y del modo de espera. Su producto es una de las muchas configuraciones de esta familia de modelos; el consumo de energía del modo inactivo de su configuración específica puede diferir de la información de la etiqueta. El consumo real de energía de su producto puede ser mayor o menor que el valor informado en la etiqueta de energía de producto para México a causa de factores como

la configuración (componentes y módulos seleccionados) y el uso (tareas que se están efectuando, software instalado y en ejecución, etc.).

NAPOMENA: Esta ley no es aplicable a las estaciones de trabajo.

TCO Certified

Ovaj odeljak se odnosi samo na proizvode koji imaju logotip TCO Certified.

Pogledajte https://tcocertified.com/product-finder/ da biste videli listu proizvoda sa TCO certifikatom.

A third-party certification according to ISO 14024

Toward sustainable IT products



Say hello to a more sustainable product

IT products are associated with a wide range of sustainability risks throughout their life cycle. Human rights violations occur in the supply chain. Harmful substances are used both in products and their manufacture. Products can often have a short lifespan because of poor ergonomics, low quality and when they are not able to be repaired or upgraded.

This product is a better choice. It meets all the criteria in TCO Certified, the world's most comprehensive sustainability certification for IT products. Thank you for making a responsible product choice, that help drive progress towards a more sustainable future!

Criteria in TCO Certified have a life-cycle perspective and balance environmental and social responsibility. Conformity is verified by independent and approved verifiers that specialize in IT products, social responsibility or other sustainability issues. Verification is done both before and after the certificate is issued, covering the entire validity period. The process also includes ensuring that corrective actions are implemented in all cases of factory non-conformities. And last but not least, to make sure that the certification and independent verification is accurate, both TCO Certified and the verifiers are reviewed regularly.

Want to know more?

Read information about TCO Certified, full criteria documents, news and updates at **tcocertified.com.** On the website you'll also find our Product Finder, which presents a complete, searchable listing of certified products.

TCO Certified Edge

Ovaj odeljak se odnosi samo na proizvode koji imaju logotip TCO Certified Edge.

Pogledajte https://tcocertified.com/product-finder/ da biste videli listu proizvoda sa TCO Edge certifikatom.

A third-party certification according to ISO 14024

Toward sustainable IT products



Say hello to a more sustainable product

IT products are associated with a wide range of sustainability risks throughout their life cycle. Human rights violations occur in the supply chain. Harmful substances are used both in products and their manufacture. Products can often have a short lifespan because of poor ergonomics, low quality and when they are not able to be repaired or upgraded.

This product is a better choice. It meets all the criteria in TCO Certified, the world's most comprehensive sustainability certification for IT products. Additionally, it fulfills the requirements of TCO Certified Edge, the supplemental certification that recognizes leading-edge products that exceed typical performance in a particular sustainability attribute. At our Product Finder **(tcocertified.com/product-finder)** you can find out which TCO Certified Edge criterion or criteria this product meets.

Criteria in TCO Certified have a life-cycle perspective and balance environmental and social responsibility. Compliance is verified by independent verification organizations that specialize in IT products, social responsibility or other sustainability issues. Verification is done both before and after the certificate is issued, covering the entire validity period. The process also includes ensuring that corrective actions are implemented in all cases of factory non-conformities.

Thank you for making a responsible product choice, that help drive progress towards a more sustainable future!

Want to know more?

Read information about TCO Certified, full criteria documents, news and updates at **tcocertified.com.** On the website you'll also find our Product Finder, which presents a complete, searchable listing of certified products.

Indeks

A

Aviso para o Brasil 6
avisos
  Brazil 6

B

baterija 20
bežični LAN uređaji 4
bežični uređaji 4

C

Certifikat TCO Certified 43
Certifikat TCO Certified Edge 44

D

Dokument za podnošenje propisa, Južna Koreja 12

E

ENERGY STAR certifikacija 31

G

glasovna podrška 17
GS obaveštenje 8

I

Izjava o modemu za Japan 15
Izjava o modemu za Kanadu 15
Izjava o modemu za Novi Zeland 16
Izjava o modemu za SAD 14
izjave o modemu
  Japan 15
  Kanada 15
  Novi Zeland 16
  SAD 14
izmene, prenosni računari
  Savezna komisija za komunikacije 3

K

Kineska oznaka za napajanje računara 33

N

nalepnice, propisi 2
napomena za putovanje 26
nivoi maksimalnog napajanja 7

O

obaveštenja
  baterija 13, 20, 29
  bezbednost lasera 13, 22
  Brazil 6, 23
  ergonomija 8
  jačina zvuka za slušalice s mikrofonom ili za slušalice - „bubice“ 22
  Japan 9
  Južna Koreja 12
  Kabl za napajanje za Japan 24
  kablovi za napajanje 24
  Kanada 6
  Korporacija Macrovision 17
  Meksiko 10
  modem 14
  o propisima za Belorusiju 5
  Obaveštenje o bežičnoj vezi za Tajland 12
  odlaganje opreme 29
  Odlaganje u otpad i reciklaža u Koreji 30
  Ograničenje upotrebe opasnih materija u Japanu 42
  perhloratna materija 32
  putovanje 26
  putovanje avionom 13
  Singapur 11
  Tajvan 13
  ventilator 21
  Zabrana upotrebe opasnih supstanci u Indiji 41
  zaštita životne sredine 29
obaveštenja o modemu 14
obaveštenja o odlaganju
  baterija 29
  baterije, korisnik menja 13
  fabrički zapečaćena baterija 13
  oprema 29
obaveštenja o zaštiti životne sredine 29
Obaveštenja o zaštiti životne sredine za Kinu 33
Obaveštenja za Kanadu 6
obaveštenja, prenosne računari
  Savezna komisija za komunikacije 3, 4
Obaveštenje korporacije Macrovision 17
obaveštenje o bateriji 13, 29
obaveštenje o bezbednosti lasera 13, 22
Obaveštenje o bežičnoj tehnologiji za Singapur 11
Obaveštenje o bežičnoj vezi za Meksiko 10
Obaveštenje o bežičnoj vezi za Tajland 12
obaveštenje o jačini zvuka za slušalice s mikrofonom ili za slušalice - „bubice“ 22
obaveštenje o jačini zvuka, slušalice s mikrofonom ili za slušalice - „bubice“ 22
obaveštenje o kablu za napajanje 24
Obaveštenje o kablu za napajanje za Japan 24
obaveštenje o nadmorskoj visini 27
obaveštenje o odlaganju opreme 29
Obaveštenje o odlaganju u otpad i reciklaži za Koreju 30
Obaveštenje o ograničenju upotrebe opasnih materija u Japanu 42
Obaveštenje o propisima za Belorusiju 5
obaveštenje o putovanju avionom 13
obaveštenje o uzemljenju kablova 28
obaveštenje o ventilatoru 21
Obaveštenje o zabrani upotrebe opasnih supstanci u Indiji 41

obaveštenje sa upozorenjem za tropske oblasti 27
obaveštenje vezano za ergonomiju 8
Obaveštenje za Brazil 6, 23
Obaveštenje za Japan 9
Obaveštenje za Južnu Koreju 12
Obaveštenje za proizvod A klase, Australija 5
Obaveštenje za proizvod A klase, Evropska unija i UK 5
Obaveštenje za Tajvan 13
Opšta obaveštenja za A klasu 4
izmene 5
kablovi 5

R

radio-frekventni opsezi 7
recikliranje baterija 29
recikliranje elektronskog hardvera i baterija 29
recikliranje, elektronski hardver i baterije 29
Regulativa 1275/2008 Komisije Evropske unije 42

S

Savezna komisija za komunikacije
izmene prenosnih računara 3, 5
kablovi prenosnih računara 4, 5
obaveštenje o prenosnim računarima A klase 4
obaveštenje o prenosnim računarima B klase 3

T

TV tjuner, obaveštenje o uzemljenju kablova 28

Simboli/brojevi

台灣對於危險物質的限制注意事項 39, 40
注意事項
台灣有害物質限制 39, 40

Användarhandbok för myndighets-, säkerhets- och miljöföreskrifter

ÖVERSIKT

Den här handboken innehåller information om säkerhet, föreskrifter och miljö som följer USA:s, Kanadas och internationella bestämmelser för notebook-datorer, plattor, stationära datorer, tunna klienter, personliga arbetsstationer, allt-i-ett-enheter och terminaler på försäljningsställen.

Rättslig information

© Copyright 2022, 2023 HP Development Company, L.P.

Bluetooth är ett varumärke som tillhör varumärkesinnehavaren och som används av HP Inc. på licens. ENERGY STAR och ENERGY STAR-logotypen är registrerade varumärken i USA. Java är ett registrerat varumärke som tillhör Oracle och/eller dess partners. WiGig är ett registrerat varumärke som tillhör Wi-Fi Alliance.

Informationen i detta dokument kan komma att bli inaktuell utan föregående meddelande. De enda garantier som gäller för HP-produkter och -tjänster beskrivs i de uttryckliga garantier som medföljer produkterna och tjänsterna. Ingenting i detta dokument ska anses utgöra en ytterligare garanti. HP ska inte hållas ansvarigt för tekniska fel, redigeringsfel eller utelämnad information i detta dokument.

Tredje utgåvan: december 2023

Första utgåvan: juli 2022

Dokumentartikelnummer: N25728-103

Innehåll

1 Om den här handboken 1

2 Föreskrifter 2

Myndighetsetiketter 2

Information för klass B från Federal Communications Commission 3

Modifieringar 4

Kablar 4

Produkter med trådlösa LAN-enheter eller HPs mobila bredbandsmoduler 4

Trådlösa enheter med 5,925–7,125 GHz 4

Globala föreskrifter för klass A 4

Information för klass A från Federal Communications Commission 4

Modifieringar 5

Kablar 5

Föreskrifter för Australien 5

Föreskrifter för EU och Storbritannien 5

Föreskrifter för Japan 5

föreskrift för Sydkorea 5

föreskrifter för Taiwan 5

Bestämmelser för Vitryssland 6

Föreskrifter för Brasilien 6

Föreskrifter för Kanada 6

Bestämmelser för EU och Storbritannien 6

Försäkran om överensstämmelse 7

Produkter med radiofunktion (EMF) 7

Begränsningar för produkter med radiofunktioner (endast vissa produkter) 7

Radiofrekvensband och maximala effektnivåer (endast vissa produkter och länder) 7

Ergonomiska föreskrifter 8

Deklaration för det europeiska telefonnätet (modem/fax) 8

Föreskrifter för Australien och Nya Zeeland 9

WWAN-information för Kina 9

Meddelande om radioutrustning i Kina 9

Information om radiohantering för trådlös laddningsutrustning i Kina (endast vissa produkter) 9

Föreskrifter för Japan 9

Certifieringsmärkningar för trådlöst LAN, trådlöst WAN och Bluetooth® 10

Föreskrift för Mexiko 10

Bestämmelser för Eurasiska ekonomiska unionen 10

Производитель и дата производства 10

Өндіруші және өндіру мерзімі 11

Местные представители: 11

Жергілікті өкілдіктері: 11
Information om trådlöst för Singapore 12
Föreskrifter för Sydkorea 12
Underlag att inlämna till tillsynsmyndighet 12
Information om trådlöst för Thailand 12
NCC-föreskrifter för Taiwan 13
無線 LAN 802.11 裝置/藍牙裝置/短距離通訊裝置: 13
Information om flygresor 13
Föreskrifter för batterier som kan bytas av användaren 13
Föreskrifter för fabriksförseglat batteri 13
Laserinformation 14
Godkännanden för telekommunikationsenheten 14
Modemföreskrifter 15
Modemföreskrifter för USA 15
Modemföreskrifter för Kanada 16
Modemföreskrifter för Japan 16
Modemföreskrifter för Nya Zeeland 16
Röstinspelning 17
Föreskrifter angående Macrovision Corporation 17
3 Säkerhetsmeddelanden 18
Viktig säkerhetsinformation 18
Säkerhetsvarning rörande värme 19
Föreskrift angående potentiella säkerhetsrisker 19
Installationsvillkor 19
Meddelande om akustik 19
Batteriföreskrifter 20
Fläktföreskrifter 21
Föreskrift för volymnivå i headset och hörlurar 21
Lasersäkerhet 22
Krav för strömförsörjning och elkabel 22
Jordningskrav för strömförsörjning klass I 22
Föreskrifter för Brasilien 22
Danmark 22
Finland 22
Norge 23
Sverige 23
Strömförsörjningskrav 23
Kina 23
För användning i Norge 23
Regler för strömkablar 23
Information om strömsladden 24
DC-kontakt till externt nätaggregat från HP 24

Japansk föreskrift angående nätsladd 24
Krav för nätsladdar i Japan 24
Fara för klämning 24
Skydd av TV-antennanslutningar 24
Jordning av extern TV-antenn 25
Åskskydd 25
Information till CATV-systeminstallatören 25
När du reser med datorplattan 26
Säkerhetsföreskrifter för Kina 26
Höjdinformation för Kina 26
Tropisk varningsinformation för Kina 26
Meddelande gällande kabeljordning i Norge och Sverige för produkter med TV-mottagare 27
Meddelande om synen i Taiwan 27
使用過度恐傷害視力 27
4 Miljökrav 28
Elektronisk utrustning, förpackning och batteriåtervinning 28
Kassering av gammal utrustning 28
Kassering av alkaliska batterier i Brasilien 28
Information om återvinning av maskinvara i Brasilien 28
France Trimans WEEE- och återvinningsetikett 29
Information om kassering och återvinning i Korea 29
Återvinningsinformation för batterier i Taiwan 29
Turkiska WEEE-bestämmelser 29
ENERGY STAR®-certifiering (endast vissa produkter) 30
Kemiska ämnen 31
Perkloratmaterial – särskild hantering kan krävas 31
Miljöföreskrifter för Kina 32
PC-energimärkning i Kina 32
Kinas RoHS 35
笔记本电脑和平板电脑产品中有害物质或元素的名称及含量 35
台式机、瘦客户端、个人工作站、一体机和销售点终端产品中有害物质或元素的名称及含量 36
台灣針對筆記型電腦和平板電腦的有害物質限制使用管理辦法 (RoHS) 38
限用物質含有情況標示聲明書 38
台灣針對桌上型電腦、精簡型電腦、個人工作站、一體成形電腦及銷售點終端機的有害物質限制使用管理辦法 (RoHS) 39
限用物質含有情況標示聲明書 39
Restriktion i Indien angående skadliga ämnen (RoHS) 40
Information angående EU-kommissionens förordning 1275/2008 41
IT-miljödeklarationer 41
Restriktion i Japan angående skadliga ämnen 41

Ley para el Aprovechamiento Sustentable de la Energía de México 41
TCO Certified 42
TCO Certified Edge 43
Index 45

1 Om den här handboken

Den här handboken innehåller information om säkerhet, föreskrifter och miljö som följer USA:s, Kanadas och internationella bestämmelser för notebook-datorer, plattor, stationära datorer, tunna klienter, personliga arbetsstationer, allt-i-ett-enheter och terminaler på försäljningsställen.

Om du vill få tillgång till de senaste användarhandböckerna går du till http://www.hp.com/support och följer anvisningarna för att hitta din produkt. Välj sedan **Användarhandböcker**.

⚠ **VARNING:** Indikerar en riskfylld situation som, om den inte undviks, **kan** leda till allvarliga skador och innebära livsfara.

⚠ **VIKTIGT:** Indikerar en riskfylld situation som, om den inte undviks, **kan** leda till mindre eller måttlig skada.

VIKTIGT: Visar information som anses viktig, men inte farorelaterad (exempelvis meddelanden relaterade till skada på egendom). Varnar användaren att om inte en procedur följs exakt enligt beskrivning kan det leda till dataförlust eller skada på maskin- eller programvara. Innehåller även grundläggande information för att beskriva ett koncept eller utföra en uppgift.

OBS! Innehåller ytterligare information för att framhäva eller komplettera viktiga punkter i texten.

TIPS: Innehåller praktiska tips för att slutföra en uppgift.

2 Föreskrifter

Det här kapitlet innehåller lands- och regionsspecifika föreskrifter och efterlevnadsinformation för trådbunden och trådlös anslutning för datorprodukten. Det kan hända att en del av dessa föreskrifter inte gäller din produkt.

En eller flera inbyggda trådlösa enheter kan vara installerade. I vissa miljöer kan det finnas restriktioner när det gäller användningen av trådlösa enheter. Sådana restriktioner kan förekomma ombord på flygplan, på sjukhus, i närheten av explosiva ämnen, på riskfyllda platser och så vidare. Om du är osäker på vilken policy som gäller för användning av den här produkten bör du be om tillstånd att använda den innan du slår på den.

Myndighetsetiketter

Vissa produkter kan även innehålla elektroniska etiketter med föreskrifter (e-etiketter) som är tillgängliga via systemets BIOS.

Myndighetsetiketter innehållande regulatorisk information för ett land eller en region (till exempel FCC-ID) kan sitta på undersidan av datorn, inuti batterifacket (endast vissa produkter), under den löstagbara serviceluckan (endast vissa produkter), på baksidan av bildskärmen, på den trådlösa modulen eller på modemet.

OBS! Elektroniska etiketter är inte tillgängliga på alla produkter.

OBS! Enheter som inte är avsedda för försäljning eller användning i USA har eventuellt inte något FCC-ID.

OBS! Listan över tillgängliga elektroniska etiketter varierar beroende på datormodellen och vilka enheter som är installerade.

Så här visar du elektroniska myndighetsetiketter:

1. Starta eller starta om datorn.
2. Tryck på Esc eller F10 för att gå till datorns inställningar.
3. Gör på något av följande sätt för att visa en elektronisk etikett:
   - För notebook-datorer:
     a. Med ett pekdon eller piltangenterna väljer du **Advanced** (Avancerat) och **Electronic Labels** (Elektroniska etiketter) och trycker sedan på Retur.
     b. Välj ett av objekten i listan med ett pekdon eller piltangenterna och tryck sedan på **OK**.
   - För stationära datorer:
     a. Välj **Main** (Huvudmeny) och sedan **Electronic Label System** (Elektroniskt etikettsystem) med ett pekdon eller piltangenterna.
     b. Tryck på Retur. Den elektroniska etiketten visas.

4. Så här avslutar du Computer Setup-menyerna utan att göra några ändringar:

   Välj ikonen **Avsluta** i det nedre högra hörnet av skärmen och följ sedan instruktionerna på skärmen.

   – eller –

   Använd piltangenterna för att välja **Main** (Huvudmeny) och **Ignore Changes and Exit** (Ignorera ändringar och avsluta) och tryck sedan på Retur.

Information för klass B från Federal Communications Commission

Den här utrustningen har testats och befunnits hålla sig inom gränsvärdena för en digital enhet av klass B, i enlighet med del 15 i FCC:s regler. Använd dessa föreskrifter för klass B-produkter.

Dessa gränsvärden har till syfte att ge ett rimligt skydd mot störningar i bostäder. Denna utrustning genererar, använder och kan stråla ut radiofrekvent energi och kan orsaka störningar i radiokommunikationer om den inte installeras och används i enlighet med instruktionerna. Ingenting garanterar emellertid att störningar inte uppstår i enskilda fall.

Om utrustningen orsakar skadliga störningar på radio- eller tv-sändningarna när den aktiveras kan du prova att åtgärda detta på ett av följande sätt:

- Ändra läge eller byta plats på mottagningsantennen.
- Öka avståndet mellan utrustningen och mottagaren.
- Ansluta utrustningen till ett eluttag som ligger på en annan krets än det uttag som mottagaren är ansluten till.
- Be återförsäljaren eller van radio/tv-personal om hjälp.

Den här enheten följer del 15 i FCC:s regler. För användning gäller följande två villkor:

1. Den här enheten får inte orsaka skadliga störningar och
2. Den här enheten måste tåla mottagen störning, inklusive sådan störning som kan initiera en oönskad åtgärd.

Om du har frågor om produkten:

- Skriv till:

  HP Inc.

  1501 Page Mill Road

  Palo Alto, CA 94304

- Kontakta HP på telefonnummer 650-857-1501

  – eller –

- Skicka e-post till techregshelp@hp.com

För identifiering av produkten använder du det artikel-, serie- eller modellnummer som finns på produkten.

Modifieringar

FCC kräver att användaren meddelas om att alla ändringar eller modifieringar av den här utrustningen som inte uttryckligen godkänns av HP kan innebära att användaren inte har tillstånd att använda utrustningen.

Kablar

Om FCC:s regler och föreskrifter ska vara uppfyllda måste anslutningar göras med skärmade kablar med RFI/EMI-kontaktskydd i metall.

Produkter med trådlösa LAN-enheter eller HPs mobila bredbandsmoduler

Enheten får inte placeras vid eller användas tillsammans med någon annan antenn eller sändare.

⚠ VARNING: **Exponering för radiofrekvent strålning** Den utstrålade uteffekten från denna enhet ligger under FCC-gränserna för exponering för radiofrekvent strålning. Enheten bör ändå användas på ett sätt som är i överensstämmelse med den förväntade, normala användningen.

Trådlösa enheter med 5,925–7,125 GHz

FCC-bestämmelser begränsar användningen av denna enhet till enbart inomhusbruk.

Användning av denna enhet är förbjuden på oljeplattformar, bilar, tåg, båtar och flygplan, med undantag för att denna enhet får användas i flygplan under flygning över 3 048 meters höjd. Det är också förbjudet att använda denna enhet för styrning av, eller kommunikation med, UAS (system för obemannade luftfartyg).

Globala föreskrifter för klass A

Använd dessa föreskrifter för klass A-produkter.

Information för klass A från Federal Communications Commission

Denna utrustning har testats och uppfyller kraven för en digital enhet i klass A enligt paragraf 15 i amerikanska FCC:s regelverk.

Dessa begränsningar är utformade för att ge rimligt skydd mot skadlig interferens när utrustningen används i en kommersiell miljö. Den här utrustningen genererar, använder och kan utstråla energi inom radiofrekvensintervallet och om inte utrustningen installeras och används i enlighet med instruktionerna kan den att orsaka skadliga störningar på radiokommunikation. Om den här utrustningen används i ett bostadsområde är det troligt att den orsakar störningar som användaren i sådana fall måste åtgärda på egen bekostnad.

Om du har frågor om produkten:

- Skriv till:

  HP Inc.

  1501 Page Mill Road

  Palo Alto, CA 94304

- Kontakta HP på telefonnummer 650-857-1501

  – eller –

- Skicka e-post till techregshelp@hp.com

För identifiering av produkten använder du det artikel-, serie- eller modellnummer som finns på produkten.

Modifieringar

FFC kräver att användaren informeras om att om ändringar utförs på enheten på andra sätt än som uttryckligen är godkänt av Hewlett Packard Enterprise kan användaren förlora rätten att använda enheten.

Kablar

Enligt FCC:s regler måste anslutningar till enheten ske med skärmade kablar med RFI/EMI-kontaktkåpor i metall.

Föreskrifter för Australien

Använd den här föreskriften för klass A-produkter i Australien.

⚠ VARNING: Detta är en klass A-produkt. I en hemmiljö kan den orsaka radiostörningar, vilket kan leda till att användaren måste vidta lämpliga åtgärder.

Föreskrifter för EU och Storbritannien

Använd den här föreskriften för klass A-produkter i Europeiska unionen och Storbritannien.

⚠ VARNING: Detta är en klass A-produkt. I en hemmiljö kan den orsaka radiostörningar, vilket kan leda till att användaren måste vidta lämpliga åtgärder.

Föreskrifter för Japan

VCCI- CISPR32

この装置は、クラスA機器です。この装置を住宅環境で使用すると電波妨害を引き起こすことがあります。この場合には使用者が適切な対策を講ずるよう要求されることがあります。
VCCI－A

föreskrift för Sydkorea

이 기기는 업무용 환경에서 사용할 목적으로 적합성평가를 받은 기기로서 가정용 환경에서 사용하는 경우 전파간섭의 우려가 있습니다

föreskrifter för Taiwan

此為甲類資訊技術設備

為避免電磁干擾，本產品不應安裝或使用於住宅環境。

Bestämmelser för Vitryssland

Produkten uppfyller kraven i Vitrysslands nationella tekniska förordning för radio/telekommunikation TR 2018/024/BY.



Föreskrifter för Brasilien

Este equipamento não tem direito à proteção contra interferência prejudicial e não pode causar interferência em sistemas devidamente autorizados.

VIKTIGT: A alimentação de energia é predefinida para 220/230V. Se você possuir tomada elétrica de 110/115V, por favor, altere a chave na parte traseira do seu computador para a tensão correta.

Para maiores informações, consulte o site da ANATEL – www.anatel.gov.br.

Föreskrifter för Kanada

Om enheten har WLAN- eller Bluetooth-funktion uppfyller den kraven i licensbefriad(e) RSS-standard(er) för Industry Canada. För användning gäller följande två villkor: (1) enheten får inte orsaka störningar och (2) enheten måste kunna hantera alla störningar den utsätts för, däribland störningar som kan orsaka oönskad funktion hos enheten.

VARNING: **Exponering för radiofrekvent strålning:** Den utstrålade uteffekten från denna enhet ligger under Industry Canadas gränsvärden för exponering för radiofrekvent strålning. Enheten bör ändå användas på ett sätt som är i överensstämmelse med den förväntade, normala användningen.

VIKTIGT: Trådlösa enheter som är i drift inom 6 GHz-bandet får inte användas för kontroll av eller kommunikation med obemannade flygplanssystem.

VIKTIGT: När trådlöst nätverk av typen IEEE 802.11a, n eller ac används är denna produkt begränsad till inomhusbruk på grund av dess aktivitet i frekvensintervallet 5,15–5,25 GHz. Industry Canada kräver att den här produkten används inomhus för frekvensbandet 5,15–5,25 GHz för att minska risken för grannstörning mellan mobila satellitsystem. Högpresterande radar är tilldelad som primär användare av banden 5,25–5,35 GHz och 5,65–5,85 GHz. Dessa radarstationer kan orsaka störningar med och/eller skada på den här enheten.

Antennerna för denna enhet är inte utbytbara. Användaren får inte försöka ta sig in till datorkomponenterna, eftersom det kan skada datorn.

Bestämmelser för EU och Storbritannien

EU och Storbritannien har en egen uppsättning av bestämmelser.

Försäkran om överensstämmelse

Produkter med CE-märkning har utformats så att de kan användas i minst en medlemsstat i EU och Storbritannien samt följer ett eller flera av följande EU-direktiv eller motsvarande förordningar i Storbritannien som kan vara tillämpliga:

RED 2014/53/EU; lågspänningsdirektivet 2014/35/EU, EMC-direktivet 2014/30/EU, ekodesigndirektivet 2009/125/EG, RoHS-direktivet 2011/65/EU.

Överensstämmelsen med dessa direktiv bedöms enligt tillämpliga harmoniserade europeiska standarder.

Den fullständiga försäkran om överensstämmelse för EU och Storbritannien hittar du på följande webbplats: http://www.hp.eu/certificates. Sök på produktens modellnamn eller dess regulatoriska modellnummer (RMN), som finns på föreskriftsetiketten.

Kontaktpunkt för bestämmelsefrågor: Skicka e-post till techregshelp@hp.com.

Produkter med radiofunktion (EMF)

Använd den här föreskriften när du behöver lämna EMF-data för radiodrift.

Den här produkten har en radiosändare och en radiomottagare. För notebook-datorer och allt-i-ett-datorer som används på normalt sätt ger ett avstånd på 20 cm nivåer av radiofrekvensexponering som överensstämmer med EU-kraven. Produkter som är avsedda att användas på närmare avstånd, t.ex. handdatorer, uppfyller tillämpliga EU-krav i typiska användningspositioner. Produkter kan användas utan att upprätthålla ett avstånd, såvida inget annat anges i instruktionerna som är specifika för produkten.

Begränsningar för produkter med radiofunktioner (endast vissa produkter)

Vissa produkter i vissa länder har begränsningar för radiofunktionen.



VIKTIGT: IEEE 802.11x trådlöst LAN med 5,15–5,35 GHz och/eller Wi-Fi 6E Low Power Indoor 5,945–6,425 GHz (eller 5,925–6,425 GHz i Storbritannien) är begränsade till inomhusbruk i alla länder som visas i matrisen. Användning av denna WLAN-produkt utomhus kan leda till störningar med befintliga radiotjänster.

Radiofrekvensband och maximala effektnivåer (endast vissa produkter och länder)

Tabellen visar radiofrekvensband och maximala effektnivåer för vissa produkter och i vissa länder.

Tabell 2-1 **Radiofrekvensband och maximala effektnivåer (endast vissa produkter och länder)**

Radioteknik	Maximal sändningskapacitet EIRP (mW)
Bluetooth 2,4 GHz	100
NFC; 13,56 MHz	10
RFID; 865–868 MHz/915–921 MHz	2000/4000
WLAN Wi-Fi 802.11x; 2,4 GHz	100
WLAN Wi-Fi 802.11x; 5 GHz	200
SRD Wi-Fi 802.11x; 5725–5875 MHz	25
WLAN Wi-Fi 802.11ax; 6 GHz	EU: 200/25 (LPI/VLP) England: 250/25 (LPI/VLP)
WWAN 5G NR (450 MHz–7 125 MHz)	400
WWAN 4G LTE; 700/800/900/1 800/2 100/2 300/2 600/3 500 MHz	200
WWAN 3G UTMS; 900/2100 MHz	250
WWAN 2G GSM GPRS EDGE; 900 MHz	2000
WWAN 2G GSM GPRS EDGE; 1800 MHz	1000
WiGig® 802.11ad; 60 GHz	316
OBS! Använd endast drivrutiner som stöds av HP och rätt landsinställningar för att säkerställa överensstämmelse.	

Ergonomiska föreskrifter

När en mobil dator används på en stationär arbetsplats för bildskärmsarbete och EU:s direktiv 90/270/EEG för bildskärmsutrustning är tillämpligt, krävs ett externt tangentbord. Beroende på tillämpningen och uppgiften kan det även vara nödvändigt med en adekvat extern bildskärm för att arbetsförhållanden som är jämförbara med en stationär arbetsplats ska uppnås.

Ref: EK1-ITB 2000 (frivillig GS-certifiering)

Mobila datorer som bär märket för "GS"-godkännande uppfyller de tillämpliga ergonomiska kraven. Utan externt tangentbord lämpar de sig endast för kortvarigt bildskärmsarbete.

Vid mobilt bruk med mindre gynnsamma ljusförhållanden (t.ex. direkt solljus) kan reflexer uppstå som ger upphov till försämrad läsbarhet.

Ett datorsystem som omfattar produkter med varumärket HP uppfyller de gällande kraven för ergonomi om alla berörda produkter i systemet bär typgodkännandemärkningen "GS", till exempel stationär dator för företag, tangentbord, mus och bildskärm.

Var uppmärksam när du installerar en dedikerad Tower-dator, stationär Micro Tower-dator för företag eller arbetsstation som inte är avsedd att installeras/användas i det direkta synfältet vid skärmarbetsplatser. För att undvika reflektioner vid skärmarbetsplatser ska denna enhet inte placeras i det direkta synfältet.

Deklaration för det europeiska telefonnätet (modem/fax)

Produkten uppfyller kraven i det tillämpliga direktivet och är i enlighet med detta CE-märkt. Emellertid finns det skillnader mellan PSTN-näten i olika länder/regioner och därför ger inte detta godkännande

i sig en förbehållslös garanti för att enheten kommer att fungera vid varje termineringspunkt i PSTN-nätet. Om det skulle uppstå problem ska du i första hand vända dig till leverantören av utrustningen.

Föreskrifter för Australien och Nya Zeeland

Denna utrustning har en radiosändare och en radiomottagare. Vid normal användning ska ett avstånd på 20 cm upprätthållas så att gränserna för radiofrekvent strålning följer australisk och nyzeeländsk standard.

Datorn måste vara ansluten till telekommunikationsnätet via en ledning som uppfyller kraven enligt AS/CA S008.

⚠ VARNING: Modem utan integrerad RJ11-kontakt som levereras med den här datorn bör inte installeras i någon annan enhet.

WWAN-information för Kina

重要信息：本公司建议用户通过官方渠道进行系统更新，非官方渠道的更新可能会带来安全风险。

Meddelande om radioutrustning i Kina

型号核准代码显示在产品本体的铭牌上

Information om radiohantering för trådlös laddningsutrustning i Kina (endast vissa produkter)

（一）无线充模组由 PCB 板、电磁线圈、电子组件等组成，经过加工成品后，通电时电磁线圈（初级线圈）能产生电磁场。其与无线充电设备使用，利用贴片中的接收线圈（次级线圈）接收无线充电发射板产生电磁声，并将磁能转化为电能。额定传输功率:15W。工作频率范围：120~130KHz。

（二）设备符合国家《无线充电（电力传输）设备无线电管理暂行规定》以及产品质量、电磁辐射和电气安全等法律法规、国家标准等有关规定；

（三）不得擅自改变使用场景或使用条件、扩大工作频率范围、加大传输功率（包括额外加装功率放大器）；

（四）不得对其他合法的无线电业务及台（站）产生有害干扰，也不得提出免受无线电干扰和辐射无线电波干扰的保护要求，如对其他合法的无线电业务及台（站）产生有害干扰时，应立即停止使用，并在采取措施消除有害干扰后方可继续使用；

（五）无线充电设备禁用区域，禁止使用无线充电功能；

（六）使用无线充电设备如对广播业务的接收造成影响，应立即停止使用无线充电设备；

（七）在船舶、航空器和铁路机车（含动车组列车）内使用无线充电设备应当遵守本规定及相关行业主管部门的规定

Föreskrifter för Japan

V-2 規定適合の場合

この装置は、クラス B 情報技術装置です。この装置は、家庭環境で使用することを目的としていますが、この装置がラジオやテレビジョン受信機に近接して使用されると、受信障害を引き起こすことがあります。

取り扱い説明書に従 って正しい取り扱いをして下さい。

VCCI-B

VCCI32-1 規定適合の場合

この装置は、クラス B 機器です。この装置は、住宅環境で使用することを目的としていますが、この装置がラジオやテレビジョン受信機に近接して使用されると、受信障害を引き起こすことがあります。

取り扱い説明書に従 って正しい取り扱いをして下さい。

VCCI-B

5GHz 帯及び 6GHz 帯を使用する特定無線設備は屋内使用に限られています。この機器を屋外で使用することは電波法で禁じられています。

Certifieringsmärkningar för trådlöst LAN, trådlöst WAN och Bluetooth®

この機器は、技術基準適合証明または工事設計認証を受けた無線設備を搭載しています。

This product contains certified radio equipment.



Some products may use electronic regulatory labels (e-labels). To view the certification mark and numbers on an e-label, please refer to the previous “Accessing regulatory labels” section.

一部の製品では、電子規定ラベル（e ラベル）が使用されています。e ラベルの技適マークと認証番号を確認するには、「規定ラベルの確認」の項目をご覧ください

Föreskrift för Mexiko

Declaración para México

La operación de este equipo está sujeta a las siguientes dos condiciones: (1) es posible que este equipo o dispositivo no cause interferencia perjudicial y (2) este equipo o dispositivo debe aceptar cualquier interferencia, incluyendo la que pueda causar su operación no deseada.

Aviso sobre conexiones inalámbricas para México:

En el caso de PC de escritorio, equipos All-in-One, terminales de punto de venta, thin clients y workstations en uso normal e instalados con un dispositivo de transmisión y recepción de radio, una distancia de separación de 20 cm garantiza que los niveles de exposición a radiofrecuencia cumplan con los requisitos de México.

Bestämmelser för Eurasiska ekonomiska unionen

Följande information kan gälla produkter som säljs i Eurasiska ekonomiska unionen.

Производитель и дата производства



HP Inc.

Адрес: 1501 Page Mill Road, Palo Alto, California 94304, U.S.

Дата производства зашифрована в 10-значном серийном номере, расположенном на наклейке со служебной информацией изделия.

4-я, 5-я и 6-я цифры обозначают год и неделю производства. 4-я цифра обозначает год, например, «3» обозначает, что изделие произведено в «2013» году.

5-я и 6-я цифры обозначают номер недели в году производства, например, «12» обозначает «12-ю» неделю.

Өндіруші және өндіру мерзімі

HP Inc.

Мекенжайы: 1501 Page Mill Road, Palo Alto, California 94304, U.S.

Өнімнің жасалу мерзімін табу үшін өнімнің қызмет көрсету жапсырмасындағы 10 таңбадан тұратын сериялық нөмірін қараңыз.

4-ші, 5-ші және 6-шы сандар өнімнің жасалған жылы мен аптасын көрсетеді. 4-ші сан жылын көрсетеді, мысалы «3» саны «2013» дегенді білдіреді.

5-ші және 6-шы сандар берілген жылдың қай аптасында жасалғанын көрсетеді, мысалы, «12» саны «12-ші» апта дегенді білдіреді.

Местные представители:

Россия: ООО "ЭйчПи Инк",

Российская Федерация, 125171, г. Москва, Ленинградское шоссе, 16А, стр.3,

телефон/факс: +7 495 797 35 00 / +7 499 92132 50

Казахстан: Филиал компании "ЭйчПи Глобал Трэйдинг Би.Ви.", Республика Казахстан, 050040, г.

Алматы, Бостандыкский район, проспект Аль-Фараби, 77/7,

телефон/факс: +7 727 355 35 52

Жергілікті өкілдіктері:

Ресей: ООО "ЭйчПи Инк",

Ресей Федерациясы, 125171, Мәскеу, Ленинград шоссесі, 16А блок 3,

Телефон/факс: +7 495 797 35 00 / +7 499 92132 50

Қазақстан: "ЭйчПи Глобал Трэйдинг Би.Ви. "компаниясының Қазақстандағы филиалы, Қазақстан

Республикасы, 050040, Алматы к., Бостандық, Әл-

Фараби даң.ылы, 77/7,

Телефон/факс: +7 727 355 35 52

Information om trådlöst för Singapore

Stäng av eventuella WWAN-enheter medan du befinner dig ombord på flygplan. Det är olagligt att använda sådana enheter ombord på flygplan, de kan menligt påverka möjligheten att framföra flygplanet på ett säkert sätt och de kan störa mobiltelefonnätet. Om dessa regler inte åtföljs kan detta ha till följd att gärningsmannen stängs av från mobilnätverket eller att rättsliga åtgärder vidtas.

Radioutrustning bör ej användas i närheten av bränsledepåer, kemifabriker och på platser där sprängning pågår.

Precis som då det gäller annan mobil utrustning för radiosändning ska användaren vara medveten om att inga delar av kroppen bör komma alltför nära antennerna då utrustningen används. Detta för att utrustningen ska kunna fungera på korrekt sätt och av personsäkerhetsskäl.

Denna enhet har konstruerats för att uppfylla tillämpliga krav för exponering av radiovågor, baserat på vetenskapliga riktlinjer som inkluderar marginaler avsedda att säkerställa säkerheten för samtliga människor, oberoende av hälsotillstånd och ålder. I dessa riktlinjer för radiostrålningsexponering används måttenheten SAR (Specific Absorption Rate). Testning av SAR genomförs med standardiserade metoder där telefonen sänder med högsta certifierade effekt på alla utnyttjade frekvensband. Informationen om SAR-data är baserad på Cenelecs standarder EN50360 och EN50361, där gränsvärdet 2 watt per kilo används, med ett genomsnitt baserat på 10 gram vävnad.

Föreskrifter för Sydkorea

무선적용제품

해당 무선설비가 전파혼신 가능성이 있으므로 인명안전과 관련된 서비스는 할 수 없음 (무선모듈 제품이 설치되어 있는 경우).

몸 가까이에서 장치를 작동할 경우 , 비금속 저장 액세서리를 사용하여 장치와 몸 사이에 2.5cm 이상의 거리를 유지하십시오 .

Underlag att inlämna till tillsynsmyndighet

규정 제출 문서

규정 제출 문서에 의거하여 등록자(신청자) 또는 제조업체는 'HP Inc.' 또는 'HP Korea Inc.'입니다.

규정 제출 문서에 의거하여 문서에 포함된 장비명은 '컴퓨터'이며 일반적으로 다음 주요 제품 유형 중 하나로 분류됩니다.

올인원(일체형), 올인원 PC, 올인원 데스크톱 PC

컴퓨터 또는 개인용 컴퓨터

데스크톱 또는 데스크톱 PC

노트북 또는 노트북 PC

태블릿 PC

씬 클라이언트

워크스테이션

RPOS, 소매 시스템, 소매 POS(Point-of-Sale) 터미널

Information om trådlöst för Thailand

เครื่องโทรคมนาคมและอุปกรณ์นี้ มีความสอดคล้องตามมาตรฐานหรือข้อกำหนดของ กสทช.

(This telecommunication equipment conforms to the requirements of NBTC.)

เครื่องวิทยุคมนาคมนี้มีระดับการแผ่คลื่นแม่เหล็กไฟฟ้าสอดคล้องตามมาตรฐานความปลอดภัยต่อสุขภาพของมนุษย์จากการใช้เครื่องวิทยุคมนาคมที่คณะกรรมการกิจการโทรคมนาคมแห่งชาติประกาศกำหนด

This radio communication equipment has the electromagnetic field strength in compliance with the Safety Standard for the Use of Radio communication Equipment on Human Health announced by the National Telecommunications Commission.

NCC-föreskrifter för Taiwan

Följande föreskrifter gäller för Taiwan.

無線 LAN 802.11 裝置/藍牙裝置/短距離通訊裝置:

取得審驗證明之低功率射頻器材，非經核准，公司、商號或使用者均不得擅自變更頻率、加大功率或變更原設計之特性及功能。低功率射頻器材之使用不得影響飛航安全及干擾合法通信；經發現有干擾現象時，應立即停用，並改善至無干擾時方得繼續使用。前述合法通信，指依電信管理法規定作業之無線電通信。低功率射頻器材須忍受合法通信或工業、科學及醫療用電波輻射性電機設備之干擾。

應避免影響附近雷達系統之操作。

高增益指向性天線只得應用於固定式點對點系統。

減少電磁波影響，請妥適使用。

Information om flygresor

Användning av elektronisk utrustning ombord på flygplan i kommersiell trafik får ske efter flygbolagets medgivande.

Föreskrifter för batterier som kan bytas av användaren

När ett batteri har tjänat ut får du inte kassera det som hushållsavfall. Följ lokal lagstiftning och de regler som gäller för kassering av datorbatterier i ditt område.

HP rekommenderar sina kunder att återvinna använd elektronisk maskinvara, HPs originalfärgpatroner och laddningsbara batterier. Mer information om återvinningsprogram finns på HPs webbplats på http://www.hp.com/recycle.

Information om hur du tar bort ett batteri som kan bytas av användaren finns i den användarhandbok som medföljer produkten.

Föreskrifter för fabriksförseglat batteri

Batteriet (batterierna) i produkten kan inte bytas av användarna på ett enkelt sätt. Om du tar bort eller byter ut batteriet kan garantins giltighet påverkas. Om batteriet inte längre behåller laddningen ska du kontakta support.

När ett batteri har tjänat ut får du inte kassera det som hushållsavfall. Kassera batteriet i enlighet med lokala lagar och bestämmelser.

Laserinformation

Använd detta meddelande för att varna för eventuell exponering för strålning från felaktig laseranvändning.

⚠ **VARNING:** Om du använder andra reglage, gör andra justeringar eller utför andra procedurer än vad som specificeras i installationsguiden för laserprodukten kan det resultera i exponering för skadlig strålning. Så här minskar du risken att utsätta dig för skadlig strålning:

- Försök inte att öppna höljet till modulen. Det finns inga komponenter inuti som kan åtgärdas av användaren.
- Du får inte använda andra reglage, göra andra justeringar eller utföra andra procedurer på laserenheten än de som specificeras i laserproduktens installationshandledning.
- Låt endast auktoriserade serviceleverantörer utföra reparationer på enheten.

Denna produkt kan levereras med en optisk lagringsenhet (t.ex. en cd- eller dvd-enhet) och/eller en fiberoptisk sändare/mottagare. Var och en av dessa enheter som innehåller laser är klassificerad som en laserprodukt av klass 1 i enlighet med IEC/EN 50689:2021 och uppfyller säkerhetskraven för denna standard.

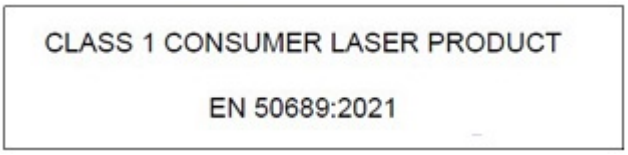

Alla laserprodukter uppfyller kraven enligt de amerikanska FDA-bestämmelserna 21 CFR 1040.10 och 1040.11 eller uppfyller dessa krav med undantag för avvikelser i enlighet med Laser Notice nr. 50 daterad den 24 juni 2007 eller Laser Notice nr. 56 daterad den 8 maj 2019.



Godkännanden för telekommunikationsenheten

Telekommunikationsenheten i datorn är godkänd för anslutning till telenätet i de länder och regioner vars godkännandemärkningar finns med på produktetiketten på undersidan av datorn eller på modemet.

Kontrollera i den användarhandbok som medföljde produkten att den är konfigurerad för det land eller den region där produkten finns. Om du väljer ett annat land eller en annan region än där produkten befinner sig kan det orsaka att modemet konfigureras på ett sätt som bryter mot de förordningar och lagar som gäller för telekommunikation i landet/regionen i fråga. Dessutom kanske modemet inte fungerar korrekt om du väljer fel land eller region. Om du får ett meddelande om att landet eller regionen i fråga inte stöds när du väljer ett land eller en region, innebär det att modemet inte har godkänts för användning i landet/regionen och därmed inte ska användas.

Modemföreskrifter

Kanada, Japan, Nya Zeeland och USA har sina egna uppsättningar av modemföreskrifter.

Modemföreskrifter för USA

Denna utrustning överensstämmer med artikel 68 i FCC-reglerna och de krav som antagits av ACTA. På undersidan av datorn eller på modemet finns en etikett som förutom annan information innehåller ett produkt-ID i formatet US:AAAEQ##TXXXX. Lämna denna information till telefonbolaget om du uppmanas att göra det.

Tillämplig certifiering för USOC-jack = RJ11C. Den kontakt och det jack som används för att ansluta utrustningen till fastighetens kabelnät och telefonnät måste överensstämma med tillämpliga regler i artikel 68 i FCC-reglerna och de krav som antagits av ACTA. En telefonsladd och en modulär stickpropp som uppfyller kraven medföljer den här produkten. Den har utformats för att anslutas till ett kompatibelt modulärt jack som också uppfyller kraven. Se installationsanvisningarna för mer information.

REN är ett mått som används för att fastställa hur många enheter som får anslutas till en telefonlinje. Om REN överskrids på en telefonlinje kan det leda till att enheterna inte ger någon ringsignal vid inkommande samtal. På de flesta (om än inte alla) platser bör antalet REN inte överstiga fem (5,0). Kontakta det lokala telefonbolaget för att ta reda på hur många enheter som kan anslutas till linjen utifrån det totala antalet REN. För produkter som godkänts efter den 23 juli 2001 är REN för denna produkt en del av produktidentifieraren som har formatet US:AAAEQ##TXXXX. Siffrorna som representeras av ## är REN utan decimaltecken (t.ex. är 03 ett REN på 0,3). På äldre produkter visas REN separat på etiketten.

Om denna HP-utrustning orsakar skada på telenätet kommer telefonbolaget att meddela dig i förväg om att en tillfällig avstängning av tjänsten kan bli nödvändig. Om det inte är praktiskt genomförbart att meddela dig i förväg kommer telefonbolaget att informera dig så snart som möjligt. Du informeras också om din rättighet att framföra klagomål till FCC om du tror att det behövs.

Telefonbolaget kan utföra ändringar i anläggningar, utrustning, drift eller procedurer som kan påverka utrustningens funktioner. I så fall kommer telefonbolaget att meddela dig i förväg så att du kan vidta lämpliga åtgärder för att undvika avbrott i telefonitjänsterna.

Kontakta kundtjänst om du får problem med utrustningen. Om utrustningen orsakar störningar i telefonnätet, kan telefonbolaget begära att du håller utrustningen bortkopplad tills problemet är löst. Du bör endast utföra reparationer på denna utrustning enligt vad som beskrivs i avsnittet "Felsökning" i användarhandboken, om en sådan medföljer.

Anslutning till flerpartstjänst kan vara belagd med delstatsavgifter. Kontakta delstatens avdelning för samhällsservice, allmännyttig service eller företagsservice för information.

Om ditt hem har en särskild trådbunden larmanordning som är ansluten till telefonlinjen, måste du kontrollera att installationen av denna HP-utrustning inte inaktiverar larmanordningen. Om du har frågor om vad som kan inaktivera larmanordningar bör du vända dig till telefonbolaget eller en kvalificerad installatör.

Enligt telefonkonsumentskyddslagen från 1991, Telephone Consumer Protection Act, är det olagligt att använda en dator eller annan elektronisk utrustning, inklusive faxapparater, för att skicka meddelanden som inte innehåller en tydlig marginal i huvudet eller foten på varje översänd sida eller förstasidan, datum och tid för sändningen och en identifikation av företaget, instansen eller personen som sänder meddelandet, samt telefonnumret till den sändande faxapparaten eller företaget, instansen eller personen. Angivet telefonnummer får inte vara ett 900-nummer eller något annat nummer för vilket taxan överskrider kostnaden för ett lokal- eller långdistanssamtal.

För att programmera denna information i faxapparaten ska du utföra stegen som beskrivs i anvisningarna för faxprogramvaran.

Modemföreskrifter för Kanada

Den här utrustningen uppfyller tillämpliga tekniska specifikationer från Industry Canada.

REN-numret (Ringer Equivalence Number) är en riktlinje för hur många enheter som maximalt får anslutas till ett telefongränssnitt. Termineringen för ett gränssnitt kan bestå av valfri kombination av enheter, förutsatt att summan av samtliga enheters REN inte överstiger 5. REN för denna terminalutrustning är 1,0.

Modemföreskrifter för Japan

Om det japanska certifieringsmärket inte finns på undersidan av datorn hittar du den relevanta certifieringsmärkningen nedan.

Det japanska certifieringsmärkningen för V.92 56 K data-/faxmodem visas nedan:



Om det japanska certifieringsmärket inte finns på undersidan av datorn hittar du den relevanta certifieringsmärkningen nedan.

Den japanska certifieringsmärkningen för modemet LSI Corporation PCI-SV92EX Soft visas nedan:



Modemföreskrifter för Nya Zeeland

Ett Telepermit-tillstånd för en komponent i terminalutrustning indikerar bara att Telecom godkänner att komponenten uppfyller minimikraven för anslutning till deras nätverk.

Det ger inga Telecom-garantier för produkten, ej heller någon annan form av garanti. Framför allt innebär detta inte att man garanterar att en komponent kommer att fungera korrekt i alla avseenden med en annan komponent i utrustning av annat märke eller annan modell och med Telepermit-tillstånd, ej heller innebär det att en produkt är kompatibel med alla av Telecoms nättjänster.

Utrustningen kan under inga förhållanden användas vid högre hastigheter än de avsedda. Telecom ansvarar inte för problem som kan uppstå i sådana situationer.

Om denna enhet är utrustad med pulsval, bör du vara medveten om att det inte finns någon garanti för att Telecom-linjer alltid kommer att ha stöd för pulsval.

Om pulsval används när denna utrustning är ansluten till samma linje som annan utrustning kan pinglanden eller andra oljud samt falska svarstillstånd uppstå. Vid sådana problem ska användaren *inte* kontakta Telecom Faults Service.

Vissa parametrar som krävs för att utrustningen ska följa Telecoms Telepermit-krav är beroende av den utrustning (PC) som är associerad med denna enhet. Den associerade utrustningen måste vara inställd på att arbeta inom följande gränser för att följa Telecoms specifikationer:

- Det får inte göras fler än 10 uppringningsförsök till samma nummer inom en 30-minutersperiod för att inleda ett samtal manuellt.
- Utrustningen ska "lägga på" under en period av minst 30 sekunder från slutet av ett försök till början på nästa försök.
- När automatiska samtal görs till olika nummer ska utrustningen ställas in så att den "lägger på" under en period av minst 5 sekunder mellan slutet av ett försök och början av nästa.
- Utrustningen ska ställas in så att samtal besvaras inom 3–30 sekunder från det att ringsignalen inkommer (2–10).

Röstinspelning

Alla som använder denna enhet för att spela in telefonsamtal måste följa nyzeeländsk lag.

Detta kräver att minst en av samtalsparterna måste vara medveten om att samtalet spelas in. The Principles enumerated in the Privacy Act 1993 (Principerna i integritetslagen 1993) måste dessutom följas gällande vilket slag av personlig information som spelas in, avsikten med inspelningen, hur inspelningen ska användas och vad som avslöjas för annan part.

Denna utrustning får inte ställas in på att ringa automatiska samtal till Telecoms nödnummer 111.

Föreskrifter angående Macrovision Corporation

Denna produkt innehåller teknik för skydd av upphovsrätten som skyddas av metodanspråk från vissa amerikanska patent och andra rättigheter till immateriell egendom som ägs av Macrovision Corporation och andra rättighetsinnehavare.

Användning av denna upphovsrättsskyddade teknik måste godkännas av Macrovision Corporation och är avsedd för hemmabruk och andra begränsade visningsbruk, såvida inte annat godkänts av Macrovision Corporation. Det är inte tillåtet att bakåtkompilera eller montera isär enheten.

3 Säkerhetsmeddelanden

Produktdokumentationen kan kräva en eller flera av dessa säkerhetsföreskrifter.

Viktig säkerhetsinformation

Dessa föreskrifter kan gälla många produkter.

⚠ VARNING: För att minska risken för allvarliga skador bör du läsa handboken *Säkerhet och arbetsmiljö*. Den beskriver hur du ställer in arbetsstationen på korrekt sätt, ger rekommendationer angående arbetsställning och hälso- och arbetsvanor för datoranvändare samt tillhandahåller viktig information om elektrisk och mekanisk säkerhet. Handboken finns på nätet på http://www.hp.com/ergo samt på den CD-skiva med dokumentation som medföljer produkten.

Datorn kan vara tung; var noga med att lyfta den på ergonomiskt korrekt sätt när den ska flyttas.

Installera datorn i närheten av ett eluttag. Strömkabeln är den komponent på datorn som du huvudsakligen använder för att koppla bort datorn från nätströmmen och den måste därför alltid vara lättåtkomlig. Om strömkabeln som medföljer din dator har en jordad kontakt, ska du alltid använda strömkabeln med ett jordat vägguttag för att undvika risken för elektriska stötar.

För att minska risken för elektriska stötar från telefonnätet ansluter du datorn till elnätet innan du ansluter den till telefonlinjen. Koppla även från telefonlinjen innan du kopplar bort datorn från eluttaget.

Koppla alltid bort modemsladden från telefonsystemet innan du installerar eller tar bort datorns hölje.

Använd inte datorn med höljet borttaget.

För din egen säkerhet ska du alltid koppla bort datorn från strömkällan och från alla telekommunikationssystem (t.ex. telefonlinjer), nätverk eller modem innan du utför några serviceprocedurer. Underlåtenhet kan resultera i personskada eller skada på utrustningen. Farliga spänningsnivåer finns inuti nätaggregatet och modemet för den här produkten.

Som en säkerhetsåtgärd kan systemet tillfälligt inaktivera vissa USB-portar, om systemets effektbelastning överskrider den specifika konfigurationens kapacitet.

⚠ VARNING: Minska risken för brand, elektriska stötar och personskador när den här enheten används genom att alltid vidta grundläggande försiktighetsåtgärder, inklusive följande:

- Använd inte produkten i närheten av vatten – till exempel i närheten av ett badkar, ett handfat, en diskho eller tvättho, i en fuktig källare eller i närheten av en simbassäng.
- Undvik att använda produkten vid åskväder. Det finns en liten risk för elstötar från blixtar.
- Använd inte produkten för att rapportera en gasläcka medan du är i närheten av läckan.
- Koppla alltid från modemkabeln innan du öppnar utrustningens chassi eller vidrör en oisolerad modemkabel, kontakt eller intern komponent.
- Om produkten inte levererades med en telefonsladd ska du endast använda telekommunikationssladd nr 26 AWG eller större.
- Anslut inte ett modem eller en telefonkabel i RJ-45-uttaget (för nätverk).

SPARA DESSA INSTRUKTIONER.

VIKTIGT: Om din dator har en spänningsväljare för att kunna användas med både 115- och 230-voltssystem, har spänningsväljaren redan ställts in till korrekt spänningsinställning för användning i det land eller den region där produkten först såldes. Om spänningsväljaren ställs i fel läge kan datorn skadas, ett fel som inte omfattas av garantin.

Den här produkten har inte utvärderats för anslutning till ett ”IT”-strömsystem (ett system för växelströmsdistribution utan direkt jordanslutning, i enlighet med tillämpliga säkerhetsstandarder).

Säkerhetsvarning rörande värme

Använd den här föreskriften om det är möjligt att skadas av överdriven värme.

⚠ VARNING: Minska risken för värmeskador eller överhettning genom att inte ha den mobila datorn direkt i knäet eller blockera datorns luftventiler. Använd den mobila datorn endast på en hård, plan yta. Se till att ingen hård yta som en närliggande skrivare, eller mjuka ytor som kuddar, mattor eller klädesplagg blockerar luftflödet. Låt inte heller nätadaptern komma i kontakt med huden eller någon mjuk yta, t.ex. kuddar, mattor eller klädesplagg, under drift. Datorn och nätadaptern från HP uppfyller de användaråtkomliga yttemperaturbegränsningarna som fastställts i de tillämpliga säkerhetsstandarderna.

⚠ VIKTIGT: Minska risken för värmeskador genom att inte vidröra interna varma ytor förrän de har svalnat till rumstemperatur.

Föreskrift angående potentiella säkerhetsrisker

Använd den här föreskriften för att varna användarna om att ett fel inte var säkert och kontrollerat.

Om du lägger märke till någon av följande omständigheter (eller om du har andra funderingar kring säkerheten) ska du inte använda datorn: sprickbildning, väsande eller poppande ljud eller en stark lukt eller rök från datorn. Det är normalt att sådana tillstånd uppstår när en intern elektronisk komponent går sönder under säkra och kontrollerade förhållanden. Dessa tillstånd kan dock även vara tecken på ett potentiellt säkerhetsproblem. Förutsätt inte att felet uppstått under säkra förhållanden. Stäng av datorn, koppla bort den från strömkällan och kontakta teknisk support för att få hjälp.

Installationsvillkor

Se installationsanvisningarna innan du ansluter den här utrustningen till inmatningsförsörjningen.

⚠ VARNING: Strömförande och rörliga delar kan finnas på insidan av datorn. Frånkoppla strömmen till utrustningen innan höljet avlägsnas. Sätt tillbaka och sätt fast höljet innan utrustningen strömförs igen.

Meddelande om akustik

Använd den här föreskriften när ljudtrycksnivån kan vara lägre än vad som rekommenderas eller förväntas.

Ljudtrycksnivå (LpA) är långt under 70 dB(A) (operatörsläge, normal drift enligt ISO 7779). För att se data över produktens ljudutsläpp besöker du ”IT-miljödeklarationen” på http://www.hp.com/go/ted och väljer sedan produktkategori i den nedrullningsbara menyn.

Batteriföreskrifter

En eller flera av dessa säkerhetsföreskrifter kan gälla för produktens batteri.

⚠ **VARNING:** Produkten kan internt innehålla ett litiummangandioxidbatteri, ett vanadiumpentoxidbatteri eller ett alkaliskt batteriet eller ett batteripaket. Det finns risk för brand eller frätskador om batteripaketet hanteras felaktigt.

⚠ **VARNING:** Försök inte ladda upp batteriet på nytt.

⚠ **VARNING:** Utsätt det inte för högre temperaturer än 60 °C.

⚠ **VARNING:** Minska risken för säkerhetsproblem genom att endast använda datorns medföljande batteri, ett reservbatteri från HP eller ett kompatibelt batteri som har köpts som tillbehör från HP. Snabbladdning kanske inte är tillgänglig för icke-kompatibla batterier eller batterier som inte kommer från HP.

⚠ **VARNING:** Minska risken för brand eller brännskador genom att inte ta isär, krossa eller punktera batteriet. Kortslut inte heller kontakterna på batteriet och kasta det inte i vatten eller på öppen eld.

⚠ **VARNING:** Explosionsrisk föreligger om batteriet byts ut mot fel batterityp. Batterier ska kasseras i enlighet med givna instruktioner.

⚠ **VARNING:** Ersätt endast batteriet med ett HP-reservbatteri som är avsett för produkten.

⚠ **VARNING:** Batteriet får inte sväljas, eftersom det finns risk för kemiska brännskador.

⚠ **VARNING:** Den här produkten innehåller ett knappcellsbatteri. Om knappcellsbatteriet sväljs kan det orsaka allvarliga interna brännskador efter bara 2 timmar och leda till dödsfall.

⚠ **VARNING:** Förvara nya och använda batterier utom räckhåll för barn.

⚠ **VARNING:** Om batterifacket inte stängs ordentligt ska du sluta använda produkten och förvara den utom räckhåll för barn.

⚠ **VARNING:** Om du tror att batterier kan ha svalts eller kommit in i någon del av kroppen ska du omedelbart uppsöka läkare.

⚠ **VARNING:** Om ett batteri förvaras vid mycket hög omgivningstemperatur kan det leda till en explosion eller till läckage av antändlig vätska eller gas.

⚠ **VARNING:** Om ett batteri utsätts för mycket lågt lufttryck kan det leda till en explosion eller till läckage av antändlig vätska eller gas.

⚠ **VARNING:** Ta omedelbart ur och återvinn och kassera förbrukade batterier i enlighet med lokala avfallsbestämmelser, och förvara dem utom räckhåll för barn. Batterier får INTE slängas i hushållssopor eller brännas.

⚠ **VARNING:** Även använda batterier kan orsaka allvarliga personskador eller dödsfall.

⚠ **VARNING:** Ring ett lokalt giftkontrollcenter för information om behandling.

⚠ **VARNING:** Batterier som inte kan laddas ska inte laddas.

⚠ **VARNING:** Tvinga inte fram urladdning, ladda inte, ta inte isär, värm över 60 °C (149 °F) eller bränn. Det kan leda till personskador på grund av ventilation, läckage eller explosion som resulterar i kemiska brännskador.

⚠ **VARNING:** Kontrollera att batterierna är korrekt installerade i enlighet med polariteten (+ och -).

⚠ VARNING: Blanda inte gamla och nya batterier, olika märken eller typer av batterier, till exempel alkaliska batterier, brunstensbatterier eller laddningsbara batterier.

⚠ VARNING: Ta omedelbart bort och återvinn eller kassera batterier från utrustning som inte använts under en längre tid i enlighet med lokala avfallsbestämmelser.

⚠ VARNING: Stäng alltid batterifacket fullständigt och på ett säkert sätt. Om batterifacket inte kan stängas ordentligt ska du sluta använda produkten, ta ut batterierna och förvara dem utom räckhåll för barn.

⚠ VARNING: Byt endast ut batteriet mot en kompatibel batterityp. Den kompatibla batteritypen för stationära arbetsstationer är CR2032.

⚠ VARNING: Den nominella batterispänningen är 3 V.

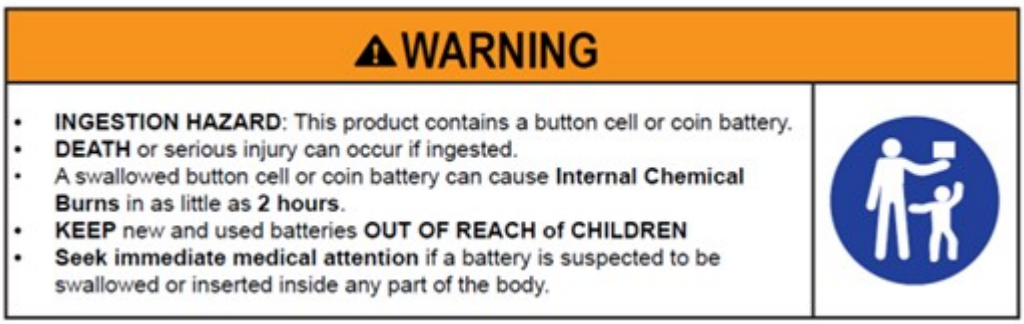

Tabell 3-1 Ikon för kassering av batterier och beskrivning

Ikon	Beskrivning
	Batterier, batteripaket och ackumulatorer får inte kasseras tillsammans med allmänt hushållsavfall. Använd allmänna insamlingssystem för återvinning eller korrekt kassering eller returnera dem till HP, en auktoriserad HP-partner eller deras ombud.

Fläktföreskrifter

Använd en eller flera av dessa föreskrifter för att varna användarna om riskerna för personskador på grund av roterande fläktblad.

⚠ VARNING:  Håll kroppsdelar på avstånd från rörliga delar.

⚠ VARNING: Håll alla kroppsdelar på avstånd från fläktblad.

⚠ VARNING: Håll alla kroppsdelar utanför rörelsebanan.

Föreskrift för volymnivå i headset och hörlurar

Den här föreskriften varnar för risken med höga volyminställningar för headset och hörlurar.

⚠ VARNING:  Lyssna inte på höga ljudvolymer under längre perioder eftersom detta eventuellt kan leda till hörselskador.

Om volymkontrollen och equalizern ställs in på andra inställningar än mittpositionen kan örsnäckornas/hörlurarnas utspänning öka och därmed höjs ljudtrycksnivån. Användning av andra faktorer som påverkar örsnäckornas/hörlurarnas uteffekt än dem som specificeras av tillverkaren (t.ex. operativsystem, equalizer-programvara, inbyggd programvara, drivrutiner) kan öka örsnäckornas/hörlurarnas utspänning och följaktligen höja ljudtrycksnivån.

Lasersäkerhet

För produkter utrustade med optiska enheter eller fiberoptiska sändare.

Denna produkt kan vara utrustad med en optisk lagringsenhet (dvs. en CD- eller DVD-enhet) och/eller fiberoptisk transceiver. Dessa innehåller laser och klassificeras som klass 1 Laserprodukter i enlighet med standard IEC/EN 60825-1 och överensstämmer med dess krav.

Alla laserprodukter uppfyller kraven enligt de amerikanska FDA-bestämmelserna 21 CFR 1040.10 och 1040.11 eller uppfyller dessa krav med undantag för avvikelser i enlighet med Laser Notice nr. 50 daterad den 24 juni 2007 eller Laser Notice nr. 56 daterad den 8 maj 2019.

⚠ VARNING: Om du använder andra reglage, gör andra justeringar eller utför andra procedurer än vad som specificeras här eller i installationsguiden för laserprodukten kan det resultera i exponering för skadlig strålning. Så här minskar du risken att utsätta dig för skadlig strålning:

- Försök inte att öppna höljet till modulen. Det finns inga komponenter inuti som kan åtgärdas av användaren.
- Du får inte använda andra reglage, göra andra justeringar eller utföra andra procedurer på laserenheten än de som specificeras här.
- Låt endast HP-auktoriserade servicetekniker utföra reparationer på enheten.

Krav för strömförsörjning och elkabel

Olika länder har olika krav på nätaggregat och strömkablar.

Jordningskrav för strömförsörjning klass I

För skydd mot felström, ska utrustningen anslutas till ett jordningsuttag. Anslut systemets elkabel till ett växelströmsuttag som har en jordanslutning. Alternativa kablar kanske inte ger ett lämpligt jordfelsskydd. Använd endast elkabeln som medföljer denna produkt eller en ersättningskabel som godkänts av HP Inc.

Föreskrifter för Brasilien

Este equipamento deve ser conectado obrigatoriamente em tomada de rede de energia elétrica que possua aterramento (três pinos), conforme a norma nbr abnt 5410,visando a segurança dos usuários contra choques elétricos.

Danmark

Apparatets stikprop skal tilsluttes en stikkontakt med jord, som giver forbindelse til stikproppens jord.

Finland

Laite on liitettävä suojakoskettimilla varustettuun pistorasiaan.

Norge

Apparatet må tilkoples jordet stikkontakt.

Sverige

Apparaten skall anslutas till jordat uttag.

Strömförsörjningskrav

Nätaggregaten på vissa produkter har externa strömbrytare. Spänningsväxlingsfunktionen på produkten gör att den kan användas från alla nätspänningar mellan 100–127 och 200–240 V AC. Nätaggregat på produkter som inte har externa strömbrytare är utrustade med interna omkopplare som känner av inkommande spänning och automatiskt växlar till korrekt spänning.

⚠ VARNING: För att minska eventuella säkerhetsproblem rekommenderar HP att du endast använder HP-märkta nätadaptrar.

Kina

消费者若使用电源适配器供电，则应购买配套使用获得 CCC 认证并满足标准要求的电源适配器

För användning i Norge

Vissa produkter är utformade för ett IT-strömsystem med en huvudspänning på 230 V.

Regler för strömkablar

En eller flera av dessa föreskrifter kan gälla för produktens strömkabel.

⚠ VARNING: Så här minskar du risken för elstötar och skada på utrustningen:

- Anslut strömsladden till ett vägguttag som alltid är enkelt att komma åt.
- Koppla bort strömmen från datorn genom att dra ur strömsladden ur eluttaget.
- Om du har en strömsladd med 3 stift i stickkontakten, ska du stoppa in den i ett jordat 3-stiftsuttag. Inaktivera inte strömsladdens jordningsstift genom att till exempel ansluta en 2-stiftsadapter. Jordningsstiftet fyller en viktig säkerhetsfunktion.

Nätsladdarna (nätsladden) som levereras med produkten uppfyller kraven för användning i det land där utrustningen köptes från början. Använd endast den strömkabel som medföljde enheten eller en godkänd ersättningskabel från HP Inc. eller en auktoriserad HP-återförsäljare. Artikelnummer för utbytesdelar hittar du på http://www.hp.com/support.

Strömkabelsatser för användning i andra länder måste uppfylla kraven i det land där du använder produkten. Om du vill ha mer information om regler för strömkablar kontaktar du en auktoriserad HP-återförsäljare eller -tjänsteleverantör.

⚠ VARNING: Använd inte strömkablar från andra produkter. Inkompatibla strömkablar kan leda till stötar och brandfara.

Kraven som anges nedan är tillämpliga för alla länder:

- Strömkabeln måste vara godkänd av behörig tillsynsmyndighet som ansvarar för utvärderingen i det land där strömkabelsatsen ska installeras.

Dra strömkabeln så att ingen kan gå eller snubbla på den. Placera heller inga föremål på kabeln. Var särskilt uppmärksam på stickkontakten, eluttaget och den punkt där nätsladden sticker ut ur produkten.

⚠ **VARNING:** Använd inte produkten med en skadad strömkabelsats. Om strömkabelsatsen har någon form av skada ska den bytas ut omedelbart. Skadade sladdar kan leda till att användaren exponeras för faror.

Information om strömsladden

Om du inte har fått någon strömkabel till datorn eller till ett externt strömtillbehör som är menat att användas ihop med datorn, måste du köpa en strömkabel som är godkänd för användning i ditt land eller din region.

Strömkabeln måste vara avsedd för produkten samt för den spänning och strömstyrka som står angivna på produkten. Kabelns spännings- och strömkapacitet måste vara högre än vad som anges på produkten. Kabelns diameter måste dessutom vara minst **0,75 mm²**/18 AWG, och längden måste vara mellan **1,0 m** (3,2 fot) och **2 m** (6,56 fot). Kontakta en auktoriserad serviceleverantör om du har frågor kring typen av strömkabel.

Placera strömsladden på så sätt att ingen kan gå eller snubbla på den. Placera heller inga föremål på sladden. Var särskilt uppmärksam på stickkontakten, eluttaget och den punkt där nätsladden sticker ut ur produkten.

DC-kontakt till externt nätaggregat från HP

Diagrammet illustrerar DC-kontakten till externt nätaggregat från HP.

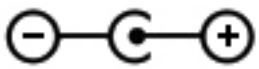

Japansk föreskrift angående nätsladd

製品には、同梱された電源コードをお使い下さい。

同梱された電源コードは、他の製品では使用出来ません。

Krav för nätsladdar i Japan

För användning i Japan får endast medföljande strömkabel användas.

⚠ **VIKTIGT:** Använd inte medföljande strömkabel med andra produkter.

Fara för klämning

Använd den här föreskriften för att varna om risken för klämskador.

⚠ **VARNING:** Observera områden med risk för klämning. Håll fingrarna bort från delar som stängs.

Skydd av TV-antennanslutningar

Flera säkerhetsföreskrifter kan gälla för TV-antennanslutningar.

Jordning av extern TV-antenn

Om en yttre antenn eller ett externt kabelsystem ansluts till produkten måste du se till att antennen eller kabeln är jordad så att den har ett visst skydd mot spänningssprång och statisk laddning.

Artikel 810 i National Electrical Code (NEC), ANSI/NFPA 70, ger information om korrekt elektrisk jordning av masten och stödstrukturen, jordning av ledningskabeln till ett överspänningsskydd, storlek på jordningsledarna, placering av överspänningsskyddet, anslutning till jordningselektroder och krav på jordningselektroderna.

Åskskydd

För att öka skyddet av produkten vid åskväder eller när den lämnas obevakad eller oanvänd under långa tidsperioder bör du koppla från produktens strömkabel från vägguttaget och koppla från antennen eller kabelsystemet. Detta förhindrar att produkten skadas av blixtnedslag och strömsprång.

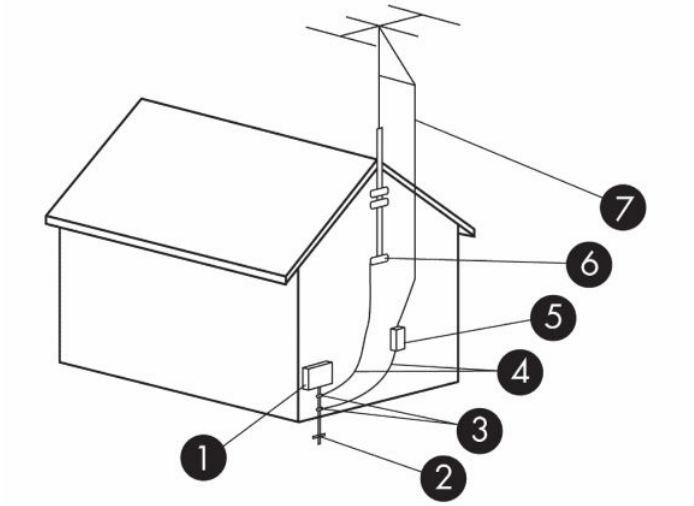

Tabell 3-2 Antennjordning

Referens	Jordningskomponent
1	Elcentral
2	Jordningselektrodsystem för elcentral (NEC artikel 250, del III)
3	Jordningsklämmor
4	Jordningsledare (NEC avsnitt 810.21)
5	Överspänningsskydd för antenn (NEC avsnitt 810.20)
6	Jordningsklämma
7	Antennkabel

Information till CATV-systeminstallatören

Den här påminnelsen syftar till att göra CATV-systeminstallatören uppmärksam på avsnitt 820.93 i National Electric Code (NEC), som innehåller riktlinjer för korrekt jordning och särskilt specificerar att koaxialkabelskyddet ska anslutas till byggnadens jordningssystem, så nära kabelns ingångspunkt som möjligt.

När du reser med datorplattan

Använd den här föreskriften för att varna om risken för allvarlig skada från spänningsomvandlare.

⚠ VARNING: Minska risken för elstötar, brand eller annan skada på utrustningen genom att inte försöka driva datorn med någon typ av spänningsomvandlare som säljs för annan utrustning.

Säkerhetsföreskrifter för Kina

HP 工作站使用安全手册

使用须知

欢迎使用惠普工作站，为了您及仪器的安全，请您务必注意如下事项：

1. 仪器要和地线相接，要使用有正确接地插头的电源线，使用中国国家规定的 220V 电源。
2. 避免高温和尘土多的地方，否则易引起仪器内部部件的损坏。
3. 避免接近高温，避免接近直接热源，如直射太阳光、暖气等其它发热体。
4. 不要有异物或液体落入机内，以免部件短路。
5. 不要将磁体放置于仪器附近。

警告

为防止火灾或触电事故，请不要将该机放置于淋雨或潮湿处

如果您按照以上步骤操作时遇到了困难，或想了解其它产品性能，请在以下网页上寻找相关信息：http://www.hp.com.cn

或联系我们

中国惠普有限公司
地址：北京朝阳区建国路 112 号中国惠普大厦
电话：010-65643888

Höjdinformation för Kina

海拔警告仅适用于在海拔 2000m 以下地区使用的产品



海拔警告仅适用于在海拔 2000m 以下地区使用的产品。

Tropisk varningsinformation för Kina

热带警告仅适用于在非热带气候条件下使用的产品。



热带警告仅适用于在非热带气候条件下使用的产品。

Meddelande gällande kabeljordning i Norge och Sverige för produkter med TV-mottagare

Norge och Sverige kräver en galvanisk isolator för jordning.

⚠ **VIKTIGT:** För att minska eventuella säkerhetsproblem, bör du använda en galvanisk isolator vid anslutning till ett kabelfördelningssystem.

Meddelande om synen i Taiwan

Detta meddelande om synen gäller produkter i Taiwan.

使用過度恐傷害視力

注意事項:

(1) 使用 30 分鐘請休息 10 分鐘。

(2) 未滿 2 歲幼兒不看螢幕，2 歲以上每天看螢幕不要超過 1 小時。

4 Miljökrav

Det här kapitlet innehåller lands- och regionsspecifik miljöinformation och information om regelefterlevnad. Det kan hända att en del av dessa föreskrifter inte gäller din produkt.

Elektronisk utrustning, förpackning och batteriåtervinning

HP rekommenderar sina kunder att återvinna använd elektronisk maskinvara, förpackningar till HPs originalfärgpatroner och laddningsbara batterier.

Mer information om återvinningsprogram finns på http://www.hp.com/recycle.

För information om återvinning av produkten i Japan, se http://www.hp.com/jp/hardwarerecycle/.

Kassering av gammal utrustning

Följ den här föreskriften för att förklara ikonen som syftar till kassering av avfall.

Tabell 4-1 Ikon för kassering av gammal utrustning och dess beskrivning

Ikon	Beskrivning
	Den här symbolen innebär att du inte ska kasta din produkt i hushållsavfallet. Värna istället om natur och miljö genom att lämna in uttjänt utrustning på anvisad insamlingsplats. Allt elektriskt och elektroniskt avfall går sedan vidare till återvinning. Kontakta ditt återvinningsföretag för mer information eller besök http://www.hp.com/recycle.

Kassering av alkaliska batterier i Brasilien

Não descarte o produto eletrônico em lixo comum



Este produto eletroeletrônico e seus componentes não daven ser descartados no lixo comum, pois embora estejam em conformidade com padrões mundiais de restrição a substâncias nocivas, podem conter, ainda que em quantidades mínimas, substâncias impactantes ao meio ambiente. Ao final da vida útil deste produto, o usuário deverá entregá-lo à HP. A não observância dessa orientação sujeitará o infrator às sanções previstas em lei. Após o uso, as pilhas e/ou baterias dos produtos HP deverão ser entregues ao estabelecimento comercial ou rede de assistência técnica autorizada pela HP.

Para maiores informações , inclusive sobre os pontos de recebimento, acesse: http://www.hp.com.br/reciclar

Information om återvinning av maskinvara i Brasilien

Não descarte o produto eletrônico em lixo comum



Este produto eletroeletrônico e seus componentes não daven ser descartados no lixo comum, pois embora estejam em conformidade com padrões mundiais de restrição a substâncias nocivas, podem conter, ainda que em quantidades mínimas, substâncias impactantes ao meio ambiente. Ao final da vida útil deste produto, o usuário deverá entregá-lo à HP. A não observância dessa orientação sujeitará o infrator às sanções previstas em lei. Após o uso, as pilhas e/ou baterias dos produtos HP deverão ser entregues ao estabelecimento comercial ou rede de assistência técnica autorizada pela HP.

Para maiores informações , inclusive sobre os pontos de recebimento, acesse: http://www.hp.com.br/reciclar

France Trimans WEEE- och återvinningsetikett

Följ den här föreskriften för att förklara ikonen som syftar till återvinning.



Information om kassering och återvinning i Korea

한국 전자제품 폐기 및 재활용 방법

전자 기기 폐기물은 전자/전기 장비를 재활용할 수 있도록 지정된 HP 수거물 센터에 전달하거나 E-순환거버넌스(http://www.k-erc.or.kr/)를 통해 무상 회수 및 재활용이 진행됩니다. 자세한 내용은 E-순환 거버넌스 혹은 HP 서비스 센터에 문의하거나 웹사이트 www.hp.com/recycle을참조하십시오.

Återvinningsinformation för batterier i Taiwan

Den här föreskriften innehåller regler för batteritillverkning och -återvinning i Taiwan.

Tabell 4-2 Ikon för batteriåtervinning i Taiwan och dess beskrivning

Ikon	Beskrivning
	Det taiwanesiska miljövårdsverket kräver att tillverkare av torrbatterier och importfirmor som hanterar torrbatterier förser batterier som förekommer vid försäljning, presentutdelningar eller kampanjer med återvinningssymboler i enlighet med artikel 15 i avfallshanteringsbeslutet (artikel 15/Waste Disposal Act). Kontakta ett behörigt återvinningsföretag i Taiwan för att återvinna batterier korrekt.

Turkiska WEEE-bestämmelser

Türkiye Cumhuriyeti: AEEE Yönetmeliğine Uygundur

ENERGY STAR®-certifiering (endast vissa produkter)

ENERGY STAR är ett frivilligt program från U.S. Environmental Protection Agency som hjälper företag och privatpersoner att spara pengar och skydda vårt klimat genom högre energieffektivitet.

Produkter med ENERGY STAR-märkning förhindrar utsläpp av växthusgaser genom att de uppfyller strikta kriterier eller krav för energieffektivitet som fastställts av U.S. Environmental Protection Agency. I egenskap av ENERGY STAR-partner har HP Inc. följt U.S. EPA:s utökade process för produktkvalificering och -certifiering för att säkerställa att produkter märkta med ENERGY STAR-logotypen är ENERGY STAR-certifierade enligt de tillämpliga ENERGY STAR-riktlinjerna. Följande logotyp finns på alla ENERGY STAR-kvalificerade datorer:



Ett avgörande ENERGY STAR-krav för datorprodukter är strömsparfunktioner som avsevärt minskar energiförbrukningen när produkten inte används. Strömsparfunktioner gör att en dator automatiskt kan ställas in i "strömsparläge" eller ett annat läge med låg energiförbrukning efter en viss period av inaktivitet. Strömsparfunktionerna är förinställda enligt följande när datorn drivs med nätström:

Tabell 4-3 Förinställda energihanteringsfunktioner när datorn drivs med nätström

Datortyp	Tid tills bildskärmen ställs in i strömsparläge	Tid tills datorn ställs in i strömsparläge (minuter)	Återställning från strömsparläget
Bärbara datorer, mobila arbetsstationer	15 minuter eller mindre (varierar beroende på modell)	30 minuter eller mindre (varierar beroende på modell)	Produkten lämnar strömsparläget när du trycker på strömbrytaren/ strömsparlägesknappen. Om Wake-on-Lan (WOL) är aktiverat kan systemet återställas från strömsparläget som svar på en nätverkssignal.
Plattor	1 minut eller mindre	Ej tillämpligt	Ej tillämpligt
Stationära datorer, integrerade stationära datorer, arbetsstationer	15 minuter eller mindre (varierar beroende på modell)	30 minuter eller mindre (varierar beroende på modell)	Produkten lämnar strömsparläget när användaren interagerar med en inmatningsenhet, inklusive musen eller tangentbordet. Om Wake-on-Lan (WOL) är aktiverat kan systemet återställas från strömsparläget som svar på en nätverkssignal.

Tabell 4-3 Förinställda energihanteringsfunktioner när datorn drivs med nätström (fortsättning)

Datortyp	Tid tills bildskärmen ställs in i strömsparläge	Tid tills datorn ställs in i strömsparläge (minuter)	Återställning från strömsparläget
Tunna klienter	15 minuter eller mindre (varierar beroende på modell)	30 minuter eller mindre när strömsparläget stöds av operativsystemet (varierar beroende på modell)	När strömsparläget stöds av operativsystemet lämnar produkten strömsparläget när användaren interagerar med en inmatningsenhet, inklusive musen eller tangentbordet. Om Wake-on-Lan (WOL) är aktiverat kan systemet återställas från strömsparläget som svar på en nätverkssignal.

För datorer som är avsedda för att alltid vara igång och uppkopplade där de har tillgång till Internet (till exempel plattor) finns alternativa lågenergilägen – t.ex. lägen med kort eller lång inaktivitet (short idle mode och long idle mode enligt definitionen i kraven för ENERGY STAR-programmet för datorer) som förbrukar mycket lite energi (</= 10 W) och i tillämpliga fall maximerar produktens batteritid. Dessa alternativa lågförbrukningslägen är dynamiska och bildskärmens strömsparläge aktiveras efter högst en minuts inaktivitet.

Datorn lämnar strömsparläget när du trycker på strömbrytaren/strömsparlägesknappen. När funktionen Wake On LAN (WOL) är aktiverad kan datorn också avsluta strömsparläget som svar på en nätverkssignal.

Ytterligare information om möjligheterna att spara energi och pengar med energihanteringsfunktionen finns på webbplatsen för EPA ENERGY STAR Power Management på http://www.energystar.gov/powermanagement.

Ytterligare information om ENERGY STAR-programmet och dess miljömässiga fördelar finns på EPA ENERGY STARs webbplats på http://www.energystar.gov.

ENERGY STAR och ENERGY STAR-logotypen är registrerade varumärken som tillhör U.S. Environmental Protection Agency.

Kemiska ämnen

HP har beslutat att tillhandahålla information om de kemiska ämnen som ingår i våra produkter till kunderna, i enlighet med juridiska krav som exempelvis REACH (Europaparlamentets och rådets förordning nr 1907/2006).

En rapport med kemisk information för denna produkt finns på http://www.hp.com/go/reach.

Perkloratmaterial – särskild hantering kan krävas

Datorn kan ha ett realtidsklockbatteri eller ett knappcellsbatteri som innehåller perklorat och kan kräva specialhantering vid återvinning eller kassering i Kalifornien.

Se http://www.dtsc.ca.gov/hazardouswaste/perchlorate/.

Miljöföreskrifter för Kina

回收信息说明

惠普公司对废弃的电子计算机（笔记本电脑）提供回收服务，更多信息请登陆

http://www8.hp.com/us/en/hp-information/environment/product-recycling.html

环境标志信息

微型计算机(台式计算机,笔记本电脑等)及显示器在中国环境标志认证产品范围内,环境标志表明该产品不仅品质合格,而且在生产,使用和回收处理中都符合特定的环境保护要求,与同类产品相比,既有低毒少害,节约资源等环保优势,此外获得中国环境标志认证的产品售后三年内均可在各服务中心选择维修或更换部件,也可通过更换更高性能的零部件或模块实现硬件升级。

特别提醒

如您需要确认本产品处于零能耗状态,请按下电源关闭按钮,并将插头从电源插座断开。

PC-energimärkning i Kina

Kina kräver den här föreskriften om energieffektivitet.

I enlighet med "Föreskrifter för implementering av energimärkning för mikrodatorer i Kina" är den här mikrodatorn försedd med energieffektivitetsmärkning. Den energieffektivitetsklass, TEC (typiska energiförbrukning) och produktkategori som anges på etiketten bestäms och beräknas i enlighet med standarden GB28380-2012.

1. Energieffektivitetsklasser

   Klassen bestäms av standarden med en beräkning av basförbrukningsnivån och summan av all förbrukning hos ytterligare komponenter som huvudminne och grafikkort. För produkter i alla klasser bör TEC inte överstiga det värde som anges i följande tabell:

Tabell 4-4 Värden för typisk energiförbrukning (TEC)

Produkttyp		TEC (kilowattimmar)		
		Klass 1	Klass 2	Klass 3
Stationär mikrodator, AIO	Kategori A	98,0 + ∑Efa	148,0 + ∑Efa	198,0 + ∑Efa
	Kategori B	125,0 + ∑Efa	175,0 + ∑Efa	225,0 + ∑Efa
	Kategori C	159,0 + ∑Efa	209,0 + ∑Efa	259,0 + ∑Efa
	Kategori D	184,0 + ∑Efa	234,0 + ∑Efa	284,0 + ∑Efa

Tabell 4-4 **Värden för typisk energiförbrukning (TEC) (fortsättning)**

Produkttyp	TEC (kilowattimmar)			
Bärbar dator	Kategori A	20,0 + ∑Efa	35,0 + ∑Efa	45,0 + ∑Efa
	Kategori B	26,0 + ∑Efa	45,0 + ∑Efa	65,0 + ∑Efa
	Kategori C	54,5 + ∑Efa	75,0 + ∑Efa	123,5 + ∑Efa

OBS! ∑Efa är summan av effektfaktorn hos produktens ytterligare funktioner.

2. Typisk energiförbrukning

Den siffra för energiförbrukning som anges på etiketten är det värde som uppmätts för den representativa konfiguration som täcker alla konfigurationer i registreringsenheten och som har valts enligt "Föreskrifter för implementering av energimärkning för mikrodatorer i Kina". Således är kanske den faktiska energiförbrukning hos denna specifika mikrodator inte densamma som den TEC som anges på etiketten.

3. Produktkategori

Produktkategorin bestäms av standarden i enlighet med mikrodatorns konfiguration. Kategoriindelningen av produkter är i enlighet med föreskrifterna i följande tabell:

Tabell 4-5 **Produktkategori och konfigurationsbeskrivning**

Produkttyp	Konfigurationsbeskrivning	
	Stationär mikrodator, AIO	Bärbar dator
Kategori A	En stationär mikrodator och AIO vars konfiguration inte omfattas av kategori B, C och D	En bärbar dator vars konfiguration inte omfattas av kategori B och C
Kategori B	2 fysiska CPU-kärnor och ett systemminne på minst 2 GB	En utbytbar GPU
Kategori C	Fler än 2 fysiska CPU-kärnor med minst en av följande funktioner: 1. Systemminne på minst 2 GB 2. En utbytbar GPU	En produkt som har minst 2 fysiska CPU-kärnor, ett systemminne på minst 2 GB och en utbytbar GPU med en rambuffertbredd på minst 128 bitar.
Kategori D	Fler än 4 fysiska CPU-kärnor med minst en av följande funktioner: 1. Systemminne på minst 4 GB 2. En utbytbar GPU med en rambuffertbredd på minst 128 bitar	

Mer information om specifikationen finns i standarden GB28380-2012.

本机根据《微型计算机能源效率标识实施规则》的要求加施中国能效标识。能效标识中显示的能效等级、典型能源消耗和产品类型均根据《微型计算机能效限定值及能效等级》(GB28380-2012)的要求确定。对上述标识内容的说明如下:

1. 能效等级

微型计算机的能效等级由基础能源消耗值和附加功能功耗因子之和决定。微型计算机能效各等级的典型能源消耗应不大于下表的规定

微型计算机类型			能源消耗(千瓦时)		
			1	2	3
	台式微型计算机及	A 类	98.0+ΣEfa	148.0+ΣEfa	198.0+ΣEfa
一体机		B 类	125.0+ΣEfa	175.0+ΣEfa	225.0+ΣEfa
		C 类	159.0+ΣEfa	209.0+ΣEfa	259.0+ΣEfa
		D 类	184.0+ΣEfa	234.0+ΣEfa	284.0+ΣEfa
	便携式	A 类	20.0+ΣEfa	35.0+ΣEfa	45.0+ΣEfa
计算机		B 类	26.0+ΣEfa	45.0+ΣEfa	65.0+ΣEfa
		C 类	54.5+ΣEfa	75.0+ΣEfa	123.5+ΣEfa
注：ΣEfa 为微型计算机附加功能功耗因子之和					

2. 典型能源消耗

典型能源消耗值代表一个备案单元中，符合《微型计算机能源效率标识实施规则》要求的代表性规格型号产品的数值。因此，本机的典型能源消耗值可能与其所加施的能效标识中所示的典型能源消耗值不一致。

3. 产品类型

产品类型根据微型计算机的配置确定。参见下表：

类型	配置说明	
	台式微型计算机及一体机	便携式计算机
A 类	下列 B 类、C 类、D 类配置以外的台式微型计算机及一体机	下列 B 类、C 类配置以外的便携式计算机
B 类	中央处理器（CPU）物理核心数为 2，系统内存大于等于 2GB	具有独立图形显示单元（GPU）
C 类	中央处理器（CPU）物理核心数大于 2，且至少具有以下特征中的一条 a. a）系统内存大于等于 2GB； b. 独立图形显示单元（GPU）	中央处理器（CPU）物理核心数大于等于 2，系统内存大于等于 2GB，具有独立图形显示单元（GPU）且显存位宽大于等于 128 位.
D 类	中央处理器（CPU）物理核心数大于等于 4，且至少具有以下特征中的一条： a. 系统内存大于等于 4GB； b. 具有独立图形显示单元（GPU）且显存位宽大于等于 128 位	

关于标识内容的更详细技术信息，请参考《微型计算机能效限定值及能效等级》（GB28380-2012）

Kinas RoHS

Kina använder följande föreskrifter för RoHS.

笔记本电脑和平板电脑产品中有害物质或元素的名称及含量

根据中国《电器电子产品有害物质限制使用管理办法》





Tabell 4-6 **产品中有害物质或元素的名称及含量 根据中国《电器电子产品有害物质限制使用管理办法》**

	有害物质					
部件名称	**铅 (Pb)**	**汞 (Hg)**	**镉 (Cd)**	**六价铬 (Cr(VI))**	**多溴联苯 (PBB)**	**多溴二苯醚 (PBDE)**
电池	X	O	O	O	O	O
线缆	X	O	O	O	O	O
摄像头	X	O	O	O	O	O
机箱/其他	X	O	O	O	O	O
闪存读卡器	X	O	O	O	O	O
软盘驱动器	X	O	O	O	O	O
硬盘驱动器	X	O	O	O	O	O
耳机	X	O	O	O	O	O
I/O PCA	X	O	O	O	O	O
键盘	X	O	O	O	O	O
液晶显示器 (LCD) 面板	X	O	O	O	O	O
介质（CD/DVD/软盘）	O	O	O	O	O	O
内存	X	O	O	O	O	O
主板、处理器、散热器	X	O	O	O	O	O
鼠标	X	O	O	O	O	O
光盘驱动器	X	O	O	O	O	O
对接设备选件	X	O	O	O	O	O
电源适配器	X	O	O	O	O	O
电源	X	O	O	O	O	O
电源组	X	O	O	O	O	O
投影仪	X	O	O	O	O	O
遥控器	X	O	O	O	O	O

Tabell 4-6 产品中有害物质或元素的名称及含量 根据中国《电器电子产品有害物质限制使用管理办法》(fortsättning)

	有害物质					
部件名称	铅 (Pb)	汞 (Hg)	镉 (Cd)	六价铬 (Cr(VI))	多溴联苯 (PBB)	多溴二苯醚 (PBDE)
智能卡/Java™ 读卡器	X	O	O	O	O	O
扬声器(外置)	X	O	O	O	O	O
电视调谐器	X	O	O	O	O	O
USB 闪存驱动器	X	O	O	O	O	O
USB 集线器	X	O	O	O	O	O
网络摄像头	X	O	O	O	O	O
无线接收器	X	O	O	O	O	O
无线网卡	X	O	O	O	O	O
本表格依据 SJ/T 11364 的规定编制。 O:表示该有害物质在该部件所有均质材料中的含量均在 GB/T 26572 规定的限量要求以下。 X:表示该有害物质至少在该部件的某一均质材料中的含量超出 GB/T 26572 规定的限量要求。 此表中所有名称中含 "X" 的部件均符合中国 RoHS 达标管理目录限用物质应用例外清单的豁免。 此表中所有名称中含 "X" 的部件均符合欧盟 RoHS 立法。 注:环保使用期限的参考标识取决于产品正常工作的温度和湿度等条件						

台式机、瘦客户端、个人工作站、一体机和销售点终端产品中有害物质或元素的名称及含量

根据中国《电器电子产品有害物质限制使用管理办法》





Tabell 4-7 产品中有害物质或元素的名称及含量 根据中国《电器电子产品有害物质限制使用管理办法》

	有害物质					
部件名称	铅 (Pb)	汞 (Hg)	镉 (Cd)	六价铬 (Cr(VI))	多溴联苯 (PBB)	多溴二苯醚 (PBDE)
电池	X	O	O	O	O	O
线缆	X	O	O	O	O	O
摄像头	X	O	O	O	O	O
机箱/其他	X	O	O	O	O	O

Tabell 4-7 产品中有害物质或元素的名称及含量 根据中国《电器电子产品有害物质限制使用管理办法》(fortsättning)

	有害物质					
部件名称	铅 (Pb)	汞 (Hg)	镉 (Cd)	六价铬 (Cr(VI))	多溴联苯 (PBB)	多溴二苯醚 (PBDE)
风扇	X	O	O	O	O	O
闪存读卡器	X	O	O	O	O	O
软盘驱动器	X	O	O	O	O	O
硬盘驱动器	X	O	O	O	O	O
耳机	X	O	O	O	O	O
散热器	X	O	O	O	O	O
I/O PCA	X	O	O	O	O	O
键盘	X	O	O	O	O	O
液晶显示器 (LCD) 面板	X	O	O	O	O	O
介质（CD/DVD/软盘）	O	O	O	O	O	O
内存	X	O	O	O	O	O
主板、处理器、散热器	X	O	O	O	O	O
鼠标	X	O	O	O	O	O
光驱	X	O	O	O	O	O
对接设备选件	X	O	O	O	O	O
电源适配器	X	O	O	O	O	O
电源	X	O	O	O	O	O
投影仪	X	O	O	O	O	O
遥控器	X	O	O	O	O	O
智能卡/Java™ 读卡器	X	O	O	O	O	O
固态驱动器	X	O	O	O	O	O
扬声器（外置）	X	O	O	O	O	O
触控笔	X	O	O	O	O	O
触控板	X	O	O	O	O	O
电视调谐器	X	O	O	O	O	O
USB 闪存驱动器	X	O	O	O	O	O
USB 集线器	X	O	O	O	O	O
网络摄像头	X	O	O	O	O	O
无线接收器	X	O	O	O	O	O
无线网卡	X	O	O	O	O	O
3D 捕获台/转盘	X	O	O	O	O	O

Tabell 4-7 产品中有害物质或元素的名称及含量 根据中国《电器电子产品有害物质限制使用管理办法》(fortsättning)

	有害物质					
部件名称	铅 (Pb)	汞 (Hg)	镉 (Cd)	六价铬 (Cr(VI))	多溴联苯 (PBB)	多溴二苯醚 (PBDE)
本表格依据 SJ/T 11364 的规定编制。 O：表示该有害物质在该部件所有均质材料中的含量均在 GB/T 26572 规定的限量要求以下。 X：表示该有害物质至少在该部件的某一均质材料中的含量超出 GB/T 26572 规定的限量要求。 此表中所有名称中含 "X" 的部件均符合中国 RoHS 达标管理目录限用物质应用例外清单的豁免。 此表中所有名称中含 "X" 的部件均符合欧盟 RoHS 立法。 注：环保使用期限的参考标识取决于产品正常工作的温度和湿度等条件						

台灣針對筆記型電腦和平板電腦的有害物質限制使用管理辦法 (RoHS)

限用物質含有情況標示聲明書

Declaration of the Presence Condition of the Restricted Substances Marking

Tabell 4-8 限用物質含有情況標示聲明書 Declaration of the Presence Condition of the Restricted Substances Marking

限用物質及其化學符號 Restricted substances and its chemical symbols						
單元 Unit	鉛 Lead (Pb)	汞 Mercury (Hg)	鎘 Cadmium (Cd)	六價鉻 Hexavalent chromium (Cr^{+6})	多溴聯苯 Polybrominated biphenyls (PBB)	多溴二苯醚 Polybrominated diphenyl ethers (PBDE)
纜線 Cables	–	○	○	○	○	○
機殼/其他 Chassis/Other	–	○	○	○	○	○
輸入/輸出印刷電路組件 I/O PCAs	–	○	○	○	○	○
液晶顯示器 (LCD) 面板 Liquid crystal display (LCD) panel	–	○	○	○	○	○
記憶體 Memory	○	○	○	○	○	○
主機板、處理器、散熱器 Motherboard, processor, heat sinks	–	○	○	○	○	○
電源組 Power pack	–	○	○	○	○	○

Tabell 4-8 **限用物質含有情況標示聲明書 Declaration of the Presence Condition of the Restricted Substances Marking (fortsättning)**

限用物質及其化學符號 Restricted substances and its chemical symbols						
電源供應器 Power supply	–	○	○	○	○	○
儲存裝置 Storage Devices	–	○	○	○	○	○
無線裝置 Wireless Devices	–	○	○	○	○	○
備考 1:「超出 0.1 %」及「超出 0.01 %」係指限用物質之百分比含量超出百分比含量基準值。 Note 1: "Exceeding 0.1 wt %" and "exceeding 0.01 wt %" indicate that the percentage content of the restricted substance exceeds the reference percentage value of presence condition. 備考 2:「○」係指該項限用物質之百分比含量未超出百分比含量基準值。 Note 2: "○" indicates that the percentage content of the restricted substance does not exceed the percentage of reference value of presence. 備考 3:「–」係指該項限用物質為排除項目。 Note 3: The "–" indicates that the restricted substance corresponds to the exemption.						

若要取得最新版使用指南，請前往 http://www.hp.com/support，並依照指示尋找您的產品。然後選取「使用手冊」。

To access the latest user guides, go to http://www.hp.com/support, and follow the instructions to find your product. Then select **Manuals**.

台灣針對桌上型電腦、精簡型電腦、個人工作站、一體成形電腦及銷售點終端機的有害物質限制使用管理辦法 (RoHS)

限用物質含有情況標示聲明書

Declaration of the Presence Condition of the Restricted Substances Marking

Tabell 4-9 **限用物質含有情況標示聲明書 Declaration of the Presence Condition of the Restricted Substances Marking**

限用物質及其化學符號 Restricted substances and its chemical symbols						
單元 Unit	**鉛 Lead (Pb)**	**汞 Mercury (Hg)**	**鎘 Cadmium (Cd)**	**六價鉻 Hexavalent chromium (Cr^{+6})**	**多溴聯苯 Polybrominated biphenyls (PBB)**	**多溴二苯醚 Polybrominated diphenyl ethers (PBDE)**
纜線 Cables	–	○	○	○	○	○
機座/其他 Chassis/Other	–	○	○	○	○	○

Tabell 4-9 **限用物質含有情況標示聲明書 Declaration of the Presence Condition of the Restricted Substances Marking (fortsättning)**

限用物質及其化學符號 Restricted substances and its chemical symbols						
單元 Unit	鉛 Lead (Pb)	汞 Mercury (Hg)	鎘 Cadmium (Cd)	六價鉻 Hexavalent chromium (Cr^{+6})	多溴聯苯 Polybrominated biphenyls (PBB)	多溴二苯醚 Polybrominated diphenyl ethers (PBDE)
輸入/輸出印刷電路組件 I/O PCAs	–	○	○	○	○	○
液晶顯示器 (LCD) 面板 Liquid crystal display (LCD) panel (for AIO only)	–	○	○	○	○	○
記憶體 Memory	○	○	○	○	○	○
主機板、處理器、散熱器 Motherboard, processor, heat sinks	–	○	○	○	○	○
電源供應器 Power supply	–	○	○	○	○	○
儲存裝置 Storage Devices	–	○	○	○	○	○

備考 1:「超出 0.1 %」及「超出 0.01 %」係指限用物質之百分比含量超出百分比含量基準值。

Note 1: "Exceeding 0.1 wt %" and "exceeding 0.01 wt %" indicate that the percentage content of the restricted substance exceeds the reference percentage value of presence condition.

備考 2:「○」係指該項限用物質之百分比含量未超出百分比含量基準值。

Note 2: "○" indicates that the percentage content of the restricted substance does not exceed the percentage of reference value of presence.

備考 3:「–」係指該項限用物質為排除項目。

Note 3: The "–" indicates that the restricted substance corresponds to the exemption.

若要取得最新版使用指南，請前往 http://www.hp.com/support，並依照指示尋找您的產品。然後選取「使用手冊」。

To access the latest user guides, go to http://www.hp.com/support, and follow the instructions to find your product. Then select **Manuals**.

Restriktion i Indien angående skadliga ämnen (RoHS)

Denna produkt, liksom tillhörande förbrukningsmaterial och reservdelar, uppfyller bestämmelserna om farliga ämnen i föreskriften ”India E-waste Rule 2016”.

Den innehåller inte bly, kvicksilver, sexvärt krom, polybromerade bifenyler och polybromerade difenyletrar i koncentrationer som överskrider 0,1 viktprocent och 0,01 viktprocent för kadmium, utom för de beviljade undantag som anges i diagram 2 i föreskriften.

Information angående EU-kommissionens förordning 1275/2008

EU kräver den här föreskriften om energiförbrukning.

Om du vill se uppgifter om produktens effektförbrukning, inklusive när den är nätverksansluten och i vänteläge med alla trådbundna nätverksportar och trådlösa enheter anslutna, kan du gå till avsnitt P14 "Additional information" (Ytterligare information) i IT-miljödeklarationen för produkten på http://www.hp.com/hpinfo/globalcitizenship/environment/productdata/itecodesktop-pc.html.

När det är tillämpligt kan du aktivera och inaktivera ett trådlöst nätverk med hjälp av instruktionerna i produktens användarhandbok eller operativsystem. Dessutom hittar du information på http://www.hp.com/support.

IT-miljödeklarationer

Använd dessa länkar för att tillhandahålla platser för IT-miljödeklarationer.

Bärbara datorer och plattor

http://www.hp.com/hpinfo/globalcitizenship/environment/productdata/iteconotebook-o.html

Stationära datorer och tunna klienter

http://www.hp.com/hpinfo/globalcitizenship/environment/productdata/itecodesktop-pc.html?jumpid=reg_R1002_US

Arbetsstationer

http://www.hp.com/hpinfo/globalcitizenship/environment/productdata/itecoworkstatio.html

Restriktion i Japan angående skadliga ämnen

2008 年、日本における製品含有表示方法、JISC0950 改定版が公示されました。製造事業者は、2006 年 7 月 1 日以降に販売される電気・電子機器の特定化学物質の含有に付きまして情報提供を義務付けられています。

製品の部材表示に付きましては、http://www.hp.com/go/jisc0950/ を参照してください。

A Japanese regulatory requirement, defined by specification JIS C 0950, 2008, mandates that manufacturers provide Material Content Declarations for certain categories of electronic products offered for sale after July 1, 2006.

To view the JIS C 0950 material declaration for this product, visit http://www.hp.com/go/jisc0950.

Ley para el Aprovechamiento Sustentable de la Energía de México

Ley para el Aprovechamiento Sustentable de la Energía de México

Se ha etiquetado este producto en conformidad con la Ley para el Aprovechamiento Sustentable de la Energía de México, que requiere la divulgación del consumo de energía del modo de uso normal (modo inactivo) y del modo de espera. Su producto es una de las muchas configuraciones de esta familia de modelos; el consumo de energía del modo inactivo de su configuración específica puede diferir de la información de la etiqueta. El consumo real de energía de su producto puede ser mayor o menor

que el valor informado en la etiqueta de energía de producto para México a causa de factores como la configuración (componentes y módulos seleccionados) y el uso (tareas que se están efectuando, software instalado y en ejecución, etc.).

OBS! Esta ley no es aplicable a las estaciones de trabajo.

TCO Certified

Det här avsnittet gäller bara för produkter med TCO Certified-logotypen.

Se en lista över TCO Certified-produkter på https://tcocertified.com/product-finder/.

A third-party certification according to ISO 14024

Toward sustainable IT products



Say hello to a more sustainable product

IT products are associated with a wide range of sustainability risks throughout their life cycle. Human rights violations occur in the supply chain. Harmful substances are used both in products and their manufacture. Products can often have a short lifespan because of poor ergonomics, low quality and when they are not able to be repaired or upgraded.

This product is a better choice. It meets all the criteria in TCO Certified, the world's most comprehensive sustainability certification for IT products. Thank you for making a responsible product choice, that help drive progress towards a more sustainable future!

Criteria in TCO Certified have a life-cycle perspective and balance environmental and social responsibility. Conformity is verified by independent and approved verifiers that specialize in IT products, social responsibility or other sustainability issues. Verification is done both before and after the certificate is issued, covering the entire validity period. The process also includes ensuring that corrective actions are implemented in all cases of factory non-conformities. And last but not least, to make sure that the certification and independent verification is accurate, both TCO Certified and the verifiers are reviewed regularly.

Want to know more?

Read information about TCO Certified, full criteria documents, news and updates at **tcocertified.com.** On the website you'll also find our Product Finder, which presents a complete, searchable listing of certified products.

TCO Certified Edge

Det här avsnittet gäller bara för produkter med TCO Certified Edge-logotypen.

Se en lista över TCO Certified Edge-produkter på https://tcocertified.com/product-finder/.

A third-party certification according to ISO 14024

Toward sustainable IT products

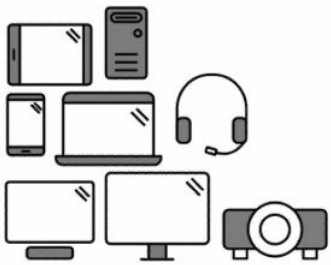

Say hello to a more sustainable product

IT products are associated with a wide range of sustainability risks throughout their life cycle. Human rights violations occur in the supply chain. Harmful substances are used both in products and their manufacture. Products can often have a short lifespan because of poor ergonomics, low quality and when they are not able to be repaired or upgraded.

This product is a better choice. It meets all the criteria in TCO Certified, the world's most comprehensive sustainability certification for IT products. Additionally, it fulfills the requirements of TCO Certified Edge, the supplemental certification that recognizes leading-edge products that exceed typical performance in a particular sustainability attribute. At our Product Finder **(tcocertified.com/product-finder)** you can find out which TCO Certified Edge criterion or criteria this product meets.

Criteria in TCO Certified have a life-cycle perspective and balance environmental and social responsibility. Compliance is verified by independent verification organizations that specialize in IT products, social responsibility or other sustainability issues. Verification is done both before and after the certificate is issued, covering the entire validity period. The process also includes ensuring that corrective actions are implemented in all cases of factory non-conformities.

Thank you for making a responsible product choice, that help drive progress towards a more sustainable future!

Want to know more?

Read information about TCO Certified, full criteria documents, news and updates at **tcocertified.com.** On the website you'll also find our Product Finder, which presents a complete, searchable listing of certified products.

Index

A

Aviso para o Brasil 6
avisos
  Brasil 6

B

batteri 20
batteriföreskrifter 13, 28
batteriåtervinning 28
Bestämmelser för Vitryssland 6

E

elektronisk utrustning och batteriåtervinning 28
ENERGY STAR-certifiering 30
ergonomiska föreskrifter 8
etiketter, myndighets- 2
EU-kommissionens förordning 1275/2008 41

F

FFC (Federal Communications Commission)
  notebook-datorer, information för klass A 4
  notebook-datorer, information för klass B 3
  notebook-datorer, kablar 4, 5
  notebook-datorer, modifieringar 4, 5
fläktföreskrifter 21
föreskrift för Sydkorea 12
föreskrift för volymnivå i headset och hörlurar 21
föreskrifter
  batteri 13, 20, 28
  Brasilien 6, 22
  ergonomiska 8
  flygresor 13
  fläkt 21
  Information om trådlöst för Thailand 12
  Japan 9
  Japansk nätsladd 24
  Kanada 6
  Kassering och återvinning i Korea 29
  lasersäkerhet 14, 22
  Macrovision Corporation 17
  Mexiko 10
  miljö 28
  modem 15
  perkloratmaterial 31
  resa 26
  Restriktion i Indien angående skadliga ämnen 40
  restriktion i Japan angående skadliga ämnen 41
  Singapore 12
  strömsladdar 24
  Sydkorea 12
  Taiwan 13
  utrustningskassering 28
  Vitryssland, bestämmelser 6
  volymnivå i headset och hörlurar 21
föreskrifter angående altitud 26
Föreskrifter angående Macrovision Corporation 17
Föreskrifter för Brasilien 6, 22
Föreskrifter för Japan 9
Föreskrifter för Kanada 6
föreskrifter för kassering
  batteri 28
  batteri, kan bytas av användaren 13
  fabriksförseglat batteri 13
  utrustning 28
föreskrifter för lasersäkerhet 14, 22
föreskrifter för Taiwan 13
föreskrifter för trådlös användning i Mexiko 10
föreskrifter, notebook-datorer
  FFC (Federal Communications Commission) 3, 4

G

Globala föreskrifter för klass A 4
  kablar 5
  ändringar 5
GS-föreskrifter 8

I

information om flygresor 13
information om kabeljordning 27
Information om kassering och återvinning i Korea 29
information om strömsladden 24
Information om trådlöst för Singapore 12
Information om trådlöst för Thailand 12

J

Japansk föreskrift angående nätsladd 24

M

maximala effektnivåer 7
miljöföreskrifter 28
Miljöföreskrifter för Kina 32
modemföreskrifter 15
  Japan 16
  Kanada 16
  Nya Zeeland 16
  USA 15
modemföreskrifter för Japan 16
Modemföreskrifter för Kanada 16
Modemföreskrifter för Nya Zeeland 16
modemföreskrifter för USA 15
modifieringar, notebook-datorer
  FFC (Federal Communications Commission) 4

N

när du reser med datorplattan 26

P

PC-energimärkning i Kina 32
Produktmeddelande för klass A, Australien 5
Produktmeddelande för klass A, EU och Storbritannien 5

R

Radiofrekvensband 7

Restriktion i Indien angående skadliga ämnen 40
restriktion i Japan angående skadliga ämnen 41
röstinspelning 17

T

TCO Certified Edge-certifiering 43
TCO Certified-certifiering 42
trådlösa enheter 4
trådlösa LAN-enheter 4
tv-mottagare, information om kabeljordning 27

U

Underlag att inlämna till tillsynsmyndighet i Sydkorea 12
underlag att inlämna till tillsynsmyndighet, Sydkorea 12
utrustning, kasseringsföreskrifter 28

V

varning angående tropiska regioner 26
volymnivå i headset och hörlurar, föreskrift 21

Å

återvinning, elektronisk utrustning och batterier 28

Symboler/nummer

台灣對於危險物質的限制注意事項 38, 39
注意事項
台灣有害物質限制 38, 39

คู่มือผู้ใช้ว่าด้วยประกาศข้อกำหนด ความปลอดภัย และสิ่งแวดล้อม

สรุป

คู่มือฉบับนี้ให้ข้อมูลเกี่ยวกับข้อกำหนด ความปลอดภัย และสิ่งแวดล้อมที่เป็นไปตามกฎข้อบังคับของสหรัฐอเมริกา แคนาดา และระเบียบข้อบังคับนานาชาติสำหรับคอมพิวเตอร์โน้ตบุ๊ก แท็บเล็ต เดสก์ท็อป ธินไคลเอ็นต์ เวิร์กสเตชันส่วนบุคคล ออลอินวัน และเทอร์มินัลจุดขายปลีก

ข้อมูลทางกฎหมาย

© Copyright 2022, 2023 HP Development Company, L.P.

Bluetooth เป็นเครื่องหมายการค้าของเจ้าของกรรมสิทธิ์และใช้งานโดย HP Inc. ภายใต้ใบอนุญาตใช้งาน ENERGY STAR และเครื่องหมาย ENERGY STAR เป็นเครื่องหมายจดทะเบียนในสหรัฐอเมริกา Java เป็นเครื่องหมายการค้าจดทะเบียนของ Oracle และ/หรือบริษัทในเครือ WiGig เป็นเครื่องหมายการค้าจดทะเบียนของ Wi-Fi Alliance

ข้อมูลที่ระบุไว้ในที่นี้อาจมีการเปลี่ยนแปลงได้โดยไม่ต้องแจ้งให้ทราบล่วงหน้า ทั้งนี้การรับประกันสำหรับผลิตภัณฑ์และบริการของ HP จะเป็นไปตามข้อกำหนดการรับประกันโดยชัดแจ้งซึ่งแนบมาพร้อมกับผลิตภัณฑ์และบริการดังกล่าวเท่านั้น ข้อความในที่นี้จะไม่มีผลในการรับประกันเพิ่มเติมใดๆ ทั้งสิ้น โดย HP จะไม่รับผิดชอบต่อข้อผิดพลาดหรือการตกหล่นของข้อมูลทางเทคนิคหรือของเนื้อหาในเอกสารนี้

พิมพ์ครั้งที่สาม: ธันวาคม 2023

พิมพ์ครั้งที่หนึ่ง: กรกฎาคม 2022

หมายเลขชิ้นส่วนของเอกสาร: N25728-283

สารบัญ

1 เกี่ยวกับคู่มือฉบับนี้ 1

2 ประกาศข้อกำหนด 2

การเข้าถึงฉลากข้อกำหนด 2

ประกาศคณะกรรมการกลางกำกับดูแลกิจการสื่อสารแห่งชาติสหรัฐฯ คลาส B 3

การดัดแปลงแก้ไข 4

สายเคเบิล 4

ผลิตภัณฑ์ที่มีอุปกรณ์ระบบเครือข่ายไร้สาย (WLAN) หรือโมดูลบรอดแบนด์แบบเคลื่อนที่ของ HP 4

อุปกรณ์ไร้สายที่มีความถี่ 5.925–7.125 GHz 4

ประกาศของทั่วโลก คลาส A 4

ประกาศคณะกรรมการกลางกำกับดูแลกิจการสื่อสารแห่งชาติสหรัฐฯ คลาส A 4

การดัดแปลงแก้ไข 5

สายเคเบิล 5

ประกาศของออสเตรเลีย 5

ประกาศด้านระเบียบข้อบังคับของสหภาพยุโรปและสหราชอาณาจักร 5

ประกาศของญี่ปุ่น 5

ประกาศของเกาหลีใต้ 5

ประกาศของไต้หวัน 5

ประกาศเกี่ยวกับข้อบังคับของเบลารุส 6

ประกาศของบราซิล 6

ประกาศของแคนาดา 6

ประกาศด้านระเบียบข้อบังคับของสหภาพยุโรปและสหราชอาณาจักร 6

คำประกาศรับรอง 7

ผลิตภัณฑ์ที่มีสัญญาณวิทยุ (EMF) 7

ข้อจำกัดสำหรับผลิตภัณฑ์ที่มีสัญญาณวิทยุ (เฉพาะบางผลิตภัณฑ์เท่านั้น) 7

แถบสัญญาณความถี่วิทยุและระดับกำลังสูงสุด (เฉพาะบางผลิตภัณฑ์และบางประเทศเท่านั้น) 8

ประกาศด้านสรีรศาสตร์ 8

ประกาศเกี่ยวกับเครือข่ายโทรศัพท์ของสหภาพยุโรป (โมเด็ม/โทรสาร) 9

ประกาศสำหรับออสเตรเลียและนิวซีแลนด์ 9

ประกาศเกี่ยวกับ WWAN ของประเทศจีน 9

ประกาศเกี่ยวกับอุปกรณ์วิทยุของประเทศจีน 9

ประกาศเกี่ยวกับการจัดการคลื่นวิทยุของอุปกรณ์ชาร์จแบบไร้สายสำหรับประเทศจีน (เฉพาะบางผลิตภัณฑ์เท่านั้น) 9

ประกาศของญี่ปุ่น 10

เครื่องหมายรับรอง LAN ไร้สาย WAN ไร้สายและ Bluetooth® 10

ประกาศของเม็กซิโก 10
ประกาศด้านระเบียบข้อบังคับของยุโรปและเอเชีย 11
Производитель и дата производства 11
Өндіруші және өндіру мерзімі 11
Местные представители: 11
Жергілікті өкілдіктері: 12
ประกาศเกี่ยวกับระบบไร้สายของสิงคโปร์ 12
ประกาศของเกาหลีใต้ 12
เอกสารการส่งตามระเบียบบังคับ 13
ประกาศเรื่องระบบไร้สายประเทศไทย 13
ประกาศเรื่อง NNC ของไต้หวัน 13
無線 LAN 802.11 裝置/藍牙裝置/短距離通訊裝置: 13
ประกาศเรื่องการเดินทางของสายการบิน 14
ประกาศเกี่ยวกับแบตเตอรี่ที่ผู้ใช้สามารถเปลี่ยนเองได้ 14
ประกาศเกี่ยวกับแบตเตอรี่แบบปิดผนึกจากโรงงาน 14
การปฏิบัติตามข้อบังคับเกี่ยวกับเลเซอร์ 14
การอนุมัติอุปกรณ์สื่อสารโทรคมนาคม 15
ประกาศเกี่ยวกับโมเด็ม 15
คำแถลงเกี่ยวกับโมเด็มของสหรัฐฯ 15
คำแถลงเกี่ยวกับโมเด็มของแคนาดา 16
คำแถลงเกี่ยวกับโมเด็มของญี่ปุ่น 16
คำแถลงเกี่ยวกับโมเด็มของนิวซีแลนด์ 17
การสนับสนุนทางเสียง 17
ประกาศของ Macrovision Corporation 17
3 ประกาศเกี่ยวกับความปลอดภัย 19
ข้อมูลเกี่ยวกับความปลอดภัยที่สำคัญ 19
ประกาศคำเตือนเรื่องความปลอดภัยเกี่ยวกับความร้อน 20
ประกาศเกี่ยวกับลักษณะที่มีผลกระทบต่อความปลอดภัย 20
เงื่อนไขการติดตั้ง 20
ประกาศเกี่ยวกับเสียง 20
ประกาศเกี่ยวกับแบตเตอรี่ 21
ประกาศเกี่ยวกับพัดลม 22
ประกาศเกี่ยวกับระดับเสียงของชุดหูฟังและหูฟัง 23
ความปลอดภัยเกี่ยวกับเลเซอร์ 23
ข้อกำหนดเกี่ยวกับชุดแหล่งจ่ายไฟและสายไฟ 23
ข้อกำหนดเกี่ยวกับการติดตั้งสายดินของแหล่งจ่ายไฟกลุ่มที่ I 23

ประกาศของบราซิล 23
เดนมาร์ก 24
ฟินแลนด์ 24
นอร์เวย์ 24
สวีเดน 24
ข้อกำหนดเกี่ยวกับแหล่งจ่ายไฟ 24
จีน 24
สำหรับใช้งานในประเทศนอร์เวย์ 24
ข้อกำหนดเกี่ยวกับชุดสายไฟ 24
ประกาศเกี่ยวกับสายไฟ 25
ปลั๊ก DC ของแหล่งจ่ายไฟภายนอกของ HP 25
ประกาศเกี่ยวกับสายไฟของญี่ปุ่น 25
ข้อกำหนดสายไฟของญี่ปุ่น 25
อันตรายจากการถูกหนีบ 26
การป้องกันขั้วต่อเสาอากาศโทรทัศน์ 26
การต่อกราวด์เสาอากาศโทรทัศน์ภายนอก 26
การป้องกันฟ้าผ่า 26
หมายเหตุสำหรับผู้ติดตั้งระบบ CATV 27
ประกาศเกี่ยวกับการเดินทาง 27
ประกาศเรื่องความปลอดภัยของจีน 28
ประกาศเรื่องความสูงของประเทศจีน 28
ประกาศคำเตือนเกี่ยวกับเขตร้อนของจีน 28
การแจ้งเตือนเกี่ยวกับการเดินสายดินสำหรับผลิตภัณฑ์ที่มีเครื่องรับโทรทัศน์ในประเทศนอร์เวย์และสวีเดน 29
ประกาศเกี่ยวกับสายตาของไต้หวัน 29
使用過度恐傷害視力 29
4 ประกาศเกี่ยวกับสิ่งแวดล้อม 30
การรีไซเคิลฮาร์ดแวร์อิเล็กทรอนิกส์ บรรจุภัณฑ์ และแบตเตอรี่ 30
การทิ้งอุปกรณ์ที่หมดอายุการใช้งานโดยผู้ใช้ 30
การทิ้งแบตเตอรี่อัลคาไลน์ในบราซิล 30
ข้อมูลการรีไซเคิลฮาร์ดแวร์ของบราซิล 31
ฉลาก France Triman WEEE และฉลากรีไซเคิล 31
ประกาศเกี่ยวกับการกำจัดขยะและรีไซเคิลสำหรับประเทศเกาหลี 31
ข้อมูลการรีไซเคิลแบตเตอรี่ในไต้หวัน 31
ข้อบังคับ WEEE ของตุรกี 32
การรับรอง ENERGY STAR® (เฉพาะบางผลิตภัณฑ์เท่านั้น) 32
สารเคมี 33
วัสดุที่มีสารเปอร์คลอเรตอาจต้องมีการจัดการแบบพิเศษ 33

ประกาศเกี่ยวกับสิ่งแวดล้อมของจีน 34
ฉลากพลังงานสำหรับพีซีในประเทศจีน 34
RoHS ของจีน 37
笔记本电脑和平板电脑产品中有害物质或元素的名称及含量 37
台式机、瘦客户端、个人工作站、一体机和销售点终端产品中有害物质或元素的名称及含量 38
台灣針對筆記型電腦和平板電腦的有害物質限制使用管理辦法 (RoHS) 40
限用物質含有情況標示聲明書 40
台灣針對桌上型電腦、精簡型電腦、個人工作站、一體成形電腦及銷售點終端機的有害物質限制使用管理辦法 (RoHS) 42
限用物質含有情況標示聲明書 42
การจำกัดการใช้สารอันตรายของอินเดีย (RoHS) 43
ข้อมูลสำหรับข้อบังคับของคณะกรรมการสหภาพยุโรป 1275/2008 43
แถลงการณ์ IT ECO 43
ประกาศการจำกัดการใช้สารอันตรายของญี่ปุ่น (RoHS) 43
Ley para el Aprovechamiento Sustentable de la Energía de México 44
TCO Certified 44
TCO Certified Edge 45
ดัชนี 47

1 เกี่ยวกับคู่มือฉบับนี้

คู่มือฉบับนี้ให้ข้อมูลเกี่ยวกับข้อกำหนด ความปลอดภัย และสิ่งแวดล้อมที่เป็นไปตามกฎข้อบังคับของสหรัฐอเมริกา แคนาดา และระเบียบข้อบังคับนานาชาติสำหรับคอมพิวเตอร์โน้ตบุ๊ก แท็บเล็ต เดสก์ท็อป ธินไคลเอ็นต์ เวิร์กสเตชันส่วนบุคคล ออลอินวัน และเทอร์มินัลจุดขายปลีก

หากต้องการอ่านคู่มือผู้ใช้ฉบับล่าสุด กรุณาไปที่ http://www.hp.com/support แล้วปฏิบัติตามคำแนะนำเพื่อค้นหาผลิตภัณฑ์ของคุณ จากนั้นเลือก **คู่มือผู้ใช้**

⚠ **คำเตือน!** ระบุถึงสถานการณ์อันตราย ซึ่ง**อาจ**ทำให้ได้รับบาดเจ็บร้ายแรงหรือเสียชีวิตได้หากไม่หลีกเลี่ยง

⚠ **ข้อควรระวัง:** ระบุถึงสถานการณ์อันตราย ซึ่ง**อาจ**ทำให้ได้รับบาดเจ็บเล็กน้อยหรือปานกลางได้หากไม่หลีกเลี่ยง

สิ่งสำคัญ: ระบุถึงข้อมูลอันสำคัญแต่ไม่เกี่ยวข้องกับอันตราย (เช่น ข้อความเกี่ยวกับความเสียหายของทรัพย์สิน) แจ้งเตือนผู้ใช้ว่าหากไม่ปฏิบัติตามขั้นตอนที่อธิบายไว้ อาจทำให้ข้อมูลสูญหาย หรือทำให้ฮาร์ดแวร์หรือซอฟต์แวร์เสียหายได้ นอกจากนี้ ยังมีข้อมูลสำคัญที่อธิบายเกี่ยวกับหลักการหรือวิธีดำเนินงานให้เสร็จสมบูรณ์อีกด้วย

หมายเหตุ: ประกอบด้วยข้อมูลเพิ่มเติมที่เน้นย้ำหรือเสริมส่วนที่สำคัญของเนื้อหาหลัก

คำแนะนำ: แสดงเคล็ดลับอันเป็นประโยชน์เพื่อดำเนินงานให้เสร็จสมบูรณ์

2 ประกาศข้อกำหนด

บทนี้แสดงประกาศข้อบังคับเกี่ยวกับอุปกรณ์ทั้งแบบไร้สายและแบบมีสาย และข้อมูลการปฏิบัติสำหรับผลิตภัณฑ์คอมพิวเตอร์ที่กำหนดใช้เฉพาะในประเทศหรือในภูมิภาค ประกาศบางอย่างอาจไม่มีผลบังคับใช้กับผลิตภัณฑ์ของคุณ

สามารถติดตั้งอุปกรณ์ไร้สายในตัวตั้งแต่หนึ่งรายการขึ้นไป ในบางกรณีอาจมีข้อจำกัดการใช้อุปกรณ์ไร้สาย ข้อจำกัดดังกล่าวอาจบังคับใช้ในขณะอยู่บนเครื่องบิน ในโรงพยาบาล เมื่ออยู่ใกล้กับวัตถุที่มีโอกาสระเบิด ในบริเวณที่อาจเกิดอันตราย และอื่น ๆ หากคุณไม่แน่ใจในนโยบายที่มีผลบังคับใช้กับการใช้งานอุปกรณ์เหล่านี้ โปรดขออนุญาตใช้งานก่อนที่คุณจะเปิดอุปกรณ์

การเข้าถึงฉลากข้อกำหนด

ผลิตภัณฑ์บางรุ่นอาจแสดงป้ายระบุข้อกำหนดแบบอิเล็กทรอนิกส์ (ป้ายระบุแบบอิเล็กทรอนิกส์) ที่สามารถเข้าถึงได้ผ่านทาง BIOS ระบบ

ฉลากข้อกำหนด ซึ่งให้ข้อมูลเกี่ยวกับข้อกำหนดสำหรับประเทศหรือภูมิภาค (ตัวอย่างเช่น หมายเลข FCC) อาจจะอยู่ที่ด้านล่างของคอมพิวเตอร์ ด้านในช่องใส่แบตเตอรี่ (เฉพาะบางผลิตภัณฑ์เท่านั้น) ภายใต้ฝาปิดด้านล่างแบบถอดได้ (เฉพาะบางผลิตภัณฑ์เท่านั้น) ที่ด้านหลังของจอแสดงผล หรือบนอุปกรณ์ไร้สายหรือโมดูลโมเด็ม

หมายเหตุ: ฉลากอิเล็กทรอนิกส์ไม่มีอยู่บนผลิตภัณฑ์ทั้งหมด

หมายเหตุ: อุปกรณ์ที่ไม่ได้วางจำหน่ายหรือใช้งานภายในสหรัฐอเมริกาอาจไม่มีหมายเลข FCC

หมายเหตุ: รายการฉลากอิเล็กทรอนิกส์ที่พร้อมใช้งานจะแตกต่างกันไปโดยขึ้นอยู่กับรุ่นของคอมพิวเตอร์ และอุปกรณ์ที่ติดตั้งไว้

เมื่อต้องการดูฉลากข้อกำหนดอิเล็กทรอนิกส์:

1. เปิดเครื่องหรือรีสตาร์ทคอมพิวเตอร์
2. กด esc หรือ f10 เพื่อเข้าสู่ Computer Setup (การตั้งค่าคอมพิวเตอร์)
3. หากต้องการดูฉลากอิเล็กทรอนิกส์ ให้ใช้หนึ่งในวิธีต่อไปนี้:
   - สำหรับคอมพิวเตอร์โน้ตบุ๊ก:
     a. ใช้อุปกรณ์ชี้ตำแหน่งหรือแป้นลูกศรเพื่อเลือก **Advanced** (ขั้นสูง) เลือก **Electronic Labels** (ฉลากอิเล็กทรอนิกส์) แล้วกด enter
     b. ใช้อุปกรณ์ชี้ตำแหน่งหรือแป้นลูกศรเพื่อเลือกหนึ่งในรายการตามที่แสดงรายการ จากนั้นกด **OK**
   - สำหรับคอมพิวเตอร์เดสก์ท็อป:
     a. ใช้อุปกรณ์ชี้ตำแหน่งหรือแป้นลูกศรเพื่อเลือก **Main** (รายการหลัก) จากนั้นเลือก **Electronic Label System** (ระบบฉลากอิเล็กทรอนิกส์)
     b. กด enter ฉลากอิเล็กทรอนิกส์จะปรากฏขึ้น

4. หากต้องการออกจากเมนูการตั้งค่าคอมพิวเตอร์โดยไม่ทำการเปลี่ยนแปลงใด ๆ :

   เลือกไอคอน **Exit** (ออก) ที่มุมล่างขวาของหน้าจอ จากนั้นปฏิบัติตามคำแนะนำบนหน้าจอ

   – หรือ –

   ใช้แป้นลูกศรเพื่อเลือก **Main** (หน้าหลัก) เลือก **Ignore Changes and Exit** (ไม่บันทึกการเปลี่ยนแปลงและออก) จากนั้นกด enter

ประกาศคณะกรรมการกลางกำกับดูแลกิจการสื่อสารแห่งชาติสหรัฐฯ คลาส B

อุปกรณ์นี้ได้รับการทดสอบและพบว่าสอดคล้องตามข้อจำกัดสำหรับอุปกรณ์ดิจิทัล คลาส B ตามข้อกำหนดส่วนที่ 15 ของกฎระเบียบ FCC ใช้ประกาศเหล่านี้สำหรับผลิตภัณฑ์คลาส B

ข้อจำกัดเหล่านี้มีจุดมุ่งหมายเพื่อป้องกันอันตรายที่อาจเกิดขึ้นจากการติดตั้งอุปกรณ์ภายในเขตที่พักอาศัย อุปกรณ์นี้ก่อให้เกิด ใช้ และสามารถแผ่พลังงานคลื่นความถี่ หากไม่มีการติดตั้งและใช้งานอย่างเหมาะสมตามคำแนะนำ อาจก่อให้เกิดการรบกวนอันเป็นอันตรายต่อสัญญาณวิทยุได้ อย่างไรก็ตาม ไม่ได้เป็นการรับประกันว่าการติดตั้งในรูปแบบเฉพาะใด ๆ จะไม่ก่อให้เกิดคลื่นรบกวนดังกล่าว

หากอุปกรณ์นี้ไม่ทำให้เกิดสัญญาณรบกวนที่เป็นอันตรายในการรับสัญญาณวิทยุและโทรทัศน์ซึ่งสังเกตได้เมื่อลองปิดและเปิดอุปกรณ์ แนะนำให้ผู้ใช้แก้ไขปัญหาสัญญาณรบกวนตามแนวทางต่อไปนี้:

- ปรับตำแหน่งหรือย้ายตำแหน่งเสาอากาศรับสัญญาณ
- เพิ่มระยะระหว่างอุปกรณ์และเครื่องรับสัญญาณ
- เสียบปลั๊กอุปกรณ์นี้กับเต้ารับไฟฟ้าที่ไม่ได้ใช้วงจรร่วมกับเครื่องรับสัญญาณ
- ขอคำแนะนำจากช่างวิทยุหรือโทรทัศน์ที่มีประสบการณ์

อุปกรณ์นี้เป็นไปตามข้อกำหนดส่วนที่ 15 ของ FCC การทำงานของอุปกรณ์อยู่ภายใต้เงื่อนไขสองประการต่อไปนี้ คือ:

1. อุปกรณ์นี้ไม่ทำให้เกิดสัญญาณรบกวนที่เป็นอันตราย และ
2. อุปกรณ์นี้จะต้องรับสัญญาณรบกวนใด ๆ ที่อาจเกิดขึ้นได้ โดยรวมถึงสัญญาณรบกวนที่อาจทำให้เกิดการทำงานที่ไม่พึงประสงค์

หากมีข้อสงสัยเกี่ยวกับผลิตภัณฑ์นี้:

- กรุณาส่งจดหมายไปที่:

  HP Inc.

  1501 Page Mill Road

  Palo Alto, CA 94304

- โทรติดต่อ HP ที่ 650-857-1501

  – หรือ –

- อีเมล techregshelp@hp.com

ระบุรายละเอียดผลิตภัณฑ์นี้โดยอ้างอิงถึงหมายเลขชิ้นส่วน ซีรี่ส์ หรือหมายเลขรุ่นที่ปรากฏบนผลิตภัณฑ์

การดัดแปลงแก้ไข

FCC แจ้งให้ผู้ใช้ทราบว่าการเปลี่ยนแปลงแก้ไขใด ๆ ต่ออุปกรณ์นี้โดยไม่ได้รับการอนุมัติอย่างชัดเจนจาก HP อาจทำให้ผู้ใช้เสียสิทธิในการใช้งานอุปกรณ์ดังกล่าว

สายเคเบิล

เพื่อให้เป็นไปตามกฎระเบียบและข้อบังคับของ FCC การเชื่อมต่ออุปกรณ์นี้จะต้องใช้สายเคเบิลที่มีการหุ้มฉนวน โดยมีหัวของตัวต่อ RFI/EMI โลหะ

ผลิตภัณฑ์ที่มีอุปกรณ์ระบบเครือข่ายไร้สาย (WLAN) หรือโมดูลบรอดแบนด์แบบเคลื่อนที่ของ HP

อุปกรณ์นี้ต้องไม่ติดตั้งรวมกันหรือทำงานร่วมกันกับเสาอากาศหรือตัวส่งสัญญาณอื่น

⚠ **คำเตือน!** **การรับรังสีความถี่คลื่นวิทยุ** การแผ่รังสีที่ออกมาจากอุปกรณ์นี้ต่ำกว่าขีดจำกัดของการได้รับรังสีความถี่คลื่นวิทยุของ FCC อย่างไรก็ตาม ควรใช้งานอุปกรณ์โดยปฏิบัติตามการใช้งานทั่วไปที่ออกแบบไว้

อุปกรณ์ไร้สายที่มีความถี่ 5.925–7.125 GHz

กฎระเบียบของ FCC จำกัดการทำงานของอุปกรณ์นี้ให้ใช้งานภายในอาคารเท่านั้น

ห้ามใช้งานอุปกรณ์นี้บนแท่นขุดเจาะน้ำมัน รถยนต์ รถไฟ เรือ และอากาศยาน ยกเว้นในกรณีที่อนุญาตให้ใช้งานอุปกรณ์นี้ในอากาศยานขณะกำลังบินสูงกว่า 10,000 ฟุต ห้ามใช้งานอุปกรณ์นี้เพื่อควบคุมหรือสื่อสารกับระบบอากาศยานไร้คนขับด้วย

ประกาศของทั่วโลก คลาส A

ใช้ประกาศเหล่านี้สำหรับผลิตภัณฑ์คลาส A

ประกาศคณะกรรมการกลางกำกับดูแลกิจการสื่อสารแห่งชาติสหรัฐฯ คลาส A

อุปกรณ์นี้ได้ผ่านการตรวจสอบและเป็นไปตามข้อกำหนดสำหรับอุปกรณ์ดิจิตอลคลาส A ตามข้อกำหนดบทที่ 15 ของกฎระเบียบ FCC

ข้อกำหนดดังกล่าวมีจุดมุ่งหมายเพื่อป้องกันการรบกวนสัญญาณวิทยุในลักษณะที่เป็นอันตราย ในขณะที่อุปกรณ์กำลังทำงานภายในสถานประกอบการ อุปกรณ์นี้ก่อให้เกิด ใช้ และสามารถแผ่พลังงานคลื่นความถี่วิทยุ และหากไม่มีการติดตั้งและใช้งานตามคำแนะนำ อาจก่อให้เกิดการรบกวนที่เป็นอันตรายต่อสัญญาณวิทยุได้ การใช้งานอุปกรณ์นี้ภายในที่พักอาศัยอาจก่อให้เกิดการรบกวนในระดับที่เป็นอันตราย ซึ่งผู้ใช้อาจจำเป็นต้องแก้ไขปัญหาการรบกวนสัญญาณวิทยุโดยรับผิดชอบค่าใช้จ่ายด้วยตนเอง

หากมีข้อสงสัยเกี่ยวกับผลิตภัณฑ์นี้:

- กรุณาส่งจดหมายไปที่:

  HP Inc.

  1501 Page Mill Road

  Palo Alto, CA 94304

- โทรติดต่อ HP ที่ 650-857-1501

  – หรือ –

- อีเมล techregshelp@hp.com

ระบุรายละเอียดผลิตภัณฑ์นี้โดยอ้างอิงถึงหมายเลขชิ้นส่วน ซีรี่ส์ หรือหมายเลขรุ่นที่ปรากฏบนผลิตภัณฑ์

การดัดแปลงแก้ไข

FCC แจ้งให้ผู้ใช้ทราบว่าการดัดแปลงแก้ไขใดๆ ต่ออุปกรณ์นี้โดยไม่ได้รับการอนุมัติอย่างชัดเจนจากบริษัท Hewlett-Packard อาจทำให้ผู้ใช้เสียสิทธิ์ในการใช้งานอุปกรณ์ดังกล่าว

สายเคเบิล

เพื่อให้มีการปฏิบัติตามกฎระเบียบและข้อบังคับของ FCC การเชื่อมต่อกับอุปกรณ์นี้ต้องใช้สายเคเบิลที่มีการป้องกันซึ่งมีปลอกขั้วต่อ RFI/EMI แบบโลหะ

ประกาศของออสเตรเลีย

ใช้ประกาศนี้สำหรับผลิตภัณฑ์คลาส A ในประเทศออสเตรเลีย

⚠ **คำเตือน!** ผลิตภัณฑ์นี้จัดเป็นผลิตภัณฑ์คลาส A ในสภาพแวดล้อมในประเทศ ผลิตภัณฑ์นี้อาจก่อให้เกิดสัญญาณรบกวนจากคลื่นวิทยุ ซึ่งผู้ใช้อาจจำเป็นต้องดำเนินมาตรการป้องกันอย่างเหมาะสมและเพียงพอ

ประกาศด้านระเบียบข้อบังคับของสหภาพยุโรปและสหราชอาณาจักร

ใช้ประกาศนี้สำหรับผลิตภัณฑ์คลาส A ในสหภาพยุโรปและสหราชอาณาจักร

⚠ **คำเตือน!** ผลิตภัณฑ์นี้จัดเป็นผลิตภัณฑ์คลาส A ในสภาพแวดล้อมในประเทศ ผลิตภัณฑ์นี้อาจก่อให้เกิดสัญญาณรบกวนจากคลื่นวิทยุ ซึ่งผู้ใช้อาจจำเป็นต้องดำเนินมาตรการป้องกันอย่างเหมาะสมและเพียงพอ

ประกาศของญี่ปุ่น

VCCI- CISPR32

この装置は、クラスA機器です。この装置を住宅環境で使用すると電波妨害を引き起こすことがあります。この場合には使用者が適切な対策を講ずるよう要求されることがあります。 VCCI — A

ประกาศของเกาหลีใต้

이 기기는 업무용 환경에서 사용할 목적으로 적합성평가를 받은 기기로서 가정용 환경에서 사용하는 경우 전파간섭의 우려가 있습니다

ประกาศของไต้หวัน

此為甲類資訊技術設備

為避免電磁干擾，本產品不應安裝或使用於住宅環境。

ประกาศเกี่ยวกับข้อบังคับของเบลารุส

ผลิตภัณฑ์นี้มีคุณสมบัติตรงตามข้อบังคับทางเทคนิคเกี่ยวกับคลื่นวิทยุ/โทรคมนาคมประเทศเบลารุส TR 2018/024/BY



ประกาศของบราซิล

Este equipamento não tem direito à proteção contra interferência prejudicial e não pode causar interferência em sistemas devidamente autorizados.

สิ่งสำคัญ: A alimentação de energia é predefinida para 220/230V. Se você possuir tomada elétrica de 110/115V, por favor, altere a chave na parte traseira do seu computador para a tensão correta.

Para maiores informações, consulte o site da ANATEL – www.anatel.gov.br.

ประกาศของแคนาดา

หากอุปกรณ์นี้สามารถใช้งานได้กับ WLAN หรือ Bluetooth อุปกรณ์จะต้องตรงตามใบอนุญาตของ Industry Canada ยกเว้นมาตรฐาน RSS การทำงานของอุปกรณ์อยู่ภายใต้เงื่อนไขสองประการต่อไปนี้ คือ: (1) อุปกรณ์นี้ต้องไม่ก่อให้เกิดสัญญาณรบกวน (2) อุปกรณ์นี้ต้องสามารถรับสัญญาณรบกวนใด ๆ รวมถึงสัญญาณรบกวนที่อาจทำให้เกิดการทำงานอันไม่พึงประสงค์ของอุปกรณ์ได้

คำเตือน! **การได้รับรังสีคลื่นความถี่วิทยุ:** กำลังขับที่แผ่ออกจากอุปกรณ์นี้ต่ำกว่าขีดจำกัดความเสี่ยงต่อความถี่วิทยุที่ Industry Canada ระบุ อย่างไรก็ตาม ควรใช้งานอุปกรณ์โดยปฏิบัติตามการใช้งานทั่วไปที่ออกแบบไว้

สิ่งสำคัญ: ไม่ควรใช้อุปกรณ์ไร้สายที่ทำงานในย่านความถี่ 6 GHz เพื่อควบคุมหรือสื่อสารกับระบบอากาศยานไร้คนขับ

สิ่งสำคัญ: เมื่อใช้ LAN ไร้สายตามมาตรฐาน IEEE 802.11a, n หรือ ac จะต้องใช้ผลิตภัณฑ์นี้ภายในอาคารเท่านั้น เพราะมีการทำงานที่ย่านความถี่ 5.15 GHz ถึง 5.25 GHz ทั้งนี้ Industry Canada กำหนดให้ใช้ผลิตภัณฑ์ที่มีย่านความถี่ 5.15 GHz ถึง 5.25 GHz เฉพาะภายในอาคาร เพื่อลดปัญหาการรบกวนสัญญาณของระบบดาวเทียมเคลื่อนที่ซึ่งใช้ช่องสัญญาณร่วมกัน เรดาร์กำลังสูงถือเป็นผู้ใช้ที่มีสิทธิ์หลักสำหรับย่านความถี่ 5.25 GHz ถึง 5.35 GHz และ 5.65 GHz ถึง 5.85 GHz สถานีเรดาร์เหล่านี้อาจก่อให้เกิดสัญญาณรบกวน และ/หรือสร้างความเสียหายต่ออุปกรณ์นี้ได้

เสารับสัญญาณสำหรับอุปกรณ์นี้ไม่อาจเปลี่ยนทดแทนได้ หากผู้ใช้พยายามเข้าถึงส่วนดังกล่าว จะสร้างความเสียหายต่อคอมพิวเตอร์ของคุณได้

ประกาศด้านระเบียบข้อบังคับของสหภาพยุโรปและสหราชอาณาจักร

สหภาพยุโรปและสหราชอาณาจักรมีชุดประกาศด้านระเบียบข้อบังคับของตนเอง

คำประกาศรับรอง

ผลิตภัณฑ์ที่มีเครื่องหมาย CE และเครื่องหมาย UK ได้รับการออกแบบมาเพื่อให้สามารถทำงานได้ในอย่างน้อยหนึ่งประเทศที่เป็นสมาชิกของสหภาพยุโรปและสหราชอาณาจักร และเป็นไปตามอย่างน้อยหนึ่งในคำสั่งของ EU และกฎหมายบัญญัติของสหราชอาณาจักรที่เทียบเท่ากัน ที่อาจมีผลบังคับใช้:

RED 2014/53/EU คำสั่งแรงดันไฟฟ้าต่ำ 2014/35/EU คำสั่ง EMC 2014/30/EU คำสั่ง Ecodesign 2009/125/EC คำสั่ง RoHS 2011/65/EU

การปฏิบัติตามคำสั่งเหล่านี้จะได้รับการประเมินโดยใช้มาตรฐานของยุโรปที่สอดคล้องกัน

โดยสามารถดูประกาศเกี่ยวกับการปฏิบัติตามระเบียบข้อบังคับของสหภาพยุโรปและสหราชอาณาจักรฉบับเต็มได้จากเว็บไซต์ดังต่อไปนี้: http://www.hp.eu/certificates ค้นหาด้วยชื่อรุ่นผลิตภัณฑ์หรือหมายเลขรุ่นควบคุม (RMN) ซึ่งอาจมีแสดงอยู่ในฉลากข้อมูลระเบียบข้อบังคับ

หากมีข้อสงสัยในเรื่องระเบียบข้อบังคับ โปรดติดต่อ: อีเมล techregshelp@hp.com

ผลิตภัณฑ์ที่มีสัญญาณวิทยุ (EMF)

ใช้ประกาศนี้เมื่อคุณจำเป็นต้องให้ข้อมูล EMF สำหรับการควบคุมสัญญาณวิทยุ

ผลิตภัณฑ์นี้ประกอบด้วยอุปกรณ์ส่งและรับคลื่นวิทยุ สำหรับคอมพิวเตอร์โน้ตบุ๊กและคอมพิวเตอร์ all-in-one ที่ใช้งานตามปกติ ต้องอยู่ห่างเป็นระยะ 20 ซม. เพื่อให้เป็นไปตามระดับการสัมผัสคลื่นความถี่วิทยุตามข้อกำหนดของ EU ผลิตภัณฑ์ที่ออกแบบมาเพื่อการใช้งานใกล้ตัว เช่น คอมพิวเตอร์แท็บเล็ต เป็นไปตามข้อกำหนดของสหภาพยุโรปที่บังคับใช้สำหรับใช้งานในลักษณะทั่วไป และสามารถใช้งานผลิตภัณฑ์ได้โดยไม่ต้องรักษาระยะห่างจากร่างกายผู้ใช้ เว้นแต่จะมีการระบุไว้เป็นอื่นในคำแนะนำเฉพาะสำหรับผลิตภัณฑ์

ข้อจำกัดสำหรับผลิตภัณฑ์ที่มีสัญญาณวิทยุ (เฉพาะบางผลิตภัณฑ์เท่านั้น)

ผลิตภัณฑ์บางอย่างในบางประเทศจะมีข้อจำกัดในส่วนฟังก์ชันสัญญาณวิทยุ



สิ่งสำคัญ: LAN ไร้สาย IEEE 802.11x พร้อมแถบสัญญาณคลื่นความถี่ 5.15–5.35 GHz และ/หรือ Wi-Fi 6E Low Power Indoor 5.945–6.425 GHz (หรือ 5.925–6.425 GHz ในสหราชอาณาจักร) ถูกจำกัดสำหรับการใช้งานภายในอาคารเท่านั้นในทุกประเทศที่แสดงไว้ในตาราง การใช้ WLAN นี้ภายนอกอาคาร อาจทำให้เกิดปัญหาสัญญาณรบกวนบริการวิทยุที่มีอยู่ได้

แถบสัญญาณความถี่วิทยุและระดับกำลังสูงสุด (เฉพาะบางผลิตภัณฑ์และบางประเทศเท่านั้น)

ตารางจะแสดงแถบสัญญาณคลื่นความถี่วิทยุ และระดับพลังงานสูงสุดสำหรับผลิตภัณฑ์บางอย่างและในบางประเทศ

ตาราง 2-1 แถบสัญญาณความถี่วิทยุและระดับกำลังสูงสุด (เฉพาะบางผลิตภัณฑ์และบางประเทศเท่านั้น)

เทคโนโลยีสัญญาณวิทยุ	กำลังส่ง EIRP สูงสุด (mW)
Bluetooth 2.4 GHz	100
NFC 13.56 MHz	10
RFID 865–868 MHz/915–921 MHz	2,000/4,000
WLAN Wi-Fi 802.11x 2.4 GHz	100
WLAN Wi-Fi 802.11x 5 GHz	200
SRD Wi-Fi 802.11x; 5725–5875 MHz	25
WLAN Wi-Fi 802.11ax 6 GHz	สหภาพยุโรป: 200/25 (LPI/VLP) สหราชอาณาจักร: 250/25 (LPI/VLP)
WWAN 5G NR (450–7,125 MHz)	400
WWAN 4G LTE 700/800/900/1,800/2,100/2,300/2,600/3,500 MHz	200
WWAN 3G UTMS 900/2100 MHz	250
WWAN 2G GSM GPRS EDGE 900 MHz	2000
WWAN 2G GSM GPRS EDGE 1800 MHz	1000
WiGig® 802.11ad; 60 GHz	316
หมายเหตุ: ใช้เฉพาะซอฟต์แวร์ไดรเวอร์ที่ HP รองรับ และการตั้งค่าตามประเทศที่ถูกต้องเพื่อให้การทำงานสอดคล้องตามมาตรฐานที่กำหนด	

ประกาศด้านสรีรศาสตร์

เมื่อใช้งานคอมพิวเตอร์แบบพกพา ณ เวิร์กสเตชันในสำนักงาน สำหรับงานการแสดงผลซึ่งคำสั่งเกี่ยวกับยูนิตแสดงภาพ (VDU) 90/270/EEC มีผลบังคับใช้ จำเป็นจะต้องใช้แป้นพิมพ์ภายนอกที่เหมาะสม นอกจากนี้ยังอาจจำเป็นต้องมีจอภาพภายนอกที่เพียงพอต่อสภาพการทำงานที่ใกล้เคียงกับการติดตั้งแบบเวิร์กสเตชันด้วย ทั้งนี้ขึ้นอยู่กับการใช้งานและงานที่ทำ

อ้างอิง: EK1-ITB 2000 (ใบรับรอง Voluntary GS)

คอมพิวเตอร์เคลื่อนที่ที่มีเครื่องหมาย “GS” ตรงตามข้อกำหนดด้านสรีรศาสตร์ หากไม่มีแป้นพิมพ์ภายนอก จะเหมาะสำหรับการใช้งาน VDU ในช่วงเวลาสั้น ๆ เท่านั้น

ระหว่างการใช้งานเคลื่อนที่ที่มีข้อจำกัดด้านแสงสว่าง (เช่น แสงแดดโดยตรง) อาจเกิดการสะท้อนแสง ซึ่งส่งผลให้ความชัดเจนในการอ่านลดลง

ระบบคอมพิวเตอร์ที่ประกอบด้วยผลิตภัณฑ์ภายใต้แบรนด์ HP จะเป็นไปตามข้อกำหนดที่ใช้บังคับเกี่ยวกับหลักสรีรศาสตร์ที่กำหนดใช้ ถ้าผลิตภัณฑ์ส่วนประกอบทั้งหมดที่ได้รับผลกระทบมีเครื่องหมายรับรอง “GS” ตัวอย่างเช่น พีซีแบบตั้งโต๊ะสำหรับธุรกิจ แป้นพิมพ์ เมาส์สำหรับพีซี และจอภาพ

โปรดใช้ความระมัดระวังเป็นพิเศษขณะติดตั้ง Tower เฉพาะ Micro Tower Business Desktop PC หรือเวิร์กสเตชันที่ไม่ได้มีวัตถุประสงค์เพื่อการติดตั้ง/ใช้งานในขอบเขตการมองเห็นโดยตรง ณ จุดจัดแสดงข้อมูลภายในสถานที่ปฏิบัติงาน เพื่อ

ป้องกันการสะท้อนแสงที่รบกวนสายตา ณ จุดจัดแสดงข้อมูลในสถานที่ปฏิบัติงาน จะต้องไม่ติดตั้งอุปกรณ์นี้ไว้ในขอบเขตการมองเห็นโดยตรง

ประกาศเกี่ยวกับเครือข่ายโทรศัพท์ของสหภาพยุโรป (โมเด็ม/โทรสาร)

ผลิตภัณฑ์นี้มีคุณสมบัติตรงตามข้อกำหนดของคำสั่งที่กำหนดใช้ และมีเครื่องหมาย CE กำกับอยู่ อย่างไรก็ตาม เนื่องจากความแตกต่างของ PSTN ในแต่ละประเทศ/พื้นที่ การรับรองนี้มิได้เป็นการรับประกันว่าเครื่องจะสามารถทำงานได้ในทุกจุดชุมสายเครือข่าย PSTN ในกรณีที่เกิดปัญหาขึ้น โปรดติดต่อซัพพลายเออร์อุปกรณ์ของท่านทันที

ประกาศสำหรับออสเตรเลียและนิวซีแลนด์

อุปกรณ์นี้มีส่วนประกอบที่เป็นอุปกรณ์ที่มีการปล่อยและรับคลื่นวิทยุ ในการใช้งานตามปกติ อุปกรณ์จะต้องอยู่ห่างจากบุคคลอย่างน้อย 20 ซม. เพื่อให้การรับคลื่นความถี่วิทยุอยู่ในระดับที่เป็นไปตามมาตรฐานของประเทศออสเตรเลียและนิวซีแลนด์

จะต้องเชื่อมต่อคอมพิวเตอร์เข้ากับเครือข่ายการสื่อสารโทรคมนาคมผ่านสายสัญญาณที่ได้มาตรฐาน AS/CA S008

⚠ **คำเตือน!** ไม่ควรติดตั้งโมเด็มที่ไม่มีขั้วต่อ RJ11 ในตัวที่จัดส่งมาพร้อมกับคอมพิวเตอร์กับอุปกรณ์อื่น

ประกาศเกี่ยวกับ WWAN ของประเทศจีน

重要信息：本公司建议用户通过官方渠道进行系统更新，非官方渠道的更新可能会带来安全风险。

ประกาศเกี่ยวกับอุปกรณ์วิทยุของประเทศจีน

型号核准代码显示在产品本体的铭牌上

ประกาศเกี่ยวกับการจัดการคลื่นวิทยุของอุปกรณ์ชาร์จแบบไร้สายสำหรับประเทศจีน (เฉพาะบางผลิตภัณฑ์เท่านั้น)

（一）无线充模组由 PCB 板、电磁线圈、电子组件等组成，经过加工成品后，通电时电磁线圈（初级线圈）能产生电磁场。其与无线充电设备使用，利用贴片中的接收线圈（次级线圈）接收无线充电发射板产生电磁声，并将磁能转化为电能。额定传输功率:15W。工作频率范围：120~130KHz。

（二）设备符合国家《无线充电（电力传输）设备无线电管理暂行规定》以及产品质量、电磁辐射和电气安全等法律法规、国家标准等有关规定；

（三）不得擅自改变使用场景或使用条件、扩大工作频率范围、加大传输功率（包括额外加装功率放大器）；

（四）不得对其他合法的无线电业务及台（站）产生有害干扰，也不得提出免受无线电干扰和辐射无线电波干扰的保护要求，如对其他合法的无线电业务及台（站）产生有害干扰时，应立即停止使用，并在采取措施消除有害干扰后方可继续使用；

（五）无线充电设备禁用区域，禁止使用无线充电功能；

（六）使用无线充电设备如对广播业务的接收造成影响，应立即停止使用无线充电设备；

（七）在船舶、航空器和铁路机车（含动车组列车）内使用无线充电设备应当遵守本规定及相关行业主管部门的规定

ประกาศของญี่ปุ่น

V-2 規定適合の場合

この装置は、クラス B 情報技術装置です。この装置は、家庭環境で使用することを目的としていますが、この装置がラジオやテレビジョン受信機に近接して使用されると、受信障害を引き起こすことがあります。

取り扱い説明書に従 って正しい取り扱いをして下さい。

VCCI-B

VCCI32-1 規定適合の場合

この装置は、クラス B 機器です。この装置は、住宅環境で使用することを目的としていますが、この装置がラジオやテレビジョン受信機に近接して使用されると、受信障害を引き起こすことがあります。

取り扱い説明書に従 って正しい取り扱いをして下さい。

VCCI-B

5GHz 帯及び 6GHz 帯を使用する特定無線設備は屋内使用に限られています。この機器を屋外で使用することは電波法で禁じられています。

เครื่องหมายรับรอง LAN ไร้สาย WAN ไร้สายและ Bluetooth®

この機器は、技術基準適合証明または工事設計認証を受けた無線設備を搭載しています。

This product contains certified radio equipment.



Some products may use electronic regulatory labels (e-labels). To view the certification mark and numbers on an e-label, please refer to the previous “Accessing regulatory labels” section.

一部の製品では、電子規定ラベル（e ラベル）が使用されています。e ラベルの技適マークと認証番号を確認するには、「規定ラベルの確認」の項目をご覧ください

ประกาศของเม็กซิโก

Declaración para México

La operación de este equipo está sujeta a las siguientes dos condiciones: (1) es posible que este equipo o dispositivo no cause interferencia perjudicial y (2) este equipo o dispositivo debe aceptar cualquier interferencia, incluyendo la que pueda causar su operación no deseada.

Aviso sobre conexiones inalámbricas para México:

En el caso de PC de escritorio, equipos All-in-One, terminales de punto de venta, thin clients y workstations en uso normal e instalados con un dispositivo de transmisión y recepción de radio, una distancia de separación de 20 cm garantiza que los niveles de exposición a radiofrecuencia cumplan con los requisitos de México.

ประกาศด้านระเบียบข้อบังคับของยุโรปและเอเชีย

ประกาศต่อไปนี้อาจมีผลบังคับใช้กับผลิตภัณฑ์ที่จำหน่ายในสหภาพเศรษฐกิจยูเรเชีย

Производитель и дата производства



HP Inc.

Адрес: 1501 Page Mill Road, Palo Alto, California 94304, U.S.

Дата производства зашифрована в 10-значном серийном номере, расположенном на наклейке со служебной информацией изделия.

4-я, 5-я и 6-я цифры обозначают год и неделю производства. 4-я цифра обозначает год, например, «3» обозначает, что изделие произведено в «2013» году.

5-я и 6-я цифры обозначают номер недели в году производства, например, «12» обозначает «12-ю» неделю.

Өндіруші және өндіру мерзімі

HP Inc.

Мекенжайы: 1501 Page Mill Road, Palo Alto, California 94304, U.S.

Өнімнің жасалу мерзімін табу үшін өнімнің қызмет көрсету жапсырмасындағы 10 таңбадан тұратын сериялық нөмірін қараңыз.

4-ші, 5-ші және 6-шы сандар өнімнің жасалған жылы мен аптасын көрсетеді. 4-ші сан жылын көрсетеді, мысалы «3» саны «2013» дегенді білдіреді.

5-ші және 6-шы сандар берілген жылдың қай аптасында жасалғанын көрсетеді, мысалы, «12» саны «12-ші» апта дегенді білдіреді.

Местные представители:

Россия: ООО "ЭйчПи Инк",

Российская Федерация, 125171, г. Москва, Ленинградское шоссе, 16А, стр.3,

телефон/факс: +7 495 797 35 00 / +7 499 92132 50

Казахстан: Филиал компании "ЭйчПи Глобал Трэйдинг Би.Ви.", Республика Казахстан, 050040, г.

Алматы, Бостандыкский район, проспект Аль-Фараби, 77/7,

телефон/факс: +7 727 355 35 52

Жергілікті өкілдіктері:

Ресей: ООО "ЭйчПи Инк",

Ресей Федерациясы, 125171, Мәскеу, Ленинград шоссесі, 16А блок 3,

Телефон/факс: +7 495 797 35 00 / +7 499 92132 50

Қазақстан: "ЭйчПи Глобал Трэйдинг Би.Ви. "компаниясының Қазақстандағы филиалы, Қазақстан

Республикасы, 050040, Алматы к., Бостандық, Әл-

Фараби даң.ылы, 77/7,

Телефон/факс: +7 727 355 35 52

ประกาศเกี่ยวกับระบบไร้สายของสิงคโปร์

ปิดอุปกรณ์ WWAN ในขณะที่คุณอยู่บนเครื่องบิน การใช้อุปกรณ์เหล่านี้บนเครื่องบินเป็นการกระทำที่ขัดต่อกฎหมาย อาจก่อให้เกิดอันตรายต่อการควบคุมเครื่องบิน และอาจรบกวนเครือข่ายเซลลูลาร์ หากไม่ได้ปฏิบัติตามคำแนะนำนี้อาจทำให้มีการระงับหรือปฏิเสธการให้บริการเซลลูลาร์แก่ผู้ละเมิด หรือมีการดำเนินการทางกฎหมาย หรือทั้งสองอย่าง

ผู้ใช้จะต้องจำกัดการใช้อุปกรณ์รับส่งสัญญาณวิทยุบริเวณคลังน้ำมัน โรงงานสารเคมีหรือในพื้นที่ที่อาจมีการจุดปะทุ

เช่นเดียวกับอุปกรณ์รับสัญญาณวิทยุอื่นๆ ผู้ใช้จะได้รับคำแนะนำเกี่ยวกับวิธีการใช้อุปกรณ์ที่เหมาะสมและความปลอดภัยของบุคคล ควรระวังไม่ให้อวัยวะส่วนใดของร่างกายเข้าใกล้เสารับสัญญาณมากเกินไปในระหว่างการใช้งานอุปกรณ์

อุปกรณ์นี้ได้รับการออกแบบให้เป็นไปตามเงื่อนไขข้อบังคับที่เกี่ยวข้องในการรองรับคลื่นวิทยุโดยอ้างอิงกับคำแนะนำทางวิทยาศาสตร์ รวมทั้งขอบเขตเพื่อให้ความมั่นใจว่าจะเกิดความปลอดภัยแก่ทุกคนไม่ว่าจะมีสุขภาพหรืออายุเท่าใดก็ตาม คำแนะนำเกี่ยวกับการปล่อยคลื่นวิทยุเหล่านี้ใช้หน่วยวัด Specific Absorption Rate (SAR) การทดสอบระดับ SAR มีขึ้นโดยใช้วิธีการที่เป็นมาตรฐานโดยอาศัยโทรศัพท์ที่ส่งสัญญาณในระดับแรงที่สุดที่รับรองในแถบความถี่ทั้งหมดที่ใช้ ข้อมูล SAR จะยึดตามมาตรฐาน EN50360 และ EN50361 ของ CENELEC ซึ่งใช้ขีดจำกัดอยู่ที่ 2 วัตต์/กิโลกรัม โดยเฉลี่ยสำหรับเนื้อเยื่อของมนุษย์ 10 กรัม

ประกาศของเกาหลีใต้

무선적용제품

해당 무선설비가 전파혼신 가능성이 있으므로 인명안전과 관련된 서비스는 할 수 없음 (무선모듈 제품이 설치되어 있는 경우).

몸 가까이에서 장치를 작동할 경우, 비금속 저장 액세서리를 사용하여 장치와 몸 사이에 2.5cm 이상의 거리를 유지하십시오.

เอกสารการส่งตามระเบียบบังคับ

규정 제출 문서
규정 제출 문서에 의거하여 등록자(신청자) 또는 제조업체는 'HP Inc.' 또는 'HP Korea Inc.'입니다.

규정 제출 문서에 의거하여 문서에 포함된 장비명은 '컴퓨터'이며 일반적으로 다음 주요 제품 유형 중 하나로 분류됩니다.
올인원(일체형), 올인원 PC, 올인원 데스크톱 PC
컴퓨터 또는 개인용 컴퓨터
데스크톱 또는 데스크톱 PC
노트북 또는 노트북 PC
태블릿 PC
씬 클라이언트
워크스테이션
RPOS, 소매 시스템, 소매 POS(Point-of-Sale) 터미널

ประกาศเรื่องระบบไร้สายประเทศไทย

เครื่องโทรคมนาคมและอุปกรณ์นี้ มีความสอดคล้องตามมาตรฐานหรือข้อกำหนดของ กสทช.

(This telecommunication equipment conforms to the requirements of NBTC.)

เครื่องวิทยุคมนาคมนี้มีระดับการแผ่คลื่นแม่เหล็กไฟฟ้าสอดคล้องตามมาตรฐานความปลอดภัยต่อสุขภาพของมนุษย์จากการใช้เครื่องวิทยุคมนาคมที่คณะกรรมการกิจการโทรคมนาคมแห่งชาติประกาศกำหนด

This radio communication equipment has the electromagnetic field strength in compliance with the Safety Standard for the Use of Radio communication Equipment on Human Health announced by the National Telecommunications Commission.

ประกาศเรื่อง NNC ของไต้หวัน

ประกาศต่อไปนี้มีผลบังคับใช้กับไต้หวัน

無線 LAN 802.11 裝置/藍牙裝置/短距離通訊裝置:

取得審驗證明之低功率射頻器材，非經核准，公司、商號或使用者均不得擅自變更頻率、加大功率或變更原設計之特性及功能。低功率射頻器材之使用不得影響飛航安全及干擾合法通信；經發現有干擾現象時，應立即停用，並改善至無干擾時方得繼續使用。前述合法通信，指依電信管理法規定作業之無線電通信。低功率射頻器材須忍受合法通信或工業、科學及醫療用電波輻射性電機設備之干擾。

應避免影響附近雷達系統之操作。

高增益指向性天線只得應用於固定式點對點系統。

減少電磁波影響，請妥適使用。

ประกาศเรื่องการเดินทางของสายการบิน

การใช้อุปกรณ์อิเล็กทรอนิกส์บนเครื่องบินพาณิชย์อยู่ในดุลยพินิจของสายการบิน

ประกาศเกี่ยวกับแบตเตอรี่ที่ผู้ใช้สามารถเปลี่ยนเองได้

เมื่อแบตเตอรี่สิ้นสุดอายุการใช้งาน อย่าทิ้งแบตเตอรี่รวมกับขยะทั่วไปภายในบ้าน ให้ปฏิบัติตามกฎหมายและกฎระเบียบท้องถิ่นสำหรับการกำจัดแบตเตอรี่คอมพิวเตอร์

HP ขอสนับสนุนให้ลูกค้ารีไซเคิลฮาร์ดแวร์อิเล็กทรอนิกส์ที่ใช้แล้ว ตลับหมึกของ HP และแบตเตอรี่แบบชาร์จได้ สำหรับข้อมูลเพิ่มเติมเกี่ยวกับโครงการรีไซเคิล โปรดดูเว็บไซต์ของ HP ที่ http://www.hp.com/recycle

สำหรับข้อมูลเกี่ยวกับการถอดแบตเตอรี่ที่ผู้ใช้สามารถเปลี่ยนเองได้ โปรดดูคู่มือผู้ใช้ที่รวมอยู่กับผลิตภัณฑ์

ประกาศเกี่ยวกับแบตเตอรี่แบบปิดผนึกจากโรงงาน

ผู้ใช้จะไม่สามารถเปลี่ยนทดแทนแบตเตอรี่ในผลิตภัณฑ์นี้ด้วยตนเองได้ง่าย ๆ การถอดหรือเปลี่ยนทดแทนแบตเตอรี่อาจส่งผลต่อสิทธิ์ในการรับประกันสินค้าของคุณ หากแบตเตอรี่ไม่สามารถเก็บประจุได้อีกต่อไป โปรดติดต่อฝ่ายสนับสนุน

เมื่อแบตเตอรี่สิ้นสุดอายุการใช้งาน อย่าทิ้งแบตเตอรี่รวมกับขยะทั่วไปภายในบ้าน ดำเนินการตามกฎหมายและข้อบังคับเกี่ยวกับการกำจัดแบตเตอรี่ในพื้นที่ของคุณ

การปฏิบัติตามข้อบังคับเกี่ยวกับเลเซอร์

ใช้ประกาศนี้เพื่อเตือนให้ทราบว่ามีโอกาสที่จะสัมผัสกับรังสี เนื่องจากการใช้งานเลเซอร์อย่างไม่ถูกต้อง

⚠ **คำเตือน!** การควบคุม เปลี่ยนแปลง หรือใช้งาน นอกเหนือไปจากที่ระบุไว้ในคู่มือการติดตั้งของผลิตภัณฑ์เลเซอร์ อาจทำให้เสี่ยงต่อการสัมผัสกับรังสีที่เป็นอันตราย เพื่อลดความเสี่ยงจากการได้รับรังสีที่เป็นอันตราย:

- อย่าพยายามเปิดฝาครอบอุปกรณ์ ไม่มีส่วนประกอบภายในใดที่ผู้ใช้สามารถซ่อมแซมได้
- อย่าทำการควบคุม เปลี่ยนแปลง หรือดำเนินการใด ๆ กับอุปกรณ์เลเซอร์นอกเหนือจากที่ระบุในคู่มือติดตั้งอุปกรณ์เลเซอร์
- ให้ผู้ให้บริการที่ได้รับอนุญาตเท่านั้นเป็นผู้ซ่อมแซมอุปกรณ์เลเซอร์

ผลิตภัณฑ์นี้อาจมาพร้อมอุปกรณ์จัดเก็บข้อมูลแบบออปติคอล (เช่น ไดรฟ์ซีดีหรือดีวีดี) และ/หรือตัวรับส่งสัญญาณไฟเบอร์ออปติก อุปกรณ์ที่มีเลเซอร์แต่ละชนิดนี้ได้รับการจัดประเภทเป็นผลิตภัณฑ์เลเซอร์ คลาส 1 ตามข้อบังคับของ IEC/EN 50689:2021 และเป็นไปตามข้อกำหนดด้านความปลอดภัยของมาตรฐานดังกล่าว

CLASS 1 CONSUMER LASER PRODUCT

EN 50689:2021

ผลิตภัณฑ์เลเซอร์แต่ละชนิดมีคุณสมบัติตรงตามข้อกำหนดขององค์การอาหารและยาแห่งสหรัฐอเมริกา ลักษณะ 21 ส่วนที่ 1040 มาตรา 10 และ 11 หรือสอดคล้องกับข้อกำหนดเหล่านั้นเว้นแต่การเปลี่ยนแปลงที่เป็นไปตามประกาศเรื่องเลเซอร์ฉบับที่ 50 ลงวันที่ 24 มิถุนายน 2007 หรือประกาศเรื่องเลเซอร์ฉบับที่ 56 ลงวันที่ 8 พฤษภาคม 2019



การอนุมัติอุปกรณ์สื่อสารโทรคมนาคม

อุปกรณ์สื่อสารโทรคมนาคมในคอมพิวเตอร์ได้รับการรับรองสำหรับการเชื่อมต่อกับเครือข่ายโทรศัพท์ในประเทศและภูมิภาคซึ่งมีเครื่องหมายรับรองแสดงอยู่บนป้ายฉลากผลิตภัณฑ์ที่อยู่ที่ด้านล่างของคอมพิวเตอร์หรือบนโมเด็ม

โปรดดูคู่มือการใช้งานที่มาพร้อมกับผลิตภัณฑ์เพื่อตรวจสอบให้แน่ใจว่ามีการกำหนดค่าผลิตภัณฑ์สำหรับประเทศหรือภูมิภาคที่มีผลิตภัณฑ์นั้นอยู่ การเลือกประเทศหรือภูมิภาคอื่นนอกเหนือจากประเทศที่มีผลิตภัณฑ์อยู่อาจทำให้โมเด็มถูกกำหนดค่าในลักษณะที่เป็นการละเมิดข้อบังคับ/กฎหมายด้านการโทรคมนาคมของประเทศหรือภูมิภาคนั้น นอกจากนี้ โมเด็มอาจทำงานไม่เหมาะสมหากเลือกประเทศหรือภูมิภาคไม่ถูกต้อง หากคุณเลือกประเทหรือภูมิภาคแล้ว ข้อความปรากฏขึ้นว่าประเทศหรือภูมิภาคไม่มีการรองรับ หมายความว่าโมเด็มไม่ได้รับการรับรองสำหรับใช้ในประเทศหรือภูมิภาคนั้น ดังนั้นจึงไม่ควรใช้

ประกาศเกี่ยวกับโมเด็ม

แคนาดา ญี่ปุ่น นิวซีแลนด์ และสหรัฐอเมริกา มีชุดประกาศเกี่ยวกับโมเด็มเป็นของตนเอง

คำแถลงเกี่ยวกับโมเด็มของสหรัฐฯ

อุปกรณ์นี้เป็นไปตามกฎระเบียบ FCC ส่วนที่ 68 และข้อกำหนดที่ใช้โดย ACTA ที่ด้านล่างของคอมพิวเตอร์ หรือบนโมเด็มมีป้ายฉลากที่ประกอบด้วย ข้อมูลอื่น ๆ รหัสผลิตภัณฑ์ในรูปแบบ US:AAAEQ##TXXXX ให้ข้อมูลนี้กับผู้ให้บริการโทรศัพท์ถ้ามีการร้องขอให้คุณทำเช่นนั้น

แจ็ครับรองที่สามารถใช้ได้ USOC = RJ11C ปลั๊กและแจ็คที่ใช้เชื่อมต่ออุปกรณ์นี้เข้ากับสายไฟของอาคารสถานที่ และเครือข่ายโทรศัพท์ต้องเป็นไปตามกฎระเบียบ FCC ส่วนที่ 68 และข้อกำหนดที่ใช้โดย ACTA สายโทรศัพท์และปลั๊กไฟแยกตามข้อกำหนดให้มาพร้อมกับผลิตภัณฑ์นี้ โดยถูกออกแบบให้เชื่อมต่อกับแจ็คแยกที่เข้ากันได้ซึ่งเป็นไปตามข้อกำหนดเช่นกัน ดูคำแนะนำในการติดตั้งสำหรับรายละเอียด

REN ใช้สำหรับกำหนดจำนวนอุปกรณ์ที่สามารถเชื่อมต่อกับสายโทรศัพท์ จำนวนของ REN ที่มากเกินไปบนสายโทรศัพท์อาจทำให้อุปกรณ์ไม่มีเสียงในการตอบรับสายเรียกเข้าไป ในที่ตั้งส่วนใหญ่แต่ไม่ทั้งหมด จำนวนรวมของ REN ไม่ควรเกินห้า (5.0) เพื่อให้ได้จำนวนของอุปกรณ์ที่เชื่อมต่อกับสาย ตามที่กำหนดโดย REN ทั้งหมด ติดต่อผู้ให้บริการโทรศัพท์ในท้องถิ่น สำหรับผลิตภัณฑ์ที่ได้รับการอนุมัติหลังจากวันที่ 23 กรกฎาคม 2001 REN สำหรับผลิตภัณฑ์นี้เป็นส่วนหนึ่งของหมายเลขระบุผลิตภัณฑ์ที่มีรูปแบบ US:AAAEQ##TXXXX ตัวเลขที่แสดงด้วย ## คือ REN ที่ไม่มีจุดทศนิยม (เช่น 03 คือ REN ของ 0.3) สำหรับผลิตภัณฑ์รุ่นก่อนหน้า REN จะแสดงแยกต่างหากบนฉลาก

ถ้าอุปกรณ์ HP นี้เป็นอันตรายกับเครือข่ายโทรศัพท์ ผู้ให้บริการโทรศัพท์จะแจ้งเตือนคุณล่วงหน้าว่าอาจมีข้อขัดข้องชั่วคราวในการบริการ แต่หากไม่สามารถแจ้งเตือนล่วงหน้า ผู้ให้บริการโทรศัพท์จะแจ้งเตือนคุณโดยเร็วที่สุด นอกจากนี้ คุณจะรับทราบเกี่ยวกับสิทธิ์ของคุณในการยื่นคำร้องเรียนกับ FCC หากคุณเห็นว่าจำเป็น

ผู้ให้บริการโทรศัพท์อาจเปลี่ยนแปลงสิ่งอำนวยความสะดวก อุปกรณ์ การดำเนินการ หรือขั้นตอนที่อาจส่งผลต่อการทำงานของอุปกรณ์ หากเกิดกรณีเช่นนี้ ผู้ให้บริการโทรศัพท์จะแจ้งให้ทราบล่วงหน้าเพื่อให้คุณทำการเปลี่ยนแปลงที่จำเป็นเพื่อให้สามารถใช้บริการโทรศัพท์ต่อไปโดยไม่ชะงัก

ถ้าปัญหาเกิดจากอุปกรณ์นี้ ให้ติดต่อฝ่ายบริการด้านเทคนิค หากอุปกรณ์นี้เป็นสาเหตุให้เกิดข้อขัดข้องกับเครือข่ายโทรศัพท์ ผู้ให้บริการโทรศัพท์อาจขอให้คุณถอดอุปกรณ์จนกว่าจะแก้ไขปัญหาได้ คุณควรซ่อมแซมเฉพาะอุปกรณ์ที่ระบุไว้เป็นพิเศษในส่วน "การแก้ไขปัญหา" ในคู่มือผู้ใช้เท่านั้น ถ้าอุปกรณ์นั้นมีการระบุไว้

การเชื่อมต่อกับบริการใช้สายร่วมขึ้นอยู่กับระบบภาษีของรัฐ ติดต่อคณะกรรมการดูแลกิจการสาธารณูปโภคของรัฐ คณะกรรมการดูแลบริการสาธารณะ หรือคณะกรรมการที่เกี่ยวข้องสำหรับข้อมูล

หากภายในบ้านของคุณมีอุปกรณ์เตือนภัยใช้สายเชื่อมต่อกับสายโทรศัพท์ ตรวจสอบว่า การติดตั้งอุปกรณ์ HP นี้ไม่ปิดการใช้งานของอุปกรณ์เตือนภัย หากคุณมีข้อสงสัยว่าอะไรบ้างที่จะปิดการใช้งานอุปกรณ์เตือนภัย ติดต่อผู้ให้บริการโทรศัพท์ของคุณหรือผู้ติดตั้งที่ชำนาญ

กฎหมายปกป้องผู้ใช้โทรศัพท์ ปี 1991 ทำให้บุคคลใด ๆ ไม่สามารถใช้คอมพิวเตอร์หรืออุปกรณ์อิเล็กทรอนิกส์อื่น ๆ รวมถึงเครื่องโทรสาร เพื่อส่งข้อความใด ๆ ยกเว้นข้อความดังกล่าวประกอบด้วยวันและเวลาที่ส่งและการระบุธุรกิจ หน่วยงานอื่นหรือบุคคลอื่นที่ส่งข้อความ และหมายเลขโทรศัพท์ของเครื่องส่งข้อมูลหรือธุรกิจ หน่วยงานอื่น ๆ หรือบุคคลที่ส่งไว้ที่ขอบบนสุดหรือล่างสุดของหน้าที่ส่งหรือที่หน้าแรกของเอกสารที่ส่ง (หมายเลขโทรศัพท์ที่ระบุต้องไม่ใช่หมายเลข 900 หรือหมายเลขอื่นๆ ที่คิดค่าบริการที่มากกว่าค่าบริการในการส่งทางไกลและภายในประเทศ)

เพื่อตั้งโปรแกรมข้อมูลนี้ลงในเครื่องโทรสารของคุณ คุณควรทำตามขั้นตอนที่ระบุในคำแนะนำเกี่ยวกับซอฟต์แวร์โทรสาร

คำแถลงเกี่ยวกับโมเด็มของแคนาดา

อุปกรณ์นี้มีความสอดคล้องตามข้อมูลจำเพาะทางเทคนิคที่บังคับใช้ในอุตสาหกรรมของแคนาดา

Ringer Equivalence Number หรือ REN เป็นการบ่งชี้ถึงจำนวนสูงสุดของอุปกรณ์ที่อนุญาตให้เชื่อมต่อกับอินเตอร์เฟซโทรศัพท์ ขอบเขตของอินเตอร์เฟซอาจประกอบด้วยการรวมอุปกรณ์เข้าด้วยกัน ซึ่งขึ้นอยู่กับข้อกำหนดที่ว่าจำนวนรวมของ REN สำหรับอุปกรณ์ทั้งหมดไม่เกิน 5 เท่านั้น REN สำหรับอุปกรณ์ปลายทางคือ 1.0

คำแถลงเกี่ยวกับโมเด็มของญี่ปุ่น

หากคอมพิวเตอร์ไม่มีเครื่องหมายรับรองของญี่ปุ่นที่ด้านล่างของคอมพิวเตอร์ ดูเครื่องหมายรับรองที่เหมาะสมด้านล่างนี้

เครื่องหมายรับรองของญี่ปุ่นสำหรับโมเด็ม V.92 56k Data/Fax Modem เป็นดังนี้:



หากคอมพิวเตอร์ไม่มีเครื่องหมายรับรองของญี่ปุ่นที่ด้านล่างของคอมพิวเตอร์ ดูเครื่องหมายรับรองที่เหมาะสมด้านล่างนี้

เครื่องหมายรับรองมาตรฐานของประเทศญี่ปุ่นสำหรับโมเด็ม LSI Corporation PCI-SV92EX Soft แสดงตามด้านล่างนี้:



คำแถลงเกี่ยวกับโมเด็มของนิวซีแลนด์

การอนุญาต Telepermit กับเครื่องหรืออุปกรณ์เทอร์มินัลใด ๆ แสดงว่า Telecom รับรองว่าเครื่องหรืออุปกรณ์นั้น ๆ เป็นไปตามเงื่อนไขขั้นต่ำของการเชื่อมต่อเข้ากับเครือข่ายของ Telecom

ซึ่งไม่ได้แสดงว่ามีการรับรองผลิตภัณฑ์โดย Telecom หรือเป็นการให้การรับประกันใด ๆ อีกทั้งมิได้เป็นการรับรองว่าอุปกรณ์นั้น ๆ จะทำงานได้อย่างสมบูรณ์ร่วมกับอุปกรณ์อื่นที่มีการผลิตหรือเป็นรุ่นที่ต่างกันซึ่งได้รับอนุญาตการเชื่อมต่อเครือข่าย (Telepermitted) และมิได้หมายความว่าผลิตภัณฑ์ดังกล่าวจะสามารถใช้ได้กับบริการด้านเครือข่ายต่าง ๆ ของ Telecom

อุปกรณ์นี้ไม่สามารถใช้งานได้อย่างถูกต้องในระดับความเร็วสูงกว่าที่กำหนดไว้ ไม่ว่าจะอยู่ในสภาพการทำงานในรูปแบบใดก็ตาม Telecom จะไม่รับผิดชอบหากเกิดปัญหาในกรณีเช่นนี้

ถ้าอุปกรณ์มีการเรียกสายแบบพัลส์ โปรดทราบว่าไม่มีการรับประกันว่าสายสัญญาณของ Telecom จะสนับสนุนการเรียกสายแบบพัลส์เสมอไป

การใช้การเรียกสายแบบพัลส์เมื่ออุปกรณ์นี้เชื่อมต่อกับสายสัญญาณเดียวกันกับอุปกรณ์อื่น อาจทำให้มีเสียงกริ่งหรือเสียงรบกวนดังขึ้นและอาจทำให้มีการตอบรับผิดพลาด หากเกิดปัญหาดังกล่าว ผู้ใช้*ไม่*ควรติดต่อศูนย์บริการด้านความบกพร่องของ Telecom (TelecomFaults Service)

พารามิเตอร์บางตัวที่จำเป็นเพื่อความสอดคล้องตามข้อกำหนด Telepermit ของ Telecom จะขึ้นอยู่กับอุปกรณ์ (PC) ที่ใช้กับอุปกรณ์นี้ อุปกรณ์ที่ใช้ควรจะถูกตั้งค่าให้ทำงานภายในข้อจำกัดดังต่อไปนี้เพื่อให้เป็นไปตามข้อกำหนดเฉพาะของ Telecom:

- จะมีการพยายามติดต่อไม่เกิน 10 ครั้งต่อหมายเลขเดียวกันภายในระยะเวลาทุก ๆ 30 นาทีสำหรับการโทรแบบแมนวลแต่ละครั้ง
- อุปกรณ์จะวางสายเป็นเวลาไม่น้อยกว่า 30 วินาทีระหว่างจุดสิ้นสุดการพยายามครั้งที่หนึ่งและจุดเริ่มต้นการพยายามครั้งต่อไป
- เมื่อมีการโทรอัตโนมัติไปยังหมายเลขอื่น อุปกรณ์จะถูกกำหนดให้วางสายเป็นเวลาไม่น้อยกว่า 5 วินาทีระหว่างจุดสิ้นสุดการพยายามครั้งที่หนึ่งและจุดเริ่มต้นการพยายามครั้งต่อไป
- ควรตั้งค่าอุปกรณ์นี้เพื่อให้แน่ใจว่าจะมีการตอบรับสายเรียกเข้าภายใน 3 ถึง 30 วินาทีหลังจากมีเสียงกริ่งเรียกเข้า (ดังนั้นควรตั้งค่าไว้ระหว่าง 2 ถึง 10 วินาที)

การสนับสนุนทางเสียง

ผู้ที่ใช้อุปกรณ์นี้เพื่อบันทึกการสนทนาทางโทรศัพท์ทุกรายต้องปฏิบัติตามกฎหมายของนิวซีแลนด์

ซึ่งกำหนดให้คู่สนทนาอย่างน้อยหนึ่งฝ่ายต้องทราบว่ากำลังมีการบันทึกการสนทนานั้นอยู่ นอกจากนี้ หลักการที่แจกแจงในพระราชบัญญัติความเป็นส่วนตัว (Privacy Act 1993) จะต้องมีการปฏิบัติตามในส่วนที่เกี่ยวข้องกับลักษณะของข้อมูลส่วนบุคคลที่รวบรวมไว้ วัตถุประสงค์ของการรวบรวม วิธีการนำไปใช้ และข้อมูลที่จะมีการเปิดเผยต่อบุคคลอื่น

อุปกรณ์นี้ต้องไม่มีการตั้งค่าให้เรียกสายอัตโนมัติไปยังฝ่ายบริการฉุกเฉิน '111' ของ Telecom

ประกาศของ Macrovision Corporation

ผลิตภัณฑ์นี้ประกอบด้วยเทคโนโลยีที่มีการป้องกันลิขสิทธิ์ที่ได้รับการคุ้มครองภายใต้สิทธิบัตรของสหรัฐฯ และสิทธิ์ในทรัพย์สินทางปัญญาอื่น ๆ ที่เป็นของ Macrovision Corporation และเจ้าของสิทธิ์รายอื่น ๆ

การใช้เทคโนโลยีที่มีการป้องกันลิขสิทธิ์นี้จะต้องได้รับอนุญาตจาก Macrovision Corporation และใช้สำหรับการใช้งานภายในบ้าน และการดูแบบจำกัดอื่น ๆ ยกเว้นในกรณีที่ได้รับอนุญาตจาก Macrovision Corporation ห้ามมิให้มีการทำวิศวกรรมย้อนกลับหรือการถอดชิ้นส่วนประกอบอุปกรณ์นี้

3 ประกาศเกี่ยวกับความปลอดภัย

เอกสารผลิตภัณฑ์ของคุณ อาจจำเป็นต้องใช้อย่างน้อยหนึ่งในประกาศเกี่ยวกับความปลอดภัยเหล่านี้

ข้อมูลเกี่ยวกับความปลอดภัยที่สำคัญ

ประกาศเหล่านี้อาจมีผลบังคับใช้กับผลิตภัณฑ์จำนวนมาก

⚠ **คำเตือน!** เพื่อหลีกเลี่ยงการบาดเจ็บที่รุนแรง โปรดอ่าน *คำแนะนำด้านความปลอดภัยและความสะดวกสบาย* คู่มือดังกล่าวจะให้รายละเอียดเกี่ยวกับการติดตั้งเครื่องเวิร์กสเตชันอย่างเหมาะสม รวมถึงท่านั่ง พฤติกรรมที่เกี่ยวข้องกับสุขภาพและการทำงานสำหรับผู้ใช้คอมพิวเตอร์ และให้ข้อมูลที่สำคัญเกี่ยวกับมาตรการรักษาความปลอดภัยด้านไฟฟ้าและเครื่องกล คู่มือฉบับนี้มีอยู่บนเว็บที่ http://www.hp.com/ergo และในซีดีเอกสารประกอบที่ให้มาพร้อมกับผลิตภัณฑ์

คอมพิวเตอร์อาจมีน้ำหนักมาก คุณควรยกให้ถูกต้องตามหลักการยศาสตร์ขณะเคลื่อนย้าย

ติดตั้งคอมพิวเตอร์ใกล้กับเต้าเสียบ AC สายไฟ AC เป็นอุปกรณ์หลักในการปลดวงจร AC ของคอมพิวเตอร์ และต้องอยู่ในบริเวณที่เข้าถึงได้โดยสะดวกตลอดเวลา หากสายไฟที่มาพร้อมคอมพิวเตอร์ของคุณมีปลั๊กสายดิน ให้ต่อสายไฟกับเต้ารับ AC ที่ต่อสายดินอย่างถูกต้องเสมอ เพื่อหลีกเลี่ยงความเสี่ยงจากการถูกไฟช็อต

เพื่อลดโอกาสในการถูกไฟช็อตจากระบบเครือข่ายโทรศัพท์ ให้เสียบปลั๊กคอมพิวเตอร์ของคุณกับเต้ารับ AC ก่อนที่จะเสียบสายโทรศัพท์เสมอ และถอดสายโทรศัพท์ก่อนที่จะถอดปลั๊กคอมพิวเตอร์ของคุณออกจากเต้ารับ AC

ถอดสายโมเด็มออกจากระบบโทรศัพท์ ก่อนที่จะติดตั้งหรือถอดฝาคอมพิวเตอร์ของคุณ

อย่าใช้งานคอมพิวเตอร์ในขณะที่ถอดฝาออก

เพื่อความปลอดภัยของคุณ ให้ถอดปลั๊กคอมพิวเตอร์ออกจากแหล่งจ่ายไฟ และจากระบบสื่อสารโทรคมนาคมใด ๆ (เช่น สายโทรศัพท์) เครือข่าย หรือโมเด็ม ก่อนที่จะดำเนินการซ่อมบำรุงใด ๆ หากไม่ปฏิบัติตาม อาจส่งผลให้มีผู้ได้รับบาดเจ็บ หรืออุปกรณ์ชำรุดเสียหาย ในพาวเวอร์ซัพพลายและโมเด็มของผลิตภัณฑ์นี้ จะมีระดับแรงดันไฟฟ้าที่เป็นอันตรายอยู่

โดยเป็นการรักษาความปลอดภัยเชิงรุก หากโหลดการใช้ไฟของระบบเกินความจุที่มีการกำหนดค่าเฉพาะไว้ ระบบอาจปิดใช้งานพอร์ต USB บางพอร์ตเป็นการชั่วคราว

⚠ **คำเตือน!** เพื่อลดความเสี่ยงต่อการเกิดไฟไหม้ ไฟฟ้าช็อต และการบาดเจ็บของบุคคลเมื่อใช้อุปกรณ์นี้ ควรปฏิบัติตามข้อควรระวังด้านความปลอดภัยพื้นฐาน รวมถึงต่อไปนี้:

- ห้ามใช้ผลิตภัณฑ์นี้ใกล้กับน้ำ เช่น ใกล้กับอ่างอาบน้ำ อ่างล้างหน้า อ่างล้างจาน หรืออ่างซักผ้า ในห้องใต้ดินที่เปียกชื้น หรือใกล้กับสระว่ายน้ำ
- หลีกเลี่ยงการใช้ผลิตภัณฑ์นี้ในระหว่างที่เกิดพายุฝนฟ้าคะนอง มีความเสี่ยงที่จะถูกไฟฟ้าดูดในระยะไกลจากฟ้าผ่า
- อย่าใช้ผลิตภัณฑ์นี้เพื่อรายงานการรั่วของก๊าซในขณะที่อยู่ในบริเวณใกล้เคียงกับการรั่ว
- ถอดสายเคเบิลของโมเด็มออกก่อนเสมอก่อนเปิดฝาอุปกรณ์หรือสัมผัสกับสายเคเบิลของโมเด็ม แจ็ค หรือส่วนประกอบภายในที่ไม่มีฉนวนห่อหุ้ม
- หากผลิตภัณฑ์นี้ไม่มีสายโทรศัพท์ให้ไว้ ให้ใช้เฉพาะสาย AWG เบอร์ 26 หรือสายโทรคมนาคมที่มีขนาดใหญ่กว่า

- อย่าเสียบสายโมเด็มหรือสายโทรศัพท์เข้ากับแจ็ค RJ - 45 (เครือข่าย)

เก็บคำแนะนำเหล่านี้ไว้

สิ่งสำคัญ: หากคอมพิวเตอร์ของคุณมาพร้อมกับสวิตช์เลือกแรงดันไฟฟ้า สำหรับใช้ในระบบไฟ 115 หรือ 230 V สวิตช์เลือกแรงดันไฟฟ้าดังกล่าวจะได้รับการตั้งค่าแรงดันไฟฟ้าที่ถูกต้องไว้ล่วงหน้า ตามประเทศ/ภูมิภาคที่จำหน่ายอุปกรณ์ในครั้งแรก การเปลี่ยนสวิตช์เลือกแรงดันไฟฟ้าเป็นตำแหน่งที่ไม่ถูกต้อง อาจทำให้คอมพิวเตอร์ของคุณเสียหาย และส่งผลให้การรับประกันเป็นโมฆะ

ผลิตภัณฑ์นี้ยังไม่ได้รับการประเมินสำหรับการเชื่อมต่อกับระบบไฟ "IT" (ระบบกระจาย AC ที่ไม่มีการเชื่อมต่อโดยตรงกับสายดินตามมาตรฐานความปลอดภัยที่มีผลบังคับใช้)

ประกาศคำเตือนเรื่องความปลอดภัยเกี่ยวกับความร้อน

ใช้ประกาศฉบับนี้ หากได้รับบาดเจ็บจากความร้อนที่สูงเกินไป

คำเตือน! เพื่อลดความเสี่ยงต่อการบาดเจ็บเนื่องจากความร้อนหรือปัญหาความร้อนสูงเกินของคอมพิวเตอร์แบบพกพา อย่าวางคอมพิวเตอร์แบบพกพาไว้บนตักของคุณโดยตรง หรืออย่ากีดขวางช่องระบายอากาศของคอมพิวเตอร์ ควรใช้คอมพิวเตอร์แบบพกพาบนพื้นผิวที่แข็งและราบเรียบเท่านั้น อย่าให้พื้นผิวที่แข็ง เช่น เครื่องพิมพ์ที่วางไว้ข้าง ๆ หรือพื้นผิวที่นุ่ม เช่น หมอน หรือพรม หรือเสื้อผ้า ปิดกั้นทางระบายอากาศ นอกจากนี้ อย่าให้อะแดปเตอร์ AC สัมผัสกับผิวหนังหรือวัตถุที่มีผิวยวบ เช่น หมอน พรม หรือเสื้อผ้า ในระหว่างการใช้งานเครื่อง คอมพิวเตอร์และอะแดปเตอร์ AC จาก HP เป็นไปตามข้อจำกัดอุณหภูมิของพื้นผิวที่ผู้ใช้สามารถเข้าถึงได้ ตามที่มาตรฐานความปลอดภัยที่มีผลบังคับใช้กำหนดไว้

ข้อควรระวัง: เพื่อลดความเสี่ยงต่อการบาดเจ็บเนื่องจากความร้อน อย่าสัมผัสกับพื้นผิวภายในที่ร้อนจนกว่าพื้นผิวภายในจะเย็นลงเทียบเท่าอุณหภูมิห้อง

ประกาศเกี่ยวกับลักษณะที่มีผลกระทบต่อความปลอดภัย

ใช้ประกาศนี้เพื่อเตือนผู้ใช้เกี่ยวกับโอกาสที่จะเกิดเหตุขัดข้องซึ่งไม่ปลอดภัยและไม่อยู่ในการควบคุม

หากคุณพบสภาวะต่อไปนี้ (หรือมีข้อกังวลใจด้านความปลอดภัยอื่น) อย่าใช้งานคอมพิวเตอร์: เสียงแตก เสียงดังซี่ ๆ หรือเสียงดังเปาะ หรือกลิ่นเหม็นรุนแรง หรือมีควันออกจากคอมพิวเตอร์ ถือเป็นเรื่องปกติที่อาการเหล่านี้จะปรากฏขึ้นเมื่อส่วนประกอบอิเล็กทรอนิกส์ภายในเครื่องไม่ทำงานแต่ยังอยู่ในลักษณะที่ปลอดภัยและควบคุมได้ อย่างไรก็ตาม ลักษณะเหล่านี้อาจเป็นตัวบ่งชี้ถึงปัญหาที่มีผลกระทบต่อความปลอดภัย และอย่าถือเป็นการขัดข้องที่ปลอดภัย ให้ปิดคอมพิวเตอร์ ถอดปลั๊กออกจากแหล่งจ่ายไฟ และติดต่อฝ่ายสนับสนุนทางเทคนิคเพื่อขอรับความช่วยเหลือ

เงื่อนไขการติดตั้ง

ดูคำแนะนำการติดตั้งก่อนที่จะเชื่อมต่ออุปกรณ์นี้กับแหล่งอินพุท

คำเตือน! ภายในคอมพิวเตอร์อาจมีชิ้นส่วนที่มีพลังงานและเคลื่อนที่ได้ ถอดสายไฟอุปกรณ์ก่อนที่จะถอดฝาครอบเครื่อง เปลี่ยนและติดตั้งโครงเครื่องให้แน่นหนาก่อนที่จะเสียบปลั๊กไฟของอุปกรณ์อีกครั้ง

ประกาศเกี่ยวกับเสียง

ใช้ประกาศนี้เมื่อระดับแรงดันเสียงอาจต่ำกว่าที่แนะนำหรือที่คาดไว้

ระดับแรงดันเสียง (LpA) อยู่ต่ำกว่า 70dB(A) อย่างมาก (ตำแหน่งของผู้ใช้งาน ระหว่างใช้งานตามปกติ ตามมาตรฐาน ISO 7779) หากต้องการแสดงข้อมูลการปล่อยเสียงรบกวน ให้ดูจาก “แถลงการณ์ด้าน IT ECO” ได้ที่ http://www.hp.com/go/ted จากนั้นเลือกหมวดหมู่ผลิตภัณฑ์จากเมนูดรอปดาวน์

ประกาศเกี่ยวกับแบตเตอรี่

อาจมีอย่างน้อยหนึ่งในประกาศด้านความปลอดภัยนี้ ที่มีผลบังคับใช้กับแบตเตอรี่ผลิตภัณฑ์ของคุณ

⚠ **คำเตือน!** ผลิตภัณฑ์นี้อาจประกอบด้วยแบตเตอรี่หรือชุดแบตเตอรี่ที่มีลิเธียมแมงกานีสไดออกไซด์อยู่ภายใน เวเนเดียม เพนท็อกไซด์ หรืออัลคาไลน์ ซึ่งมีความเสี่ยงต่อเพลิงไหม้และถูกเผาไหม้ หากไม่มีการใช้งานชุดแบตเตอรี่อย่างถูกต้อง

⚠ **คำเตือน!** อย่าพยายามชาร์จแบตเตอรี่ใหม่

⚠ **คำเตือน!** อย่าวางไว้ในที่ที่มีอุณหภูมิสูงกว่า 60° C (140° F)

⚠ **คำเตือน!** เพื่อลดปัญหาด้านความปลอดภัยที่อาจเกิดขึ้น ควรใช้เฉพาะแบตเตอรี่ที่มาพร้อมกับคอมพิวเตอร์ แบตเตอรี่สำรองที่จัดให้โดย HP หรือแบตเตอรี่ที่ใช้งานร่วมกันได้ซึ่งเป็นอุปกรณ์เสริมที่หาซื้อได้จาก HP ที่ใช้กับคอมพิวเตอร์เครื่องนี้ อาจไม่สามารถใช้งานการชาร์จอย่างรวดเร็วกับแบตเตอรี่ที่ใช้ร่วมกันไม่ได้ หรือแบตเตอรี่ที่ไม่ใช่ของ HP

⚠ **คำเตือน!** เพื่อลดความเสี่ยงต่อการเกิดไฟไหม้หรือการถูกเผาไหม้ ห้ามถอดชิ้นส่วน บีบให้แตก เจาะแบตเตอรี่ ช็อตขั้วสัมผัสภายนอก หรือกำจัดแบตเตอรี่โดยทิ้งในกองไฟหรือโยนลงน้ำ

⚠ **คำเตือน!** หากเปลี่ยนไปใช้แบตเตอรี่ที่ไม่ถูกประเภท อาจเสี่ยงต่อการระเบิดได้ กรุณาทิ้งแบตเตอรี่ที่ใช้แล้วตามคำแนะนำ

⚠ **คำเตือน!** เปลี่ยนด้วยอะไหล่ของ HP ที่กำหนดไว้สำหรับผลิตภัณฑ์นี้เท่านั้น

⚠ **คำเตือน!** ห้ามกลืนกินแบตเตอรี่ เพราะก่อให้เกิดการไหม้จากสารเคมีได้

⚠ **คำเตือน!** ผลิตภัณฑ์นี้ประกอบด้วยเซลล์แบตเตอรี่ถ่านก้อนกระดุม หากมีการกลืนเซลแบตเตอรี่ถ่านก้อนกระดุมเข้าไป อาจทำให้เกิดการไหม้ภายในอย่างรุนแรงภายใน 2 ชั่วโมง และอาจทำให้เสียชีวิตได้

⚠ **คำเตือน!** เก็บแบตเตอรี่ทั้งก้อนใหม่และที่ใช้แล้วให้พ้นมือเด็ก

⚠ **คำเตือน!** หากไม่สามารถปิดช่องใส่ถ่านได้แน่น ให้หยุดใช้งานผลิตภัณฑ์ และเก็บให้พ้นมือเด็ก

⚠ **คำเตือน!** หากคุณคิดว่า อาจกลืนถ่านเข้าไป หรือเข้าไปอยู่ในส่วนใด ๆ ของร่างกาย ควรเข้าพบแพทย์ในทันที

⚠ **คำเตือน!** การทิ้งแบตเตอรี่ไว้ในสภาพแวดล้อมโดยรอบที่มีอุณหภูมิสูงมาก อาจเป็นสาเหตุทำให้เกิดการระเบิดหรือการรั่วของก๊าซหรือของเหลวที่ติดไฟได้

⚠ **คำเตือน!** แบตเตอรี่ที่อยู่ภายใต้แรงดันอากาศต่ำมากอาจเป็นสาเหตุทำให้เกิดการระเบิดหรือการรั่วของก๊าซหรือของเหลวที่ติดไฟได้

⚠ **คำเตือน!** ถอดและรีไซเคิลหรือกำจัดแบตเตอรี่ที่ใช้แล้วทันทีตามระเบียบข้อบังคับในพื้นที่และจัดเก็บให้พ้นการเข้าถึงของเด็ก ห้ามกำจัดแบตเตอรี่รวมกับขยะภายในบ้านหรือเผาทำลาย

⚠ **คำเตือน!** แบตเตอรี่ที่ใช้แล้วก็อาจเป็นสาเหตุทำให้เกิดการบาดเจ็บสาหัสหรือเสียชีวิตได้

⚠ **คำเตือน!** โปรดติดต่อศูนย์ควบคุมสารพิษในท้องถิ่นเพื่อดูข้อมูลการรักษา

⚠ **คำเตือน!** ห้ามชาร์จแบตเตอรี่ชนิดที่ไม่สามารถชาร์จไฟได้

⚠ **คำเตือน!** อย่าบังคับการปล่อยประจุ ชาร์จ ถอดแยก ให้ความร้อนที่อุณหภูมิสูงเกิน (60 °C (149 °F)) หรือเผาทำลาย การทำเช่นนั้นอาจทำให้เกิดการบาดเจ็บเนื่องจากการระบายอากาศ การรั่วไหล หรือการระเบิดที่ส่งผลให้เกิดการไหม้ทางเคมีได้

⚠ **คำเตือน!** ตรวจสอบให้แน่ใจว่าได้ติดตั้งแบตเตอรี่อย่างถูกต้องตามขั้ว (+ และ -)

⚠ **คำเตือน!** อย่าใช้แบตเตอรี่เก่าและใหม่ แบตเตอรี่ที่มีแบรนด์ต่างกันหรือแบตเตอรี่ต่างประเภทกันผสมกัน เช่น แบตเตอรี่ชนิดอัลคาไลน์ แบตเตอรี่ชนิดคาร์บอนซิงค์ หรือแบตเตอรี่แบบชาร์จได้

⚠ **คำเตือน!** ถอดและรีไซเคิลหรือกำจัดแบตเตอรี่จากอุปกรณ์ทันทีที่ไม่ได้ใช้เป็นระยะเวลานานตามระเบียบข้อบังคับในพื้นที่

⚠ **คำเตือน!** ปิดช่องใส่แบตเตอรี่ให้แน่นหนาเสมอ หากไม่สามารถปิดช่องใส่แบตเตอรี่ได้แน่น ให้หยุดใช้งานผลิตภัณฑ์ และจัดเก็บให้พ้นจากการเข้าถึงของเด็ก

⚠ **คำเตือน!** เปลี่ยนแบตเตอรี่ด้วยประเภทแบตเตอรี่ที่เข้ากันได้เท่านั้น ประเภทแบตเตอรี่ที่เข้ากันได้สำหรับเวิร์กสเตชันเดสก์ท็อปคือ CR2032

⚠ **คำเตือน!** ค่าแรงดันไฟฟ้าแบตเตอรี่ทั่วไปคือ 3V

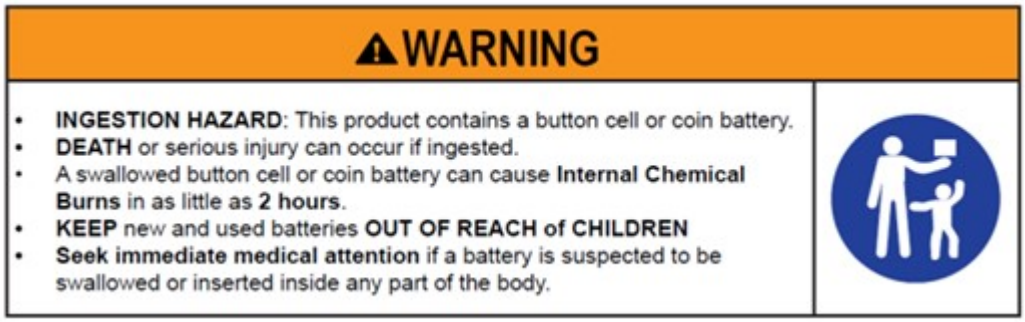

ตาราง 3-1 ไอคอนและคำอธิบายเกี่ยวกับการทิ้งแบตเตอรี่

ไอคอน	คำอธิบาย
	ไม่ควรทิ้งแบตเตอรี่ หีบห่อแบตเตอรี่ และตัวเก็บประจุไฟฟ้าร่วมกับขยะภายในบ้าน ทั้งนี้ในการนำส่งวัตถุดังกล่าวไปรีไซเคิลหรือทำการกำจัดทิ้งที่เหมาะสม โปรดใช้ระบบเก็บขยะสาธารณะ หรือส่งคืนให้กับ HP, คู่ค้าที่ได้รับการแต่งตั้งจาก HP หรือตัวแทนของคู่ค้าดังกล่าว

ประกาศเกี่ยวกับพัดลม

ใช้หนึ่งในประกาศเหล่านี้ เพื่อเตือนผู้ใช้เกี่ยวกับอันตรายในการได้รับบาดเจ็บจากใบพัดที่หมุน

⚠ **คำเตือน!**  ระมัดระวังอย่าให้อวัยวะใด ๆ ของร่างกายอยู่ใกล้ชิ้นส่วนที่มีการเคลื่อนที่

⚠ **คำเตือน!** ระวังอย่าให้อวัยวะของร่างกายอยู่ใกล้กับใบพัดของพัดลม

⚠ **คำเตือน!** ระวังอย่าให้อวัยวะของร่างกายอยู่ใกล้กับบริเวณที่มีชิ้นส่วนเคลื่อนไหว

ประกาศเกี่ยวกับระดับเสียงของชุดหูฟังและหูฟัง

ประกาศฉบับนี้ เตือนถึงอันตรายที่อาจเกิดจากการตั้งค่าระดับเสียงชุดหูฟังและหูฟังที่สูงเกินไป

⚠ **คำเตือน!**  เพื่อป้องกันอันตรายที่อาจเกิดกับระบบการได้ยิน อย่าฟังเสียงดังต่อเนื่องเป็นเวลานาน

การปรับตัวควบคุมระดับเสียง รวมถึงตัวปรับแต่งเสียง เป็นการตั้งค่าอื่น ๆ แทนที่จะเป็นตำแหน่งศูนย์กลาง อาจเพิ่มแรงดันไฟฟ้าภาคส่งของหูฟัง/ชุดหูฟัง และระดับแรงดันเสียง การใช้งานปัจจัยที่มีผลต่อเอาต์พุตหูฟัง/ชุดหูฟังอื่น ๆ นอกเหนือจากที่ระบุไว้โดยผู้ผลิต (เช่น ระบบปฏิบัติการ ซอฟต์แวร์ตัวปรับแต่งเสียง เฟิร์มแวร์ ไดรเวอร์) อาจเพิ่มแรงดันไฟฟ้าเอาต์พุตหูฟัง/ชุดหูฟัง และระดับแรงดันเสียง

ความปลอดภัยเกี่ยวกับเลเซอร์

สำหรับผลิตภัณฑ์ที่ติดตั้งออปติคัลไดรฟ์หรือตัวรับส่งสัญญาณไฟเบอร์ออปติค

ผลิตภัณฑ์นี้อาจประกอบด้วยอุปกรณ์จัดเก็บข้อมูลแบบออปติคอล (เช่น ไดรฟ์ซีดีหรือดีวีดี) และ/หรือเครื่องรับส่งสัญญาณไฟเบอร์ออปติก ผลิตภัณฑ์ที่มีเลเซอร์เหล่านี้ จัดอยู่ในผลิตภัณฑ์เลเซอร์กลุ่มที่ 1 ตามมาตรฐาน IEC/EN 60825-1 และตามข้อกำหนดต่างๆ ของผลิตภัณฑ์ดังกล่าว

ผลิตภัณฑ์ที่มีแสงเลเซอร์แต่ละชนิดมีคุณสมบัติตรงตามข้อกำหนดขององค์การอาหารและยาแห่งสหรัฐอเมริกา ลักษณะ 21 ส่วนที่ 1040 มาตรา 10 และ 11 หรือสอดคล้องกับข้อกำหนดเหล่านั้น เว้นแต่การเปลี่ยนแปลงที่เป็นไปตามประกาศเรื่องเลเซอร์ฉบับที่ 50 ลงวันที่ 24 มิถุนายน 2007 หรือประกาศเรื่องเลเซอร์ฉบับที่ 56 ลงวันที่ 8 พฤษภาคม 2019

⚠ **คำเตือน!** การใช้ส่วนควบคุมหรือการปรับเปลี่ยน หรือการทำงานของกระบวนการที่นอกเหนือไปจากที่ระบุไว้ในที่นี้ หรือในคู่มือการติดตั้งของผลิตภัณฑ์เลเซอร์นี้ อาจทำให้เสี่ยงต่อการสัมผัสกับรังสีที่เป็นอันตราย เพื่อลดความเสี่ยงจากการได้รับรังสีที่เป็นอันตราย:

- อย่าพยายามเปิดฝาครอบอุปกรณ์ ไม่มีส่วนประกอบภายในใดที่ผู้ใช้สามารถซ่อมแซมได้
- อย่าทำการควบคุม เปลี่ยนแปลง หรือดำเนินการใด ๆ กับอุปกรณ์เลเซอร์นอกเหนือจากที่ระบุในที่นี้
- ให้ช่างเทคนิคที่ได้รับอนุญาตของ HP เท่านั้นเป็นผู้ซ่อมแซมอุปกรณ์เลเซอร์ของคุณ

ข้อกำหนดเกี่ยวกับชุดแหล่งจ่ายไฟและสายไฟ

แต่ละประเทศมีข้อกำหนดเกี่ยวกับแหล่งจ่ายไฟและสายไฟที่แตกต่างกัน

ข้อกำหนดเกี่ยวกับการติดตั้งสายดินของแหล่งจ่ายไฟกลุ่มที่ I

เพื่อป้องกันกระแสไฟฟ้าที่มีความบกพร่อง จะต้องเชื่อมต่ออุปกรณ์เข้ากับขั้วสำหรับการต่อสายดิน เสียบสายไฟของระบบเข้ากับเต้าเสียบ AC ที่มีการเชื่อมต่อสายดิน สายไฟอะไหล่อาจไม่มีการป้องกันความบกพร่องที่เพียงพอ ให้ใช้เฉพาะสายไฟที่มาพร้อมกับผลิตภัณฑ์นี้หรืออุปกรณ์อะไหล่ที่ได้รับอนุญาตจาก HP Inc. เท่านั้น

ประกาศของบราซิล

Este equipamento deve ser conectado obrigatoriamente em tomada de rede de energia elétrica que possua aterramento (três pinos), conforme a norma nbr abnt 5410,visando a segurança dos usuários contra choques elétricos.

เดนมาร์ก

Apparatets stikprop skal tilsluttes en stikkontakt med jord, som giver forbindelse til stikproppens jord.

ฟินแลนด์

Laite on liitettävä suojakoskettimilla varustettuun pistorasiaan.

นอร์เวย์

Apparatet må tilkoples jordet stikkontakt.

สวีเดน

Apparaten skall anslutas till jordat uttag.

ข้อกำหนดเกี่ยวกับแหล่งจ่ายไฟ

แหล่งจ่ายไฟของผลิตภัณฑ์บางรุ่นอาจมาพร้อมสวิตช์จ่ายไฟภายนอก คุณลักษณะของสวิตช์สำหรับเลือกแรงดันไฟฟ้าบนผลิตภัณฑ์ ทำให้คุณปรับการทำงานของแรงดันได้ระหว่าง 100-127 หรือ 200-240 โวลต์ แหล่งจ่ายไฟของผลิตภัณฑ์เหล่านี้ที่ไม่มีสวิตช์จ่ายไฟภายนอกติดตั้งมาด้วย จะมีสวิตช์ภายในที่ตรวจสอบแรงดันขาเข้าและสลับแรงดันให้โดยอัตโนมัติ

⚠ **คำเตือน!** เพื่อลดปัญหาด้านความปลอดภัยที่อาจเกิดขึ้น HP ขอแนะนำให้ใช้เฉพาะอะแดปเตอร์ AC แบรนด์ HP เท่านั้น

จีน

消费者若使用电源适配器供电，则应购买配套使用获得 CCC 认证并满足标准要求的电源适配器

สำหรับใช้งานในประเทศนอร์เวย์

ผลิตภัณฑ์บางรายการ ได้รับการออกแบบมาสำหรับระบบไฟฟ้า IT ที่มีแรงดันไฟฟ้าเฟสต่อเฟส 230 V

ข้อกำหนดเกี่ยวกับชุดสายไฟ

อย่างน้อยหนึ่งในประกาศเหล่านี้ อาจมีผลบังคับใช้กับสายไฟของผลิตภัณฑ์ของคุณ

⚠ **คำเตือน!** เพื่อลดความเสี่ยงจากไฟฟ้าช็อตหรือความเสียหายที่อาจเกิดขึ้นกับอุปกรณ์:

- ต่อสายไฟกับเต้ารับไฟฟ้าซึ่งสะดวกต่อการใช้งานตลอดเวลา
- ตัดกระแสไฟเข้าสู่คอมพิวเตอร์โดยถอดปลั๊กคอมพิวเตอร์ออกจากเต้าเสียบไฟฟ้า
- หากคุณได้รับปลั๊กเชื่อมต่อแบบ 3 ขาที่สายไฟ ให้เสียบปลั๊กไฟเข้ากับเต้าเสียบ 3 ขาแบบต่อสายกราวนด์ (สายดิน) อย่าตัดการทำงานของขาสายดินของปลั๊กไฟ เช่น โดยการต่อกับอะแดปเตอร์แบบสองขา ขาสำหรับการต่อสายดินเป็นคุณลักษณะด้านความปลอดภัยที่มีความสำคัญ

ชุดสายไฟที่ได้รับพร้อมกับผลิตภัณฑ์นี้ตรงตามข้อกำหนดสำหรับการใช้งานในประเทศที่วางจำหน่ายอุปกรณ์นี้ ให้ใช้เฉพาะสายไฟที่มาพร้อมกับอุปกรณ์หรือสายไฟอะไหล่ที่ได้รับการอนุญาตจาก HP Inc. หรือจากแหล่งที่ HP Inc. อนุมัติเท่านั้น สามารถค้นหาหมายเลขของชิ้นส่วนอะไหล่ได้ที่ http://www.hp.com/support

สำหรับชุดสายไฟเพื่อการใช้งานในประเทศอื่น ๆ จะต้องตรงตามข้อกำหนดในประเทศดังกล่าวที่คุณต้องการใช้ผลิตภัณฑ์ หากต้องการข้อมูลเพิ่มเติมเกี่ยวกับข้อกำหนดของชุดสายไฟ โปรดติดต่อตัวแทนจำหน่าย ผู้จัดจำหน่ายของผู้ให้บริการที่ได้รับอนุญาตจาก HP

⚠ **คำเตือน!** ห้ามใช้สายไฟที่มาจากผลิตภัณฑ์อื่น สายไฟที่ไม่เข้าคู่กัน อาจส่งผลให้ผู้ใช้ถูกไฟช็อต และได้รับอันตรายจากไฟได้

ข้อกำหนดด้านล่างต่อไปนี้มีผลกับทุกประเทศ:

- สายไฟต้องได้รับการประเมินและอนุมัติจากหน่วยงานอันเป็นที่ยอมรับในประเทศดังกล่าวที่มีการติดตั้งใช้งานชุดสายไฟ

ควรจัดวางสายไฟในตำแหน่งที่ไม่มีการเดินผ่านบ่อย ๆ หรือไม่ถูกวัตถุใดกดทับหรือต้านไว้ และควรให้ความสนใจเป็นพิเศษกับปลั๊กไฟ เต้ารับไฟฟ้า และจุดที่สายไฟต่อกับผลิตภัณฑ์

⚠ **คำเตือน!** อย่าใช้ผลิตภัณฑ์นี้หากชุดสายไฟเกิดความเสียหาย หากชุดสายไฟเกิดความเสียหายไม่ว่าในลักษณะใดก็ตาม ให้เปลี่ยนใหม่โดยทันที สายไฟที่ชำรุดอาจส่งผลให้ผู้ใช้ได้รับอันตราย

ประกาศเกี่ยวกับสายไฟ

หากคุณไม่ได้รับสายไฟสำหรับคอมพิวเตอร์ของคุณ หรือสำหรับแหล่งจ่ายไฟภายนอกที่เป็นอุปกรณ์เสริมเพื่อใช้กับคอมพิวเตอร์เครื่องนี้ คุณควรซื้อสายไฟที่ได้รับอนุญาตให้ใช้งานในประเทศ/พื้นที่ของคุณ

สายไฟจะต้องได้รับการรับรองคุณภาพว่าสามารถใช้งานได้กับระดับแรงดันและกระแสไฟฟ้าดังที่แสดงไว้ในป้ายแสดงคุณสมบัติทางไฟฟ้าของผลิตภัณฑ์ ระดับแรงดันและกระแสไฟฟ้าของสายไฟควรจะมากกว่าระดับแรงดันและกระแสไฟฟ้าที่แสดงไว้บนผลิตภัณฑ์ นอกจากนี้ เส้นผ่าศูนย์กลางของสายไฟต้องมีขนาดใหญ่กว่า **0.75 มม.²**18 AWG และความยาวสายไฟต้องอยู่ระหว่าง **1.0 ม.** (3.2 ฟุต) ถึง **2 ม.** (6.56 ฟุต) หากคุณมีข้อสงสัยเกี่ยวกับประเภทของสายไฟที่ใช้ โปรดติดต่อผู้ให้บริการที่ได้รับอนุญาตของคุณ

สายไฟควรจะวางในตำแหน่งที่ไม่มีการเดินผ่านบ่อย ๆ หรือมีวัตถุใดกดทับหรือต้านทานไว้ และควรให้ความสนใจเป็นพิเศษกับปลั๊กไฟ เต้ารับไฟฟ้า และจุดที่สายไฟต่อกับผลิตภัณฑ์

ปลั๊ก DC ของแหล่งจ่ายไฟภายนอกของ HP

แผนภาพต่อไปนี้จะแสดงปลั๊ก DC ของพาวเวอร์ซัพพลาย HP ภายนอก

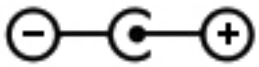

ประกาศเกี่ยวกับสายไฟของญี่ปุ่น

製品には、同梱された電源コードをお使い下さい。

同梱された電源コードは、他の製品では使用出来ません。

ข้อกำหนดสายไฟของญี่ปุ่น

สำหรับการใช้งานในประเทศญี่ปุ่น ให้ใช้เฉพาะสายไฟที่ได้รับพร้อมกับผลิตภัณฑ์นี้เท่านั้น

⚠ **ข้อควรระวัง:** อย่านำสายไฟที่ได้รับพร้อมกับผลิตภัณฑ์นี้ไปใช้กับผลิตภัณฑ์อื่น

อันตรายจากการถูกหนีบ

ใช้ประกาศนี้เพื่อเตือนเกี่ยวกับการได้รับบาดเจ็บจากการถูกหนีบที่อาจเกิดขึ้น

⚠ **คำเตือน!** ระมัดระวังพื้นที่ซึ่งมีอันตรายจากการถูกหนีบ อย่าให้นิ้วเข้าใกล้ชิ้นส่วนที่มีการขยับเข้าหากัน

การป้องกันขั้วต่อเสาอากาศโทรทัศน์

ประกาศด้านความปลอดภัยหลายฉบับอาจมีผลบังคับใช้กับขั้วต่อเสาอากาศโทรทัศน์

การต่อกราวด์เสาอากาศโทรทัศน์ภายนอก

หากเสาอากาศภายนอกหรือระบบเคเบิลถูกต่ออยู่กับเครื่อง สายอากาศหรือระบบเคเบิลจะต้องต่อกราวด์ทางไฟฟ้าถูกต้อง เพื่อป้องกันไฟกระชากและการเกิดไฟฟ้าสถิต

Article 810 ของ National Electrical Code, ANSI/NFPA 70 ระบุข้อมูลการต่อกราวด์ทางไฟฟ้าของโครงสร้างเสาวิทยุ หรือโครงสร้างรองรับ การต่อกราวด์สายนำสัญญาณขาเข้าไปยังชุดจ่ายสัญญาณของเสาอากาศ ขนาดของตัวนำกระแสลงกราวด์ ตำแหน่งของชุดจ่ายสัญญาณเสาอากาศ การต่อขั้วกราวด์ และเงื่อนไขเกี่ยวกับขั้วดิน

การป้องกันฟ้าผ่า

เพื่อเป็นการปกป้องผลิตภัณฑ์อีกชั้นจากฝนฟ้าคะนอง หรือในกรณีที่เครื่องไม่มีคนดูแลหรือไม่ได้ใช้งานเป็นเวลานาน ให้ปลดสายไฟเครื่องจากเต้ารับไฟฟ้าและปลดการเชื่อมต่อสายอากาศหรือระบบเคเบิล ทั้งนี้เพื่อป้องกันความเสียหายจากฟ้าผ่าและไฟกระชาก

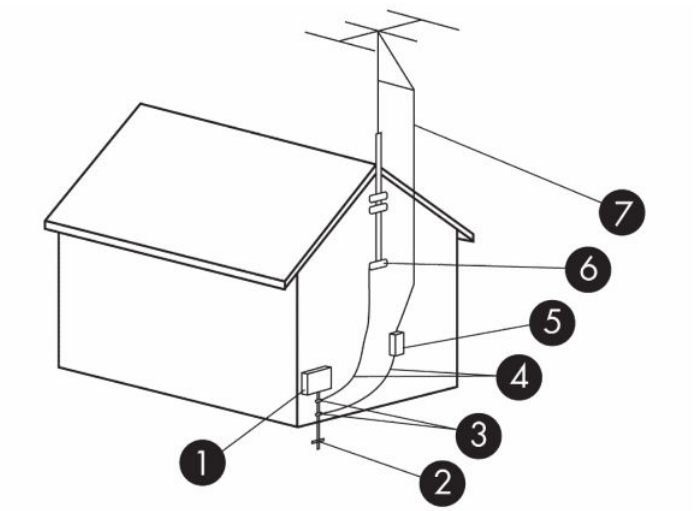

ตาราง 3-2 การต่อกราวด์เสาอากาศ

ข้อมูลอ้างอิง	ส่วนประกอบในการต่อกราวด์
1	อุปกรณ์ให้บริการทางไฟฟ้า
2	ระบบขั้วดินระบบบริการทางไฟฟ้า (NEC Art 250, Part III)
3	ตัวรัดกราวด์

ตาราง 3-2 การต่อกราวด์เสาอากาศ (ต่อ)

ข้อมูลอ้างอิง	ส่วนประกอบในการต่อกราวด์
4	ขั้วต่อกราวด์ (NEC Section 810.21)
5	ชุดจ่ายสัญญาณเสาอากาศ (NEC Section 810.20)
6	ตัวรัดกราวด์
7	สายสัญญาณเสาอากาศขาเข้า

หมายเหตุสำหรับผู้ติดตั้งระบบ CATV

ข้อความแจ้งเตือนนี้จัดทำไว้สำหรับผู้ที่ติดตั้งระบบ CATV ตามข้อ 820.93 ของ National Electric Code ซึ่งระบุหลักเกณฑ์การติดตั้งสายดินที่เหมาะสม และการต่อฉนวนป้องกันสายโคแอกเชียลเข้ากับระบบกราวด์ของอาคารให้ใกล้กับจุดที่เดินสายมากที่สุด

ประกาศเกี่ยวกับการเดินทาง

ใช้ประกาศนี้เพื่อเตือนเกี่ยวกับโอกาสในการได้รับบาดเจ็บจากชุดคอนเวิร์ทเตอร์แรงดันไฟฟ้า

⚠ **คำเตือน!** เพื่อลดความเสี่ยงจากไฟฟ้าช็อต การเกิดเพลิงไหม้ หรือความเสียหายต่ออุปกรณ์ อย่าพยายามจ่ายกำลังไฟไปยังคอมพิวเตอร์ด้วยชุดอุปกรณ์แปลงแรงดันไฟที่มีจำหน่ายสำหรับอุปกรณ์ไฟฟ้าทั่วไป

ประกาศเรื่องความปลอดภัยของจีน

HP 工作站使用安全手册

使用须知

欢迎使用惠普工作站，为了您及仪器的安全，请您务必注意如下事项：

1. 仪器要和地线相接，要使用有正确接地插头的电源线，使用中国国家规定的 220V 电源。
2. 避免高温和尘土多的地方，否则易引起仪器内部部件的损坏。
3. 避免接近高温，避免接近直接热源，如直射太阳光、暖气等其它发热体。
4. 不要有异物或液体落入机内，以免部件短路。
5. 不要将磁体放置于仪器附近。

警告

为防止火灾或触电事故，请不要将该机放置于淋雨或潮湿处

如果您按照以上步骤操作时遇到了困难，或想了解其它产品性能，请在以下网页上寻找相关信息：http://www.hp.com.cn

或联系我们

中国惠普有限公司
地址：北京朝阳区建国路 112 号中国惠普大厦
电话：010-65643888

ประกาศเรื่องความสูงของประเทศจีน

海拔警告仅适用于在海拔 2000m 以下地区使用的产品



海拔警告仅适用于在海拔 2000m 以下地区使用的产品。

ประกาศคำเตือนเกี่ยวกับเขตร้อนของจีน

热带警告仅适用于在非热带气候条件下使用的产品。



热带警告仅适用于在非热带气候条件下使用的产品。

การแจ้งเตือนเกี่ยวกับการเดินสายดินสำหรับผลิตภัณฑ์ที่มีเครื่องรับโทรทัศน์ในประเทศนอร์เวย์และสวีเดน

นอร์เวย์และสวีเดนจะต้องใช้ระบบแยกสัญญาณไฟฟ้าเมื่อเชื่อมต่อสายดิน

⚠ **ข้อควรระวัง:** เพื่อลดปัญหาด้านความปลอดภัยที่อาจเกิดขึ้น ให้ใช้ระบบแยกสัญญาณไฟฟ้าเมื่อเชื่อมต่อเข้ากับระบบแยกสายไฟ

ประกาศเกี่ยวกับสายตาของไต้หวัน

ประกาศเกี่ยวกับสายตาฉบับนี้ มีผลบังคับใช้กับผลิตภัณฑ์ในไต้หวัน

使用過度恐傷害視力

注意事項:

(1) 使用 30 分鐘請休息 10 分鐘。

(2) 未滿 2 歲幼兒不看螢幕，2 歲以上每天看螢幕不要超過 1 小時。

4 ประกาศเกี่ยวกับสิ่งแวดล้อม

บทนี้ระบุประกาศด้านสิ่งแวดล้อมและข้อมูลการปฏิบัติตามกฎระเบียบเฉพาะประเทศหรือเฉพาะพื้นที่ ประกาศบางอย่างอาจไม่มีผลบังคับใช้กับผลิตภัณฑ์ของคุณ

การรีไซเคิลฮาร์ดแวร์อิเล็กทรอนิกส์ บรรจุภัณฑ์ และแบตเตอรี่

HP ขอสนับสนุนให้ลูกค้ารีไซเคิลฮาร์ดแวร์อิเล็กทรอนิกส์ที่ใช้แล้ว บรรจุภัณฑ์ตลับหมึกของ HP และแบตเตอรี่แบบชาร์จได้

สำหรับข้อมูลเพิ่มเติมเกี่ยวกับโครงการรีไซเคิล โปรดไปที่http://www.hp.com/recycle

สำหรับข้อมูลเกี่ยวกับการรีไซเคิลผลิตภัณฑ์ในญี่ปุ่น โปรดดู http://www.hp.com/jp/hardwarerecycle/

การทิ้งอุปกรณ์ที่หมดอายุการใช้งานโดยผู้ใช้

ใช้ประกาศฉบับนี้เพื่ออธิบายไอคอนที่เชื่อมโยงกับการกำจัดของเสีย

ตาราง 4-1 ไอคอนการกำจัดอุปกรณ์ที่หมดอายุและคำอธิบาย

ไอคอน	คำอธิบาย
	สัญลักษณ์นี้หมายความว่า อย่ากำจัดผลิตภัณฑ์ของคุณรวมกับขยะอื่น ๆ ในบ้านเรือน แต่ควรป้องกันสุขภาพและรักษาสภาพแวดล้อมด้วยการนำเศษซากอุปกรณ์ไปยังจุดรวบรวมที่กำหนดไว้สำหรับการรีไซเคิลเศษซากอุปกรณ์ไฟฟ้าและอิเล็กทรอนิกส์ หากต้องการข้อมูลเพิ่มเติม โปรดติดต่อศูนย์บริการกำจัดขยะในบ้านเรือน หรือไปที่ http://www.hp.com/recycle

การทิ้งแบตเตอรี่อัลคาไลน์ในบราซิล

Não descarte o produto eletrônico em lixo comum



Este produto eletroeletrônico e seus componentes não daven ser descartados no lixo comum, pois embora estejam em conformidade com padrões mundiais de restrição a substâncias nocivas, podem conter, ainda que em quantidades mínimas, substâncias impactantes ao meio ambiente. Ao final da vida útil deste produto, o usuário deverá entregá-lo à HP. A não observância dessa orientação sujeitará o infrator às sanções previstas em lei. Após o uso, as pilhas e/ou baterias dos produtos HP deverão ser entregues ao estabelecimento comercial ou rede de assistência técnica autorizada pela HP.

Para maiores informações , inclusive sobre os pontos de recebimento, acesse: http://www.hp.com.br/reciclar

ข้อมูลการรีไซเคิลฮาร์ดแวร์ของบราซิล

Não descarte o produto eletrônico em lixo comum



Este produto eletroeletrônico e seus componentes não daven ser descartados no lixo comum, pois embora estejam em conformidade com padrões mundiais de restrição a substâncias nocivas, podem conter, ainda que em quantidades mínimas, substâncias impactantes ao meio ambiente. Ao final da vida útil deste produto, o usuário deverá entregá-lo à HP. A não observância dessa orientação sujeitará o infrator às sanções previstas em lei. Após o uso, as pilhas e/ou baterias dos produtos HP deverão ser entregues ao estabelecimento comercial ou rede de assistência técnica autorizada pela HP.

Para maiores informações , inclusive sobre os pontos de recebimento, acesse: http://www.hp.com.br/reciclar

ฉลาก France Triman WEEE และฉลากรีไซเคิล

ใช้ประกาศนี้เพื่ออธิบายไอคอนที่เชื่อมโยงกับการรีไซเคิล



ประกาศเกี่ยวกับการกำจัดขยะและรีไซเคิลสำหรับประเทศเกาหลี

한국 전자제품 폐기 및 재활용 방법

전자 기기 폐기물은 전자/전기 장비를 재활용할 수 있도록 지정된 HP 수거물 센터에 전달하거나 E-순환거버넌스(http://www.k-erc.or.kr/)를 통해 무상 회수 및 재활용이 진행됩니다. 자세한 내용은 E-순환 거버넌스 혹은 HP 서비스 센터에 문의하거나 웹사이트 www.hp.com/recycle을 참조하십시오.

ข้อมูลการรีไซเคิลแบตเตอรี่ในไต้หวัน

ประกาศนี้จะแสดงระเบียบข้อบังคับด้านการผลิตและรีไซเคิลแบตเตอรี่ในไต้หวัน

ตาราง 4-2 ไอคอนรีไซเคิลแบตเตอรี่ประเทศไต้หวันและคำอธิบาย

ไอคอน	คำอธิบาย
	EPA ของไต้หวันกำหนดให้ผู้ผลิตหรือผู้นำเข้าแบตเตอรี่แห้งต้องระบุสัญลักษณ์การเรียกคืนเอาไว้บนแบตเตอรี่ที่ใช้ในการจำหน่าย การจ่ายแจก หรือการส่งเสริมการตลาดต่าง ๆ ทั้งนี้เป็นไปตามมาตรา 15 ของพระราชบัญญัติการกำจัดของเสีย โปรดติดต่อผู้รับรีไซเคิลในไต้หวันเพื่อการกำจัดทิ้งแบตเตอรี่อย่างเหมาะสม

ข้อบังคับ WEEE ของตุรกี

Türkiye Cumhuriyeti: AEEE Yönetmeliğine Uygundur

การรับรอง ENERGY STAR® (เฉพาะบางผลิตภัณฑ์เท่านั้น)

ENERGY STAR เป็นโปรแกรมอาสาสมัครของสำนักงานปกป้องสิ่งแวดล้อมสหรัฐอเมริกา (U.S. Environmental Protection Agency) ที่ช่วยให้ธุรกิจและบุคคลทั่วไปประหยัดทั้งค่าใช้จ่าย และปกป้องสภาพอากาศของเราผ่านประสิทธิภาพด้านพลังงานที่เหนือกว่า

ผลิตภัณฑ์ที่ขอรับ ENERGY STAR ป้องกันการปล่อยก๊าซเรือนกระจกตามเกณฑ์ประสิทธิภาพหรือข้อกำหนดด้านพลังงานอย่างเคร่งครัด โดยสำนักงานปกป้องสิ่งแวดล้อมสหรัฐอเมริกา ในฐานะพันธมิตรของ ENERGY STAR ทาง HP Inc. จึงได้ปฏิบัติตามกระบวนการรับรองคุณภาพผลิตภัณฑ์ขั้นสูงของ EPA จากสหรัฐฯ เพื่อให้มั่นใจได้ว่าผลิตภัณฑ์ที่มีเครื่องหมายโลโก้ ENERGY STAR มีคุณสมบัติตามข้อกำหนด ENERGY STAR และเป็นไปตามแนวทาง ENERGY STAR ที่กำหนดไว้ โลโก้ต่อไปนี้ปรากฏบนคอมพิวเตอร์ทุกเครื่องที่มีคุณสมบัติตามข้อกำหนด ENERGY STAR:



ข้อกำหนดสำคัญของ ENERGY STAR สำหรับผลิตภัณฑ์คอมพิวเตอร์ คือ คุณลักษณะการจัดการพลังงานที่ลดการใช้พลังงานลงอย่างมากเมื่อผลิตภัณฑ์ไม่ได้ถูกใช้งาน การจัดการพลังงานทำให้คอมพิวเตอร์เข้าสู่โหมด "สลีป" ที่ใช้พลังงานต่ำหรือโหมดพลังงานต่ำอื่น ๆ หลังไม่มีการใช้งานตามระยะเวลาที่กำหนดโดยอัตโนมัติ คุณลักษณะการจัดการพลังงานได้ถูกตั้งค่าล่วงหน้าดังต่อไปนี้เมื่อคอมพิวเตอร์กำลังทำงานบนแหล่งจ่ายไฟ AC:

ตาราง 4-3 จะมีคุณลักษณะการจัดการพลังงานที่ตั้งค่าไว้ล่วงหน้าแล้ว ขณะที่คอมพิวเตอร์ใช้พลังงาน AC

ประเภทของคอมพิวเตอร์	เวลาในการเปิดใช้งานโหมดสลีปจอแสดงผล	เวลาในการเปิดใช้งานโหมดสลีปคอมพิวเตอร์ (นาที)	ออกจากโหมดสลีป
โน้ตบุ๊ก, เวิร์กสเตชันพกพา	น้อยกว่าหรือเท่ากับ 15 นาที (แล้วแต่รุ่น)	น้อยกว่าหรือเท่ากับ 30 นาที (แล้วแต่รุ่น)	ผลิตภัณฑ์จะออกจากโหมดสลีปเมื่อกดปุ่มเปิดปิด/ประหยัดพลังงาน หากเปิดใช้งาน Wake-on-Lan (WOL) ระบบสามารถออกจากโหมดสลีปเพื่อตอบสนองต่อสัญญาณเครือข่าย
แท็บเล็ต/Slate	น้อยกว่าหรือเท่ากับ 1 นาที	ไม่เกี่ยวข้อง	ไม่เกี่ยวข้อง
คอมพิวเตอร์เดสก์ทอป คอมพิวเตอร์เดสก์ทอปที่ใช้ร่วมกัน เวิร์กสเตชัน	น้อยกว่าหรือเท่ากับ 15 นาที (แล้วแต่รุ่น)	น้อยกว่าหรือเท่ากับ 30 นาที (แล้วแต่รุ่น)	ผลิตภัณฑ์จะออกจากโหมดสลีปเมื่อผู้ใช้โต้ตอบกับอุปกรณ์อินพุตใด ๆ รวมถึงเมาส์หรือแป้นพิมพ์ หากเปิดใช้งาน Wake-on-Lan (WOL) ระบบสามารถออกจากโหมดสลีปเพื่อตอบสนองต่อสัญญาณเครือข่าย

ตาราง 4-3 จะมีคุณลักษณะการจัดการพลังงานที่ตั้งค่าไว้ล่วงหน้าแล้ว ขณะที่คอมพิวเตอร์ใช้พลังงาน AC (ต่อ)

ประเภทของคอมพิวเตอร์	เวลาในการเปิดใช้งานโหมดสลีปจอแสดงผล	เวลาในการเปิดใช้งานโหมดสลีปคอมพิวเตอร์ (นาที)	ออกจากโหมดสลีป
ธินไคลเอนท์	น้อยกว่าหรือเท่ากับ 15 นาที (แล้วแต่รุ่น)	น้อยกว่าหรือเท่ากับ 30 นาทีเมื่อโหมดสลีปได้รับการสนับสนุนโดยระบบปฏิบัติการ (แตกต่างกันไปตามรุ่น)	เมื่อโหมดสลีปได้รับการสนับสนุนโดยระบบปฏิบัติการ ผลิตภัณฑ์จะออกจากโหมดสลีปเมื่อผู้ใช้โต้ตอบกับอุปกรณ์อินพุตใด ๆ รวมถึงเมาส์หรือแป้นพิมพ์ หากเปิดใช้งาน Wake-on-Lan (WOL) ระบบสามารถออกจากโหมดสลีปเพื่อตอบสนองต่อสัญญาณเครือข่าย

สำหรับคอมพิวเตอร์ที่สนับสนุนโปรไฟล์การใช้งานแบบใช้งานอยู่เสมอ เชื่อมต่ออยู่เสมอ ซึ่งเข้าถึงอินเทอร์เน็ตในโหมดพลังงานต่ำอื่นที่มี (เช่นแท็บเล็ตและ Slate) เช่น โหมดอยู่นิ่งสั้นหรือยาว (ตามที่ระบุไว้ในข้อกำหนดของโปรแกรมคอมพิวเตอร์ ENERGY STAR) ที่ให้มา ซึ่งใช้พลังงานเพียงเล็กน้อย (< / = 10 วัตต์) และเมื่อนำมาใช้ จะยืดอายุการใช้งานแบตเตอรี่ของผลิตภัณฑ์ได้ ทางเลือกโหมดพลังงานต่ำต่อไปนี้เป็นแบบไดนามิก โดยที่โหมดสลีปจอแสดงผลจะทำงานภายใน 1 นาทีเมื่อผู้ใช้ไม่ใช้งาน

คอมพิวเตอร์ออกจากโหมดสลีปเมื่อกดปุ่มเปิดปิด/ประหยัดพลังงาน เมื่อใช้งานคุณลักษณะ Wake On LAN (WOL) คอมพิวเตอร์จะออกจากโหมดสลีปเพื่อตอบสนองต่อสัญญาณเครือข่าย

ข้อมูลเพิ่มเติมเกี่ยวกับการประหยัดพลังงานและการประหยัดต้นทุนของคุณลักษณะการจัดการพลังงานอยู่บนเว็บไซต์การจัดการพลังงาน EPA ENERGY STAR ที่http://www.energystar.gov/powermanagement

ข้อมูลเพิ่มเติมเกี่ยวกับโปรแกรม ENERGY STAR และประโยชน์ของโปรแกรมต่อสิ่งแวดล้อมมีอยู่บนเว็บไซต์ EPA ENERGY STAR ที่ http://www.energystar.gov

ENERGY STAR และเครื่องหมายของ ENERGY STAR เป็นเครื่องหมายการค้าจดทะเบียนอันเป็นกรรมสิทธิ์ของสำนักงานปกป้องสิ่งแวดล้อมสหรัฐอเมริกา

สารเคมี

HP ยึดมั่นในการแจ้งข่าวสารต่อลูกค้าเกี่ยวกับสารเคมีในผลิตภัณฑ์ของเรา ตามที่จำเป็นต้องปฏิบัติตามข้อกำหนดทางกฎหมาย เช่น REACH (Regulation EC No 1907/2006 ของสภาและรัฐสภายุโรป)

สามารถอ่านรายงานข้อมูลด้านสารเคมีของผลิตภัณฑ์นี้ได้ที่ http://www.hp.com/go/reach

วัสดุที่มีสารเปอร์คลอเรตอาจต้องมีการจัดการแบบพิเศษ

แบตเตอรี่นาฬิกาตามเวลาจริงของคอมพิวเตอร์นี้อาจมีสารเปอร์คลอเรต และอาจต้องใช้การจัดการเป็นพิเศษเมื่อทำการรีไซเคิลหรือกำจัดทิ้งในแคลิฟอร์เนีย

ดูที่ http://www.dtsc.ca.gov/hazardouswaste/perchlorate/

ประกาศเกี่ยวกับสิ่งแวดล้อมของจีน

回收信息说明

惠普公司对废弃的电子计算机（笔记本电脑）提供回收服务，更多信息请登陆

http://www8.hp.com/us/en/hp-information/environment/product-recycling.html

环境标志信息

微型计算机(台式计算机,笔记本电脑等)及显示器在中国环境标志认证产品范围内,环境标志表明该产品不仅品质合格,而且在生产,使用和回收处理中都符合特定的环境保护要求,与同类产品相比,既有低毒少害,节约资源等环保优势,此外获得中国环境标志认证的产品售后三年内均可在各服务中心选择维修或更换部件,也可通过更换更高性能的零部件或模块实现硬件升级。

特别提醒

如您需要确认本产品处于零能耗状态,请按下电源关闭按钮,并将插头从电源插座断开。

ฉลากพลังงานสำหรับพีซีในประเทศจีน

ประเทศจีนกำหนดให้ใช้ประกาศด้านการประหยัดพลังงานฉบับนี้

ตาม "ระเบียบข้อบังคับเกี่ยวกับการใช้งานฉลากพลังงานในประเทศจีนสำหรับไมโครคอมพิวเตอร์" ไมโครคอมพิวเตอร์เครื่องนี้จึงมีฉลากประสิทธิภาพพลังงาน ระดับประสิทธิภาพพลังงาน (การใช้พลังงานทั่วไป - TEC (Typical Energy Consumption)) และประเภทผลิตภัณฑ์ที่แสดงบนฉลากจะถูกกำหนดและคำนวณตามมาตรฐาน GB28380-2012

1. ระดับประสิทธิภาพพลังงาน

   ระดับประสิทธิภาพพลังงานจะถูกกำหนดโดยมาตรฐานด้วยการคำนวณระดับการใช้พลังงานพื้นฐานพร้อมด้วยการใช้พลังงานสำหรับส่วนประกอบเพิ่มเติมอื่น ๆ ทั้งหมด เช่น การ์ดหน่วยความจำ และการ์ดแสดงผล สำหรับระดับประสิทธิภาพพลังงานของผลิตภัณฑ์ TEC ไม่ควรมีค่าเกินจากที่ระบุไว้ในตารางต่อไปนี้:

   ตาราง 4-4 ค่าการใช้พลังงานทั่วไป (TEC)

ประเภทผลิตภัณฑ์		TEC (กิโลวัตต์ชั่วโมง)		
		ระดับ 1	ระดับ 2	ระดับ 3
ไมโครคอมพิวเตอร์แบบเดสก์ท็อป, AIO	หมวดหมู่ A	98.0 + ∑Efa	148.0 + ∑Efa	198.0 + ∑Efa
	หมวดหมู่ B	125.0 + ∑Efa	175.0 + ∑Efa	225.0 + ∑Efa
	หมวดหมู่ C	159.0 + ∑Efa	209.0 + ∑Efa	259.0 + ∑Efa

ตาราง 4-4 ค่าการใช้พลังงานทั่วไป (TEC) (ต่อ)

ประเภทผลิตภัณฑ์		TEC (กิโลวัตต์ชั่วโมง)		
	หมวดหมู่ D	184.0 + ∑Efa	234.0 + ∑Efa	284.0 + ∑Efa
คอมพิวเตอร์แบบพกพา	หมวดหมู่ A	20.0 + ∑Efa	35.0 + ∑Efa	45.0 + ∑Efa
	หมวดหมู่ B	26.0 + ∑Efa	45.0 + ∑Efa	65.0 + ∑Efa
	หมวดหมู่ C	54.5 + ∑Efa	75.0 + ∑Efa	123.5 + ∑Efa

หมายเหตุ: ∑Efa เป็นผลรวมของปัจจัยพลังงานสำหรับการใช้งานเพิ่มเติมของผลิตภัณฑ์

2. การใช้พลังงานทั่วไป

ตัวเลขการใช้พลังงานที่แสดงบนฉลากเป็นข้อมูลที่มีการวัดจากการกำหนดค่าอ้างอิงซึ่งครอบคลุมการกำหนดค่าทั้งหมดในอุปกรณ์ที่มีการลงทะเบียนไว้ ซึ่งมีการเลือกไว้ตาม “ระเบียบข้อบังคับเกี่ยวกับการใช้งานฉลากพลังงานในประเทศจีนสำหรับไมโครคอมพิวเตอร์” ดังนั้น ระดับการใช้พลังงานตามจริงของไมโครคอมพิวเตอร์เครื่องนี้อาจต่างจากข้อมูล TEC ที่ปรากฏบนฉลาก

3. หมวดหมู่ผลิตภัณฑ์

หมวดหมู่ผลิตภัณฑ์จะถูกกำหนดโดยมาตรฐานตามการกำหนดค่าของไมโครคอมพิวเตอร์ การจำแนกหมวดหมู่ผลิตภัณฑ์เป็นไปตามระเบียบข้อบังคับในตารางต่อไปนี้:

ตาราง 4-5 หมวดหมู่ผลิตภัณฑ์และคำอธิบายการกำหนดค่า

ประเภทผลิตภัณฑ์	คำอธิบายการกำหนดค่า	
	ไมโครคอมพิวเตอร์แบบเดสก์ท็อป, AIO	คอมพิวเตอร์แบบพกพา
หมวดหมู่ A	ไมโครคอมพิวเตอร์แบบเดสก์ท็อป และ AIO ที่การกำหนดค่าไม่อยู่ในขอบเขตของหมวดหมู่ B C และ D	คอมพิวเตอร์แบบพกพาที่การกำหนดค่าไม่อยู่ในขอบเขตของหมวดหมู่ B และ C
ประเภท B	แกนหลักประมวลผลของซีพียูที่ 2 แกน และหน่วยความจำระบบไม่น้อยกว่า 2 กิกะไบต์	GPU แบบแยก
หมวดหมู่ C	CPU มากกว่า 2 คอร์ พร้อมด้วยอย่างน้อยหนึ่งคุณลักษณะต่อไปนี้: 1. หน่วยความจำระบบที่ไม่น้อยกว่า 2 GB 2. GPU แบบแยก	ผลิตภัณฑ์ที่มี CPU ไม่น้อยกว่า 2 คอร์ หน่วยความจำระบบที่ไม่น้อยกว่า 2 GB, GPU แบบแยกที่มีความกว้างของบัฟเฟอร์เฟรมไม่น้อยกว่า 128 บิต
หมวดหมู่ D	CPU มากกว่า 4 คอร์ พร้อมด้วยอย่างน้อยหนึ่งคุณลักษณะต่อไปนี้: 1. หน่วยความจำระบบที่ไม่น้อยกว่า 4 GB 2. GPU แบบแยกที่มีความกว้างของบัฟเฟอร์เฟรมไม่น้อยกว่า 128 บิต	

สำหรับรายละเอียดเพิ่มเติมเกี่ยวกับข้อมูลจำเพาะ โปรดดูมาตรฐาน GB28380-2012

本机根据《微型计算机能源效率标识实施规则》的要求加施中国能效标识。能效标识中显示的能效等级、典型能源消耗和产品类型均根据《微型计算机能效限定值及能效等级》(GB28380-2012)的要求确定。对上述标识内容的说明如下:

1. 能效等级

微型计算机的能效等级由基础能源消耗值和附加功能功耗因子之和决定。微型计算机能效各等级的典型能源消耗应不大于下表的规定

微型计算机类型			能源消耗(千瓦时)		
			1	2	3
	台式微型计算机及	A 类	98.0+ΣEfa	148.0+ΣEfa	198.0+ΣEfa
一体机		B 类	125.0+ΣEfa	175.0+ΣEfa	225.0+ΣEfa
		C 类	159.0+ΣEfa	209.0+ΣEfa	259.0+ΣEfa
		D 类	184.0+ΣEfa	234.0+ΣEfa	284.0+ΣEfa
	便携式	A 类	20.0+ΣEfa	35.0+ΣEfa	45.0+ΣEfa
计算机		B 类	26.0+ΣEfa	45.0+ΣEfa	65.0+ΣEfa
		C 类	54.5+ΣEfa	75.0+ΣEfa	123.5+ΣEfa
注：ΣEfa 为微型计算机附加功能功耗因子之和					

2. 典型能源消耗

典型能源消耗值代表一个备案单元中，符合《微型计算机能源效率标识实施规则》要求的代表性规格型号产品的数值。因此，本机的典型能源消耗值可能与其所加施的能效标识中所示的典型能源消耗值不一致。

3. 产品类型

产品类型根据微型计算机的配置确定。参见下表：

类型	配置说明	
	台式微型计算机及一体机	便携式计算机
A 类	下列 B 类、C 类、D 类配置以外的台式微型计算机及一体机	下列 B 类、C 类配置以外的便携式计算机
B 类	中央处理器（CPU）物理核心数为 2，系统内存大于等于 2GB	具有独立图形显示单元（GPU）
C 类	中央处理器（CPU）物理核心数大于 2，且至少具有以下特征中的一条 a. a）系统内存大于等于 2GB； b. 独立图形显示单元（GPU）	中央处理器（CPU）物理核心数大于等于 2，系统内存大于等于 2GB，具有独立图形显示单元（GPU）且显存位宽大于等于 128 位.
D 类	中央处理器（CPU）物理核心数大于等于 4，且至少具有以下特征中的一条： a. 系统内存大于等于 4GB； b. 具有独立图形显示单元（GPU）且显存位宽大于等于 128 位	

关于标识内容的更详细技术信息，请参考《微型计算机能效限定值及能效等级》（GB28380-2012）

RoHS ของจีน

จีนใช้ประกาศต่อไปนี้ในส่วนของ RoHS

笔记本电脑和平板电脑产品中有害物质或元素的名称及含量

根据中国《电器电子产品有害物质限制使用管理办法》





ตาราง 4-6 **产品中有害物质或元素的名称及含量 根据中国《电器电子产品有害物质限制使用管理办法》**

	有害物质					
部件名称	**铅 (Pb)**	**汞 (Hg)**	**镉 (Cd)**	**六价铬 (Cr(VI))**	**多溴联苯 (PBB)**	**多溴二苯醚 (PBDE)**
电池	X	O	O	O	O	O
线缆	X	O	O	O	O	O
摄像头	X	O	O	O	O	O
机箱/其他	X	O	O	O	O	O
闪存读卡器	X	O	O	O	O	O
软盘驱动器	X	O	O	O	O	O
硬盘驱动器	X	O	O	O	O	O
耳机	X	O	O	O	O	O
I/O PCA	X	O	O	O	O	O
键盘	X	O	O	O	O	O
液晶显示器 (LCD) 面板	X	O	O	O	O	O
介质（CD/DVD/软盘）	O	O	O	O	O	O
内存	X	O	O	O	O	O
主板、处理器、散热器	X	O	O	O	O	O
鼠标	X	O	O	O	O	O
光盘驱动器	X	O	O	O	O	O
对接设备选件	X	O	O	O	O	O
电源适配器	X	O	O	O	O	O
电源	X	O	O	O	O	O

ตาราง 4-6 产品中有害物质或元素的名称及含量 根据中国《电器电子产品有害物质限制使用管理办法》(ต่อ)

	有害物质					
部件名称	铅 (Pb)	汞 (Hg)	镉 (Cd)	六价铬 (Cr(VI))	多溴联苯 (PBB)	多溴二苯醚 (PBDE)
电源组	X	O	O	O	O	O
投影仪	X	O	O	O	O	O
遥控器	X	O	O	O	O	O
智能卡/Java™ 读卡器	X	O	O	O	O	O
扬声器(外置)	X	O	O	O	O	O
电视调谐器	X	O	O	O	O	O
USB 闪存驱动器	X	O	O	O	O	O
USB 集线器	X	O	O	O	O	O
网络摄像头	X	O	O	O	O	O
无线接收器	X	O	O	O	O	O
无线网卡	X	O	O	O	O	O
本表格依据 SJ/T 11364 的规定编制。 O:表示该有害物质在该部件所有均质材料中的含量均在 GB/T 26572 规定的限量要求以下。 X:表示该有害物质至少在该部件的某一均质材料中的含量超出 GB/T 26572 规定的限量要求。 此表中所有名称中含 "X" 的部件均符合中国 RoHS 达标管理目录限用物质应用例外清单的豁免。 此表中所有名称中含 "X" 的部件均符合欧盟 RoHS 立法。 注:环保使用期限的参考标识取决于产品正常工作的温度和湿度等条件						

台式机、瘦客户端、个人工作站、一体机和销售点终端产品中有害物质或元素的名称及含量

根据中国《电器电子产品有害物质限制使用管理办法》





ตาราง 4-7 产品中有害物质或元素的名称及含量 根据中国《电器电子产品有害物质限制使用管理办法》

	有害物质					
部件名称	铅 (Pb)	汞 (Hg)	镉 (Cd)	六价铬 (Cr(VI))	多溴联苯 (PBB)	多溴二苯醚 (PBDE)
电池	X	O	O	O	O	O
线缆	X	O	O	O	O	O
摄像头	X	O	O	O	O	O
机箱/其他	X	O	O	O	O	O
风扇	X	O	O	O	O	O
闪存读卡器	X	O	O	O	O	O
软盘驱动器	X	O	O	O	O	O
硬盘驱动器	X	O	O	O	O	O
耳机	X	O	O	O	O	O
散热器	X	O	O	O	O	O
I/O PCA	X	O	O	O	O	O
键盘	X	O	O	O	O	O
液晶显示器 (LCD) 面板	X	O	O	O	O	O
介质（CD/DVD/软盘）	O	O	O	O	O	O
内存	X	O	O	O	O	O
主板、处理器、散热器	X	O	O	O	O	O
鼠标	X	O	O	O	O	O
光驱	X	O	O	O	O	O
对接设备选件	X	O	O	O	O	O
电源适配器	X	O	O	O	O	O
电源	X	O	O	O	O	O
投影仪	X	O	O	O	O	O
遥控器	X	O	O	O	O	O
智能卡/Java™ 读卡器	X	O	O	O	O	O
固态驱动器	X	O	O	O	O	O
扬声器（外置）	X	O	O	O	O	O
触控笔	X	O	O	O	O	O
触控板	X	O	O	O	O	O
电视调谐器	X	O	O	O	O	O

ตาราง 4-7 产品中有害物质或元素的名称及含量 根据中国《电器电子产品有害物质限制使用管理办法》(ต่อ)

	有害物质					
部件名称	铅 (Pb)	汞 (Hg)	镉 (Cd)	六价铬 (Cr(VI))	多溴联苯 (PBB)	多溴二苯醚 (PBDE)
USB 闪存驱动器	X	O	O	O	O	O
USB 集线器	X	O	O	O	O	O
网络摄像头	X	O	O	O	O	O
无线接收器	X	O	O	O	O	O
无线网卡	X	O	O	O	O	O
3D 捕获台/转盘	X	O	O	O	O	O
本表格依据 SJ/T 11364 的规定编制。 O: 表示该有害物质在该部件所有均质材料中的含量均在 GB/T 26572 规定的限量要求以下。 X: 表示该有害物质至少在该部件的某一均质材料中的含量超出 GB/T 26572 规定的限量要求。 此表中所有名称中含 "X" 的部件均符合中国 RoHS 达标管理目录限用物质应用例外清单的豁免。 此表中所有名称中含 "X" 的部件均符合欧盟 RoHS 立法。 注: 环保使用期限的参考标识取决于产品正常工作的温度和湿度等条件						

台灣針對筆記型電腦和平板電腦的有害物質限制使用管理辦法 (RoHS)

限用物質含有情況標示聲明書

Declaration of the Presence Condition of the Restricted Substances Marking

ตาราง 4-8 限用物質含有情況標示聲明書 Declaration of the Presence Condition of the Restricted Substances Marking

限用物質及其化學符號 Restricted substances and its chemical symbols						
單元 Unit	鉛 Lead (Pb)	汞 Mercury (Hg)	鎘 Cadmium (Cd)	六價鉻 Hexavalent chromium (Cr^{+6})	多溴聯苯 Polybrominated biphenyls (PBB)	多溴二苯醚 Polybrominated diphenyl ethers (PBDE)
纜線 Cables	–	○	○	○	○	○
機殼/其他 Chassis/Other	–	○	○	○	○	○
輸入/輸出印刷電路組件 I/O PCAs	–	○	○	○	○	○

ตาราง 4-8 限用物質含有情況標示聲明書 Declaration of the Presence Condition of the Restricted Substances Marking (ต่อ)

限用物質及其化學符號 Restricted substances and its chemical symbols						
液晶顯示器 (LCD) 面板 Liquid crystal display (LCD) panel	–	○	○	○	○	○
記憶體 Memory	○	○	○	○	○	○
主機板、處理器、散熱器 Motherboard, processor, heat sinks	–	○	○	○	○	○
電源組 Power pack	–	○	○	○	○	○
電源供應器 Power supply	–	○	○	○	○	○
儲存裝置 Storage Devices	–	○	○	○	○	○
無線裝置 Wireless Devices	–	○	○	○	○	○

備考 1:「超出 0.1 %」及「超出 0.01 %」係指限用物質之百分比含量超出百分比含量基準值。

Note 1: "Exceeding 0.1 wt %" and "exceeding 0.01 wt %" indicate that the percentage content of the restricted substance exceeds the reference percentage value of presence condition.

備考 2:「○」係指該項限用物質之百分比含量未超出百分比含量基準值。

Note 2: "○" indicates that the percentage content of the restricted substance does not exceed the percentage of reference value of presence.

備考 3:「–」係指該項限用物質為排除項目。

Note 3: The "–" indicates that the restricted substance corresponds to the exemption.

若要取得最新版使用指南，請前往 http://www.hp.com/support，並依照指示尋找您的產品。然後選取「使用手冊」。

To access the latest user guides, go to http://www.hp.com/support, and follow the instructions to find your product. Then select **Manuals**.

台灣針對桌上型電腦、精簡型電腦、個人工作站、一體成形電腦及銷售點終端機的有害物質限制使用管理辦法 (RoHS)

限用物質含有情況標示聲明書

Declaration of the Presence Condition of the Restricted Substances Marking

ตาราง 4-9 **限用物質含有情況標示聲明書 Declaration of the Presence Condition of the Restricted Substances Marking**

限用物質及其化學符號 Restricted substances and its chemical symbols						
單元 Unit	**鉛 Lead (Pb)**	**汞 Mercury (Hg)**	**鎘 Cadmium (Cd)**	**六價鉻 Hexavalent chromium (Cr^{+6})**	**多溴聯苯 Polybrominated biphenyls (PBB)**	**多溴二苯醚 Polybrominated diphenyl ethers (PBDE)**
纜線 Cables	–	○	○	○	○	○
機座/其他 Chassis/Other	–	○	○	○	○	○
輸入/輸出印刷電路組件 I/O PCAs	–	○	○	○	○	○
液晶顯示器 (LCD) 面板 Liquid crystal display (LCD) panel (for AIO only)	–	○	○	○	○	○
記憶體 Memory	○	○	○	○	○	○
主機板、處理器、散熱器 Motherboard, processor, heat sinks	–	○	○	○	○	○
電源供應器 Power supply	–	○	○	○	○	○
儲存裝置 Storage Devices	–	○	○	○	○	○

備考 1:「超出 0.1 %」及「超出 0.01 %」係指限用物質之百分比含量超出百分比含量基準值。

Note 1: "Exceeding 0.1 wt %" and "exceeding 0.01 wt %" indicate that the percentage content of the restricted substance exceeds the reference percentage value of presence condition.

備考 2:「○」係指該項限用物質之百分比含量未超出百分比含量基準值。

Note 2: "○" indicates that the percentage content of the restricted substance does not exceed the percentage of reference value of presence.

備考 3:「–」係指該項限用物質為排除項目。

Note 3: The "–" indicates that the restricted substance corresponds to the exemption.

若要取得最新版使用指南，請前往 http://www.hp.com/support，並依照指示尋找您的產品。然後選取「使用手冊」。

To access the latest user guides, go to http://www.hp.com/support, and follow the instructions to find your product. Then select **Manuals**.

การจำกัดการใช้สารอันตรายของอินเดีย (RoHS)

ผลิตภัณฑ์นี้ ตลอดจนวัสดุสิ้นเปลืองที่เกี่ยวข้องและอะไหล่ ล้วนสอดคล้องกับข้อกำหนดเกี่ยวกับการลดการใช้สารอันตรายสำหรับ "กฎเกณฑ์เกี่ยวกับขยะอิเล็กทรอนิกส์ของอินเดีย (India E-waste Rule) ปี 2016"

ซึ่งไม่รวมสารตะกั่ว ปรอท สารเฮกซาวาเลนต์โครเมียม โพลีบรอมมิเนตไบเฟนิล หรือ โพลีบรอมมิเนตไดเฟนิล อีเธอร์ ที่ระดับความเข้มข้นเกิน 0.1% ของน้ำหนัก และ 0.01% ของน้ำหนักสำหรับแคดเมียม เว้นแต่เป็นข้อยกเว้นที่กำหนดในตารางที่ 2 ของกฎข้อบังคับ

ข้อมูลสำหรับข้อบังคับของคณะกรรมการสหภาพยุโรป 1275/2008

สหภาพยุโรปกำหนดให้มีการใช้ประกาศเกี่ยวกับการใช้พลังงานนี้

เมื่อต้องการค้นหาข้อมูลการใช้พลังงานของผลิตภัณฑ์ รวมถึงเมื่อผลิตภัณฑ์อยู่ในสถานะสแตนด์บายบนเครือข่ายโดยที่พอร์ตเครือข่ายแบบใช้สายทั้งหมดเชื่อมต่อและอุปกรณ์ไร้สายเชื่อมต่อ ดูหัวข้อ P14 "ข้อมูลเพิ่มเติม" ของคำแถลง IT ECO ของผลิตภัณฑ์ที่ http://www.hp.com/hpinfo/globalcitizenship/environment/productdata/itecodesktop-pc.html

เมื่อใช้ได้ เปิดใช้งาน และปิดใช้งานเครือข่ายไร้สายโดยใช้คำแนะนำที่มีอยู่ในคู่มือผู้ใช้ผลิตภัณฑ์หรือระบบปฏิบัติการ นอกจากนี้ยังมีข้อมูลที่ http://www.hp.com/support

แถลงการณ์ IT ECO

ใช้ลิงก์เหล่านี้เพื่อระบุตำแหน่งของแถลงการณ์ IT ECO

คอมพิวเตอร์โน้ตบุ๊กหรือแท็บเล็ต

http://www.hp.com/hpinfo/globalcitizenship/environment/productdata/iteconotebook-o.html

พีซีเดสก์ท็อปและ Thin Client

http://www.hp.com/hpinfo/globalcitizenship/environment/productdata/itecodesktop-pc.html?jumpid=reg_R1002_U

เวิร์กสเตชัน

http://www.hp.com/hpinfo/globalcitizenship/environment/productdata/itecoworkstatio.html

ประกาศการจำกัดการใช้สารอันตรายของญี่ปุ่น (RoHS)

2008 年、日本における製品含有表示方法、JISC0950 改定版が公示されました。製造事業者は、2006 年 7 月 1 日以降に販売される電気・電子機器の特定化学物質の含有に付きまして情報提供を義務付けられています。

製品の部材表示に付きましては、http://www.hp.com/go/jisc0950/ を参照してください。

A Japanese regulatory requirement, defined by specification JIS C 0950, 2008, mandates that manufacturers provide Material Content Declarations for certain categories of electronic products offered for sale after July 1, 2006.

To view the JIS C 0950 material declaration for this product, visit http://www.hp.com/go/jisc0950.

Ley para el Aprovechamiento Sustentable de la Energía de México

Ley para el Aprovechamiento Sustentable de la Energía de México

Se ha etiquetado este producto en conformidad con la Ley para el Aprovechamiento Sustentable de la Energía de México, que requiere la divulgación del consumo de energía del modo de uso normal (modo inactivo) y del modo de espera. Su producto es una de las muchas configuraciones de esta familia de modelos; el consumo de energía del modo inactivo de su configuración específica puede diferir de la información de la etiqueta. El consumo real de energía de su producto puede ser mayor o menor que el valor informado en la etiqueta de energía de producto para México a causa de factores como la configuración (componentes y módulos seleccionados) y el uso (tareas que se están efectuando, software instalado y en ejecución, etc.).

หมายเหตุ: Esta ley no es aplicable a las estaciones de trabajo.

TCO Certified

เนื้อหาส่วนนี้จะมีผลบังคับใช้เฉพาะกับผลิตภัณฑ์ที่มีโลโก้ TCO Certified เท่านั้น

ดู https://tcocertified.com/product-finder/ สำหรับรายการผลิตภัณฑ์ที่ได้รับรอง TCO Certified

A third-party certification according to ISO 14024

Toward sustainable IT products



Say hello to a more sustainable product

IT products are associated with a wide range of sustainability risks throughout their life cycle. Human rights violations occur in the supply chain. Harmful substances are used both in products and their manufacture. Products can often have a short lifespan because of poor ergonomics, low quality and when they are not able to be repaired or upgraded.

This product is a better choice. It meets all the criteria in TCO Certified, the world's most comprehensive sustainability certification for IT products. Thank you for making a responsible product choice, that help drive progress towards a more sustainable future!

Criteria in TCO Certified have a life-cycle perspective and balance environmental and social responsibility. Conformity is verified by independent and approved verifiers that specialize in IT products, social responsibility or other sustainability issues. Verification is done both before and after the certificate is issued, covering the entire validity period. The process also includes ensuring that corrective actions are implemented in all cases of factory non-conformities. And last but not least, to make sure that the certification and independent verification is accurate, both TCO Certified and the verifiers are reviewed regularly.

Want to know more?

Read information about TCO Certified, full criteria documents, news and updates at **tcocertified.com.** On the website you'll also find our Product Finder, which presents a complete, searchable listing of certified products.

TCO Certified Edge

เนื้อหาส่วนนี้จะนำมาใช้เฉพาะกับผลิตภัณฑ์ที่มีโลโก้ TCO Certified Edge เท่านั้น

ดู https://tcocertified.com/product-finder/ สำหรับรายการผลิตภัณฑ์ที่ได้รับรอง TCO Certified Edge

A third-party certification according to ISO 14024

Toward sustainable IT products

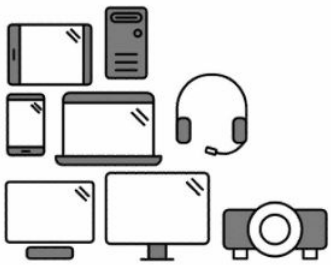

Say hello to a more sustainable product

IT products are associated with a wide range of sustainability risks throughout their life cycle. Human rights violations occur in the supply chain. Harmful substances are used both in products and their manufacture. Products can often have a short lifespan because of poor ergonomics, low quality and when they are not able to be repaired or upgraded.

This product is a better choice. It meets all the criteria in TCO Certified, the world's most comprehensive sustainability certification for IT products. Additionally, it fulfills the requirements of TCO Certified Edge, the supplemental certification that recognizes leading-edge products that exceed typical performance in a particular sustainability attribute. At our Product Finder **(tcocertified.com/product-finder)** you can find out which TCO Certified Edge criterion or criteria this product meets.

Criteria in TCO Certified have a life-cycle perspective and balance environmental and social responsibility. Compliance is verified by independent verification organizations that specialize in IT products, social responsibility or other sustainability issues. Verification is done both before and after the certificate is issued, covering the entire validity period. The process also includes ensuring that corrective actions are implemented in all cases of factory non-conformities.

Thank you for making a responsible product choice, that help drive progress towards a more sustainable future!

Want to know more?

Read information about TCO Certified, full criteria documents, news and updates at **tcocertified.com.** On the website you'll also find our Product Finder, which presents a complete, searchable listing of certified products.

ดัชนี

A

Aviso para o Brasil 6
avisos
  บราซิล 6

ก

การดัดแปลงแก้ไข, คอมพิวเตอร์โน้ตบุ๊ก
  คณะกรรมการกลางกำกับดูแลกิจการสื่อสาร 4
การรับรอง ENERGY STAR 32
การรับรอง TCO Certified 44
การรับรอง TCO Certified Edge 45
การรีไซเคิล, ฮาร์ดแวร์อิเล็กทรอนิกส์และแบตเตอรี่ 30
การรีไซเคิลฮาร์ดแวร์อิเล็กทรอนิกส์และแบตเตอรี่ 30
การรีไซเคิลแบตเตอรี่ 30
การสนับสนุนทางเสียง 17

ข

ข้อบังคับของคณะกรรมการสหภาพยุโรป 1275/2008 43

ค

คณะกรรมการกลางกำกับดูแลกิจการสื่อสาร
  การดัดแปลงแก้ไขคอมพิวเตอร์โน้ตบุ๊ก 4
  ประกาศสำหรับคอมพิวเตอร์โน้ตบุ๊กคลาส B 3
  สายเคเบิลคอมพิวเตอร์โน้ตบุ๊ก 4
คณะกรรมการกลางกำกับดูแลกิจการสื่อสารแห่งชาติสหรัฐฯ
  การดัดแปลงแก้ไขคอมพิวเตอร์โน้ตบุ๊ก 5
  ประกาศสำหรับคอมพิวเตอร์โน้ตบุ๊กคลาส A 4
  สายเคเบิลคอมพิวเตอร์โน้ตบุ๊ก 5
คำแถลงเกี่ยวกับโมเด็มของญี่ปุ่น 16
คำแถลงเกี่ยวกับโมเด็มของสหรัฐฯ 15
คำแถลงเกี่ยวกับโมเด็มของแคนาดา 16

ฉ

ฉลาก, ข้อกำหนด 2
ฉลากพลังงานสำหรับพีซีในประเทศจีน 34

ถ

แถบสัญญาณความถี่วิทยุ 8

บ

แบตเตอรี่ 21

ป

ประกาศ
  Macrovision Corporation 17
  การกำจัดอุปกรณ์ 30
  การกำจัดขยะและการรีไซเคิลสำหรับประเทศเกาหลี 31
  การจำกัดการใช้สารอันตรายของญี่ปุ่น 43
  การจำกัดการใช้สารอันตรายของอินเดีย 43
  การเดินทาง 27
  การเดินทางของสายการบิน 14
  ข้อบังคับของเบลารุส 6
  ความปลอดภัยเกี่ยวกับเลเซอร์ 14, 23
  ญี่ปุ่น 10
  บราซิล 6, 23
  ประกาศเรื่องระบบไร้สายประเทศไทย 13
  พัดลม 22
  ระดับเสียงของชุดหูฟังและหูฟัง 23
  วัสดุที่มีสารเปอร์คลอเรต 33
  สรีรศาสตร์ 8
  สายไฟ 25
  สายไฟของญี่ปุ่น 25
  สิงคโปร์ 12
  สิ่งแวดล้อม 30
  เกาหลีใต้ 12
  เม็กซิโก 10
  แคนาดา 6
  แบตเตอรี่ 14, 21, 30
  โมเด็ม 15
  ไต้หวัน 13
ประกาศ, คอมพิวเตอร์โน้ตบุ๊ก
  คณะกรรมการกลางกำกับดูแลกิจการสื่อสาร 3, 4
ประกาศ GS 8
ประกาศการจำกัดการใช้สารอันตรายของญี่ปุ่น 43
ประกาศการจำกัดการใช้สารอันตรายของอินเดีย 43
ประกาศของ Macrovision Corporation 17
ประกาศของญี่ปุ่น 10
ประกาศของทั่วโลก คลาส A 4
  การดัดแปลงแก้ไข 5
  สายเคเบิล 5
ประกาศของบราซิล 6, 23
ประกาศของเกาหลีใต้ 12
ประกาศของแคนาดา 6
ประกาศของไต้หวัน 13
ประกาศความปลอดภัยเกี่ยวกับเลเซอร์ 14, 23
ประกาศคำเตือนเกี่ยวกับเขตร้อน 28
ประกาศด้านสรีรศาสตร์ 8
ประกาศเกี่ยวกับการกำจัดอุปกรณ์ 30
ประกาศเกี่ยวกับการกำจัดขยะและรีไซเคิลสำหรับประเทศเกาหลี 31
ประกาศเกี่ยวกับการติดตั้งสายดิน 29
ประกาศเกี่ยวกับการติดตั้งเครื่องรับโทรทัศน์และการเดินสายดิน 29
ประกาศเกี่ยวกับการทิ้ง
  อุปกรณ์ 30
  แบตเตอรี่ 30
  แบตเตอรี่, การเปลี่ยนโดยผู้ใช้ 14
  แบตเตอรี่แบบปิดผนึกจากโรงงาน 14
ประกาศเกี่ยวกับการเดินทาง 27

ประกาศเกี่ยวกับข้อบังคับของเบลารุส 6
ประกาศเกี่ยวกับผลิตภัณฑ์คลาส A, สหภาพยุโรปและสหราชอาณาจักร 5
ประกาศเกี่ยวกับผลิตภัณฑ์คลาส A, ออสเตรเลีย 5
ประกาศเกี่ยวกับพัดลม 22
ประกาศเกี่ยวกับระดับเสียง, ชุดหูฟังและหูฟัง 23
ประกาศเกี่ยวกับระดับเสียงของชุดหูฟังและหูฟัง 23
ประกาศเกี่ยวกับระบบไร้สายของสิงคโปร์ 12
ประกาศเกี่ยวกับระบบไร้สายของเม็กซิโก 10
ประกาศเกี่ยวกับสายไฟ 25
ประกาศเกี่ยวกับสายไฟของญี่ปุ่น 25
ประกาศเกี่ยวกับสิ่งแวดล้อม 30
ประกาศเกี่ยวกับสิ่งแวดล้อมของจีน 34
ประกาศเกี่ยวกับแบตเตอรี่ 14, 30
ประกาศเกี่ยวกับโมเด็ม 15
ญี่ปุ่น 16
นิวซีแลนด์ 17
สหรัฐฯ 15
แคนาดา 16
ประกาศเกี่ยวกับโมเด็มของนิวซีแลนด์ 17
ประกาศเรื่องการเดินทางของสายการบิน 14
ประกาศเรื่องความสูง 28
ประกาศเรื่องระบบไร้สายประเทศไทย 13

ร

ระดับกำลังสูงสุด 8

อ

อุปกรณ์ LAN ไร้สาย 4
อุปกรณ์ไร้สาย 4
เอกสารการส่งตามระเบียบบังคับ, เกาหลีใต้ 13
เอกสารการส่งตามระเบียบบังคับของเกาหลีใต้ 13

สัญลักษณ์/ตัวเลข

台灣對於危險物質的限制注意事項 40, 42
注意事項
台灣有害物質限制 40, 42

Hướng dẫn Sử dụng về Thông báo Quy định, An toàn và Môi trường

TÓM TẮT

Hướng dẫn này cung cấp thông tin về quy định, an toàn và môi trường tuân thủ các quy định của Hoa Kỳ, Canada và quốc tế về máy tính xách tay, máy tính bảng, máy tính để bàn, máy tính thin client, máy trạm cá nhân, máy tính tất-cả-trong-một và máy tính tiền tại điểm bán hàng.

Thông tin pháp lý

© Copyright 2022, 2023 HP Development Company, L.P.

Bluetooth là nhãn hiệu thuộc sở hữu của chủ sở hữu và được sử dụng bởi HP Inc. theo giấy phép. ENERGY STAR và dấu ENERGY STAR là các dấu đã được đăng ký tại Hoa Kỳ. Java là nhãn hiệu đã đăng ký của Oracle và/hoặc các chi nhánh của Oracle. WiGig là thương hiệu đã được đăng ký của Wi-Fi Alliance.

Thông tin trong tài liệu này có thể thay đổi mà không cần phải thông báo trước. Bảo hành chỉ dành cho các sản phẩm và dịch vụ của HP được quy định trong giấy bảo hành cụ thể kèm theo các sản phẩm và dịch vụ đó. Không có điều khoản nào trong tài liệu này được hiểu là thiết lập bảo hành bổ sung. HP sẽ không chịu trách nhiệm pháp lý đối với những lỗi hoặc thiếu sót về mặt kỹ thuật hoặc biên tập có trong tài liệu này.

Xuất bản lần ba: Tháng 12 năm 2023

Ấn bản lần đầu: Tháng 7 năm 2022

Mã Bộ phận Tài liệu: N25728-EP3

Mục lục

1 Giới thiệu về hướng dẫn này 1

2 Thông báo quy định 2

Truy cập nhãn quy định 2

Thông báo về Nhóm B của Ủy ban Truyền thông Liên bang 3

Sửa đổi 3

Cáp 4

Các sản phẩm có thiết bị LAN không dây hoặc Mô-đun Băng thông rộng Di động của HP 4

Các thiết bị không dây có dải tần 5,925 GHz–7,125 GHz 4

Thông báo về Nhóm A trên toàn cầu 4

Thông báo về Nhóm A của Ủy ban Truyền thông Liên bang 4

Sửa đổi 5

Cáp 5

Thông báo của Úc 5

Thông báo của Liên minh Châu Âu và Vương Quốc Anh 5

Thông báo của Nhật Bản 5

Thông báo của Hàn Quốc 5

Thông báo của Đài Loan 5

Thông báo quy định Belarus 5

Thông báo của Brazil 6

Thông báo của Canada 6

Thông báo quy định của Liên minh Châu Âu và Vương Quốc Anh 6

Tuyên bố Tuân thủ 6

Các sản phẩm có chức năng vô tuyến (EMF) 7

Những hạn chế đối với các sản phẩm có chức năng vô tuyến (chỉ một số sản phẩm) 7

Dải tần số vô tuyến và các mức công suất tối đa (chỉ một số sản phẩm và quốc gia) 7

Thông báo về công thái học 8

Tuyên bố mạng điện thoại Châu Âu (Modem/Fax) 8

Thông báo của Úc và New Zealand 9

Thông báo WWAN của Trung Quốc 9

Thông báo về thiết bị vô tuyến của Trung Quốc 9

Thông báo về Quản lý sóng vô tuyến của thiết bị sạc không dây tại Trung Quốc (chỉ một số sản phẩm) 9

Thông báo của Nhật Bản 9

Các dấu chứng nhận LAN không dây, WAN không dây và Bluetooth® 10

Thông báo của Mexico 10

Thông báo về quy định của Liên minh Á Âu 10

Производитель и дата производства 10

Өндіруші және өндіру мерзімі 11

Местные представители: 11

Жергілікті өкілдіктері: 11
Thông báo không dây của Singapore 12
Thông báo của Hàn Quốc 12
Tài liệu nộp theo quy định 12
Thông báo quy định không dây của Thái Lan 12
Thông báo NCC của Đài Loan 13
無線 LAN 802.11 裝置/藍牙裝置/短距離通訊裝置: 13
Thông báo về đi lại bằng máy bay 13
Thông báo về pin người dùng có thể thay thế 13
Thông báo về pin lắp bởi nhà sản xuất 13
Tuân thủ la-de 13
Phê duyệt thiết bị viễn thông 14
Thông báo về modem 14
Tuyên bố về modem của Hoa Kỳ 14
Tuyên bố về modem của Canada 15
Tuyên bố về modem của Nhật Bản 16
Tuyên bố về modem của New Zealand 16
Hỗ trợ âm thanh 17
Thông báo của Macrovision Corporation 17
3 Thông báo an toàn 18
Thông tin an toàn quan trọng 18
Thông báo cảnh báo an toàn liên quan đến nhiệt 19
Lưu ý về các điều kiện an toàn tiềm ẩn 19
Các điều kiện lắp đặt 19
Thông báo âm thanh 19
Những lưu ý về pin 20
Những lưu ý về quạt 21
Thông báo mức âm lượng của tai nghe và tai nghe gắn trong 21
An toàn la-de 22
Yêu cầu đối với bộ dây điện và nguồn điện 22
Yêu cầu nối đất đối với nguồn điện nhóm I 22
Thông báo của Brazil 22
Đan Mạch 22
Phần Lan 22
Na Uy 22
Thụy Điển 23
Yêu cầu về nguồn điện 23
Trung Quốc 23
Để sử dụng tại Na Uy 23
Yêu cầu về bộ dây điện 23
Lưu ý về dây điện 24
Phích cắm DC của bộ nguồn HP ngoài 24

Thông báo về dây điện của Nhật Bản 24
Yêu cầu về dây điện của Nhật Bản 24
Nguy cơ kẹp chặt 24
Bảo vệ các đầu nối ăng-ten tivi 24
Tiếp đất ăng-ten tivi bên ngoài 25
Bảo vệ chống sét 25
Lưu ý đối với người lắp đặt hệ thống CATV 25
Lưu ý về du lịch 26
Lưu ý về an toàn của Trung Quốc 26
Thông báo về độ cao của Trung Quốc 26
Thông báo cảnh báo nhiệt đới của Trung Quốc 26
Thông báo nối đất dây cáp cho các sản phẩm có bộ chỉnh tivi của Na Uy và Thụy Điển 27
Thông báo về thị lực của Đài Loan 27
使用過度恐傷害視力 27
4 Thông báo môi trường 28
Phần cứng điện tử, đóng gói và tái chế pin 28
Thải bỏ thiết bị không sử dụng bởi người dùng 28
Loại bỏ pin kiềm tại Brazil 28
Thông tin tái chế phần cứng tại Brazil 28
Nhãn Triman về tái chế và WEEE tại Pháp 29
Thông báo về việc tái chế và thải bỏ tại Hàn Quốc 29
Thông tin về tái chế pin tại Đài Loan 29
Quy định WEEE của Thổ Nhĩ Kỳ 29
Chứng nhận ENERGY STAR® (chỉ một số sản phẩm) 30
Hóa chất 31
Vật liệu peclorat—có thể áp dụng việc xử lý đặc biệt 31
Thông báo về môi trường tại Trung Quốc 31
Nhãn năng lượng PC của Trung Quốc 32
RoHS của Trung Quốc 35
笔记本电脑和平板电脑产品中有害物质或元素的名称及含量 35
台式机、瘦客户端、个人工作站、一体机和销售点终端产品中有害物质或元素的名称及含量 36
台灣針對筆記型電腦和平板電腦的有害物質限制使用管理辦法 (RoHS) 38
限用物質含有情況標示聲明書 38
台灣針對桌上型電腦、精簡型電腦、個人工作站、一體成形電腦及銷售點終端機的有害物質限制使用管理辦法 (RoHS) 39
限用物質含有情況標示聲明書 39
Quy định về hạn chế các chất độc hại (RoHS) của Ấn Độ 40
Thông tin về Quy định của Ủy ban Liên minh châu Âu 1275/2008 41
Tuyên bố ECO CNTT 41
Hạn chế các chất độc hại (RoHS) của Nhật Bản 41

Ley para el Aprovechamiento Sustentable de la Energía de México 41
TCO Certified 42
TCO Certified Edge 43
Bảng chú dẫn 45

1 Giới thiệu về hướng dẫn này

Hướng dẫn này cung cấp thông tin về quy định, an toàn và môi trường tuân thủ các quy định của Hoa Kỳ, Canada và quốc tế về máy tính xách tay, máy tính bảng, máy tính để bàn, máy tính thin client, máy trạm cá nhân, máy tính tất-cả-trong-một và máy tính tiền tại điểm bán hàng.

Để xem hướng dẫn sử dụng mới nhất, truy cập http://www.hp.com/support, và làm theo các hướng dẫn để tìm sản phẩm của bạn. Sau đó chọn **User Guides** (Hướng dẫn Sử dụng).

⚠ **CẢNH BÁO!** Thể hiện một tình huống nguy hiểm, nếu không tránh, **có thể** dẫn đến thương tích nghiêm trọng hoặc tử vong.

⚠ **THẬN TRỌNG:** Thể hiện một tình huống nguy hiểm, nếu không tránh, **có thể** dẫn đến thương tích nhẹ hoặc vừa.

QUAN TRỌNG: Thể hiện các thông tin được coi là quan trọng nhưng không liên quan đến nguy hiểm (ví dụ, thông báo liên quan đến thiệt hại tài sản). Cảnh báo người dùng rằng việc không tuân thủ đúng quy trình theo như quy định có thể dẫn đến mất dữ liệu hoặc hỏng hóc phần cứng hoặc phần mềm. Cũng bao gồm thông tin quan trọng để giải thích một khái niệm hoặc hoàn tất một tác vụ.

GHI CHÚ: Bao gồm các thông tin bổ sung để nhấn mạnh hoặc bổ sung các điểm quan trọng của văn bản chính.

CHỈ DẪN: Cung cấp các gợi ý hữu ích để hoàn tất một tác vụ.

2 Thông báo quy định

Chương này cung cấp các thông báo quy định và thông tin tuân thủ không dây và có dây theo vùng và quốc gia cho sản phẩm máy tính. Một số các thông báo này có thể không áp dụng cho sản phẩm của bạn.

Một hoặc nhiều thiết bị không dây tích hợp có thể được lắp đặt. Tại một số môi trường, việc sử dụng các thiết bị không dây có thể bị hạn chế. Những hạn chế đó có thể áp dụng trên máy bay, trong bệnh viện, gần các chất nổ, tại các địa điểm độc hại, v.v. Nếu bạn không chắc về chính sách áp dụng đối với việc sử dụng sản phẩm này, đề nghị cho phép sử dụng sản phẩm trước khi bạn bật máy lên.

Truy cập nhãn quy định

Một số sản phẩm cũng có thể mang nhãn quy định điện tử (e-label) truy cập được thông qua BIOS hệ thống.

Nhãn quy định cung cấp thông tin quy định theo quốc gia hoặc khu vực (ví dụ: ID FCC) có thể nằm ở mặt đáy của máy tính, trong ngăn chứa pin (chỉ một số sản phẩm), bên dưới cửa bảo dưỡng có thể tháo rời (chỉ một số sản phẩm), phía sau màn hình hoặc trên mô-đun không dây hoặc modem.

GHI CHÚ: Nhãn điện tử không sử dụng được trên tất cả sản phẩm.

GHI CHÚ: Các thiết bị không để bán hoặc sử dụng tại Hoa Kỳ có thể không chứa FCC ID.

GHI CHÚ: Danh sách các mục nhãn điện tử sử dụng được tùy thuộc vào model máy tính và các thiết bị được lắp đặt.

Để xem các nhãn quy định điện tử:

1. Bật hoặc khởi động lại máy tính.
2. Nhấn esc hoặc f10 để vào Cài đặt Máy tính.
3. Để xem nhãn điện tử, hãy dùng một trong các cách sau:
   - Đối với máy tính xách tay:
     a. Sử dụng một thiết bị trỏ hoặc các phím mũi tên để chọn **Advanced** (Nâng cao), chọn **Electronic Labels** (Nhãn Điện tử) rồi nhấn enter.
     b. Sử dụng thiết bị trỏ hoặc các phím mũi tên để chọn một trong những mục được liệt kê, rồi nhấn **OK**.
   - Đối với máy tính để bàn:
     a. Sử dụng thiết bị trỏ hoặc các phím mũi tên để chọn **Main** (Chính), rồi chọn **Electronic Label System** (Hệ thống nhãn điện tử).
     b. Nhấn enter. Nhãn điện tử hiển thị.
4. Để thoát menu Computer Setup (Cài đặt Máy tính) mà không thực hiện bất kỳ thay đổi nào:

   Chọn biểu tượng **Exit** (Thoát) ở góc dưới cùng bên phải của màn hình rồi làm theo các chỉ dẫn trên màn hình.

– hoặc –

Sử dụng các phím mũi tên để chọn **Main** (Chính), chọn **Ignore Changes and Exit** (Bỏ qua Thay đổi và Thoát) rồi nhấn enter.

Thông báo về Nhóm B của Ủy ban Truyền thông Liên bang

Thiết bị này đã được kiểm tra và phát hiện tuân thủ các giới hạn cho thiết bị kỹ thuật số Nhóm B, theo Phần 15 của Luật FCC. Sử dụng những thông báo này cho sản phẩm Nhóm B.

Các giới hạn này được thiết kế để cung cấp bảo vệ hợp lý chống lại nhiễu có hại trong một vùng dân cư. Thiết bị này phát ra, sử dụng và có thể tạo năng lượng tần số vô tuyến và nếu không được lắp đặt và sử dụng theo các hướng dẫn này có thể gây nhiễu có hại cho các giao tiếp vô tuyến. Tuy nhiên, không có gì đảm bảo rằng sẽ không xảy ra nhiễu tại một điểm lắp đặt cụ thể.

Nếu thiết bị này gây ra nhiễu có hại cho việc thu sóng vô tuyến hoặc tivi, có thể xác định được điều đó bằng cách tắt và bật thiết bị, người dùng được khuyến khích cố gắng khắc phục nhiễu bằng một trong các biện pháp sau:

- Xoay lại hoặc đặt lại ăng-ten nhận.
- Tăng khoảng cách tách biệt giữa thiết bị và đầu thu.
- Kết nối thiết bị với ổ cắm thuộc mạch điện khác với mạch điện kết nối với đầu thu.
- Hỏi ý kiến người bán hàng hoặc kỹ thuật viên radio hoặc tivi có kinh nghiệm để được trợ giúp.

Thiết bị này tuân thủ Phần 15 của Luật FCC. Vận hành thiết bị tuân theo hai điều kiện sau:

1. Thiết bị này không được gây nhiễu có hại, và
2. Thiết bị này phải chấp nhận bất cứ nhiễu nào nhận được bao gồm nhiễu có thể dẫn đến hoạt động không mong muốn.

Nếu có các thắc mắc về sản phẩm này:

- Viết thư gửi đến:

  HP Inc.

  1501 Page Mill Road

  Palo Alto, CA 94304

- Gọi HP theo số 650-857-1501

  – hoặc –

- Email techregshelp@hp.com

Để nhận diện sản phẩm này, tham khảo số bộ phận, số sê-ri hoặc số hiệu kiểu trên sản phẩm.

Sửa đổi

FCC yêu cầu người dùng phải được thông báo về bất kỳ thay đổi hoặc sửa đổi nào đối với thiết bị này mà không được phê duyệt hoàn toàn bởi HP và những thay đổi đó có thể làm mất quyền vận hành thiết bị của người dùng.

Cáp

Để duy trì sự tuân thủ Luật và Quy định của FCC, các kết nối đến thiết bị này phải được làm bằng cáp có vỏ bọc có mũ chụp đầu nối RFI/EMI bằng kim loại.

Các sản phẩm có thiết bị LAN không dây hoặc Mô-đun Băng thông rộng Di động của HP

Thiết bị này không được đặt cùng vị trí hoặc hoạt động cùng với bất kỳ ăng-ten hoặc máy phát tín hiệu nào khác.

⚠ CẢNH BÁO! **Phơi nhiễm Bức xạ Tần số Vô tuyến** Công suất đầu ra bức xạ của thiết bị này dưới ngưỡng giới hạn phơi nhiễm tần số vô tuyến FCC. Tuy nhiên, nên sử dụng thiết bị phù hợp với cách sử dụng điển hình dự kiến.

Các thiết bị không dây có dải tần 5,925 GHz–7,125 GHz

Theo quy định của FCC, người dùng chỉ được phép vận hành thiết bị này ở trong nhà.

Người dùng không được phép vận hành thiết bị này trên giàn khoan dầu, xe ô tô, tàu hỏa, thuyền và máy bay, ngoại trừ trường hợp cho phép vận hành thiết bị này trên máy bay đang bay ở độ cao trên 10.000 feet (304800 km). Người dùng cũng không được phép vận hành thiết bị này để kiểm soát hoặc liên lạc với các hệ thống máy bay không người lái.

Thông báo về Nhóm A trên toàn cầu

Sử dụng những thông báo này cho sản phẩm Nhóm A.

Thông báo về Nhóm A của Ủy ban Truyền thông Liên bang

Thiết bị này đã được kiểm tra và xác định tuân thủ các giới hạn cho thiết bị kỹ thuật số Nhóm A, theo Phần 15 trong quy tắc của FCC.

Các giới hạn này được thiết kế để cung cấp sự bảo vệ hợp lý trước nhiễu có hại khi thiết bị được vận hành trong môi trường thương mại. Thiết bị này phát ra, sử dụng và có thể tạo năng lượng tần số vô tuyến. Nếu không được lắp đặt và sử dụng theo các hướng dẫn này, thiết bị có thể gây nhiễu có hại cho các giao tiếp vô tuyến. Việc vận hành thiết bị này trong khu dân cư có khả năng gây nhiễu có hại, khiến người dùng phải tự trả phí để khắc phục nhiễu.

Nếu có các thắc mắc về sản phẩm này:

- Viết thư gửi đến:

  HP Inc.

  1501 Page Mill Road

  Palo Alto, CA 94304

- Gọi HP theo số 650-857-1501

  – hoặc –

- Email techregshelp@hp.com

Để nhận diện sản phẩm này, tham khảo số bộ phận, số sê-ri hoặc số hiệu kiểu trên sản phẩm.

Sửa đổi

Theo FCC, người dùng phải được thông báo về bất kỳ thay đổi hoặc sửa đổi nào đối với thiết bị này mà không được Hewlett Packard Enterprise phê duyệt rõ ràng và có thể làm mất quyền vận hành thiết bị của người dùng.

Cáp

Để duy trì trạng thái tuân thủ Luật và Quy định của FCC, các đường kết nối đến thiết bị này phải được làm bằng cáp có vỏ bọc kèm theo nắp chụp đầu nối RFI/EMI bằng kim loại.

Thông báo của Úc

Sử dụng thông báo này cho các sản phẩm Nhóm A tại Úc.

⚠ **CẢNH BÁO!** Đây là một sản phẩm Nhóm A. Ở môi trường trong nhà, sản phẩm này có thể gây nhiễu sóng vô tuyến. Trong trường hợp này, người dùng có thể sẽ phải thực hiện các biện pháp thích hợp.

Thông báo của Liên minh Châu Âu và Vương Quốc Anh

Sử dụng thông báo này cho các sản phẩm Nhóm A tại Liên minh Châu Âu và Vương Quốc Anh.

⚠ **CẢNH BÁO!** Đây là một sản phẩm Nhóm A. Ở môi trường trong nhà, sản phẩm này có thể gây nhiễu sóng vô tuyến. Trong trường hợp này, người dùng có thể sẽ phải thực hiện các biện pháp thích hợp.

Thông báo của Nhật Bản

VCCI- CISPR32

この装置は、クラスA機器です。この装置を住宅環境で使用すると電波妨害を引き起こすことがあります。この場合には使用者が適切な対策を講ずるよう要求されることがあります。 VCCI－A

Thông báo của Hàn Quốc

이 기기는 업무용 환경에서 사용할 목적으로 적합성평가를 받은 기기로서 가정용 환경에서 사용하는 경우 전파간섭의 우려가 있습니다

Thông báo của Đài Loan

此為甲類資訊技術設備

為避免電磁干擾，本產品不應安裝或使用於住宅環境。

Thông báo quy định Belarus

Sản phẩm tuân thủ Quy định Kỹ thuật Vô tuyến/Viễn thông Quốc gia của Belarus TR 2018/024/BY.



Thông báo của Brazil

Este equipamento não tem direito à proteção contra interferência prejudicial e não pode causar interferência em sistemas devidamente autorizados.

QUAN TRỌNG: A alimentação de energia é predefinida para 220/230V. Se você possuir tomada elétrica de 110/115V, por favor, altere a chave na parte traseira do seu computador para a tensão correta.

Para maiores informações, consulte o site da ANATEL – www.anatel.gov.br.

Thông báo của Canada

Nếu thiết bị này có tính năng WLAN hoặc Bluetooth, thiết bị phải tuân thủ (các) tiêu chuẩn RSS miễn giấy phép do Bộ Công nghiệp Canada quy định. Vận hành thiết bị tuân theo hai điều kiện sau: (1) thiết bị không được gây nhiễu và (2) thiết bị phải chấp nhận bất kỳ khả năng nhiễu nào, bao gồm nhiễu có thể dẫn đến hoạt động thiết bị không mong muốn.

CẢNH BÁO! **Phơi nhiễm Phóng xạ Tần số Vô tuyến:** Công suất đầu ra bức xạ của thiết bị này dưới ngưỡng giới hạn phơi nhiễm tần số vô tuyến do Bộ Công nghiệp Canada quy định. Tuy nhiên, nên sử dụng thiết bị phù hợp với cách sử dụng điển hình dự kiến.

QUAN TRỌNG: Không được dùng các thiết bị không dây vận hành ở băng tần 6 GHz cho mục đích điều khiển hoặc liên lạc với hệ thống máy bay không người lái.

QUAN TRỌNG: Khi sử dụng mạng LAN không dây IEEE 802.11a, n hoặc ac, sản phẩm này chỉ giới hạn sử dụng trong nhà do nó hoạt động trong dải tần số 5,15 GHz đến 5,25 GHz. Bộ Công nghiệp Canada yêu cầu sản phẩm này phải được sử dụng trong nhà cho dải tần số 5,15 GHz đến 5,25 GHz để giảm khả năng nhiễu có hại cho các hệ thống vệ tinh di động cùng kênh. Ra-đa công suất cao được cấp phát là thiết bị sử dụng chính của các băng tần 5,25 GHz đến 5,35 GHz và 5,65 GHz đến 5.85 GHz. Các trạm ra-đa này có thể gây nhiễu và/hoặc làm hỏng thiết bị.

Không thể thay thế được các ăng-ten cho thiết bị này. Bất kỳ nỗ lực tiếp cận nào của người dùng sẽ làm hỏng máy tính.

Thông báo quy định của Liên minh Châu Âu và Vương Quốc Anh

Liên minh Châu Âu và Vương Quốc Anh đều có bộ thông báo quy định của riêng mình.

Tuyên bố Tuân thủ

Các sản phẩm mang nhãn CE và nhãn UK đã được xây dựng để có thể vận hành tại ít nhất một Quốc gia Thành viên EU và Vương Quốc Anh và tuân thủ một hoặc nhiều Chỉ thị EU sau đây và Công cụ Pháp lý tương đương của Vương Quốc Anh, nếu có áp dụng:

RED 2014/53/EU; Chỉ thị về Điện áp Thấp 2014/35/EU; Chỉ thị EMC 2014/30/EU; Chỉ thị thiết kế sinh thái 2009/125/EC; Chỉ thị RoHS 2011/65/EU.

Việc tuân thủ các chỉ thị này được đánh giá bằng cách sử dụng Tiêu chuẩn Hài hòa của Châu Âu hiện hành.

Có thể tìm thấy Tuyên bố Tuân thủ EU và UK đầy đủ tại trang web sau: http://www.hp.eu/certificates. Tìm kiếm bằng tên model sản phẩm hoặc Số Model Quy định (RMN) trên nhãn quy định của sản phẩm.

Đầu mối liên hệ về các vấn đề quy định: Email techregshelp@hp.com.

Các sản phẩm có chức năng vô tuyến (EMF)

Sử dụng thông báo này khi bạn cần cung cấp dữ liệu EMF cho vận hành vô tuyến.

Sản phẩm này kết hợp với thiết bị truyền và thu sóng vô tuyến. Đối với máy tính xách tay và máy tính đa năng ở chế độ sử dụng bình thường, khoảng cách 20 cm đảm bảo mức phơi nhiễm tần số sóng vô tuyến tuân thủ các yêu cầu của EU. Sản phẩm được thiết kế để hoạt động ở vị trí gần hơn, chẳng hạn như máy tính bảng, tuân thủ các yêu cầu áp dụng của Liên minh châu Âu ở các vị trí vận hành thông thường. Sản phẩm có thể hoạt động mà không cần phải duy trì khoảng cách tách biệt trừ khi có quy định khác trong các hướng dẫn cụ thể với từng sản phẩm.

Những hạn chế đối với các sản phẩm có chức năng vô tuyến (chỉ một số sản phẩm)

Một số sản phẩm ở một số quốc gia có các giới hạn về chức năng vô tuyến.



QUAN TRỌNG: Người dùng chỉ được phép sử dụng LAN không dây IEEE 802.11x có dải tần 5,15 GHz–5,35 GHz và/hoặc Wi-Fi 6E Low Power Indoor 5,945 GHz–6,425 GHz (hoặc 5,925 GHz–6,425 GHz ở Vương Quốc Anh) trong nhà ở tất cả các quốc gia được nêu trong bảng. Việc sử dụng ứng dụng WLAN này ngoài trời có thể dẫn đến các vấn đề về nhiễu sóng với các dịch vụ vô tuyến hiện tại.

Dải tần số vô tuyến và các mức công suất tối đa (chỉ một số sản phẩm và quốc gia)

Bảng này trình bày các dải tần số vô tuyến và mức công suất tối đa cho một số sản phẩm và một số quốc gia.

Bảng 2-1 Dải tần số vô tuyến và các mức công suất tối đa (chỉ một số sản phẩm và quốc gia)

Công nghệ Vô tuyến	Công suất Truyền tải Tối đa EIRP (mW)
Bluetooth; 2,4 GHz	100

Bảng 2-1 Dải tần số vô tuyến và các mức công suất tối đa (chỉ một số sản phẩm và quốc gia) (còn tiếp)

Công nghệ Vô tuyến	Công suất Truyền tải Tối đa EIRP (mW)
NFC; 13,56 MHz	10
RFID; 865-868 MHz/915-921 MHz	2000/4000
WLAN Wi-Fi 802.11x; 2,4 GHz	100
WLAN Wi-Fi 802.11x; 5 GHz	200
SRD Wi-Fi 802.11x; 5725–5875 MHz	25
WLAN Wi-Fi 802.11ax; 6 GHz	EU: 200/25 (LPI/VLP) Vương quốc Anh: 250/25 (LPI/VLP)
WWAN 5G NR (450 MHz–7125 MHz)	400
WWAN 4G LTE; 700/800/900/1800/2100/2300/2600/3500 MHz	200
WWAN 3G UTMS; 900/2100 MHz	250
WWAN 2G GSM GPRS EDGE; 900 MHz	2000
WWAN 2G GSM GPRS EDGE; 1800 MHz	1000
WiGig® 802.11ad; 60 GHz	316
GHI CHÚ: Chỉ sử dụng các trình điều khiển phần mềm do HP hỗ trợ và cài đặt đúng quốc gia để bảo đảm sự tuân thủ.	

Thông báo về công thái học

Khi sử dụng máy tính di động tại trạm làm việc cho các công việc hiển thị, tại đó áp dụng Chỉ thị về Thiết bị Hiển thị Hình ảnh (VDU) 90/270/EEC, cần có bàn phím bên ngoài phù hợp. Tùy thuộc vào ứng dụng và công việc, cũng có thể cần một màn hình bên ngoài phù hợp để đạt được những điều kiện làm việc tương ứng với thiết lập của trạm làm việc.

Tham chiếu: EK1-ITB 2000 (chứng nhận GS tự nguyện)

Máy tính di động có dấu chứng nhận "GS" đáp ứng các yêu cầu về công thái học hiện hành. Nếu không có bàn phím ngoài, chúng chỉ thích hợp để sử dụng cho các tác vụ VDU trong một thời gian ngắn.

Trong quá trình sử dụng di động với điều kiện ánh sáng bất lợi (ví dụ: ánh sáng mặt trời trực tiếp), có thể xảy ra phản chiếu, dẫn đến khả năng đọc suy giảm.

Hệ thống máy tính bao gồm các sản phẩm mang thương hiệu HP đáp ứng các yêu cầu về công thái học hiện hành nếu tất cả sản phẩm phối hợp bị ảnh hưởng có nhãn phê duyệt "GS", ví dụ Máy tính để bàn làm việc, bàn phím, chuột máy tính và màn hình.

Hãy chú ý khi lắp đặt Máy tính chuyên dụng hoặc Trạm làm việc Tower, Micro Tower vốn không được chủ định lắp đặt/sử dụng trong phạm vi quan sát trực tiếp ở những nơi làm việc có trưng bày hình ảnh. Để tránh sự phản chiếu gây khó chịu tại nơi làm việc có trưng bày hình ảnh, không đặt thiết bị này trong phạm vi quan sát trực tiếp.

Tuyên bố mạng điện thoại Châu Âu (Modem/Fax)

Sản phẩm dưới đây tuân thủ các yêu cầu của Chỉ thị hiện hành và theo đó có dấu chứng nhận CE. Tuy nhiên, do sự khác biệt giữa các PSTN riêng được cung cấp tại các quốc gia/khu vực khác nhau nên bản thân việc phê duyệt không cung cấp bảo hành vô điều kiện cho hoạt động thành công trên mọi điểm thiết

bị đầu cuối mạng PSTN. Trong trường hợp gặp sự cố, bạn nên liên hệ trước với nhà cung cấp thiết bị của mình.

Thông báo của Úc và New Zealand

Thiết bị này kết hợp với thiết bị truyền và nhận sóng vô tuyến. Khi sử dụng thông thường, khoảng cách tách biệt 20 cm đảm bảo rằng các mức độ phơi nhiễm tần số vô tuyến tuân thủ Các tiêu chuẩn của Úc và New Zealand.

Máy tính phải được kết nối với Mạng Viễn thông thông qua đường truyền đáp ứng các yêu cầu AS/CA S008.

⚠ **CẢNH BÁO!** Không nên lắp đặt các modem không có đầu nối RJ11 cần thiết được vận chuyển cùng với máy tính này trong bất kỳ thiết bị nào khác.

Thông báo WWAN của Trung Quốc

重要信息：本公司建议用户通过官方渠道进行系统更新，非官方渠道的更新可能会带来安全风险。

Thông báo về thiết bị vô tuyến của Trung Quốc

型号核准代码显示在产品本体的铭牌上

Thông báo về Quản lý sóng vô tuyến của thiết bị sạc không dây tại Trung Quốc (chỉ một số sản phẩm)

（一）无线充模组由 PCB 板、电磁线圈、电子组件等组成，经过加工成品后，通电时电磁线圈（初级线圈）能产生电磁场。其与无线充电设备使用，利用贴片中的接收线圈（次级线圈）接收无线充电发射板产生电磁声，并将磁能转化为电能。额定传输功率:15W。工作频率范围：120~130KHz。

（二）设备符合国家《无线充电（电力传输）设备无线电管理暂行规定》以及产品质量、电磁辐射和电气安全等法律法规、国家标准等有关规定；

（三）不得擅自改变使用场景或使用条件、扩大工作频率范围、加大传输功率（包括额外加装功率放大器）；

（四）不得对其他合法的无线电业务及台（站）产生有害干扰，也不得提出免受无线电干扰和辐射无线电波干扰的保护要求，如对其他合法的无线电业务及台（站）产生有害干扰时，应立即停止使用，并在采取措施消除有害干扰后方可继续使用；

（五）无线充电设备禁用区域，禁止使用无线充电功能；

（六）使用无线充电设备如对广播业务的接收造成影响，应立即停止使用无线充电设备；

（七）在船舶、航空器和铁路机车（含动车组列车）内使用无线充电设备应当遵守本规定及相关行业主管部门的规定

Thông báo của Nhật Bản

V-2 規定適合の場合

この装置は、クラス B 情報技術装置です。この装置は、家庭環境で使用することを目的としていますが、この装置がラジオやテレビジョン受信機に近接して使用されると、受信障害を引き起こすことがあります。

取り扱い説明書に従 って正しい取り扱いをして下さい。

VCCI-B

VCCI32-1 規定適合の場合

この装置は、クラス B 機器です。この装置は、住宅環境で使用することを目的としていますが、この装置がラジオやテレビジョン受信機に近接して使用されると、受信障害を引き起こすことがあります。

取り扱い説明書に従 って正しい取り扱いをして下さい。

VCCI-B

5GHz 帯及び 6GHz 帯を使用する特定無線設備は屋内使用に限られています。この機器を屋外で使用することは電波法で禁じられています。

Các dấu chứng nhận LAN không dây, WAN không dây và Bluetooth®

この機器は、技術基準適合証明または工事設計認証を受けた無線設備を搭載しています。

This product contains certified radio equipment.



Some products may use electronic regulatory labels (e-labels). To view the certification mark and numbers on an e-label, please refer to the previous “Accessing regulatory labels” section.

一部の製品では、電子規定ラベル（e ラベル）が使用されています。e ラベルの技適マークと認証番号を確認するには、「規定ラベルの確認」の項目をご覧ください

Thông báo của Mexico

Declaración para México

La operación de este equipo está sujeta a las siguientes dos condiciones: (1) es posible que este equipo o dispositivo no cause interferencia perjudicial y (2) este equipo o dispositivo debe aceptar cualquier interferencia, incluyendo la que pueda causar su operación no deseada.

Aviso sobre conexiones inalámbricas para México:

En el caso de PC de escritorio, equipos All-in-One, terminales de punto de venta, thin clients y workstations en uso normal e instalados con un dispositivo de transmisión y recepción de radio, una distancia de separación de 20 cm garantiza que los niveles de exposición a radiofrecuencia cumplan con los requisitos de México.

Thông báo về quy định của Liên minh Á Âu

Các thông báo sau có thể áp dụng với sản phẩm được bán tại Liên minh châu Âu.

Производитель и дата производства



HP Inc.

Адрес: 1501 Page Mill Road, Palo Alto, California 94304, U.S.

Дата производства зашифрована в 10-значном серийном номере, расположенном на наклейке со служебной информацией изделия.

4-я, 5-я и 6-я цифры обозначают год и неделю производства. 4-я цифра обозначает год, например, «3» обозначает, что изделие произведено в «2013» году.

5-я и 6-я цифры обозначают номер недели в году производства, например, «12» обозначает «12-ю» неделю.

Өндіруші және өндіру мерзімі

HP Inc.

Мекенжайы: 1501 Page Mill Road, Palo Alto, California 94304, U.S.

Өнімнің жасалу мерзімін табу үшін өнімнің қызмет көрсету жапсырмасындағы 10 таңбадан тұратын сериялық нөмірін қараңыз.

4-ші, 5-ші және 6-шы сандар өнімнің жасалған жылы мен аптасын көрсетеді. 4-ші сан жылын көрсетеді, мысалы «3» саны «2013» дегенді білдіреді.

5-ші және 6-шы сандар берілген жылдың қай аптасында жасалғанын көрсетеді, мысалы, «12» саны «12-ші» апта дегенді білдіреді.

Местные представители:

Россия: ООО "ЭйчПи Инк",

Российская Федерация, 125171, г. Москва, Ленинградское шоссе, 16А, стр.3,

телефон/факс: +7 495 797 35 00 / +7 499 92132 50

Казахстан: Филиал компании "ЭйчПи Глобал Трэйдинг Би.Ви.", Республика Казахстан, 050040, г.

Алматы, Бостандыкский район, проспект Аль-Фараби, 77/7,

телефон/факс: +7 727 355 35 52

Жергілікті өкілдіктері:

Ресей: ООО "ЭйчПи Инк",

Ресей Федерациясы, 125171, Мәскеу, Ленинград шоссесі, 16А блок 3,

Телефон/факс: +7 495 797 35 00 / +7 499 92132 50

Қазақстан: "ЭйчПи Глобал Трэйдинг Би.Ви. "компаниясының Қазақстандағы филиалы, Қазақстан

Республикасы, 050040, Алматы к., Бостандық, Әл-

Фараби даң.ылы, 77/7,

Телефон/факс: +7 727 355 35 52

Thông báo không dây của Singapore

Tắt mọi thiết bị WWAN khi bạn đang ở trên máy bay. Việc sử dụng thiết bị này trên máy bay là bất hợp pháp, có thể gây nguy hiểm cho quá trình vận hành máy bay và có thể làm gián đoạn mạng di động. Không tuân theo hướng dẫn này có thể dẫn đến đình chỉ hoặc từ chối dịch vụ di động đối với người vi phạm hoặc bị xử phạt theo pháp luật hoặc cả hai.

Người dùng được nhắc hạn chế sử dụng thiết bị sóng vô tuyến trong các kho chứa nhiên liệu, các nhà máy hóa chất và nơi đang diễn ra các hoạt động nổ mìn.

Cũng như với thiết bị truyền sóng vô tuyến di động khác, người dùng được khuyến cáo rằng để thiết bị vận hành tốt và để an toàn cho con người, không nên để bất kỳ bộ phận nào trên cơ thể tiếp xúc quá gần với ăng-ten trong quá trình vận hành thiết bị.

Thiết bị này đã được thiết kế tuân thủ các yêu cầu hiện hành về phơi nhiễm sóng vô tuyến dựa trên những nguyên tắc khoa học bao gồm các giới hạn để đảm bảo độ an toàn cho tất cả mọi người ở bất kỳ độ tuổi và sức khỏe nào. Các nguyên tắc về phơi nhiễm sóng vô tuyến sử dụng một thiết bị đo lường được gọi là hệ số hấp thụ riêng (SAR). Các bài kiểm tra về SAR được thực hiện bằng cách sử dụng các phương pháp chuẩn hóa, với điện thoại truyền sóng ở mức độ công suất được chứng nhận là cao nhất tại tất cả các dải tần số được sử dụng. Thông tin dữ liệu SAR dựa trên các tiêu chuẩn EN50360 và EN50361 của CENELEC, trong đó sử dụng giới hạn 2 watt/kilogam, được tính trung bình trên mỗi 10 gam mô.

Thông báo của Hàn Quốc

무선적용제품

해당 무선설비가 전파혼신 가능성이 있으므로 인명안전과 관련된 서비스는 할 수 없음 (무선모듈 제품이 설치되어 있는 경우).

몸 가까이에서 장치를 작동할 경우 , 비금속 저장 액세서리를 사용하여 장치와 몸 사이에 2.5cm 이상의 거리를 유지하십시오 .

Tài liệu nộp theo quy định

규정 제출 문서

규정 제출 문서에 의거하여 등록자(신청자) 또는 제조업체는 'HP Inc.' 또는 'HP Korea Inc.'입니다.

규정 제출 문서에 의거하여 문서에 포함된 장비명은 '컴퓨터'이며 일반적으로 다음 주요 제품 유형 중 하나로 분류됩니다.

올인원(일체형), 올인원 PC, 올인원 데스크톱 PC

컴퓨터 또는 개인용 컴퓨터

데스크톱 또는 데스크톱 PC

노트북 또는 노트북 PC

태블릿 PC

씬 클라이언트

워크스테이션

RPOS, 소매 시스템, 소매 POS(Point-of-Sale) 터미널

Thông báo quy định không dây của Thái Lan

เครื่องโทรคมนาคมและอุปกรณ์นี้ มีความสอดคล้องตามมาตรฐานหรือข้อกำหนดของ กสทช.

(This telecommunication equipment conforms to the requirements of NBTC.)

เครื่องวิทยุคมนาคมนี้มีระดับการแผ่คลื่นแม่เหล็กไฟฟ้าสอดคล้องตามมาตรฐานความปลอดภัยต่อสุขภาพของมนุษย์จากการใช้เครื่องวิทยุคมนาคมที่คณะกรรมการกิจการโทรคมนาคมแห่งชาติประกาศกำหนด

This radio communication equipment has the electromagnetic field strength in compliance with the Safety Standard for the Use of Radio communication Equipment on Human Health announced by the National Telecommunications Commission.

Thông báo NCC của Đài Loan

Các thông báo sau áp dụng với Đài Loan.

無線 LAN 802.11 裝置/藍牙裝置/短距離通訊裝置:

取得審驗證明之低功率射頻器材，非經核准，公司、商號或使用者均不得擅自變更頻率、加大功率或變更原設計之特性及功能。低功率射頻器材之使用不得影響飛航安全及干擾合法通信；經發現有干擾現象時，應立即停用，並改善至無干擾時方得繼續使用。前述合法通信，指依電信管理法規定作業之無線電通信。低功率射頻器材須忍受合法通信或工業、科學及醫療用電波輻射性電機設備之干擾。

應避免影響附近雷達系統之操作。

高增益指向性天線只得應用於固定式點對點系統。

減少電磁波影響，請妥適使用。

Thông báo về đi lại bằng máy bay

Việc sử dụng thiết bị điện tử trên máy bay thương mại được quyết định bởi hãng hàng không.

Thông báo về pin người dùng có thể thay thế

Khi pin đã hết tuổi thọ, không vứt bỏ pin cùng với rác thải sinh hoạt chung. Tuân thủ pháp luật và quy định sở tại trong khu vực của bạn để vứt bỏ pin máy tính.

HP khuyến khích khách hàng tái chế phần cứng điện tử đã qua sử dụng, hộp mực in nguyên gốc của HP và pin có thể sạc lại. Để biết thêm thông tin về các chương trình tái chế, tham khảo trang web của HP tại địa chỉ http://www.hp.com/recycle.

Để biết thông tin về việc tháo pin người dùng có thể thay thế, tham khảo hướng dẫn sử dụng đi kèm với sản phẩm.

Thông báo về pin lắp bởi nhà sản xuất

Người dùng không thể dễ dàng tự thay thế [các] pin trong sản phẩm này. Việc tháo ra hoặc thay pin có thể ảnh hưởng đến phạm vi bảo hành của bạn. Nếu pin không sạc được nữa, liên hệ bộ phận hỗ trợ.

Khi pin đã hết tuổi thọ, không vứt bỏ pin cùng với rác thải sinh hoạt chung. Làm theo pháp luật và quy định sở tại trong khu vực của bạn để vứt bỏ pin.

Tuân thủ la-de

Sử dụng thông báo này để cảnh báo về khả năng phơi nhiễm phóng xạ do sử dụng laze sai cách.

⚠ **CẢNH BÁO!** Việc sử dụng điều khiển hay điều chỉnh hoặc thực hiện các quy trình ngoài nội dung được đề cập trong hướng dẫn lắp đặt sản phẩm la-de có thể dẫn đến phơi nhiễm bức xạ độc hại. Để giảm nguy cơ phơi nhiễm bức xạ độc hại:

- Không được cố mở nắp mô-đun. Bên trong không có linh kiện nào người dùng có thể thay thế.
- Không vận hành các điều khiển, thực hiện sửa đổi hoặc thực hiện các quy trình đối với thiết bị la-de ngoại trừ những việc đã được chỉ rõ trong hướng dẫn lắp đặt sản phẩm la-de.
- Chỉ cho phép các nhà cung cấp dịch vụ được ủy quyền sửa chữa thiết bị.

Sản phẩm này có thể được cung cấp cùng với thiết bị lưu trữ quang (ví dụ: ổ đĩa CD hoặc DVD) hoặc đầu thu phát vô tuyến sợi quang. Mỗi thiết bị trong số này có chứa một thiết bị la-de được phân loại là Sản phẩm La-de Nhóm 1 theo IEC/EN 50689:2021 và đáp ứng các yêu cầu về an toàn của tiêu chuẩn đó.

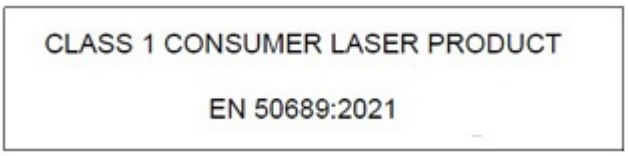

Mỗi sản phẩm la-de tuân thủ các quy định FDA 21 CFR 1040.10 và 1040.11 của Hoa Kỳ và tuân thủ các quy định ngoại trừ các sai lệch theo Thông báo về La-de số 50, ngày 24 tháng 6 năm 2007 hoặc Thông báo về La-de số 56, ngày 8 tháng 5 năm 2019.



Phê duyệt thiết bị viễn thông

Thiết bị viễn thông trong máy tính được phê duyệt để kết nối với mạng điện thoại tại các quốc gia và khu vực có dấu chứng nhận được xác định trên nhãn sản phẩm nằm ở mặt dưới của máy tính hoặc modem.

Tham khảo hướng dẫn sử dụng đi kèm với sản phẩm để đảm bảo sản phẩm được đặt cấu hình theo quốc gia hoặc khu vực nơi đặt sản phẩm. Việc chọn quốc gia hoặc khu vực khác với quốc gia hoặc khu vực nơi đặt sản phẩm có thể khiến modem được đặt cấu hình theo cách vi phạm các quy định/luật pháp viễn thông của quốc gia hoặc khu vực đó. Ngoài ra, modem có thể không hoạt động đúng nếu không chọn đúng quốc gia hoặc khu vực. Khi bạn chọn quốc gia hoặc khu vực, nếu xuất hiện thông báo cho biết quốc gia hoặc khu vực đó không được hỗ trợ, điều đó có nghĩa là modem đó không được phê duyệt sử dụng tại quốc gia hoặc khu vực này và do đó không nên sử dụng.

Thông báo về modem

Canada, Nhật Bản, New Zealand và Hoa Kỳ đều có các bộ thông báo về modem của riêng mình.

Tuyên bố về modem của Hoa Kỳ

Thiết bị này tuân thủ Phần 68 của Luật FCC và các quy định được ACTA thông qua. Ở mặt dưới của máy tính hoặc trên modem có một nhãn chứa mã định danh sản phẩm, trong số các thông tin khác, ở định dạng US:AAAEQ##TXXXX. Cung cấp thông tin này cho công ty điện thoại nếu bạn được yêu cầu.

Giắc cắm được chứng nhận USOC = RJ11C. Ổ cắm và giắc cắm được dùng để kết nối thiết bị này với mạng điện thoại và dây kể trên phải tuân thủ các nguyên tắc FCC Phần 68 hiện hành và các quy định do ACTA thông qua. Dây điện thoại và ổ cắm mô-đun tuân thủ được cung cấp cùng với sản phẩm này. Nó được thiết kế để kết nối với giắc cắm mô-đun tương thích cũng đảm bảo tuân thủ. Xem hướng dẫn lắp đặt để biết chi tiết.

REN được sử dụng để xác định số lượng thiết bị có thể kết nối với đường truyền điện thoại. Quá nhiều REN trên đường truyền điện thoại có thể dẫn đến thiết bị không kêu khi có cuộc gọi đến. Tại hầu hết nhưng không phải tất cả các địa điểm, tổng số REN không được vượt quá năm (5,0). Để chắc chắn về số lượng thiết bị có thể kết nối với đường truyền điện thoại, được xác định bởi tổng số REN, liên hệ với công ty điện thoại tại địa phương. Đối với các sản phẩm được phê duyệt sau ngày 23 tháng 7 năm 2001, REN cho sản phẩm này là một phần của mã định danh sản phẩm có định dạng US:AAAEQ##TXXXX. Các số được hiển thị bằng ## là REN không có dấu thập phân (ví dụ 03 là REN bằng 0,3). Đối với các sản phẩm trước đây, REN được hiển thị tách biệt trên nhãn.

Nếu thiết bị HP ảnh hưởng đến mạng điện thoại, công ty điện thoại sẽ thông báo trước cho bạn rằng có thể cần phải gián đoạn dịch vụ tạm thời. Nhưng nếu không có thông báo trước, công ty điện thoại sẽ thông báo cho bạn trong thời gian sớm nhất có thể. Đồng thời, bạn sẽ được khuyến nghị về quyền gửi khiếu nại của mình với FCC nếu bạn tin rằng việc đó là cần thiết.

Công ty điện thoại có thể thực hiện các thay đổi đối với cơ sở, thiết bị, hoạt động hoặc quy trình của họ, việc này có thể ảnh hưởng đến hoạt động của thiết bị. Nếu điều đó xảy ra, công ty điện thoại sẽ có thông báo trước để bạn thực hiện các sửa đổi cần thiết để duy trì dịch vụ điện thoại không bị gián đoạn.

Nếu xảy ra sự cố với thiết bị này, gọi hỗ trợ kỹ thuật. Nếu thiết bị đang ảnh hưởng đến mạng điện thoại, công ty điện thoại có thể yêu cầu bạn ngắt kết nối thiết bị cho đến khi sự cố đó được khắc phục. Bạn chỉ nên thực hiện các sửa chữa đã được nêu rõ trong phần "Xử lý sự cố" của hướng dẫn sử dụng đối với thiết bị, nếu được cung cấp hướng dẫn này.

Kết nối với dịch vụ đường truyền chung tuân theo bảng giá của nhà nước. Liên hệ với ủy ban tiện ích công cộng của nhà nước, ủy ban dịch vụ công hoặc ủy ban hợp tác để biết thông tin.

Nếu nhà của bạn có thiết bị cảnh báo được đi dây đặc biệt kết nối với đường truyền điện thoại, đảm bảo rằng việc lắp đặt thiết bị HP này không vô hiệu hoá thiết bị cảnh báo của bạn. Nếu bạn có câu hỏi về điều gì sẽ vô hiệu hoá thiết bị cảnh báo, hỏi ý kiến công ty điện thoại của bạn hoặc một nhà lắp đặt đủ điều kiện.

Đạo luật Bảo vệ Người tiêu dùng Điện thoại năm 1991 quy định bất kỳ ai sử dụng máy tính hoặc thiết bị điện tử nào khác, bao gồm máy fax, để gửi bất kỳ thông báo nào đều là bất hợp pháp trừ khi thông báo đó có lề rõ ràng ở đầu và cuối mỗi trang truyền đi, hoặc trên trang đầu tiên truyền đi có ngày và giờ gửi và thông tin định danh của doanh nghiệp, thực thể khác hoặc cá nhân khác đang gửi thông báo đó và số điện thoại của máy hoặc doanh nghiệp, thực thể hoặc cá nhân gửi khác. Không được cung cấp số điện thoại là số 900 hoặc bất kỳ số nào khác tính phí cao hơn mức phí truyền tải đường dài hoặc tại địa phương.

Để lập trình thông tin này vào máy fax của bạn, bạn nên hoàn thành các bước đã nêu trong hướng dẫn phần mềm gửi fax.

Tuyên bố về modem của Canada

Thiết bị này đáp ứng các thông số kỹ thuật hiện hành của Bộ Công nghiệp Canada.

Số Tương đương Chuông báo, REN, cho biết số lượng tối đa các thiết bị được phép kết nối với giao diện điện thoại. Phần cuối trên một giao diện có thể bao gồm bất kỳ tổ hợp thiết bị nào, chỉ tuân theo yêu cầu tổng số REN của tất cả thiết bị không được vượt quá 5. REN cho thiết bị đầu cuối này là 1.0.

Tuyên bố về modem của Nhật Bản

Nếu máy tính không có dấu chứng nhận của Nhật Bản ở mặt dưới, tham khảo dấu chứng nhận phù hợp dưới đây.

Dấu chứng nhận của Nhật Bản cho Modem Fax/Dữ liệu V.92 56K như sau:



Nếu máy tính không có dấu chứng nhận của Nhật Bản ở mặt dưới, tham khảo dấu chứng nhận phù hợp dưới đây.

Dấu chứng nhận của Nhật Bản cho modem mềm PCI-SV92EX của LSI Corporation như dưới đây:



Tuyên bố về modem của New Zealand

Cấp phép của Telepermit cho bất kỳ hạng mục thiết bị đầu cuối nào chỉ cho biết rằng Telecom đã chấp nhận rằng hạng mục đó tuân thủ các điều kiện tối thiểu về kết nối với mạng của họ.

Điều đó cũng cho biết Telecom không chứng thực sản phẩm này và họ cũng không cung cấp bất kỳ loại bảo hành nào. Hơn tất cả, nó không cung cấp đảm bảo rằng hạng mục đó sẽ hoạt động đúng với một hạng mục khác của thiết bị Telepermit của nhãn hiệu hoặc model khác, nó cũng không ngụ ý rằng sản phẩm tương thích với tất cả các dịch vụ mạng của Telecom.

Thiết bị này không thể vận hành đúng, trong tất cả các điều kiện vận hành, ở tốc độ cao hơn tốc độ nó được thiết kế. Telecom sẽ không chịu trách nhiệm nếu phát sinh trở ngại trong các trường hợp đó.

Nếu thiết bị này được trang bị quay số tín hiệu xung, lưu ý rằng không có gì đảm bảo rằng đường truyền của Telecom sẽ luôn tiếp tục hỗ trợ quay số tín hiệu xung.

Sử dụng quay số tín hiệu xung, khi thiết bị này được kết nối cùng đường truyền như thiết bị khác, có thể tạo ra tiếng chuông leng keng hoặc tiếng ồn và cũng có thể dẫn đến điều kiện trả lời không đúng. Nếu xảy ra vấn đề đó, người dùng *không* nên liên hệ với Dịch vụ Lỗi của Telecom.

Một số thông số cần thiết cho việc tuân thủ các yêu cầu Telepermit của Telecom phụ thuộc vào thiết bị (PC) đi kèm với thiết bị này. Thiết bị đi kèm sẽ được cài đặt để hoạt động trong các giới hạn sau để tuân thủ Thông số kỹ thuật của Telecom:

- Không có quá 10 cuộc gọi đến cùng một số trong thời gian 30 phút cho bất kỳ khởi tạo cuộc gọi thủ công nào.
- Thiết bị sẽ ngắt liên lạc trong khoảng thời gian không dưới 30 giây giữa lần kết thúc một cuộc gọi và bắt đầu cuộc gọi tiếp theo.
- Khi thực hiện các cuộc gọi tự động đến các số khác nhau, thiết bị được cài đặt để ngắt liên lạc trong khoảng thời gian không dưới 5 giây giữa lần kết thúc một cuộc gọi và bắt đầu cuộc gọi tiếp theo.

- Thiết bị sẽ được cài đặt để đảm bảo rằng các cuộc gọi được trả lời từ 3 đến 30 giây kể từ khi nhận chuông (Vì vậy hãy đặt trong khoảng 2 đến 10).

Hỗ trợ âm thanh

Tất cả những người sử dụng thiết bị này để ghi âm các cuộc trò chuyện điện thoại sẽ phải tuân thủ pháp luật New Zealand.

Việc này đòi hỏi ít nhất một bên trong cuộc trò chuyện nhận thức được rằng cuộc trò chuyện đang được ghi âm. Ngoài ra, Các Nguyên tắc được liệt kê trong Luật Riêng tư năm 1993 phải được tuân thủ về bản chất thông tin cá nhân được thu thập, mục đích thu thập thông tin đó, thông tin đó được sử dụng như thế nào và những gì được tiết lộ cho bất kỳ bên nào khác.

Thiết bị này không được cài đặt để thực hiện các cuộc gọi tự động đến Dịch vụ Khẩn cấp '111' của Telecom.

Thông báo của Macrovision Corporation

Sản phẩm này có chứa công nghệ bảo vệ bản quyền, được bảo vệ bằng quyền khai thác phương pháp của một số bằng sáng chế của Hoa Kỳ và các quyền sở hữu trí tuệ khác thuộc quyền sở hữu của Macrovision Corporation và những chủ sở hữu các quyền khác.

Việc sử dụng công nghệ bảo vệ bản quyền này phải được ủy quyền bởi Macrovision Corporation và chỉ dành cho hộ gia đình và các quyền sử dụng khác bị giới hạn xem, trừ khi được ủy quyền khác bởi Macrovision Corporation. Nghiêm cấm thiết kế đối chiếu hoặc tháo máy.

3 Thông báo an toàn

Tài liệu về sản phẩm của bạn có thể yêu cầu một hay nhiều thông báo an toàn này.

Thông tin an toàn quan trọng

Các thông báo này có thể áp dụng với nhiều sản phẩm.

⚠ **CẢNH BÁO!** Để giảm nguy cơ tổn thương nghiêm trọng, đọc *Hướng dẫn An toàn & Tiện nghi*. Hướng dẫn này mô tả cách thiết lập trạm làm việc đúng cách, các thói quen sức khỏe và làm việc cho người dùng máy tính và cung cấp thông tin an toàn về điện và cơ khí. Hướng dẫn này nằm trên trang web tại http://www.hp.com/ergo và trên đĩa CD tài liệu đi kèm với sản phẩm này.

Máy tính có thể khá nặng; đảm bảo sử dụng các quy trình nâng phù hợp về khoa học lao động khi di chuyển máy tính.

Lắp đặt máy tính gần ổ cắm AC. Dây nguồn AC là thiết bị ngắt kết nối AC chính của máy tính và phải dễ dàng tiếp cận vào bất cứ lúc nào. Nếu dây nguồn được cung cấp với máy tính của bạn có đầu cắm nối đất, luôn sử dụng dây nguồn với ổ cắm AC được nối đất phù hợp để tránh nguy cơ điện giật.

Để giảm khả năng điện giật từ mạng điện thoại, cắm máy tính của bạn vào ổ cắm AC trước khi nối máy tính với đường truyền điện thoại. Đồng thời, ngắt kết nối đường truyền điện thoại trước khi rút máy tính ra khỏi ổ điện AC.

Luôn ngắt kết nối dây modem khỏi hệ thống điện thoại trước khi lắp đặt hoặc tháo vỏ máy tính.

Không vận hành máy tính đã tháo vỏ.

Để an toàn cho bạn, luôn rút máy tính ra khỏi nguồn điện và ra khỏi bất kỳ hệ thống viễn thông nào (ví dụ như đường truyền điện thoại), mạng hoặc các modem trước khi thực hiện bất kỳ quy trình bảo hành nào. Không thực hiện như vậy có thể dẫn đến thương tích cá nhân hoặc hỏng thiết bị. Mức điện áp nguy hiểm nằm trong nguồn điện và modem của sản phẩm này.

Để đảm bảo an toàn, nếu phụ tải điện hệ thống vượt quá công suất của cấu hình cụ thể, hệ thống có thể tạm thời vô hiệu hóa một số cổng USB.

⚠ **CẢNH BÁO!** Để giảm nguy cơ cháy, giật điện và thương tích cho người khi sử dụng thiết bị này, luôn tuân theo các quy định về an toàn cơ bản, bao gồm các quy định sau:

- Không sử dụng sản phẩm này gần nước—ví dụ, gần bồn tắm, chậu rửa, bồn rửa bát trong bếp hoặc chậu giặt, trên nền ẩm ướt hoặc gần bể bơi.
- Tránh sử dụng sản phẩm này trong khi có bão điện từ. Có nguy cơ bị điện giật từ xa bởi sét.
- Không sử dụng sản phẩm này để báo rò ga khi đang ở trong vùng bị rò rỉ.
- Luôn ngắt kết nối dây cáp modem trước khi mở vỏ thiết bị hoặc chạm vào dây cáp modem, giắc cắm hoặc một linh kiện bên trong không được cách điện.
- Nếu sản phẩm này không đi kèm với dây đường truyền điện thoại, chỉ sử dụng dây viễn thông AWG số 26 hoặc lớn hơn.
- Không cắm dây cáp modem hoặc điện thoại vào giắc cắm (mạng) RJ-45.

LƯU LẠI NHỮNG HƯỚNG DẪN NÀY.

QUAN TRỌNG: Nếu máy tính của bạn đi kèm công tắc chọn điện áp để sử dụng ở hệ thống điện áp 115 hoặc 230 V, công tắc chọn điện áp này phải được đặt sẵn ở mức điện áp chính xác để sử dụng tại quốc gia/khu vực cụ thể nơi ban đầu bán máy tính. Thay đổi công tắc chọn điện áp đến vị trí không chính xác có thể làm hỏng máy tính của bạn và làm mất bất kỳ bảo hành bao hàm nào.

Sản phẩm này không được đánh giá cho kết nối với hệ thống nguồn điện "CNTT" (hệ thống phân phối AC không có nối đất trực tiếp, theo các tiêu chuẩn an toàn hiện hành).

Thông báo cảnh báo an toàn liên quan đến nhiệt

Sử dụng thông báo này nếu có khả năng xảy ra thương tích do quá nhiệt.

⚠ **CẢNH BÁO!** Để giảm khả năng gây thương tích do nhiệt hoặc khiến máy tính di động bị quá nhiệt, không đặt máy tính di động trực tiếp trên đùi của bạn hoặc bịt kín các khe thông gió của máy tính. Chỉ sử dụng máy tính di động trên bề mặt cứng, bằng phẳng. Không để một bề mặt cứng khác, như máy in tùy chọn bên cạnh, hoặc một bề mặt mềm, như gối, chăn hoặc vải chặn luồng thoát khí. Đồng thời, không để bộ đổi nguồn AC tiếp xúc với da hoặc bề mặt mềm như gối hoặc thảm hoặc vải, trong suốt quá trình vận hành. Máy tính và bộ đổi nguồn AC do HP cung cấp tuân thủ các giới hạn nhiệt độ bề mặt có thể tiếp xúc với người dùng theo các tiêu chuẩn an toàn hiện hành.

⚠ **THẬN TRỌNG:** Để giảm khả năng gây thương tích do nhiệt, không chạm vào các bề mặt nóng bên trong cho đến khi các bề mặt này đã nguội dần xuống nhiệt độ phòng.

Lưu ý về các điều kiện an toàn tiềm ẩn

Sử dụng thông báo này để cảnh báo người dùng về khả năng một sự cố gây mất an toàn và không được kiểm soát.

Không được sử dụng máy tính nếu bạn nhận thấy bất kỳ tình huống nào dưới đây (hoặc nếu bạn có các quan ngại an toàn khác): tiếng rạn, tiếng rít hoặc tiếng bốp hoặc có mùi hoặc khói mạnh thoát ra từ máy tính. Những điều kiện này thường xuất hiện khi một linh kiện điện tử bên trong mất kiểm soát và an toàn. Tuy nhiên, những điều kiện này cũng có thể cho biết vấn đề tiềm ẩn về an toàn. Đừng cho rằng đó là một hỏng hóc an toàn. Tắt máy tính, ngắt kết nối nó ra khỏi nguồn điện và liên hệ hỗ trợ kỹ thuật để được trợ giúp.

Các điều kiện lắp đặt

Xem hướng dẫn lắp đặt trước khi kết nối thiết bị này với nguồn đầu vào.

⚠ **CẢNH BÁO!** Các phần di chuyển và mang điện có thể ở bên trong máy tính. Ngắt kết nối nguồn với thiết bị trước khi tháo vỏ. Thay thế và lắp ráp vỏ trước khi cắm điện lại cho thiết bị.

Thông báo âm thanh

Sử dụng thông báo này khi mức áp suất âm thanh có thể thấp hơn mức khuyến cáo hoặc kỳ vọng.

Mức áp suất âm thanh (LpA) thấp hơn 70dB(A) rất nhiều (vi trí người vận hành, vận hành thông thường, theo ISO 7779). Để hiển thị dữ liệu về sự phát tiếng ồn của sản phẩm, truy cập vào “Tuyên bố IT ECO” tại http://www.hp.com/go/ted, và sau đó chọn loại sản phẩm trong menu thả xuống.

Những lưu ý về pin

Một hay nhiều thông báo an toàn này áp dụng với pin của sản phẩm của bạn.

⚠ **CẢNH BÁO!** Sản phẩm có thể chứa pin hoặc gói pin lithi mangan đi-ô-xit, anadi pentoxit hoặc kiềm bên trong. Có nguy cơ cháy hoặc bỏng nếu gói pin không được xử lý hợp lý.

⚠ **CẢNH BÁO!** Không cố gắng sạc lại pin.

⚠ **CẢNH BÁO!** Không để tiếp xúc với nhiệt độ cao hơn 60° C (140° F).

⚠ **CẢNH BÁO!** Để giảm các vấn đề về an toàn tiềm ẩn, chỉ nên sử dụng pin được cung cấp cùng với máy tính, pin thay thế do HP cung cấp hoặc pin tương thích được mua dưới dạng phụ kiện từ HP cho máy tính. Tính năng sạc nhanh có thể không sử dụng được đối với pin không tương thích hoặc pin không phải của HP.

⚠ **CẢNH BÁO!** Để giảm nguy cơ hỏa hoạn hoặc bỏng, không tháo, nghiền nát, đục thủng, đoản mạch các đầu cực bên ngoài hoặc vứt bỏ vào lửa hoặc nước.

⚠ **CẢNH BÁO!** Nguy cơ nổ nếu pin được thay không đúng loại. Vứt bỏ pin đã sử dụng theo các hướng dẫn này.

⚠ **CẢNH BÁO!** Chỉ thay thế bằng phụ kiện HP được chỉ định cho sản phẩm này.

⚠ **CẢNH BÁO!** Không được ăn pin, Nguy cơ Bỏng Hóa chất.

⚠ **CẢNH BÁO!** Sản phẩm này có chứa pin đồng xu/pin cúc áo. Nếu nuốt phải pin đồng xu/pin cúc áo, có thể gây bỏng bên trong nghiêm trọng chỉ trong 2 giờ và có thể dẫn đến tử vong.

⚠ **CẢNH BÁO!** Để pin mới và pin đã sử dụng xa tầm tay trẻ em.

⚠ **CẢNH BÁO!** Nếu ngăn chứa pin không đóng chặt, ngừng sử dụng sản phẩm và giữ sản phẩm xa tầm tay trẻ em.

⚠ **CẢNH BÁO!** Nếu bạn nghĩ pin có thể đã bị nuốt hoặc được đặt bên trong bất kỳ bộ phận nào của cơ thể, tìm sự chăm sóc y tế ngay lập tức.

⚠ **CẢNH BÁO!** Việc để pin trong một môi trường xung quanh có nhiệt độ cực cao có thể gây nổ hoặc rò khí hay chất lỏng dễ cháy.

⚠ **CẢNH BÁO!** Việc pin phải chịu áp suất khí quyển cực thấp có thể gây nổ hoặc rò khí hay chất lỏng dễ cháy.

⚠ **CẢNH BÁO!** Tháo và ngay lập tức tái chế hoặc thải bỏ pin đã qua sử dụng theo quy định của địa phương, đồng thời để xa tầm với của trẻ em. KHÔNG thải bỏ pin trong lò đốt rác hoặc thùng rác sinh hoạt.

⚠ **CẢNH BÁO!** Ngay cả pin đã qua sử dụng cũng có thể gây tử vong hoặc thương tích nghiêm trọng.

⚠ **CẢNH BÁO!** Gọi cho trung tâm kiểm soát chất độc tại địa phương để biết thông tin về cách điều trị.

⚠ **CẢNH BÁO!** Pin không sạc được sẽ không thể sạc được.

⚠ **CẢNH BÁO!** Không cố xả, sạc lại, tháo rời, làm nóng trên (60°C (149°F).) hoặc đốt cháy. Những hành động như vậy có thể gây thương tích do hiện tượng xả khí, rò rỉ hoặc cháy nổ dẫn đến bỏng hóa chất.

⚠ **CẢNH BÁO!** Đảm bảo pin được lắp theo đúng cực (+ và -).

⚠ CẢNH BÁO! Không dùng lẫn pin cũ và pin mới, pin thuộc thương hiệu hoặc chủng loại khác nhau, chẳng hạn như pin kiềm, pin kẽm - carbon hoặc pin sạc được.

⚠ CẢNH BÁO! Tháo và ngay lập tức tái chế hoặc thải bỏ pin khỏi thiết bị không dùng đến trong thời gian dài theo quy định của địa phương.

⚠ CẢNH BÁO! Luôn đóng chặt ngăn chứa pin. Nếu ngăn chứa pin không đóng chặt, hãy ngừng sử dụng sản phẩm, tháo pin và để xa tầm với của trẻ em.

⚠ CẢNH BÁO! Chỉ thay thế pin bằng loại pin tương thích. Loại pin tương thích cho Máy trạm là CR2032.

⚠ CẢNH BÁO! Điện áp danh định của pin là 3V.

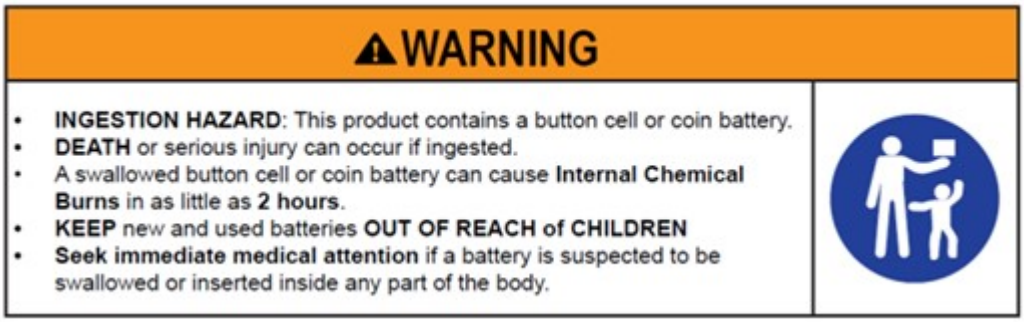

Bảng 3-1 Mô tả và biểu tượng thải bỏ pin

Biểu tượng	Mô tả
	Pin, gói pin và ắc quy không nên được vứt cùng với rác thải sinh hoạt nói chung. Để chuyển tiếp chúng đi tái chế hoặc thải bỏ phù hợp, vui lòng sử dụng hệ thống thu thập công cộng hoặc đưa chúng trở về HP, đối tác HP được ủy quyền hoặc các đại lý của họ.

Những lưu ý về quạt

Sử dụng một hay nhiều thông báo này để cảnh báo người dùng về nguy cơ gây thương tích của cánh quạt khi đang hoạt động.

⚠ CẢNH BÁO!  Giữ bộ phận cơ thể tránh xa các chi tiết chuyển động.

⚠ CẢNH BÁO! Giữ bộ phận cơ thể tránh xa cánh quạt.

⚠ CẢNH BÁO! Giữ bộ phận cơ thể ở ngoài đường dẫn chuyển động.

Thông báo mức âm lượng của tai nghe và tai nghe gắn trong

Thông báo này cảnh báo về sự nguy hiểm khi thiết đặt mức âm lượng cao cho tai nghe và tai nghe gắn trong.

⚠ CẢNH BÁO!  Để ngăn khả năng gây tổn thương đến thính giác, đừng nghe ở mức âm lượng cao trong thời gian dài.

Điều chỉnh nút điều khiển âm lượng cũng như bộ cân bằng đối với các cài đặt khác ngoài vị trí trung tâm có thể làm tăng điện áp ra của tai nghe và do đó là mức áp suất âm thanh. Việc sử dụng các yếu tố ảnh hưởng đến đầu ra tai nghe ngoài các bộ phận khác theo quy định của nhà sản xuất (ví dụ: hệ điều hành, phần mềm cân bằng tần số âm thanh, phần sụn, trình điều khiển) có thể làm tăng điện áp ra của tai nghe và do đó là mức áp suất âm thanh.

An toàn la-de

Đối với các sản phẩm được trang bị ổ đĩa quang hoặc đầu thu phát vô tuyến sợi quang.

Sản phẩm này có thể được cung cấp cùng với thiết bị lưu trữ quang (ví dụ: ổ đĩa CD hoặc DVD) và/hoặc đầu thu phát vô tuyến sợi quang. Các sản phẩm này có chứa la-de và được phân loại là Sản phẩm La-de Nhóm 1 theo tiêu chuẩn IEC/EN 60825-1 và tuân thủ các yêu cầu của nó.

Mỗi sản phẩm la-de tuân thủ các Quy định FDA 21 CFR 1040.10 và 1040.11 của Hoa Kỳ và tuân thủ các quy định ngoại trừ các sai lệch theo Thông báo về La-de số 50, ngày 24 tháng 6 năm 2007 hoặc Thông báo về La-de số 56, ngày 8 tháng 5 năm 2019.

⚠ **CẢNH BÁO!** Việc sử dụng điều khiển hay điều chỉnh hoặc thực hiện các quy trình ngoài nội dung được đề cập dưới đây hoặc trong hướng dẫn lắp đặt sản phẩm la-de có thể dẫn đến phơi nhiễm bức xạ độc hại. Để giảm nguy cơ phơi nhiễm bức xạ độc hại:

- Không được cố mở nắp mô-đun. Bên trong không có linh kiện nào người dùng có thể thay thế.
- Không vận hành các điều khiển, thực hiện điều chỉnh hoặc thực hiện các quy trình đối với thiết bị la-de này ngoại trừ các quy trình được nêu dưới đây.
- Chỉ cho phép các kỹ thuật viên Dịch vụ được Ủy quyền của HP sửa chữa thiết bị.

Yêu cầu đối với bộ dây điện và nguồn điện

Các quốc gia khác nhau có các yêu cầu khác nhau về nguồn điện và dây điện.

Yêu cầu nối đất đối với nguồn điện nhóm I

Để bảo vệ không bị sự cố trên dòng điện, thiết bị phải được kết nối với một thiết bị đầu cuối nối đất. Cắm dây điện của hệ thống vào ổ cắm AC cung cấp nối đất. Các dây thay thế không đủ bảo vệ khỏi sự cố. Chỉ sử dụng dây điện được cung cấp kèm theo sản phẩm này hoặc dây thay thế được phép của HP Inc.

Thông báo của Brazil

Este equipamento deve ser conectado obrigatoriamente em tomada de rede de energia elétrica que possua aterramento (três pinos), conforme a norma nbr abnt 5410,visando a segurança dos usuários contra choques elétricos.

Đan Mạch

Apparatets stikprop skal tilsluttes en stikkontakt med jord, som giver forbindelse til stikproppens jord.

Phần Lan

Laite on liitettävä suojakoskettimilla varustettuun pistorasiaan.

Na Uy

Apparatet må tilkoples jordet stikkontakt.

Thụy Điển

Apparaten skall anslutas till jordat uttag.

Yêu cầu về nguồn điện

Nguồn điện trên một số sản phẩm có các công tắc nguồn điện ngoài. Tính năng công tắc chọn điện áp trên sản phẩm cho phép nó hoạt động từ bất kỳ điện áp đường truyền nào nằm trong khoảng AC điện áp 100-127 hoặc 200-240. Nguồn điện trên các sản phẩm không có công tắc nguồn điện ngoài được trang bị bằng các mạch điện bên trong cảm biến điện áp tới và tự động chuyển sang điện áp phù hợp.

⚠ **CẢNH BÁO!** Để giảm nguy cơ xảy ra các vấn đề về an toàn, HP khuyến nghị chỉ sử dụng bộ đổi nguồn AC mang thương hiệu HP.

Trung Quốc

消费者若使用电源适配器供电，则应购买配套使用获得 CCC 认证并满足标准要求的电源适配器

Để sử dụng tại Na Uy

Một số sản phẩm được thiết kế cho hệ thống nguồn điện CNTT với điện áp giữa các pha là 230 V.

Yêu cầu về bộ dây điện

Một hay nhiều thông báo này có thể áp dụng với dây điện của sản phẩm của bạn.

⚠ **CẢNH BÁO!** Để giảm nguy cơ điện giật hoặc hỏng thiết bị:

- Cắm dây điện vào ổ cắm AC có thể dễ dàng tiếp cận bất cứ lúc nào.
- Ngắt nguồn khỏi máy tính bằng cách rút dây điện ra khỏi ổ cắm AC.
- Nếu được cung cấp phích cắm 3 chân đi kèm trên dây điện, cắm dây điện vào ổ cắm 3 chân nối đất (tiếp đất). Không vô hiệu hoá đầu nối đất của dây điện, ví dụ như bằng cách gắn bộ điều hợp 2 chân. Đầu nối đất là tính năng an toàn quan trọng.

Bộ dây điện được nhận cùng với sản phẩm này đáp ứng các yêu cầu để sử dụng tại quốc gia nơi thiết bị được mua ban đầu. Chỉ sử dụng dây điện cung cấp cùng với thiết bị hoặc dây điện thay thế được phép từ HP Inc. hoặc nguồn HP Inc. được phê duyệt. Có thể tìm số bộ phận thay thế tại http://www.hp.com/support.

Bộ dây điện để sử dụng tại các quốc gia khác phải đáp ứng các yêu cầu của quốc gia nơi bạn sử dụng sản phẩm. Để biết thêm thông tin về các yêu cầu đối với bộ dây điện, liên hệ đại lý HP, cửa hàng bán lẻ hoặc nhà cung cấp dịch vụ được ủy quyền.

⚠ **CẢNH BÁO!** Không sử dụng dây điện của các sản phẩm khác. Dây điện không phù hợp có thể dẫn đến nguy cơ điện giật và hỏa hoạn.

Yêu cầu được liệt kê dưới đây áp dụng cho tất cả các quốc gia:

- Dây điện phải được phê duyệt bởi cơ quan được chính thức công nhận phụ trách đánh giá tại quốc gia nơi sẽ lắp bộ dây điện.

Dây điện nên được định tuyến để không bị giẫm vào hoặc bị thắt bởi các hạng mục bên trên nó hoặc tì vào nó. Nên chú ý đặc biệt đến phích cắm, ổ cắm điện và đầu ra dây điện từ sản phẩm.

⚠ **CẢNH BÁO!** Không vận hành sản phẩm này với bộ dây điện đã bị hỏng. Nếu bộ dây điện bị hỏng theo bất kỳ cách nào, thay thế dây ngay. Các dây điện bị hỏng có thể là nguyên nhân khiến người dùng gặp phải các nguy cơ.

Lưu ý về dây điện

Nếu bạn không được cung cấp dây điện cho máy tính hoặc cho một phụ kiện dùng nguồn điện ngoài dự định sử dụng với máy tính, bạn phải mua dây điện được phê duyệt để sử dụng tại quốc gia hoặc khu vực của bạn.

Dây điện phải có định mức cho sản phẩm và cho điện áp và dòng điện được ghi trên nhãn thông số điện của sản phẩm. Định mức điện áp và dòng điện của dây phải lớn hơn thông số điện áp và dòng điện được ghi trên sản phẩm. Ngoài ra, đường kính dây tối thiểu phải bằng **0,75 mm²**/18 AWG và độ dài dây phải nằm trong khoảng từ **1,0 m** (3,2 ft) đến **2 m** (6,56 ft). Nếu bạn có câu hỏi về loại dây điện được sử dụng, liên hệ với nhà cung cấp dịch vụ được cấp phép của bạn.

Dây điện nên được định tuyến để không bị giẫm vào hoặc bị kẹp bởi các vật bên trên nó hoặc tì vào nó. Nên chú ý đặc biệt đến phích cắm, ổ cắm điện và đầu ra dây điện từ sản phẩm.

Phích cắm DC của bộ nguồn HP ngoài

Sơ đồ minh họa phích cắm DC của bộ nguồn HP gắn ngoài.

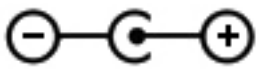

Thông báo về dây điện của Nhật Bản

製品には、同梱された電源コードをお使い下さい。

同梱された電源コードは、他の製品では使用出来ません。

Yêu cầu về dây điện của Nhật Bản

Để sử dụng tại Nhật, chỉ sử dụng dây điện được nhận cùng với sản phẩm này.

⚠ **THẬN TRỌNG:** Không sử dụng dây điện được nhận cùng với sản phẩm này trên bất kỳ sản phẩm nào khác.

Nguy cơ kẹp chặt

Sử dụng thông báo này để cảnh báo về khả năng gây thương tích do bị kẹp chặt.

⚠ **CẢNH BÁO!** Quan sát các khu vực có nguy cơ kẹp chặt. Giữ các ngón tay cách xa các bộ phận khép kín.

Bảo vệ các đầu nối ăng-ten tivi

Một số thông báo an toàn có thể áp dụng với đầu nối ăng-ten tivi.

Tiếp đất ăng-ten tivi bên ngoài

Nếu ăng ten hoặc hệ thống cáp bên ngoài được nối với sản phẩm, đảm bảo ăng-ten hoặc hệ thống cáp đó được nối đất điện để cung cấp một số bảo vệ chống tăng vọt điện áp và các điện tích tĩnh tích hợp.

Điều 810 của Luật Điện lực Quốc gia, ANSI/NFPA 70, cung cấp thông tin về việc nối đất điện thích hợp của kết cấu trụ và đỡ, nối đất dây điện dẫn trong với thiết bị phóng điện của ăng-ten, kích thước của đầu nối tiếp đất, vị trí thiết bị phóng điện ăng-ten, kết nối với các điện cực tiếp đất và các yêu cầu đối với điện cực tiếp đất.

Bảo vệ chống sét

Để được bảo vệ bổ sung đối với bất kỳ sản phẩm nào trong cơn bão sét hoặc khi không sử dụng sản phẩm trong thời gian dài, rút phích điện của sản phẩm ra khỏi ổ cắm tường và ngắt kết nối hệ thống ăng-ten hoặc cáp. Việc này sẽ tránh thiết bị bị hỏng bởi sét hoặc tăng điện áp quá mức.

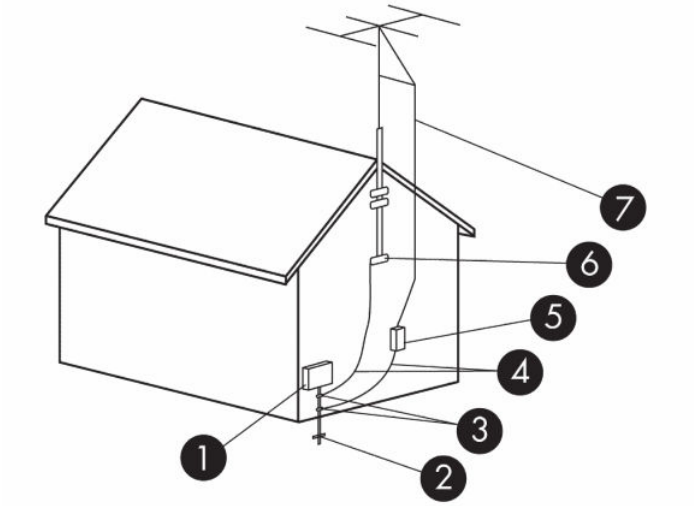

Bảng 3-2 Tiếp đất Ăng-ten

Tham khảo	Linh kiện Tiếp đất
1	Thiết bị Bảo hành Điện
2	Hệ thống Điện cực Tiếp đất Bảo hành Điện(Đạo luật NEC 250, Phần III)
3	Kẹp Tiếp đất
4	Đầu nối Tiếp đất (NEC Mục 810.21)
5	Thiết bị Phóng điện Ăng-ten (NEC Mục 810.20)
6	Kẹp Tiếp đất
7	Dây dẫn Trong của Ăng-ten

Lưu ý đối với người lắp đặt hệ thống CATV

Lời nhắc này được cung cấp để kêu gọi sự chú ý của người lắp đặt hệ thống CATV đối với phần 820.93 của Luật Điện lực Quốc gia, Luật này quy định các nguyên tắc để nối đất đúng cách và đặc biệt nêu rõ vỏ cáp Đồng trục phải được kết nối với hệ thống tiếp đất của tòa nhà, càng gần với điểm đầu vào cáp càng tốt.

Lưu ý về du lịch

Sử dụng thông báo này để cảnh báo về khả năng gây thương tích nghiêm trọng của bộ chuyển đổi điện áp.

⚠ **CẢNH BÁO!** Để giảm nguy cơ bị điện giật, hỏa hoạn hoặc gây hư hỏng cho thiết bị, không cố gắng nạp năng lượng cho máy tính bằng bộ chuyển đổi điện áp được bán cho thiết bị.

Lưu ý về an toàn của Trung Quốc

HP 工作站使用安全手册

使用须知

欢迎使用惠普工作站，为了您及仪器的安全，请您务必注意如下事项：

1. 仪器要和地线相接，要使用有正确接地插头的电源线，使用中国国家规定的 220V 电源。
2. 避免高温和尘土多的地方，否则易引起仪器内部部件的损坏。
3. 避免接近高温，避免接近直接热源，如直射太阳光、暖气等其它发热体。
4. 不要有异物或液体落入机内，以免部件短路。
5. 不要将磁体放置于仪器附近。

警告

为防止火灾或触电事故，请不要将该机放置于淋雨或潮湿处

如果您按照以上步骤操作时遇到了困难，或想了解其它产品性能，请在以下网页上寻找相关信息：http://www.hp.com.cn

或联系我们

中国惠普有限公司
地址：北京朝阳区建国路 112 号中国惠普大厦
电话：010-65643888

Thông báo về độ cao của Trung Quốc

海拔警告仅适用于在海拔 2000m 以下地区使用的产品



海拔警告仅适用于在海拔 2000m 以下地区使用的产品。

Thông báo cảnh báo nhiệt đới của Trung Quốc

热带警告仅适用于在非热带气候条件下使用的产品。



热带警告仅适用于在非热带气候条件下使用的产品。

Thông báo nối đất dây cáp cho các sản phẩm có bộ chỉnh tivi của Na Uy và Thụy Điển

Na Uy và Thụy Điển yêu cầu phải sử dụng bộ cách điện để nối đất.

⚠ **THẬN TRỌNG:** Để giảm các vấn đề về an toàn tiềm năng, sử dụng bộ cách điện khi kết nối với hệ thống phân phối cáp.

Thông báo về thị lực của Đài Loan

Thông báo về thị lực này áp dụng với các sản phẩm tại Đài Loan.

使用過度恐傷害視力

注意事項:

(1) 使用 30 分鐘請休息 10 分鐘。

(2) 未滿 2 歲幼兒不看螢幕，2 歲以上每天看螢幕不要超過 1 小時。

4 Thông báo môi trường

Chương này cung cấp các thông báo và thông tin tuân thủ về môi trường theo quốc gia và khu vực cụ thể. Một số các thông báo này có thể không áp dụng cho sản phẩm của bạn.

Phần cứng điện tử, đóng gói và tái chế pin

HP khuyến khích khách hàng tái chế phần cứng điện tử đã qua sử dụng, bao bì hộp mực in nguyên gốc của HP và pin có thể sạc lại.

Để biết thêm thông tin về các chương trình tái chế, truy cập http://www.hp.com/recycle.

Để biết thông tin về việc tái chế sản phẩm này tại Nhật, tham khảo http://www.hp.com/jp/hardwarerecycle/.

Thải bỏ thiết bị không sử dụng bởi người dùng

Sử dụng thông báo này để giải thích biểu tượng liên quan đến thải bỏ chất thải.

Bảng 4-1 Mô tả và biểu tượng về thải bỏ thiết bị thải

Biểu tượng	Mô tả
	Biểu tượng này nghĩa là không thải bỏ sản phẩm của bạn cùng với rác thải sinh hoạt khác. Thay vì đó, bạn nên bảo vệ sức khỏe con người và môi trường bằng cách xử lý thiết bị không sử dụng của mình đến điểm thu thập được chỉ định để tái chế thiết bị điện và điện tử không sử dụng. Để biết thêm thông tin, vui lòng liên hệ dịch vụ thải bỏ rác sinh hoạt của bạn hoặc truy cập http://www.hp.com/recycle.

Loại bỏ pin kiềm tại Brazil

Não descarte o produto eletrônico em lixo comum



Este produto eletroeletrônico e seus componentes não daven ser descartados no lixo comum, pois embora estejam em conformidade com padrões mundiais de restrição a substâncias nocivas, podem conter, ainda que em quantidades mínimas, substâncias impactantes ao meio ambiente. Ao final da vida útil deste produto, o usuário deverá entregá-lo à HP. A não observância dessa orientação sujeitará o infrator às sanções previstas em lei. Após o uso, as pilhas e/ou baterias dos produtos HP deverão ser entregues ao estabelecimento comercial ou rede de assistência técnica autorizada pela HP.

Para maiores informações , inclusive sobre os pontos de recebimento, acesse: http://www.hp.com.br/reciclar

Thông tin tái chế phần cứng tại Brazil

Não descarte o produto eletrônico em lixo comum



Este produto eletroeletrônico e seus componentes não daven ser descartados no lixo comum, pois embora estejam em conformidade com padrões mundiais de restrição a substâncias nocivas, podem conter, ainda que em quantidades mínimas, substâncias impactantes ao meio ambiente. Ao final da vida útil deste produto, o usuário deverá entregá-lo à HP. A não observância dessa orientação sujeitará o infrator às sanções previstas em lei. Após o uso, as pilhas e/ou baterias dos produtos HP deverão ser entregues ao estabelecimento comercial ou rede de assistência técnica autorizada pela HP.

Para maiores informações , inclusive sobre os pontos de recebimento, acesse: http://www.hp.com.br/reciclar

Nhãn Triman về tái chế và WEEE tại Pháp

Sử dụng thông báo này để giải thích biểu tượng liên quan đến hoạt động tái chế.



Thông báo về việc tái chế và thải bỏ tại Hàn Quốc

한국 전자제품 폐기 및 재활용 방법

전자 기기 폐기물은 전자/전기 장비를 재활용할 수 있도록 지정된 HP 수거물 센터에 전달하거나 E-순환거버넌스(http://www.k-erc.or.kr/)를 통해 무상 회수 및 재활용이 진행됩니다. 자세한 내용은 E-순환 거버넌스 혹은 HP 서비스 센터에 문의하거나 웹사이트 www.hp.com/recycle을참조하십시오.

Thông tin về tái chế pin tại Đài Loan

Thông báo này mô tả các quy định về sản xuất và tái chế pin tại Đài Loan.

Bảng 4-2 Biểu tượng và mô tả về tái chế pin của Đài Loan

Biểu tượng	Mô tả
	EPA Đài Loan yêu cầu các công ty sản xuất hoặc nhập khẩu pin khô, theo Điều 15 của Đạo luật Thải bỏ Rác thải, phải cho biết các dấu khôi phục trên pin được sử dụng trong bán hàng, tặng phẩm hoặc các khuyến mại. Liên hệ với đơn vị tái chế đạt tiêu chuẩn của Đài Loan để thải bỏ pin đúng cách.

Quy định WEEE của Thổ Nhĩ Kỳ

Türkiye Cumhuriyeti: AEEE Yönetmeliğine Uygundur

Chứng nhận ENERGY STAR® (chỉ một số sản phẩm)

ENERGY STAR là một chương trình tình nguyện của Cơ quan Bảo vệ Môi trường Hoa Kỳ nhằm giúp các doanh nghiệp và cá nhân tiết kiệm tiền bạc và bảo vệ khí hậu nhờ hiệu quả năng lượng cao.

Các sản phẩm đạt chứng nhận ENERGY STAR ngăn chặn phát thải khí nhà kính bằng cách đáp ứng tiêu chuẩn hoặc yêu cầu về hiệu quả năng lượng nghiêm ngặt theo quy định của Cơ quan Bảo vệ Môi trường Hoa Kỳ. Là Đối tác của ENERGY STAR, HP Inc. đã tuân theo quy trình chứng nhận sản phẩm nâng cao của EPA Hoa Kỳ để đảm bảo rằng các sản phẩm có logo ENERGY STAR đều đạt chứng nhận ENERGY STAR theo các nguyên tắc hiện hành của ENERGY STAR. Logo sau xuất hiện trên tất cả các máy tính đạt chứng nhận ENERGY STAR:



Yêu cầu chính của ENERGY STAR dành cho các sản phẩm máy tính là tính năng quản lý nguồn điện giúp giảm tiêu thụ năng lượng đáng kể khi không sử dụng sản phẩm. Quản lý nguồn điện cho phép máy tính tự động đưa vào chế độ "ngủ" điện áp thấp hay chế độ điện áp thấp khác sau một thời gian nhất định không hoạt động. Khi máy tính hoạt động trên nguồn AC, tính năng quản lý nguồn điện đã được cài đặt trước như sau:

Bảng 4-3 Các tính năng quản lý nguồn điện đã được cài đặt trước khi máy tính hoạt động trên nguồn điện AC

Loại máy tính	Thời gian kích hoạt chế độ ngủ hiển thị	Thời gian kích hoạt chế độ ngủ máy tính (phút)	Tiếp tục từ chế độ ngủ
Máy tính xách tay, Máy trạm di động	Nhỏ hơn hoặc bằng 15 phút (tùy theo model)	Nhỏ hơn hoặc bằng 30 phút (tùy theo kiểu)	Sản phẩm sẽ thoát chế độ ngủ khi nhấn nút nguồn/ngủ. Nếu bật tính năng Thức dậy khi có mạng LAN (WOL), hệ thống có thể bắt đầu lại chế độ ngủ khi gặp tín hiệu mạng.
Máy tính bảng/Slate	Nhỏ hơn hoặc bằng 1 phút	Không áp dụng	Không áp dụng
Máy tính để bàn, Máy tính để bàn Tích hợp, Trạm làm việc	Nhỏ hơn hoặc bằng 15 phút (tùy theo model)	Nhỏ hơn hoặc bằng 30 phút (tùy theo kiểu)	Sản phẩm sẽ thoát chế độ ngủ khi người dùng tương tác với bất kỳ thiết bị đầu vào nào bao gồm chuột hay bàn phím. Nếu bật tính năng Thức dậy khi có mạng LAN (WOL), hệ thống có thể bắt đầu lại chế độ ngủ khi gặp tín hiệu mạng.
Máy khách nhỏ	Nhỏ hơn hoặc bằng 15 phút (tùy theo model)	Nhỏ hơn hoặc bằng 30 phút khi chế độ ngủ được hệ điều hành hỗ trợ (tùy theo kiểu)	Khi chế độ ngủ được hệ điều hành hỗ trợ, sản phẩm sẽ thoát chế độ ngủ khi người dùng tương tác với bất kỳ thiết bị đầu vào nào bao gồm chuột hay bàn phím. Nếu bật tính năng Thức dậy khi có mạng LAN (WOL), hệ thống có thể bắt đầu lại chế độ ngủ khi gặp tín hiệu mạng.

Đối với máy tính hỗ trợ cấu hình sử dụng luôn mở, luôn được kết nối, nơi luôn có truy cập internet (như máy tính bảng và slate) thì các chế độ điện áp thấp thay thế - như chế độ Nghỉ Ngắn hoặc Dài (như xác định

trong Yêu cầu Chương trình Máy tính của ENERY STAR) được cho là tiêu thụ rất ít điện năng (</= 10 Watt) và tối đa hóa tuổi thọ pin khi có thể. Những chế độ điện áp thấp thay thế này rất linh hoạt, kết hợp với chế độ ngủ hiển thị được kích hoạt trong vòng 1 phút khi không hoạt động.

Máy tính thoát chế độ Ngủ khi nhấn nút nguồn/chế độ Ngủ. Khi bật tính năng Thức dậy khi có mạng LAN (WOL), máy tính cũng có thể thoát chế độ Ngủ khi gặp tín hiệu mạng.

Có thể tìm thêm thông tin về việc tiết kiệm năng lượng và tài chính tiềm năng của tính năng quản lý nguồn điện này trên trang web Quản lý Nguồn điện ENERGY STAR của EPA tại địa chỉ http://www.energystar.gov/powermanagement.

Thông tin thêm về chương trình ENERGY STAR và các lợi ích môi trường của nó có trên trang web ENERGY STAR của EPA tại địa chỉ http://www.energystar.gov.

ENERGY STAR và nhãn hiệu ENERGY STAR là các nhãn hiệu đã đăng ký của Cơ quan Bảo vệ Môi trường Hoa Kỳ.

Hóa chất

HP cam kết cung cấp cho các khách hàng của chúng tôi thông tin về hóa chất trong các sản phẩm của chúng tôi khi cần thiết để đáp ứng các yêu cầu pháp lý như REACH (Quy định EC số 1907/2006 của Quốc hội và Hội đồng Châu Âu).

Có thể tìm thấy báo cáo thông tin hóa chất cho sản phẩm này tại http://www.hp.com/go/reach.

Vật liệu peclorat—có thể áp dụng việc xử lý đặc biệt

Pin đồng hồ thời gian thực của máy tính có thể chứa peclorat và cần xử lý đặc biệt khi được tái chế hoặc thải bỏ tại California.

Xem http://www.dtsc.ca.gov/hazardouswaste/perchlorate/.

Thông báo về môi trường tại Trung Quốc

回收信息说明

惠普公司对废弃的电子计算机（笔记本电脑）提供回收服务，更多信息请登陆

http://www8.hp.com/us/en/hp-information/environment/product-recycling.html

环境标志信息

微型计算机(台式计算机,笔记本电脑等)及显示器在中国环境标志认证产品范围内,环境标志表明该产品不仅品质合格,而且在生产,使用和回收处理中都符合特定的环境保护要求,与同类产品相比,既有低毒少害,节约资源等环保优势,此外获得中国环境标志认证的产品售后三年内均可在各服务中心选择维修或更换部件,也可通过更换更高性能的零部件或模块实现硬件升级。

特别提醒

如您需要确认本产品处于零能耗状态,请按下电源关闭按钮,并将插头从电源插座断开。

Nhãn năng lượng PC của Trung Quốc

Trung Quốc yêu cầu phải có thông báo hiệu quả năng lượng này.

Theo "Quy định về việc thực hiện dán nhãn năng lượng cho máy vi tính của Trung Quốc", máy vi tính này có Nhãn hiệu quả năng lượng. Cấp độ hiệu quả năng lượng, TEC (Mức tiêu thụ Năng lượng Điển hình) và nhóm sản phẩm thể hiện trên nhãn này được xác định và tính toán theo chuẩn GB28380-2012.

1. Cấp độ Hiệu quả Năng lượng

   Cấp độ này được xác định bởi tiêu chuẩn về cách tính mức độ tiêu thụ cơ sở với tổng của tất cả dung sai cho các linh kiện bổ sung như bộ nhớ chính và cạc đồ họa. Đối với sản phẩm thuộc bất kỳ cấp độ nào, TEC không được vượt quá giá trị được nêu trong bảng sau:

   Bảng 4-4 Các giá trị Mức tiêu thụ Năng lượng Điển hình (TEC)

Loại Sản phẩm		TEC (kilôoát giờ)		
		Cấp độ 1	Cấp độ 2	Cấp độ 3
Máy vi tính để bàn, AIO	Nhóm A	98,0+∑Efa	148,0+∑Efa	198,0+∑Efa
	Nhóm B	125,0+∑Efa	175,0+∑Efa	225,0+∑Efa
	Nhóm C	159,0+∑Efa	209,0+∑Efa	259,0+∑Efa
	Nhóm D	184,0+∑Efa	234,0+∑Efa	284,0+∑Efa
Máy tính Xách tay	Nhóm A	20,0+∑Efa	35,0+∑Efa	45,0+∑Efa
	Nhóm B	26,0+∑Efa	45,0+∑Efa	65,0+∑Efa
	Nhóm C	54,5+∑Efa	75,0+∑Efa	123,5+∑Efa

   GHI CHÚ: ∑Efa là tổng hệ số điện áp của các chức năng bổ sung của sản phẩm.

2. Mức tiêu thụ Năng lượng Điển hình

   Số liệu về mức tiêu thụ năng lượng trên nhãn này là dữ liệu được đo lường với cấu hình mang tính đại diện, phản ánh tất cả các cấu hình trong đơn vị đăng ký được chọn theo "Quy định về việc thực hiện dán nhãn năng lượng cho máy vi tính của Trung Quốc". Do đó, mức tiêu thụ năng lượng thực tế của máy vi tính cụ thể này có thể không giống dữ liệu TEC được thể hiện trên nhãn.

3. Nhóm Sản phẩm

Nhóm sản phẩm được xác định bởi tiêu chuẩn theo cấu hình của máy vi tính. Phân loại sản phẩm tuân theo các quy định trong bảng sau:

Bảng 4-5 Nhóm sản phẩm và mô tả cấu hình

Loại Sản phẩm	Mô tả Cấu hình	
	Máy vi tính để bàn, AIO	Máy tính Xách tay
Nhóm A	Máy vi tính để bàn và AIO có cấu hình nằm ngoài phạm vi Nhóm B, C, và D	Máy tính xách tay có cấu hình nằm ngoài phạm vi Nhóm B và C
Nhóm B	Số hiệu lõi vật lý của CPU là 2, và bộ nhớ hệ thống không dưới 2 GB	GPU Rời
Nhóm C	Số lượng lõi vật lý của CPU lớn hơn 2, có ít nhất một trong các đặc tính sau: 1. Bộ nhớ hệ thống không dưới 2 GB 2. GPU Rời	Sản phẩm này có số lượng lõi vật lý của CPU không dưới 2 và bộ nhớ hệ thống không dưới 2GB, GPU rời có Chiều rộng Bộ nhớ đệm Khung không dưới 128 bit.
Nhóm D	Số lượng lõi vật lý của CPU không dưới 4, có ít nhất một trong các đặc tính sau: 1. Bộ nhớ hệ thống không dưới 4 GB 2. GPU rời có Chiều rộng Bộ nhớ đệm Khung không dưới 128 bit.	

Để biết chi tiết về thông số kỹ thuật này, vui lòng tham khảo tiêu chuẩn GB28380-2012.

本机根据《微型计算机能源效率标识实施规则》的要求加施中国能效标识。能效标识中显示的能效等级、典型能源消耗和产品类型均根据《微型计算机能效限定值及能效等级》（GB28380-2012）的要求确定。对上述标识内容的说明如下：

1. 能效等级

微型计算机的能效等级由基础能源消耗值和附加功能功耗因子之和决定。微型计算机能效各等级的典型能源消耗应不大于下表的规定

微型计算机类型			能源消耗(千瓦时)		
			1	2	3
	台式微型计算机及	A 类	98.0+ΣEfa	148.0+ΣEfa	198.0+ΣEfa
一体机		B 类	125.0+ΣEfa	175.0+ΣEfa	225.0+ΣEfa
		C 类	159.0+ΣEfa	209.0+ΣEfa	259.0+ΣEfa
		D 类	184.0+ΣEfa	234.0+ΣEfa	284.0+ΣEfa
	便携式	A 类	20.0+ΣEfa	35.0+ΣEfa	45.0+ΣEfa
计算机		B 类	26.0+ΣEfa	45.0+ΣEfa	65.0+ΣEfa
		C 类	54.5+ΣEfa	75.0+ΣEfa	123.5+ΣEfa
注：ΣEfa 为微型计算机附加功能功耗因子之和					

2. 典型能源消耗

典型能源消耗值代表一个备案单元中，符合《微型计算机能源效率标识实施规则》要求的代表性规格型号产品的数值。因此，本机的典型能源消耗值可能与其所加施的能效标识中所示的典型能源消耗值不一致。

3. 产品类型

产品类型根据微型计算机的配置确定。参见下表：

类型	配置说明	
	台式微型计算机及一体机	便携式计算机
A 类	下列 B 类、C 类、D 类配置以外的台式微型计算机及一体机	下列 B 类、C 类配置以外的便携式计算机
B 类	中央处理器（CPU）物理核心数为 2，系统内存大于等于 2GB	具有独立图形显示单元（GPU）
C 类	中央处理器（CPU）物理核心数大于 2，且至少具有以下特征中的一条 a. a）系统内存大于等于 2GB； b. 独立图形显示单元（GPU）	中央处理器（CPU）物理核心数大于等于 2，系统内存大于等于 2GB，具有独立图形显示单元（GPU）且显存位宽大于等于 128 位.
D 类	中央处理器（CPU）物理核心数大于等于 4，且至少具有以下特征中的一条： a. 系统内存大于等于 4GB； b. 具有独立图形显示单元（GPU）且显存位宽大于等于 128 位	

关于标识内容的更详细技术信息，请参考《微型计算机能效限定值及能效等级》（GB28380-2012）

RoHS của Trung Quốc

Trung Quốc sử dụng các thông báo sau cho quy định RoHS.

笔记本电脑和平板电脑产品中有害物质或元素的名称及含量

根据中国《电器电子产品有害物质限制使用管理办法》





Bảng 4-6 产品中有害物质或元素的名称及含量 根据中国《电器电子产品有害物质限制使用管理办法》

	有害物质					
部件名称	铅 (Pb)	汞 (Hg)	镉 (Cd)	六价铬 (Cr(VI))	多溴联苯 (PBB)	多溴二苯醚 (PBDE)
电池	X	O	O	O	O	O
线缆	X	O	O	O	O	O
摄像头	X	O	O	O	O	O
机箱/其他	X	O	O	O	O	O
闪存读卡器	X	O	O	O	O	O
软盘驱动器	X	O	O	O	O	O
硬盘驱动器	X	O	O	O	O	O
耳机	X	O	O	O	O	O
I/O PCA	X	O	O	O	O	O
键盘	X	O	O	O	O	O
液晶显示器 (LCD) 面板	X	O	O	O	O	O
介质（CD/DVD/软盘）	O	O	O	O	O	O
内存	X	O	O	O	O	O
主板、处理器、散热器	X	O	O	O	O	O
鼠标	X	O	O	O	O	O
光盘驱动器	X	O	O	O	O	O
对接设备选件	X	O	O	O	O	O
电源适配器	X	O	O	O	O	O
电源	X	O	O	O	O	O
电源组	X	O	O	O	O	O
投影仪	X	O	O	O	O	O
遥控器	X	O	O	O	O	O

Bảng 4-6 产品中有害物质或元素的名称及含量 根据中国《电器电子产品有害物质限制使用管理办法》(còn tiếp)

	有害物质					
部件名称	铅 (Pb)	汞 (Hg)	镉 (Cd)	六价铬 (Cr(VI))	多溴联苯 (PBB)	多溴二苯醚 (PBDE)
智能卡/Java™ 读卡器	X	O	O	O	O	O
扬声器(外置)	X	O	O	O	O	O
电视调谐器	X	O	O	O	O	O
USB 闪存驱动器	X	O	O	O	O	O
USB 集线器	X	O	O	O	O	O
网络摄像头	X	O	O	O	O	O
无线接收器	X	O	O	O	O	O
无线网卡	X	O	O	O	O	O
本表格依据 SJ/T 11364 的规定编制。 O:表示该有害物质在该部件所有均质材料中的含量均在 GB/T 26572 规定的限量要求以下。 X:表示该有害物质至少在该部件的某一均质材料中的含量超出 GB/T 26572 规定的限量要求。 此表中所有名称中含 "X" 的部件均符合中国 RoHS 达标管理目录限用物质应用例外清单的豁免。 此表中所有名称中含 "X" 的部件均符合欧盟 RoHS 立法。 注:环保使用期限的参考标识取决于产品正常工作的温度和湿度等条件						

台式机、瘦客户端、个人工作站、一体机和销售点终端产品中有害物质或元素的名称及含量

根据中国《电器电子产品有害物质限制使用管理办法》





Bảng 4-7 产品中有害物质或元素的名称及含量 根据中国《电器电子产品有害物质限制使用管理办法》

	有害物质					
部件名称	铅 (Pb)	汞 (Hg)	镉 (Cd)	六价铬 (Cr(VI))	多溴联苯 (PBB)	多溴二苯醚 (PBDE)
电池	X	O	O	O	O	O
线缆	X	O	O	O	O	O
摄像头	X	O	O	O	O	O
机箱/其他	X	O	O	O	O	O

Bảng 4-7 产品中有害物质或元素的名称及含量 根据中国《电器电子产品有害物质限制使用管理办法》(còn tiếp)

	有害物质					
部件名称	铅 (Pb)	汞 (Hg)	镉 (Cd)	六价铬 (Cr(VI))	多溴联苯 (PBB)	多溴二苯醚 (PBDE)
风扇	X	O	O	O	O	O
闪存读卡器	X	O	O	O	O	O
软盘驱动器	X	O	O	O	O	O
硬盘驱动器	X	O	O	O	O	O
耳机	X	O	O	O	O	O
散热器	X	O	O	O	O	O
I/O PCA	X	O	O	O	O	O
键盘	X	O	O	O	O	O
液晶显示器 (LCD) 面板	X	O	O	O	O	O
介质（CD/DVD/软盘）	O	O	O	O	O	O
内存	X	O	O	O	O	O
主板、处理器、散热器	X	O	O	O	O	O
鼠标	X	O	O	O	O	O
光驱	X	O	O	O	O	O
对接设备选件	X	O	O	O	O	O
电源适配器	X	O	O	O	O	O
电源	X	O	O	O	O	O
投影仪	X	O	O	O	O	O
遥控器	X	O	O	O	O	O
智能卡/Java™ 读卡器	X	O	O	O	O	O
固态驱动器	X	O	O	O	O	O
扬声器（外置）	X	O	O	O	O	O
触控笔	X	O	O	O	O	O
触控板	X	O	O	O	O	O
电视调谐器	X	O	O	O	O	O
USB 闪存驱动器	X	O	O	O	O	O
USB 集线器	X	O	O	O	O	O
网络摄像头	X	O	O	O	O	O
无线接收器	X	O	O	O	O	O
无线网卡	X	O	O	O	O	O
3D 捕获台/转盘	X	O	O	O	O	O

Bảng 4-7 产品中有害物质或元素的名称及含量 根据中国《电器电子产品有害物质限制使用管理办法》(còn tiếp)

	有害物质					
部件名称	铅 (Pb)	汞 (Hg)	镉 (Cd)	六价铬 (Cr(VI))	多溴联苯 (PBB)	多溴二苯醚 (PBDE)
本表格依据 SJ/T 11364 的规定编制。 O：表示该有害物质在该部件所有均质材料中的含量均在 GB/T 26572 规定的限量要求以下。 X：表示该有害物质至少在该部件的某一均质材料中的含量超出 GB/T 26572 规定的限量要求。 此表中所有名称中含 "X" 的部件均符合中国 RoHS 达标管理目录限用物质应用例外清单的豁免。 此表中所有名称中含 "X" 的部件均符合欧盟 RoHS 立法。 注：环保使用期限的参考标识取决于产品正常工作的温度和湿度等条件						

台灣針對筆記型電腦和平板電腦的有害物質限制使用管理辦法 (RoHS)

限用物質含有情況標示聲明書

Declaration of the Presence Condition of the Restricted Substances Marking

Bảng 4-8 限用物質含有情況標示聲明書 Declaration of the Presence Condition of the Restricted Substances Marking

限用物質及其化學符號 Restricted substances and its chemical symbols						
單元 Unit	鉛 Lead (Pb)	汞 Mercury (Hg)	鎘 Cadmium (Cd)	六價鉻 Hexavalent chromium (Cr^{+6})	多溴聯苯 Polybrominated biphenyls (PBB)	多溴二苯醚 Polybrominated diphenyl ethers (PBDE)
纜線 Cables	–	○	○	○	○	○
機殼/其他 Chassis/Other	–	○	○	○	○	○
輸入/輸出印刷電路組件 I/O PCAs	–	○	○	○	○	○
液晶顯示器 (LCD) 面板 Liquid crystal display (LCD) panel	–	○	○	○	○	○
記憶體 Memory	○	○	○	○	○	○
主機板、處理器、散熱器 Motherboard, processor, heat sinks	–	○	○	○	○	○
電源組 Power pack	–	○	○	○	○	○

Bảng 4-8 **限用物質含有情況標示聲明書 Declaration of the Presence Condition of the Restricted Substances Marking (còn tiếp)**

限用物質及其化學符號 Restricted substances and its chemical symbols						
電源供應器 Power supply	–	○	○	○	○	○
儲存裝置 Storage Devices	–	○	○	○	○	○
無線裝置 Wireless Devices	–	○	○	○	○	○
備考 1:「超出 0.1 %」及「超出 0.01 %」係指限用物質之百分比含量超出百分比含量基準值。 Note 1: "Exceeding 0.1 wt %" and "exceeding 0.01 wt %" indicate that the percentage content of the restricted substance exceeds the reference percentage value of presence condition. 備考 2:「○」係指該項限用物質之百分比含量未超出百分比含量基準值。 Note 2: "○" indicates that the percentage content of the restricted substance does not exceed the percentage of reference value of presence. 備考 3:「–」係指該項限用物質為排除項目。 Note 3: The "–" indicates that the restricted substance corresponds to the exemption.						

若要取得最新版使用指南，請前往 http://www.hp.com/support，並依照指示尋找您的產品。然後選取「使用手冊」。

To access the latest user guides, go to http://www.hp.com/support, and follow the instructions to find your product. Then select **Manuals**.

台灣針對桌上型電腦、精簡型電腦、個人工作站、一體成形電腦及銷售點終端機的有害物質限制使用管理辦法 (RoHS)

限用物質含有情況標示聲明書

Declaration of the Presence Condition of the Restricted Substances Marking

Bảng 4-9 **限用物質含有情況標示聲明書 Declaration of the Presence Condition of the Restricted Substances Marking**

限用物質及其化學符號 Restricted substances and its chemical symbols						
單元 Unit	**鉛 Lead (Pb)**	**汞 Mercury (Hg)**	**鎘 Cadmium (Cd)**	**六價鉻 Hexavalent chromium (Cr^{+6})**	**多溴聯苯 Polybrominated biphenyls (PBB)**	**多溴二苯醚 Polybrominated diphenyl ethers (PBDE)**
纜線 Cables	–	○	○	○	○	○
機座/其他 Chassis/Other	–	○	○	○	○	○

Bảng 4-9 限用物質含有情況標示聲明書 Declaration of the Presence Condition of the Restricted Substances Marking (còn tiếp)

限用物質及其化學符號 Restricted substances and its chemical symbols						
單元 Unit	鉛 Lead (Pb)	汞 Mercury (Hg)	鎘 Cadmium (Cd)	六價鉻 Hexavalent chromium (Cr^{+6})	多溴聯苯 Polybrominated biphenyls (PBB)	多溴二苯醚 Polybrominated diphenyl ethers (PBDE)
輸入/輸出印刷電路組件 I/O PCAs	–	○	○	○	○	○
液晶顯示器 (LCD) 面板 Liquid crystal display (LCD) panel (for AIO only)	–	○	○	○	○	○
記憶體 Memory	○	○	○	○	○	○
主機板、處理器、散熱器 Motherboard, processor, heat sinks	–	○	○	○	○	○
電源供應器 Power supply	–	○	○	○	○	○
儲存裝置 Storage Devices	–	○	○	○	○	○

備考 1:「超出 0.1 %」及「超出 0.01 %」係指限用物質之百分比含量超出百分比含量基準值。

Note 1: "Exceeding 0.1 wt %" and "exceeding 0.01 wt %" indicate that the percentage content of the restricted substance exceeds the reference percentage value of presence condition.

備考 2:「○」係指該項限用物質之百分比含量未超出百分比含量基準值。

Note 2: "○" indicates that the percentage content of the restricted substance does not exceed the percentage of reference value of presence.

備考 3:「–」係指該項限用物質為排除項目。

Note 3: The "–" indicates that the restricted substance corresponds to the exemption.

若要取得最新版使用指南，請前往 http://www.hp.com/support，並依照指示尋找您的產品。然後選取「使用手冊」。

To access the latest user guides, go to http://www.hp.com/support, and follow the instructions to find your product. Then select **Manuals**.

Quy định về hạn chế các chất độc hại (RoHS) của Ấn Độ

Sản phẩm này cũng như các bộ phận tiêu hao và linh kiện liên quan tuân thủ các quy định về giảm thiểu chất nguy hại của "Quy tắc Chất thải Điện tử của Ấn Độ năm 2016".

Sản phẩm này không chứa chì, thủy ngân, crom hóa trị sáu, polybrominated biphenyl hoặc ete polybrominated diphenyl có nồng độ vượt quá 0,1 % khối lượng và 0,01 % khối lượng đối với catmi, ngoại trừ những trường hợp miễn nhiễm trong Phụ lục 2 của Quy tắc này.

Thông tin về Quy định của Ủy ban Liên minh châu Âu 1275/2008

Liên minh Châu Âu yêu cầu phải sử dụng thông báo về tiêu thụ điện năng này.

Để xác định vị trí dữ liệu tiêu thụ điện năng của sản phẩm, bao gồm cả khi sản phẩm ở chế độ chờ có nối mạng với tất cả cổng mạng có dây được kết nối và thiết bị không dây được kết nối, tham khảo phần P14 “Thông tin thêm” trong Tuyên bố IT ECO của sản phẩm tại địa chỉ http://www.hp.com/hpinfo/globalcitizenship/environment/productdata/itecodesktop-pc.html.

Tại nơi có thể áp dụng, bật và tắt mạng không dây theo chỉ dẫn trong hướng dẫn sử dụng sản phẩm hoặc hệ điều hành. Thông tin cũng có sẵn tại địa chỉ http://www.hp.com/support.

Tuyên bố ECO CNTT

Sử dụng các liên kết này để cung cấp vị trí cho các tuyên bố IT ECO.

Máy tính xách tay hoặc máy tính bảng

http://www.hp.com/hpinfo/globalcitizenship/environment/productdata/iteconotebook-o.html

Máy tính Để bàn và Máy khách Mỏng

http://www.hp.com/hpinfo/globalcitizenship/environment/productdata/itecodesktop-pc.html?jumpid=reg_R1002_US

Trạm làm việc

http://www.hp.com/hpinfo/globalcitizenship/environment/productdata/itecoworkstatio.html

Hạn chế các chất độc hại (RoHS) của Nhật Bản

2008 年、日本における製品含有表示方法、JISC0950 改定版が公示されました。製造事業者は、2006 年 7 月 1 日以降に販売される電気・電子機器の特定化学物質の含有に付きまして情報提供を義務付けられています。

製品の部材表示に付きましては、http://www.hp.com/go/jisc0950/ を参照してください。

A Japanese regulatory requirement, defined by specification JIS C 0950, 2008, mandates that manufacturers provide Material Content Declarations for certain categories of electronic products offered for sale after July 1, 2006.

To view the JIS C 0950 material declaration for this product, visit http://www.hp.com/go/jisc0950.

Ley para el Aprovechamiento Sustentable de la Energía de México

Ley para el Aprovechamiento Sustentable de la Energía de México

Se ha etiquetado este producto en conformidad con la Ley para el Aprovechamiento Sustentable de la Energía de México, que requiere la divulgación del consumo de energía del modo de uso normal (modo inactivo) y del modo de espera. Su producto es una de las muchas configuraciones de esta familia de modelos; el consumo de energía del modo inactivo de su configuración específica puede diferir de la información de la etiqueta. El consumo real de energía de su producto puede ser mayor o menor que el valor informado en la etiqueta de energía de producto para México a causa de factores como

la configuración (componentes y módulos seleccionados) y el uso (tareas que se están efectuando, software instalado y en ejecución, etc.).

GHI CHÚ: Esta ley no es aplicable a las estaciones de trabajo.

TCO Certified

Phần này chỉ áp dụng cho các sản phẩm có logo TCO Certified.

Hãy xem https://tcocertified.com/product-finder/ để biết danh sách các sản phẩm có chứng chỉ TCO Certified.

A third-party certification according to ISO 14024

Toward sustainable IT products



Say hello to a more sustainable product

IT products are associated with a wide range of sustainability risks throughout their life cycle. Human rights violations occur in the supply chain. Harmful substances are used both in products and their manufacture. Products can often have a short lifespan because of poor ergonomics, low quality and when they are not able to be repaired or upgraded.

This product is a better choice. It meets all the criteria in TCO Certified, the world's most comprehensive sustainability certification for IT products. Thank you for making a responsible product choice, that help drive progress towards a more sustainable future!

Criteria in TCO Certified have a life-cycle perspective and balance environmental and social responsibility. Conformity is verified by independent and approved verifiers that specialize in IT products, social responsibility or other sustainability issues. Verification is done both before and after the certificate is issued, covering the entire validity period. The process also includes ensuring that corrective actions are implemented in all cases of factory non-conformities. And last but not least, to make sure that the certification and independent verification is accurate, both TCO Certified and the verifiers are reviewed regularly.

Want to know more?

Read information about TCO Certified, full criteria documents, news and updates at **tcocertified.com.** On the website you'll also find our Product Finder, which presents a complete, searchable listing of certified products.

TCO Certified Edge

Phần này chỉ áp dụng cho các sản phẩm có logo TCO Certified Edge.

Hãy xem https://tcocertified.com/product-finder/ để biết danh sách các sản phẩm có chứng chỉ TCO Certified Edge.

A third-party certification according to ISO 14024

Toward sustainable IT products

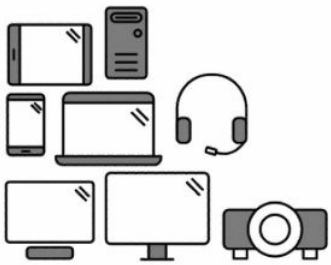

Say hello to a more sustainable product

IT products are associated with a wide range of sustainability risks throughout their life cycle. Human rights violations occur in the supply chain. Harmful substances are used both in products and their manufacture. Products can often have a short lifespan because of poor ergonomics, low quality and when they are not able to be repaired or upgraded.

This product is a better choice. It meets all the criteria in TCO Certified, the world's most comprehensive sustainability certification for IT products. Additionally, it fulfills the requirements of TCO Certified Edge, the supplemental certification that recognizes leading-edge products that exceed typical performance in a particular sustainability attribute. At our Product Finder **(tcocertified.com/product-finder)** you can find out which TCO Certified Edge criterion or criteria this product meets.

Criteria in TCO Certified have a life-cycle perspective and balance environmental and social responsibility. Compliance is verified by independent verification organizations that specialize in IT products, social responsibility or other sustainability issues. Verification is done both before and after the certificate is issued, covering the entire validity period. The process also includes ensuring that corrective actions are implemented in all cases of factory non-conformities.

Thank you for making a responsible product choice, that help drive progress towards a more sustainable future!

Want to know more?

Read information about TCO Certified, full criteria documents, news and updates at **tcocertified.com.** On the website you'll also find our Product Finder, which presents a complete, searchable listing of certified products.

Bảng chú dẫn

A

avisos
  Brasil 6
Aviso para o Brasil 6

C

các mức công suất tối đa 7
các thiết bị Không dây 4
các thiết bị LAN không dây 4
Chứng chỉ TCO Certified 42
Chứng chỉ TCO Certified Edge 43
Chứng nhận ENERGY STAR 30

D

dải tần số vô tuyến 7

Đ

台灣對於危險物質的限制注意事項 38, 39
注意事項
  台灣有害物質限制 38, 39

H

hỗ trợ âm thanh 17

L

lưu ý về dây điện 24
lưu ý về du lịch 26
lưu ý về quạt 21

N

Nhãn năng lượng PC của Trung Quốc 32

NH

nhãn, quy định 2

P

pin 20

PH

phần cứng điện tử và tái chế pin 28

Q

Quy định của Ủy ban Liên minh châu Âu 1275/2008 41

S

sửa đổi, máy tính xách tay
  Ủy ban Truyền thông Liên bang 3

T

tái chế, phần cứng điện tử và pin 28
tái chế pin 28
tài liệu nộp theo quy định, Hàn Quốc 12
tuyên bố về modem
  Canada 15
  Hoa Kỳ 14
  New Zealand 16
  Nhật Bản 16
Tài liệu nộp theo quy định tại Hàn Quốc 12
Thông báo của Brazil 6, 22
Thông báo của Canada 6
Thông báo của Đài Loan 13
Thông báo của Hàn Quốc 12
Thông báo của Macrovision Corporation 17
Thông báo của Nhật Bản 9
Thông báo hạn chế các chất độc hại của Nhật Bản 41
Thông báo không dây của Singapore 12
Thông báo quy định Belarus 5
Thông báo quy định không dây của Thái Lan 12
Thông báo về dây điện của Nhật Bản 24
Thông báo về hạn chế các chất độc hại của Ấn Độ 40
Thông báo về môi trường tại Trung Quốc 31
Thông báo về sản phẩm Nhóm A, Liên minh Châu Âu và Vương Quốc Anh 5
Thông báo về sản phẩm Nhóm A, Úc 5
Thông báo về thiết bị không dây của Mexico 10
Thông báo về việc tái chế và thải bỏ tại Hàn Quốc 29
Thông báo về Nhóm A trên toàn cầu
  cáp 5
  sửa đổi 5
Thông báo GS 8
Tuyên bố về modem của Canada 15
Tuyên bố về modem của Hoa Kỳ 14
Tuyên bố về modem của New Zealand 16
Tuyên bố về modem của Nhật Bản 16

TH

thông báo
  đi lại bằng máy bay 13
  an toàn la-de 13, 22
  công thái học 8
  dây điện 24
  du lịch 26
  modem 14
  môi trường 28
  mức âm lượng của tai nghe và tai nghe gắn trong 21
  pin 13, 20, 28
  quạt 21
  thải bỏ thiết bị 28
  vật liệu peclorat 31
Brazil 6, 22
Canada 6
Dây điện của Nhật Bản 24
Đài Loan 13
Hạn chế các chất độc hại của Nhật Bản 41
Hàn Quốc 12
Macrovision Corporation 17
Mexico 10
Nhật Bản 9
Quy định Belarus 5
Quy định về hạn chế các chất độc hại của Ấn Độ 40
Singapore 12

Tái chế và thải bỏ tại Hàn Quốc 29
Thông báo quy định không dây của Thái Lan 12
thông báo, máy tính xách tay
Ủy ban Truyền thông Liên bang 3, 4
thông báo cảnh báo nhiệt đới 26
thông báo môi trường 28
thông báo mức âm lượng, tai nghe và tai nghe gắn trong 21
thông báo mức âm lượng của tai nghe và tai nghe gắn trong 21
thông báo nối đất dây cáp 27
thông báo nối đất dây cáp cho bộ chỉnh tivi 27
thông báo pin 13, 28
thông báo về đi lại bằng máy bay 13
thông báo về độ cao 26
thông báo về an toàn la-de 13, 22
thông báo về công thái học 8
thông báo về modem 14
thông báo về thải bỏ thiết bị 28
thông báo về việc thải bỏ
pin 28
pin do người dùng thay thế 13
pin lắp bởi nhà sản xuất 13
thiết bị 28

U

Ủy ban Truyền thông Liên bang
cáp của máy tính xách tay 4, 5
sửa đổi về máy tính xách tay 3, 5
thông báo cho máy tính để bàn và máy tính xách tay Nhóm A 4
thông báo về máy tính để bàn và máy tính xách tay Nhóm B 3

Yasal Düzenleme, Güvenlik ve Çevre Bildirimleri Kullanıcı Kılavuzu

ÖZET

Bu kılavuz; dizüstü bilgisayarlar, tabletler, masaüstü bilgisayarlar, ince istemciler, kişisel iş istasyonları, all-in-one cihazlar ve satış noktası terminalleri için ABD, Kanada ve uluslararası yasal düzenlemelerle uyumlu yasal düzenleme, güvenlik ve çevreye ilişkin bilgiler sağlamaktadır.

Yasal bilgiler

© Copyright 2022, 2023 HP Development Company, L.P.

Bluetooth, mülkiyeti marka sahibine ait olan ve HP Inc. tarafından lisansla kullanılan bir ticari markadır. ENERGY STAR ve ENERGY STAR markası ABD'de tescilli markalardır. Java, Oracle ve/veya yan kuruluşlarının tescilli ticari markasıdır. WiGig, Wi-Fi Alliance kuruluşunun tescilli ticari markasıdır.

Bu belgede yer alan bilgiler önceden haber verilmeksizin değiştirilebilir. HP ürün ve hizmetlerine ilişkin yegane garantiler, söz konusu ürün ve hizmetlerle birlikte gelen açık garanti beyanlarında belirtilmiştir. Bu belgede yer alan hiçbir şey ek garanti oluşturacak şekilde yorumlanamaz. HP, bu belgede yer alan teknik hatalardan veya yazım hatalarından ya da eksikliklerden sorumlu tutulamaz.

Üçüncü Basım: Aralık 2023

Birinci Basım: Temmuz 2022

Belge Parça Numarası: N25728-143

İçindekiler

1 Bu kılavuz hakkında 1

2 Yasal düzenleme bildirimleri 2

Yasal düzenleme etiketlerine erişme 2

Federal İletişim Komisyonu B Sınıfı bildirimi 3

Değişiklikler 3

Kablolar 4

Kablosuz LAN cihazlarına veya HP Mobil Geniş Bant Modülleri'ne sahip ürünler 4

5,925 GHz–7,125 GHz kablosuz aygıtlar 4

Küresel A Sınıfı bildirimler 4

Federal İletişim Komisyonu A Sınıfı bildirimi 4

Değişiklikler 5

Kablolar 5

Avustralya bildirimi 5

Avrupa Birliği ve İngiltere bildirimi 5

Japonya bildirimi 5

Güney Kore bildirimi 5

Tayvan bildirimi 5

Belarus yasal düzenleme bildirimi 5

Brezilya bildirimi 6

Kanada bildirimleri 6

Avrupa Birliği ve Birleşik Krallık düzenleme bildirimleri 6

Uygunluk Beyanı 6

Radyo işlevselliğine sahip ürünler (EMF) 7

Radyo işlevi bulunan ürünlere yönelik kısıtlamalar (yalnızca belirli ürünlerde) 7

Radyo frekansı bantları ve maksimum güç seviyeleri (yalnızca belirli ürünlerde ve ülkelerde) 7

Ergonomi bildirimi 8

Avrupa telefon şebekesi beyannamesi (Modem/Faks) 8

Avustralya ve Yeni Zelanda bildirimi 9

Çin WWAN bildirimi 9

Çin radyo ekipmanı bildirimi 9

Çin Kablosuz Şarj Ekipmanı Radyo Yönetimi bildirimi (yalnızca belirli ürünlerde) 9

Japonya bildirimi 9

Kablosuz LAN, Kablosuz WAN ve Bluetooth® sertifikası işaretleri 10

Meksika bildirimi 10

Avrasya Birliği yasal düzenleme bildirimleri 10

Производитель и дата производства 10

Өндіруші және өндіру мерзімі 11

Местные представители: 11

Жергілікті өкілдіктері: 11
Singapur kablosuz bildirimi 11
Güney Kore bildirimleri 12
Yasal düzenleme gönderim belgesi 12
Tayland kablosuz bildirimi 12
Tayvan NCC bildirimleri 13
無線 LAN 802.11 裝置/藍牙裝置/短距離通訊裝置: 13
Uçakla seyahat bildirimi 13
Kullanıcı tarafından değiştirilebilen pil bildirimleri 13
Fabrikada mühürlenmiş pil bildirimleri 13
Lazer uyumluluğu 13
Telekomünikasyon cihazı onayları 14
Modem bildirimleri 14
ABD modem beyannameleri 14
Kanada modem beyannameleri 15
Japonya modem beyannameleri 15
Yeni Zelanda modem beyannameleri 16
Sesli destek 16
Macrovision Corporation bildirimi 17
3 Güvenlik bildirimleri 18
Önemli güvenlik bilgileri 18
Sıcaklıkla bağlantılı güvenlik uyarısı bildirimi 19
Potansiyel güvenlik durumları bildirimi 19
Kurulum koşulları 19
Akustik bildirimi 19
Pil bildirimleri 20
Fan bildirimleri 21
Kulaklık ve kulaklık-mikrofon ses düzeyi bildirimi 21
Lazer güvenliği 22
Güç kaynağı ve güç kablosu seti gereksinimleri 22
Güç kaynağı sınıf I topraklama gereksinimleri 22
Brezilya bildirimi 22
Danimarka 22
Finlandiya 23
Norveç 23
İsveç 23
Güç kaynağı gereksinimleri 23
Çin 23
Norveç'te kullanım 23
Güç kablosu seti gereksinimleri 23
Güç kablosu bildirimi 24
Harici HP güç kaynağının DC fişi 24

Japonya güç kablosu bildirimi ... 24
Japonya güç kablosu gereksinimleri ... 24
Sıkışma tehlikesi ... 24
TV anten konektörleri koruması ... 24
Harici televizyon antenini topraklama ... 25
Yıldırımdan korunma ... 25
CATV sistem kurulum görevlisine not ... 25
Seyahat bildirimi ... 26
Çin güvenlik bildirimleri ... 26
Çin yükseklik bildirimi ... 26
Çin tropikal uyarı bildirimi ... 26
Norveç ve İsveç TV alıcısı bulunan ürünler için kablo topraklama bildirimi ... 27
Tayvan görme yetisi bildirimi ... 27
使用過度恐傷害視力 ... 27
4 Çevre bildirimleri ... 28
Elektronik donanım, ambalaj ve pili geri dönüştürme ... 28
Atık ekipmanların kullanıcılar tarafından bertaraf edilmesi ... 28
Brezilya'da alkalin pili elden çıkarma ... 28
Brezilya donanım geri dönüşüm bilgileri ... 28
Fransa Triman WEEE ve geri dönüşüm etiketi ... 29
Kore bertaraf ve geri dönüşüm bildirimleri ... 29
Tayvan pil geri dönüşüm bilgileri ... 29
Türkiye WEEE yönetmeliği ... 29
ENERGY STAR® Sertifikası (yalnızca belirli ürünlerde) ... 30
Kimyasal maddeler ... 31
Perklorat malzeme: özel işlem gerekebilir ... 31
Çin çevre bildirimleri ... 31
Çin PC enerji etiketi ... 32
Çin RoHS ... 35
笔记本电脑和平板电脑产品中有害物质或元素的名称及含量 ... 35
台式机、瘦客户端、个人工作站、一体机和销售点终端产品中有害物质或元素的名称及含量 ... 36
台灣針對筆記型電腦和平板電腦的有害物質限制使用管理辦法 (RoHS) ... 38
限用物質含有情況標示聲明書 ... 38
台灣針對桌上型電腦、精簡型電腦、個人工作站、一體成形電腦及銷售點終端機的有害物質限制使用管理辦法 (RoHS) ... 39
限用物質含有情況標示聲明書 ... 39
Hindistan tehlikeli madde sınırlandırması (RoHS) ... 40
Avrupa Birliği Komisyonu Mevzuatı 1275/2008'e Yönelik Bilgiler ... 41
BT ECO beyannameleri ... 41
Japonya tehlikeli madde sınırlandırması (RoHS) ... 41

Ley para el Aprovechamiento Sustentable de la Energía de México 41
TCO Onaylı 42
TCO Certified Edge 43
Dizin 45

1 Bu kılavuz hakkında

Bu kılavuz; dizüstü bilgisayarlar, tabletler, masaüstü bilgisayarlar, ince istemciler, kişisel iş istasyonları, all-in-one cihazlar ve satış noktası terminalleri için ABD, Kanada ve uluslararası yasal düzenlemelerle uyumlu yasal düzenleme, güvenlik ve çevreye ilişkin bilgiler sağlamaktadır.

En son kullanıcı kılavuzlarına erişmek için http://www.hp.com/support adresine gidin ve ürününüzü bulmak için yönergeleri izleyin. Ardından **Kullanıcı Kılavuzları** öğesini seçin.

⚠ **UYARI!** Önlenmemesi durumunda ciddi yaralanma veya ölüme **yol açabilecek** tehlikeli bir durumu belirtir.

⚠ **DİKKAT:** Önlenmemesi durumunda küçük veya orta dereceli yaralanmaya **yol açabilecek** tehlikeli bir durumu belirtir.

ÖNEMLİ: Önemli ancak tehlikeyle bağlantılı olmadığı kabul edilen bilgileri (örneğin, maddi hasarla ilgili mesajlar) gösterir. Bir yordama tam olarak açıklanan şekilde uyulmamasının veri kaybına veya donanım ya da yazılım hasarına neden olabileceği konusunda kullanıcıyı uyarır. Ayrıca bir kavramı açıklamak veya bir görevi tamamlamak için temel bilgileri içerir.

NOT: Ana metindeki önemli noktaları vurgulamaya veya tamamlamaya yönelik ek bilgileri içerir.

İPUCU: Bir görevi tamamlamak için yararlı ipuçları verir.

2 Yasal düzenleme bildirimleri

Bu bölüm, ülkeye ve bölgeye özgü kablosuz ve kablolu yasal düzenleme bildirimlerini ve bilgisayar ürününe ilişkin uyumluluk bilgilerini sağlar. Bu bildirimlerden bazıları ürününüz için geçerli olmayabilir.

Bir veya daha fazla tümleşik kablosuz cihaz takılmış olabilir. Bazı ortamlarda, kablosuz cihazların kullanımı kısıtlanabilir. Bu kısıtlamalar, uçaklar, hastaneler, patlayıcı maddelere yakın yerler ve tehlikeli bölgeler için geçerli olabilir. Bu ürünün kullanımıyla ilgili olarak uyulması gereken kurallardan emin değilseniz, cihazı açmadan önce yetkililerden izin isteyin.

Yasal düzenleme etiketlerine erişme

Bazı ürünler, sistem BIOS'uyla erişilebilen elektronik yasal düzenleme etiketleri (e-etiketler) sağlıyor olabilir.

Ülkeye veya bölgeye yönelik yasal düzenleme bilgilerini (örneğin FCC kimliği) sağlayan yasal düzenleme etiketleri, fiziksel olarak bilgisayarın alt kısmında, pil yuvasının içinde (yalnızca belirli ürünlerde), çıkarılabilir servis kapağının altında (yalnızca belirli ürünlerde), ekranın arkasında veya kablosuz ya da modem modülünün üzerinde yer alıyor olabilir.

NOT: Elektronik etiketler tüm ürünlerde mevcut değildir.

NOT: ABD'de satışı ve kullanımı amaçlanmayan aygıtlar bir FCC ID içermeyebilir.

NOT: Mevcut elektronik etiket öğelerinin listesi, bilgisayar modeline ve yüklü cihazlara bağlı olarak değişir.

Elektronik yasal düzenleme etiketlerini görüntülemek için:

1. Bilgisayarı açın veya yeniden başlatın.
2. Bilgisayar Kurulumu'na girmek için esc veya f10 tuşuna basın.
3. Bir elektronik etiketi görüntülemek için aşağıdaki yöntemlerden birini kullanın:
   - Dizüstü bilgisayarlar için:
     a. Bir işaret cihazı veya ok tuşlarını kullanarak **Advanced**'i (Gelişmiş), **Electronic Labels**'ı (Elektronik Etiketler) seçin, sonra da enter tuşuna basın.
     b. Listelenen ögelerden birini seçmek için bir işaret aygıtını veya ok tuşlarını kullanın ve ardından **Tamam**'a basın.
   - Masaüstü bilgisayarlar için:
     a. Bir işaret aygıtı veya ok tuşlarını kullanarak **Ana** ve ardından **Elektronik Etiket Sistemi**'ni seçin.
     b. Enter tuşuna basın. Elektronik etiket görüntülenir.
4. Computer Setup menülerinden herhangi bir değişiklik yapmadan çıkmak için:

   Ekranın sağ alt köşesindeki **Exit** (Çıkış) simgesini seçin ve ardından ekrandaki yönergeleri izleyin.

– veya –

Ok tuşlarını kullanarak **Main**'i (Ana), **Ignore Changes and Exit**'i (Değişiklikleri Yoksay ve Çık) seçin, sonra da enter tuşuna basın.

Federal İletişim Komisyonu B Sınıfı bildirimi

Bu ekipman test edilmiş ve FCC Kuralları'nın 15. Bölümü uyarınca, B Sınıfı bir dijital cihaz için belirlenen sınırlarla uyumlu olduğu tespit edilmiştir. B Sınıfı ürünler için bu bildirimleri kullanın.

Bu sınırlar, bina içi kurulumda zararlı etkileşime karşı makul koruma sağlamak için tasarlanmıştır. Bu ekipman radyo frekansı enerjisi üretir, kullanır ve yayabilir; yönergelere uygun şekilde monte edilmez ve kullanılmazsa radyo iletişimine etki eden zararlı girişime neden olabilir. Ancak, belli bir kurulumda parazit oluşmayacağının garantisi yoktur.

Bu ekipman radyo veya televizyon alıcısına zararlı girişim yapıyorsa (bu, ekipmanı kapatıp açarak anlaşılabilir), kullanıcı aşağıdakilerden bir veya birkaçını deneyerek girişimi düzeltmeyi denemelidir:

- Alıcı anteninin yönünü veya yerini değiştirin.
- Ekipmanla alıcı arasındaki uzaklığı artırın.
- Ekipmanı alıcının bağlı olduğundan farklı bir devre üzerindeki bir prize bağlayın.
- Yardım almak için satıcınıza veya deneyimli bir radyo veya televizyon teknisyenine danışın.

Bu cihaz, FCC Kuralları 15. Bölüm'le uyumludur. Çalışması, aşağıdaki iki koşula tabidir:

1. Bu cihaz zararlı girişime neden olamaz ve
2. Bu cihaz, istenmeyen çalışma durumuna neden olabilecek girişim de dahil alınan her türlü girişimi kabul etmelidir.

Bu ürün ile ilgili sorularınız için şu adrese yazın:

- Şu adrese yazın:

  HP Inc.

  1501 Page Mill Road

  Palo Alto, CA 94304

- 650-857-1501 numaralı telefondan HP'yi arayın

  – veya –

- techregshelp@hp.com adresine e-posta gönderin.

Bu ürünün kimliğini belirlemek için ürünün üstünde bulunan parça, seri ya da model numarasına bakın.

Değişiklikler

FCC, bu cihazda yapılan ve HP tarafından açıkça onaylanmamış olan her türlü değişikliğin ve modifikasyonun, kullanıcının ekipmanı çalıştırma yetkisini hükümsüz kılabileceği konusunda bilgilendirilmesini gerektirir.

Kablolar

FCC Kuralları ve Yönetmelikleri ile uyumluluk sağlanması için bu cihazla yapılan bağlantıların metal RFI/EMI konektör kapakları olan korumalı kablolarla gerçekleştirilmesi gereklidir.

Kablosuz LAN cihazlarına veya HP Mobil Geniş Bant Modülleri'ne sahip ürünler

Bu aygıt, başka bir anten veya vericiyle aynı yere konmamalı ya da bunlarla birlikte çalıştırılmamalıdır.

⚠ UYARI! **Radyo Frekansı Radyasyonuna Maruz Kalma** Bu cihazın yaydığı çıkış gücü FCC radyo frekansına maruz kalma sınırlarının altındadır. Bununla birlikte cihaz, beklenen tipik kullanım ile uyumlu bir şekilde kullanılmalıdır.

5,925 GHz–7,125 GHz kablosuz aygıtlar

FCC mevzuatları, bu aygıtın kullanımını yalnızca iç mekanla sınırlandırmaktadır.

Bu aygıtın kullanımı, aygıtın 10.000 fitin üstünde olduğu sırada uçakta çalışmasına izin verilmesinin dışında, petrol platformlarında, arabalarda, trenlerde, gemilerde ve uçaklarda yasaktır. Bu aygıtın çalışması, insansız uçak sistemleriyle iletişim veya bunların kontrolü için de yasaktır.

Küresel A Sınıfı bildirimler

A Sınıfı ürünler için bu bildirimleri kullanın.

Federal İletişim Komisyonu A Sınıfı bildirimi

Bu ekipman test edilmiş ve FCC kurallarının 15. Bölümüyle uyumlu şekilde A Sınıfı dijital cihaz için belirlenen limitler dahilinde olduğu saptanmıştır.

Bu limitler, donatının ticari bir mekanda çalıştırılması durumunda zararlı girişime karşı makul koruma sağlamak üzere tasarlanmıştır. Bu ekipman radyo frekansı enerjisi üretir, kullanır ve yayabilir; yönergelere uygun şekilde monte edilmez ve kullanılmazsa, radyo iletişimine etki eden zararlı girişime neden olabilir. Bu donanımın konut alanlarında çalıştırılması zararlı etkileşimlere neden olabilir, bu durumda etkileşimi düzeltme sorumluluğu kullanıcıdadır.

Bu ürün ile ilgili sorularınız için şu adrese yazın:

- Şu adrese yazın:

  HP Inc.

  1501 Page Mill Road

  Palo Alto, CA 94304

- 650-857-1501 numaralı telefondan HP'yi arayın

  – veya –

- techregshelp@hp.com adresine e-posta gönderin.

Bu ürünün kimliğini belirlemek için ürünün üstünde bulunan parça, seri ya da model numarasına bakın.

Değişiklikler

FCC, cihaz üzerinde Hewlett Packard Enterprise tarafından açıkça onaylanmayan değişiklikler veya düzenlemeler yapılmasının, kullanıcının bu cihazı işletme yetkisini geçersiz kılabileceğinin kullanıcıya bildirilmesini talep etmektedir.

Kablolar

FCC Kuralları ve Düzenlemesi ile uyum sağlanması için, bu aygıta yapılan bağlantıların metal RFI/EMI konektör kapakları olan korumalı kablolarla gerçekleştirilmesi gereklidir.

Avustralya bildirimi

Avustralya'daki A Sınıfı ürünler için bu bildirimi kullanın.

⚠ **UYARI!** Bu A Sınıfı bir üründür. Ev ortamında, bu ürün radyo girişimine neden olabilir; bu durumda kullanıcının uygun önlemleri alması gerekebilir.

Avrupa Birliği ve İngiltere bildirimi

Avrupa Birliği ve İngiltere'de A Sınıfı ürünler için bu bildirimi kullanın.

⚠ **UYARI!** Bu A Sınıfı bir üründür. Ev ortamında, bu ürün radyo girişimine neden olabilir; bu durumda kullanıcının uygun önlemleri alması gerekebilir.

Japonya bildirimi

VCCI- CISPR32

この装置は、クラスA機器です。この装置を住宅環境で使用すると電波妨害を引き起こすことがあります。この場合には使用者が適切な対策を講ずるよう要求されることがあります。 VCCI－A

Güney Kore bildirimi

이 기기는 업무용 환경에서 사용할 목적으로 적합성평가를 받은 기기로서 가정용 환경에서 사용하는 경우 전파간섭의 우려가 있습니다

Tayvan bildirimi

此為甲類資訊技術設備

為避免電磁干擾，本產品不應安裝或使用於住宅環境。

Belarus yasal düzenleme bildirimi

Ürün, Belarus Ulusal Radyo/Telekomünikasyon Teknik Yönetmeliği TR 2018/024/BY ile uyumludur.



Brezilya bildirimi

Este equipamento não tem direito à proteção contra interferência prejudicial e não pode causar interferência em sistemas devidamente autorizados.

ÖNEMLİ: A alimentação de energia é predefinida para 220/230V. Se você possuir tomada elétrica de 110/115V, por favor, altere a chave na parte traseira do seu computador para a tensão correta.

Para maiores informações, consulte o site da ANATEL – www.anatel.gov.br.

Kanada bildirimleri

Bu cihaz WLAN veya Bluetooth özelliğine sahipse Kanada lisanstan muaf RSS Endüstri Standardı'na uygundur. Çalışması, aşağıdaki iki koşula tabidir: (1) Bu cihaz, girişime yol açmamalıdır, (2) bu cihaz, cihazın istenmeyen şekilde çalışmasına neden olabilecek girişim de dahil olmak üzere, alınan her türlü girişimi kabul etmelidir.

UYARI! **Radyo Frekansı Radyasyonuna Maruz Kalma:** Bu cihazın yaydığı çıkış gücü Industry Canada radyo frekansına maruz kalma sınırlarının altındadır. Bununla birlikte cihaz, beklenen tipik kullanım ile uyumlu bir şekilde kullanılmalıdır.

ÖNEMLİ: 6 GHz bandında çalışan kablosuz cihazlar, insansız uçak sistemleriyle yapılan iletişim veya kontrollerde kullanılmamalıdır.

ÖNEMLİ: IEEE 802.11a, n veya ac kablosuz LAN kullanırken 5,15 GHz - 5,25 GHz frekans aralığında çalışması nedeniyle, bu ürün bina içi kullanımla sınırlandırılmıştır. Industry Canada, yardımcı kanallı mobil uydu sistemleriyle potansiyel etkileşimi azaltmak için bu ürünün bina içinde 5,15 GHz - 5,25 GHz frekans aralığı için kullanılmasını gerekli görür. Yüksek güçlü radar, 5,25 GHz - 5,35 GHz ve 5,65 GHz - 5,85 GHz bantlarının kullanımı için birincil kullanıcı olarak ayrılmıştır. Bu radar istasyonları bu cihazla etkileşime veya cihazın hasar görmesine neden olabilir.

Bu cihazın antenleri değiştirilemez. Kullanıcı tarafından yapılacak erişme denemeleri bilgisayarınıza hasar verecektir.

Avrupa Birliği ve Birleşik Krallık düzenleme bildirimleri

Avrupa Birliği ve Birleşik Krallık'ta ayrı yasal düzenleme bildirimleri vardır.

Uygunluk Beyanı

CE ve UK (Birleşik Krallık) işaretine sahip ürünler en az bir AB Üye Ülkesinde ve Birleşik Krallık'ta çalışacak şekilde ve şu AB Direktiflerinden ve geçerli olabilecek eş değer Birleşik Krallık Kanun Hükmünde Kararnameleri ile uyumlu olacak şekilde geliştirilmiştir:

RED 2014/53/AB; Düşük Voltaj Direktifi 2014/35/AB; EMC Direktifi 2014/30/AB; Ecodesign Direktifi 2009/125/AT; RoHS Direktifi 2011/65/AB.

Bu direktiflere uygunluk, ilgili Uyumlulaştırılmış Avrupa Standartları'na göre değerlendirilmiştir.

AB ve Birleşik Krallık Uygunluk Beyanının tamamına aşağıdaki web sitesinden erişilebilir: http://www.hp.eu/certificates. Yasal düzenleme etiketinde bulunabilecek olan ürün model adı veya Yasal Düzenleme Model Numarası (RMN) ile arayın.

Yasal konularla ilgili irtibat noktası: techregshelp@hp.com adresine e-posta gönderin.

Radyo işlevselliğine sahip ürünler (EMF)

Radyo işlevi için EMF verileri sağlamanız gerektiğinde bu bildirimi kullanın.

Bu ürün, bir radyo iletme ve alma cihazı içermektedir. Normal kullanımda dizüstü bilgisayarlar ve all-in-one bilgisayarlar için, 20 cm'lik mesafe bırakıldığında, radyo frekansı maruziyet düzeylerinin AB gereksinimlerine uygunluğu temin edilir. Tablet bilgisayarlar gibi yakın mesafede çalıştırılması için tasarlanan ürünler, tipik çalışma konumlarında, yürürlükteki AB gereksinimlerine uymaktadır. Ürünler, ürüne özel yönergelerde aksi belirtilmediği sürece bir ayırma mesafesi bırakılmadan çalıştırılabilir.

Radyo işlevi bulunan ürünlere yönelik kısıtlamalar (yalnızca belirli ürünlerde)

Belirli ülkelerdeki bazı ürünlerde radyo işleviyle ilgili kısıtlamalar vardır.



ÖNEMLİ: 5,15 GHz–5,35 GHz ve/veya Wi-Fi 6E Düşük Güç İç Mekanlarda 5,945 GHz–6,425 GHz (veya İngiltere'de 5,925 GHz–6,425 GHz) frekans bantlarına sahip IEEE 802.11x kablosuz LAN, yalnızca veri tablosunda yansıtılmış tüm ülkelerdeki iç mekanlarda kullanımla kısıtlıdır. Bu WLAN uygulamasının dış mekanlarda kullanılması, mevcut radyo hizmetleriyle parazit sorunlarının yaşanmasına neden olabilir.

Radyo frekansı bantları ve maksimum güç seviyeleri (yalnızca belirli ürünlerde ve ülkelerde)

Tabloda, bazı ürünler ve bazı ülkelerdeki radyo frekansı bantları ve en yüksek güç düzeyleri gösterilmektedir.

Tablo 2-1 Radyo frekansı bantları ve maksimum güç seviyeleri (yalnızca belirli ürünlerde ve ülkelerde)

Radyo Teknolojisi	Maksimum Verici Gücü EIRP (mW)
Bluetooth; 2,4 GHz	100
NFC; 13,56 MHz	10
RFID; 865–868 MHz/915–921 MHz	2000/4000
WLAN Wi-Fi 802.11x; 2,4 GHz	100

Tablo 2-1 **Radyo frekansı bantları ve maksimum güç seviyeleri (yalnızca belirli ürünlerde ve ülkelerde) (devam)**

Radyo Teknolojisi	Maksimum Verici Gücü EIRP (mW)
WLAN Wi-Fi 802.11x; 5 GHz	200
SRD Wi-Fi 802.11x; 5725–5875 MHz	25
WLAN Wi-Fi 802.11ax; 6 GHz	AB: 200/25 (LPI/VLP) İngiltere: 250/25 (LPI/VLP)
WWAN 5G NR (450 MHz–7125 MHz)	400
WWAN 4G LTE; 700/800/900/1800/2100/2300/2600/3500 MHz	200
WWAN 3G UTMS; 900/2100 MHz	250
WWAN 2G GSM GPRS EDGE; 900 MHz	2000
WWAN 2G GSM GPRS EDGE; 1800 MHz	1000
WiGig® 802.11ad; 60 GHz	316
NOT: Uyumluluğu sağlamak için yalnızca HP tarafından desteklenen yazılım sürücülerini ve doğru ülke ayarlarını kullanın.	

Ergonomi bildirimi

Görsel Gösterim Birimi (Visual Display Unit - VDU) 90/270/AET Direktifi'nin geçerli olduğu yerlerde görüntüleme görevleri için ofis iş istasyonlarında taşınabilir bir bilgisayar kullanıldığında, uygun bir harici klavye gerekir. Uygulamaya ve göreve bağlı olarak, iş istasyonu kurulumuna benzer çalışma koşullarının sağlanabilmesi için uygun bir harici ekran da gerekebilir.

Ref: EK1-ITB 2000 (gönüllü GS sertifikasyonu)

"GS" onay işaretini taşıyan taşınabilir bilgisayarlar, geçerli ergonomi gerekliliklerini karşılamaktadır. Harici klavye olmaksızın, yalnızca VDU görevleri için kısa süreli kullanıma uygundur.

Uygun olmayan aydınlatma koşullarında (örneğin doğrudan güneş ışığında) kullanım sırasında okunabilirliği azaltan yansımalar oluşabilir.

HP marka ürünlerden oluşan bir bilgisayar sistemi (örn. Masaüstü İş Bilgisayarı, klavye, fare ve monitör), tüm bileşen parçaları "GS" onay işaretini taşıyorsa ilgili ergonomi şartlarına uygundur.

Görsel gösterim çalışma alanında doğrudan kurulması veya kullanılması için tasarlanmamış özel bir Uzun Kasa, Mikro Kasa Masaüstü İş Bilgisayarı veya İş İstasyonunun kurulumunu yaparken lütfen dikkatli olun. Görsel gösterim çalışma alanındaki rahatsız edici yansımalardan kaçınmak için bu cihaz doğrudan görüş alanı içerisine yerleştirilmemelidir.

Avrupa telefon şebekesi beyannamesi (Modem/Faks)

İşbu ürün, ilgili Direktif gereklilikleri ile uyumludur ve buna uygun şekilde CE işareti taşımaktadır. Ancak, farklı ülkelerde/bölgelerde ayrı ayrı sağlanan PSTN'ler arasındaki farklar nedeniyle, onayın kendisi, her PSTN şebeke sonlandırma noktasında her durumda başarılı şekilde çalışma garantisi vermez. Sorunlar yaşanması halinde, ilk olarak donatı tedarikçinize başvurmanız gerekir.

Avustralya ve Yeni Zelanda bildirimi

Bu ekipman, bir radyo iletme ve alma cihazı içermektedir. Normal kullanımda 20 cm'lik bir mesafe bırakılması, Avustralya ve Yeni Zelanda Standartlarına uyan radyo frekansına maruz kalma seviyeleri sağlar.

Bilgisayar, Telekomünikasyon Şebekesi'ne Teknik Standart AS/CA S008 gereksinimlerine uyan bir elektrik hat kablosu ile bağlanmalıdır.

⚠ **UYARI!** Bu bilgisayarla gelen ve dahili RJ11 konektörü olmayan modemler, başka bir cihaza yüklenmemelidir.

Çin WWAN bildirimi

重要信息：本公司建议用户通过官方渠道进行系统更新，非官方渠道的更新可能会带来安全风险。

Çin radyo ekipmanı bildirimi

型号核准代码显示在产品本体的铭牌上

Çin Kablosuz Şarj Ekipmanı Radyo Yönetimi bildirimi (yalnızca belirli ürünlerde)

（一）无线充模组由 PCB 板、电磁线圈、电子组件等组成，经过加工成品后，通电时电磁线圈（初级线圈）能产生电磁场。其与无线充电设备使用，利用贴片中的接收线圈（次级线圈）接收无线充电发射板产生电磁声，并将磁能转化为电能。额定传输功率:15W。工作频率范围：120~130KHz。

（二）设备符合国家《无线充电（电力传输）设备无线电管理暂行规定》以及产品质量、电磁辐射和电气安全等法律法规、国家标准等有关规定；

（三）不得擅自改变使用场景或使用条件、扩大工作频率范围、加大传输功率（包括额外加装功率放大器）；

（四）不得对其他合法的无线电业务及台（站）产生有害干扰，也不得提出免受无线电干扰和辐射无线电波干扰的保护要求，如对其他合法的无线电业务及台（站）产生有害干扰时，应立即停止使用，并在采取措施消除有害干扰后方可继续使用；

（五）无线充电设备禁用区域，禁止使用无线充电功能；

（六）使用无线充电设备如对广播业务的接收造成影响，应立即停止使用无线充电设备；

（七）在船舶、航空器和铁路机车（含动车组列车）内使用无线充电设备应当遵守本规定及相关行业主管部门的规定

Japonya bildirimi

V-2 規定適合の場合

この装置は、クラス B 情報技術装置です。この装置は、家庭環境で使用することを目的としていますが、この装置がラジオやテレビジョン受信機に近接して使用されると、受信障害を引き起こすことがあります。

取り扱い説明書に従 って正しい取り扱いをして下さい。

VCCI-B

VCCI32-1 規定適合の場合

この装置は、クラス B 機器です。この装置は、住宅環境で使用することを目的としていますが、この装置がラジオやテレビジョン受信機に近接して使用されると、受信障害を引き起こすことがあります。

取り扱い説明書に従 って正しい取り扱いをして下さい。

VCCI-B

5GHz 帯及び 6GHz 帯を使用する特定無線設備は屋内使用に限られています。この機器を屋外で使用することは電波法で禁じられています。

Kablosuz LAN, Kablosuz WAN ve Bluetooth® sertifikası işaretleri

この機器は、技術基準適合証明または工事設計認証を受けた無線設備を搭載しています。

This product contains certified radio equipment.



Some products may use electronic regulatory labels (e-labels). To view the certification mark and numbers on an e-label, please refer to the previous “Accessing regulatory labels” section.

一部の製品では、電子規定ラベル（e ラベル）が使用されています。e ラベルの技適マークと認証番号を確認するには、「規定ラベルの確認」の項目をご覧ください

Meksika bildirimi

Declaración para México

La operación de este equipo está sujeta a las siguientes dos condiciones: (1) es posible que este equipo o dispositivo no cause interferencia perjudicial y (2) este equipo o dispositivo debe aceptar cualquier interferencia, incluyendo la que pueda causar su operación no deseada.

Aviso sobre conexiones inalámbricas para México:

En el caso de PC de escritorio, equipos All-in-One, terminales de punto de venta, thin clients y workstations en uso normal e instalados con un dispositivo de transmisión y recepción de radio, una distancia de separación de 20 cm garantiza que los niveles de exposición a radiofrecuencia cumplan con los requisitos de México.

Avrasya Birliği yasal düzenleme bildirimleri

Avrasya Birliği'nde satılan ürünler için aşağıdaki bildirimler geçerli olabilir.

Производитель и дата производства

HP Inc.

Адрес: 1501 Page Mill Road, Palo Alto, California 94304, U.S.

Дата производства зашифрована в 10-значном серийном номере, расположенном на наклейке со служебной информацией изделия.

4-я, 5-я и 6-я цифры обозначают год и неделю производства. 4-я цифра обозначает год, например, «3» обозначает, что изделие произведено в «2013» году.

5-я и 6-я цифры обозначают номер недели в году производства, например, «12» обозначает «12-ю» неделю.

Өндіруші және өндіру мерзімі

HP Inc.

Мекенжайы: 1501 Page Mill Road, Palo Alto, California 94304, U.S.

Өнімнің жасалу мерзімін табу үшін өнімнің қызмет көрсету жапсырмасындағы 10 таңбадан тұратын сериялық нөмірін қараңыз.

4-ші, 5-ші және 6-шы сандар өнімнің жасалған жылы мен аптасын көрсетеді. 4-ші сан жылын көрсетеді, мысалы «3» саны «2013» дегенді білдіреді.

5-ші және 6-шы сандар берілген жылдың қай аптасында жасалғанын көрсетеді, мысалы, «12» саны «12-ші» апта дегенді білдіреді.

Местные представители:

Россия: ООО "ЭйчПи Инк",

Российская Федерация, 125171, г. Москва, Ленинградское шоссе, 16А, стр.3,

телефон/факс: +7 495 797 35 00 / +7 499 92132 50

Казахстан: Филиал компании "ЭйчПи Глобал Трэйдинг Би.Ви.", Республика Казахстан, 050040, г.

Алматы, Бостандыкский район, проспект Аль-Фараби, 77/7,

телефон/факс: +7 727 355 35 52

Жергілікті өкілдіктері:

Ресей: ООО "ЭйчПи Инк",

Ресей Федерациясы, 125171, Мәскеу, Ленинград шоссесі, 16А блок 3,

Телефон/факс: +7 495 797 35 00 / +7 499 92132 50

Қазақстан: "ЭйчПи Глобал Трэйдинг Би.Ви. "компаниясының Қазақстандағы филиалы, Қазақстан

Республикасы, 050040, Алматы к., Бостандық, Әл-

Фараби даң.ылы, 77/7,

Телефон/факс: +7 727 355 35 52

Singapur kablosuz bildirimi

Uçak içindeyken tüm WWAN cihazlarını kapatın. Bu cihazların uçakta kullanımı yasa dışıdır, uçağın çalışması açısından tehlikeli olabilir ve hücresel şebekeyi bozabilir. Bu yönergeye uyulmaması, uymayan taraf için hücresel hizmetlerin askıya alınmasına veya iptal edilmesine ya da yasal işlem yapılmasına veya her ikisine yol açabilir.

Kullanıcılar radyo ekipmanının yakıt depolarında, kimyasal tesislerde ve patlatma yapılan yerlerde kullanılmaması yönünde uyarılır.

Diğer mobil radyo iletimi ekipmanlarında olduğu gibi, ekipmanın istenilen şekilde çalışması ve personelin güvenliği için ekipman çalışırken insan vücudunun hiçbir bölgesinin antene yaklaşmasına izin verilmemesi kullanıcılara önerilir.

Bu cihaz, sağlık durumu ve yaştan bağımsız olarak tüm kişilerin güvenliğini sağlamayı amaçlayan aralıklarda belirlenmiş bilimsel yönergeleri temel alan radyo dalgalarına maruz kalma gereksinimlerine uyacak şekilde tasarlanmıştır. Bu radyo dalgalarına maruz kalma yönergeleri, belirli emme oranı (SAR) olarak bilinen bir ölçü birimini kullanır. SAR testleri, standart yöntemlerle, kullanılan tüm frekans bantlarında telefon için belirlenmiş en yüksek güçte iletim yaparken gerçekleştirilir. SAR veri bilgileri, 10 gram doku üzerinde kilogram başına 2 watt sınırını kullanan CENELEC standartları EN50360 ve EN50361'e dayalıdır.

Güney Kore bildirimleri

무선적용제품

해당 무선설비가 전파혼신 가능성이 있으므로 인명안전과 관련된 서비스는 할 수 없음 (무선모듈 제품이 설치되어 있는 경우).

몸 가까이에서 장치를 작동할 경우 , 비금속 저장 액세서리를 사용하여 장치와 몸 사이에 2.5cm 이상의 거리를 유지하십시오 .

Yasal düzenleme gönderim belgesi

규정 제출 문서

규정 제출 문서에 의거하여 등록자(신청자) 또는 제조업체는 'HP Inc.' 또는 'HP Korea Inc.'입니다.

규정 제출 문서에 의거하여 문서에 포함된 장비명은 '컴퓨터'이며 일반적으로 다음 주요 제품 유형 중 하나로 분류됩니다.

올인원(일체형), 올인원 PC, 올인원 데스크톱 PC

컴퓨터 또는 개인용 컴퓨터

데스크톱 또는 데스크톱 PC

노트북 또는 노트북 PC

태블릿 PC

씬 클라이언트

워크스테이션

RPOS, 소매 시스템, 소매 POS(Point-of-Sale) 터미널

Tayland kablosuz bildirimi

เครื่องโทรคมนาคมและอุปกรณ์นี้ มีความสอดคล้องตามมาตรฐานหรือข้อกำหนดของ กสทช.

(This telecommunication equipment conforms to the requirements of NBTC.)

เครื่องวิทยุคมนาคมนี้มีระดับการแผ่คลื่นแม่เหล็กไฟฟ้าสอดคล้องตามมาตรฐานความปลอดภัยต่อสุขภาพของมนุษย์จากการใช้เครื่องวิทยุคมนาคมที่คณะกรรมการกิจการโทรคมนาคมแห่งชาติประกาศกำหนด

This radio communication equipment has the electromagnetic field strength in compliance with the Safety Standard for the Use of Radio communication Equipment on Human Health announced by the National Telecommunications Commission.

Tayvan NCC bildirimleri

Aşağıdaki bildirimler Tayvan için geçerlidir.

無線 LAN 802.11 裝置/藍牙裝置/短距離通訊裝置:

取得審驗證明之低功率射頻器材，非經核准，公司、商號或使用者均不得擅自變更頻率、加大功率或變更原設計之特性及功能。低功率射頻器材之使用不得影響飛航安全及干擾合法通信；經發現有干擾現象時，應立即停用，並改善至無干擾時方得繼續使用。前述合法通信，指依電信管理法規定作業之無線電通信。低功率射頻器材須忍受合法通信或工業、科學及醫療用電波輻射性電機設備之干擾。

應避免影響附近雷達系統之操作。

高增益指向性天線只得應用於固定式點對點系統。

減少電磁波影響，請妥適使用。

Uçakla seyahat bildirimi

Yolcu uçaklarında elektronik donatı kullanımı, havayolu şirketinin kararına tabidir.

Kullanıcı tarafından değiştirilebilen pil bildirimleri

Kullanım ömrünü tamamlayan bir pili ev atıkları ile birlikte atmayın. Bilgisayar pilini atmak için bölgenizdeki yerel yasaları ve düzenlemeleri izleyin.

HP, eskimiş elektronik donanımları, orijinal HP yazıcı kartuşlarını ve şarj edilebilir pilleri geri dönüşüme sokmaları konusunda müşterilerini teşvik eder. Geri dönüşüm programları hakkında daha fazla bilgi için http://www.hp.com/recycle adresindeki HP web sitesine bakın.

Kullanıcı tarafından değiştirilebilen pili çıkarma hakkında bilgi için ürünle birlikte verilen kullanıcı kılavuzuna bakın.

Fabrikada mühürlenmiş pil bildirimleri

Bu üründeki piller kullanıcıların kendisi tarafından kolayca değiştirilemez. Pilin çıkarılması veya değiştirilmesi, garanti kapsamınızı etkileyebilir. Pil artık şarj tutmuyorsa desteğe başvurun.

Kullanım ömrünü tamamlayan bir pili ev atıkları ile birlikte atmayın. Pili elden çıkarmak için bölgenizdeki yerel yasaları ve düzenlemeleri izleyin.

Lazer uyumluluğu

Yanlış lazer kullanımından kaynaklanan radyasyona maruz kalma olasılığı hakkında uyarmak için bu bildirimi kullanın.

⚠ **UYARI!** Lazer ürünü kurulum kılavuzunda belirtilenler dışındaki denetimlerin ve ayarların kullanılması veya yordamların uygulanması, zararlı radyasyona maruz kalmaya neden olabilir. Zararlı ışınlara maruz kalma riskini azaltmak için:

- Modül kabını açmaya çalışmayın. Modülün içinde kullanıcı tarafından işlem yapılabilecek hiçbir bileşen yoktur.

- Lazer cihazında lazer ürünü kurulum kılavuzunda belirtilenler dışında ayarlamalar yapıp işlemler uygulamayın ve kontrollerini değiştirmeyin.
- Birimin onarımını yalnızca yetkili servise yaptırın.

Bu ürünle birlikte bir optik depolama cihazı (örneğin CD veya DVD sürücü) ve/veya fiber optik alıcı-verici verilebilir. Lazer içeren bu aygıtların her biri, IEC/EN 50689:2021 uyarınca 1. Sınıf Lazer Ürünü olarak sınıflandırılır ve söz konusu standardın gerekliliklerini karşılar.

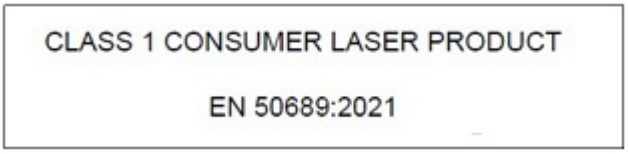

Her bir lazer ürünü, 21 CFR 1040.10 ve 1040.11 sayılı ABD FDA mevzuatıyla ve 24 Haziran 2007 tarihli Lazer Bildirimi No. 50 veya 8 Mayıs 2019 tarihli Lazer Bildirimi No.56'ya göre olan sapmalar haricindeki mevzuatla uyumludur.



Telekomünikasyon cihazı onayları

Bilgisayardaki telekomünikasyon cihazı, onay işaretleri bilgisayarın altında veya modemde bulunan ürün etiketinde belirtilen ülkelerdeki/bölgelerdeki telefon şebekelerine bağlantı için onaylanmıştır.

Ürünün bulunduğu ülke veya bölge için yapılandırıldığından emin olmak için, ürünle birlikte verilen kullanıcı kılavuzuna bakın. Ürünün bulunduğu ülkeden veya bölgeden farklı bir ülke veya bölge seçilmesi, modemin bu ülkenin veya bölgenin telekomünikasyon düzenlemelerini/yasalarını ihlal eden bir biçimde yapılandırılmasına neden olabilir. Ayrıca, doğru ülke veya bölge seçimi yapılmazsa modem düzgün çalışmayabilir. Ülke/bölge seçerken, o ülkenin/bölgenin desteklenmediğini bildiren bir ileti belirirse, modem o ülkede/ bölgede kullanım için onaylanmamıştır ve bu nedenle kullanılmamalıdır.

Modem bildirimleri

Kanada, Japonya, Yeni Zelanda ve ABD'de ayrı modem bildirimleri vardır.

ABD modem beyannameleri

Bu ekipman, FCC Kuralları Bölüm 68 ve ACTA tarafından benimsenmiş gereksinimler ile uyumludur. Bilgisayarın altında veya modemde, diğer bilgilerin yanı sıra, US:AAAEQ##TXXXX biçiminde bir ürün tanımlayıcısını da içeren bir etiket bulunur. Gerekiyorsa bu bilgileri telefon şirketine verin.

Kullanılabilir sertifika jakı USOC = RJ11C. Bu ekipmanı çevredeki hatlara ve telefon şebekesine bağlamak için kullanılacak fiş ve jak, yürürlükteki FCC Bölüm 68 kuralları ve ACTA tarafından benimsenmiş gereksinimlerle uyumlu olmalıdır. Bu ürünle birlikte uyumlu bir telefon kablosu ve modüler fiş verilir. Kendisi de uyumlu olan uygun bir modüler jaka bağlanacak şekilde tasarlanmıştır. Ayrıntılar için kurulum yönergelerine bakın.

REN, telefon hattına bağlanabilecek cihaz sayısını belirlemek için kullanılır. Telefon hattında olması gerekenden fazla REN varsa bu, gelen bir aramada cihazların çalmamasına neden olabilir. Konumların tümünde değil ancak büyük çoğunluğunda REN'lerin toplamı beşi (5.0) geçmemelidir. Bir hatta bağlanabilecek cihazların, toplam REN tarafından belirlenen sayısından emin olmak için yerel telefon şirketiyle bağlantı kurun. 23 Temmuz 2001'den sonra onaylanan ürünler için, bu ürüne ilişkin REN, US:AAAEQ##TXXXX biçimine sahip ürün tanımlayıcısının bir parçasıdır. ## ile gösterilen basamaklar ondalık noktası gösterilmeyen REN'dir (örneğin 03, 0.3'lük REN'dir). Daha önceki ürünler için REN etikette ayrıca gösterilir.

Bu HP ekipmanı telefon şebekesine zarar verirse telefon şirketi hizmetin geçici olarak kesilmesinin gerekebileceğini size önceden bildirir. Ancak önceden bildirme olası değilse telefon şirketi size en kısa zamanda bildirir. Ayrıca gerekli olduğunu düşünüyorsanız FCC ile ilgili bir şikayette bulunma hakkınızın olduğu da anımsatılır.

Telefon şirketi tesislerinde, ekipmanlarında, çalışma şekillerinde veya prosedürlerinde ekipmanın çalışmasını etkileyecek değişiklikler yapabilir. Bu durumda, kesintisiz telefon hizmeti sağlamak için gerekli değişiklikleri yapmanız amacıyla telefon şirketi bunu önceden bildirir.

Bu ekipmanla ilgili sorun yaşarsanız, teknik desteği arayın. Ekipman telefon şebekesine zarar veriyorsa telefon şirketi sorun giderilene kadar ekipmanın bağlantısını kesmenizi isteyebilir. Yalnızca (birlikte verilmişse) kullanıcı kılavuzunun "Sorun giderme" bölümünde özellikle ele alınan ekipmanlarla onarım yapmalısınız.

Parti hattı hizmetine bağlantılar eyalet ücret tarifelerine tabidir. Bilgi için eyalet yardımcı hizmet komisyonu, kamu hizmetleri komisyonu veya kuruluş komisyonuyla bağlantı kurun.

Evinizde telefon hattına bağlı kablolu alarm ekipmanı varsa bu HP ekipmanının kurulmasının alarm ekipmanını devreden çıkarmadığından emin olun. Alarm ekipmanını nelerin devreden çıkaracağına ilişkin sorularınız varsa telefon şirketinize veya kurulum konusunda uzman bir kişiye danışın.

1991 tarihli Telefon Tüketicisini Koruma Yasası, gönderilen her sayfanın üst veya alt kenar boşluğunda veya iletinin birinci sayfasında mesajın gönderildiği tarih ile saati ve işletmenin tanımını, gönderen kurumu veya mesajı gönderen kişiyi ve gönderen makinenin telefon numarasını veya bu gibi işletme, kurum veya kişi bilgilerini açıkça belirtmediği sürece, kişilerin mesaj göndermek için bilgisayar veya başka bir elektronik cihaz (faks makineleri dahil) kullanmalarını yasadışı kabul etmektedir. Sağlanan telefon numarası, 900'lü bir numara veya ücreti yerel veya uzak mesafeli iletim ücretlerini aşan başka herhangi bir numara olmamalıdır.

Bu bilgileri faks makinenize programlamak için faks yazılımı yönergelerinde açıklanan adımları tamamlamanız gerekir.

Kanada modem beyannameleri

Bu ekipman, yürürlükteki Industry Canada teknik belirtimlerini karşılamaktadır.

Ringer Equivalence Number (REN), telefon arabirimine bağlanmasına izin verilen en fazla cihaz sayısını belirtir. Yalnızca tüm cihazların REN toplamının 5'i geçmemesi koşuluyla, arabirimdeki terminal herhangi bir cihaz bileşimini içerebilir. Bu terminal ekipmanı için REN değeri 1,0'dır.

Japonya modem beyannameleri

Bilgisayarın altında Japon sertifika işareti yoksa aşağıdaki uygun sertifika işaretine bakın.

V.92 56K Data/Fax Modem için Japon sertifika işareti aşağıdadır:



Bilgisayarın altında Japon sertifika işareti yoksa aşağıdaki uygun sertifika işaretine bakın.

LSI Corporation PCI-SV92EX Soft modemle ilgili Japonya sertifikasyon işareti aşağıdaki gibidir:



Yeni Zelanda modem beyannameleri

Terminal ekipmanının herhangi bir öğesi için Telepermit izni, yalnızca Telecom'un bu öğeyi şebekesine bağlanmak için gerekli minimum koşullara sahip olarak kabul ettiğini gösterir.

Telecom tarafından ürüne ilişkin hiçbir onay olduğunu belirtmez ve herhangi bir garanti sağlamaz. Tüm bunların ötesinde, herhangi bir öğenin farklı bir marka veya modele ait, Telepermit içeren bir donatıyla her yönden düzgün şekilde çalışacağına ilişkin hiçbir garanti vermez, ayrıca herhangi bir ürünün tüm Telecom şebeke hizmetleriyle uyumlu olduğunu belirtmez.

Bu donatı, tüm çalışma koşullarında, tasarlandığından daha yüksek hızlarda doğru çalışma kapasitesine sahip değildir. Böyle bir durumda karşılaşılan sorunlar için Telecom hiçbir sorumluluk kabul etmez.

Bu cihazda darbeli çevirme özelliği varsa Telecom hatlarının her zaman darbeli çevirmeyi destekleyeceğinin garantisi olmadığını unutmayın.

Bu donatı başka bir donatıyla aynı hatta bağlandığında darbeli çevirme kullanılırsa zil çınlaması veya parazit duyulabilir ve ayrıca hatalı yanıtlamaya neden olabilir. Bu türde sorunlar ortaya çıktığında, kullanıcı Telecom Arıza Servisi'ni *aramamalıdır*.

Telecom'un Telepermit gereksinimleriyle uyumluluk için gerekli bazı parametreler bu ekipmanla ilişkili donanıma (PC) bağlıdır. Telecom'un Belirtimleri ile uyumluluk için ilgili donatı aşağıdaki sınırlar içinde çalışacak şekilde ayarlanmalıdır:

- El ile belirli herhangi bir görüşmeyi başlatmak için 30 dakikalık herhangi bir süre içinde aynı numara 10 kereden fazla aranmamalıdır.
- Bir denemenin sonu ile sonraki denemenin başlangıcı arasında, ekipman, 30 saniyeden az olmayan bir süre için hattın kapanması durumuna geçecektir.
- Farklı numaralara otomatik aramalar yapılması durumunda, ekipman, bir denemenin sonu ile sonraki denemenin başlangıcı arasında, 5 saniyeden az olmayan bir süre için hattın kapanması durumuna geçecek şekilde ayarlanmalıdır.
- Donatı, zilin alınmasından sonra 3 ile 30 saniye arası süre içinde aramaların cevaplanmasını sağlayacak şekilde ayarlanmalıdır (O halde, 2 ile 10 arasında ayarlama yapın).

Sesli destek

Bu cihazı telefon konuşmalarını kaydetmek için kullanan tüm kişiler Yeni Zelanda yasalarına uymalıdır.

Diğer bir deyişle, telefon konuşmasında en az bir tarafın kayıt yapıldığından haberdar olması gerekir. Buna ek olarak, toplanan kişisel bilgilerin içeriği, bilgilerin toplanma amacı, kullanım şekli ve herhangi bir üçüncü tarafa nelerin açıklandığı konularında Gizlilik Yasası 1993'te numaralandırılan ilkelere uygun davranılmalıdır.

Bu cihaz Telecom '111' Acil Durum Servisi'ni otomatik olarak arayacak şekilde ayarlanmamalıdır.

Macrovision Corporation bildirimi

Bu ürün, Macrovision Corporation ve diğer hak sahiplerinin sahip olduğu belirli ABD patentleri ve diğer fikri mülkiyet hakları tarafından korunan telif hakkı koruma teknolojisi içerir.

Bu telif hakkı koruma teknolojisinin kullanımı için Macrovision Corporation tarafından yetki verilmelidir ve Macrovision Corporation tarafından başka türde bir yetki verilmedikçe yalnızca ev ve diğer sınırlı görüntüleme kullanımları için amaçlanmıştır. Ters mühendislik veya parçalarına ayırma yasaktır.

3 Güvenlik bildirimleri

Ürün belgeleriniz, bu güvenlik bildirimlerinden en az birini gerektirebilir.

Önemli güvenlik bilgileri

Bu bildirimler birçok ürün için geçerli olabilir.

⚠ **UYARI!** Ciddi yaralanma riskini azaltmak için *Güvenlik ve Rahat Kullanım Kılavuzu*'nu okuyun. Bu kılavuzda, bilgisayar kullanıcılarına yönelik doğru iş istasyonu kurulumu, duruş, sağlık ve iş alışkanlıkları açıklanmakta ve önemli elektrik ve mekanik güvenlik bilgileri verilmektedir. Bu kılavuz, web'de http://www.hp.com/ergo adresinde ve ürünle birlikte verilen Documentation (Belgeler) CD'sinde bulunabilir.

Bilgisayarınız ağır olabilir; bilgisayarı taşırken ergonomik olarak doğru kaldırma prosedürlerini izlediğinizden emin olun.

Bilgisayarı elektrik prizine yakın bir yere kurun. AC güç kablosu, bilgisayarınızın ana AC bağlantısını kesme cihazıdır ve her zaman kolayca erişilebilir olmalıdır. Bilgisayarınızla birlikte verilen güç kablosunda bir topraklı fiş varsa elektrik çarpması riskini önlemek amacıyla güç kablosunu her zaman düzgün şekilde topraklanmış bir AC priziyle kullanın.

Telefon ağından elektrik çarpması olasılığını azaltmak için bilgisayarı telefon hattına bağlamadan önce AC prizine takın. Ayrıca, bilgisayarınızı AC güç prizinden çıkarmadan önce telefon hattının bağlantısını kesin.

Bilgisayar kapağını takmadan veya çıkarmadan önce her zaman modem kablosunun telefon sistemiyle bağlantısını kesin.

Kapağını çıkardıktan sonra bilgisayarı çalıştırmayın.

Herhangi bir servis prosedürü uygulamadan önce güvenliğiniz için bilgisayarın, güç kaynağı ve herhangi bir telekomünikasyon sistemleri (örneğin telefon hatları), ağlar veya modemler ile bağlantısını her zaman kesin. Bunun yapılmaması, kişisel yaralanmalara veya donanımın zarar görmesine neden olabilir. Bu ürünün güç kaynağının ve modeminin içinde tehlikeli düzeylerde voltaj bulunur.

Güvenlik önlemi olarak sistemin güç yükünün belirtilen ayarın kapasitesini aşması durumunda sistem USB bağlantı noktalarından bazılarını devre dışı bırakabilir.

⚠ **UYARI!** Bu cihaz kullanılırken yangın, elektrik çarpması ve yaralanma riskini azaltmak için aşağıdakileri içeren temel güvenlik önlemlerini her zaman uygulayın:

- Ürünü örneğin küvet, lavabo, eviye, çamaşır teknesi, ıslak zemin veya yüzme havuzu gibi su bulunan yerlerde kullanmayın.
- Bu ürünü fırtınalı havalarda kullanmayın. Yıldırımdan kaynaklanan elektrik çarpması riski vardır.
- Bu ürünü, gaz sızıntısının yakınındayken sızıntıyı bildirmek için kullanmayın.
- Ekipmanın kapağını açmadan veya yalıtılmamış bir modem kablosuna, jakına veya iç bileşenine dokunmadan önce modem kablosunu her zaman çıkarın.

- Bu ürün telefon hattı kablosuyla birlikte verilmemişse yalnızca No. 26 AWG veya daha büyük bir telekomünikasyon hattı kablosu kullanın.
- RJ-45 (ağ) jakına modem veya telefon kablosu takmayın.

BU YÖNERGELERİ KAYDEDİN.

ÖNEMLİ: Bilgisayarınız, 115 veya 230 V güç sisteminde kullanım için voltaj seçim anahtarıyla donatılmışsa voltaj seçim anahtarı, ürünün ilk satıldığı ülkeye/bölgeye uygun voltaj ayarına önceden ayarlanmıştır. Voltaj seçim anahtarının yanlış pozisyona ayarlanması, bilgisayarınızın zarar görmesine ve ima edilen tüm garantilerin geçerliliğini kaybetmesine neden olabilir.

Bu ürün, bir "BT" güç sistemine (geçerli güvenlik standartları uyarınca, toprak bağlantısı olmayan bir AC dağıtım sistemi) bağlantı için değerlendirilmemiştir.

Sıcaklıkla bağlantılı güvenlik uyarısı bildirimi

Aşırı ısınmadan kaynaklanan yaralanma olasılığı bulunduğunda bu bildirimi kullanın.

⚠ UYARI! Isı nedeniyle yaralanmaları veya taşınabilir bilgisayarın aşırı ısınmasını önlemek için taşınabilir bilgisayarı doğrudan kucağınıza koymayın veya havalandırma deliklerinin önünü kapatmayın. Taşınabilir bilgisayarı yalnızca sert ve düz bir yüzeyde kullanın. Bilgisayarın yanında duran yazıcı gibi başka sert bir yüzeyin veya yastık, halı ya da giysi gibi yumuşak yüzeylerin hava akımını engellememesine dikkat edin. Ayrıca, AC adaptörünün cilde veya yastık, halı ya da giysi gibi yumuşak yüzeylere temas etmemesine özen gösterin. HP tarafından sağlanan bilgisayar ve AC adaptörü, geçerli güvenlik standartlarıyla belirlenmiş kullanıcının erişebileceği yüzey sıcaklık sınırlarına uygundur.

⚠ DİKKAT: Isı nedeniyle yaralanmaları önlemek için iç yüzeyler oda sıcaklığına gelene kadar iç sıcak yüzeylere dokunmayın.

Potansiyel güvenlik durumları bildirimi

Kullanıcıları, bir hatanın güvenli ve kontrollü olmaması olasılığı hakkında uyarmak için bu bildirimi kullanın.

Aşağıdaki durumlardan herhangi birini fark etmeniz (veya başka bir güvenlik endişeniz olması) halinde, bilgisayarı kullanmayın: bilgisayardan gelen cazırtı, tıslama veya patlama sesi ya da güçlü bir koku veya duman. Güvenli ve kontrollü bir şekilde dahili bir elektronik bileşen arızası olması halinde bu durumların belirmesi normaldir. Ancak, bu durumlar olası bir güvenlik sorununun işareti de olabilir. Bunun güvenli bir arıza olduğunu varsaymayın. Bilgisayarı kapatın, güç kablosundan ayırın ve yardım için teknik desteğe başvurun.

Kurulum koşulları

Bu ekipmanı giriş kaynağına takmadan önce kurulum yönergelerini okuyun.

⚠ UYARI! Bilgisayarın içinde güç verilmiş ve hareketli parçalar olabilir. Kapağı açmadan önce cihazın güç bağlantısını kesin. Cihazı yeniden elektriğe bağlamadan önce kapağı kapatıp sıkıştırın.

Akustik bildirimi

Ses basıncı düzeyinin, önerilen veya beklenen değerden daha düşük olabileceği durumlarda bu bildirimi kullanın.

Ses basıncı düzeyi (LpA) 70 dB(A) seviyesinin çok altındadır (operatör konumu, normal çalışma, ISO 7779 uyarınca). Ürünün ses emisyonu verilerini görüntülemek için http://www.hp.com/go/ted adresindeki "BT ECO Beyannameleri" bölümüne gidin ve ardından açılır menüden bir ürün kategorisi seçin.

Pil bildirimleri

Ürününüzün pili için bu güvenlik bildirimlerden biri veya daha fazlası geçerli olabilir.

⚠ **UYARI!** Üründe lityum mangan dioksit, vanadyum pentoksit veya alkalin pil veya pil paketi bulunabilir. Pil paketinin düzgün tutulmaması durumunda yangın ve yanma riski mevcuttur.

⚠ **UYARI!** Pili yeniden şarj etmeye çalışmayın.

⚠ **UYARI!** 60 °C (140 °F) üzerindeki sıcaklıklara maruz bırakmayın.

⚠ **UYARI!** Olası güvenlik sorunlarını azaltmak için bilgisayarda, yalnızca bilgisayarla birlikte verilen pil, HP tarafından değiştirilmek üzere sağlanan pil ya da HP'den aksesuar olarak satın alınan uyumlu bir pil kullanılmalıdır. Hızlı şarj özelliği, uyumlu olmayan veya HP olmayan piller için kullanılamayabilir.

⚠ **UYARI!** Yangın veya yanık riskini azaltmak için pili sökmeyin, ezmeyin, delmeyin, temas noktalarına kısa devre yaptırmayın, suya veya ateşe atmayın.

⚠ **UYARI!** Pil, yanlış bir türle değiştirilirse patlama riski vardır. Kullanılmış pilleri yönergelere uygun olarak atın.

⚠ **UYARI!** Yalnızca bu ürüne yönelik HP yedek parçaları ile değiştirin.

⚠ **UYARI!** Pil yutmayın, Kimyasal Yanık Tehlikesi.

⚠ **UYARI!** Bu üründe düğme pil bulunmaktadır. Düğme pilin yutulması durumunda 2 saat içerisinde şiddetli iç yanıklara sebep olabilir ve ölüme yol açabilir.

⚠ **UYARI!** Yeni ve kullanılmış pilleri çocuklardan uzak tutun.

⚠ **UYARI!** Pil bölümünün düzgün biçimde kapanmaması durumunda ürünü kullanmayı bırakın ve çocuklardan uzak tutun.

⚠ **UYARI!** Pillerin yutulduğunu veya vücudun içerisine yerleştirildiğini düşünüyorsanız hemen tıbbi destek almaya çalışın.

⚠ **UYARI!** Pilin aşırı yüksek sıcaklığa sahip ortamlarda bırakılması patlamaya veya yanıcı sıvı veya gaz sızıntısına yol açabilir.

⚠ **UYARI!** Pilin aşırı düşük hava basıncına maruz kalması patlamaya veya yanıcı sıvı veya gaz sızıntısına yol açabilir.

⚠ **UYARI!** Kullanılmış pilleri yerel yönetmeliklere uygun şekilde çıkarıp hemen geri dönüştürün veya atın ve çocuklardan uzak tutun. Pilleri evsel çöple birlikte atmayın veya yakmayın.

⚠ **UYARI!** Kullanılmış piller bile ciddi yaralanmalara veya ölüme neden olabilir.

⚠ **UYARI!** Tedavi bilgileri için yerel bir zehir kontrol merkezini arayın.

⚠ **UYARI!** Şarj edilemez piller şarj edilmemelidir.

⚠ **UYARI!** Deşarj etmeyin, yeniden şarj etmeyin, sökmeyin, 60°C (149°F) üzerinde ısıtmayın. ya da yakmayın. Aksi takdirde havalandırma delikleri, sızıntı veya kimyasal yanıklara neden olan patlama nedeniyle yaralanmalara neden olabilir.

⚠ **UYARI!** Pillerin polariteye göre (+ ve -) doğru şekilde takıldığından emin olun.

⚠ **UYARI!** Eski ve yeni pilleri, farklı markaları veya alkalin, karbon çinko veya şarj edilebilir piller gibi pil türlerini birlikte kullanmayın.

⚠ **UYARI!** Yerel düzenlemelere göre uzun süre kullanılmamış donanımdan pilleri çıkarıp hemen geri dönüştürün veya atın.

⚠ **UYARI!** Pil bölmesini mutlaka tamamen sabitleyin. Pil bölümünün düzgün biçimde kapanmaması durumunda ürünü kullanmayı bırakın, pilleri çıkarın ve çocuklardan uzak tutun.

⚠ **UYARI!** Pili yalnızca uyumlu bir pil türüyle değiştirin. Masaüstü İş İstasyonları için uyumlu pil türü CR2032'dir.

⚠ **UYARI!** Nominal pil gerilimi 3V'dir.

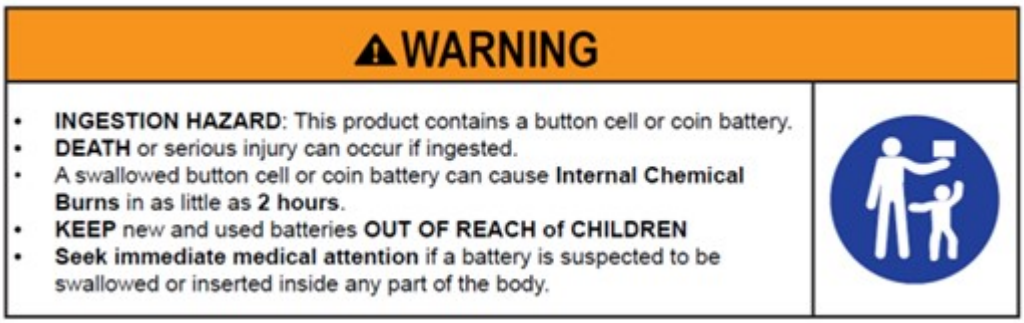

Tablo 3-1 **Pil imha simgesi ve açıklaması**

Simge	Açıklama
	Piller, pil paketleri ve akümülatörler genel evsel atıklarla birlikte atılmamalıdır. Bu maddelerin geri dönüştürülmesini veya düzgün biçimde atılmasını sağlamak için kamu çöp toplama sistemini kullanın veya maddeleri HP'ye, yetkili bir HP iş ortağına veya temsilciliğine iade edin.

Fan bildirimleri

Kullanıcıları, dönen fan kanatlarından kaynaklanan yaralanma tehlikeleri hakkında uyarmak için bu bildirimlerden birini veya birkaçını kullanın.

⚠ **UYARI!**  Vücut kısımlarını hareketli parçalarından uzak tutun.

⚠ **UYARI!** Vücut kısımlarını fan bıçaklarından uzak tutun.

⚠ **UYARI!** Vücut kısımlarını hareket yolundan uzak tutun.

Kulaklık ve kulaklık-mikrofon ses düzeyi bildirimi

Bu bildirim, mikrofonlu kulaklıklar ve kulaklıklar için yüksek ses düzeyi ayarlarının tehlikesi hakkında uyarıda bulunur.

⚠ **UYARI!**  İşitme duyusunun zarar görmesini önlemek için uzun süreler boyunca yüksek sesle dinlemeyin.

Ses kontrolünün ve eşitleyicinin merkez konumdan diğer ayarlara doğru değiştirilmesi kulaklıkların çıkış gerilimini artırabilir ve ses basıncında artışa sebep olabilir. Üretici tarafından belirtilenlerin (ör. işletim sistemi, eşitleyici yazılımı, bellenim, sürücü) dışındaki kulaklık çıkışını etkileyen faktörlerin kullanılması kulaklık çıkış gerilimini ve ses basınç düzeyini artırabilir.

Lazer güvenliği

Optik sürücü veya fiber optik alıcı-vericiler ile donatılmış ürünler için.

Bu ürün ile birlikte bir optik depolama cihazı (CD ya da DVD sürücü gibi) ve/veya fiber optik alıcı/verici sağlanmış olabilir. Bu cihazlar, lazer ışığı içermekte olup EN 60825-1 standardı uyarınca Sınıf 1 Lazer Ürün olarak sınıflandırılmış ve bu standardın şartlarına uygundur.

Her bir lazer ürünü, 21 CFR 1040.10 ve 1040.11 sayılı ABD FDA Mevzuatıyla ve 24 Haziran 2007 tarihli Lazer Bildirimi No. 50 veya 8 Mayıs 2019 tarihli Lazer Bildirimi No.56'ya göre olan sapmalar haricindeki mevzuatla uyumludur.

⚠ **UYARI!** Bu belgede veya lazer ürünü kurulum kılavuzunda belirtilenler dışındaki denetimlerin ve ayarların kullanılması veya yordamların uygulanması, zararlı radyasyona maruz kalmaya neden olabilir. Zararlı ışınlara maruz kalma riskini azaltmak için:

- Modül kabını açmaya çalışmayın. Modülün içinde kullanıcı tarafından işlem yapılabilecek hiçbir bileşen yoktur.
- Burada belirtilenler dışında lazer cihazında ayarlamalar yapıp işlemler uygulamayın ve kontrollerini değiştirmeyin.
- Birimin onarımını yalnızca HP Yetkili Servisi teknisyenlerine yaptırın.

Güç kaynağı ve güç kablosu seti gereksinimleri

Güç kaynakları ve kabloları için farklı ülkelerde farklı gereksinimler bulunur.

Güç kaynağı sınıf I topraklama gereksinimleri

Kaçak akımdan korunmak için donanım, topraklama terminaline bağlanır. Sistemin güç kablosunu, topraklı bir elektrik prizine takın. Başka kablolar, yeterli kaçak koruması sağlamayabilir. Yalnızca bu ürünle birlikte verilen elektrik kablosunu veya değiştirmeniz gerekiyorsa HP Inc. onaylı bir kabloyu kullanın.

Brezilya bildirimi

Este equipamento deve ser conectado obrigatoriamente em tomada de rede de energia elétrica que possua aterramento (três pinos), conforme a norma nbr abnt 5410,visando a segurança dos usuários contra choques elétricos.

Danimarka

Apparatets stikprop skal tilsluttes en stikkontakt med jord, som giver forbindelse til stikproppens jord.

Finlandiya

Laite on liitettävä suojakoskettimilla varustettuun pistorasiaan.

Norveç

Apparatet må tilkoples jordet stikkontakt.

İsveç

Apparaten skall anslutas till jordat uttag.

Güç kaynağı gereksinimleri

Bazı ürünlerin güç kaynaklarında harici güç anahtarları bulunur. Üründeki voltaj seçme anahtarı, bilgisayarın 100-127 ila 200-240 volt AC arasındaki herhangi bir hat geriliminde çalıştırılmasına izin verir. Harici güç anahtarı olmayan ürünlerin güç kaynaklarında gelen voltajı algılayan ve otomatik olarak uygun voltaja geçen dahili devreler bulunur.

⚠ **UYARI!** Olası güvenlik sorunlarını azaltmak için. HP, yalnızca HP markalı AC adaptörleri kullanmanızı önerir.

Çin

消费者若使用电源适配器供电，则应购买配套使用获得 CCC 认证并满足标准要求的电源适配器

Norveç'te kullanım

Bazı ürünler faz-faz voltajı 230 V'lik bir BT güç sistemi için tasarlanmıştır.

Güç kablosu seti gereksinimleri

Ürününüzün güç kablosu için bu bildirimlerden biri veya daha fazlası geçerli olabilir.

⚠ **UYARI!** Elektrik çarpması veya donanımının hasar görmesi riskini azaltmak için:

- Güç kablosunu her zaman kolayca erişebileceğiniz bir elektrik prizine takın.
- Bilgisayara giden elektriği güç kablosunu elektrik prizinden çıkararak kesin.
- Güç kablosunda 3 uçlu bir fiş varsa kabloyu 3 uçlu (topraklı) bir prize takın. Güç kablosunun topraklama ucunu iptal etmeyin (örneğin 2 uçlu bir adaptör takarak). Topraklama ucu önemli bir güvenlik unsurudur.

Ürünle birlikte gelen güç kablosu seti, donanımın ilk satın alındığı ülkenin kullanım gereksinimlerini karşılar. Yalnızca ünite ile sağlanan güç kablosunu veya HP Inc. tarafından sağlanan yetkili bir yedek güç kablosu kullanın. Yedek parça numaraları http://www.hp.com/support adresinde bulunmaktadır.

Diğer ülkelerde kullanılacak güç kablosu setlerinin ürünü kullandığınız ülkenin gereksinimlerini karşılaması gerekir. Güç kablosu seti gereksinimleri hakkında daha fazla bilgi almak için yetkili HP Bayinize, satıcınıza veya servis sağlayıcınıza başvurun.

⚠ **UYARI!** Başka ürünlerin güç kablolarını kullanmayın. Uyumlu olmayan güç kabloları elektrik çarpması ve yangın tehlikesi ile sonuçlanabilir.

Aşağıda sıralanan gereksinim tüm ülkeler için geçerlidir:

- Güç kablosunun, kablo setinin takılacağı ülkede değerlendirme yapmaktan sorumlu, kabul edilebilir bir yetkili kuruluş tarafından onaylanması gerekir.

Güç kablosu, üzerine basılmayacak ve sıkışmayacak şekilde yerleştirilmelidir. Fişe, prize ve kablonun üründen çıkış noktasına özel dikkat gösterilmelidir.

⚠ **UYARI!** Bu ürünü hasarlı güç kablosu setiyle çalıştırmayın. Güç kablosu seti herhangi bir şekilde hasar görmüşse hemen değiştirin. Hasar görmüş kablolar, kullanıcının tehlikelere maruz kalması ile sonuçlanabilir.

Güç kablosu bildirimi

Bilgisayar için veya bilgisayarla birlikte kullanılması amaçlanan harici bir güç aksesuarı için bir güç kablosu verilmediyse ülkenizde veya bölgenizde kullanımı onaylanan bir güç kablosu satın almanız gerekir.

Güç kablosu, ürün için ve ürünün elektrik derecelendirmeleri etiketinde işaretlenen voltaj ve akım için doğru olarak seçilmiş olmalıdır. Kablonun voltaj ve akım değerleri, ürünün üzerinde yazılı olan voltaj ve akım değerlerinden yüksek olmalıdır. Ayrıca, kablonun çapı en az **0,75 mm²**/18 AWG, kablo uzunluğu ise **1,0 m** (3,2 ft) ile **2 m** (6,56 ft) arasında olmalıdır. Kullanacağınız güç kablosu türüyle ilgili sorularınız için yetkili hizmet sağlayıcınızla iletişime geçin.

Güç kablosu, üzerine basılmayacak ve diğer nesneler tarafından ezilmeyecek şekilde döşenmelidir. Fişe, prize ve kablonun üründen çıkış noktasına özel dikkat gösterilmelidir.

Harici HP güç kaynağının DC fişi

Harici HP güç kaynağının DC fişini gösteren şema

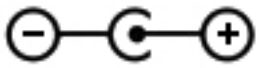

Japonya güç kablosu bildirimi

製品には、同梱された電源コードをお使い下さい。

同梱された電源コードは、他の製品では使用出来ません。

Japonya güç kablosu gereksinimleri

Japonya'da kullanım için yalnızca bu ürünle birlikte aldığınız güç kablosunu kullanın.

⚠ **DİKKAT:** Bu ürünle birlikte aldığınız güç kablosunu başka bir ürünle kullanmayın.

Sıkışma tehlikesi

Sıkışma yaralanmaları olasılığı konusunda uyarıda bulunmak için bu bildirimi kullanın.

⚠ **UYARI!** Sıkışma tehlikesi alanlarını gözlemleyin. Parmaklarınızı kapanan parçalardan uzak tutun.

TV anten konektörleri koruması

TV anten konektörleri için birçok güvenlik uyarısı geçerli olabilir.

Harici televizyon antenini topraklama

Ürüne harici bir anten veya kablo sistemi bağlıysa, ani voltaj değişimlerinden ve biriken statik elektrikten kısmen de olsa koruma sağlamak için anten veya kablo sistemine elektriksel topraklama yapıldığından emin olun.

ANSI/NFPA 70 Ulusal Elektrik Kanunu'nun 810. maddesinde direk anten ve yardımcı bileşenlerin elektriksel topraklamasının düzgün biçimde yapılmasına, besleme kablosunun anten deşarj birimine topraklanmasına, topraklama iletkenlerinin boyutuna, anten deşarj biriminin konumuna, topraklama elektrotlarının bağlanmasına ve topraklama elektrotları için gerekliliklere ilişkin bilgiler yer almaktadır.

Yıldırımdan korunma

Bir fırtına sırasında veya ürünün uzun bir süre boyunca gözetimsiz bırakılacağı ve kullanılmayacağı durumlarda koruma düzeyini artırmak için ürünü duvardaki prizden çıkarın, ayrıca antenden veya kablo sisteminden sökün. Böylece ürün, yıldırımdan ve ani voltaj değişimlerinden korunacaktır.

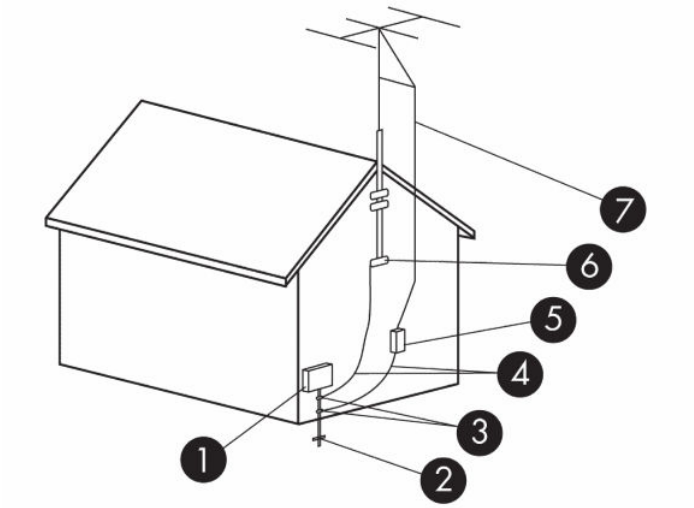

Tablo 3-2 **Anten Topraklama**

Referans	Topraklama Bileşeni
1	Elektrik Servis Ekipmanları
2	Elektrik Hizmetlerinde Elektrotlarla Topraklama Sistemi (NEC 250. Madde, Kısım III)
3	Kablo Kelepçeleri
4	Topraklama İletkenleri (NEC Bölüm 810.21)
5	Anten Deşarj Birimi (NEC Bölüm 810.20)
6	Kablo Kelepçesi
7	Anten Besleme Kablosu

CATV sistem kurulum görevlisine not

Bu not, CATV sistem kurulum görevlisine düzgün topraklama yönergeleri sağlayan Ulusal Elektrik Kanunu'nun 820.93 bölümünü hatırlatma amaçlı olup, ilgili maddede eş eksenli kablo kılıfının binanın topraklama sistemine ve kablo giriş noktasına olabildiğince yakın bir yere bağlanması gerektiği belirtilmektedir.

Seyahat bildirimi

Voltaj dönüştürme setleri nedeniyle ciddi yaralanma olasılığı hakkında uyarıda bulunmak için bu bildirimi kullanın.

⚠ **UYARI!** Elektrik çarpması, yangın veya ekipmanın hasar görmesi riskini azaltmak için bilgisayarı bazı araçlar için satılan voltaj dönüştürücülerle birlikte çalıştırmayın.

Çin güvenlik bildirimleri

HP 工作站使用安全手册

使用须知

欢迎使用惠普工作站，为了您及仪器的安全，请您务必注意如下事项：

1. 仪器要和地线相接，要使用有正确接地插头的电源线，使用中国国家规定的 220V 电源。
2. 避免高温和尘土多的地方，否则易引起仪器内部部件的损坏。
3. 避免接近高温，避免接近直接热源，如直射太阳光、暖气等其它发热体。
4. 不要有异物或液体落入机内，以免部件短路。
5. 不要将磁体放置于仪器附近。

警告

为防止火灾或触电事故，请不要将该机放置于淋雨或潮湿处

如果您按照以上步骤操作时遇到了困难，或想了解其它产品性能，请在以下网页上寻找相关信息：http://www.hp.com.cn

或联系我们

中国惠普有限公司
地址：北京朝阳区建国路 112 号中国惠普大厦
电话：010-65643888

Çin yükseklik bildirimi

海拔警告仅适用于在海拔 2000m 以下地区使用的产品



海拔警告仅适用于在海拔 2000m 以下地区使用的产品。

Çin tropikal uyarı bildirimi

热带警告仅适用于在非热带气候条件下使用的产品。



热带警告仅适用于在非热带气候条件下使用的产品。

Norveç ve İsveç TV alıcısı bulunan ürünler için kablo topraklama bildirimi

Norveç ve İsveç'te, topraklama için galvanik yalıtıcı gerekir.

⚠ **DİKKAT:** Potansiyel güvenlik sorunlarını azaltmak için kablo dağıtım sistemine bağlantı yaparken galvanik izolatör kullanın.

Tayvan görme yetisi bildirimi

Bu görme yetisi bildirimi Tayvan'daki ürünler için geçerlidir.

使用過度恐傷害視力

注意事項:

(1) 使用 30 分鐘請休息 10 分鐘。

(2) 未滿 2 歲幼兒不看螢幕，2 歲以上每天看螢幕不要超過 1 小時。

4 Çevre bildirimleri

Bu bölümde ülkeye/bölgeye özgü çevre koruma bildirimleri ve uyumluluk bilgileri verilmektedir. Bu bildirimlerden bazıları ürününüz için geçerli olmayabilir.

Elektronik donanım, ambalaj ve pili geri dönüştürme

HP, kullanılmış elektronik donanımı, HP orijinal yazıcı kartuşu ambalajlarını ve geri dönüştürülebilir pilleri geri dönüştürmeleri konusunda müşterileri teşvik etmektedir.

Geri dönüşüm programları hakkında daha fazla bilgi için bkz. http://www.hp.com/recycle.

Ürünün Japonya'da geri dönüşümü hakkında bilgi için bkz. http://www.hp.com/jp/hardwarerecycle/.

Atık ekipmanların kullanıcılar tarafından bertaraf edilmesi

Atık imhasıyla ilişkili simgeyi açıklamak için bu bildirimi kullanın.

Tablo 4-1 Atık imhası ekipmanı simgesi ve açıklaması

Simge	Açıklama
	Bu sembol ürününüzün diğer ev atıklarınızla birlikte atılamayacağı anlamına gelir. Bunun yerine atık ekipmanınızı atık elektrikli ve elektronik ekipmanların geri dönüştürülmesi için belirtilen toplama noktasına teslim ederek insan sağlığını ve çevreyi korumalısınız. Daha fazla bilgi için lütfen ev atıklarını toplama hizmetinize başvurun veya http://www.hp.com/recycle adresine gidin.

Brezilya'da alkalin pili elden çıkarma

Não descarte o produto eletrônico em lixo comum



Este produto eletroeletrônico e seus componentes não daven ser descartados no lixo comum, pois embora estejam em conformidade com padrões mundiais de restrição a substâncias nocivas, podem conter, ainda que em quantidades mínimas, substâncias impactantes ao meio ambiente. Ao final da vida útil deste produto, o usuário deverá entregá-lo à HP. A não observância dessa orientação sujeitará o infrator às sanções previstas em lei. Após o uso, as pilhas e/ou baterias dos produtos HP deverão ser entregues ao estabelecimento comercial ou rede de assistência técnica autorizada pela HP.

Para maiores informações , inclusive sobre os pontos de recebimento, acesse: http://www.hp.com.br/reciclar

Brezilya donanım geri dönüşüm bilgileri

Não descarte o produto eletrônico em lixo comum



Este produto eletroeletrônico e seus componentes não daven ser descartados no lixo comum, pois embora estejam em conformidade com padrões mundiais de restrição a substâncias nocivas, podem conter, ainda que em quantidades mínimas, substâncias impactantes ao meio ambiente. Ao final da vida útil deste produto, o usuário deverá entregá-lo à HP. A não observância dessa orientação sujeitará o infrator às sanções previstas em lei. Após o uso, as pilhas e/ou baterias dos produtos HP deverão ser entregues ao estabelecimento comercial ou rede de assistência técnica autorizada pela HP.

Para maiores informações , inclusive sobre os pontos de recebimento, acesse: http://www.hp.com.br/reciclar

Fransa Triman WEEE ve geri dönüşüm etiketi

Geri dönüşümle ilişkili simgeyi açıklamak için bu bildirimi kullanın.



Kore bertaraf ve geri dönüşüm bildirimleri

한국 전자제품 폐기 및 재활용 방법

전자 기기 폐기물은 전자/전기 장비를 재활용할 수 있도록 지정된 HP 수거물 센터에 전달하거나 E-순환거버넌스(http://www.k-erc.or.kr/)를 통해 무상 회수 및 재활용이 진행됩니다. 자세한 내용은 E-순환 거버넌스 혹은 HP 서비스 센터에 문의하거나 웹사이트 www.hp.com/recycle을참조하십시오.

Tayvan pil geri dönüşüm bilgileri

Bu bildirim, Tayvan'da pil üretimi ve geri dönüşümüne yönelik düzenlemeleri sağlar.

Tablo 4-2 Tayvan pil geri dönüşüm simgesi ve açıklaması

Simge	Açıklama
	Tayvan EPA kuru pil üretimi veya ihracatı yapan firmaların, Atık İmha Sözleşmesinin 15. maddesi uyarınca satış, hediye veya promosyon olarak verilen piller üzerinde geri kazanım işaretlerini belirtmelerini zorunlu kılar. Pillerin uygun şekilde imhası için Tayvan'daki kalifiye bir geri dönüşüm kuruluşuyla irtibat kurun.

Türkiye WEEE yönetmeliği

Türkiye Cumhuriyeti: AEEE Yönetmeliğine Uygundur

ENERGY STAR® Sertifikası (yalnızca belirli ürünlerde)

ENERGY STAR, ABD Çevre Koruma Ajansı'nın üstün enerji verimliliği üzerinden işletmelere ve bireylere paradan tasarruf etme ve iklimimizi koruma konusunda yardımcı olan gönüllü bir programıdır.

ENERGY STAR sertifikalı ürünler, ABD Çevre Koruma Ajansı tarafından belirlenmiş olan katı enerji verimliliği kriterlerini ve gerekliliklerini karşılayarak sera gazı emisyonlarını önler. ENERGY STAR Ortağı olarak HP Inc., ENERGY STAR amblemi taşıyan ürünlerin ENERGY STAR ilkelerine uygun ENERGY STAR sertifikalı ürünler olmasını sağlamak için ABD EPA'nın gelişmiş ürün sertifikasyon sürecini izlemiştir. Aşağıdaki amblem tüm ENERGY STAR sertifikalı bilgisayarlarda görülür:



Bilgisayar ürünleri için kilit bir ENERGY STAR gerekliliği, kullanılmadığı zamanlarda enerji tüketimini önemli ölçüde azaltan güç yönetimi özellikleridir. Güç yönetimi, bilgisayarın belirli bir süre işlem yapılmaması ardından otomatik olarak düşük güç tüketen "uyku" moduna veya başka bir düşük güç moduna girmesine imkan tanır. Bilgisayar AC gücü ile çalışırken güç yönetimi özellikleri aşağıdaki gibi önayarlıdır:

Tablo 4-3 Bilgisayar AC güç kaynağı ile çalışırken önceden ayarlanan güç yönetimi özellikleri

Bilgisayar türü	Ekran uyku modunun aktive olma süresi	Bilgisayar uyku modunun aktive olma süresi (dakika)	Uyku modundan sürdürme
Dizüstü Bilgisayarlar, Mobil İş İstasyonu	15 dakikadan az veya 15 dakikaya eşit (modele göre değişir)	30 dakikadan az veya 30 dakikaya eşit (modele göre değişir)	Ürün güç/uyku düğmesine basıldığında uyku modundan çıkacaktır. Lan'de Uyandırma (WOL) etkinse sistem bir ağ sinyaline yanıt olarak uyku modundan devam edebilir.
Tabletler/Slate'ler	1 dakikadan az veya 1 dakikaya eşit	Uygulanamaz	Uygulanamaz
Masaüstü Bilgisayarlar, Entegre Masaüstü Bilgisayarlar, İş İstasyonları	15 dakikadan az veya 15 dakikaya eşit (modele göre değişir)	30 dakikadan az veya 30 dakikaya eşit (modele göre değişir)	Kullanıcı fare veya klavye dahil herhangi bir giriş cihazı ile etkileşim kurduğunda, ürün uyku modundan çıkar. Lan'de Uyandırma (WOL) etkinse sistem bir ağ sinyaline yanıt olarak uyku modundan devam edebilir.
İnce istemciler	15 dakikadan az veya 15 dakikaya eşit (modele göre değişir)	İşletim sistemi uyku modunu destekliyorsa 30 dakikadan az veya 30 dakikaya eşit (modele göre değişir)	İşletim sistemi uyku modunu destekliyorsa kullanıcı fare veya klavye dahil herhangi bir giriş cihazı ile etkileşim kurduğunda, ürün uyku modundan çıkar. Lan'de Uyandırma (WOL) etkinse sistem bir ağ sinyaline yanıt olarak uyku modundan devam edebilir.

İnternet erişimi olan yerlerde her zaman açık, her zaman bağlı kullanım profilini destekleyen bilgisayarlar için (tabletler ve slate'ler gibi), çok az güç tüketen (</= 10 Vat) ve mümkün olan durumlarda ürünün pil

ömrünü en yükseğe çıkaran alternatif düşük güç modları (Kısa veya Uzun Boşta modları gibi) (ENERGY STAR Bilgisayar Programı Gerekliliklerinde belirtildiği üzere) sağlanmıştır. Bu alternatif düşük güç modları dinamiktir, ekran uyku modu kullanıcının 1 dakika boyunca işlem yapmaması ardından aktive olur.

Güç/Uyku düğmesine basıldığında bilgisayar Uyku durumundan çıkar. Wake On LAN (WOL) (Ağda Uyan) özelliği etkinleştirildiğinde bilgisayar gelen bir ağ sinyaline yanıt olarak da Uyku durumundan çıkabilir.

Güç yönetimi özelliğinin olası enerji ve mali tasarruf özelliğine ilişkin ek bilgiler http://www.energystar.gov/powermanagement adresindeki EPA ENERGY STAR Güç Yönetimi web sitesinde bulunabilir.

ENERGY STAR programı ve çevresel yararları hakkındaki ek bilgiler http://www.energystar.gov adresindeki EPA ENERGY STAR Web sitesinde bulunabilir.

ENERGY STAR ve ENERGY STAR markası, ABD Çevre Koruma Ajansının sahibi olduğu tescilli ticari markalardır.

Kimyasal maddeler

HP, ürünlerimizdeki kimyasal maddelerle ilgili bilgileri, REACH (Avrupa Parlamentosu ve Konseyi'nin EC No. 1907/2006 Düzenlemesi) gibi yasal gerekliliklere uygun davranmak için gerektiği şekilde müşterilerimize sağlamaya kararlıdır.

Bu ürüne ilişkin kimyasal bilgi raporunu http://www.hp.com/go/reach adresinden bulabilirsiniz.

Perklorat malzeme: özel işlem gerekebilir

Bilgisayarın gerçek zamanlı saat pili perklorat içerebilir ve California'da geri dönüştürülür veya atılırken özel muameleye tabi tutulması gerekebilir.

Bkz. http://www.dtsc.ca.gov/hazardouswaste/perchlorate/.

Çin çevre bildirimleri

回收信息说明

惠普公司对废弃的电子计算机（笔记本电脑）提供回收服务，更多信息请登陆

http://www8.hp.com/us/en/hp-information/environment/product-recycling.html

环境标志信息

微型计算机(台式计算机,笔记本电脑等)及显示器在中国环境标志认证产品范围内,环境标志表明该产品不仅品质合格,而且在生产,使用和回收处理中都符合特定的环境保护要求,与同类产品相比,既有低毒少害,节约资源等环保优势,此外获得中国环境标志认证的产品售后三年内均可在各服务中心选择维修或更换部件,也可通过更换更高性能的零部件或模块实现硬件升级。

特别提醒

如您需要确认本产品处于零能耗状态,请按下电源关闭按钮,并将插头从电源插座断开。

Çin PC enerji etiketi

Çin, bu enerji verimliliği bildirimini gerektirir.

"Mikrobilgisayarlar için Çin Enerji Etiketinin Uygulanmasına Yönelik Düzenleme" doğrultusunda, bu bilgisayarda bir Enerji Verimliliği Etiketi bulunmaktadır. Etikette gösterilen enerji verimi derecesi, TEC (Tipik Enerji Tüketimi) ve ürün kategorisi GB28380-2012 standardına göre belirlenir ve hesaplanır.

1. Enerji Verimliliği Dereceleri

   Derece, taban tüketim seviyesinin, ana bellek ve grafik kartı gibi ek bileşenler de dahil edilerek toplamının hesaplanması sonucu, standart uyarınca belirlenir. Herhangi bir dereceden ürünler için TEC aşağıdaki tabloda belirtilen değeri aşmamalıdır:

   Tablo 4-4 **Tipik Enerji Tüketimi (TEC) değerleri**

Ürün Türü		TEC (kilovat saat)		
		Derece 1	Derece 2	Derece 3
Masaüstü mikrobilgisayar, AIO	Kategori A	98,0+∑Efa	148,0+∑Efa	198,0+∑Efa
	Kategori B	125,0+∑Efa	175,0+∑Efa	225,0+∑Efa
	Kategori C	159,0+∑Efa	209,0+∑Efa	259,0+∑Efa
	Kategori D	184,0+∑Efa	234,0+∑Efa	284,0+∑Efa
Taşınabilir Bilgisayar	Kategori A	20,0+∑Efa	35,0+∑Efa	45,0+∑Efa
	Kategori B	26,0+∑Efa	45,0+∑Efa	65,0+∑Efa
	Kategori C	54,5+∑Efa	75,0+∑Efa	123,5+∑Efa

NOT: ∑Efa, ürünün ek işlevleri için güç faktörünün toplamıdır.

2. Tipik Enerji Tüketimi

   Etikette belirtilen enerji tüketimi rakamı, "Mikro Bilgisayarlar için Çin Enerji Etiketi'nde Uygulanan Düzenlemeler" uyarınca seçilmiş kayıt birimindeki tüm yapılandırmaları kapsayan temsili yapılandırma ile ölçülen verilerdir. Dolayısıyla, bu belirli mikrobilgisayarın gerçek enerji tüketimi, etikette belirtilen TEC verilerinin aynısı olmayabilir.

3. Ürün Kategorisi

Ürün kategorisi, mikrobilgisayarın yapılandırmasına göre standart uyarınca belirlenir Ürünlerin kategorizasyonu, aşağıdaki tabloda verilen düzenlemelere uygundur:

Tablo 4-5 Ürün kategorisi ve yapılandırma açıklaması

Ürün Türü	Yapılandırma Açıklaması	
	Masaüstü mikrobilgisayar, AIO	Taşınabilir Bilgisayar
Kategori A	Yapılandırması Kategori B, C ve D'nin kapsamı dışında olan masaüstü mikrobilgisayar ve AIO	Yapılandırması Kategori B ve C'nin kapsamı dışında olan taşınabilir bilgisayar
Kategori B	2 adet CPU fiziksel çekirdeği ve 2 GB'tan az olmayan sistem belleği	Ayrık GPU
Kategori C	CPU fiziksel çekirdek numarası 2, aşağıdaki özelliklerden en az biri ile: 1. En az 2 GB'lik sistem belleği 2. Ayrık GPU	Ürün CPU en az 2 fiziksel çekirdek numarasına, en az 2GB'lik sistem belleğine, en az 128 bit'lik Çerçeve Arabelleğine sahip Ayrık GPU'ya sahiptir.
Kategori D	CPU fiziksel çekirdek numarası en az 4, aşağıdaki özelliklerden en az biri ile: 1. En az 4 GB'lik sistem belleği 2. En az 128 bit'lik Çerçeve Arabelleğe Sahip Ayrık GPU	

Belirtime ilişkin ayrıntılar için lütfen GB28380-2012 standardına başvurun.

本机根据《微型计算机能源效率标识实施规则》的要求加施中国能效标识。能效标识中显示的能效等级、典型能源消耗和产品类型均根据《微型计算机能效限定值及能效等级》（GB28380-2012）的要求确定。对上述标识内容的说明如下：

1. 能效等级

微型计算机的能效等级由基础能源消耗值和附加功能功耗因子之和决定。微型计算机能效各等级的典型能源消耗应不大于下表的规定

微型计算机类型			能源消耗(千瓦时)		
			1	2	3
	台式微型计算机及	A 类	98.0+ΣEfa	148.0+ΣEfa	198.0+ΣEfa
一体机		B 类	125.0+ΣEfa	175.0+ΣEfa	225.0+ΣEfa
		C 类	159.0+ΣEfa	209.0+ΣEfa	259.0+ΣEfa
		D 类	184.0+ΣEfa	234.0+ΣEfa	284.0+ΣEfa
	便携式	A 类	20.0+ΣEfa	35.0+ΣEfa	45.0+ΣEfa
计算机		B 类	26.0+ΣEfa	45.0+ΣEfa	65.0+ΣEfa
		C 类	54.5+ΣEfa	75.0+ΣEfa	123.5+ΣEfa
注：ΣEfa 为微型计算机附加功能功耗因子之和					

2. 典型能源消耗

典型能源消耗值代表一个备案单元中，符合《微型计算机能源效率标识实施规则》要求的代表性规格型号产品的数值。因此，本机的典型能源消耗值可能与其所加施的能效标识中所示的典型能源消耗值不一致。

3. 产品类型

产品类型根据微型计算机的配置确定。参见下表：

类型	配置说明	
	台式微型计算机及一体机	便携式计算机
A 类	下列 B 类、C 类、D 类配置以外的台式微型计算机及一体机	下列 B 类、C 类配置以外的便携式计算机
B 类	中央处理器（CPU）物理核心数为 2，系统内存大于等于 2GB	具有独立图形显示单元（GPU）
C 类	中央处理器（CPU）物理核心数大于 2，且至少具有以下特征中的一条 a. a）系统内存大于等于 2GB； b. 独立图形显示单元（GPU）	中央处理器（CPU）物理核心数大于等于 2，系统内存大于等于 2GB，具有独立图形显示单元（GPU）且显存位宽大于等于 128 位.
D 类	中央处理器（CPU）物理核心数大于等于 4，且至少具有以下特征中的一条： a. 系统内存大于等于 4GB； b. 具有独立图形显示单元（GPU）且显存位宽大于等于 128 位	

关于标识内容的更详细技术信息，请参考《微型计算机能效限定值及能效等级》（GB28380-2012）

Çin RoHS

Çin, RoHS için aşağıdaki bildirimleri kullanmaktadır.

笔记本电脑和平板电脑产品中有害物质或元素的名称及含量

根据中国《电器电子产品有害物质限制使用管理办法》





Tablo 4-6 **产品中有害物质或元素的名称及含量 根据中国《电器电子产品有害物质限制使用管理办法》**

	有害物质					
部件名称	**铅 (Pb)**	**汞 (Hg)**	**镉 (Cd)**	**六价铬 (Cr(VI))**	**多溴联苯 (PBB)**	**多溴二苯醚 (PBDE)**
电池	X	O	O	O	O	O
线缆	X	O	O	O	O	O
摄像头	X	O	O	O	O	O
机箱/其他	X	O	O	O	O	O
闪存读卡器	X	O	O	O	O	O
软盘驱动器	X	O	O	O	O	O
硬盘驱动器	X	O	O	O	O	O
耳机	X	O	O	O	O	O
I/O PCA	X	O	O	O	O	O
键盘	X	O	O	O	O	O
液晶显示器 (LCD) 面板	X	O	O	O	O	O
介质（CD/DVD/软盘）	O	O	O	O	O	O
内存	X	O	O	O	O	O
主板、处理器、散热器	X	O	O	O	O	O
鼠标	X	O	O	O	O	O
光盘驱动器	X	O	O	O	O	O
对接设备选件	X	O	O	O	O	O
电源适配器	X	O	O	O	O	O
电源	X	O	O	O	O	O
电源组	X	O	O	O	O	O
投影仪	X	O	O	O	O	O
遥控器	X	O	O	O	O	O

Tablo 4-6 产品中有害物质或元素的名称及含量 根据中国《电器电子产品有害物质限制使用管理办法》(devam)

	有害物质					
部件名称	铅 (Pb)	汞 (Hg)	镉 (Cd)	六价铬 (Cr(VI))	多溴联苯 (PBB)	多溴二苯醚 (PBDE)
智能卡/Java™ 读卡器	X	O	O	O	O	O
扬声器(外置)	X	O	O	O	O	O
电视调谐器	X	O	O	O	O	O
USB 闪存驱动器	X	O	O	O	O	O
USB 集线器	X	O	O	O	O	O
网络摄像头	X	O	O	O	O	O
无线接收器	X	O	O	O	O	O
无线网卡	X	O	O	O	O	O
本表格依据 SJ/T 11364 的规定编制。 O:表示该有害物质在该部件所有均质材料中的含量均在 GB/T 26572 规定的限量要求以下。 X:表示该有害物质至少在该部件的某一均质材料中的含量超出 GB/T 26572 规定的限量要求。 此表中所有名称中含 "X" 的部件均符合中国 RoHS 达标管理目录限用物质应用例外清单的豁免。 此表中所有名称中含 "X" 的部件均符合欧盟 RoHS 立法。 注:环保使用期限的参考标识取决于产品正常工作的温度和湿度等条件						

台式机、瘦客户端、个人工作站、一体机和销售点终端产品中有害物质或元素的名称及含量

根据中国《电器电子产品有害物质限制使用管理办法》

Tablo 4-7 产品中有害物质或元素的名称及含量 根据中国《电器电子产品有害物质限制使用管理办法》

	有害物质					
部件名称	铅 (Pb)	汞 (Hg)	镉 (Cd)	六价铬 (Cr(VI))	多溴联苯 (PBB)	多溴二苯醚 (PBDE)
电池	X	O	O	O	O	O
线缆	X	O	O	O	O	O
摄像头	X	O	O	O	O	O
机箱/其他	X	O	O	O	O	O

Tablo 4-7 产品中有害物质或元素的名称及含量 根据中国《电器电子产品有害物质限制使用管理办法》(devam)

	有害物质					
部件名称	铅 (Pb)	汞 (Hg)	镉 (Cd)	六价铬 (Cr(VI))	多溴联苯 (PBB)	多溴二苯醚 (PBDE)
风扇	X	O	O	O	O	O
闪存读卡器	X	O	O	O	O	O
软盘驱动器	X	O	O	O	O	O
硬盘驱动器	X	O	O	O	O	O
耳机	X	O	O	O	O	O
散热器	X	O	O	O	O	O
I/O PCA	X	O	O	O	O	O
键盘	X	O	O	O	O	O
液晶显示器 (LCD) 面板	X	O	O	O	O	O
介质（CD/DVD/软盘）	O	O	O	O	O	O
内存	X	O	O	O	O	O
主板、处理器、散热器	X	O	O	O	O	O
鼠标	X	O	O	O	O	O
光驱	X	O	O	O	O	O
对接设备选件	X	O	O	O	O	O
电源适配器	X	O	O	O	O	O
电源	X	O	O	O	O	O
投影仪	X	O	O	O	O	O
遥控器	X	O	O	O	O	O
智能卡/Java™ 读卡器	X	O	O	O	O	O
固态驱动器	X	O	O	O	O	O
扬声器（外置）	X	O	O	O	O	O
触控笔	X	O	O	O	O	O
触控板	X	O	O	O	O	O
电视调谐器	X	O	O	O	O	O
USB 闪存驱动器	X	O	O	O	O	O
USB 集线器	X	O	O	O	O	O
网络摄像头	X	O	O	O	O	O
无线接收器	X	O	O	O	O	O
无线网卡	X	O	O	O	O	O
3D 捕获台/转盘	X	O	O	O	O	O

Tablo 4-7 产品中有害物质或元素的名称及含量 根据中国《电器电子产品有害物质限制使用管理办法》(devam)

	有害物质					
部件名称	铅 (Pb)	汞 (Hg)	镉 (Cd)	六价铬 (Cr(VI))	多溴联苯 (PBB)	多溴二苯醚 (PBDE)
本表格依据 SJ/T 11364 的规定编制。 O：表示该有害物质在该部件所有均质材料中的含量均在 GB/T 26572 规定的限量要求以下。 X：表示该有害物质至少在该部件的某一均质材料中的含量超出 GB/T 26572 规定的限量要求。 此表中所有名称中含 "X" 的部件均符合中国 RoHS 达标管理目录限用物质应用例外清单的豁免。 此表中所有名称中含 "X" 的部件均符合欧盟 RoHS 立法。 注：环保使用期限的参考标识取决于产品正常工作的温度和湿度等条件						

台灣針對筆記型電腦和平板電腦的有害物質限制使用管理辦法 (RoHS)

限用物質含有情況標示聲明書

Declaration of the Presence Condition of the Restricted Substances Marking

Tablo 4-8 限用物質含有情況標示聲明書 Declaration of the Presence Condition of the Restricted Substances Marking

限用物質及其化學符號 Restricted substances and its chemical symbols						
單元 Unit	鉛 Lead (Pb)	汞 Mercury (Hg)	鎘 Cadmium (Cd)	六價鉻 Hexavalent chromium (Cr^{+6})	多溴聯苯 Polybrominated biphenyls (PBB)	多溴二苯醚 Polybrominated diphenyl ethers (PBDE)
纜線 Cables	–	○	○	○	○	○
機殼/其他 Chassis/Other	–	○	○	○	○	○
輸入/輸出印刷電路組件 I/O PCAs	–	○	○	○	○	○
液晶顯示器 (LCD) 面板 Liquid crystal display (LCD) panel	–	○	○	○	○	○
記憶體 Memory	○	○	○	○	○	○
主機板、處理器、散熱器 Motherboard, processor, heat sinks	–	○	○	○	○	○
電源組 Power pack	–	○	○	○	○	○

Tablo 4-8 **限用物質含有情況標示聲明書 Declaration of the Presence Condition of the Restricted Substances Marking (devam)**

限用物質及其化學符號 Restricted substances and its chemical symbols						
電源供應器 Power supply	–	○	○	○	○	○
儲存裝置 Storage Devices	–	○	○	○	○	○
無線裝置 Wireless Devices	–	○	○	○	○	○

備考 1:「超出 0.1 %」及「超出 0.01 %」係指限用物質之百分比含量超出百分比含量基準值。

Note 1: "Exceeding 0.1 wt %" and "exceeding 0.01 wt %" indicate that the percentage content of the restricted substance exceeds the reference percentage value of presence condition.

備考 2:「○」係指該項限用物質之百分比含量未超出百分比含量基準值。

Note 2: "○" indicates that the percentage content of the restricted substance does not exceed the percentage of reference value of presence.

備考 3:「–」係指該項限用物質為排除項目。

Note 3: The "–" indicates that the restricted substance corresponds to the exemption.

若要取得最新版使用指南，請前往 http://www.hp.com/support，並依照指示尋找您的產品。然後選取「使用手冊」。

To access the latest user guides, go to http://www.hp.com/support, and follow the instructions to find your product. Then select **Manuals**.

台灣針對桌上型電腦、精簡型電腦、個人工作站、一體成形電腦及銷售點終端機的有害物質限制使用管理辦法 (RoHS)

限用物質含有情況標示聲明書

Declaration of the Presence Condition of the Restricted Substances Marking

Tablo 4-9 **限用物質含有情況標示聲明書 Declaration of the Presence Condition of the Restricted Substances Marking**

限用物質及其化學符號 Restricted substances and its chemical symbols						
單元 Unit	**鉛 Lead (Pb)**	**汞 Mercury (Hg)**	**鎘 Cadmium (Cd)**	**六價鉻 Hexavalent chromium (Cr^{+6})**	**多溴聯苯 Polybrominated biphenyls (PBB)**	**多溴二苯醚 Polybrominated diphenyl ethers (PBDE)**
纜線 Cables	–	○	○	○	○	○
機座/其他 Chassis/Other	–	○	○	○	○	○

Tablo 4-9 限用物質含有情況標示聲明書 Declaration of the Presence Condition of the Restricted Substances Marking (devam)

限用物質及其化學符號 Restricted substances and its chemical symbols						
單元 Unit	鉛 Lead (Pb)	汞 Mercury (Hg)	鎘 Cadmium (Cd)	六價鉻 Hexavalent chromium (Cr^{+6})	多溴聯苯 Polybrominated biphenyls (PBB)	多溴二苯醚 Polybrominated diphenyl ethers (PBDE)
輸入/輸出印刷電路組件 I/O PCAs	–	○	○	○	○	○
液晶顯示器 (LCD) 面板 Liquid crystal display (LCD) panel (for AIO only)	–	○	○	○	○	○
記憶體 Memory	○	○	○	○	○	○
主機板、處理器、散熱器 Motherboard, processor, heat sinks	–	○	○	○	○	○
電源供應器 Power supply	–	○	○	○	○	○
儲存裝置 Storage Devices	–	○	○	○	○	○

備考 1:「超出 0.1 %」及「超出 0.01 %」係指限用物質之百分比含量超出百分比含量基準值。

Note 1: "Exceeding 0.1 wt %" and "exceeding 0.01 wt %" indicate that the percentage content of the restricted substance exceeds the reference percentage value of presence condition.

備考 2:「○」係指該項限用物質之百分比含量未超出百分比含量基準值。

Note 2: "○" indicates that the percentage content of the restricted substance does not exceed the percentage of reference value of presence.

備考 3:「–」係指該項限用物質為排除項目。

Note 3: The "–" indicates that the restricted substance corresponds to the exemption.

若要取得最新版使用指南，請前往 http://www.hp.com/support，並依照指示尋找您的產品。然後選取「使用手冊」。

To access the latest user guides, go to http://www.hp.com/support, and follow the instructions to find your product. Then select **Manuals**.

Hindistan tehlikeli madde sınırlandırması (RoHS)

Bu ürünün yanı sıra ilgili sarf malzemeleri ve yedek parçaları, "Hindistan E-atık Kuralı 2016"daki tehlikeli maddelerin azaltılmasına ilişkin hükümler ile uyumludur.

Kurşun, cıva, heksavalan krom, polibromine edilmiş bifeniller veya polibromine edilmiş difenil eterleri, Kuralın 2. cetvelinde belirtilen istisnalara istinaden izin verilen durumlar haricinde, kadmiyum için 0,1 ağırlık yüzdesini ve 0,01 ağırlık yüzdesini geçen konsantrasyonlarda içermez.

Avrupa Birliği Komisyonu Mevzuatı 1275/2008'e Yönelik Bilgiler

Avrupa Birliği, güç tüketimi ile ilgili bu bildirimi gerektirir.

Tüm kablolu ağ bağlantı noktaları bağlı durumda ve kablosuz cihazlar bağlı durumda ürün ağa bağlı beklemedeyken dahil, ürünün güç tüketimi verilerinin yerini bulmak için http://www.hp.com/hpinfo/globalcitizenship/environment/productdata/itecodesktop-pc.html adresindeki ürün BT ECO Beyannamesinin P14 "Ek Bilgiler" bölümüne başvurun.

Bir kablosuz ağı, ürün kullanıcı kılavuzu veya işletim sistemi ile birlikte verilen yönergeleri kullanarak etkinleştirin veya devre dışı bırakın. http://www.hp.com/support adresinden bilgi alınabilir.

BT ECO beyannameleri

BT ECO beyannameleri için konum sağlamak üzere bu bağlantıları kullanın.

Dizüstü bilgisayarlar veya tablet bilgisayarlar

http://www.hp.com/hpinfo/globalcitizenship/environment/productdata/iteconotebook-o.html

Masaüstü Bilgisayarlar ve İnce İstemciler

http://www.hp.com/hpinfo/globalcitizenship/environment/productdata/itecodesktop-pc.html?jumpid=reg_R1002_US

İş İstasyonları

http://www.hp.com/hpinfo/globalcitizenship/environment/productdata/itecoworkstatio.html

Japonya tehlikeli madde sınırlandırması (RoHS)

2008 年、日本における製品含有表示方法、JISC0950 改定版が公示されました。製造事業者は、2006 年 7 月 1 日以降に販売される電気・電子機器の特定化学物質の含有に付きまして情報提供を義務付けられています。

製品の部材表示に付きましては、http://www.hp.com/go/jisc0950/ を参照してください。

A Japanese regulatory requirement, defined by specification JIS C 0950, 2008, mandates that manufacturers provide Material Content Declarations for certain categories of electronic products offered for sale after July 1, 2006.

To view the JIS C 0950 material declaration for this product, visit http://www.hp.com/go/jisc0950.

Ley para el Aprovechamiento Sustentable de la Energía de México

Ley para el Aprovechamiento Sustentable de la Energía de México

Se ha etiquetado este producto en conformidad con la Ley para el Aprovechamiento Sustentable de la Energía de México, que requiere la divulgación del consumo de energía del modo de uso normal (modo inactivo) y del modo de espera. Su producto es una de las muchas configuraciones de esta familia de modelos; el consumo de energía del modo inactivo de su configuración específica puede diferir de la información de la etiqueta. El consumo real de energía de su producto puede ser mayor o menor que el valor informado en la etiqueta de energía de producto para México a causa de factores como

la configuración (componentes y módulos seleccionados) y el uso (tareas que se están efectuando, software instalado y en ejecución, etc.).

NOT: Esta ley no es aplicable a las estaciones de trabajo.

TCO Onaylı

Bu bölüm, yalnızca TCO Certified logosu taşıyan ürünler için geçerlidir.

TCO Onaylı ürünlerin listesini görmek için bkz. https://tcocertified.com/product-finder/.

A third-party certification according to ISO 14024

Toward sustainable IT products



Say hello to a more sustainable product

IT products are associated with a wide range of sustainability risks throughout their life cycle. Human rights violations occur in the supply chain. Harmful substances are used both in products and their manufacture. Products can often have a short lifespan because of poor ergonomics, low quality and when they are not able to be repaired or upgraded.

This product is a better choice. It meets all the criteria in TCO Certified, the world's most comprehensive sustainability certification for IT products. Thank you for making a responsible product choice, that help drive progress towards a more sustainable future!

Criteria in TCO Certified have a life-cycle perspective and balance environmental and social responsibility. Conformity is verified by independent and approved verifiers that specialize in IT products, social responsibility or other sustainability issues. Verification is done both before and after the certificate is issued, covering the entire validity period. The process also includes ensuring that corrective actions are implemented in all cases of factory non-conformities. And last but not least, to make sure that the certification and independent verification is accurate, both TCO Certified and the verifiers are reviewed regularly.

Want to know more?

Read information about TCO Certified, full criteria documents, news and updates at **tcocertified.com.** On the website you'll also find our Product Finder, which presents a complete, searchable listing of certified products.

TCO Certified Edge

Bu bölüm, yalnızca TCO Certified Edge logosu taşıyan ürünler için geçerlidir.

TCO Onaylı Edge ürünlerinin listesini görmek için bkz. https://tcocertified.com/product-finder/.

A third-party certification according to ISO 14024

Toward sustainable IT products

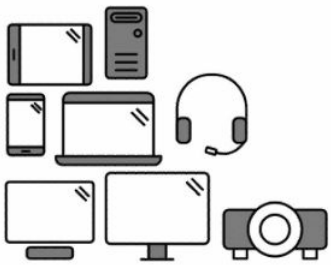

Say hello to a more sustainable product

IT products are associated with a wide range of sustainability risks throughout their life cycle. Human rights violations occur in the supply chain. Harmful substances are used both in products and their manufacture. Products can often have a short lifespan because of poor ergonomics, low quality and when they are not able to be repaired or upgraded.

This product is a better choice. It meets all the criteria in TCO Certified, the world's most comprehensive sustainability certification for IT products. Additionally, it fulfills the requirements of TCO Certified Edge, the supplemental certification that recognizes leading-edge products that exceed typical performance in a particular sustainability attribute. At our Product Finder **(tcocertified.com/product-finder)** you can find out which TCO Certified Edge criterion or criteria this product meets.

Criteria in TCO Certified have a life-cycle perspective and balance environmental and social responsibility. Compliance is verified by independent verification organizations that specialize in IT products, social responsibility or other sustainability issues. Verification is done both before and after the certificate is issued, covering the entire validity period. The process also includes ensuring that corrective actions are implemented in all cases of factory non-conformities.

Thank you for making a responsible product choice, that help drive progress towards a more sustainable future!

Want to know more?

Read information about TCO Certified, full criteria documents, news and updates at **tcocertified.com.** On the website you'll also find our Product Finder, which presents a complete, searchable listing of certified products.

Dizin

A

A Sınıfı ürün bildirimi, Avrupa Birliği ve İngiltere 5
A Sınıfı ürün bildirimi, Avustralya 5
ABD modem beyannamesi 14
Aviso para o Brasil 6
avisos
  Brasil 6
Avrupa Birliği Komisyonu Mevzuatı 1275/2008 41

B

Belarus yasal düzenleme bildirimi 5
bertaraf etme bildirimleri
  ekipman 28
  fabrikada mühürlenmiş pil 13
  pil 28
  pil, kullanıcı değiştirme 13
bildirimler
  Belarus yasal düzenleme 5
  Brezilya 6, 22
  çevresel 28
  ekipman bertaraf etme 28
  ergonomi 8
  fan 21
  güç kabloları 24
  Güney Kore 12
  Hindistan tehlikeli madde sınırlandırması 40
  Japonya 9
  Japonya güç kablosu 24
  Japonya tehlikeli madde sınırlandırması 41
  Kanada 6
  Kore bertaraf ve geri dönüşüm 29
  kulaklık ve kulaklık-mikrofon ses düzeyi 21
  lazer güvenliği 13, 22
  Macrovision Corporation 17
  Meksika 10
  modem 14
  perklorat malzeme 31
  pil 13, 20, 28
  seyahat 26
  Singapur 11
  Tayland kablosuz bildirimi 12
  Tayvan 13
  uçakla seyahat 13
bildirimler, dizüstü bilgisayarlar
  Federal Komünikasyon Komisyonu 3, 4
Brezilya bildirimi 6, 22

Ç

çevre bildirimleri 28
Çin çevre bildirimleri 31
Çin PC enerji etiketi 32

E

ekipman bertaraf etme bildirimi 28
elektronik donanımın ve pilin geri dönüştürülmesi 28
ENERGY STAR sertifikası 30
ergonomi bildirimi 8
etiketler, yasal düzenleme 2

F

fan bildirimi 21
Federal Komünikasyon Komisyonu
  dizüstü bilgisayarlar A Sınıfı bildirimi 4
  dizüstü bilgisayarlar B Sınıfı bildirimi 3
  dizüstü bilgisayarlar kablolar 4, 5
  dizüstü bilgisayarlar modifikasyonlar 3, 5

G

geri dönüştürme, elektronik donanım ve pil 28
GS Bildirimi 8
güç kablosu bildirimi 24
Güney Kore bildirimi 12
Güney Kore yasal düzenleme gönderim belgesi 12

H

Hindistan tehlikeli madde sınırlandırması bildirimi 40

J

Japonya bildirimi 9
Japonya güç kablosu bildirimi 24
Japonya modem beyannamesi 15
Japonya tehlikeli madde sınırlandırması bildirimi 41

K

kablo topraklama bildirimi 27
kablosuz aygıtlar 4
kablosuz LAN cihazları 4
Kanada bildirimleri 6
Kanada modem beyannamesi 15
Kore bertaraf ve geri dönüşüm bildirimi 29
kulaklık ve kulaklık-mikrofon ses düzeyi bildirimi 21
Küresel A Sınıfı bildirimler 4
  değişiklikler 5
  kablolar 5

L

lazer güvenliği bildirimi 13, 22

M

Macrovision Corporation bildirimi 17
maksimum güç seviyeleri 7
Meksika kablosuz bildirimi 10
modem beyannameleri
  ABD 14
  Japonya 15
  Kanada 15
  Yeni Zelanda 16
modem bildirimleri 14
modifikasyonlar, dizüstü bilgisayarlar
  Federal Komünikasyon Komisyonu 3

P

pil 20
pil bildirimi 13, 28
pil geri dönüştürme 28

R

radyo frekansı bantları 7
rakım bildirimi 26

S

ses düzeyi bildirimi, kulaklık ve kulaklık-mikrofon 21
sesli destek 16
seyahat bildirimi 26
Singapur kablosuz bildirimi 11

T

Tayland kablosuz bildirimi 12
Tayvan bildirimi 13
TCO Certified Edge Sertifikası 43
TCO Onay Sertifikası 42
tropikal uyarı bildirimi 26
TV alıcısı, kablo topraklama bildirimi 27

U

uçakla seyahat bildirimi 13

Y

yasal düzenleme gönderim belgesi, Güney Kore 12
Yeni Zelanda modem beyannamesi 16

Simgeler / Sayısal öğeler

台灣對於危險物質的限制注意事項 38, 39
注意事項
台灣有害物質限制 38, 39

Посібник користувача із зауваженнями щодо дотримання законодавства, правил техніки безпеки й охорони довкілля

ОГЛЯД

Цей посібник містить зауваження щодо дотримання законодавства, правил техніки безпеки та охорони довкілля відповідно до американських, канадських і міжнародних вимог, прийнятих для ноутбуків, планшетів, настільних комп'ютерів, тонких клієнтів, персональних робочих станцій, багатофункціональних друкувальних пристроїв і терміналів у торговельних точках.

Юридична інформація

© Copyright 2022, 2023 HP Development Company, L.P.

Bluetooth є торговельною маркою, яка належить відповідному власнику й використовується компанією HP Inc. згідно з ліцензією. ENERGY STAR та знак ENERGY STAR є зареєстрованими марками в США. Java є зареєстрованою торговою маркою компанії Oracle та/або його дочірніх компаній. WiGig — це зареєстрована торговельна марка організації Wi-Fi Alliance.

Наведені в цьому документі відомості можуть змінюватися без попередження. Єдині гарантії на продукти та послуги HP викладено в прямих гарантійних зобов'язаннях, які надаються з такими продуктами й послугами. Жодна частина цього документа не може розглядатися як додаткова гарантія. Компанія HP не відповідальна за технічні або редакційні помилки чи упущення, які містяться в цьому документі.

Третє видання: Грудень 2023 р.

Перше видання: липень 2022 р.

Номер документа: N25728-BD3

Зміст

1 Відомості про цей посібник 1

2 Зауваження щодо дотримання законодавства 2

Доступ до етикеток із регулятивною інформацією 2

Зауваження Федеральної комісії зв'язку США для класу B 3

Модифікації 4

Кабелі 4

Вироби з бездротовими мережними пристроями LAN або мобільними широкосмуговими модулями HP 4

Бездротові пристрої з частотою 5,925–7,125 ГГц 4

Глобальні зауваження для класу A 4

Зауваження Федеральної комісії зв'язку США для класу A 4

Модифікації 5

Кабелі 5

Зауваження для Австралії 5

Зауваження для країн Європейського Союзу та Великої Британії 5

Зауваження для Японії 5

зауваження для Південної Кореї 6

Зауваження для Тайваню 6

Зауваження щодо відповідності стандартам Білорусі 6

Зауваження для Бразилії 6

Зауваження для Канади 6

Нормативна інформація Європейського Союзу та Великої Британії 7

Заява про відповідність вимогам 7

Продукти з функціями радіо (EMF) 7

Обмеження для виробів з функцією радіозв'язку (лише для деяких моделей) 7

Радіочастотні діапазони та рівні максимальної потужності (лише для деяких моделей) 8

Зауваження щодо ергономіки 9

Заява щодо телефонних мереж у країнах Європи (модем/факс) 9

Зауваження для Австралії та Нової Зеландії 9

Зауваження для Китаю, WWAN 9

Зауваження щодо обладнання радіо в Китаї 9

Зауваження щодо керування безпроводовим зарядним радіообладнанням для Китаю (лише для деяких моделей) 10

Зауваження для Японії 10

Сертифікаційні позначки бездротових пристроїв LAN, WAN і Bluetooth® 10

Зауваження для Мексики 11

Нормативна інформація ЄС 11

Производитель и дата производства 11

Өндіруші және өндіру мерзімі 11

Местные представители: 12
Жергілікті өкілдіктері: 12
зауваження щодо використання бездротового зв'язку в Сінгапурі 12
Зауваження для Південної Кореї 13
Документ для представлення в контролюючі органи 13
Зауваження щодо використання бездротових пристроїв для Таїланду 13
Зауваження Національної комісії з питань телекомунікацій (NCC) для Тайваню 13
無線 LAN 802.11 裝置/藍牙裝置/短距離通訊裝置: 13
Зауваження щодо використання на борту літака 14
Зауваження щодо використання замінюваної батареї 14
Відомості про батарею із заводською пломбою 14
Відповідність лазера 14
Дозвіл на використання телекомунікаційного пристрою 15
Зауваження щодо модема 15
Зауваження щодо використання модема для США 15
Зауваження щодо використання модема для Канади 16
Зауваження щодо використання модема для Японії 17
Зауваження щодо використання модема для Нової Зеландії 17
Підтримка голосового зв'язку 18
зауваження корпорації Macrovision Corporation 18
3 Зауваження щодо дотримання правил техніки безпеки 19
Важлива інформація з безпеки 19
Зауваження щодо умов безпечної експлуатації у разі нагрівання 20
Зауваження щодо дотримання умов безпеки 20
Умови установлення 21
Зауваження щодо акустики 21
Зауваження щодо використання батареї 21
Зауваження щодо використання вентилятора 23
Зауваження щодо рівня гучності під час використання гарнітури й навушників 23
Правила техніки безпеки використання лазера 23
Вимоги до джерел живлення та комплекту шнура живлення 24
Вимоги до заземлення джерел живлення класу I 24
Зауваження для Бразилії 24
Данія 24
Фінляндія 24
Норвегія 24
Швеція 24
Вимоги до джерел живлення 24
Китай 25
Використання у Норвегії 25
Вимоги до комплекту шнура живлення 25
Зауваження щодо використання кабелю живлення 25

Штекер зовнішнього джерела живлення HP (постійний струм) ... 26
зауваження щодо використання кабелю живлення для Японії ... 26
Вимоги до кабелю живлення для Японії ... 26
Небезпека защемлення ... 26
Захист рознімів телевізійної антени ... 26
Заземлення зовнішньої телевізійної антени ... 26
Блискавкозахист ... 27
Зауваження для монтажника системи кабельного телебачення ... 27
Зауваження щодо використання під час подорожей ... 27
Зауваження щодо дотримання правил техніки безпеки для Китаю ... 28
Зауваження для Китаю щодо висоти над рівнем моря ... 28
Зауваження для Китаю щодо використання в тропічних країнах ... 28
Зауваження для Норвегії та Швеції щодо використання кабелю заземлення в продуктах із ТБ-тюнером ... 29
Зауваження для Тайваню щодо шкоди для зору ... 29
使用過度恐傷害視力 ... 29
4 Зауваження з охорони довкілля ... 30
Утилізація електронного обладнання, упаковки та батарей ... 30
Утилізація відпрацьованого обладнання користувачами ... 30
Утилізація лужних батарей у Бразилії ... 30
Відомості про утилізацію апаратного забезпечення у Бразилії ... 31
Triman WEEE та наліпка вторинної переробки (Франція) ... 31
Зауваження щодо утилізації й переробки в Кореї ... 31
Інформація щодо утилізації батареї у Тайвані ... 31
Директива щодо відходів відпрацьованого електричного й електронного обладнання в Туреччині ... 32
Сертифікація ENERGY STAR® (лише деякі моделі) ... 32
Хімічні речовини ... 34
Матеріали, що містять перхлорат, можуть потребувати спеціального поводження ... 34
Зауваження для Китаю щодо захисту навколишнього середовища ... 34
Етикетка з вимогами до електричних характеристик ПК для Китаю ... 34
Обмеження застосування небезпечних речовин (RoHS) для Китаю ... 38
笔记本电脑和平板电脑产品中有害物质或元素的名称及含量 ... 38
台式机、瘦客户端、个人工作站、一体机和销售点终端产品中有害物质或元素的名称及含量 ... 39
台灣針對筆記型電腦和平板電腦的有害物質限制使用管理辦法 (RoHS) ... 41
限用物質含有情況標示聲明書 ... 41
台灣針對桌上型電腦、精簡型電腦、個人工作站、一體成形電腦及銷售點終端機的有害物質限制使用管理辦法 (RoHS) ... 42
限用物質含有情況標示聲明書 ... 42
Обмеження застосування небезпечних речовин (RoHS) для Індії ... 43
Інформація про Регламент Комісії ЄС 1275/2008 ... 44
Екологічні декларації IT ECO ... 44

Зауваження щодо обмеження вмісту шкідливих речовин для Японії (RoHS) 44
Ley para el Aprovechamiento Sustentable de la Energía de México 44
Сертифікація TCO 45
TCO Certified Edge 46
Покажчик 48

1 Відомості про цей посібник

Цей посібник містить зауваження щодо дотримання законодавства, правил техніки безпеки та охорони довкілля відповідно до американських, канадських і міжнародних вимог, прийнятих для ноутбуків, планшетів, настільних комп'ютерів, тонких клієнтів, персональних робочих станцій, багатофункціональних друкувальних пристроїв і терміналів у торговельних точках.

Щоб отримати останню версію посібників користувача, перейдіть за посиланням http://www.hp.com/support і дотримуйтеся вказівок, щоб знайти свій пристрій. Потім виберіть **Руководства пользователя** (Посібники користувача).

⚠ **УВАГА!** Указує на небезпечну ситуацію, яка **може** призвести до серйозних травм або смерті.

⚠ **ПОПЕРЕДЖЕННЯ.** Указує на небезпечну ситуацію, яка, якщо не запобігти їй, **може** спричинити незначну травму або травму середньої тяжкості.

ВАЖЛИВО. Указує на інформацію, яка вважається важливою, але не пов'язаною з небезпекою (наприклад, повідомлення, що стосуються пошкодження майна). Сповіщає користувача про те, що недотримання описаної процедури може призвести до втрати даних або пошкодження обладнання чи програмного забезпечення. Тут також міститься пояснення понять або важлива інформація щодо виконання завдання.

ПРИМІТКА. Додаткова інформація, що виділяє або доповнює важливі аспекти головного тексту.

ПОРАДА. Корисні поради щодо виконання завдання.

2 Зауваження щодо дотримання законодавства

У цьому розділі наведені зауваження щодо дотримання законодавства для проводового та безпроводового зв'язку, прийняті в певних країнах і регіонах, а також відомості про відповідність комп'ютера вимогам. Деякі зауваження можуть не стосуватися придбаного продукту.

На продукті може бути встановлено один або кілька вбудованих бездротових пристроїв. У деяких ситуаціях використання бездротових пристроїв може бути обмежено. Такі обмеження можуть стосуватися перебування в літаку, лікарні, поруч із вибухонебезпечними речовинами, у небезпечних місцях тощо. Якщо ви не впевнені, чи можна використовувати цей пристрій за певних обставин, не вмикайте його, доки не з'ясуєте це в уповноважених осіб.

Доступ до етикеток із регулятивною інформацією

На деяких продуктах також можуть бути етикетки з регулятивною інформацією (електронні мітки), доступ до яких можна отримати в системі BIOS.

На етикетках із регуляторною інформацією вказано нормативну інформацію для відповідної країни чи регіону (наприклад, ідентифікатор FCC (Федеральна комісія зв'язку США)). Така етикетка може знаходитися на нижній панелі комп'ютера, усередині відділення для батареї (лише на деяких моделях), під знімною кришкою відділення для обслуговування (лише на деяких моделях), на задній панелі дисплея або ж на бездротовому модулі чи модулі модема.

ПРИМІТКА. Електронні етикетки з регулятивною інформацією доступні не на всіх продуктах.

ПРИМІТКА. Пристрої, не призначені для продажу чи використання у Сполучених Штатах Америки, можуть не мати ідентифікатора FCC.

ПРИМІТКА. Доступні у списку етикетки залежать від моделі комп'ютера й установлених пристроїв.

Щоб переглянути електронні етикетки з регулятивною інформацією, виконайте наведені нижче дії.

1. Увімкніть або перезавантажте комп'ютер.
2. Натисніть клавішу esc або f10, щоб відкрити програму Computer Setup (Налаштування комп'ютера).
3. Щоб переглянути електронну етикетку, скористайтеся одним із наведених нижче способів:.
   - Для портативних комп'ютерів:
     a. За допомогою вказівного пристрою або клавіш зі стрілками виберіть **Advanced** (Додатково), а потім — **Electronic Labels** (Електронні етикетки з регулятивною інформацією), після чого натисніть клавішу Enter.
     б. За допомогою вказівного пристрою або клавіш зі стрілками виберіть один з перелічених пунктів, а потім натисніть **OK**.
   - Для настільних комп'ютерів:

a. За допомогою вказівного пристрою або клавіш зі стрілками виберіть **Main** (Головне меню) і **Electronic Label System** (Система електронних етикеток).

б. Натисніть Enter. Відобразиться електронна етикетка.

4. Щоб вийти з меню утиліти Computer Setup без збереження змін, виконайте наведені нижче дії.

   Виберіть піктограму **Exit** (Вийти) у нижньому правому куті екрана та дотримуйтеся вказівок на дисплеї.

   – або –

   За допомогою клавіш зі стрілками виберіть **Main** (Головний екран), а потім – **Ignore Changes and Exit** (Не зберігати зміни та вийти), після чого натисніть клавішу Enter.

Зауваження Федеральної комісії зв'язку США для класу B

Це обладнання випробувано та визнано таким, що відповідає обмеженням для цифрового пристрою класу B згідно з частиною 15 правил FCC (Федеральної комісії зв'язку США). Використовуйте ці зауваження для продуктів класу B.

Ці обмеження розроблено для забезпечення раціонального захисту від шкідливих перешкод у разі встановлення в житловому приміщенні. Це обладнання генерує, використовує та може випромінювати радіочастотну енергію та, якщо його не встановити й не використовувати згідно з цими інструкціями, може спричинити перешкоди в радіозв'язку. Проте немає гарантії, що ці перешкоди не виникнуть у певному окремому випадку встановлення.

Якщо це обладнання викликає перешкоди для прийому радіо- чи телевізійних хвиль, які можуть бути виявлені під час увімкнення та вимкнення обладнання, користувачеві рекомендується спробувати усунути перешкоди одним або декількома з наступних заходів:

- переорієнтуйте або пересуньте приймальну антену;
- збільште відстань між обладнанням та приймачем;
- підключіть обладнання до розетки в іншому контурі, ніж той, до якого приєднано приймач;
- зверніться до дилера або до досвідченого майстра з ремонту радіо або телевізійного обладнання за допомогою.

Цей пристрій відповідає вимогам, викладеним у частині 15 правил FCC (Федеральної комісії зв'язку США). Експлуатація пристрою дозволяється за наведених далі умов.

1. Цей пристрій не може спричинити перешкоди.
2. Цей пристрій має реагувати на будь-які перешкоди, зокрема ті, що можуть мати негативний вплив на його роботу.

Поставити питання, пов'язані з цим пристроєм, можна одним з наведених нижче способів.

- Письмово:

  HP Inc.

  1501 Page Mill Road

  Palo Alto, CA 94304

- Зателефонувавши до компанії HP за номером 650-857-1501

– або –

- Електронною поштою: techregshelp@hp.com

Щоб ідентифікувати виріб, зверніться до номеру деталі, серії чи моделі, що вказано на продукті.

Модифікації

Згідно з вимогами FCC (Федеральної комісії зв'язку США) користувач має знати, що будь-які зміни або модифікації, внесені в цей пристрій, які чітко не ухвалено компанією HP, можуть призвести до втрати користувачем права на використання цього обладнання.

Кабелі

Для забезпечення відповідності вимогам правил та інструкцій FCC (Федеральної комісії зв'язку США) цей пристрій потрібно підключати за допомогою екранованих кабелів із металевими кришками рознімів RFI/EMI.

Вироби з бездротовими мережними пристроями LAN або мобільними широкосмуговими модулями HP

Цей пристрій не можна розміщувати поруч або використовувати з іншими антенами або передавачами.

⚠ УВАГА! **Вплив радіовипромінювання** Вихідна потужність, що генерується цим пристроєм, перебуває в межах допустимого діапазону, ухваленого Федеральної комісії зв'язку США. Проте пристрій слід використовувати таким чином, щоб у відповідності з очікуваним стандартного використання.

Бездротові пристрої з частотою 5,925–7,125 ГГц

Згідно з правилами FCC, цей пристрій можна використовувати лише в приміщенні.

Цей пристрій заборонено використовувати на нафтових платформах, човнах, в автомобілях, потягах і літаках. Використання в літаках дозволено лише на висоті понад 10 000 футів. Пристрій також заборонено використовувати для керування безпілотними літальними системами або зв'язку з ними.

Глобальні зауваження для класу A

Використовуйте ці зауваження для продуктів класу A.

Зауваження Федеральної комісії зв'язку США для класу A

Це обладнання було перевірено та визнано таким, що відповідає обмеженням для цифрових пристроїв класу A згідно з частиною 15 правил Федеральної комісії з комунікацій США.

Ці обмеження розроблені для належного захисту від шкідливих перешкод під час роботи обладнання в комерційному середовищі. Це обладнання генерує, використовує та може випромінювати радіочастотну енергію; якщо воно встановлено та використовується не у відповідності з інструкціями, обладнання може викликати перешкоди для радіозв'язку. Використання цього обладнання в житловій зоні може спричинити перешкоди, які користувач повинен буде усунути власним коштом.

Поставити питання, пов'язані з цим пристроєм, можна одним з наведених нижче способів.

- Письмово:

  HP Inc.

  1501 Page Mill Road

  Palo Alto, CA 94304

- Зателефонувавши до компанії HP за номером 650-857-1501

  – або –

- Електронною поштою: techregshelp@hp.com

Щоб ідентифікувати виріб, зверніться до номеру деталі, серії чи моделі, що вказано на продукті.

Модифікації

Федеральна комісія зв'язку США (FCC) вимагає, щоб користувача було сповіщено про те, що будь-які зміни або модифікації цього пристрою, не схвалені підприємством Hewlett-Packard, можуть позбавити користувача права працювати з цим обладнанням.

Кабелі

Для забезпечення відповідності вимогам Правил та Інструкцій FCC (Федеральної комісії зв'язку США) цей пристрій потрібно підключати за допомогою екранованих кабелів із металевими кришками рознімів RFI/EMI.

Зауваження для Австралії

Скористайтеся цим зауваженням для продуктів класу A в Австралії.

⚠ **УВАГА!** Цей продукт належить до класу A. У разі використання в житлових умовах він може створювати радіоперешкоди. У цьому випадку користувачу може знадобитися вжити відповідних заходів.

Зауваження для країн Європейського Союзу та Великої Британії

Скористайтеся цим зауваженням для продуктів класу A в Європейському Союзі та Великобританії.

⚠ **УВАГА!** Цей продукт належить до класу A. У разі використання в житлових умовах він може створювати радіоперешкоди. У цьому випадку користувачу може знадобитися вжити відповідних заходів.

Зауваження для Японії

VCCI- CISPR32

この装置は、クラスA機器です。この装置を住宅環境で使用すると電波妨害を引き起こすことがあります。この場合には使用者が適切な対策を講ずるよう要求されることがあります。 VCCI－A

Зауваження для Південної Кореї

이 기기는 업무용 환경에서 사용할 목적으로 적합성평가를 받은 기기로서 가정용 환경에서 사용하는 경우 전파간섭의 우려가 있습니다

Зауваження для Тайваню

此為甲類資訊技術設備

為避免電磁干擾，本產品不應安裝或使用於住宅環境。

Зауваження щодо відповідності стандартам Білорусі

Продукт відповідає вимогам Національного технічного регламенту Республіки Білорусь «Засоби електрозв'язку. Безпека» (TR 2018/024/BY).



Зауваження для Бразилії

Este equipamento não tem direito à proteção contra interferência prejudicial e não pode causar interferência em sistemas devidamente autorizados.

ВАЖЛИВО. A alimentação de energia é predefinida para 220/230V. Se você possuir tomada elétrica de 110/115V, por favor, altere a chave na parte traseira do seu computador para a tensão correta.

Para maiores informações, consulte o site da ANATEL – www.anatel.gov.br.

Зауваження для Канади

Якщо цей продукт має вбудований пристрій WLAN або Bluetooth, він відповідає всім вимогам канадського промислового стандарту RSS. Експлуатація пристрою дозволяється за наведених далі умов. (1) Цей пристрій не має спричиняти радіоперешкоди. (2) Пристрій не має бути чутливим до радіоперешкод (зокрема до тих, які можуть викликати порушення його роботи).

⚠ УВАГА! **Вплив радіочастотного випромінювання:** потужність радіовипромінювання, що генерується цим пристроєм, перебуває в межах допустимого діапазону, ухваленого Міністерством промисловості Канади. Проте пристрій слід використовувати таким чином, щоб у відповідності з очікуваним стандартного використання.

ВАЖЛИВО. Бездротові пристрої, що працюють у діапазоні 6 ГГц, не використовуються для контролю або зв'язку з безпілотними літальними апаратами.

ВАЖЛИВО. Якщо використовується безпроводова локальна мережа IEEE 802.11a, n або ac, продукт потрібно використовувати лише в приміщенні, оскільки він функціонує в частотному діапазоні 5,15–5,25 ГГц. Згідно з вимогами Міністерства промисловості Канади продукт має використовуватися в приміщенні в частотному діапазоні 5,15–5,25 ГГц, щоб зменшити можливі шкідливі перешкоди для мобільних супутникових систем. Діапазони 5,25–5,35 ГГц і 5,65–5,85 ГГц у

першу чергу використовуються для радарів високої потужності. Ці радарні станції можуть створювати перешкоди для пристрою або призвести до його пошкодження.

Антени для цього пристрою не замінні. Будь-яка спроба самостійного внесення змін спричинить пошкодження комп'ютера.

Нормативна інформація Європейського Союзу та Великої Британії

У Європейському Союзі та Великій Британії діють власні зауваження щодо дотримання законодавства.

Заява про відповідність вимогам

Продукти, що мають маркування CE та UK, розроблено так, щоб вони могли працювати принаймні в одній країні, що входить до складу ЄС, і Великій Британії та відповідали одній або кільком із перелічених нижче Директив ЄС або їх еквівалентним нормативним актам у Великій Британії у відповідних випадках.

Директива 2014/53/ЄС щодо радіообладнання; Директива щодо низьковольтних пристроїв 2014/35/EU; Директива щодо електромагнітної сумісності 2014/30/EU; Директива щодо екодизайну 2009/125/EC; Директива 2011/65/ЄС щодо обмеження вмісту шкідливих та небезпечних речовин в електричному те електронному обладнанні (RoHS).

Відповідність цим директивам визначається за допомогою належних європейських гармонізованих стандартів.

Повну версію Заяви про відповідність вимогам у ЄС і Великій Британії можна знайти на цьому веб-сайті: http://www.hp.eu/certificates. Виконайте пошук за назвою моделі виробу чи регулятивним ідентифікаційним номером моделі (RMN), який міститься на етикетці з регулятивною інформацією.

Якщо у вас з'являться запитання стосовно нормативних вимог, надішліть електронний лист на цю адресу: techregshelp@hp.com.

Продукти з функціями радіо (EMF)

Використовуйте це зауваження, щоб надати інформацію про особливості електромагнітного поля (EMF) для опису роботи радіообладнання.

Продукт має вбудований пристрій передачі та прийому радіосигналів. Для портативних комп'ютерів і комп'ютерів «все-в-одному» безпечна відстань, на якій за нормальних умов експлуатації рівень випромінювання радіочастотного діапазону відповідає вимогам ЄС, становить 20 см. Продукти, призначені для роботи на ближчий відстані (у типових робочих положеннях), наприклад, планшетні комп'ютери, відповідають належним вимогам ЄС. Продукти можна використовувати без дотримання мінімальної відстані, якщо в інструкціях щодо конкретного продукту не вказано іншого.

Обмеження для виробів з функцією радіозв'язку (лише для деяких моделей)

Для певних продуктів у деяких країнах діють обмеження щодо функцій радіозв'язку.



ВАЖЛИВО. Діапазони частот для бездротової локальної мережі IEEE 802.11x 5,15–5,35 ГГц або Wi-Fi 6E Low Power Indoor 5,945–6,425 ГГц (або 5,925–6,425 ГГц у Великобританії) дозволені для використання лише в приміщеннях у всіх країнах із таблиці. Використання цієї бездротової локальної мережі на вулиці може створювати перешкоди для радіозв'язку.

Радіочастотні діапазони та рівні максимальної потужності (лише для деяких моделей)

У таблиці наведено діапазони радіочастот і максимальні рівні потужності для окремих виробів і країн.

Таблиця 2-1 Радіочастотні діапазони та рівні максимальної потужності (лише для деяких моделей)

Технологія радіозв'язку	Максимальна потужність передачі, EIBП (мВт)
Bluetooth; 2,4 ГГц	100
NFC; 13,56 МГц	10
RFID; 865–868 МГц / 915–921 МГц	2000/4000
Бездротова локальна мережа Wi-Fi 802.11x; 2,4 ГГц	100
Бездротова локальна мережа Wi-Fi 802.11x; 5 ГГц	200
SRD Wi-Fi 802.11x; 5725–5875 МГц	25
Бездротова локальна мережа Wi-Fi 802.11ax; 6 ГГц	ЄС: 200/25 (LPI/VLP) Великобританія: 250/25 (LPI/VLP)
Бездротова глобальна мережа 5G NR (450 МГц – 7125 МГц)	400
Глобальна бездротова мережа (WWAN) 4G LTE; 700/800/900/1800/2100/2300/2600/3500 МГц	200
Глобальна бездротова мережа (WWAN) 3G UTMS; 900/2100 МГц	250
Глобальна бездротова мережа (WWAN) 2G GSM GPRS EDGE; 900 МГц	2000
Глобальна бездротова мережа (WWAN) 2G GSM GPRS EDGE; 1800 МГц	1000
WiGig® 802.11ad; 60 ГГц	316
ПРИМІТКА. Для забезпечення відповідності використовуйте лише драйвери, які підтримуються HP, та правильні регіональні параметри.	

Зауваження щодо ергономіки

У разі використання ноутбука на робочому місці для виконання завдань із дотриманням умов директиви щодо використання пристроїв візуального відображення (VDU) 90/270/EEC потрібна відповідна зовнішня клавіатура. Залежно від програми та завдання може також знадобитися відповідний зовнішній монітор, щоб умови праці відповідали вимогам до впорядкування робочого місця.

Довідка: EK1-ITB 2000 (добровільна сертифікація GS)

Портативні комп'ютери зі знаком схвалення «GS» відповідають застосовним вимогам щодо ергономіки. Без зовнішніх клавіатур вони придатні лише для короткострокового використання під час виконання завдань VDU.

Під час використання мобільних пристроїв в умовах несприятливого освітлення (наприклад, під впливом прямих сонячних променів) може виникнути відбиття, що призводить до погіршення сприймання даних.

Комп'ютерна система, що складається з продуктів HP, відповідає застосовним вимогам щодо ергономіки, якщо всі складові продукти, наприклад, настільний ПК для бізнесу, клавіатура, миша та монітор, містять позначку схвалення «GS».

Зверніть увагу: якщо установити в безпосередньому полі зору поруч із монітором не призначену для цього робочу станцію, спеціальний системний блок Tower чи настільний ПК для бізнесу із системним блоком Micro-Tower, можуть виникати відблиски, що дратуватимуть користувача.

Заява щодо телефонних мереж у країнах Європи (модем/факс)

Зазначений у цьому документі продукт відповідає вимогам застосовної Директиви і містить відповідне маркування CE. Однак унаслідок відмінностей різних комутованих мереж телефонного зв'язку спільного користування (PSTN) в окремих країнах/регіонах власне підтвердження не гарантує безумовну ефективну дію обладнання в усіх точках підключення PSTN. У разі виникнення несправностей негайно зверніться до постачальника обладнання.

Зауваження для Австралії та Нової Зеландії

Обладнання має вбудований пристрій передачі та прийому радіосигналів. За звичайного використання відстань між обладнанням і користувачем має бути 20 см, тоді рівень радіовипромінювання відповідатиме стандартам, установленим в Австралії та Новій Зеландії.

Комп'ютер має бути підключено до телекомунікаційної мережі за допомогою двожильного з'єднувального проводу, який відповідає вимогам AS/CA S008.

⚠ **УВАГА!** Модеми без внутрішнього роз'єму RJ11, що постачаються з цим комп'ютером, мають застосовуватися для установлення лише в цей пристрій.

Зауваження для Китаю, WWAN

重要信息：本公司建议用户通过官方渠道进行系统更新，非官方渠道的更新可能会带来安全风险。

Зауваження щодо обладнання радіо в Китаї

型号核准代码显示在产品本体的铭牌上

Зауваження щодо керування безпроводовим зарядним радіообладнанням для Китаю (лише для деяких моделей)

（一）无线充模组由 PCB 板、电磁线圈、电子组件等组成，经过加工成品后，通电时电磁线圈（初级线圈）能产生电磁场。其与无线充电设备使用，利用贴片中的接收线圈（次级线圈）接收无线充电发射板产生电磁声，并将磁能转化为电能。额定传输功率:15W。工作频率范围：120~130KHz。

（二）设备符合国家《无线充电（电力传输）设备无线电管理暂行规定》以及产品质量、电磁辐射和电气安全等法律法规、国家标准等有关规定；

（三）不得擅自改变使用场景或使用条件、扩大工作频率范围、加大传输功率（包括额外加装功率放大器）；

（四）不得对其他合法的无线电业务及台（站）产生有害干扰，也不得提出免受无线电干扰和辐射无线电波干扰的保护要求，如对其他合法的无线电业务及台（站）产生有害干扰时，应立即停止使用，并在采取措施消除有害干扰后方可继续使用；

（五）无线充电设备禁用区域，禁止使用无线充电功能；

（六）使用无线充电设备如对广播业务的接收造成影响，应立即停止使用无线充电设备；

（七）在船舶、航空器和铁路机车（含动车组列车）内使用无线充电设备应当遵守本规定及相关行业主管部门的规定

Зауваження для Японії

V-2 規定適合の場合

この装置は、クラス B 情報技術装置です。この装置は、家庭環境で使用することを目的としていますが、この装置がラジオやテレビジョン受信機に近接して使用されると、受信障害を引き起こすことがあります。

取り扱い説明書に従 って正しい取り扱いをして下さい。

VCCI-B

VCCI32-1 規定適合の場合

この装置は、クラス B 機器です。この装置は、住宅環境で使用することを目的としていますが、この装置がラジオやテレビジョン受信機に近接して使用されると、受信障害を引き起こすことがあります。

取り扱い説明書に従 って正しい取り扱いをして下さい。

VCCI-B

5GHz 帯及び 6GHz 帯を使用する特定無線設備は屋内使用に限られています。この機器を屋外で使用することは電波法で禁じられています。

Сертифікаційні позначки бездротових пристроїв LAN, WAN і Bluetooth®

この機器は、技術基準適合証明または工事設計認証を受けた無線設備を搭載しています。

This product contains certified radio equipment.



Some products may use electronic regulatory labels (e-labels). To view the certification mark and numbers on an e-label, please refer to the previous “Accessing regulatory labels” section.

一部の製品では、電子規定ラベル（e ラベル）が使用されています。e ラベルの技適マークと認証番号を確認するには、「規定ラベルの確認」の項目をご覧ください

Зауваження для Мексики

Declaración para México

La operación de este equipo está sujeta a las siguientes dos condiciones: (1) es posible que este equipo o dispositivo no cause interferencia perjudicial y (2) este equipo o dispositivo debe aceptar cualquier interferencia, incluyendo la que pueda causar su operación no deseada.

Aviso sobre conexiones inalámbricas para México:

En el caso de PC de escritorio, equipos All-in-One, terminales de punto de venta, thin clients y workstations en uso normal e instalados con un dispositivo de transmisión y recepción de radio, una distancia de separación de 20 cm garantiza que los niveles de exposición a radiofrecuencia cumplan con los requisitos de México.

Нормативна інформація ЄС

Наведені нижче зауваження можуть стосуватися продуктів, які продаються в Євразійському Союзі.

Производитель и дата производства

HP Inc.

Адрес: 1501 Page Mill Road, Palo Alto, California 94304, U.S.

Дата производства зашифрована в 10-значном серийном номере, расположенном на наклейке со служебной информацией изделия.

4-я, 5-я и 6-я цифры обозначают год и неделю производства. 4-я цифра обозначает год, например, «3» обозначает, что изделие произведено в «2013» году.

5-я и 6-я цифры обозначают номер недели в году производства, например, «12» обозначает «12-ю» неделю.

Өндіруші және өндіру мерзімі

HP Inc.

Мекенжайы: 1501 Page Mill Road, Palo Alto, California 94304, U.S.

Өнімнің жасалу мерзімін табу үшін өнімнің қызмет көрсету жапсырмасындағы 10 таңбадан тұратын сериялық нөмірін қараңыз.

4-ші, 5-ші және 6-шы сандар өнімнің жасалған жылы мен аптасын көрсетеді. 4-ші сан жылын көрсетеді, мысалы «3» саны «2013» дегенді білдіреді.

5-ші және 6-шы сандар берілген жылдың қай аптасында жасалғанын көрсетеді, мысалы, «12» саны «12-ші» апта дегенді білдіреді.

Местные представители:

Россия: ООО "ЭйчПи Инк",

Российская Федерация, 125171, г. Москва, Ленинградское шоссе, 16А, стр.3,

телефон/факс: +7 495 797 35 00 / +7 499 92132 50

Казахстан: Филиал компании "ЭйчПи Глобал Трэйдинг Би.Ви.", Республика Казахстан, 050040, г.

Алматы, Бостандыкский район, проспект Аль-Фараби, 77/7,

телефон/факс: +7 727 355 35 52

Жергілікті өкілдіктері:

Ресей: ООО "ЭйчПи Инк",

Ресей Федерациясы, 125171, Мәскеу, Ленинград шоссесі, 16А блок 3,

Телефон/факс: +7 495 797 35 00 / +7 499 92132 50

Қазақстан: "ЭйчПи Глобал Трэйдинг Би.Ви. "компаниясының Қазақстандағы филиалы, Қазақстан

Республикасы, 050040, Алматы к., Бостандық, Әл-

Фараби даң.ылы, 77/7,

Телефон/факс: +7 727 355 35 52

зауваження щодо використання бездротового зв'язку в Сінгапурі

Вимикайте будь-які пристрої бездротової локальної мережі (WWAN) у літаках. Використання цих пристроїв у літаках незаконне, воно може бути небезпечним для роботи літака й негативно впливати на стільникову мережу. Недотримання цієї вказівки може призвести до призупинення або заборони використання послуг стільникового зв'язку користувачем, до судового позову або обох цих дій.

Користувачі повинні обмежити використання радіообладнання на складах пального, хімічних заводах і місцях проведення вибухових робіт.

Як і у випадку іншого портативного обладнання з функцією передачі радіосигналів, користувачам не слід надто близько наближатися до антен під час експлуатації обладнання, щоб забезпечити його задовільну роботу та безпеку персоналу.

Цей пристрій розроблено відповідно до застосовних вимог щодо впливу радіохвиль на основі наукових рекомендацій, які включають граничні значення, спрямовані на підтримку безпеки всіх користувачів незалежно від стану їхнього здоров'я та віку. У цих рекомендаціях щодо впливу радіохвиль використовується одиниця вимірювання, яка називається питомою потужністю поглинання випромінювання (SAR). Перевірки питомої потужності поглинання випромінювання (SAR) проводяться за допомогою стандартизованих методів, коли телефон передає сигнали за найвищого дозволеного рівня потужності у всіх використовуваних частотних діапазонах. Відомості про дані питомої потужності поглинання випромінювання (SAR) базуються на стандартах CENELEC EN50360 і EN50361, у яких використовується обмеження у 2 Вт/кг на 10 грам тіла.

Зауваження для Південної Кореї

무선적용제품

해당 무선설비가 전파혼신 가능성이 있으므로 인명안전과 관련된 서비스는 할 수 없음 (무선모듈 제품이 설치되어 있는 경우).

몸 가까이에서 장치를 작동할 경우, 비금속 저장 액세서리를 사용하여 장치와 몸 사이에 2.5cm 이상의 거리를 유지하십시오.

Документ для представлення в контролюючі органи

규정 제출 문서

규정 제출 문서에 의거하여 등록자(신청자) 또는 제조업체는 'HP Inc.' 또는 'HP Korea Inc.'입니다.

규정 제출 문서에 의거하여 문서에 포함된 장비명은 '컴퓨터'이며 일반적으로 다음 주요 제품 유형 중 하나로 분류됩니다.

올인원(일체형), 올인원 PC, 올인원 데스크톱 PC

컴퓨터 또는 개인용 컴퓨터

데스크톱 또는 데스크톱 PC

노트북 또는 노트북 PC

태블릿 PC

씬 클라이언트

워크스테이션

RPOS, 소매 시스템, 소매 POS(Point-of-Sale) 터미널

Зауваження щодо використання бездротових пристроїв для Таїланду

เครื่องโทรคมนาคมและอุปกรณ์นี้ มีความสอดคล้องตามมาตรฐานหรือข้อกำหนดของ กสทช.

(This telecommunication equipment conforms to the requirements of NBTC.)

เครื่องวิทยุคมนาคมนี้มีระดับการแผ่คลื่นแม่เหล็กไฟฟ้าสอดคล้องตามมาตรฐานความปลอดภัยต่อสุขภาพของมนุษย์จากการใช้เครื่องวิทยุคมนาคมที่คณะกรรมการกิจการโทรคมนาคมแห่งชาติประกาศกำหนด

This radio communication equipment has the electromagnetic field strength in compliance with the Safety Standard for the Use of Radio communication Equipment on Human Health announced by the National Telecommunications Commission.

Зауваження Національної комісії з питань телекомунікацій (NCC) для Тайваню

Нижче наведено зауваження щодо використання в Тайвані.

無線 LAN 802.11 裝置/藍牙裝置/短距離通訊裝置:

取得審驗證明之低功率射頻器材，非經核准，公司、商號或使用者均不得擅自變更頻率、加大功率或變更原設計之特性及功能。低功率射頻器材之使用不得影響飛航安全及干擾合法通信；經發現有干擾現象時，

應立即停用，並改善至無干擾時方得繼續使用。前述合法通信，指依電信管理法規定作業之無線電通信。低功率射頻器材須忍受合法通信或工業、科學及醫療用電波輻射性電機設備之干擾。

應避免影響附近雷達系統之操作。

高增益指向性天線只得應用於固定式點對點系統。

減少電磁波影響，請妥適使用。

Зауваження щодо використання на борту літака

Авіакомпанія на власний розсуд вирішує питання щодо використання електронного обладнання на борту літака.

Зауваження щодо використання замінюваної батареї

Якщо термін експлуатації батареї закінчився, не викидайте її разом із побутовими відходами. Дотримуйтеся місцевих законів і нормативно-правових актів, які регулюють утилізацію комп'ютерних батарей.

Компанія HP заохочує клієнтів віддавати на переробку використане електронне обладнання, оригінальні друкуючі картриджі HP і акумуляторні батареї. Додаткову інформацію про програми переробки див. на веб-сайті компанії HP за адресою http://www.hp.com/recycle.

Відомості щодо виймання замінюваної батареї див. у посібнику користувача з комплекту постачання продукту.

Відомості про батарею із заводською пломбою

Користувачі не можуть самостійно замінити батарею (батареї) в цьому виробі. Унаслідок виймання або заміни батареї гарантія може втратити чинність. Якщо батарея швидко розряджається, зв'яжіться зі службою технічної підтримки.

Якщо термін експлуатації батареї закінчився, не викидайте її разом із побутовими відходами. Дотримуйтеся правил і норм утилізації акумуляторних батарей, прийнятих у вашому регіоні.

Відповідність лазера

Використовуйте це зауваження, щоб попередити про можливе радіоактивне випромінювання через неправильне використання лазера.

⚠ **УВАГА!** Використання функцій керування чи регулювання або виконання процедур, не зазначених у посібнику з установлення лазерного пристрою, може призвести до виникнення небезпечного радіаційного випромінення. Щоб зменшити рівень впливу шкідливого випромінювання, дотримуйтеся наведених нижче вказівок.

- Не відкривайте корпус модуля. Він не містить компонентів, ремонт яких може виконувати користувач.
- Не користуйтеся лазером, не коригуйте його роботу та не керуйте його функціями способами, не зазначеними в інструкції з установлення цього продукту.
- Ремонт обладнання можуть виконувати лише вповноважені постачальники послуг.

До комплекту постачання продукту може входити оптичний пристрій для збереження даних (наприклад, пристрій для читання компакт- або DVD-дисків) і/або опто-волоконний радіопередавач. Кожен із цих пристроїв, який має лазер, класифікується як лазерний продукт класу 1 відповідно до стандарту IEC/EN 50689:2021 і відповідає вимогам цього стандарту стосовно безпеки експлуатації.

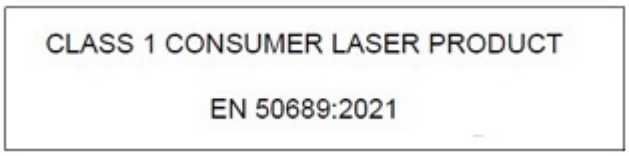

Кожен лазерний пристрій відповідає нормам Управління США з нагляду за якістю продуктів харчування та медикаментів (FDA), викладеним у розділах 1040.10 і 1040.11 книги 21 Зведення нормативних актів федеральних органів виконавчої влади США, або відповідає цим нормам, за винятком відхилень згідно із Зауваженням щодо лазерів № 50 від 24 червня 2007 р. або № 56 від 8 травня 2019 р.



Дозвіл на використання телекомунікаційного пристрою

Телекомунікаційний пристрій у комп'ютері дозволено підключати до телефонної мережі в країнах і регіонах, маркування відповідності яких вказано на ярлику продукту, розташованому на нижній панелі комп'ютера або на модемі.

Зверніться до посібника користувача з комплекту постачання, щоб переконатися, що продукт настроєно для країни або регіону, де він використовується. Вибір іншої країни або регіону може призвести до застосування таких настройок модема, які порушують телекомунікаційні норми або закони відповідної країни або регіону. Крім того, модем може функціонувати неналежним чином, якщо не вибрано країну або регіон. Якщо під час вибору країни або регіону з'явиться повідомлення, що ця країна чи регіон не підтримується, це означає, що модем не дозволено використовувати в цій країні або регіоні, тому його не слід використовувати.

Зауваження щодо модема

Для Канади, Японії, Нової Зеландії та США діють окремі зауваження щодо використання модема.

Зауваження щодо використання модема для США

Це обладнання відповідає вимогам частини 68 правил FCC (Федеральної комісії зв'язку США) і вимогам, затвердженим ACTA. На нижній панелі комп'ютера або на модемі знаходиться ярлик, який містить, серед інших відомостей, ідентифікатор продукту у форматі US:AAAEQ ##TXXXX. У разі необхідності надайте цю інформацію телефонній компанії.

Застосовний сертифікований рознім USOC = RJ11C. Штепсельний рознім, що використовується для підключення цього обладнання до місцевої кабельної або телефонної мережі, має відповідати застосовним вимогам частини 68 FCC (Федеральної комісії зв'язку США) і вимогам, затвердженим ACTA. До комплекту входять сумісні телефонний кабель і модульний штекер. Їх розроблено для підключення до сумісного модульного гнізда, що також відповідає вимогам. Для отримання додаткових відомостей див. інструкції з інсталяції.

Коефіцієнт REN використовується для визначення кількості пристроїв, які можна підключити до телефонної лінії. Надмірний коефіцієнт REN на телефонній лінії можуть призвести до того, що пристрої не відповідатимуть на вхідні виклики. У більшості, але не всіх регіонах, сума коефіцієнта REN не має перевищувати п'ять (5,0). Щоб отримати інформацію щодо кількості пристроїв, які можна підключити до лінії, на що вказує загальні сума коефіцієнта REN, зверніться до місцевої телефонної компанії. Для продуктів, затверджених після 23 липня 2001 р., коефіцієнт REN є частиною ідентифікатора продукту у форматі US:AAAEQ ##TXXXX. Цифри, позначені символом ##, є параметром REN без десяткової коми (наприклад, 03 – це REN 0,3). Для продуктів, що були затверджені раніше, коефіцієнт REN окремо зображено на етикетці.

Якщо це обладнання HP створює перешкоди в роботі телефонної мережі, телефонна компанія повідомить Вас заздалегідь, що може знадобитися тимчасове припинення обслуговування. Проте, якщо не можливо відправити попереднє повідомлення, то телефонна компанія повідомить Вас якомога швидше. Крім того, ви можете скористатися правом подати скаргу до FCC (Федеральної комісії зв'язку США), якщо ви вважаєте це за потрібне.

Телефонна компанія може змінити пристрої, обладнання, операції або дії, які можуть впливати на роботу обладнання. У цьому разі телефонна компанія заздалегідь надсилає повідомлення, щоб користувач мав змогу внести потрібні зміни для безперервного користування послугами телефонного зв'язку.

У випадку несправності цього обладнання звертайтеся до представника служби технічної підтримки. Якщо обладнання спричиняє проблеми в роботі телефонної мережі, телефонна компанія може вимагати припинити його використання, доки технічні незручності не буде усунено. Ремонтувати можна лише обладнання, зазначене в розділі «Усунення неполадок» посібника користувача, якщо він входить у комплект постачання.

Підключення до ліній зв'язку загального користування здійснюється відповідно до державних тарифів. Щоб отримати інформацію, зверніться до комісії з регулювання комунальних підприємств штату, комісії із надання послуг населенню або комісії штату із корпорацій.

Якщо у вас вдома встановлено дротову сигналізацію, підключену до телефонної лінії, переконайтеся, що це обладнання HP не перешкоджатиме роботі сигналізації. Якщо у вас виникли запитання щодо того, що саме може зупинити роботу сигналізації, зверніться до телефонної компанії або скористайтесь послугами спеціаліста.

Telephone Consumer Protection Act (Закон про захист споживачів від телефонного маркетингу), прийнятий у 1991 році, забороняє будь-якій особі використовувати комп'ютер або інший електронний пристрій, зокрема факсимільній апарат, щоб надсилати будь-які повідомлення, якщо таке повідомлення не містить на верхній або нижній частині кожної сторінки, що надсилається, або на першій сторінці всього документу, чітко вказану дату та час відправлення, а також реквізити підприємства, або іншої юридичної чи фізичної особи, що надсилає повідомлення, а також телефонний номер комп'ютера, з якого надсилається повідомлення, або телефонний номер підприємства, або іншої юридичної чи фізичної особи. Не можна надавати телефонний номер 900 або інший номер, плата за дзвінок на який перевищує місцеві або міжміські тарифи.

Щоб внести ці відомості у факсимільній апарат, слід виконати дії, наведені у вказівках до відповідного програмного забезпечення.

Зауваження щодо використання модема для Канади

Технічні характеристики обладнання відповідає вимогам, ухваленим Міністерством промисловості Канади.

Коефіцієнт еквівалентного навантаження REN указує на максимальну кількість пристроїв, які можна підключити до телефонного інтерфейсу. Граничне значення інтерфейсу може дорівнювати

будь-якій кількості пристроїв за єдиної умови, що сума REN усіх пристроїв не перевищуватиме 5. REN для цього комунікаційного обладнання складає 1,0.

Зауваження щодо використання модема для Японії

Якщо комп'ютер не має сертифікаційного знака Японії на нижній панелі комп'ютера, зверніться до відповідного сертифікаційного маркування, що приведено нижче.

Японський сертифікаційний знак для V.92 56K модема для передачі даних/факс-модема приведено нижче.



Якщо комп'ютер не має сертифікаційного знака Японії на нижній панелі комп'ютера, зверніться до відповідного сертифікаційного маркування, що приведено нижче.

Японський сертифікаційний знак для модема LSI Corporation PCI-SV92EX Soft наведено нижче.



Зауваження щодо використання модема для Нової Зеландії

Дозвіл на підключення (Telepermit) для будь-якого елемента обладнання терміналу свідчить про відповідність мінімальним вимогам установлення з'єднання з мережею.

Це не означає, що компанія Telecom схвалює пристрій або надає якісь гарантії. Він також не надає гарантій, що будь-яке устаткування буде працювати належним чином разом з іншим обладнанням Telepermit або іншого виробника чи іншої моделі, і не передбачає, що будь-який продукт буде сумісним з усіма мережними послугами компанії Telecom.

За будь-яких умов експлуатації це обладнання не функціонуватиме належним чином, якщо перевищено попередньо визначені обмеження швидкості його роботи. У цьому випадку компанія Telecom не несе відповідальність за будь-які неполадки, що можуть виникати.

Якщо для пристрою доступна функція імпульсного набору, зауважте, що компанія Telecom не гарантує, що її лінії постійно підтримуватимуть такий тип набору.

Якщо обладнання під'єднано до лінії, що вже використовується іншим пристроєм, використання функції імпульсного набору може провокувати відтворення звуку дзвінка або появу шумів, а також спричиняти хибні умови для відповіді обладнання. У разі виникнення таких проблем *не* звертайтеся до служби технічної підтримки Telecom.

Певні параметри, що є обов'язковими для відповідності вимогам дозволу Telepermit від компанії Telecom, залежать від обладнання (ПК), пов'язаного з цим пристроєм. Для відповідності специфікаціям Telecom функціонування супутнього обладнання має відповідати вказаним нижче обмеженням.

- Не дозволяється більше 10 спроб виклику на один й той же номер протягом 30 хвилин будь-які один, що здійснюються вручну.
- Обладнання повинно залишатись на лінії без зняття слухавки протягом не менше 30 секунд між завершенням попередньої і початком наступної спроби виклику.
- Для здійснення автоматичних викликів на різні номери, обладнання потрібно настроїти таким чином, щоб воно залишалось на лінії без зняття слухавки протягом не менше 5 секунд між завершенням попередньої і початком наступної спроби виклику.
- Відповідь на вхідні дзвінки слід налаштувати в проміжку від 3 до 30 секунд з моменту їх отримання (установіть інтервал із 2 по 10 секунду).

Підтримка голосового зв'язку

Дії осіб, які використовують цей пристрій для запису телефонних розмов, не повинні порушувати законодавство Нової Зеландії.

Тобто принаймні одній стороні необхідно повідомити про те, що телефонна розмова записується. Окрім того, слід дотримуватися перелічених у Законі про недоторканість приватного життя 1993 року принципів щодо природи особистої інформації, яка збирається, мети та способу її використання, а також відомостей, що розголошуються іншій стороні.

На цьому обладнанні заборонено встановлювати режим автоматичних викликів екстреної служби 111 Telecom.

зауваження корпорації Macrovision Corporation

Цей продукт включає технологію захисту авторських прав, захищену патентами США, іншими нормами, що регулюють права на інтелектуальну власність корпорації Macrovision та інших власників прав.

Корпорація Macrovision Corporation повинна надати дозвіл на обмежене використання технології захисту авторських прав лише вдома або у вузьких рамках перегляду, якщо інше не передбачено корпорацією Macrovision Corporation. Зворотне проектування або демонтаж заборонено.

3 Зауваження щодо дотримання правил техніки безпеки

У документації до продукту може зазначатись одне або кілька наведених нижче зауважень щодо дотримання правил техніки безпеки.

Важлива інформація з безпеки

Ці зауваження можуть застосовуватися до багатьох продуктів.

⚠ **УВАГА!** Щоб знизити ризик отримання серйозних травм, ознайомтеся з *Посібником із техніки безпеки та забезпечення зручності користування*. У ньому описано належне впорядкування робочого місця, правильна постава, поради щодо охорони здоров'я, навички роботи з комп'ютером, а також важлива інформація з технічної безпеки під час роботи з механічним та електричним обладнанням. Цей посібник можна знайти в Інтернеті на веб-сторінці http://www.hp.com/ergo, а також на компакт-диску з документацією, що входить у комплект постачання продукту.

Комп'ютер може бути важким, тому під час переміщення слід правильно його піднімати.

Установіть комп'ютер поруч із розеткою змінного струму. Кабель живлення змінного струму комп'ютера — це основний пристрій для від'єднання живлення, який має бути доступним завжди. Якщо кабель живлення, який надається разом із ваш комп'ютер має заземлену вилку, завжди за допомогою кабелю живлення до заземленої розетки змінного струму, щоб уникнути ризику ураження електричним струмом.

Щоб зменшити ймовірність ураження електричним струмом від телефонної мережі, перш ніж підключати комп'ютер до телефонної лінії, під'єднайте його до розетки змінного струму. Також відключайте телефонну лінію, перш ніж від'єднувати комп'ютер від розетки змінного струму.

Завжди від'єднуйте кабель модема від телефонної системи, перш ніж установлювати або знімати кришку комп'ютера.

Не використовуйте комп'ютер зі знятою кришкою.

Для власної безпеки завжди від'єднуйте комп'ютер від джерела живлення та будь-яких телекомунікаційних систем (наприклад, телефонних ліній), мереж або модемів перед виконанням будь-яких процедур обслуговування. Недотримання цієї вказівки може призвести до травмування або пошкодження обладнання. До джерела живлення та модема цього виробу подається висока напруга.

З міркувань безпеки система може тимчасово вимкнути деякі порти USB, якщо навантаження на систему перевищує місткість окремої конфігурації.

⚠ **УВАГА!** Щоб зменшити ризик займання, ураження електричним струмом або травмування користувачів під час використання цього пристрою, дотримуйтесь основних заходів безпеки, наведених нижче.

- Не використовуйте цей продукт поруч із водою, наприклад, у ванній кімнаті, біля кухонної раковини або раковини для прання, у вологих підвальних приміщеннях чи поблизу басейнів.

- Уникайте використання цього пристрою під час грози. Існує незначна можливість ураження електричним струмом від удару блискавки.
- Не використовуйте цей пристрій, щоб повідомити про витік газу, якщо ви знаходитися в безпосередній близькості від нього.
- Перш ніж відкрити корпус обладнання або торкнутися неізольованого кабелю, рознімy або внутрішнього компоненту, відключіть кабель модема.
- Якщо до комплекту постачання продукту не входить телекомунікаційний кабель, використовуйте лише кабель не менший за 26 AWG.
- Не підключайте модем або телефонний кабель до гнізда RJ-45 (мережа).

ЗБЕРЕЖІТЬ ЦІ ІНСТРУКЦІЇ.

ВАЖЛИВО. Якщо ваш комп'ютер надається з напругою виберіть перемикання для використання в 115 або 230 V живлення системи, перемикач вибору напруги попередньо задано налаштування правильне напругу для використання в певною країни або регіону, де він спочатку було продано. Перетворення перемикач вибору напруги на неправильне положення можна пошкодити комп'ютер і призвести до анулювання будь-які опосередковані гарантії.

Підключення цього продукту до енергосистеми IT (система розподілення змінного струму без прямого заземлення відповідно до застосовних стандартів безпеки) не перевірялося.

Зауваження щодо умов безпечної експлуатації у разі нагрівання

Використовуйте це зауваження за можливості отримання травм через виділення надмірного тепла.

⚠ УВАГА! Щоб зменшити ймовірність отримання теплових травм або перегрівання мобільного комп’ютера, не тримайте його безпосередньо на колінах і не закривайте його вентиляційні отвори. Використовуйте мобільний комп’ютер лише на твердій рівній поверхні. Слідкуйте, щоб інші предмети з твердою поверхнею, наприклад розташований поруч додатковий принтер, або м’які предмети, наприклад подушки, килими чи одяг, не перекривали повітряний потік. Також стежте, щоб адаптер змінного струму не контактував під час роботи зі шкірою або м’якою поверхнею, такою як подушка, килим чи одяг. Комп’ютер і адаптер змінного струму в комплекті пристрою HP відповідають доступному для користувача обмеженню температури поверхні, визначеному стандартами безпеки.

⚠ ПОПЕРЕДЖЕННЯ. Щоб зменшити ризик отримання теплових травм, не торкайтеся внутрішніх гарячих поверхонь, доки вони не охолонуть до кімнатної температури.

Зауваження щодо дотримання умов безпеки

Використовуйте це зауваження, щоб попередити користувачів про те, що збій міг не бути безпечним і контрольованим.

Не використовуйте комп’ютер, якщо чутно тріск, шипіння, сплески або від нього надходить сильний запах чи дим і якщо у вас виникають інші сумніви щодо безпечності комп’ютера. Такі явища спостерігаються, якщо виходить з ладу внутрішній електронний компонент, але ця неполадка є керованою й не становить безпосередньої небезпеки. Однак такі явища також можуть означати, що виникла потенційно небезпечна ситуація. Такий збій не можна вважати безпечним. Вимкніть комп’ютер, від’єднайте його від джерела живлення та зв’яжіться із службою технічної підтримки.

Умови установлення

Перш ніж підключати це обладнання до джерела живлення, ознайомтеся з інструкцією з установлення.

⚠ **УВАГА!** Усередині комп'ютера можуть міститися деталі, що перебувають під напругою або рухаються. Відключайте живлення від обладнання перед усуненням кришки. Перед включенням живлення обладнання слід установити кришку на місце та надійно її закріпити.

Зауваження щодо акустики

Використовуйте це зауваження, якщо рівень звукового тиску може бути нижчий, ніж рекомендований або очікуваний.

Рівень звукового тиску (LpA) набагато нижчий за 70 дБА (робоче положення, звичайний режим роботи, відповідно до ISO 7779). Щоб переглянути інформацію щодо випромінюваного продуктом шуму, перейдіть на сторінку IT ECO Declarations (Декларації про відповідність пристроїв екологічним нормам) за адресою http://www.hp.com/go/ted, а потім виберіть категорію продукту в розкривному меню.

Зауваження щодо використання батареї

Одне або кілька цих зауважень щодо дотримання правил техніки безпеки можуть стосуватися батареї вашого продукту.

⚠ **УВАГА!** Продукт може містити літій-двоокис марганцю, п'ятиокис ванадію, лужні батареї або акумуляторний блок. При неправильному використанні акумуляторного блоку існує ризик займання та отримання опіків.

⚠ **УВАГА!** Не перезаряджайте батарею.

⚠ **УВАГА!** Не піддавайте пристрій дії температури вище 60 °C (140 °F).

⚠ **УВАГА!** Щоб зменшити потенційні загрози, використовуйте з комп'ютером лише батарею з комплекту постачання, запасну батарею, надану компанією HP, або сумісну батарею окремо придбану в HP. Функція прискореного заряджання може бути недоступна для несумісних пристроїв або батарей інших виробників (не HP).

⚠ **УВАГА!** Щоб уникнути ризику пожежі чи опіків, не розбирайте, не ламайте, не проколюйте, не торкайтеся зовнішніх контактів батареї та не кидайте її у вогонь чи воду.

⚠ **УВАГА!** У випадку заміни батареї аналогом невідповідного типу існує ризик вибуху. Утилізуйте використані батареї згідно з інструкціями.

⚠ **УВАГА!** Для заміни використовуйте лише батареї HP, які спеціально розроблені для цього продукту.

⚠ **УВАГА!** Не ковтайте батарею, небезпека хімічного опіку.

⚠ **УВАГА!** Цей продукт містить батарею монетного або кнопкового типу. Проковтування батареї монетного або кнопкового типу може спричинити тяжкі опіки внутрішніх органів лише за 2 години та призвести до смерті.

⚠ **УВАГА!** Зберігайте нові та використані батареї у недоступному для дітей місці.

⚠ **УВАГА!** Якщо відділення для батареї щільно не закривається, припиніть використання продукту та тримайте його якнайдалі від дітей.

⚠ **УВАГА!** Якщо існує підозра проковтування батареї або попадання її до частин тіла, негайно зверніться за медичною допомогою.

⚠ **УВАГА!** Зберігання батареї за екстремально високих температур може призвести до вибуху або витікання горючої рідини або газу.

⚠ **УВАГА!** Зберігання батареї за екстремально низьких температур може призвести до вибуху або витікання горючої рідини або газу.

⚠ **УВАГА!** Негайно вийміть й утилізуйте використані батареї згідно з місцевими нормами та тримайте їх якнайдалі від дітей. НЕ утилізуйте батареї як побутове сміття й не спалюйте їх.

⚠ **УВАГА!** Навіть використані батареї можуть призвести до важких травм або смерті.

⚠ **УВАГА!** Зателефонуйте до місцевого токсикологічного центру для отримання відомостей про лікування.

⚠ **УВАГА!** Неакумуляторні батареї не можна перезаряджати.

⚠ **УВАГА!** Не розряджайте їх навмисно, не перезаряджайте, не розбирайте, не нагрівайте до температури вище 60 °C (149 °F) і не спалюйте. Це може призвести до травмування через порушення цілісності оболонки, витікання або вибух, і як наслідок хімічних опіків.

⚠ **УВАГА!** Переконайтеся, що батареї встановлені правильно відповідно до полярності (+ та -).

⚠ **УВАГА!** Не змішуйте старі та нові батареї, різні марки або типи батарей, наприклад лужні, цинково-вуглецеві або акумуляторні.

⚠ **УВАГА!** Вийміть і негайно утилізуйте батареї з обладнання, яке не використовується протягом тривалого часу, відповідно до місцевих норм.

⚠ **УВАГА!** Завжди повністю закривайте відділення для батареї. Якщо відділення для батареї щільно не закривається, припиніть використання продукту, вийміть з нього батареї та тримайте його якнайдалі від дітей.

⚠ **УВАГА!** Замінюйте лише на сумісний тип батареї. Сумісний тип батареї для робочих станцій настільного ПК – CR2032.

⚠ **УВАГА!** Номінальна напруга батареї складає 3 В.

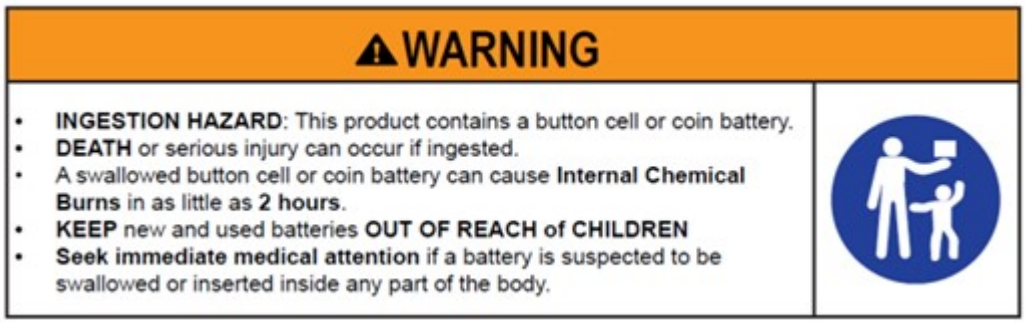

Таблиця 3-1 Піктограма утилізації батареї та її опис

Значок	Опис
	Батареї, комплекти батарей і акумулятори не можна утилізовувати разом із загальними побутовими відходами. Щоб утилізувати їх належним чином, скористайтеся системою громадського збору чи здайте їх у компанію HP, авторизованому партнеру HP або їхнім агентам.

Зауваження щодо використання вентилятора

Використовуйте одне або кілька цих зауважень, щоб попередити користувачів про небезпеку отримання травм від лопатей вентилятора, що обертаються.

⚠ УВАГА!  Тримайтеся подалі від рухомих частин.

⚠ УВАГА! Тримайтесь подалі від лопатей вентилятора.

⚠ УВАГА! Тримайтесь подалі від траєкторії руху механізму.

Зауваження щодо рівня гучності під час використання гарнітури й навушників

Це зауваження попереджає про небезпеку установлення високої гучності для гарнітур і навушників.

⚠ УВАГА!  Щоб запобігти пошкодженню органів слуху, не прослуховуйте аудіо на високій гучності протягом тривалого періоду.

Встановлення керування гучністю та еквалайзера в положення, відмінне від центрального, може збільшити вихідну напругу навушників і, тим самим, рівень звукового тиску. Використання засобів, які впливають звучання навушників та відрізняються від зазначених виробником (напр. операційна система, програмне забезпечення еквалайзера, мікропрограма, драйвер) можуть збільшити вихідну напругу навушників і, тим самим, рівень звукового тиску.

Правила техніки безпеки використання лазера

Для продуктів з оптичними дисками або волоконно-оптичними прийомопередавачами.

До комплекту цього продукту може входити додатковий оптичний пристрій збереження даних (наприклад, CD- або DVD-привод). Вони містять лазери та класифікуються як лазерні продукти класу 1 за стандартом IEC/EN 60825-1 і відповідають його вимогам.

Кожен лазерний пристрій відповідає нормам Управління США з нагляду за якістю продуктів харчування та медикаментів (FDA), викладеним у розділах 1040.10 і 1040.11 книги 21 Зведення нормативних актів федеральних органів виконавчої влади США, або відповідає цим нормам, за винятком відхилень згідно із Зауваженням щодо лазерів № 50 від 24 червня 2007 р. або № 56 від 8 травня 2019 р.

⚠ УВАГА! Використання функцій, регулювання або виконання процедур, не зазначених тут або в посібнику зі встановлення лазерного продукту, може викликати небезпечне випромінювання.

Щоб зменшити рівень впливу шкідливого випромінювання, дотримуйтеся наведених нижче вказівок.

- Не відкривайте корпус модуля. Він не містить компонентів, ремонт яких може виконувати користувач.
- Не користуйтеся лазером, не коригуйте його роботу та не керуйте його функціями способами, не зазначеними в цьому документі.
- Ремонт обладнання можуть виконувати лише вповноважені представники служби технічної підтримки HP.

Вимоги до джерел живлення та комплекту шнура живлення

У різних країнах діють власні вимоги до джерела та кабелів живлення.

Вимоги до заземлення джерел живлення класу I

Для захисту від струму короткого замикання пристрій слід з'єднати з виводом заземлення. Під'єднайте шнур живлення системи до розетки змінного струму з належним заземленням. Шнури живлення інших виробників можуть не забезпечити належного захисту від короткого замикання. Користуйтеся лише шнурами, що надані разом з цим продуктом, або замінниками шнура, схваленими компанією HP Inc.

Зауваження для Бразилії

Este equipamento deve ser conectado obrigatoriamente em tomada de rede de energia elétrica que possua aterramento (três pinos), conforme a norma nbr abnt 5410,visando a segurança dos usuários contra choques elétricos.

Данія

Apparatets stikprop skal tilsluttes en stikkontakt med jord, som giver forbindelse til stikproppens jord.

Фінляндія

Laite on liitettävä suojakoskettimilla varustettuun pistorasiaan.

Норвегія

Apparatet må tilkoples jordet stikkontakt.

Швеція

Apparaten skall anslutas till jordat uttag.

Вимоги до джерел живлення

Джерела живлення деяких продуктів обладнано зовнішніми перемикачами живлення. Завдяки перемикачу продукт може працювати з будь-якою напругою в межах 100–127 В або 200–240 В змінного струму. Джерела живлення продуктів, які не обладнано зовнішніми перемикачами живлення, оснащено внутрішніми схемами, які визначають вхідну напругу й автоматично перемикаються на неї.

⚠ **УВАГА!** Щоб зменшити потенційний ризик небезпечних ситуацій, компанія HP рекомендує використовувати лише адаптери змінного струму торгової марки HP.

Китай

消费者若使用电源适配器供电，则应购买配套使用获得 CCC 认证并满足标准要求的电源适配器

Використання у Норвегії

Деякі продукти призначено для роботи в енергосистемах IT з міжфазною напругою 230 В.

Вимоги до комплекту шнура живлення

Одне або кілька з цих зауважень можуть стосуватися кабелю живлення вашого продукту.

⚠ **УВАГА!** Щоб знизити ризик ураження електричним струмом або ймовірність пошкодження обладнання, дотримуйтеся наведених нижче інструкцій.

- Під'єднуйте кабель живлення до доступної розетки змінного струму.
- Від'єднуйте комп'ютер від джерела живлення, виймаючи кабель з електричної розетки.
- Якщо вилка кабелю живлення має 3 контакти, під'єднуйте цей кабель до заземленої 3-контактної розетки. Не пошкодьте контакт заземлення кабелю живлення (наприклад, під'єднуючи 2-контактний адаптер). Наявність контакту заземлення — важлива умова безпечної експлуатації.

Набір кабелів живлення, отриманих з цим пристроєм, відповідає вимогам використання в країні, де було придбане обладнання. Використовуйте лише кабель живлення, який входить у комплект постачання, або замінник кабелю живлення, наданий компанією HP Inc. чи уповноваженим нею органом. Номери запасних частин дивіться за веб-адресою http://www.hp.com/support.

Набори кабелів живлення для використання в інших країнах мають відповідати вимогам відповідної країни. Щоб отримати додаткову інформацію про вимоги до комплекту кабелю живлення, зверніться до авторизованого дилера, продавця або постачальника послуг HP.

⚠ **УВАГА!** Не використовуйте кабелі живлення від інших продуктів. Невідповідність кабелів живлення може призвести до ураження струмом і займання.

Вимоги, перелічені нижче, стосуються всіх країн.

- Кабель живлення має бути затверджено відповідним акредитованим органом, який виконує акредитацію у країні, де буде встановлено комплект кабелю живлення.

Кабель живлення потрібно прокладати так, щоб за нього не можна було зачепитися та щоб його не можна було пошкодити поставленим зверху предметом. Особливу увагу слід звернути на штепсель, електричну розетку та точку виходу кабелю із продукту.

⚠ **УВАГА!** Не можна працювати з цим продуктом, якщо набір кабелю живлення пошкоджено. Якщо набір кабелю живлення пошкоджено, негайно замініть їх. Використання пошкоджених кабелів може становити небезпеку.

Зауваження щодо використання кабелю живлення

Якщо кабель живлення не входить до комплекту постачання комп'ютера або зовнішнього пристрою живлення, що має використовуватися разом із комп'ютером, придбайте кабель, затверджений для застосування у вашій країні чи регіоні.

Кабель живлення має бути сумісний із продуктом і показниками напруги та струму, наведеними на етикетці з електричними характеристиками продукту. Показники напруги та струму кабелю мають

перевищувати показники напруги та струму, зазначені на панелі продукту. Крім того, діаметр кабелю має бути не менше **0,75 мм²**/18 AWG, а його довжина має становити між **1,0 м** (3,2 футів) і **2 м** (6,56 футів). У разі сумнівів щодо типу кабелю зверніться до вповноваженого постачальника послуг.

Кабель живлення слід протягнути таким чином, щоб не наступати на нього та не затискати його сторонніми предметами. Особливу увагу слід звернути на штепсель, електричну розетку та точку виходу кабелю із продукту.

Штекер зовнішнього джерела живлення HP (постійний струм)

На малюнку показано штекер зовнішнього джерела живлення постійного струму від HP.

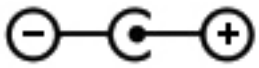

Зауваження щодо використання кабелю живлення для Японії

製品には、同梱された電源コードをお使い下さい。

同梱された電源コードは、他の製品では使用出来ません。

Вимоги до кабелю живлення для Японії

При експлуатації виробу в Японії використовуйте шнур живлення, який входить до комплекту постачання.

⚠ **ПОПЕРЕДЖЕННЯ.** Не використовуйте шнур живлення з комплекту постачання для інших виробів.

Небезпека защемлення

Використовуйте це зауваження, щоб попередити про можливість защемлення.

⚠ **УВАГА!** Будьте обережні поруч із деталями, які становлять небезпеку защемлення. Тримайте пальці подалі від деталей, що закриваються.

Захист рознімів телевізійної антени

Деякі зауваження щодо дотримання правил техніки безпеки можуть застосовуватися до рознімів телевізійної антени.

Заземлення зовнішньої телевізійної антени

Якщо зовнішню антену чи кабельну систему підключено до пристрою, для забезпечення певного рівня захисту від перепадів напруги та накопиченого статичного заряду переконайтеся, що відповідний компонент електрично заземлений.

Стаття 810 Національних правил експлуатації електротехнічного обладнання, ANSI/NFPA 70, регламентує належне заземлення основних і опорних компонентів, заземлення електричних введень до антени – розрядного пристрою, розмір проводу заземлення, розміщення антени – розрядного пристрою та підключення до електродів заземлення; окрім того, вона містить вимоги щодо електродів заземлення.

Блискавкозахист

Для забезпечення додаткового захисту будь-якого пристрою під час грози або в тому разі, коли він не використовується протягом тривалого часу чи ви залишаєте його без нагляду, відключіть пристрій від розетки та від'єднайте антену чи кабельну систему. Це дозволить попередити пошкодження пристрою внаслідок удару блискавки та перепадів напруги в мережі.

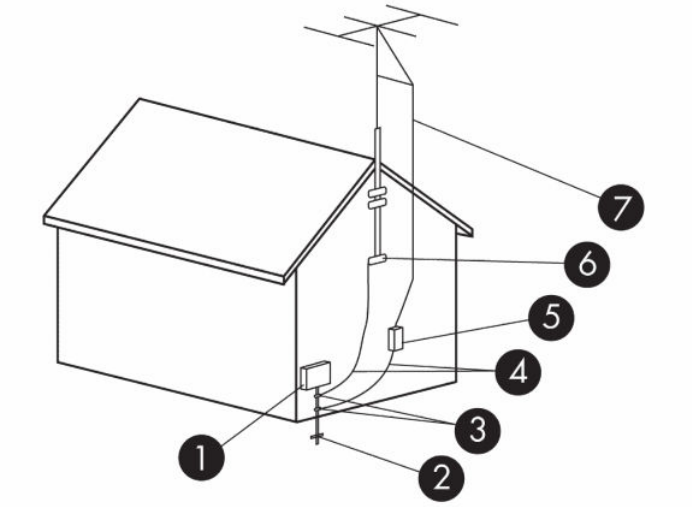

Таблиця 3-2 **Заземлення антени**

Номер	Компонент заземлення
1	Електричне обладнання для обслуговування
2	Система заземлення служби енергопостачання (Національні правила експлуатації електротехнічного обладнання, стаття 250, частина III)
3	Зажими заземлення
4	Проводи заземлення (Національні правила експлуатації електротехнічного обладнання, розділ 810.21)
5	Антена – розрядний пристрій (Національні правила експлуатації електротехнічного обладнання, розділ 810.20)
6	Зажим заземлення
7	Електричні введення антени

Зауваження для монтажника системи кабельного телебачення

Це нагадування наводиться тут для того, щоб привернути увагу монтажника систем кабельного телебачення до розділу 820.93 Національних правил експлуатації електротехнічного обладнання, у яких визначені вимоги стосовно належного заземлення, і зокрема вказати на те, що кожух коаксіального кабелю має бути під'єднаний до системи заземлення споруди максимально близько до точки кабельного введення з урахуванням усієї доцільності.

Зауваження щодо використання під час подорожей

Використовуйте це зауваження, щоб попередити про можливість отримання серйозних травм від комплектів для перетворення напруги.

⚠ **УВАГА!** Щоб зменшити ризик ураження струмом, виникнення пожежі або пошкодження обладнання, не намагайтеся підключати комп'ютер за допомогою комплекту для перетворення напруги для електроприладів.

Зауваження щодо дотримання правил техніки безпеки для Китаю

HP 工作站使用安全手册

使用须知

欢迎使用惠普工作站，为了您及仪器的安全，请您务必注意如下事项：

1. 仪器要和地线相接，要使用有正确接地插头的电源线，使用中国国家规定的 220V 电源。
2. 避免高温和尘土多的地方，否则易引起仪器内部部件的损坏。
3. 避免接近高温，避免接近直接热源，如直射太阳光、暖气等其它发热体。
4. 不要有异物或液体落入机内，以免部件短路。
5. 不要将磁体放置于仪器附近。

警告

为防止火灾或触电事故，请不要将该机放置于淋雨或潮湿处

如果您按照以上步骤操作时遇到了困难，或想了解其它产品性能，请在以下网页上寻找相关信息：http://www.hp.com.cn

或联系我们

中国惠普有限公司
地址：北京朝阳区建国路 112 号中国惠普大厦
电话：010-65643888

Зауваження для Китаю щодо висоти над рівнем моря

海拔警告仅适用于在海拔 2000m 以下地区使用的产品



海拔警告仅适用于在海拔 2000m 以下地区使用的产品。

Зауваження для Китаю щодо використання в тропічних країнах

热带警告仅适用于在非热带气候条件下使用的产品。



热带警告仅适用于在非热带气候条件下使用的产品。

Зауваження для Норвегії та Швеції щодо використання кабелю заземлення в продуктах із ТБ-тюнером

У Норвегії та Швеції потрібен гальванічний ізолятор для заземлення.

⚠ **ПОПЕРЕДЖЕННЯ.** Щоб уникнути потенційних проблем техніки безпеки, під час підключення до кабельної розподільної системи використовуйте гальванічну розв'язку.

Зауваження для Тайваню щодо шкоди для зору

Це зауваження щодо шкоди для зору діє для продуктів у Тайвані.

使用過度恐傷害視力

注意事項:

(1) 使用 30 分鐘請休息 10 分鐘。

(2) 未滿 2 歲幼兒不看螢幕，2 歲以上每天看螢幕不要超過 1 小時。

4 Зауваження з охорони довкілля

У цьому розділі наведено зауваження щодо охорони довкілля для окремих країн і регіонів, а також інформацію про відповідність. Деякі зауваження можуть не стосуватися придбаного продукту.

Утилізація електронного обладнання, упаковки та батарей

Компанія HP рекомендує клієнтам утилізувати використане електронне обладнання, упаковки від оригінальних друкуючих картриджів і батареї HP.

Щоб дізнатися більше про програми утилізації, перейдіть на сторінку http://www.hp.com/recycle.

Відомості про утилізацію виробу в Японії наведено на сторінці http://www.hp.com/jp/hardwarerecycle/.

Утилізація відпрацьованого обладнання користувачами

Використовуйте це зауваження, щоб пояснити значення піктограми, пов'язаної з утилізацією відходів.

Таблиця 4-1 Піктограма утилізації відпрацьованого обладнання та її опис

Значок	Опис
	Цей символ означає, що продукт не слід утилізувати з іншими побутовими відходами. Натомість для захисту людського здоров'я та довкілля, відпрацьоване обладнання слід здавати на утилізацію до спеціалізованого пункту збору електричного та електронного обладнання. Щоб отримати додаткові відомості, зверніться до служби утилізації побутових відходів або перейдіть на веб-сторінку http://www.hp.com/recycle.

Утилізація лужних батарей у Бразилії

Não descarte o produto eletrônico em lixo comum



Este produto eletroeletrônico e seus componentes não daven ser descartados no lixo comum, pois embora estejam em conformidade com padrões mundiais de restrição a substâncias nocivas, podem conter, ainda que em quantidades mínimas, substâncias impactantes ao meio ambiente. Ao final da vida útil deste produto, o usuário deverá entregá-lo à HP. A não observância dessa orientação sujeitará o infrator às sanções previstas em lei. Após o uso, as pilhas e/ou baterias dos produtos HP deverão ser entregues ao estabelecimento comercial ou rede de assistência técnica autorizada pela HP.

Para maiores informações , inclusive sobre os pontos de recebimento, acesse: http://www.hp.com.br/reciclar

Відомості про утилізацію апаратного забезпечення у Бразилії

Não descarte o produto eletrônico em lixo comum



Este produto eletroeletrônico e seus componentes não daven ser descartados no lixo comum, pois embora estejam em conformidade com padrões mundiais de restrição a substâncias nocivas, podem conter, ainda que em quantidades mínimas, substâncias impactantes ao meio ambiente. Ao final da vida útil deste produto, o usuário deverá entregá-lo à HP. A não observância dessa orientação sujeitará o infrator às sanções previstas em lei. Após o uso, as pilhas e/ou baterias dos produtos HP deverão ser entregues ao estabelecimento comercial ou rede de assistência técnica autorizada pela HP.

Para maiores informações , inclusive sobre os pontos de recebimento, acesse: http://www.hp.com.br/reciclar

Triman WEEE та наліпка вторинної переробки (Франція)

Використовуйте це зауваження, щоб пояснити значення піктограми, пов'язаної з вторинною переробкою.



Зауваження щодо утилізації й переробки в Кореї

한국 전자제품 폐기 및 재활용 방법

전자 기기 폐기물은 전자/전기 장비를 재활용할 수 있도록 지정된 HP 수거물 센터에 전달하거나 E-순환거버넌스(http://www.k-erc.or.kr/)를 통해 무상 회수 및 재활용이 진행됩니다. 자세한 내용은 E-순환 거버넌스 혹은 HP 서비스 센터에 문의하거나 웹사이트 www.hp.com/recycle을참조하십시오.

Інформація щодо утилізації батареї у Тайвані

У цьому зауваженні наведено правила щодо виробництва й утилізації батарей у Тайвані.

Таблиця 4-2 Піктограма утилізації батарей у Тайвані та її опис

Значок	Опис
	Тайванський логотип EPA (Агентство з охорони навколишнього середовища) вимагає виробництва та імпорту сухих батарей згідно зі статтею 15 Закону про утилізацію відходів, який зобов'язує наносити позначки відновлення на батареї, що використовуються в продуктах для продажу, промоакцій і реклам. Зверніться до служби сертифікації Тайваню для належної утилізації батарей.

Директива щодо відходів відпрацьованого електричного й електронного обладнання в Туреччині

Türkiye Cumhuriyeti: AEEE Yönetmeliğine Uygundur

Сертифікація ENERGY STAR® (лише деякі моделі)

ENERGY STAR – це добровільна програма Управління з охорони навколишнього середовища США, яка допомагає компаніям та приватним особам заощаджувати гроші та захищати клімат нашої планети шляхом раціонального використання енергії.

Продукти, відмічені знаком ENERGY STAR запобігають виникненню парникових газів, тому що вони чітко відповідають критеріям ефективності або вимогам, встановленим Управлінням з охорони навколишнього середовища США. Як партнер ENERGY STAR, компанія HP Inc. пройшла сертифікацію EPA (Агенція з охорони навколишнього середовища), щоб забезпечити на всіх своїх виробах наявність логотипу ENERGY STAR, який свідчить про відповідність продукту вимогам ENERGY STAR. На всіх комп'ютерах, які пройшли сертифікацію ENERGY STAR, є такий логотип:

Ключовою вимогою ENERGY STAR до комп'ютерних пристроїв є наявність функції керування живленням, яка дозволяє значно зменшити споживання енергії, коли пристрій не використовується. Керування живленням дозволяє комп'ютеру автоматично переходити у енергозберігальний режим сну або інший режим зі зниженим електроспоживанням після визначеного періоду бездіяльності. Функції керування живленням були попередньо встановлені для комп'ютера, що працює від джерела змінного струму, таким чином:

Таблиця 4-3 Попередньо установлені функції керування живленням комп'ютера, що працює від джерела змінного струму

Тип комп'ютера	Час для активації режиму сну для дисплея	Час для активації режиму сну комп'ютера (хвилин)	Вихід з режиму сну
Портативні комп'ютери, мобільні робочі станції	Перехід у режим очікування через 15 хвилин (залежно від моделі)	Перехід у режим сну через 30 хвилин (залежно від моделі)	Пристрій вийде з режиму очікування після натискання кнопки живлення / режиму сну. Якщо ввімкнено функцію Wake-on на мережевому пристрої LAN (WOL), система може вийти з режиму очікування у відповідь на сигнал мережі
Планшети/Slate	Перехід у режим очікування через 1 хвилину	Не застосовується	Не застосовується

Таблиця 4-3 Попередньо установлені функції керування живленням комп'ютера, що працює від джерела змінного струму (продовження)

Тип комп'ютера	Час для активації режиму сну для дисплея	Час для активації режиму сну комп'ютера (хвилин)	Вихід з режиму сну
Настільні комп'ютери, вбудовані настільні комп'ютери, робочі станції	Перехід у режим очікування через 15 хвилин (залежно від моделі)	Перехід у режим сну через 30 хвилин (залежно від моделі)	Пристрій вийду з режиму сну, коли користувач почне роботу з будь-яким пристроєм вводу, у тому числі мишею чи клавіатурою. Якщо ввімкнено функцію Wake-on на мережевому пристрої LAN (WOL), система може вийти з режиму очікування у відповідь на сигнал мережі
Тонкі клієнти	Перехід у режим очікування через 15 хвилин (залежно від моделі)	Перехід у режим сну через 30 хвилин, коли режим сну підтримується операційною системою (залежно від моделі)	Якщо режим сну підтримується операційною системою, пристрій вийде з режиму сну, коли користувач почне роботу з будь-яким пристроєм вводу, у тому числі мишею чи клавіатурою. Якщо ввімкнено функцію Wake-on на мережевому пристрої LAN (WOL), система може вийти з режиму очікування у відповідь на сигнал мережі

Для комп'ютерів, які підтримують режим постійної роботи та постійного підключення до мережі Інтернет (наприклад, планшети та slate), існує альтернативний режим економного електроспоживання — наприклад, режими Short Idle або Long Idle (згідно з вимогами програми для комп'ютера ENERGY STAR), за яких вони споживають дуже мало енергії (≤ 10 Вт), а в деяких моделях, навіть подовжують термін служби батареї пристрою. Ці альтернативні режими зниженого енергоспоживання є динамічними, оскільки режим очікування для дисплея активується через 1 хвилину відсутності активності.

Комп'ютер виходить із режиму сну після натискання кнопки живлення/режиму сну. Якщо ввімкнено функцію виходу з режиму сну Wake-on на мережевому пристрої LAN (WOL), комп'ютер також може вийти з режиму сну у відповідь на сигнал мережі.

Додаткову інформацію про можливості заощаджувати електроенергію та гроші завдяки функції керування живленням можна знайти на веб-сайті EPA ENERGY STAR про керування живленням: http://www.energystar.gov/powermanagement.

Додаткову інформацію про програму ENERGY STAR та її позитивний вплив на довкілля можна знайти на веб-сайті EPA ENERGY STAR http://www.energystar.gov.

ENERGY STAR та знак ENERGY STAR є зареєстрованими торговими марками, які належать Управлінню з охорони навколишнього середовища США.

Хімічні речовини

Компанія HP докладає всіх зусиль для надання споживачам відомостей про хімічні речовини, які входять до складу продуктів, відповідно до юридичних вимог на зразок REACH (нормативи Regulation EC No. 1907/2006 Європейського парламенту та Європейської ради).

Звіт про наявність хімічних речовин у даному виробі можна знайти на веб-сторінці http://www.hp.com/go/reach.

Матеріали, що містять перхлорат, можуть потребувати спеціального поводження

Батарея таймера комп'ютера може містити перхлорат, тому під час вторинної переробки або утилізації на території штату Каліфорнія, можливо, потрібно буде вжити спеціальних заходів.

Докладніші відомості див. на веб-сайті http://www.dtsc.ca.gov/hazardouswaste/perchlorate/.

Зауваження для Китаю щодо захисту навколишнього середовища

回收信息说明

惠普公司对废弃的电子计算机（笔记本电脑）提供回收服务，更多信息请登陆

http://www8.hp.com/us/en/hp-information/environment/product-recycling.html

环境标志信息

微型计算机(台式计算机,笔记本电脑等)及显示器在中国环境标志认证产品范围内,环境标志表明该产品不仅品质合格,而且在生产,使用和回收处理中都符合特定的环境保护要求,与同类产品相比,既有低毒少害,节约资源等环保优势,此外获得中国环境标志认证的产品售后三年内均可在各服务中心选择维修或更换部件,也可通过更换更高性能的零部件或模块实现硬件升级。

特别提醒

如您需要确认本产品处于零能耗状态,请按下电源关闭按钮,并将插头从电源插座断开。

Етикетка з вимогами до електричних характеристик ПК для Китаю

У Китаї діє це зауваження щодо енергоефективності.

Згідно з документом «Норми застосування етикеток із вимогами до електричних характеристик для мікрокомп'ютерів у Китаї» цей пристрій має етикетку енергоефективності. На етикетці зазначено рівень енергоефективності, показники типового споживання енергії (TEC) і категорію продукту. Ці показники розраховано відповідно до стандарту GB28380-2012.

1. Рівні енергоефективності

   Клас визначається відповідно до стандарту: здійснюється розрахунок загального рівня споживання енергії та визначається споживання додаткових компонентів (наприклад, основної пам'яті та графічної карти). Для продуктів будь-якого рівня показники типового споживання енергії не мають перевищувати значення, указані в наведеній нижче таблиці.

   Таблиця 4-4 Значення типового енергоспоживання (TEC)

Тип продукту		TEC (кВт·год)		
		Клас 1	Клас 2	Клас 3
Настільний комп'ютер, моноблок	Категорія A	98,0+∑Efa	148,0+∑Efa	198,0+∑Efa
	Категорія B	125,0+∑Efa	175,0+∑Efa	225,0+∑Efa
	Категорія C	159,0+∑Efa	209,0+∑Efa	259,0+∑Efa
	Категорія D	184,0+∑Efa	234,0+∑Efa	284,0+∑Efa
Портативний комп'ютер	Категорія A	20,0+∑Efa	35,0+∑Efa	45,0+∑Efa
	Категорія B	26,0+∑Efa	45,0+∑Efa	65,0+∑Efa
	Категорія C	54,5+∑Efa	75,0+∑Efa	123,5+∑Efa

ПРИМІТКА. ∑Efa – це сума коефіцієнтів потужності додаткових пристроїв продукту.

2. Типове споживання енергії

   На етикетці наведено показники споживання енергії. Вона містить дані, які було отримано під час використання типової конфігурації, що охоплює всі типи конфігурацій реєстраційного пристрою, вибраного відповідно до «Норм застосування етикеток із вимогами до електричних характеристик для мікрокомп'ютерів у Китаї». Тому фактичне споживання енергії окремого мікрокомп'ютера може відрізнятися від значення TEC, зазначеного на етикетці.

3. Категорія продукту

   Категорія продукту визначається стандартом відповідно до конфігурації комп'ютера. Категоризацію продуктів узгоджено з нормами в наведеній нижче таблиці.

   Таблиця 4-5 Категорія продукту й опис конфігурації

Тип продукту	Опис конфігурації	
	Настільний комп'ютер. моноблок	Портативний комп'ютер
Категорія A	Настільний комп'ютер і моноблок, конфігурація якого виходить за межі категорій B, C і D.	Портативний комп'ютер, конфігурація якого виходить за межі категорій B та C.
Категорія B	Двоядерний центральний процесор і системна пам'ять не менше 2 ГБ	Дискретний графічний процесор.

Таблиця 4-5 Категорія продукту й опис конфігурації (продовження)

Тип продукту	Опис конфігурації	
Категорія C	Центральний процесор, кількість ядер якого перевищує 2, зі щонайменше одним із наведених нижче компонентів. 1. Системна пам'ять не менше 2 ГБ. 2. Дискретний графічний процесор.	Продукт із центральним процесором зі щонайменше 2 ядрами, системною пам'яттю щонайменше 2 ГБ, дискретним графічним процесором із шиною не менше 128 біт.
Категорія D	Центральний процесор зі щонайменше 4 ядрами, а також однією з наведених нижче функцій. 1. Системна пам'ять не менше 4 ГБ. 2. Дискретний графічний процесор із шиною не менше 128 біт.	

Щоб отримати додаткові відомості про специфікацію, див. дані стандарту GB28380-2012.

本机根据《微型计算机能源效率标识实施规则》的要求加施中国能效标识。能效标识中显示的能效等级、典型能源消耗和产品类型均根据《微型计算机能效限定值及能效等级》（GB28380-2012）的要求确定。对上述标识内容的说明如下：

1. 能效等级

微型计算机的能效等级由基础能源消耗值和附加功能功耗因子之和决定。微型计算机能效各等级的典型能源消耗应不大于下表的规定

微型计算机类型			能源消耗(千瓦时)		
			1	2	3
	台式微型计算机及	A 类	98.0+∑Efa	148.0+∑Efa	198.0+∑Efa
一体机		B 类	125.0+∑Efa	175.0+∑Efa	225.0+∑Efa
		C 类	159.0+∑Efa	209.0+∑Efa	259.0+∑Efa
		D 类	184.0+∑Efa	234.0+∑Efa	284.0+∑Efa
	便携式	A 类	20.0+∑Efa	35.0+∑Efa	45.0+∑Efa
计算机		B 类	26.0+∑Efa	45.0+∑Efa	65.0+∑Efa
		C 类	54.5+∑Efa	75.0+∑Efa	123.5+∑Efa

注：∑Efa 为微型计算机附加功能功耗因子之和

2. 典型能源消耗

典型能源消耗值代表一个备案单元中，符合《微型计算机能源效率标识实施规则》要求的代表性规格型号产品的数值。因此，本机的典型能源消耗值可能与其所加施的能效标识中所示的典型能源消耗值不一致。

3. 产品类型

产品类型根据微型计算机的配置确定。参见下表：

类型	配置说明	
	台式微型计算机及一体机	便携式计算机
A 类	下列 B 类、C 类、D 类配置以外的台式微型计算机及一体机	下列 B 类、C 类配置以外的便携式计算机
B 类	中央处理器（CPU）物理核心数为 2，系统内存大于等于 2GB	具有独立图形显示单元（GPU）
C 类	中央处理器（CPU）物理核心数大于 2，且至少具有以下特征中的一条 a. a）系统内存大于等于 2GB； b. 独立图形显示单元（GPU）	中央处理器（CPU）物理核心数大于等于 2，系统内存大于等于 2GB，具有独立图形显示单元（GPU）且显存位宽大于等于 128 位.
D 类	中央处理器（CPU）物理核心数大于等于 4，且至少具有以下特征中的一条： a. 系统内存大于等于 4GB； b. 具有独立图形显示单元（GPU）且显存位宽大于等于 128 位	

关于标识内容的更详细技术信息，请参考《微型计算机能效限定值及能效等级》（GB28380-2012）

Обмеження застосування небезпечних речовин (RoHS) для Китаю

У Китаї використовуються наведені нижче зауваження щодо використання небезпечних речовин (RoHS).

笔记本电脑和平板电脑产品中有害物质或元素的名称及含量

根据中国《电器电子产品有害物质限制使用管理办法》





Таблиця 4-6 **产品中有害物质或元素的名称及含量 根据中国《电器电子产品有害物质限制使用管理办法》**

	有害物质					
部件名称	**铅 (Pb)**	**汞 (Hg)**	**镉 (Cd)**	**六价铬 (Cr(VI))**	**多溴联苯 (PBB)**	**多溴二苯醚 (PBDE)**
电池	X	O	O	O	O	O
线缆	X	O	O	O	O	O
摄像头	X	O	O	O	O	O
机箱/其他	X	O	O	O	O	O
闪存读卡器	X	O	O	O	O	O
软盘驱动器	X	O	O	O	O	O
硬盘驱动器	X	O	O	O	O	O
耳机	X	O	O	O	O	O
I/O PCA	X	O	O	O	O	O
键盘	X	O	O	O	O	O
液晶显示器 (LCD) 面板	X	O	O	O	O	O
介质（CD/DVD/软盘）	O	O	O	O	O	O
内存	X	O	O	O	O	O
主板、处理器、散热器	X	O	O	O	O	O
鼠标	X	O	O	O	O	O
光盘驱动器	X	O	O	O	O	O
对接设备选件	X	O	O	O	O	O
电源适配器	X	O	O	O	O	O
电源	X	O	O	O	O	O
电源组	X	O	O	O	O	O

Таблиця 4-6 产品中有害物质或元素的名称及含量 根据中国《电器电子产品有害物质限制使用管理办法》 (продовження)

	有害物质					
部件名称	铅 (Pb)	汞 (Hg)	镉 (Cd)	六价铬 (Cr(VI))	多溴联苯 (PBB)	多溴二苯醚 (PBDE)
投影仪	X	O	O	O	O	O
遥控器	X	O	O	O	O	O
智能卡/Java™ 读卡器	X	O	O	O	O	O
扬声器（外置）	X	O	O	O	O	O
电视调谐器	X	O	O	O	O	O
USB 闪存驱动器	X	O	O	O	O	O
USB 集线器	X	O	O	O	O	O
网络摄像头	X	O	O	O	O	O
无线接收器	X	O	O	O	O	O
无线网卡	X	O	O	O	O	O

本表格依据 SJ/T 11364 的规定编制。

O：表示该有害物质在该部件所有均质材料中的含量均在 GB/T 26572 规定的限量要求以下。

X：表示该有害物质至少在该部件的某一均质材料中的含量超出 GB/T 26572 规定的限量要求。

此表中所有名称中含 "X" 的部件均符合中国 RoHS 达标管理目录限用物质应用例外清单的豁免。

此表中所有名称中含 "X" 的部件均符合欧盟 RoHS 立法。

注：环保使用期限的参考标识取决于产品正常工作的温度和湿度等条件

台式机、瘦客户端、个人工作站、一体机和销售点终端产品中有害物质或元素的名称及含量

根据中国《电器电子产品有害物质限制使用管理办法》





Таблиця 4-7 产品中有害物质或元素的名称及含量 根据中国《电器电子产品有害物质限制使用管理办法》

	有害物质					
部件名称	铅 (Pb)	汞 (Hg)	镉 (Cd)	六价铬 (Cr(VI))	多溴联苯 (PBB)	多溴二苯醚 (PBDE)
电池	X	O	O	O	O	O
线缆	X	O	O	O	O	O

Таблиця 4-7 产品中有害物质或元素的名称及含量 根据中国《电器电子产品有害物质限制使用管理办法》 (продовження)

	有害物质					
部件名称	铅 (Pb)	汞 (Hg)	镉 (Cd)	六价铬 (Cr(VI))	多溴联苯 (PBB)	多溴二苯醚 (PBDE)
摄像头	X	O	O	O	O	O
机箱/其他	X	O	O	O	O	O
风扇	X	O	O	O	O	O
闪存读卡器	X	O	O	O	O	O
软盘驱动器	X	O	O	O	O	O
硬盘驱动器	X	O	O	O	O	O
耳机	X	O	O	O	O	O
散热器	X	O	O	O	O	O
I/O PCA	X	O	O	O	O	O
键盘	X	O	O	O	O	O
液晶显示器 (LCD) 面板	X	O	O	O	O	O
介质（CD/DVD/软盘）	O	O	O	O	O	O
内存	X	O	O	O	O	O
主板、处理器、散热器	X	O	O	O	O	O
鼠标	X	O	O	O	O	O
光驱	X	O	O	O	O	O
对接设备选件	X	O	O	O	O	O
电源适配器	X	O	O	O	O	O
电源	X	O	O	O	O	O
投影仪	X	O	O	O	O	O
遥控器	X	O	O	O	O	O
智能卡/Java™ 读卡器	X	O	O	O	O	O
固态驱动器	X	O	O	O	O	O
扬声器（外置）	X	O	O	O	O	O
触控笔	X	O	O	O	O	O
触控板	X	O	O	O	O	O
电视调谐器	X	O	O	O	O	O
USB 闪存驱动器	X	O	O	O	O	O
USB 集线器	X	O	O	O	O	O
网络摄像头	X	O	O	O	O	O
无线接收器	X	O	O	O	O	O
无线网卡	X	O	O	O	O	O

Таблиця 4-7 **产品中有害物质或元素的名称及含量 根据中国《电器电子产品有害物质限制使用管理办法》 (продовження)**

	有害物质					
部件名称	**铅 (Pb)**	**汞 (Hg)**	**镉 (Cd)**	**六价铬 (Cr(VI))**	**多溴联苯 (PBB)**	**多溴二苯醚 (PBDE)**
3D 捕获台/转盘	X	O	O	O	O	O
本表格依据 SJ/T 11364 的规定编制。 O：表示该有害物质在该部件所有均质材料中的含量均在 GB/T 26572 规定的限量要求以下。 X：表示该有害物质至少在该部件的某一均质材料中的含量超出 GB/T 26572 规定的限量要求。 此表中所有名称中含 "X" 的部件均符合中国 RoHS 达标管理目录限用物质应用例外清单的豁免。 此表中所有名称中含 "X" 的部件均符合欧盟 RoHS 立法。 注：环保使用期限的参考标识取决于产品正常工作的温度和湿度等条件						

台灣針對筆記型電腦和平板電腦的有害物質限制使用管理辦法 (RoHS)

限用物質含有情況標示聲明書

Declaration of the Presence Condition of the Restricted Substances Marking

Таблиця 4-8 **限用物質含有情況標示聲明書 Declaration of the Presence Condition of the Restricted Substances Marking**

限用物質及其化學符號 Restricted substances and its chemical symbols						
單元 Unit	**鉛 Lead (Pb)**	**汞 Mercury (Hg)**	**鎘 Cadmium (Cd)**	**六價鉻 Hexavalent chromium (Cr^{+6})**	**多溴聯苯 Polybrominated biphenyls (PBB)**	**多溴二苯醚 Polybrominated diphenyl ethers (PBDE)**
纜線 Cables	–	○	○	○	○	○
機殼/其他 Chassis/Other	–	○	○	○	○	○
輸入/輸出印刷電路組件 I/O PCAs	–	○	○	○	○	○
液晶顯示器 (LCD) 面板 Liquid crystal display (LCD) panel	–	○	○	○	○	○
記憶體 Memory	○	○	○	○	○	○
主機板、處理器、散熱器 Motherboard, processor, heat sinks	–	○	○	○	○	○

Таблиця 4-8 **限用物質含有情況標示聲明書 Declaration of the Presence Condition of the Restricted Substances Marking (продовження)**

限用物質及其化學符號 Restricted substances and its chemical symbols						
電源組 Power pack	–	○	○	○	○	○
電源供應器 Power supply	–	○	○	○	○	○
儲存裝置 Storage Devices	–	○	○	○	○	○
無線裝置 Wireless Devices	–	○	○	○	○	○

備考 1:「超出 0.1 %」及「超出 0.01 %」係指限用物質之百分比含量超出百分比含量基準值。

Note 1: "Exceeding 0.1 wt %" and "exceeding 0.01 wt %" indicate that the percentage content of the restricted substance exceeds the reference percentage value of presence condition.

備考 2:「○」係指該項限用物質之百分比含量未超出百分比含量基準值。

Note 2: "○" indicates that the percentage content of the restricted substance does not exceed the percentage of reference value of presence.

備考 3:「–」係指該項限用物質為排除項目。

Note 3: The "–" indicates that the restricted substance corresponds to the exemption.

若要取得最新版使用指南，請前往 http://www.hp.com/support，並依照指示尋找您的產品。然後選取「使用手冊」。

To access the latest user guides, go to http://www.hp.com/support, and follow the instructions to find your product. Then select **Manuals**.

台灣針對桌上型電腦、精簡型電腦、個人工作站、一體成形電腦及銷售點終端機的有害物質限制使用管理辦法 (RoHS)

限用物質含有情況標示聲明書

Declaration of the Presence Condition of the Restricted Substances Marking

Таблиця 4-9 **限用物質含有情況標示聲明書 Declaration of the Presence Condition of the Restricted Substances Marking**

限用物質及其化學符號 Restricted substances and its chemical symbols						
單元 Unit	**鉛 Lead (Pb)**	**汞 Mercury (Hg)**	**鎘 Cadmium (Cd)**	**六價鉻 Hexavalent chromium (Cr^{+6})**	**多溴聯苯 Polybrominated biphenyls (PBB)**	**多溴二苯醚 Polybrominated diphenyl ethers (PBDE)**
纜線 Cables	–	○	○	○	○	○

Таблиця 4-9 限用物質含有情況標示聲明書 Declaration of the Presence Condition of the Restricted Substances Marking (продовження)

限用物質及其化學符號 Restricted substances and its chemical symbols						
單元 Unit	鉛 Lead (Pb)	汞 Mercury (Hg)	鎘 Cadmium (Cd)	六價鉻 Hexavalent chromium (Cr^{+6})	多溴聯苯 Polybrominated biphenyls (PBB)	多溴二苯醚 Polybrominated diphenyl ethers (PBDE)
機座/其他 Chassis/Other	–	○	○	○	○	○
輸入/輸出印刷電路組件 I/O PCAs	–	○	○	○	○	○
液晶顯示器 (LCD) 面板 Liquid crystal display (LCD) panel (for AIO only)	–	○	○	○	○	○
記憶體 Memory	○	○	○	○	○	○
主機板、處理器、散熱器 Motherboard, processor, heat sinks	–	○	○	○	○	○
電源供應器 Power supply	–	○	○	○	○	○
儲存裝置 Storage Devices	–	○	○	○	○	○

備考 1:「超出 0.1 %」及「超出 0.01 %」係指限用物質之百分比含量超出百分比含量基準值。

Note 1: "Exceeding 0.1 wt %" and "exceeding 0.01 wt %" indicate that the percentage content of the restricted substance exceeds the reference percentage value of presence condition.

備考 2:「○」係指該項限用物質之百分比含量未超出百分比含量基準值。

Note 2: "○" indicates that the percentage content of the restricted substance does not exceed the percentage of reference value of presence.

備考 3:「–」係指該項限用物質為排除項目。

Note 3: The "–" indicates that the restricted substance corresponds to the exemption.

若要取得最新版使用指南，請前往 http://www.hp.com/support，並依照指示尋找您的產品。然後選取「使用手冊」。

To access the latest user guides, go to http://www.hp.com/support, and follow the instructions to find your product. Then select **Manuals**.

Обмеження застосування небезпечних речовин (RoHS) для Індії

Цей продукт, а також відповідні витратні матеріали та запасні частини відповідають вимогам зниження вмісту небезпечних речовин India E-waste Rule 2016 (Правила про утилізацію електричного й електронного обладнання для Індії).

Він не містить свинцю, ртуті, шестивалентного хрому, полібромованих біфенілів і полібромованих дифенілових ефірів у концентраціях більше ніж 0,1% на вагу і кадмію в концентрації понад 0,01% на вагу, крім випадків, зазначених у формі 2 правила про утилізацію.

Інформація про Регламент Комісії ЄС 1275/2008

Це зауваження щодо споживання електроенергії в Європейському Союзі.

Дані стосовно споживання електроенергії продуктом, зокрема у випадку, коли підключений до мережі продукт з усіма під'єднаними портами дротової мережі та бездротовими пристроями перебуває в режимі очікування, див. у розділі P14 Additional information (Додаткові відомості) на сторінці IT ECO Declarations (Декларації про відповідність пристроїв екологічним нормам) http://www.hp.com/hpinfo/globalcitizenship/environment/productdata/itecodesktop-pc.html.

Якщо застосовно, активуйте та дезактивуйте безпроводову мережу з дотриманням інструкцій, наведених в посібнику користувача виробу або в операційній системі. Інформація також доступна на сайті http://www.hp.com/support.

Екологічні декларації IT ECO

Використовуйте наведені нижче посилання, щоб надати адресу сторінки IT ECO Declarations (Декларації про відповідність пристроїв екологічним нормам).

Ноутбук або планшет

http://www.hp.com/hpinfo/globalcitizenship/environment/productdata/iteconotebook-o.html

Настільні ПК й тонкі клієнти

http://www.hp.com/hpinfo/globalcitizenship/environment/productdata/itecodesktop-pc.html?jumpid=reg_R1002_USEN

Робочі станції

http://www.hp.com/hpinfo/globalcitizenship/environment/productdata/itecoworkstatio.html

Зауваження щодо обмеження вмісту шкідливих речовин для Японії (RoHS)

2008 年、日本における製品含有表示方法、JISC0950 改定版が公示されました。製造事業者は、2006 年 7 月 1 日以降に販売される電気・電子機器の特定化学物質の含有に付きまして情報提供を義務付けられています。

製品の部材表示に付きましては、http://www.hp.com/go/jisc0950/ を参照してください。

A Japanese regulatory requirement, defined by specification JIS C 0950, 2008, mandates that manufacturers provide Material Content Declarations for certain categories of electronic products offered for sale after July 1, 2006.

To view the JIS C 0950 material declaration for this product, visit http://www.hp.com/go/jisc0950.

Ley para el Aprovechamiento Sustentable de la Energía de México

Ley para el Aprovechamiento Sustentable de la Energía de México

Se ha etiquetado este producto en conformidad con la Ley para el Aprovechamiento Sustentable de la Energía de México, que requiere la divulgación del consumo de energía del modo de uso normal (modo inactivo) y del modo de espera. Su producto es una de las muchas configuraciones de esta familia

de modelos; el consumo de energía del modo inactivo de su configuración específica puede diferir de la información de la etiqueta. El consumo real de energía de su producto puede ser mayor o menor que el valor informado en la etiqueta de energía de producto para México a causa de factores como la configuración (componentes y módulos seleccionados) y el uso (tareas que se están efectuando, software instalado y en ejecución, etc.).

ПРИМІТКА. Esta ley no es aplicable a las estaciones de trabajo.

Сертифікація TCO

Цей розділ стосується лише продуктів із логотипом TCO Certified.

Список продуктів із сертифікацією TCO Certified можна переглянути в розділі https://tcocertified.com/product-finder/.

A third-party certification according to ISO 14024

Toward sustainable IT products



Say hello to a more sustainable product

IT products are associated with a wide range of sustainability risks throughout their life cycle. Human rights violations occur in the supply chain. Harmful substances are used both in products and their manufacture. Products can often have a short lifespan because of poor ergonomics, low quality and when they are not able to be repaired or upgraded.

This product is a better choice. It meets all the criteria in TCO Certified, the world's most comprehensive sustainability certification for IT products. Thank you for making a responsible product choice, that help drive progress towards a more sustainable future!

Criteria in TCO Certified have a life-cycle perspective and balance environmental and social responsibility. Conformity is verified by independent and approved verifiers that specialize in IT products, social responsibility or other sustainability issues. Verification is done both before and after the certificate is issued, covering the entire validity period. The process also includes ensuring that corrective actions are implemented in all cases of factory non-conformities. And last but not least, to make sure that the certification and independent verification is accurate, both TCO Certified and the verifiers are reviewed regularly.

Want to know more?

Read information about TCO Certified, full criteria documents, news and updates at **tcocertified.com.** On the website you'll also find our Product Finder, which presents a complete, searchable listing of certified products.

TCO Certified Edge

Цей розділ стосується лише продуктів із логотипом сертифікації TCO Certified Edge.

Список продуктів із сертифікацією TCO Certified Edge можна переглянути в розділі https://tcocertified.com/product-finder/.

A third-party certification according to ISO 14024

Toward sustainable IT products



Say hello to a more sustainable product

IT products are associated with a wide range of sustainability risks throughout their life cycle. Human rights violations occur in the supply chain. Harmful substances are used both in products and their manufacture. Products can often have a short lifespan because of poor ergonomics, low quality and when they are not able to be repaired or upgraded.

This product is a better choice. It meets all the criteria in TCO Certified, the world's most comprehensive sustainability certification for IT products. Additionally, it fulfills the requirements of TCO Certified Edge, the supplemental certification that recognizes leading-edge products that exceed typical performance in a particular sustainability attribute. At our Product Finder **(tcocertified.com/product-finder)** you can find out which TCO Certified Edge criterion or criteria this product meets.

Criteria in TCO Certified have a life-cycle perspective and balance environmental and social responsibility. Compliance is verified by independent verification organizations that specialize in IT products, social responsibility or other sustainability issues. Verification is done both before and after the certificate is issued, covering the entire validity period. The process also includes ensuring that corrective actions are implemented in all cases of factory non-conformities.

Thank you for making a responsible product choice, that help drive progress towards a more sustainable future!

Want to know more?

Read information about TCO Certified, full criteria documents, news and updates at **tcocertified.com.** On the website you'll also find our Product Finder, which presents a complete, searchable listing of certified products.

Покажчик

Б

батарея 21
бездротові пристрої 4
бездротові пристрої LAN 4

Г

Глобальні зауваження для класу A 4
  кабелі 5
  модифікації 5

Д

Документ для представлення в контролюючі органи (Південна Корея) 13
Документ для представлення в контролюючі органи Південної Кореї 13

Е

Етикетка з вимогами до електричних характеристик ПК для Китаю 34
етикетки, регулятивна інформація 2

З

зауваження
  батарея 14, 21, 30
  Бразилія 6, 24
  вентилятор 23
  використання кабелю живлення для Японії 26
  використання на борту літака 14
  відповідність стандартам Білорусі 6
  ергономіка 9
  Зауваження щодо використання бездротових пристроїв для Таїланду 13
  кабелі живлення 25
  Канада 6
  матеріали, що містять перхлорат 34
  Мексика 11
  модем 15
  навколишнє середовище 30
  обмеження застосування небезпечних речовин для Індії 43
  обмеження щодо вмісту шкідливих речовин для Японії 44
  Південна Корея 13
  подорож 27
  правила техніки безпеки використання лазера 14, 23
  рівень гучності під час використання гарнітури та навушників 23
  Сінгапур 12
  Тайвань 13
  Утилізація й переробка в Кореї 31
  утилізація обладнання 30
  Японія 10
  Macrovision Corporation 18
Зауваження для Бразилії 6, 24
Зауваження для Канади 6
Зауваження для Китаю щодо захисту навколишнього середовища 34
зауваження для Південної Кореї 13
Зауваження для Тайваню 13
Зауваження для Японії 10
зауваження корпорації Macrovision Corporation 18
зауваження щодо використання батареї 14, 30
Зауваження щодо використання бездротових пристроїв для Мексики 11
Зауваження щодо використання бездротових пристроїв для Таїланду 13
зауваження щодо використання бездротового зв'язку в Сінгапурі 12
зауваження щодо використання в тропічних країнах 28
зауваження щодо використання вентилятора 23
Зауваження щодо використання виробу класу A, Австралія 5
зауваження щодо використання кабелю живлення 25
зауваження щодо використання кабелю живлення для Японії 26
зауваження щодо використання кабелю заземлення 29
зауваження щодо використання модема
  Канада 16
  Нова Зеландія 17
  США 15
  Японія 17
зауваження щодо використання модема для Канади 16
Зауваження щодо використання модема для США 15
зауваження щодо використання модема для Японії 17
зауваження щодо використання на борту літака 14
зауваження щодо використання під час подорожей 27
зауваження щодо висоти над рівнем моря 28
Зауваження щодо відповідності стандартам Білорусі 6
Зауваження щодо ергономіки 9
зауваження щодо захисту навколишнього середовища 30
зауваження щодо модема 15
зауваження щодо обмеження вмісту шкідливих речовин для Японії 44
Зауваження щодо обмеження застосування небезпечних речовин для Індії 43
зауваження щодо правил техніки безпеки використання лазера 14, 23
Зауваження щодо продукту класу A, Європейський Союз і Великобританія 5

зауваження щодо рівня гучності
під час використання
гарнітури й навушників 23
зауваження щодо рівня гучності,
гарнітура та навушники 23
Зауваження щодо стандарту
GS 9
зауваження щодо утилізації
батарея 30
батарея із заводською
пломбою 14
батарея, заміна на
запасну 14
обладнання 30
Зауваження щодо утилізації й
переробки в Кореї 31
зауваження щодо утилізації
обладнання 30
зауваження, ноутбуки
Федеральна комісія зв'язку
США 3, 4
заяви щодо використання
модема для Нової Зеландії 17

М

модифікації, ноутбуки
Федеральна комісія зв'язку
США 4

П

підтримка голосового зв'язку 18

Р

радіочастотні діапазони 8
Регламент Комісії ЄС
1275/2008 44
рівні максимальної
потужності 8

С

Сертифікація ENERGY STAR 32
Сертифікація TCO Certified 45
Сертифікація TCO Certified
Edge 46

Т

ТБ-тюнер, зауваження щодо
використання кабелю
заземлення 29

У

утилізація батареї 30
утилізація електронного
обладнання та батарей 30
утилізація, електронне
обладнання та батареї 30

Ф

Федеральна комісія зв'язку США
зауваження для ноутбуків
класу A 4
зауваження для ноутбуків
класу B 3
кабелі ноутбуків 4, 5
модифікації ноутбуків 4, 5

A

Aviso para o Brasil 6
avisos
Brasil 6

Символи/ Числа

台灣對於危險物質的限制注意事
項 41, 42
注意事項
台灣有害物質限制 41, 42

『規定、安全、および環境に関するご注意』ユーザー ガイド

概要

このガイドは、ノートブック コンピューター、タブレット、デスクトップ コンピューター、Thin Client、パーソナル ワークステーション、オールインワン モデルのコンピューター、および POS 端末向けの米国、カナダ、および国際的な規定に準拠する、規定、安全および環境に関する情報を掲載しています。

法的情報

© Copyright 2022, 2023 HP Development Company, L.P.

Bluetooth は、その所有者が所有する商標であり、使用許諾に基づいて HP Inc.が使用しています。ENERGY STAR および ENERGY STAR マークは、米国における登録商標です。Java は Oracle およびその関連会社の登録商標です。WiGig は、Wi-Fi Alliance の登録商標です。

本書の内容は、将来予告なしに変更されることがあります。HP 製品およびサービスに対する保証は、当該製品およびサービスに付属の保証規定に明示的に記載されているものに限られます。本書のいかなる内容も、当該保証に新たに保証を追加するものではありません。本書の内容につきましては万全を期しておりますが、本書の技術的あるいは校正上の誤り、省略に対して責任を負いかねますのでご了承ください。

改訂第 2 版：2023 年 12 月

初版：2022 年 7 月

製品番号：N25728-293

目次

1 このガイドについて 1

2 規定に関するご注意 2

規定ラベルの確認 2

Federal Communications Commission Class B notice (米国向け) 3

Modifications 4

Cables 4

Products with wireless LAN devices or HP Mobile Broadband Modules 4

Wireless devices with 5.925 GHz–7.125 GHz 4

Global Class A notices 4

Federal Communications Commission Class A notice (米国向け) 4

Modifications 5

Cables 5

Australia notice (オーストラリア向け) 5

European Union and UK notice (欧州連合および英国向け) 5

日本向け規定情報 5

South Korea notice (韓国向け) 5

Taiwan notice (台湾向け) 5

Belarus regulatory notice (ベラルーシ向け) 5

Brazil notice (ブラジル向け) 6

Canada notices (カナダ向け) 6

European Union and UK regulatory notices (欧州連合および英国向け) 6

Declaration of Conformity 6

Products with radio functionality (EMF) 7

Restrictions for products with radio functionality (select products only) 7

Radio frequency bands and maximum power levels (select products and countries only) 7

Ergonomics notice 8

European telephone network declaration (Modem/Fax) 8

Australia and New Zealand notice (オーストラリアおよびニュージーランド向け) 9

China WWAN notice (中国向け) 9

China radio equipment notice (中国向け) 9

China Radio Management of Wireless Charging Equipment notice (select products only) (中国向け) 9

日本向け規定情報 10

無線 LAN、無線 WAN、および Bluetooth®の認証マーク 10

Mexico notice (メキシコ向け) 10

Eurasian Union regulatory notices (ユーラシア連合向け) 11

Производитель и дата производства 11

Өндіруші және өндіру мерзімі 11
Местные представители: 11
Жергілікті өкілдіктері: 11
Singapore wireless notice (シンガポール向け) 12
South Korea notices (韓国向け) 12
Regulatory submission document 13
Thailand wireless notice (タイ向け) 13
Taiwan NCC notices (台湾向け) 13
無線 LAN 802.11 裝置/藍牙裝置/短距離通訊裝置: 13
航空機内での使用に関するご注意 13
ユーザーが交換可能なバッテリに関するご注意 14
出荷時に搭載されているバッテリに関するご注意 14
レーザー規定への適合 14
電気通信機器の認定 15
モデムに関するご注意 15
U.S. modem statement (米国向け) 15
Canada modem statements (カナダ向け) 16
日本でのモデム規定に関する記載 16
New Zealand modem statements (ニュージーランド向け) 17
Voice support 17
テレビ出力に関するご注意 17
3 安全に関するご注意 19
安全に関する重要な情報 19
過熱状態に関するご注意 20
安全が疑われる状況に関するご注意 20
設置条件 20
音量に関するご注意 21
電池またはバッテリ パックに関するご注意 21
ファンに関するご注意 22
ヘッドセットおよびイヤフォンの音量レベルに関するご注意 23
レーザー安全基準 23
電源および電源コードについて 23
電源 (Class I) の接地について 23
Brazil notice (ブラジル向け) 24
Denmark (デンマーク向け) 24
Finland (フィンランド向け) 24
Norway (ノルウェー向け) 24
Sweden (スウェーデン向け) 24
電源について 24

China (中国向け) 24
For Use in Norway (ノルウェー向け) 24
電源コードについて 24
電源コードに関するご注意 25
HP 外部電源用 DC プラグ 25
電源コードに関するご注意 (日本向け) 25
電源コードの要件 (日本向け) 25
指を挟む危険性 26
テレビ アンテナ コネクタの保護 26
外付けのテレビ アンテナの接地 26
落雷からの保護 26
CATV システムの設置者への注意事項 27
旅行先でのご注意 27
China safety notices (中国向け) 28
China altitude notice (中国向け) 28
China tropical warning notice (中国向け) 28
Norway and Sweden cable grounding notice for products with a TV tuner (ノルウェーおよびスウェーデン向け) 29
Taiwan eyesight notice (台湾向け) 29
使用過度恐傷害視力 29
4 環境に関するご注意 30
電子機器、梱包材、およびバッテリのリサイクル 30
Disposal of waste equipment by users (欧州連合向け) 30
Brazil alkaline battery disposal (ブラジル向け) 30
Brazil hardware recycling information (ブラジル向け) 30
France Triman WEEE and recycling label (フランス向け) 31
Korea disposal and recycling notices (韓国向け) 31
Taiwan battery recycling information (台湾向け) 31
Turkey WEEE regulation (トルコ向け) 31
国際エネルギー スター プログラム®の認定 (一部の製品のみ) 32
化学物質 33
Perchlorate material - special handling may apply (米国向け) 33
China environmental notices (中国向け) 34
China PC energy label (中国向け) 34
China RoHS (中国向け RoHS) 37
笔记本电脑和平板电脑产品中有害物质或元素的名称及含量 37
台式机、瘦客户端、个人工作站、一体机和销售点终端产品中有害物质或元素的名称及含量 38
台灣針對筆記型電腦和平板電腦的有害物質限制使用管理辦法 (RoHS) 40
限用物質含有情況標示聲明書 40

台灣針對桌上型電腦、精簡型電腦、個人工作站、一體成形電腦及銷售點終端機的有害物質限制使用管理辦法 (RoHS) 41
限用物質含有情況標示聲明書 41
India restriction of hazardous substances (RoHS)（インド向け） 42
Information for European Union Commission Regulation 1275/2008（欧州連合向け） 43
IT ECO declarations 43
特定有害物質の使用制限（RoHS）（日本向け） 43
Ley para el Aprovechamiento Sustentable de la Energía de México 43
TCO 認定 44
TCO Edge 認定 45
索引 47

1 このガイドについて

このガイドは、ノートブック コンピューター、タブレット、デスクトップ コンピューター、Thin Client、パーソナル ワークステーション、オールインワン モデルのコンピューター、および POS 端末向けの米国、カナダ、および国際的な規定に準拠する、規定、安全および環境に関する情報を掲載しています。

最新版のユーザー ガイドを確認するには、http://www.hp.com/support にアクセスし、説明に沿ってお使いの製品を探します。**[ユーザー ガイド]**を選択します。

⚠ **警告！**回避しなければ重傷または死亡に至る**可能性のある**危険な状況を示します。

⚠ **注意：**回避しなければ軽度または中度の傷害に至る**可能性のある**危険な状況を示します。

重要：重要と考えられるものの、危険性に関わるとは見なされない情報を示します (本体の損傷に関する記載など)。説明に沿って正しく操作しなければ、データの損失やハードウェアまたはソフトウェアの破損を引き起こす可能性があることをユーザーに警告します。また、概念を説明したり、タスクを完了したりするための重要な情報を示します。

注記：本文の重要なポイントを強調または補足する追加情報を示します。

ヒント：タスクを完了させるために役立つヒントを示します。

2 規定に関するご注意

この章では、コンピューター製品に適用される各国固有の無線通信に関する規定およびそれ以外の規定を掲載しています。製品によっては適用されない注意事項もあります。

お使いのコンピューターには、無線デバイスが内蔵されている場合があります。特定の環境において、無線デバイスの使用が制限されることがあります。たとえば、航空機内、病院内、爆発物付近、および危険区域内などです。この製品の使用制限に関する方針が不明な場合は、製品の電源を入れる前にその場所の管理者や責任者の承諾を得てください。

規定ラベルの確認

一部の製品では、システム BIOS から確認できる電子規定ラベル（e ラベル）も提供しています。

規定ラベル（国または地域の規定情報（FCC ID など）を示す）は、コンピューターの裏面、バッテリ ベイの内部（一部の製品のみ）、着脱可能な底面カバー（一部の製品のみ）、ディスプレイの裏面、または無線モジュールやモデム モジュール上に貼付されています。

注記：電子ラベルは、一部の製品にのみ用意されています。

注記：米国での販売または使用を目的としていないデバイスには、FCC ID がない可能性があります。

注記：一覧に表示される利用可能な電子ラベルの項目は、コンピューターのモデルおよび取り付けられているデバイスによって異なります。

電子規定ラベルを確認するには以下の操作を行います。

1. コンピューターの電源を入れるか、再起動します。
2. Esc キーまたは F10 キーを押して、[Computer Setup]を起動します。
3. 電子ラベルを確認するには、以下のどちらかの方法を使用します。
   - ノートブック コンピューターの場合：
     a. ポインティング デバイスまたは矢印キーを使用して**[Advanced]**（詳細）→**[Electronic Labels]**（電子ラベル）の順に選択し、Enter キーを押します。
     b. ポインティング デバイスまたは矢印キーを使用して一覧に表示されている項目のどれかを選択し、**[OK]**を押します。
   - デスクトップ コンピューターの場合：
     a. ポインティング デバイスまたは矢印キーを使用して**[Main]**（メイン）→**[Electronic Label System]**（電子ラベル システム）の順に選択します。
     b. Enter キーを押します。電子ラベルが表示されます。
4. 変更を加えないで[Computer Setup]メニューを終了するには、以下の操作を行います。

   画面の右下隅にある**[Exit]**（終了）アイコンを選択し、画面に表示される説明に沿って操作します。

または

矢印キーを使用して**[Main]**（メイン）→**[Ignore Changes and Exit]**（変更を無視して終了）の順に選択し、Enter キーを押します。

Federal Communications Commission Class B notice（米国向け）

This equipment has been tested and found to comply with the limits for a Class B digital device, pursuant to Part 15 of the FCC Rules. Use these notices for Class B products.

These limits are designed to provide reasonable protection against harmful interference in a residential installation.This equipment generates, uses, and can radiate radio frequency energy and, if not installed and used in accordance with the instructions, may cause harmful interference to radio communications.However, there is no guarantee that interference will not occur in a particular installation.

If this equipment does cause harmful interference to radio or television reception, which can be determined by turning the equipment off and on, the user is encouraged to try to correct the interference by one or more of the following measures:

- Reorient or relocate the receiving antenna.
- Increase the separation between the equipment and receiver.
- Connect the equipment to an outlet on a circuit different from that to which the receiver is connected.
- Consult the dealer or an experienced radio or television technician for help.

This device complies with Part 15 of the FCC Rules.Operation is subject to the following two conditions:

1. This device may not cause harmful interference, and
2. This device must accept any interference received, including interference that may cause undesired operation.

For questions regarding this product:

- Write to:

  HP Inc.

  1501 Page Mill Road

  Palo Alto, CA 94304

- Call HP at 650-857-1501

  - or -

- Email techregshelp@hp.com

To identify this product, refer to the part, series, or model number found on the product.

Modifications

The FCC requires the user to be notified that any changes or modifications made to this device that are not expressly approved by HP may void the users authority to operate the equipment.

Cables

To maintain compliance with FCC Rules and Regulations, connections to this device must be made with shielded cables having metallic RFI/EMI connector hoods.

Products with wireless LAN devices or HP Mobile Broadband Modules

This device must not be colocated or operating in conjunction with any other antenna or transmitter.

⚠ **警告！Exposure to Radio Frequency Radiation** The radiated output power of this device is below the FCC radio frequency exposure limits.Nevertheless, the device should be used in a manner that is in conformance with the expected typical usage.

Wireless devices with 5.925 GHz–7.125 GHz

FCC regulations restrict the operation of this device to indoor use only.

The operation of this device is prohibited on oil platforms, cars, trains, boats, and aircraft, except that operation of this device is permitted in aircraft while flying above 10,000 feet. The operation of this device is also prohibited for control of or communications with unmanned aircraft systems.

Global Class A notices

Use these notices for Class A products.

Federal Communications Commission Class A notice（ 米国向け ）

This equipment has been tested and found to comply with the limits for a Class A digital device, pursuant to Part 15 of the FCC rules.

These limits are designed to provide reasonable protection against harmful interference when the equipment is operated in a commercial environment. This equipment generates, uses and can radiate radio frequency energy and, if not installed and used in accordance with the instructions, may cause harmful interference to radio communications. Operation of this equipment in a residential area is likely to cause harmful interference in which case the user will be required to correct the interference at his own expense.

For questions regarding this product:

- Write to:

  HP Inc.

  1501 Page Mill Road

  Palo Alto, CA 94304

- Call HP at 650-857-1501

  - or -

- Email techregshelp@hp.com

To identify this product, refer to the part, series, or model number found on the product.

Modifications

The FCC requires the user to be notified that any changes or modifications made to this device that are not expressly approved by Hewlett Packard Enterprise may void the user's authority to operate the equipment.

Cables

To maintain compliance with FCC Rules and Regulation, connections to this device must be made with shielded cables having metallic RFI/EMI connector hoods.

Australia notice（オーストラリア向け）

Use this notice for Class A products in Australia.

⚠ **警告！** This is a Class A product. In a domestic environment, this product may cause radio interference in which case the user may be required to take adequate measures.

European Union and UK notice（欧州連合および英国向け）

Use this notice for Class A products in the European Union and UK.

⚠ **警告！** This is a Class A product.In a domestic environment, this product may cause radio interference in which case the user may be required to take adequate measures.

日本向け規定情報

VCCI- CISPR32

この装置は、クラスA機器です。この装置を住宅環境で使用すると電波妨害を引き起こすことがあります。この場合には使用者が適切な対策を講ずるよう要求されることがあります。 VCCI－A

South Korea notice（韓国向け）

이 기기는 업무용 환경에서 사용할 목적으로 적합성평가를 받은 기기로서 가정용 환경에서 사용하는 경우 전파간섭의 우려가 있습니다

Taiwan notice（台湾向け）

此為甲類資訊技術設備

為避免電磁干擾，本產品不應安裝或使用於住宅環境。

Belarus regulatory notice（ベラルーシ向け）

The product complies with the Belarus National Radio/Telecom Technical Regulation TR 2018/024/BY.



Brazil notice（ ブラジル向け ）

Este equipamento não tem direito à proteção contra interferência prejudicial e não pode causar interferência em sistemas devidamente autorizados.

重要： A alimentação de energia é predefinida para 220/230V. Se você possuir tomada elétrica de 110/115V, por favor, altere a chave na parte traseira do seu computador para a tensão correta.

Para maiores informações, consulte o site da ANATEL – www.anatel.gov.br.

Canada notices（ カナダ向け ）

If this device has WLAN or Bluetooth capability, the device complies with Industry Canada licence-exempt RSS standard(s).Operation is subject to the following two conditions: (1) this device may not cause interference, and (2) this device must accept any interference, including interference that may cause undesired operation of the device.

警告！ Exposure to Radio Frequency Radiation: The radiated output power of this device is below the Industry Canada radio frequency exposure limits.Nevertheless, the device should be used in a manner that is in conformance with the expected typical usage.

重要： Wireless devices operating in the 6 GHz band shall not be used for control of or communications with unmanned aircraft systems.

重要： When using IEEE 802.11a, n, or ac wireless LAN, this product is restricted to indoor use, due to its operation in the 5.15 GHz to 5.25 GHz frequency range.Industry Canada requires this product to be used indoors for the frequency range of 5.15 GHz to 5.25 GHz to reduce the potential for harmful interference to co-channel mobile satellite systems.High-power radar is allocated as the primary user of the 5.25 GHz to 5.35 GHz and 5.65 GHz to 5.85 GHz bands.These radar stations can cause interference with and/or damage to this device.

The antennas for this device are not replaceable.Any attempt at user access will damage your computer.

European Union and UK regulatory notices（ 欧州連合および英国向け ）

The European Union and UK have their own set of regulatory notices.

Declaration of Conformity

Products bearing the CE marking and UK marking have been constructed so that they can operate in at least one EU Member State and UK and comply with one or more of the following EU Directives and the equivalent UK Statutory Instruments as may be applicable:

RED 2014/53/EU; Low Voltage Directive 2014/35/EU; EMC Directive 2014/30/EU; Ecodesign Directive 2009/125/EC; RoHS Directive 2011/65/EU.

Compliance with these directives is assessed using applicable European Harmonised Standards.

The full EU and UK Declaration of Conformity can be found at the following website: http://www.hp.eu/certificates. Search with the product model name or its Regulatory Model Number (RMN), which may be found on the regulatory label.

The point of contact for regulatory matters: Email techregshelp@hp.com.

Products with radio functionality (EMF)

Use this notice when you need to provide EMF data for radio operation.

This product incorporates a radio transmitting and receiving device. For notebook computers and all-in-one computers in normal use, a separation distance of 20 cm ensures that radio frequency exposure levels comply with EU requirements. Products designed to be operated at closer proximities, such as tablet computers, comply with applicable EU requirements in typical operating positions.Products can be operated without maintaining a separation distance unless otherwise indicated in instructions specific to the product.

Restrictions for products with radio functionality (select products only)

Some products in some countries have restrictions on radio function.



重要： IEEE 802.11x wireless LAN with 5.15 GHz–5.35 GHz and/or Wi-Fi 6E Low Power Indoor 5.945 GHz–6.425 GHz (or 5.925 GHz–6.425 GHz in UK) frequency bands are restricted for indoor use only in all countries reflected in the matrix. Using this WLAN application outdoors might lead to interference issues with existing radio services.

Radio frequency bands and maximum power levels (select products and countries only)

The table shows radio frequency bands and maximum power levels for some products and some countries.

表 2-1 Radio frequency bands and maximum power levels (select products and countries only)

Radio Technology	Maximum Transmit Power EIRP (mW)
Bluetooth; 2.4 GHz	100

表 2-1 Radio frequency bands and maximum power levels (select products and countries only) (続き)

Radio Technology	Maximum Transmit Power EIRP (mW)
NFC; 13.56 MHz	10
RFID; 865–868 MHz/915–921 MHz	2000/4000
WLAN Wi-Fi 802.11x; 2.4 GHz	100
WLAN Wi-Fi 802.11x; 5 GHz	200
SRD Wi-Fi 802.11x; 5725–5875 MHz	25
WLAN Wi-Fi 802.11ax; 6 GHz	EU: 200/25 (LPI/VLP) UK: 250/25 (LPI/VLP)
WWAN 5G NR (450 MHz–7125 MHz)	400
WWAN 4G LTE; 700/800/900/1800/2100/2300/2600/3500 MHz	200
WWAN 3G UTMS; 900/2100 MHz	250
WWAN 2G GSM GPRS EDGE; 900 MHz	2000
WWAN 2G GSM GPRS EDGE; 1800 MHz	1000
WiGig® 802.11ad; 60 GHz	316
注記：Use only HP-supported software drivers and correct country settings to ensure compliance.	

Ergonomics notice

When a mobile computer is used at the office workstation for display work tasks where the Visual Display Unit (VDU) Directive 90/270/EEC is applicable, an adequate external keyboard is required.Depending on the application and task, an adequate external monitor may also be necessary to attain working conditions comparable to a workstation setup.

Ref: EK1-ITB 2000 (voluntary GS certification)

Mobile computers bearing the "GS" approval mark meet the applicable ergonomic requirements.Without external keyboards, they are suitable only for short-time use for VDU tasks.

During mobile use with disadvantageous illumination conditions (e.g. direct sunlight) reflections may occur, which result in reduced readability.

A computer system comprising HP brand products meets the applicable ergonomic requirements if all affected constituent products bear the "GS" approval mark, for example Business Desktop PC, keyboard, PC-mouse and monitor.

Please pay attention when installing a dedicated Tower, Micro Tower Business Desktop PC or Workstation that is not intended to be installed/used in the direct field of view at visual display workplaces.To avoid annoying reflections at visual display workplaces, this device must not be placed in the direct field of view.

European telephone network declaration (Modem/Fax)

The product herewith complies with the requirements of the applicable Directive and carries the CE marking accordingly.However, due to differences between the individual PSTNs provided in different countries/regions, the approval does not, of itself, give an unconditional assurance of successful

operation on every PSTN network termination point.In the event of problems, you should contact your equipment supplier in the first instance.

Australia and New Zealand notice（ オーストラリアおよびニュージーランド向け ）

This equipment incorporates a radio transmitting and receiving device.In normal use, a separation distance of 20 cm ensures that radio frequency exposure levels comply with the Australian and New Zealand Standards.

The computer must be connected to the Telecommunication Network through a line cord that meets the requirements of AS/CA S008.

⚠ **警告！** Modems without integral RJ11 connector that are shipped with this computer should not be installed in any other device.

China WWAN notice（ 中国向け ）

重要信息：本公司建议用户通过官方渠道进行系统更新，非官方渠道的更新可能会带来安全风险。

China radio equipment notice（ 中国向け ）

型号核准代码显示在产品本体的铭牌上

China Radio Management of Wireless Charging Equipment notice (select products only)（ 中国向け ）

（一）无线充模组由 PCB 板、电磁线圈、电子组件等组成，经过加工成品后，通电时电磁线圈（初级线圈）能产生电磁场。其与无线充电设备使用，利用贴片中的接收线圈（次级线圈）接收无线充电发射板产生电磁声，并将磁能转化为电能。额定传输功率:15W。工作频率范围：120~130KHz。

（二）设备符合国家《无线充电（电力传输）设备无线电管理暂行规定》以及产品质量、电磁辐射和电气安全等法律法规、国家标准等有关规定；

（三）不得擅自改变使用场景或使用条件、扩大工作频率范围、加大传输功率（包括额外加装功率放大器）；

（四）不得对其他合法的无线电业务及台（站）产生有害干扰，也不得提出免受无线电干扰和辐射无线电波干扰的保护要求，如对其他合法的无线电业务及台（站）产生有害干扰时，应立即停止使用，并在采取措施消除有害干扰后方可继续使用；

（五）无线充电设备禁用区域，禁止使用无线充电功能；

（六）使用无线充电设备如对广播业务的接收造成影响，应立即停止使用无线充电设备；

（七）在船舶、航空器和铁路机车（含动车组列车）内使用无线充电设备应当遵守本规定及相关行业主管部门的规定

日本向け規定情報

V-2 規定適合の場合

この装置は、クラス B 情報技術装置です。この装置は、家庭環境で使用することを目的としていますが、この装置がラジオやテレビジョン受信機に近接して使用されると、受信障害を引き起こすことがあります。

取り扱い説明書に従って正しい取り扱いをして下さい。

VCCI-B

VCCI32-1 規定適合の場合

この装置は、クラス B 機器です。この装置は、住宅環境で使用することを目的としていますが、この装置がラジオやテレビジョン受信機に近接して使用されると、受信障害を引き起こすことがあります。

取り扱い説明書に従って正しい取り扱いをして下さい。

VCCI-B

5GHz 帯及び 6GHz 帯を使用する特定無線設備は屋内使用に限られています。この機器を屋外で使用することは電波法で禁じられています。

無線 LAN、無線 WAN、および Bluetooth®の認証マーク

この機器は、技術基準適合証明または工事設計認証を受けた無線設備を搭載しています。

This product contains certified radio equipment.



Some products may use electronic regulatory labels (e-labels). To view the certification mark and numbers on an e-label, please refer to the previous “Accessing regulatory labels” section.

一部の製品では、電子規定ラベル（e ラベル）が使用されています。e ラベルの技適マークと認証番号を確認するには、「規定ラベルの確認」の項目をご覧ください

Mexico notice（メキシコ向け）

Declaración para México

La operación de este equipo está sujeta a las siguientes dos condiciones: (1) es posible que este equipo o dispositivo no cause interferencia perjudicial y (2) este equipo o dispositivo debe aceptar cualquier interferencia, incluyendo la que pueda causar su operación no deseada.

Aviso sobre conexiones inalámbricas para México:

En el caso de PC de escritorio, equipos All-in-One, terminales de punto de venta, thin clients y workstations en uso normal e instalados con un dispositivo de transmisión y recepción de radio, una distancia de separación de 20 cm garantiza que los niveles de exposición a radiofrecuencia cumplan con los requisitos de México.

Eurasian Union regulatory notices (ユーラシア連合向け)

The following notices might apply to products sold in the Eurasian Union.

Производитель и дата производства

HP Inc.

Адрес: 1501 Page Mill Road, Palo Alto, California 94304, U.S.

Дата производства зашифрована в 10-значном серийном номере, расположенном на наклейке со служебной информацией изделия.

4-я, 5-я и 6-я цифры обозначают год и неделю производства. 4-я цифра обозначает год, например, «3» обозначает, что изделие произведено в «2013» году.

5-я и 6-я цифры обозначают номер недели в году производства, например, «12» обозначает «12-ю» неделю.

Өндіруші және өндіру мерзімі

HP Inc.

Мекенжайы: 1501 Page Mill Road, Palo Alto, California 94304, U.S.

Өнімнің жасалу мерзімін табу үшін өнімнің қызмет көрсету жапсырмасындағы 10 таңбадан тұратын сериялық нөмірін қараңыз.

4-ші, 5-ші және 6-шы сандар өнімнің жасалған жылы мен аптасын көрсетеді. 4-ші сан жылын көрсетеді, мысалы «3» саны «2013» дегенді білдіреді.

5-ші және 6-шы сандар берілген жылдың қай аптасында жасалғанын көрсетеді, мысалы, «12» саны «12-ші» апта дегенді білдіреді.

Местные представители:

Россия: ООО "ЭйчПи Инк",

Российская Федерация, 125171, г. Москва, Ленинградское шоссе, 16А, стр.3,

телефон/факс: +7 495 797 35 00 / +7 499 92132 50

Казахстан: Филиал компании "ЭйчПи Глобал Трэйдинг Би.Ви.", Республика Казахстан, 050040, г.

Алматы, Бостандыкский район, проспект Аль-Фараби, 77/7,

телефон/факс: +7 727 355 35 52

Жергілікті өкілдіктері:

Ресей: ООО "ЭйчПи Инк",

Ресей Федерациясы, 125171, Мәскеу, Ленинград шоссесі, 16А блок 3,

Телефон/факс: +7 495 797 35 00 / +7 499 92132 50

Қазақстан: "ЭйчПи Глобал Трэйдинг Би.Ви. "компаниясының Қазақстандағы филиалы, Қазақстан

Республикасы, 050040, Алматы к., Бостандық, Әл-

Фараби дан.ылы, 77/7,

Телефон/факс: +7 727 355 35 52

Singapore wireless notice（ シンガポール向け ）

Turn off any WWAN devices while you are aboard aircraft.The use of these devices aboard aircraft is illegal, may be dangerous to the operation of the aircraft, and may disrupt the cellular network.Failure to observe this instruction may lead to suspension or denial of cellular services to the offender, or legal action, or both.

Users are reminded to restrict the use of radio equipment in fuel depots, chemical plants, and where blasting operations are in progress.

As with other mobile radio transmitting equipment, users are advised that for satisfactory operation of the equipment and for the safety of personnel, no part of the human body should be allowed to come too close to the antennas during operation of the equipment.

This device has been designed to comply with applicable requirements for exposure to radio waves, based on scientific guidelines that include margins intended to assure the safety of all people, regardless of health and age.These radio wave exposure guidelines employ a unit of measurement known as the specific absorption rate (SAR).Tests for SAR are conducted using standardized methods, with the phone transmitting at its highest certified power level in all used frequency bands. The SAR data information is based on CENELEC standards EN50360 and EN50361, which use the limit of 2 watts per kilogram, averaged over 10 grams of tissue.

South Korea notices（ 韓国向け ）

무선적용제품

해당 무선설비가 전파혼신 가능성이 있으므로 인명안전과 관련된 서비스는 할 수 없음 (무선모듈 제품이 설치되어 있는 경우).

몸 가까이에서 장치를 작동할 경우 , 비금속 저장 액세서리를 사용하여 장치와 몸 사이에 2.5cm 이상의 거리를 유지하십시오 .

Regulatory submission document

규정 제출 문서

규정 제출 문서에 의거하여 등록자(신청자) 또는 제조업체는 'HP Inc.' 또는 'HP Korea Inc.'입니다.

규정 제출 문서에 의거하여 문서에 포함된 장비명은 '컴퓨터'이며 일반적으로 다음 주요 제품 유형 중 하나로 분류됩니다.

올인원(일체형), 올인원 PC, 올인원 데스크톱 PC

컴퓨터 또는 개인용 컴퓨터

데스크톱 또는 데스크톱 PC

노트북 또는 노트북 PC

태블릿 PC

씬 클라이언트

워크스테이션

RPOS, 소매 시스템, 소매 POS(Point-of-Sale) 터미널

Thailand wireless notice（ タイ向け ）

เครื่องโทรคมนาคมและอุปกรณ์นี้ มีความสอดคล้องตามมาตรฐานหรือข้อกำหนดของ กสทช.

(This telecommunication equipment conforms to the requirements of NBTC.)

เครื่องวิทยุคมนาคมนี้มีระดับการแผ่คลื่นแม่เหล็กไฟฟ้าสอดคล้องตามมาตรฐานความปลอดภัยต่อสุขภาพของมนุษย์จากการใช้เครื่องวิทยุคมนาคมที่คณะกรรมการกิจการโทรคมนาคมแห่งชาติประกาศกำหนด

This radio communication equipment has the electromagnetic field strength in compliance with the Safety Standard for the Use of Radio communication Equipment on Human Health announced by the National Telecommunications Commission.

Taiwan NCC notices（ 台湾向け ）

The following notices apply to Taiwan.

無線 LAN 802.11 裝置/藍牙裝置/短距離通訊裝置:

取得審驗證明之低功率射頻器材，非經核准，公司、商號或使用者均不得擅自變更頻率、加大功率或變更原設計之特性及功能。低功率射頻器材之使用不得影響飛航安全及干擾合法通信；經發現有干擾現象時，應立即停用，並改善至無干擾時方得繼續使用。前述合法通信，指依電信管理法規定作業之無線電通信。低功率射頻器材須忍受合法通信或工業、科學及醫療用電波輻射性電機設備之干擾。

應避免影響附近雷達系統之操作。

高增益指向性天線只得應用於固定式點對點系統。

減少電磁波影響，請妥適使用。

航空機内での使用に関するご注意

電子機器を航空機内で使用する場合には、航空会社の指示に従ってください。

ユーザーが交換可能なバッテリに関するご注意

バッテリは消耗品です。バッテリが寿命に達した場合、そのバッテリを一般の家庭ごみと一緒に処分しないでください。コンピューターの使用済みのバッテリは、お住まいの地域の地方自治体の条例または規則に従って、正しく処分してください。

HP では、使用済みの電子機器や HP 製インク カートリッジのリサイクルを推奨しています。リサイクル プログラムについて詳しくは、http://www.hp.com/recycle を参照してください。

ユーザーが交換可能なバッテリの交換方法については、製品に付属している説明書を参照してください。

出荷時に搭載されているバッテリに関するご注意

この製品のバッテリは、ユーザー自身で簡単に交換することはできません。バッテリを取り外したり交換したりすると、保証が適用されない場合があります。バッテリが充電されなくなった場合は、HP のサポート窓口にお問い合わせください。

バッテリは消耗品です。バッテリが寿命に達した場合、そのバッテリを一般の家庭ごみと一緒に処分しないでください。コンピューターの使用済みのバッテリは、お住まいの地域の地方自治体の条例または規則に従って、正しく処分してください。

レーザー規定への適合

この注意事項は、不適切なレーザー使用によりレーザー光線を浴びる可能性があることを警告するために使用します。

⚠ **警告！** レーザー製品の取り付け説明書に記載されていない方法で調整などの作業を行うと、レーザー光を浴びる危険性があります。危険なレーザー光線を浴びないように、以下の点に注意してください。

- 絶対にレーザー装置のカバーを開けないでください。内部には一般のユーザーが修理できる部品はありません。
- 一般のユーザーが、レーザー装置に対してレーザー製品の取り付け説明書に記載された以外の修理、調整等は絶対にしないでください。
- レーザー装置のメンテナンスや修理は、必ず、HP のサポート担当者にご依頼ください。

この製品には、オプティカル ストレージ ドライブ (CD ドライブや DVD ドライブなど) または光ファイバー トランシーバーが付属している場合があります。これらのデバイスはそれぞれ、IEC/EN 50689:2021 によって Class 1 レーザー製品として分類されるレーザー装置を搭載しており、IEC/EN 50689:2021 の安全性に関する要件を満たしています。

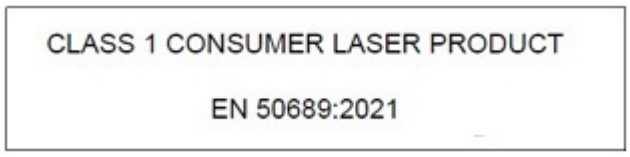

個々のレーザー製品は、米国 FDA (Food and Drug Administration) 規定の 21 CFR 1040.10 および 1040.11、または 2007 年 6 月 24 日付け Laser Notice No. 50 または 2019 年 5 月 8 日付け Laser Notice No. 56 に準ずることによる逸脱を除くそれらの規定に適合しています。



電気通信機器の認定

電気通信機器にコンピューター本体の接続を認可している国や地域では、認定/認証ラベルがコンピューターまたはモデムの裏面に貼付してあります。

製品に付属の説明書を参照して、お使いの地域に対応するようにモデムが構成されていることを確認します。お使いの地域とは異なる国を選択すると、その地域の通信規定や法律に違反した構成になるおそれがあります。また、国を正しく選択しないと、モデムが正しく機能しない場合があります。サポートされていない国を選択するとメッセージが表示されます。その国ではこのモデムの使用が認可されていないので、使用しないでください。

モデムに関するご注意

カナダ、日本、ニュージーランド、および米国には、独自のモデムに関する注意事項があります。

U.S. modem statement（ 米国向け ）

This equipment complies with Part 68 of the FCC Rules and the requirements adopted by the ACTA.On the bottom of the computer or on the modem is a label that contains, among other information, a product identifier in the format US:AAAEQ##TXXXX.Provide this information to the telephone company if you are requested to do so.

Applicable certification jack USOC = RJ11C.A plug and jack used to connect this equipment to the premises wiring and telephone network must comply with the applicable FCC Part 68 rules and requirements adopted by the ACTA.A compliant telephone cord and modular plug is provided with this product.It is designed to be connected to a compatible modular jack that is also compliant.See installation instructions for details.

The REN is used to determine the number of devices that may be connected to a telephone line.Excessive RENs on a telephone line may result in the devices not ringing in response to an incoming call.In most but not all locations, the sum of RENs should not exceed five (5.0).To be certain of the number of devices that may be connected to a line, as determined by the total RENs, contact the local telephone company.For products approved after July 23, 2001, the REN for this product is part of the product identifier that has the format US:AAAEQ##TXXXX.The digits represented by ## are the REN without a decimal point (e.g., 03 is a REN of 0.3).For earlier products, the REN is separately shown on the label.

If this HP equipment causes harm to the telephone network, the telephone company will notify you in advance that temporary discontinuance of service may be required.But, if advance notice isnt practical, the telephone company will notify you as soon as possible.Also, you will be advised of your right to file a complaint with the FCC if you believe it is necessary.

The telephone company may make changes to its facilities, equipment, operations, or procedures that could affect the operation of the equipment.If this happens, the telephone company will provide advance notice in order for you to make necessary modifications to maintain uninterrupted telephone service.

If trouble is experienced with this equipment, call technical support.If the equipment is causing harm to the telephone network, the telephone company may request that you disconnect the equipment until the problem is resolved.You should perform repairs only to the equipment specifically discussed in the "Troubleshooting" section of the user guide, if one is provided.

Connection to party line service is subject to state tariffs.Contact the state public utility commission, public service commission, or corporation commission for information.

If your home has specially wired alarm equipment connected to the telephone line, ensure that the installation of this HP equipment does not disable your alarm equipment.If you have questions about what will disable alarm equipment, consult your telephone company or a qualified installer.

The Telephone Consumer Protection Act of 1991 makes it unlawful for any person to use a computer or other electronic device, including a fax machine, to send any message unless such message clearly contains in a margin at the top or bottom of each transmitted page, or on the first page of the transmission, the date and time it is sent and an identification of the business, other entity, or other individual sending the message, and the telephone number of the sending machine or such business, other entity, or individual. The telephone number provided may not be a 900 number or any other number for which charges exceed local or long-distance transmission charges.

In order to program this information into your fax machine, you should complete the steps outlined in the faxing software instructions.

Canada modem statements (カナダ向け)

This equipment meets the applicable Industry Canada technical specifications.

The Ringer Equivalence Number, REN, is an indication of the maximum number of devices allowed to be connected to a telephone interface.The termination on an interface may consist of any combination of devices, subject only to the requirement that the sum of the RENs of all devices does not exceed 5.The REN for this terminal equipment is 1.0.

日本でのモデム規定に関する記載

コンピューターの裏側に日本の認定マークが貼付されていない場合は、以下の中から該当する認定マークを参照してください。

V.92 56K Data/Fax モデムの認証マーク：



コンピューターの裏側に日本の認定マークが貼付されていない場合は、以下の中から該当する認定マークを参照してください。

LSI Corporation PCI-SV92EX Soft モデムの認定マーク：



New Zealand modem statements（ ニュージーランド向け ）

The grant of a Telepermit for any item of terminal equipment indicates only that Telecom has accepted that the item complies with minimum conditions for connection to its network.

It indicates no endorsement of the product by Telecom, nor does it provide any sort of warranty.Above all, it provides no assurance that any item will work correctly in all respects with another item of Telepermitted equipment of a different make or model, nor does it imply that any product is compatible with all of Telecom's network services.

This equipment is not capable, under all operating conditions, of correct operation at the higher speeds for which it is designed.Telecom will accept no responsibility should difficulties arise in such circumstances.

If this device is equipped with pulse dialing, note that there is no guarantee that Telecom lines will always continue to support pulse dialing.

Use of pulse dialing, when this equipment is connected to the same line as other equipment, may give rise to bell tinkle or noise and may also cause a false answer condition.Should such problems occur, the user should *not* contact the Telecom Faults Service.

Some parameters required for compliance with Telecom's Telepermit requirements are dependent on the equipment (PC) associated with this device.The associated equipment shall be setto operate within the following limits for compliance with Telecom's Specifications:

- There shall be no more than 10 call attempts to the same number within any 30-minute period for any single manual call initiation.
- The equipment shall go on-hook for a period of not less than 30 seconds between the end of one attempt and the beginning of the next attempt.
- Where automatic calls are made to different numbers, the equipment shall be set to go on-hook for a period of not less than 5 seconds between the end of one attempt and the beginning of the next attempt.
- The equipment shall be set to ensure that calls are answered between 3 and 30 seconds of receipt of ringing (So set between 2 and 10).

Voice support

All persons using this device for recording telephone conversations shall comply with New Zealand law.

This requires that at least one party to the conversation is aware that it is being recorded.In addition, the Principles enumerated in the Privacy Act 1993 shall be complied with in respect to the nature of the personal information collected, the purpose for its collection, how it is to be used, and what is disclosed to any other party.

This equipment shall not be set to make automatic calls to the Telecom '111' Emergency Service.

テレビ出力に関するご注意

本製品には、著作権によって保護されている技術が組み込まれています。この技術は、米国 Macrovision Corporation およびその他の権利所有者が所有する米国特許権およびその他の知的財産権によって保護されています。

この技術を使用するには、米国 Macrovision Corporation による許諾が必要です。米国 Macrovision Corporation の許諾を受けていない場合、ご家庭または個人で鑑賞するなど、限られた用途でのみ使用できます。また、本製品のリバース エンジニアリングおよび逆アセンブルは禁じられています。

3 安全に関するご注意

お使いの製品の説明書には、これらの安全に関する注意事項が 1 つ以上必要になる場合があります。

安全に関する重要な情報

これらの注意事項は、多くの製品に適用される可能性があります。

⚠ **警告！**操作する人の健康を損なわないようにするため、『快適に使用していただくために』をお読みください。正しい作業環境の整え方や、作業をする際の姿勢、および健康上/作業上の習慣について説明しています。また、重要な電気的/物理的安全基準についての情報も提供しています。このガイドは、http://www.hp.com/ergo から参照できます。また、製品に付属の、説明書等のドキュメントを収録した CD にも収録されています。

コンピューターは質量が大きいことがありますので、コンピューターを移動する場合は人間工学的に正しい方法で持ち上げるようにしてください。

コンピューターは電源コンセントの近くに設置してください。電源コードは外部電源を遮断するための主要なデバイスであり、製品の近くの手が届きやすい場所にある必要があります。コンピューターに付属の電源コードにアース端子が付いている場合は、感電を防ぐため、必ずこの電源コードおよび正しくアース（接地）された電源コンセントを使用してください。

電話回線からの感電を防ぐため、コンピューターを電話回線に接続する前に、コンピューターのプラグを電源コンセントに差し込んでください。また、コンピューターのプラグを電源コンセントから抜く前に、電話回線を取り外してください。

コンピューターのカバーの取り付けまたは取り外しを行う前に、必ずモデム コードを電話のシステムから取り外してください。

コンピューターのカバーを取り外したまま使用しないでください。

安全のため、サービス手順を実行する前は常に、コンピューターのプラグを電源コンセントから抜き、（電話線などの）電話回線システム、ネットワーク、またはモデムをコンピューターから取り外してください。そうしないと、負傷したり装置を損傷したりすることがあります。この製品の電源およびモデム内には危険なレベルの電圧がかかっています。

安全対策として、システムの電源負荷が特定の構成の容量を超えた場合、一部の USB ポートが一時的に無効になることがあります。

⚠ **警告！**デバイス使用時の火災、感電、けがなどの危険性を減らすために、必ず以下のような安全に関する基本的な注意事項に従ってください。

- 浴槽、洗面台、シンクの近くや湿った地下室、プールの周辺など、湿気の多い場所ではこの製品を使用しないでください。
- 雷雨のときは、この製品の使用を避けてください。落雷によって感電する危険性があります。
- 付近でガス漏れが発生しているときには、この製品をガス漏れの通報に使用しないでください。
- 装置のカバーを開けたり、絶縁されていないモデム ケーブル、コネクタ、または内部部品に触れたりする前に、必ずモデム ケーブルを抜いてください。

- この製品に電話回線コードが付属していない場合は、26 AWG 以上の太さの通信回線コードのみを使用してください。
- RJ-45（ネットワーク）コネクタにモデムまたは電話ケーブルを差し込まないでください。

これらの注意事項を保存してください。

重要：115 V または 230 V の電源システムを使用できる電圧選択スイッチがコンピューターに搭載されている場合、電圧選択スイッチは、そのコンピューターが新規に発売された国または地域での使用に適した電圧にあらかじめ設定されています。電圧選択スイッチを不適切な位置に変更すると、コンピューターが破損したり一切の黙示保証が無効になったりすることがあります。

この製品では、「IT」電源システム（適用可能な安全規格では、直接接地されていない AC 配電システム）への接続評価は行っていません。

過熱状態に関するご注意

過度な熱により傷害が発生する可能性がある場合は、この注意事項を使用します。

⚠ **警告！**低温やけどやモバイル コンピューターが過熱状態になるおそれがありますので、ひざなどの体の上に直接モバイル コンピューターを置いて使用したり、コンピューターの通気孔をふさいだりしないでください。モバイル コンピューターは、硬く水平なところに設置してください。通気を妨げるおそれがありますので、隣にプリンターなどの表面の硬いものを設置したり、枕や毛布、または衣類などの表面が柔らかいものを敷いたりしないでください。また、外部電源アダプターの動作中に長時間外部電源アダプターを皮膚、または枕や毛布、衣類などの表面が柔らかいものに接触させないでください。HP が提供するコンピューターおよび外部電源アダプターは、この製品に適用される安全規格で定められた、ユーザーが触れる表面の温度に関する規格に適合しています。

⚠ **注意：**やけどのリスクがありますので、室温と同程度に冷えるまでは高温になっている内部の表面に触れないでください。

安全が疑われる状況に関するご注意

この注意事項は、故障が安全ではなく制御されていない可能性があることをユーザーに警告するために使用します。

コンピューターからパチパチという音やシューという音、何かが弾けるような音がしたり、悪臭がしたり、煙が出ていたりすることに気づいた場合、またはその他安全上心配なことがある場合は、コンピューターを使用しないでください。通常、このような状況は、内部の電子部品が故障したものの、危険で制御不能な状態には陥っていない場合に発生します。ただし、このような状況が、安全に問題がある可能性を示している場合もあるため、危険な故障ではないと決めつけないようにしてください。コンピューターの電源を切り、コンピューターを外部電源から切り離して、サポート窓口にお問い合わせください。

設置条件

この装置を入力電源に接続する前に、設置説明書を参照してください。

⚠ **警告！**コンピューターの内部には通電する部品や可動部品が含まれていることがあります。カバーやパネル等を取り外す前に、電源コードをコンセントから抜き、装置への外部電源の供給を遮断してください。装置を再び外部電源に接続する前に、取り外したカバーやパネル等を元の位置にしっかりと取り付けなおしてください。

音量に関するご注意

この注意事項は、音圧レベルが推奨値または予測値よりも低くなる可能性がある場合に使用します。

音圧レベル（LpA）は、70dB（A）を大幅に下回ります（オペレーター位置、通常の動作、ISO 7779 に準拠）。製品の騒音に関するデータを表示するには、http://www.hp.com/go/ted にある「IT ECO Declarations」（IT ECO 宣言）にアクセスし、ドロップダウン メニューから製品カテゴリを選択してください。

電池またはバッテリ パックに関するご注意

お使いの製品のバッテリには、これらの安全に関する注意事項が 1 つ以上適用される場合があります。

⚠ **警告！**この製品には、二酸化マンガン リチウム電池、五酸化バナジウム電池、アルカリ電池、またはバッテリ パックが内蔵または装備されている場合があります。電池やバッテリ パックの取り扱いを誤ると、火災や火傷などの危険があります。

⚠ **警告！**電池を充電しないでください。

⚠ **警告！**60°C より高温の環境に放置しないでください。

⚠ **警告！**けがや事故、および機器の故障などの安全に関する問題の発生を防ぐため、このコンピューターでバッテリを使用する場合は、コンピューターに付属しているバッテリ、HP が提供する交換用バッテリ、または HP からオプションとして購入した対応するバッテリを使用してください。非対応または HP 製以外のバッテリでは高速充電できない場合があります。

⚠ **警告！**化学薬品による火傷や発火のおそれがありますので、分解したり、壊したり、穴をあけたり、接点をショートさせたり、火や水の中に捨てたりしないでください。

⚠ **警告！**間違った種類の電池やバッテリ パックを取り付けると、電池やバッテリ パックが破裂するおそれがあります。使用済みの電池やバッテリ パックは、お住まいの地域の地方自治体の条例または規則に従って、正しく処分してください。

⚠ **警告！**交換用の電池やバッテリ パックは、必ず HP が指定したものを使用してください。

⚠ **警告！**電池を飲み込まないでください。化学火傷の危険があります。

⚠ **警告！**この製品にはボタン型電池が使用されています。ボタン型電池を飲み込むと、わずか 2 時間で深刻な火傷を体内で起こし、死亡につながるおそれがあります。

⚠ **警告！**子供たちが新品および使用済みの電池やバッテリ パックに触れないようにしてください。

⚠ **警告！**電池やバッテリ パックの収納部がしっかり閉まらない場合は製品の使用を取りやめ、子供たちが製品に触れないようにしてください。

⚠ **警告！**電池を飲み込んだか、体内のどこかに電池が入ったと思われる場合は、すぐに医療機関で診察を受けてください。

⚠ **警告！**周囲の温度が非常に高い環境に電池やバッテリ パックを放置すると、破裂したり可燃性の液体またはガスが漏れたりするおそれがあります。

⚠ **警告！**気圧が非常に低い環境に電池やバッテリ パックを放置すると、破裂したり可燃性の液体またはガスが漏れたりするおそれがあります。

⚠ **警告！**使用済みの電池やバッテリ パックは、お住まいの地域の規則に従い、取り外した後は直ちにリサイクルまたは廃棄し、子供たちが触れないようにしてください。電池やバッテリ パックは、家庭用ごみとして捨てたり焼却処分したりしないでください。

⚠ **警告！**使用済みの電池やバッテリ パックであっても、重傷を負ったり死亡したりするおそれがあります。

⚠ **警告！**治療法については、最寄りの中毒事故管理センターにお問い合わせください。

⚠ **警告！**非充電式の電池やバッテリ パックは充電しないでください。

⚠ **警告！**無理な放電、充電、分解、加熱（60°C（149°F）以上）、または焼却処分を行わないでください。噴出、漏れ、または破裂によって化学火傷を引き起こし、健康を損ねるおそれがあります。

⚠ **警告！**電池やバッテリ パックは、必ずプラスとマイナスを正しく入れてください。

⚠ **警告！**古い電池と新しい電池、異なるブランドの電池、またはアルカリ電池、炭素亜鉛電池、充電式電池などの種類の異なる電池を混在させないでください。

⚠ **警告！**長期間使用しなかった機器の電池やバッテリ パックは、お住まいの地域の規則に従い、取り外した後は直ちにリサイクルまたは廃棄してください。

⚠ **警告！**電池やバッテリ パックの収納部は、必ずしっかり閉めてください。電池やバッテリ パックの収納部がしっかり閉まらない場合は製品の使用を取りやめ、電池やバッテリ パックを取り外し、子供たちが触れないようにしてください。

⚠ **警告！**電池やバッテリ パックを交換する場合は、互換性のある電池やバッテリ パックのみを使用してください。デスクトップ ワークステーション用の互換性のある電池の種類は CR2032 です。

⚠ **警告！**公称電池電圧は 3V です。

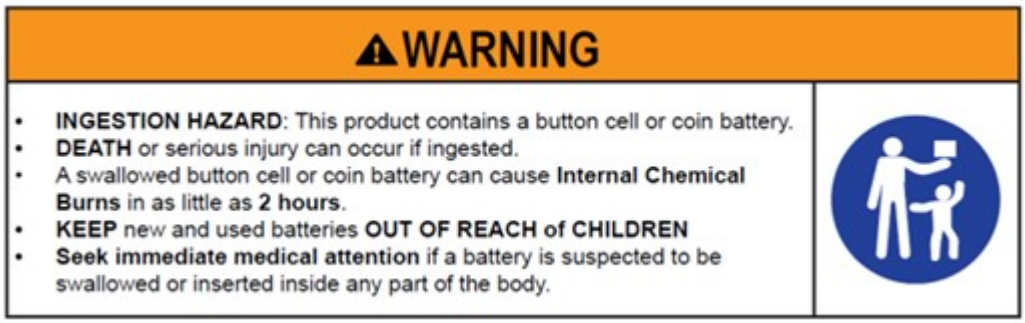

表 3-1 バッテリの処分アイコンおよび説明

アイコン	説明
	電池やバッテリ パックは家庭用ごみとして捨てないでください。公共の収集システムを利用するか、HP、HP 公認代理店またはその代理店にお返しください。

ファンに関するご注意

これらの注意事項を 1 つ以上使用して、回転ファンの羽根による傷害の危険性についてユーザーに警告します。

⚠ **警告！**  身体の一部を可動部品に近づけないようにしてください。

⚠ **警告！**身体の一部をファンの羽根に近づけないようにしてください。

⚠ **警告！**身体の一部がファンの回転経路に入らないようにしてください。

ヘッドセットおよびイヤフォンの音量レベルに関するご注意

この注意事項は、ヘッドセットおよびイヤフォンの音量を高く設定することで生じる危険性を警告します。

⚠ **警告！**  聴覚への悪影響や障害を防ぐため、大音量で長時間聴かないようにしてください。

音量を調整したり、イコライザーをセンター位置以外に設定したりすると、イヤフォンおよびヘッドフォンの出力電圧が増加して音圧レベルが高くなることがあります。イヤフォンおよびヘッドフォンの出力に影響を及ぼすもの（オペレーティング システム、イコライザー ソフトウェア、ファームウェア、ドライバーなど）は、製造元が指定するものを使用してください。製造元が指定するもの以外を使用すると、イヤフォンおよびヘッドフォンの出力電圧が増加して音圧レベルが高くなることがあります。

レーザー安全基準

オプティカル ドライブまたは光ファイバー トランシーバー搭載の製品の場合

この製品には、オプティカル ストレージ ドライブ（CD または DVD ドライブなど）や光ファイバー トランシーバーが付属している場合があります。これらのデバイスには、IEC/EN 60825-1 規格によって Class 1 レーザー装置として分類され、その規格の要件に準拠したレーザー製品が搭載されています。

個々のレーザー製品は、米国 FDA（Food and Drug Administration）規定の 21 CFR 1040.10 および 1040.11、または 2007 年 6 月 24 日付け Laser Notice No. 50 または 2019 年 5 月 8 日付け Laser Notice No. 56 に準ずることによる逸脱を除くそれらの規定に適合しています。

⚠ **警告！**このガイドまたはレーザー製品の取り付け説明書に記載されていない方法で調整などの作業を行うと、レーザー光線を浴びる危険性があります。危険なレーザー光線を浴びないように、以下の点に注意してください。

- 絶対にレーザー装置のカバーを開けないでください。内部には一般のユーザーが修理できる部品はありません。
- 一般のユーザーが、レーザー装置に対してこのガイドに記載された以外の修理、調整等は絶対にしないでください。
- レーザー装置のメンテナンスや修理は、必ず、HP のサポート担当者にご依頼ください。

電源および電源コードについて

国や地域によっては、電源および電源コードの要件が異なります。

電源（Class I）の接地について

漏電を防ぐために、この装置はアース端子に接続する必要があります。システムの電源コードは、アース（接地）された電源コンセントに接続してください。代用のコードは漏電の防止に適さない可能性

があります。この製品と一緒に包装されていた電源コードか、または HP Inc.によって認可されている交換用の電源コードのみをお使いください。

Brazil notice (ブラジル向け)

Este equipamento deve ser conectado obrigatoriamente em tomada de rede de energia elétrica que possua aterramento (três pinos), conforme a norma nbr abnt 5410,visando a segurança dos usuários contra choques elétricos.

Denmark (デンマーク向け)

Apparatets stikprop skal tilsluttes en stikkontakt med jord, som giver forbindelse til stikproppens jord.

Finland (フィンランド向け)

Laite on liitettävä suojakoskettimilla varustettuun pistorasiaan.

Norway (ノルウェー向け)

Apparatet må tilkoples jordet stikkontakt.

Sweden (スウェーデン向け)

Apparaten skall anslutas till jordat uttag.

電源について

一部の製品の電源には、外部電圧切替機能が付属しています。この電圧切替機能によって、製品は 100～127 V または 200～240 V の任意の AC 電圧での動作が可能になります。外部電圧切替機能が付属していない製品の電源には、入力電圧を感知して適切な電圧に自動的に切り替える内部回路が搭載されています。

⚠ **警告！**けがや事故、および機器の故障などの安全に関する問題の発生を防ぐため、HP ブランドの外部電源アダプターのみを使用することをおすすめします。

China (中国向け)

消费者若使用电源适配器供电，则应购买配套使用获得 CCC 认证并满足标准要求的电源适配器

For Use in Norway (ノルウェー向け)

Some products are designed for an IT power system with phase-to-phase voltage 230 V.

電源コードについて

お使いの製品の電源コードには、これらの安全に関する注意事項が 1 つ以上適用されている場合があります。

⚠ **警告！**感電や装置の損傷を防ぐため、必ず以下の注意事項を守ってください。

- 電源コードは、製品の近くの手が届きやすい場所にある電源コンセントに差し込んでください。
- コンピューターへの外部電源の供給を遮断するには、電源コードを電源コンセントから抜いてください。

- 安全に使用するため、必ず電源コードのアース端子を使用して接地してください。2 ピンのアダプターを接続するなどして電源コードのアース端子を無効にしないでください。アース端子は重要な安全上の機能です。

この製品に付属の電源コードおよびプラグは、電気用品安全法に適合しており、日本国内でご使用いただけます。製品と一緒に包装されていた電源コードか、HP Inc.または HP Inc.の正規代理店に認可されている交換用の電源コードのみをお使いください。交換用の電源コードの製品番号については、http://www.hp.com/support で確認できる場合があります。

お買い上げの製品を海外でお使いになる場合は、その国で認定された電源コードをお買い求めください。詳しくは、使用する国のサポート窓口までお問い合わせください。

⚠ **警告！**他社製の電源コードは使用しないでください。対応していない電源コードを使用すると、感電や火傷の危険があります。

以下の要件は、各国共通のものです。

- 電源コードは、ご使用になる国で評価を担当する認証機関によって認定されている必要があります。

誤って踏んだり足を引っかけたりしないように、および製品側の電源コネクタの取り扱いにも注意して配線してください。

⚠ **警告！**この製品を、損傷した電源コードおよびプラグを接続して使用しないでください。電源コードおよびプラグが損傷した場合は、直ちに新しいものと交換してください。損傷している電源コードを使用すると、怪我をするおそれがあります。

電源コードに関するご注意

お使いになるコンピューターに電源コードが付属していない場合は、コンピューターをお使いになる国の規格および法律に適合する電源コードを購入してください。

電源コードは、お使いになる製品および製品の電圧や電流定格に適合したものをお使いください。電源コードの電圧および電流定格は、製品に記載されている電圧および電流定格より大きいことが必要です。また、直径が最低 **0.75 mm²**/18 AWG で長さが **1.0～2 m** のコードを使用してください。電源コードについて詳しくは、お使いになる国の HP 製品販売店に問い合わせてください。

電源コードの上には物を置かないでください。また、誤って踏んだり足を引っかけたりしないように、プラグ、コンセント、および製品側の電源コネクタの取り扱いにも注意して配線してください。

HP 外部電源用 DC プラグ

この図は、HP 外部電源用 DC プラグを示しています。

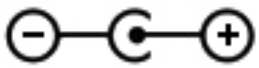

電源コードに関するご注意（日本向け）

製品には、同梱された電源コードをお使い下さい。

同梱された電源コードは、他の製品では使用出来ません。

電源コードの要件（日本向け）

この製品を日本国内で使用する場合は、製品に付属の電源コードのみをお使いください。

⚠ **注意：**付属の電源コードを、他の製品で使用しないでください。

指を挟む危険性

この注意事項は、指を挟む可能性について警告するために使用します。

⚠ **警告！**指を挟む危険性がある場所の作業を行うときは注意してください。部品を閉じるときに指を挟まないようにしてください。

テレビ アンテナ コネクタの保護

テレビ アンテナ コネクタには、いくつかの安全に関する注意事項が適用される場合があります。

外付けのテレビ アンテナの接地

屋外アンテナまたはケーブル システムが製品に接続されている場合は、サージ電圧および静電気の蓄電からアンテナまたはケーブル システムを保護するため、必ず電気的に接地してください。

米国電気規定 810 条（ANSI/NFPA 70）では、マストおよび支持構造物の適切な電気的接地、アンテナ-放電ユニットへの引込線の接地、接地線のサイズ、アンテナ-放電ユニットの場所、接地極への接続、および接地極の要件に関する情報が規定されています。

落雷からの保護

製品をさらに確実に保護するため、落雷を伴う荒天時または製品を長期間使用しないでそのままにする場合は、電源コンセントから製品の電源コードを抜き、アンテナまたはケーブル システムを取り外してください。これにより、落雷およびサージ電圧による製品の損傷を防止できます。

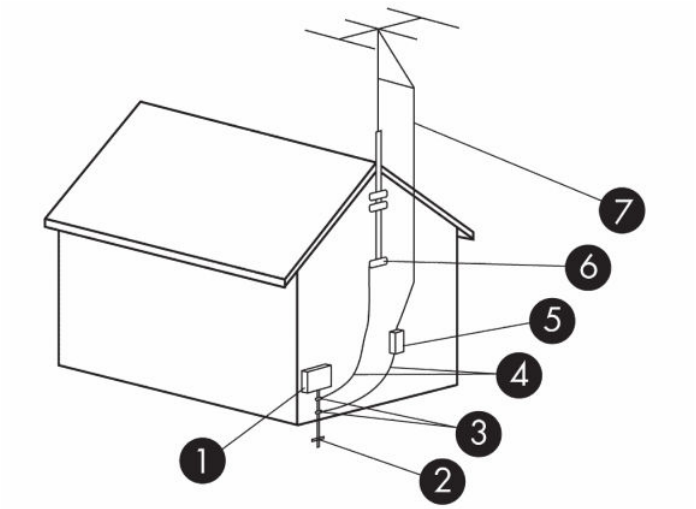

表 3-2 アンテナの接地

番号	接地部品
1	分電盤
2	電力供給接地極システム（米国電気規定第 III 部、250 条）
3	接地クランプ

表 3-2 アンテナの接地 (続き)

番号	接地部品
4	接地線 (米国電気規定 810 条 21 項)
5	アンテナ放電ユニット (米国電気規定 810 条 20 項)
6	接地クランプ
7	アンテナ引込線

CATV システムの設置者への注意事項

CATV システムの設置者は、米国電気規定 820 条 93 項の規定に注意してください。同項は適切な接地に関するガイドラインとなっており、特に、同軸ケーブル シールドと建物の接地システムとの接続をケーブル挿入点にできるだけ近い場所で行うよう定めています。

旅行先でのご注意

この注意事項は、電圧コンバーター キットによる重大な傷害の可能性について警告するために使用します。

⚠ **警告！** 感電、火災、および装置の損傷などを防ぐため、コンピューターを外部電源に接続するときに、家電製品用に販売されている電圧コンバーターは使用しないでください。

China safety notices（中国向け）

HP 工作站使用安全手册

使用须知

欢迎使用惠普工作站，为了您及仪器的安全，请您务必注意如下事项：

1. 仪器要和地线相接，要使用有正确接地插头的电源线，使用中国国家规定的 220V 电源。
2. 避免高温和尘土多的地方，否则易引起仪器内部部件的损坏。
3. 避免接近高温，避免接近直接热源，如直射太阳光、暖气等其它发热体。
4. 不要有异物或液体落入机内，以免部件短路。
5. 不要将磁体放置于仪器附近。

警告

为防止火灾或触电事故，请不要将该机放置于淋雨或潮湿处

如果您按照以上步骤操作时遇到了困难，或想了解其它产品性能，请在以下网页上寻找相关信息：http://www.hp.com.cn

或联系我们

中国惠普有限公司
地址：北京朝阳区建国路 112 号中国惠普大厦
电话：010-65643888

China altitude notice（中国向け）

海拔警告仅适用于在海拔 2000m 以下地区使用的产品



海拔警告仅适用于在海拔 2000m 以下地区使用的产品。

China tropical warning notice（中国向け）

热带警告仅适用于在非热带气候条件下使用的产品。



热带警告仅适用于在非热带气候条件下使用的产品。

Norway and Sweden cable grounding notice for products with a TV tuner（ ノルウェーおよびスウェーデン向け ）

Norway and Sweden require a galvanic isolator for grounding.

⚠ **注意：** To reduce potential safety issues, use a galvanic isolator when connecting to a cable distribution system.

Taiwan eyesight notice（ 台湾向け ）

This eyesight notice applies to products in Taiwan.

使用過度恐傷害視力

注意事項:

(1) 使用 30 分鐘請休息 10 分鐘。

(2) 未滿 2 歲幼兒不看螢幕，2 歲以上每天看螢幕不要超過 1 小時。

4 環境に関するご注意

この章では、各国の環境に関する規定について説明します。製品によっては適用されない注意事項もあります。

電子機器、梱包材、およびバッテリのリサイクル

HP では、使用済みの電子機器や HP 製インク カートリッジのリサイクルを推奨しています。

リサイクル プログラムについて詳しくは、http://www.hp.com/recycle を参照してください。

日本でのリサイクル プログラムについて詳しくは、http://www.hp.com/jp/hardwarerecycle/ を参照してください。

Disposal of waste equipment by users（ 欧州連合向け ）

Use this notice to explain the icon associated with waste disposal.

表 4-1 Disposal of waste equipment icon and its description

アイコン	説明
	This symbol means do not dispose of your product with your other household waste.Instead, you should protect human health and the environment by handing over your waste equipment to a designated collection point for the recycling of waste electrical and electronic equipment.For more information, please contact your household waste disposal service or go to http://www.hp.com/recycle.

Brazil alkaline battery disposal（ ブラジル向け ）

Não descarte o produto eletrônico em lixo comum



Este produto eletroeletrônico e seus componentes não daven ser descartados no lixo comum, pois embora estejam em conformidade com padrões mundiais de restrição a substâncias nocivas, podem conter, ainda que em quantidades mínimas, substâncias impactantes ao meio ambiente. Ao final da vida útil deste produto, o usuário deverá entregá-lo à HP. A não observância dessa orientação sujeitará o infrator às sanções previstas em lei. Após o uso, as pilhas e/ou baterias dos produtos HP deverão ser entregues ao estabelecimento comercial ou rede de assistência técnica autorizada pela HP.

Para maiores informações , inclusive sobre os pontos de recebimento, acesse: http://www.hp.com.br/reciclar

Brazil hardware recycling information（ ブラジル向け ）

Não descarte o produto eletrônico em lixo comum



Este produto eletroeletrônico e seus componentes não daven ser descartados no lixo comum, pois embora estejam em conformidade com padrões mundiais de restrição a substâncias nocivas, podem conter, ainda que em quantidades mínimas, substâncias impactantes ao meio ambiente. Ao final da vida útil deste produto, o usuário deverá entregá-lo à HP. A não observância dessa orientação sujeitará o infrator às sanções previstas em lei. Após o uso, as pilhas e/ou baterias dos produtos HP deverão ser entregues ao estabelecimento comercial ou rede de assistência técnica autorizada pela HP.

Para maiores informações , inclusive sobre os pontos de recebimento, acesse: http://www.hp.com.br/reciclar

France Triman WEEE and recycling label（ フランス向け ）

Use this notice to explain the icon associated with recycling.



Korea disposal and recycling notices（ 韓国向け ）

한국 전자제품 폐기 및 재활용 방법

전자 기기 폐기물은 전자/전기 장비를 재활용할 수 있도록 지정된 HP 수거물 센터에 전달하거나 E-순환거버넌스(http://www.k-erc.or.kr/)를 통해 무상 회수 및 재활용이 진행됩니다. 자세한 내용은 E-순환 거버넌스 혹은 HP 서비스 센터에 문의하거나 웹사이트 www.hp.com/recycle을 참조하십시오.

Taiwan battery recycling information（ 台湾向け ）

This notice provides the regulations for battery manufacture and recycling in Taiwan.

表 4-2 Taiwan battery recycling icon and its description

アイコン	説明
	The Taiwan EPA requires dry battery manufacturing or importing firms, in accordance with Article 15 of the Waste Disposal Act, to indicate the recovery marks on the batteries used in sales, giveaways, or promotions.Contact a qualified Taiwanese recycler for proper battery disposal.

Turkey WEEE regulation（ トルコ向け ）

Türkiye Cumhuriyeti: AEEE Yönetmeliğine Uygundur

国際エネルギー スター プログラム®の認定 (一部の製品のみ)

国際エネルギー スター プログラムは米国環境保護局が実施している任意制度のプログラムで、企業や個人が優れたエネルギー効率によって経費を節約し、気候を保護できるように支援します。

国際エネルギー スター プログラム認定を取得した製品は、米国環境保護局が定めるエネルギー効率の厳しい条件または要件を満たすことで、温室効果ガスの排出量を抑制できます。当社は、国際エネルギー スター プログラムの事業参加者として、本製品が国際エネルギー スター プログラムの基準に適合するように、米国環境保護局 (EPA) が定める強化された製品認定プロセスに従っています。以下のロゴは正規の国際エネルギー スター プログラム認定のすべてのコンピューターに付けられています。



コンピューター製品における国際エネルギー スター プログラムの重要な要件は、製品が使用されていないときにエネルギー消費を大幅に削減する電源管理機能です。電源管理によって、ユーザーが決められた時間使用していない状態が続くと、コンピューターが「スリープ」モードなどの省電力モードに自動的に切り替わります。電源管理機能は、コンピューターが外部電源で動作しているときに、あらかじめ以下のように設定されます。

表 4-3 コンピューターが外部電源で動作しているときの、プリセットされた電源管理機能

コンピューターの種類	ディスプレイのスリープ モードが開始されるまでの時間	コンピューターのスリープ モードが開始されるまでの時間 (分)	スリープ モードからの復帰
ノートブック コンピューター、モバイル ワークステーション	15 分以下 (モデルによって異なります)	30 分以下(モデルによって異なります)	電源/スリープ ボタンを押すと製品のスリープ モードが終了します。 ウェイク オン LAN (WOL) が有効になっている場合、ネットワーク信号でシステムをスリープ モードから復帰させることができます。
タブレット	1 分以下	該当なし	該当なし
デスクトップ、一体型デスクトップ、およびワークステーション	15 分以下 (モデルによって異なります)	30 分以下(モデルによって異なります)	ユーザーがマウスやキーボードなどどれかの入力デバイスを操作すると、製品のスリープ モードは終了します。 ウェイク オン LAN (WOL) が有効になっている場合、ネットワーク信号でシステムをスリープ モードから復帰させることができます。

表 4-3 コンピューターが外部電源で動作しているときの、プリセットされた電源管理機能（続き）

コンピューターの種類	ディスプレイのスリープモードが開始されるまでの時間	コンピューターのスリープモードが開始されるまでの時間（分）	スリープモードからの復帰
Thin Client	15 分以下（モデルによって異なります）	30 分以下（スリープモードがオペレーティングシステムによってサポートされている場合）（モデルによって異なります）	ユーザーがマウスやキーボードなどどれかの入力デバイスを操作すると、製品のスリープモードは終了します（スリープモードがオペレーティングシステムによってサポートされている場合）。 ウェイクオン LAN（WOL）が有効になっている場合、ネットワーク信号でシステムをスリープモードから復帰させることができます。

使用プロファイルが常に有効で、インターネットにアクセスできるときには常にプロファイルに接続されるコンピューター（タブレットなど）では、（国際エネルギー スター プログラムのコンピューター プログラム要件で規定された）短期アイドル モードや長期アイドル モードなど、非常に少ない電力（10 ワット以下）しか消費しない別の省電力モードが提供され、必要に応じて製品のバッテリ駆動時間が最大化されます。この別の省電力モードは動的な機能で、ユーザーが使用していない状態が 1 分間続くとディスプレイのスリープ モードが開始されます。

スリープ モードを解除するには、電源/スリープ ボタンを押します。また、ウェイク オン LAN（WOL）を有効に設定している場合、コンピューターのスリープ モードをネットワーク信号で解除することもできます。

電源管理機能によるエネルギー消費および経費の節減の可能性について詳しくは、国際エネルギー スター プログラムの電源管理に関する Web サイト、http://www.energystar.gov/powermanagement を参照してください。

国際エネルギー スター プログラムおよび環境への貢献について詳しくは、国際エネルギー スター プログラムの Web サイト、http://www.energystar.gov で参照できます。

ENERGY STAR および ENERGY STAR マークは、米国環境保護局が所有する登録商標です。

化学物質

HP では、REACH（Regulation EC No. 1907/2006 of the European Parliament and the Council）などの法的要件に準拠するため、弊社製品に含まれる化学物質に関する情報を必要に応じてお客様に提供するように努めています。

お使いの製品の化学物質情報に関する報告書を参照するには、http://www.hp.com/go/reach にアクセスしてください。

Perchlorate material - special handling may apply（米国向け）

The computers real-time clock battery may contain perchlorate and may require special handling when recycled or disposed of in California.

See http://www.dtsc.ca.gov/hazardouswaste/perchlorate/.

China environmental notices（ 中国向け ）

回收信息说明

惠普公司对废弃的电子计算机（笔记本电脑）提供回收服务，更多信息请登陆

http://www8.hp.com/us/en/hp-information/environment/product-recycling.html

环境标志信息

微型计算机(台式计算机,笔记本电脑等)及显示器在中国环境标志认证产品范围内,环境标志表明该产品不仅品质合格,而且在生产,使用和回收处理中都符合特定的环境保护要求,与同类产品相比,既有低毒少害,节约资源等环保优势,此外获得中国环境标志认证的产品售后三年内均可在各服务中心选择维修或更换部件,也可通过更换更高性能的零部件或模块实现硬件升级。

特别提醒

如您需要确认本产品处于零能耗状态,请按下电源关闭按钮,并将插头从电源插座断开。

China PC energy label（ 中国向け ）

China requires this notice of energy efficiency.

In accordance with “The Regulation of the Implementation on China Energy Label for Microcomputers,” this microcomputer has an Energy Efficiency Label.The energy efficiency grade, TEC (Typical Energy Consumption), and product category presented on the label are determined and calculated according to the standard GB28380-2012.

1. Energy Efficiency Grades

   The grade is determined by the standard with the calculation of base consumption level with the sum of all the allowances for additional components such as main memory and graphics card.For products of any grade, the TEC should not exceed the value specified in the following table:

表 4-4 Typical Energy Consumption (TEC) values

Product Type		TEC（ kilowatt hour ）		
		Grade 1	Grade 2	Grade 3
Desktop microcomputer, AIO	Category A	98.0+∑Efa	148.0+∑Efa	198.0+∑Efa
	Category B	125.0+∑Efa	175.0+∑Efa	225.0+∑Efa
	Category C	159.0+∑Efa	209.0+∑Efa	259.0+∑Efa
	Category D	184.0+∑Efa	234.0+∑Efa	284.0+∑Efa

表 4-4 Typical Energy Consumption (TEC) values（続き）

Product Type	TEC（kilowatt hour）			
Portable Computer	Category A	20.0+∑Efa	35.0+∑Efa	45.0+∑Efa
	Category B	26.0+∑Efa	45.0+∑Efa	65.0+∑Efa
	Category C	54.5+∑Efa	75.0+∑Efa	123.5+∑Efa

注記：∑Efa is the sum of power factor of product additional functions.

2. Typical Energy Consumption

The energy consumption figure presented on the label is the data measured with the representative configuration that covers all the configurations in the registration unit which is selected according to “The Regulation of the Implementation on China Energy Label for Microcomputers." Thus, actual energy consumption of this specific microcomputer may not be the same as the TEC data presented in the label.

3. Product Category

The product category is determined by the standard according to the microcomputer’s configuration.The categorization of products complies with the regulations in the following table:

表 4-5 Product category and configuration description

Product Type	Configuration Description	
	Desktop microcomputer, AIO	Portable Computer
Category A	The desktop microcomputer and AIO whose configuration is out of the scope of Category B, C, and D	The portable computer whose configuration is out of the scope of Category B and C
Category B	CPU physical core number of 2, and system memory of not less than 2 GB	A Discrete GPU
Category C	CPU physical core number of over 2, with at least one of the following features: 1. System memory of not less than 2 GB 2. A Discrete GPU	The product that has a CPU physical core number of not less than 2, system memory of not less than 2GB, A Discrete GPU with Frame Buffer Width not less than 128-bit.
Category D	CPU physical core number of not less than 4, with at least one of the following features: 1. System memory of not less than 4 GB 2. A Discrete GPU with Frame Buffer Width not less than 128-bit	

For more details on the specification, please refer to the standard GB28380-2012.

本机根据《微型计算机能源效率标识实施规则》的要求加施中国能效标识。能效标识中显示的能效等级、典型能源消耗和产品类型均根据《微型计算机能效限定值及能效等级》（GB28380-2012）的要求确定。对上述标识内容的说明如下：

1. 能效等级

微型计算机的能效等级由基础能源消耗值和附加功能功耗因子之和决定。微型计算机能效各等级的典型能源消耗应不大于下表的规定

微型计算机类型			能源消耗(千瓦时)		
			1	2	3
	台式微型计算机及	A 类	98.0+ΣEfa	148.0+ΣEfa	198.0+ΣEfa
一体机		B 类	125.0+ΣEfa	175.0+ΣEfa	225.0+ΣEfa
		C 类	159.0+ΣEfa	209.0+ΣEfa	259.0+ΣEfa
		D 类	184.0+ΣEfa	234.0+ΣEfa	284.0+ΣEfa
	便携式	A 类	20.0+ΣEfa	35.0+ΣEfa	45.0+ΣEfa
计算机		B 类	26.0+ΣEfa	45.0+ΣEfa	65.0+ΣEfa
		C 类	54.5+ΣEfa	75.0+ΣEfa	123.5+ΣEfa
注：ΣEfa 为微型计算机附加功能功耗因子之和					

2. 典型能源消耗

典型能源消耗值代表一个备案单元中，符合《微型计算机能源效率标识实施规则》要求的代表性规格型号产品的数值。因此，本机的典型能源消耗值可能与其所加施的能效标识中所示的典型能源消耗值不一致。

3. 产品类型

产品类型根据微型计算机的配置确定。参见下表：

类型	配置说明	
	台式微型计算机及一体机	便携式计算机
A 类	下列 B 类、C 类、D 类配置以外的台式微型计算机及一体机	下列 B 类、C 类配置以外的便携式计算机
B 类	中央处理器（CPU）物理核心数为 2，系统内存大于等于 2GB	具有独立图形显示单元（GPU）
C 类	中央处理器（CPU）物理核心数大于 2，且至少具有以下特征中的一条 a. a）系统内存大于等于 2GB； b. 独立图形显示单元（GPU）	中央处理器（CPU）物理核心数大于等于 2，系统内存大于等于 2GB，具有独立图形显示单元（GPU）且显存位宽大于等于 128 位.
D 类	中央处理器（CPU）物理核心数大于等于 4，且至少具有以下特征中的一条： a. 系统内存大于等于 4GB； b. 具有独立图形显示单元（GPU）且显存位宽大于等于 128 位	

关于标识内容的更详细技术信息，请参考《微型计算机能效限定值及能效等级》（GB28380-2012）

China RoHS（中国向け RoHS）

China uses the following notices for RoHS.

笔记本电脑和平板电脑产品中有害物质或元素的名称及含量

根据中国《电器电子产品有害物质限制使用管理办法》





表 4-6 产品中有害物质或元素的名称及含量 根据中国《电器电子产品有害物质限制使用管理办法》

	有害物质					
部件名称	铅 (Pb)	汞 (Hg)	镉 (Cd)	六价铬 (Cr(VI))	多溴联苯 (PBB)	多溴二苯醚 (PBDE)
电池	X	O	O	O	O	O
线缆	X	O	O	O	O	O
摄像头	X	O	O	O	O	O
机箱/其他	X	O	O	O	O	O
闪存读卡器	X	O	O	O	O	O
软盘驱动器	X	O	O	O	O	O
硬盘驱动器	X	O	O	O	O	O
耳机	X	O	O	O	O	O
I/O PCA	X	O	O	O	O	O
键盘	X	O	O	O	O	O
液晶显示器 (LCD) 面板	X	O	O	O	O	O
介质（CD/DVD/软盘）	O	O	O	O	O	O
内存	X	O	O	O	O	O
主板、处理器、散热器	X	O	O	O	O	O
鼠标	X	O	O	O	O	O
光盘驱动器	X	O	O	O	O	O
对接设备选件	X	O	O	O	O	O
电源适配器	X	O	O	O	O	O
电源	X	O	O	O	O	O
电源组	X	O	O	O	O	O
投影仪	X	O	O	O	O	O

表 4-6 产品中有害物质或元素的名称及含量 根据中国《电器电子产品有害物质限制使用管理办法》 (続き)

	有害物质					
部件名称	铅 (Pb)	汞 (Hg)	镉 (Cd)	六价铬 (Cr(VI))	多溴联苯 (PBB)	多溴二苯醚 (PBDE)
遥控器	X	O	O	O	O	O
智能卡/Java™ 读卡器	X	O	O	O	O	O
扬声器（外置）	X	O	O	O	O	O
电视调谐器	X	O	O	O	O	O
USB 闪存驱动器	X	O	O	O	O	O
USB 集线器	X	O	O	O	O	O
网络摄像头	X	O	O	O	O	O
无线接收器	X	O	O	O	O	O
无线网卡	X	O	O	O	O	O

本表格依据 SJ/T 11364 的规定编制。

O：表示该有害物质在该部件所有均质材料中的含量均在 GB/T 26572 规定的限量要求以下。

X：表示该有害物质至少在该部件的某一均质材料中的含量超出 GB/T 26572 规定的限量要求。

此表中所有名称中含 "X" 的部件均符合中国 RoHS 达标管理目录限用物质应用例外清单的豁免。

此表中所有名称中含 "X" 的部件均符合欧盟 RoHS 立法。

注：环保使用期限的参考标识取决于产品正常工作的温度和湿度等条件

台式机、瘦客户端、个人工作站、一体机和销售点终端产品中有害物质或元素的名称及含量

根据中国《电器电子产品有害物质限制使用管理办法》





表 4-7 产品中有害物质或元素的名称及含量 根据中国《电器电子产品有害物质限制使用管理办法》

	有害物质					
部件名称	铅 (Pb)	汞 (Hg)	镉 (Cd)	六价铬 (Cr(VI))	多溴联苯 (PBB)	多溴二苯醚 (PBDE)
电池	X	O	O	O	O	O
线缆	X	O	O	O	O	O
摄像头	X	O	O	O	O	O

表 4-7 产品中有害物质或元素的名称及含量 根据中国《电器电子产品有害物质限制使用管理办法》 (続き)

	有害物质					
部件名称	**铅 (Pb)**	**汞 (Hg)**	**镉 (Cd)**	**六价铬 (Cr(VI))**	**多溴联苯 (PBB)**	**多溴二苯醚 (PBDE)**
机箱/其他	X	O	O	O	O	O
风扇	X	O	O	O	O	O
闪存读卡器	X	O	O	O	O	O
软盘驱动器	X	O	O	O	O	O
硬盘驱动器	X	O	O	O	O	O
耳机	X	O	O	O	O	O
散热器	X	O	O	O	O	O
I/O PCA	X	O	O	O	O	O
键盘	X	O	O	O	O	O
液晶显示器 (LCD) 面板	X	O	O	O	O	O
介质（CD/DVD/软盘）	O	O	O	O	O	O
内存	X	O	O	O	O	O
主板、处理器、散热器	X	O	O	O	O	O
鼠标	X	O	O	O	O	O
光驱	X	O	O	O	O	O
对接设备选件	X	O	O	O	O	O
电源适配器	X	O	O	O	O	O
电源	X	O	O	O	O	O
投影仪	X	O	O	O	O	O
遥控器	X	O	O	O	O	O
智能卡/Java™ 读卡器	X	O	O	O	O	O
固态驱动器	X	O	O	O	O	O
扬声器（外置）	X	O	O	O	O	O
触控笔	X	O	O	O	O	O
触控板	X	O	O	O	O	O
电视调谐器	X	O	O	O	O	O
USB 闪存驱动器	X	O	O	O	O	O
USB 集线器	X	O	O	O	O	O
网络摄像头	X	O	O	O	O	O
无线接收器	X	O	O	O	O	O
无线网卡	X	O	O	O	O	O
3D 捕获台/转盘	X	O	O	O	O	O

表 4-7 产品中有害物质或元素的名称及含量 根据中国《电器电子产品有害物质限制使用管理办法》 (続き)

	有害物质					
部件名称	铅 (Pb)	汞 (Hg)	镉 (Cd)	六价铬 (Cr(VI))	多溴联苯 (PBB)	多溴二苯醚 (PBDE)
本表格依据 SJ/T 11364 的规定编制。 O：表示该有害物质在该部件所有均质材料中的含量均在 GB/T 26572 规定的限量要求以下。 X：表示该有害物质至少在该部件的某一均质材料中的含量超出 GB/T 26572 规定的限量要求。 此表中所有名称中含 "X" 的部件均符合中国 RoHS 达标管理目录限用物质应用例外清单的豁免。 此表中所有名称中含 "X" 的部件均符合欧盟 RoHS 立法。 注：环保使用期限的参考标识取决于产品正常工作的温度和湿度等条件						

台灣針對筆記型電腦和平板電腦的有害物質限制使用管理辦法 (RoHS)

限用物質含有情況標示聲明書

Declaration of the Presence Condition of the Restricted Substances Marking

表 4-8 限用物質含有情況標示聲明書 Declaration of the Presence Condition of the Restricted Substances Marking

限用物質及其化學符號 Restricted substances and its chemical symbols						
單元 Unit	鉛 Lead (Pb)	汞 Mercury (Hg)	鎘 Cadmium (Cd)	六價鉻 Hexavalent chromium (Cr^{+6})	多溴聯苯 Polybrominated biphenyls (PBB)	多溴二苯醚 Polybrominated diphenyl ethers (PBDE)
纜線 Cables	–	○	○	○	○	○
機殼/其他 Chassis/Other	–	○	○	○	○	○
輸入/輸出印刷電路組件 I/O PCAs	–	○	○	○	○	○
液晶顯示器 (LCD) 面板 Liquid crystal display (LCD) panel	–	○	○	○	○	○
記憶體 Memory	○	○	○	○	○	○
主機板、處理器、散熱器 Motherboard, processor, heat sinks	–	○	○	○	○	○
電源組 Power pack	–	○	○	○	○	○

表 4-8 限用物質含有情況標示聲明書 Declaration of the Presence Condition of the Restricted Substances Marking（続き）

限用物質及其化學符號 Restricted substances and its chemical symbols						
電源供應器 Power supply	–	○	○	○	○	○
儲存裝置 Storage Devices	–	○	○	○	○	○
無線裝置 Wireless Devices	–	○	○	○	○	○

備考 1：「超出 0.1 %」及「超出 0.01 %」係指限用物質之百分比含量超出百分比含量基準值。

Note 1: "Exceeding 0.1 wt %" and "exceeding 0.01 wt %" indicate that the percentage content of the restricted substance exceeds the reference percentage value of presence condition.

備考 2：「○」係指該項限用物質之百分比含量未超出百分比含量基準值。

Note 2: "○" indicates that the percentage content of the restricted substance does not exceed the percentage of reference value of presence.

備考 3：「–」係指該項限用物質為排除項目。

Note 3: The "–" indicates that the restricted substance corresponds to the exemption.

若要取得最新版使用指南，請前往 http://www.hp.com/support，並依照指示尋找您的產品。然後選取「使用手冊」。

To access the latest user guides, go to http://www.hp.com/support, and follow the instructions to find your product. Then select **[Manuals]**.

台灣針對桌上型電腦、精簡型電腦、個人工作站、一體成形電腦及銷售點終端機的有害物質限制使用管理辦法 (RoHS)

限用物質含有情況標示聲明書

Declaration of the Presence Condition of the Restricted Substances Marking

表 4-9 限用物質含有情況標示聲明書 Declaration of the Presence Condition of the Restricted Substances Marking

限用物質及其化學符號 Restricted substances and its chemical symbols						
單元 Unit	鉛 Lead (Pb)	汞 Mercury (Hg)	鎘 Cadmium (Cd)	六價鉻 Hexavalent chromium (Cr^{+6})	多溴聯苯 Polybrominated biphenyls (PBB)	多溴二苯醚 Polybrominated diphenyl ethers (PBDE)
纜線 Cables	–	○	○	○	○	○
機座/其他 Chassis/Other	–	○	○	○	○	○

表 4-9 限用物質含有情況標示聲明書 Declaration of the Presence Condition of the Restricted Substances Marking（続き）

限用物質及其化學符號 Restricted substances and its chemical symbols						
單元 Unit	鉛 Lead (Pb)	汞 Mercury (Hg)	鎘 Cadmium (Cd)	六價鉻 Hexavalent chromium (Cr^{+6})	多溴聯苯 Polybrominated biphenyls (PBB)	多溴二苯醚 Polybrominated diphenyl ethers (PBDE)
輸入/輸出印刷電路組件 I/O PCAs	–	○	○	○	○	○
液晶顯示器 (LCD) 面板 Liquid crystal display (LCD) panel (for AIO only)	–	○	○	○	○	○
記憶體 Memory	○	○	○	○	○	○
主機板、處理器、散熱器 Motherboard, processor, heat sinks	–	○	○	○	○	○
電源供應器 Power supply	–	○	○	○	○	○
儲存裝置 Storage Devices	–	○	○	○	○	○

備考 1：「超出 0.1 %」及「超出 0.01 %」係指限用物質之百分比含量超出百分比含量基準值。

Note 1: "Exceeding 0.1 wt %" and "exceeding 0.01 wt %" indicate that the percentage content of the restricted substance exceeds the reference percentage value of presence condition.

備考 2：「○」係指該項限用物質之百分比含量未超出百分比含量基準值。

Note 2: "○" indicates that the percentage content of the restricted substance does not exceed the percentage of reference value of presence.

備考 3：「–」係指該項限用物質為排除項目。

Note 3: The "–" indicates that the restricted substance corresponds to the exemption.

若要取得最新版使用指南，請前往 http://www.hp.com/support，並依照指示尋找您的產品。然後選取「使用手冊」。

To access the latest user guides, go to http://www.hp.com/support, and follow the instructions to find your product. Then select **[Manuals]**.

India restriction of hazardous substances (RoHS)（インド向け）

This product, as well as its related consumables and spares, complies with the reduction in hazardous substances provisions of the "India E-waste Rule 2016."

It does not contain lead, mercury, hexavalent chromium, polybrominated biphenyls or polybrominated diphenyl ethers in concentrations exceeding 0.1 weight % and 0.01 weight % for cadmium, except where allowed pursuant to the exemptions set in Schedule 2 of the Rule.

Information for European Union Commission Regulation 1275/2008（欧州連合向け）

The European Union requires this notice about power consumption.

To locate product power consumption data, including when the product is in networked standby with all wired network ports connected and wireless devices connected, refer to section P14 “Additional information” of the product IT ECO Declaration at http://www.hp.com/hpinfo/globalcitizenship/environment/productdata/itecodesktop-pc.html.

Where applicable, activate and deactivate a wireless network using the instructions included in the product user guide or the operating system.Information is also available at http://www.hp.com/support.

IT ECO declarations

Use these links to provide locations for IT ECO declarations.

Notebook or tablet PCs

http://www.hp.com/hpinfo/globalcitizenship/environment/productdata/iteconotebook-o.html

Desktop PCs and Thin Clients

http://www.hp.com/hpinfo/globalcitizenship/environment/productdata/itecodesktop-pc.html?jumpid=reg_R1002_

Workstations

http://www.hp.com/hpinfo/globalcitizenship/environment/productdata/itecoworkstatio.html

特定有害物質の使用制限（RoHS）（日本向け）

2008 年、日本における製品含有表示方法、JISC0950 改定版が公示されました。製造事業者は、2006 年 7 月 1 日以降に販売される電気・電子機器の特定化学物質の含有に付きまして情報提供を義務付けられています。

製品の部材表示に付きましては、http://www.hp.com/go/jisc0950/ を参照してください。

A Japanese regulatory requirement, defined by specification JIS C 0950, 2008, mandates that manufacturers provide Material Content Declarations for certain categories of electronic products offered for sale after July 1, 2006.

To view the JIS C 0950 material declaration for this product, visit http://www.hp.com/go/jisc0950.

Ley para el Aprovechamiento Sustentable de la Energía de México

Ley para el Aprovechamiento Sustentable de la Energía de México

Se ha etiquetado este producto en conformidad con la Ley para el Aprovechamiento Sustentable de la Energía de México, que requiere la divulgación del consumo de energía del modo de uso normal (modo inactivo) y del modo de espera. Su producto es una de las muchas configuraciones de esta familia de modelos; el consumo de energía del modo inactivo de su configuración específica puede diferir de la información de la etiqueta. El consumo real de energía de su producto puede ser mayor o menor que el

valor informado en la etiqueta de energía de producto para México a causa de factores como la configuración (componentes y módulos seleccionados) y el uso (tareas que se están efectuando, software instalado y en ejecución, etc.).

注記：Esta ley no es aplicable a las estaciones de trabajo.

TCO 認定

このセクションは、TCO 認定ロゴが付いた製品にのみ適用されます。

TCO 認定製品の一覧を確認するには、https://tcocertified.com/product-finder/ を参照してください。



TCO Edge 認定

このセクションは、TCO Edge 認定ロゴが付いた製品にのみ適用されます。

TCO Edge 認定製品の一覧を確認するには、https://tcocertified.com/product-finder/ を参照してください。

A third-party certification according to ISO 14024

Toward sustainable IT products



Say hello to a more sustainable product

IT products are associated with a wide range of sustainability risks throughout their life cycle. Human rights violations occur in the supply chain. Harmful substances are used both in products and their manufacture. Products can often have a short lifespan because of poor ergonomics, low quality and when they are not able to be repaired or upgraded.

This product is a better choice. It meets all the criteria in TCO Certified, the world's most comprehensive sustainability certification for IT products. Additionally, it fulfills the requirements of TCO Certified Edge, the supplemental certification that recognizes leading-edge products that exceed typical performance in a particular sustainability attribute. At our Product Finder **(tcocertified.com/product-finder)** you can find out which TCO Certified Edge criterion or criteria this product meets.

Criteria in TCO Certified have a life-cycle perspective and balance environmental and social responsibility. Compliance is verified by independent verification organizations that specialize in IT products, social responsibility or other sustainability issues. Verification is done both before and after the certificate is issued, covering the entire validity period. The process also includes ensuring that corrective actions are implemented in all cases of factory non-conformities.

Thank you for making a responsible product choice, that help drive progress towards a more sustainable future!

Want to know more?

Read information about TCO Certified, full criteria documents, news and updates at **tcocertified.com.** On the website you'll also find our Product Finder, which presents a complete, searchable listing of certified products.

索引

A

altitude notice 28
Aviso para o Brasil 6
avisos
  Brasil 6

B

battery 21
battery notice 14, 30
Belarus regulatory notice (ベラルーシ向け) 5
Brazil notice (ブラジル向け) 6, 24

C

cable grounding notice 29
Canada modem statement (カナダ向け) 16
Canada notices (カナダ向け) 6
China environmental notices(中国向け) 34
China PC energy label (中国向け) 34
Class A product notice, Australia 5
Class A product notice, European Union and UK 5

D

disposal notices
  battery 30
  equipment 30
  出荷時に搭載されているバッテリ 14
  バッテリ、ユーザーによる交換 14

E

equipment disposal notice 30
ergonomics notice 8
European Union Commission Regulation 1275/2008 43

F

Federal Communications Commission
  notebook computers
    cables 4, 5
  notebook computers Class A notice 4
  notebook computers Class B notice 3
  notebook computers modifications 4, 5

G

Global Class A notices 4
  cables 5
  modifications 5
GS Notice 8

I

India restriction of hazardous substances notice 42

K

Korea disposal and recycling notice 31

M

maximum power levels 7
Mexico wireless notice (メキシコ向け) 10
modem statements
  Canada 16
  New Zealand 17
  U.S. 15
  日本 16
modifications, notebook computers
  Federal Communications Commission 4

N

New Zealand modem statement (ニュージーランド向け) 17
notices
  battery 21
  Canada 6
  Korea disposal and recycling 31
  Singapore 12
  South Korea 12
  特定有害物質の使用制限 (日本向け) 43
  日本 10
  レーザー安全基準 14
  電源コード 25
notices, notebook computers
  Federal Communications Commission 3, 4

R

radio frequency bands 7
regulatory submission document (韓国向け) 13

S

Singapore wireless notice (シンガポール向け) 12
South Korea notice (韓国向け) 12
South Korea regulatory submission document 13

T

Taiwan notice (台湾向け) 13
TCO Edge 認定 45
TCO 認定 44
Thailand wireless notice (タイ向け) 13
tropical warning notice 28
TV tuner, cable grounding notice 29

U

U.S. modem statement (米国向け) 15

V

voice support 17

W

wireless devices 4
wireless LAN devices 4

お

音量レベルに関するご注意、ヘッドセットおよびイヤフォン 23

か

環境に関するご注意 30

こ

航空機内での使用に関するご注意 13
国際エネルギー スター プログラム 32
ご注意
  battery 14, 30
  Belarus regulatory 5
  Brazil 6, 24
  equipment disposal 30
  ergonomics 8
  India restriction of hazardous substances 42
  Macrovision Corporation 17
  Mexico 10
  perchlorate material 33
  Taiwan 13
  Thailand wireless notice (タイ向け) 13
  環境 30
  航空機内での使用 13
  電源コード (日本向け) 25
  ファン 22
  ヘッドセットおよびイヤフォンの音量レベル 23
  モデム 15
  旅行 27
  レーザー安全基準 23

て

テレビ出力に関するご注意 17
電源コードに関するご注意 25
電源コードに関するご注意 (日本向け) 25
電子機器およびバッテリのリサイクル 30

と

特定有害物質の使用制限 (日本向け) に関するご注意 43

に

日本でのモデム規定に関する記載 16
日本向け規定情報 10

は

バッテリのリサイクル 30

ふ

ファンに関するご注意 22

へ

ヘッドセットおよびイヤフォンの音量レベルに関するご注意 23

も

モデムに関するご注意 15

ら

ラベル、規定 2

り

リサイクル、電子機器およびバッテリ 30
旅行先でのご注意 27

れ

レーザー安全基準に関する注意事項 14, 23

ん

台灣對於危險物質的限制注意事項 40, 41
注意事項
  台灣有害物質限制 40, 41

규정, 안전 및 환경 고지사항 사용 설명서

요약

이 설명서에서는 노트북 컴퓨터, 태블릿, 데스크톱, 씬 클라이언트, 개인용 워크스테이션, 일체형 및 POS(Point-of-Sale) 터미널과 관련해 미국, 캐나다, 국제 규정에 부합하는 규정, 안전 및 환경 정보를 제공합니다.

법적 정보

© Copyright 2022, 2023 HP Development Company, L.P.

Bluetooth는 해당 소유권자가 소유한 상표이며 HP Inc.가 라이센스 계약에 따라 사용합니다. ENERGY STAR 및 ENERGY STAR 표시는 미국 등록 상표입니다. Java는 Oracle 및/또는 계열사의 등록 상표입니다. WiGig는 Wi-Fi Alliance의 등록 상표입니다.

이 설명서의 내용은 조건에 따라 사전 통지 없이 변경될 수 있습니다. HP 제품 및 서비스에 대한 유일한 보증은 제품 및 서비스와 함께 동봉된 보증서에 명시되어 있습니다. 이 설명서에는 어떠한 추가 보증 내용도 들어 있지 않습니다. HP는 이 설명서의 기술상 또는 편집상 오류나 누락에 대해 책임지지 않습니다.

제3판: 2023년 12월

초판: 2022년 7월

문서 일련 번호: N25728-AD3

목차

1 설명서 소개 1

2 규정 고지 사항 2

규정 레이블 액세스 2

FCC(연방 통신 위원회) Class B 고지 사항 3

제품 변형 3

케이블 4

무선 LAN 장치 또는 HP 모바일 광대역 모듈이 있는 제품 4

5.925GHz~7.125GHz 대역을 사용하는 무선 장치 4

Global Class A 고지 사항 4

FCC(연방 통신 위원회) Class A 고지 사항 4

제품 변형 4

케이블 5

호주 고지 사항 5

유럽 연합 및 영국 고지 사항 5

일본 고지 사항 5

대한민국 고지 사항 5

대만 고지 사항 5

벨라루스 규정 고지 사항 5

브라질 고지 사항 6

캐나다 고지 사항 6

유럽 연합 및 영국 규제 사항 고지 6

적합성 선언 6

라디오 기능이 포함된 제품(EMF) 6

무선 기능이 있는 제품의 제한 사항(일부 제품만 해당) 7

무선 고주파 대역 및 최대 전력 수준(일부 제품 및 국가만 해당) 7

인체 공학 고지 사항 8

유럽 통신망 선언서(모뎀/팩스) 8

호주 및 뉴질랜드 고지 사항 8

중국 WWAN 고지 사항 8

중국 무선 장치 고지 9

중국 무선 충전 장치 전파 관리 고지 사항(일부 제품만 해당) 9

일본 고지 사항 9

무선 LAN, 무선 WAN 및 Bluetooth® 인증 마크 9

멕시코 고지 사항 10

유라시아 연합 규제 사항 고지 10

Производитель и дата производства 10

Өндіруші және өндіру мерзімі 10
Местные представители: 11
Жергілікті өкілдіктері: 11
싱가포르 무선 고지 사항 11
대한민국 고지 사항 12
규정 제출 문서 12
태국 무선 고지 사항 12
대만 NCC 고지 사항 12
無線 LAN 802.11 裝置/藍牙裝置/短距離通訊裝置: 12
항공 여행 고지 사항 13
사용자 교체 가능한 배터리 고지 사항 13
출하 시 봉인된 배터리 고지 사항 13
레이저 적합성 13
통신 장치 승인 14
모뎀 고지 사항 14
미국 모뎀 규정 14
캐나다 모뎀 규정 15
일본 모뎀 규정 15
뉴질랜드 모뎀 규정 15
음성 지원 16
Macrovision Corporation 고지 사항 16
3 안전 고지 사항 17
중요한 안전 정보 17
열 관련 안전 경고 통지 18
잠재적인 안전 조건 고지 사항 18
설치 조건 18
음향 고지 사항 18
배터리 고지 사항 18
팬 고지 사항 20
헤드셋 및 이어폰 볼륨 수준 고지 사항 20
레이저 안전 21
전원 공급 장치 및 전원 코드 세트 요구사항 21
전원 공급 장치 class I 접지 요구사항 21
브라질 고지 사항 21
덴마크 21
핀란드 21
노르웨이 21
스웨덴 21
전원 공급 장치 요구사항 22

중국 22
노르웨이에서의 사용 22
전원 코드 세트 요구 사항 22
전원 코드 고지 사항 22
외부 HP 전원 공급 장치의 DC 플러그 23
일본 전원 코드 고지 사항 23
일본 전원 코드 요구 사항 23
코드 조임 위험 23
TV 안테나 커넥터 보호 23
외부 TV 안테나 접지 23
피뢰 23
CATV 시스템 설치자에 대한 참고 사항 24
여행 고지 사항 24
중국 안전 고지 사항 25
중국 고도 고지 사항 25
중국 열대 기후 경고 고지 사항 25
TV 튜너가 포함된 제품에 대한 노르웨이 및 스웨덴 케이블 접지 고지 사항 26
대만 시각 고지 사항 26
使用過度恐傷害視力 26
4 환경 고지 사항 27
전자 하드웨어, 패키징 및 배터리 재활용 27
사용자에 의한 폐장비의 폐기 27
브라질 알칼리 배터리 폐기 27
브라질 하드웨어 재활용 정보 27
프랑스 Triman WEEE 및 재활용 레이블 28
대한민국의 폐기 및 재활용 관련 고지 사항 28
대만 배터리 재활용 정보 28
터키 WEEE 규정 28
ENERGY STAR® 인증(일부 제품만 해당) 29
화학 물질 30
과염소산염 물질-취급 시 특별한 주의 필요 30
중국 환경 고지 사항 30
중국 PC 에너지 레이블 31
중국 유해물질 사용제한 지침(RoHS: Restriction of Hazardous Substances) 34
笔记本电脑和平板电脑产品中有害物质或元素的名称及含量 34
台式机、瘦客户端、个人工作站、一体机和销售点终端产品中有害物质或元素的名称及含量 35
台灣針對筆記型電腦和平板電腦的有害物質限制使用管理辦法 (RoHS) 37
限用物質含有情況標示聲明書 37

台灣針對桌上型電腦、精簡型電腦、個人工作站、一體成形電腦及銷售點終端機的有害物質限制使用管理辦法 (RoHS) 38
限用物質含有情況標示聲明書 38
인도 RoHS(유해 물질 제한 지침) 39
유럽 연합 위원회 규정 1275/2008에 대한 정보 40
IT ECO 선언 40
일본 유해물질 사용제한 지침(RoHS: Restriction of Hazardous Substances) 40
Ley para el Aprovechamiento Sustentable de la Energía de México 40
TCO Certified 41
TCO Certified Edge 42
색인 44

1 설명서 소개

이 설명서에서는 노트북 컴퓨터, 태블릿, 데스크톱, 씬 클라이언트, 개인용 워크스테이션, 일체형 및 POS(Point-of-Sale) 터미널과 관련해 미국, 캐나다, 국제 규정에 부합하는 규정, 안전 및 환경 정보를 제공합니다.

최신 사용 설명서에 액세스하려면 http://www.hp.com/support로 이동하여 제품을 찾기 위한 지침을 따릅니다. 그 다음 **사용 설명서**를 선택합니다.

⚠ **경고!** 준수하지 않으면 심각한 부상이나 사망에 **이를 수 있는** 위험한 상황을 나타냅니다.

⚠ **주의:** 준수하지 않으면 경미하거나 중등도의 부상을 **입을 수 있는** 위험한 상황을 나타냅니다.

중요: 정보가 중요한 것으로 간주하기는 하지만 위험 관련(예를 들어, 재산 피해와 관련된 메시지) 정보는 아님을 나타냅니다. 절차를 설명된 대로 정확히 따르지 않는 경우 데이터 손실 또는 하드웨어 또는 소프트웨어에 대한 손상이 발생할 수 있음을 사용자에게 알려줍니다. 개념을 설명하거나 작업을 완료하기 위한 기본적인 정보도 담고 있습니다.

참고: 본문 중 중요한 내용을 강조하거나 보충하기 위한 추가 정보가 포함되어 있습니다.

힌트: 작업 완료에 유용한 힌트를 제공합니다.

2 규정 고지 사항

이 장에서는 컴퓨터 제품에 대한 국가/지역별 유무선 규정 고지 사항 및 준수 사항 정보를 제공합니다. 일부 정보는 본 제품에 적용되지 않을 수 있습니다.

하나 이상의 통합 무선 장치가 설치되어 있을 수 있습니다. 일부 환경에서는 무선 장치의 사용이 제한될 수 있습니다. 이와 같은 제한 사항은 항공기 기내, 병원 시설 안, 폭발물 근처, 위험 지역 등에 적용될 수 있습니다. 이 장치 사용에 적용되는 정책이 확실하지 않을 경우 장치를 켜기 전에 먼저 사용 허가를 요청하십시오.

규정 레이블 액세스

일부 제품에도 시스템 BIOS를 통해 액세스할 수 있는 전자 규정 레이블(전자 레이블)이 제공될 수 있습니다.

FCC ID와 같은 국가 또는 지역별 규정 정보를 제공하는 규정 레이블은 물리적으로 컴퓨터의 밑면, 배터리 베이 내부(일부 제품만 해당), 이동식 아래쪽 덮개 아래(일부 제품만 해당), 디스플레이 뒷면, 무선 또는 모뎀 모듈에서 찾을 수 있습니다.

참고: 일부 제품에서는 전자 레이블을 사용할 수 없습니다.

참고: 미국 내 판매 또는 사용을 위한 장치가 아닐 경우 FCC ID를 포함하지 않을 수 있습니다.

참고: 사용할 수 있는 전자 레이블 항목의 목록은 컴퓨터 모델과 설치된 장치에 따라 다릅니다.

전자 규정 레이블을 보려면 다음과 같이 하십시오.

1. 컴퓨터를 켜거나 다시 시작합니다.
2. esc 또는 f10을 눌러 Computer Setup(컴퓨터 설정)으로 들어갑니다.
3. 전자 레이블을 확인하려면 다음 방법 중 하나를 사용하십시오.
   - 노트북 컴퓨터:
     a. 포인팅 장치 또는 화살표 키를 사용하여 **Advanced**(고급), **Electronic Labels**(전자 레이블)를 차례로 선택한 다음 enter 키를 누릅니다.
     b. 포인팅 장치 또는 화살표 키를 사용하여 나열된 항목 중 하나를 선택한 다음 **OK**(확인)를 누릅니다.
   - 데스크탑 컴퓨터:
     a. 포인팅 장치 또는 화살표 키를 사용하여 **Main**(메인)을 선택한 다음 **Electronic Label System**(전자 레이블 시스템)을 선택합니다.
     b. Enter 키를 누릅니다. 전자 레이블이 표시됩니다.
4. 변경하지 않고 Computer Setup 메뉴를 종료하려면 다음과 같이 하십시오.

   화면의 오른쪽 아래 모서리에 있는 **Exit**(종료) 아이콘을 선택한 다음 화면의 지침을 따릅니다.

   - 또는 -

화살표 키를 사용하여 **Main**(기본), **Ignore Changes and Exit**(변경 사항 무시 후 종료)를 차례로 선택한 다음 enter 키를 누릅니다.

FCC(연방 통신 위원회) Class B 고지 사항

이 장비는 FCC 규칙 제15조에 따라 테스트를 거쳐 클래스 B 디지털 장치에 대한 제한 사항에 부합하는 것으로 확인되었습니다. Class B 제품에는 이 고지 사항을 참조하십시오.

이러한 제한 사항은 해당 장비를 주거 지역에서 설치하여 사용할 때 발생할 수 있는 위험한 간섭을 방지하도록 마련되었습니다. 이 장비는 전자파 에너지를 생성, 사용 및 방출할 수 있으며, 지침에 따라 설치하여 사용하지 않을 경우 무선 통신에 유해한 간섭을 발생시킬 수 있습니다. 또한, 특정 설치 환경에서 간섭이 발생하지 않는다는 보장도 없습니다.

이 장비가 라디오 또는 TV 수신에 유해한 간섭을 유발할 경우(간섭 유무는 장비를 켰다가 끄면 확인할 수 있음) 사용자는 다음 방법을 통해 간섭을 조정하는 것이 좋습니다.

- TV 수신 안테나의 방향 또는 위치를 조정합니다.
- 장비와 수신기의 거리를 멀리합니다.
- 수신기가 연결된 콘센트가 아닌 다른 회로의 콘센트에 장비를 연결합니다.
- 판매업체 또는 숙련된 라디오/TV 기술자에게 도움을 요청합니다.

이 장치는 FCC 규칙의 제 15조에 부합하며. 다음 두 가지 조건에 따라 작동되어야 합니다.

1. 이 장치는 유해한 간섭을 유발하지 않을 수 있습니다.
2. 이 장치는 원치 않는 작동을 유발시킬 수 있는 간섭을 비롯해 모든 간섭을 견딜 수 있어야 합니다.

본 제품 관련 질문이 있는 경우:

- 다음 주소로 우편을 보내 주십시오.

  HP Inc.

  1501 Page Mill Road

  Palo Alto, CA 94304

- 650-857-1501로 HP에 전화

  - 또는 -

- techregshelp@hp.com으로 이메일 전송

이 제품은 제품의 부품, 시리즈 또는 모델 번호를 통해 식별할 수 있습니다.

제품 변형

FCC는 본 장치에 대해 HP가 명확히 승인하지 않은 상태에서 사용자가 임의로 변경하거나 변형한 경우 장비 사용에 대한 사용자의 권한이 무효화될 수 있음을 경고합니다.

케이블

본 장치는 FCC 규정 및 제한에 따라 금속 RFI/EMI 연결단자 후드가 부착된 차폐 케이블을 사용하여 연결해야 합니다.

무선 LAN 장치 또는 HP 모바일 광대역 모듈이 있는 제품

이 장치를 다른 안테나나 송신기와 같은 위치에 두거나 함께 작동해서는 안 됩니다.

⚠ 경고! **고주파 방사 노출:** 본 장치에서 방사되는 출력 에너지는 FCC 고주파 노출 제한 이하입니다. 그렇지만 예상되는 일반적인 사용을 준수하는 방식으로 장치를 사용해야 합니다.

5.925GHz~7.125GHz 대역을 사용하는 무선 장치

FCC 규격에 따라 이 장치의 사용은 실내 전용으로 제한됩니다.

석유 플랫폼, 차량, 기차, 선박 및 항공기에서 이 장치를 사용하는 것은 금지됩니다. 단, 고도 10,000피트를 초과한 경우에는 항공기에서 이 장치를 사용하는 것을 허가합니다. 또한 무인 항공 시스템의 제어 또는 해당 시스템과의 통신 목적으로 이 장치를 사용하는 것도 금지됩니다.

Global Class A 고지 사항

Class A 제품에는 이 고지 사항을 참조하십시오.

FCC(연방 통신 위원회) Class A 고지 사항

이 장치는 모든 검사를 마쳤으며 FCC 규정 제15항에 근거한 Class A 디지털 장치 제한 사항을 준수합니다.

이러한 제한 사항은 상업 지역에서 장치를 작동할 경우 유해 간섭으로부터 적절히 보호할 수 있도록 고안되었습니다. 이 장비는 고주파 에너지를 생성 및 사용하고 방출할 수 있으며, 지침에 따라 설치하여 사용하지 않으면 무선 통신이 방해받을 수 있습니다. 본 장비를 주거 지역에서 사용할 경우 유해한 간섭이 발생할 수 있으며, 이 경우 사용자가 자체 비용으로 간섭을 해결해야 합니다.

본 제품 관련 질문이 있는 경우:

- 다음 주소로 우편을 보내 주십시오.

  HP Inc.

  1501 Page Mill Road

  Palo Alto, CA 94304

- 650-857-1501로 HP에 전화

  - 또는 -

- techregshelp@hp.com으로 이메일 전송

이 제품은 제품의 부품, 시리즈 또는 모델 번호를 통해 식별할 수 있습니다.

제품 변형

FCC는 본 장치에 대해 Hewlett Packard Enterprise가 명확히 승인하지 않은 상태에서 사용자가 임의로 변경하거나 수정한 경우 장비 사용에 대한 사용자의 권한이 무효화될 수 있음을 경고합니다.

케이블

FCC 규칙 및 규정에 따라 이 장치를 연결할 때에는 금속제 RFI/EMI 연결단자 후드가 부착된 차폐 케이블을 사용해야 합니다.

호주 고지 사항

호주의 Class A 제품에는 이 고지 사항을 참조하십시오.

⚠ **경고!** 이 제품은 Class A 제품입니다. 이 제품을 국내 환경에서 사용할 경우 혼신을 초래할 수 있으므로 사용자는 이에 따른 적절한 조치를 취해야 합니다.

유럽 연합 및 영국 고지 사항

유럽 연합 및 영국의 Class A 제품에는 이 고지 사항을 참조하십시오.

⚠ **경고!** 이 제품은 Class A 제품입니다. 이 제품을 국내 환경에서 사용할 경우 혼신을 초래할 수 있으므로 사용자는 이에 따른 적절한 조치를 취해야 합니다.

일본 고지 사항

VCCI- CISPR32

この装置は、クラスA機器です。この装置を住宅環境で使用すると電波妨害を引き起こすことがあります。この場合には使用者が適切な対策を講ずるよう要求されることがあります。 VCCI－A

대한민국 고지 사항

이 기기는 업무용 환경에서 사용할 목적으로 적합성평가를 받은 기기로서 가정용 환경에서 사용하는 경우 전파간섭의 우려가 있습니다

대만 고지 사항

此為甲類資訊技術設備

為避免電磁干擾，本產品不應安裝或使用於住宅環境。

벨라루스 규정 고지 사항

이 제품은 벨라루스 국립 라디오/통신 기술 규정 TR 2018/024/BY를 준수합니다.

브라질 고지 사항

Este equipamento não tem direito à proteção contra interferência prejudicial e não pode causar interferência em sistemas devidamente autorizados.

중요: A alimentação de energia é predefinida para 220/230V. Se você possuir tomada elétrica de 110/115V, por favor, altere a chave na parte traseira do seu computador para a tensão correta.

Para maiores informações, consulte o site da ANATEL – www.anatel.gov.br.

캐나다 고지 사항

WLAN 또는 Bluetooth 기능이 탑재된 장치의 경우 캐나다 기업청(Industry Canada)의 비면허 RSS 표준을 준수합니다. 다음 두 가지 조건에 따라 작동되어야 합니다. 첫째, 본 기기는 유해한 간섭을 유발하지 않으며, 둘째, 본 기기는 원하지 않는 작동을 유발할 수 있는 간섭을 포함하여 수신된 모든 간섭을 수용해야 합니다.

경고! 고주파 방사 노출: 본 장치에서 방사되는 출력 에너지는 캐나다 기업청 고주파 노출 제한 이하입니다. 그렇지만 예상되는 일반적인 사용을 준수하는 방식으로 장치를 사용해야 합니다.

중요: 6GHz 대역에서 작동하는 무선 장치는 무인 항공기 시스템 제어 또는 통신에 사용되어서는 안 됩니다.

중요: 이 제품은 5.15GHz~5.25GHz 주파수 범위에서 작동하기 때문에 IEEE 802.11a, n 또는 ac 무선 LAN을 사용하는 경우에는 실내에서만 사용해야 합니다. 캐나다 기업청에서는 공동 채널 모바일 위성 시스템에 유해한 전파 간섭을 줄이기 위해 주파수 범위가 5.15GHz~5.25GHz인 제품은 실내에서 사용하도록 규정하고 있습니다. 5.25GHz~5.35GHz와 5.65GHz~5.85GHz 대역폭의 고출력 레이더가 주 사용자에게 할당되어 있습니다. 이러한 레이더 스테이션은 장치에 손상 및 간섭을 발생시킬 수 있습니다.

이 장치의 안테나는 교체할 수 없습니다. 사용자가 접근을 시도하면 컴퓨터가 손상될 수 있습니다.

유럽 연합 및 영국 규제 사항 고지

유럽 연합과 영국에는 자체 규정 고지 사항이 있습니다.

적합성 선언

제품은 CE 마크 및 UK 마크가 부착되어 구성되었으므로 최소 한 곳 이상의 EU 회원국 및 영국에서 작동할 수 있으며 해당하는 경우 다음 EU 지침과 이와 동급인 영국 위임입법(UK Statutory Instruments) 중 하나 이상을 준수하게 됩니다.

RED 2014/53/EU, 저전압 지침 2014/35/EU, EMC 지침 2014/30/EU, Ecodesign 지침 2009/125/EC, RoHS 지침 2011/65/EU.

이러한 지침에 대한 준수 여부는 적용 가능한 유럽 화합 표준을 통해 평가됩니다.

EU 및 영국의 적합성 선언 전문은 다음 웹사이트에서 확인하십시오. http://www.hp.eu/certificates. 제품 모델 이름 또는 규정 레이블에서 확인할 수 있는 규정 모델 번호(RMN)로 검색합니다.

규제 문제에 대한 문의처는 다음과 같습니다. 이메일은 techregshelp@hp.com으로 보내 주십시오.

라디오 기능이 포함된 제품(EMF)

라디오 작동을 위해 EMF 데이터를 제공해야 하는 경우 이 고지 사항을 사용하십시오.

이 제품에는 무선 송신 및 수신 장치가 포함되어 있습니다. 노트북 컴퓨터와 올인원 컴퓨터를 일반적인 용도로 사용하는 경우에는 무선 고주파 노출 수준이 EU 요구 사항을 준수하도록 20cm의 이격 거리를 확보해야 합니다. 아주 가까운 거리에서 작동하도록 설계된 제품(예: 태블릿 컴퓨터)은 일반 작동 지점의 해당 EU 요구 사항을 준수합니다. 제품 관련 지침에 명시되어 있지 않은 한 이격 거리를 유지하지 않아도 제품을 작동할 수 있습니다.

무선 기능이 있는 제품의 제한 사항(일부 제품만 해당)

일부 국가의 일부 제품에는 무선 기능이 제한되어 있습니다.



중요: 5.15GHz~5.35GHz 및/또는 Wi-Fi 6E 저전력 실내 5.945GHz~6.425GHz(또는 영국에서 5.925GHz~6.425GHz) 주파수 대역을 사용하는 IEEE 802.11x 무선 LAN은 표에 있는 모든 국가에서 실내 전용으로 제한됩니다. 이 WLAN 애플리케이션을 실외에서 사용하면 기존 무선 서비스와의 간섭 문제를 야기할 수 있습니다.

무선 고주파 대역 및 최대 전력 수준(일부 제품 및 국가만 해당)

표는 일부 제품 및 일부 국가의 무선 주파수 대역 및 최대 전력 수준을 보여줍니다.

표 2-1 무선 고주파 대역 및 최대 전력 수준(일부 제품 및 국가만 해당)

무선 기술	최대 전송 전력 EIRP(mW)
Bluetooth; 2.4GHz	100
NFC; 13.56MHz	10
RFID; 865~868MHz/915~921MHz	2000/4000
WLAN Wi-Fi 802.11x; 2.4GHz	100
WLAN Wi-Fi 802.11x; 5GHz	200
SRD Wi-Fi 802.11x; 5725~5875MHz	25
WLAN Wi-Fi 802.11ax; 6GHz	EU: 200/25(LPI/VLP) 영국: 250/25(LPI/VLP)
WWAN 5G NR(450MHz-7125MHz)	400
WWAN 4G LTE; 700/800/900/1800/2100/2300/2600/3500MHz	200
WWAN 3G UTMS; 900/2100MHz	250
WWAN 2G GSM GPRS EDGE; 900MHz	2000

표 2-1 무선 고주파 대역 및 최대 전력 수준(일부 제품 및 국가만 해당) (계속)

무선 기술	최대 전송 전력 EIRP(mW)
WWAN 2G GSM GPRS EDGE; 1800MHz	1000
WiGig® 802.11ad; 60GHz	316
참고: 규정 준수를 위해 HP 지원 소프트웨어 드라이버만 사용하고 올바른 국가 설정을 사용하십시오.	

인체 공학 고지 사항

VDU(Visual Display Unit) 지침 90/270/EEC를 적용할 수 있는 상태에서 디스플레이 작업을 위한 사무실 워크스테이션에 모바일 컴퓨터를 사용하려면 적절한 외장 키보드가 필요합니다. 응용프로그램 및 작업에 따라, 워크스테이션 설치에 견줄만한 작업 조건을 갖추기 위해 적절한 외장 모니터가 필요할 수도 있습니다.

참고: EK1-ITB 2000(자발적 GS 인증)

"GS" 승인 마크가 있는 모바일 컴퓨터는 해당 인체 공학적 요구 사항을 준수합니다. 외장 키보드 없이는 단시간의 VDU 사용 작업만 수행할 수 있습니다.

불리한 조명 조건(예: 태양 직사광)에서 모바일을 사용하는 동안 반사가 발생할 수 있으며 이는 가독성을 떨어뜨립니다.

예를 들어 비즈니스 데스크탑 PC, 키보드, PC-마우스 및 모니터와 같이 모든 구성 부품이 "GS" 승인 마크가 있을 경우 HP 브랜드 제품을 구성하는 컴퓨터 시스템은 해당 인체 공학 요구 사항을 준수합니다.

비주얼 디스플레이 작업 공간의 직접 시야각에 설치/사용될 목적으로 설계되지 않은 전용 타워, 마이크로 타워 비즈니스 데스크탑 PC 또는 워크스테이션을 설치할 경우 주의해야 합니다. 비주얼 디스플레이 작업 공간에서 빛이 반사되어 방해를 받는 것을 방지하려면 이 장치를 직접 시야각에 두지 마십시오.

유럽 통신망 선언서(모뎀/팩스)

본 제품은 해당 지침의 요구 사항에 부합하며, 이에 따라 CE 마크를 획득하였습니다. 그러나 다른 국가/지역 간에 제공된 각각의 PSTN의 차이로 인해 승인 자체가 모든 PSTN NTP(network termination point)에서 성공적인 작동에 대한 무조건적인 보증을 제공하지는 않습니다. 만약 문제가 발생할 경우 먼저 장비 공급업체에 문의하십시오.

호주 및 뉴질랜드 고지 사항

이 제품에는 무선 송신 및 수신 장치가 포함되어 있습니다. 정상적으로 사용할 경우 20cm 거리에서 라디오 주파수의 노출 수준은 오스트레일리아와 뉴질랜드의 기준을 준수합니다.

컴퓨터는 AS/CA S008의 요구 사항을 충족하는 라인 코드를 통해 전자 통신 네트워크에 연결되어야 합니다.

⚠ **경고!** 이 컴퓨터와 함께 제공된 모뎀을 필수 RJ11 커넥터 없이 다른 장치에 설치해서는 안 됩니다.

중국 WWAN 고지 사항

重要信息：本公司建议用户通过官方渠道进行系统更新，非官方渠道的更新可能会带来安全风险。

중국 무선 장치 고지

型号核准代码显示在产品本体的铭牌上

중국 무선 충전 장치 전파 관리 고지 사항(일부 제품만 해당)

（一）无线充模组由 PCB 板、电磁线圈、电子组件等组成，经过加工成品后，通电时电磁线圈（初级线圈）能产生电磁场。其与无线充电设备使用，利用贴片中的接收线圈（次级线圈）接收无线充电发射板产生电磁声，并将磁能转化为电能。额定传输功率:15W。工作频率范围：120~130KHz。

（二）设备符合国家《无线充电（电力传输）设备无线电管理暂行规定》以及产品质量、电磁辐射和电气安全等法律法规、国家标准等有关规定；

（三）不得擅自改变使用场景或使用条件、扩大工作频率范围、加大传输功率（包括额外加装功率放大器）；

（四）不得对其他合法的无线电业务及台（站）产生有害干扰，也不得提出免受无线电干扰和辐射无线电波干扰的保护要求，如对其他合法的无线电业务及台（站）产生有害干扰时，应立即停止使用，并在采取措施消除有害干扰后方可继续使用；

（五）无线充电设备禁用区域，禁止使用无线充电功能；

（六）使用无线充电设备如对广播业务的接收造成影响，应立即停止使用无线充电设备；

（七）在船舶、航空器和铁路机车（含动车组列车）内使用无线充电设备应当遵守本规定及相关行业主管部门的规定

일본 고지 사항

V-2 規定適合の場合

この装置は、クラス B 情報技術装置です。この装置は、家庭環境で使用することを目的としていますが、この装置がラジオやテレビジ ョン受信機に近接して使用されると、受信障害を引き起こすことがあります。

取り扱い説明書に従 って正しい取り扱いをして下さい。

VCCI-B

VCCI32-1 規定適合の場合

この装置は、クラス B 機器です。この装置は、住宅環境で使用することを目的としていますが、この装置がラジオやテレビジ ョン受信機に近接して使用されると、受信障害を引き起こすことがあります。

取り扱い説明書に従 って正しい取り扱いをして下さい。

VCCI-B

5GHz 帯及び 6GHz 帯を使用する特定無線設備は屋内使用に限られています。この機器を屋外で使用することは電波法で禁じられています。

무선 LAN, 무선 WAN 및 Bluetooth® 인증 마크

この機器は、技術基準適合証明または工事設計認証を受けた無線設備を搭載しています。

This product contains certified radio equipment.



Some products may use electronic regulatory labels (e-labels). To view the certification mark and numbers on an e-label, please refer to the previous “Accessing regulatory labels” section.

一部の製品では、電子規定ラベル（e ラベル）が使用されています。e ラベルの技適マークと認証番号を確認するには、「規定ラベルの確認」の項目をご覧ください

멕시코 고지 사항

Declaración para México

La operación de este equipo está sujeta a las siguientes dos condiciones: (1) es posible que este equipo o dispositivo no cause interferencia perjudicial y (2) este equipo o dispositivo debe aceptar cualquier interferencia, incluyendo la que pueda causar su operación no deseada.

Aviso sobre conexiones inalámbricas para México:

En el caso de PC de escritorio, equipos All-in-One, terminales de punto de venta, thin clients y workstations en uso normal e instalados con un dispositivo de transmisión y recepción de radio, una distancia de separación de 20 cm garantiza que los niveles de exposición a radiofrecuencia cumplan con los requisitos de México.

유라시아 연합 규제 사항 고지

다음 고지 사항은 유라시아 연합에서 판매되는 제품에 적용될 수 있습니다.

Производитель и дата производства



HP Inc.

Адрес: 1501 Page Mill Road, Palo Alto, California 94304, U.S.

Дата производства зашифрована в 10-значном серийном номере, расположенном на наклейке со служебной информацией изделия.

4-я, 5-я и 6-я цифры обозначают год и неделю производства. 4-я цифра обозначает год, например, «3» обозначает, что изделие произведено в «2013» году.

5-я и 6-я цифры обозначают номер недели в году производства, например, «12» обозначает «12-ю» неделю.

Өндіруші және өндіру мерзімі

HP Inc.

Мекенжайы: 1501 Page Mill Road, Palo Alto, California 94304, U.S.

Өнімнің жасалу мерзімін табу үшін өнімнің қызмет көрсету жапсырмасындағы 10 таңбадан тұратын сериялық нөмірін қараңыз.

4-ші, 5-ші және 6-шы сандар өнімнің жасалған жылы мен аптасын көрсетеді. 4-ші сан жылын көрсетеді, мысалы «3» саны «2013» дегенді білдіреді.

5-ші және 6-шы сандар берілген жылдың қай аптасында жасалғанын көрсетеді, мысалы, «12» саны «12-ші» апта дегенді білдіреді.

Местные представители:

Россия: ООО "ЭйчПи Инк",

Российская Федерация, 125171, г. Москва, Ленинградское шоссе, 16А, стр.3,

телефон/факс: +7 495 797 35 00 / +7 499 92132 50

Казахстан: Филиал компании "ЭйчПи Глобал Трэйдинг Би.Ви.", Республика Казахстан, 050040, г.

Алматы, Бостандыкский район, проспект Аль-Фараби, 77/7,

телефон/факс: +7 727 355 35 52

Жергілікті өкілдіктері:

Ресей: ООО "ЭйчПи Инк",

Ресей Федерациясы, 125171, Мәскеу, Ленинград шоссесі, 16А блок 3,

Телефон/факс: +7 495 797 35 00 / +7 499 92132 50

Қазақстан: "ЭйчПи Глобал Трэйдинг Би.Ви. "компаниясының Қазақстандағы филиалы, Қазақстан

Республикасы, 050040, Алматы к., Бостандық, Әл-

Фараби даң.ылы, 77/7,

Телефон/факс: +7 727 355 35 52

싱가포르 무선 고지 사항

항공기 내에서는 WWAN 장치를 모두 끄십시오. 이러한 장치를 기내에서 사용하는 것은 불법이며 항공기 운항을 위협하고 이동통신 네트워크에 혼선을 빚을 수 있습니다. 이 지침을 준수하지 않을 경우 위반자는 무선 서비스의 중지나 거부 및/또는 법적 조치를 당할 수 있습니다.

유류저장소, 화학발전소 및 폭파가 진행 중인 작업장 등에서 사용자는 무선주파수 사용을 자제하시기 바랍니다.

다른 휴대형 전파 전송 장비와 마찬가지로 사용자는 장비의 안전한 작동과 인명의 안전을 위해 신체의 어느 부분이든 안테나에 너무 가까이 하지 않는 것이 좋습니다.

이 장비는 건강 상태 및 연령에 상관없이 모든 사람을 안전하게 보호할 수 있도록 과학적 지침을 바탕으로 한 전자파 노출 제한을 준수하도록 설계되었습니다. 전자파 노출 지침은 SAR(전자파인체흡수율)의 단위로 측정됩니다. SAR 테스트는 최고 인증 전원에서 사용되는 모든 주파수 대역에 걸쳐 휴대전화 전송을 테스트하는 표준 방식을 통해 진행되었습니다. SAR 데이터 정보는 제한을 조직이 평균 10그램인 킬로그램당 2와트로 명시한 CENELEC 표준 EN50360 및 EN50361을 기반으로 합니다.

대한민국 고지 사항

무선적용제품

해당 무선설비가 전파혼신 가능성이 있으므로 인명안전과 관련된 서비스는 할 수 없음 (무선모듈 제품이 설치되어 있는 경우).

몸 가까이에서 장치를 작동할 경우, 비금속 저장 액세서리를 사용하여 장치와 몸 사이에 2.5cm 이상의 거리를 유지하십시오.

규정 제출 문서

규정 제출 문서

규정 제출 문서에 의거하여 등록자(신청자) 또는 제조업체는 'HP Inc.' 또는 'HP Korea Inc.'입니다.

규정 제출 문서에 의거하여 문서에 포함된 장비명은 '컴퓨터'이며 일반적으로 다음 주요 제품 유형 중 하나로 분류됩니다.

올인원(일체형), 올인원 PC, 올인원 데스크톱 PC

컴퓨터 또는 개인용 컴퓨터

데스크톱 또는 데스크톱 PC

노트북 또는 노트북 PC

태블릿 PC

씬 클라이언트

워크스테이션

RPOS, 소매 시스템, 소매 POS(Point-of-Sale) 터미널

태국 무선 고지 사항

เครื่องโทรคมนาคมและอุปกรณ์นี้ มีความสอดคล้องตามมาตรฐานหรือข้อกำหนดของ กสทช.

(This telecommunication equipment conforms to the requirements of NBTC.)

เครื่องวิทยุคมนาคมนี้มีระดับการแผ่คลื่นแม่เหล็กไฟฟ้าสอดคล้องตามมาตรฐานความปลอดภัยต่อสุขภาพของมนุษย์จากการใช้เครื่องวิทยุคมนาคมที่คณะกรรมการกิจการโทรคมนาคมแห่งชาติประกาศกำหนด

This radio communication equipment has the electromagnetic field strength in compliance with the Safety Standard for the Use of Radio communication Equipment on Human Health announced by the National Telecommunications Commission.

대만 NCC 고지 사항

다음 고지 사항은 대만에 적용됩니다.

無線 LAN 802.11 裝置/藍牙裝置/短距離通訊裝置:

取得審驗證明之低功率射頻器材，非經核准，公司、商號或使用者均不得擅自變更頻率、加大功率或變更原設計之特性及功能。低功率射頻器材之使用不得影響飛航安全及干擾合法通信；經發現有干擾現象時，應立即停用，並改善至無干擾時方得繼續使用。前述合法通信，指依電信管理法規定作業之無線電通信。低功率射頻器材須忍受合法通信或工業、科學及醫療用電波輻射性電機設備之干擾。

應避免影響附近雷達系統之操作。

高增益指向性天線只得應用於固定式點對點系統。

減少電磁波影響，請妥適使用。

항공 여행 고지 사항

일반 항공기 탑승 시 전자 장비의 사용 여부는 각 항공사의 방침을 준수해야 합니다.

사용자 교체 가능한 배터리 고지 사항

배터리의 사용 수명이 끝난 경우 배터리를 일반 가정용 쓰레기와 함께 버리지 마십시오. 컴퓨터 배터리 폐기에 관한 해당 지역의 법률과 규정에 따라 적절히 폐기하십시오.

중고 전기 장비, HP 전용 프린트 카트리지 및 충전식 배터리를 재활용하시기 바랍니다. 재활용 프로그램에 대한 자세한 내용은 HP 웹 사이트(http://www.hp.com/recycle)를 참조하십시오.

사용자가 교체 가능한 배터리를 분리하는 방법에 대한 자세한 내용은 제품과 함께 제공되는 사용 설명서를 참조하십시오.

출하 시 봉인된 배터리 고지 사항

본 제품의 배터리는 사용자가 직접 쉽게 교체할 수 없습니다. 배터리를 분리하거나 교체하는 경우 보증 기간에 영향을 줄 수 있습니다. 배터리의 충전이 오래가지 않는 경우 지원 부서에 문의하십시오.

배터리의 사용 수명이 끝난 경우 배터리를 일반 가정용 쓰레기와 함께 버리지 마십시오. 배터리 폐기에 대한 사용자 지역의 법률과 규정을 따르십시오.

레이저 적합성

이 고지 사항은 잘못된 레이저 사용으로 인한 방사선 노출 위험을 경고합니다.

⚠ **경고!** 레이저 제품 설치 설명서에 지정된 것 이외의 조절이나 조정 또는 절차 수행 시 유해한 방사에 노출될 수 있습니다. 유해한 방사에 노출될 위험을 줄이기 위해서 다음과 같이 하십시오.

- 모듈 봉투를 열지 마십시오. 사용자 서비스 가능 구성품은 없습니다 .
- 레이저 제품 설치 가이드 전문가를 제외한 레이저 장치의 제어 조정 또는 절차를 시행하지 마십시오.
- 공인 서비스 제공업체에만 장비를 수리하도록 허용합니다.

이 제품에는 광학 저장 장치(예를 들어 CD 또는 DVD 드라이브) 및/또는 광섬유 트랜스시버가 제공되었을 수 있습니다. 각 장치는 IEC/EN 50689:2021에 따르고 표준 안전 조건에 맞는 Class 1 레이저 제품으로 분류된 레이저가 들어 있습니다.

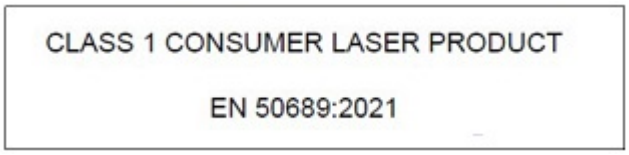

각 레이저 제품은 2007년 6월 24일 자 레이저 고지 사항 50조항 또는 2019년 5월 8일 자 레이저 고지 사항 56조항에 준한 편차를 제외하고는 21 CFR 1040.10 및 1040.11의 US FDA 규정을 따릅니다.



통신 장치 승인

컴퓨터의 통신 장치는 컴퓨터나 모뎀 밑면의 제품 레이블에 승인 마크를 표시한 국가 및 지역의 통신망과 연결이 승인되었습니다.

제품이 소재한 국가/지역에서의 제품 구성을 확인하려면 제품에 포함된 사용 설명서를 참조하십시오. 제품이 소재한 국가/지역 외의 다른 곳을 선택하면 모뎀이 해당 국가/지역의 통신 법규에 위반되게 구성될 수 있습니다. 또한, 올바른 국가나 지역을 선택하지 않으면 모뎀이 제대로 작동하지 않을 수 있습니다. 국가 또는 지역을 선택할 때 해당 국가 또는 지역을 지원할 수 없다는 메시지가 나타나면 모뎀이 그 국가 또는 지역에서 사용이 승인되지 않았다는 의미이므로 사용하지 말아야 합니다.

모뎀 고지 사항

캐나다, 일본, 뉴질랜드, 미국에는 자체 모뎀 고지 사항이 있습니다.

미국 모뎀 규정

이 장비는 FCC 규칙의 제 68조 및 ACTA에서 채택한 요구 사항에 부합합니다. 컴퓨터의 밑면이나 모뎀에 위치한 레이블은 US:AAAEQ##TXXXX와 같은 형태의 제품 식별자를 포함한 정보를 담고 있습니다. 요구될 경우 이 정보를 전화국에 제공하십시오.

사용 가능한 인증 잭은 USOC = RJ11C입니다. 이 장비를 건물 배선과 통신망에 연결하려 사용하는 플러그와 잭은 적용 가능한 FCC 제 68조와 ACTA에서 채택한 요구 사항을 준수해야 합니다. 이를 준수하는 전화선 및 모듈식 플러그가 이 제품과 함께 제공됩니다. 제공된 물품은 상기 내용을 준수하는 호환 모듈식 잭에 연결되도록 설계되었습니다. 자세한 내용은 설치 지침을 참조하십시오.

REN은 전화선에 연결할 수 있는 장치의 수를 결정하는 데 사용됩니다. 전화선에 대한 REN이 과하게 높으면 장치가 걸려오는 전화에 응답하여 울리지 않는 일을 초래할 수도 있습니다. 대부분의 위치에서 REN의 합은 5(5.0)를 초과하지 않아야 합니다. 총 REN에 의해 결정되는 하나의 전화선에 연결할 수 있는 장치의 수를 확인하려면 현지 전화국에 문의하십시오. 2001년 7월 23일 이후 승인된 제품의 REN은 US:AAAEQ##TXXXX 형식의 제품 식별자의 일부로 제공됩니다. ##로 표시된 숫자가 소수점을 생략한 REN입니다(예: 03은 REN이 0.3임을 의미함). 이전 버전 제품의 REN은 레이블에 별도로 표시되어 있습니다.

본 HP 장비로 인해 통신망에 문제가 발생할 경우, 전화국은 사용자에게 일시적인 서비스 중단이 필요할 수도 있음을 미리 통지할 것입니다. 그러나 사전 통지를 제공할 수 없는 경우, 전화국은 최대한 빠르게 사용자에게 통지할 것입니다. 또한, 사용자에겐 필요할 경우 FCC에 대한 불만을 제기할 권리가 있음을 알려줄 것입니다.

전화국은 장비의 작동에 영향을 줄 수 있는 전화국의 설비, 장비, 작업 또는 절차를 변경할 수 있습니다. 이러한 경우 전화국은 사용자가 끊임 없는 전화 서비스를 유지하도록 사전 통지를 제공합니다.

이 장비에 문제가 발생하면 기술 지원 센터에 문의하십시오. 이 장비로 인해 통신망에 문제가 발생하면 전화국에서 문제가 해결될 때까지 통신망에서 장비를 떼어내도록 요청할 수 있습니다. 본 장비의 수리는 제공된 사용 설명서의 문제 해결 단원의 지침에 따라서만 수행해야 합니다.

공동 회선 서비스는 해당 주의 관세가 부과됩니다. 자세한 내용은 공익 사업 청, 공공 서비스 기관 또는 기업 위원회에 문의하십시오.

집에 전화선에 연결된 특수 유선 경보 장치가 있다면 이 HP 장비의 설치가 경보 장치를 해제하지 않도록 유의하십시오. 경보 장치의 비활성화에 대한 질문은 사용자의 전화국이나 인증된 설치 기술자에게 문의하십시오.

1991년의 전화 소비자 보호법에 의거하여 컴퓨터 또는 팩스기를 포함한 기타 전자 장치로 메시지를 전송할 때 상단이나 하단에 확실하게 여백을 남기거나, 전송된 첫 페이지에 보낸 날짜 및 시간과 메시지를 전송한 기업, 다른 기관 또는 다른 개인의 식별 정보나 전송한 기계의 전화 번호를 포함하지 않는 행위는 불법으로 간주됩니다. 제공된 전화 번호는 900 번호 또는 기타 시내 전화나 시외 전화 요금을 초과하는 번호일 수 없습니다.

사용자의 팩스기에 이 정보를 프로그래밍하려면 팩스 소프트웨어 사용 지침에 명시된 단계를 수행해야 합니다.

캐나다 모뎀 규정

본 장비는 캐나다 기업청 기술 사양을 준수합니다.

REN(Ringer Equivalence Number - 호출 등가 번호)은 통신 인터페이스에 연결할 수 있는 최대 장치 수를 나타냅니다. 인터페이스 종단은 모든 장치의 조합으로 구성되어 있으며 모든 장치의 총 REN 수는 5개를 초과할 수 없습니다. 이 터미널 장비의 REN은 1.0입니다.

일본 모뎀 규정

컴퓨터의 밑면에 일본 인증 마크가 없는 경우 아래의 올바른 인증 마크를 참조하십시오.

V.92 56K 데이터/팩스 모뎀의 일본 인증 마크는 다음과 같습니다.



컴퓨터의 밑면에 일본 인증 마크가 없는 경우 아래의 올바른 인증 마크를 참조하십시오.

일본의 LSI Corporation PCI-SV92EX Soft 모뎀용 인증 마크는 다음과 같습니다.



뉴질랜드 모뎀 규정

터미널 장비의 품목에 대한 Telepermit 인가는 해당 품목이 네트워크 연결을 위한 최소 조건을 준수한다는 것을 Telecom이 수락함을 의미할 뿐입니다.

이는 Telecom에 의한 해당 제품의 인증을 표시하지 않으며, 어떠한 종류의 보증도 제공되지 않습니다. 또한, 이러한 승인이 모든 면에서 모든 품목이 다른 메이커 또는 모델의 Telepermit 인증을 받은 장비 품목과 함께 사용할 때 문제가 전혀 없음을 보장하지는 않으며, 제품이 Telecom의 모든 네트워크 서비스와 호환됨을 의미하는 것도 아닙니다.

모든 운영 하에서, 이 장비는 설계된 목적보다 더 빠른 속도에서는 올바른 작동을 지원하지 않습니다. 이런 상황에서 문제가 발생한다면 Telecom은 책임을 지지 않습니다.

펄스 다이얼링 기능이 있는 장치의 경우, Telecom 회선이 펄스 다이얼링을 항상 지원할 것이라고 보증할 수는 없습니다.

펄스 다이얼링(이 장비가 다른 장비와 같은 회선으로 연결됨)을 사용할 경우 벨소리 또는 소음이 발생할 수 있으며, 또한 응답 장애 상황을 야기할 수도 있습니다. 그러한 문제가 발생할 경우 사용자는 Telecom 고장 서비스에 문의하지 *마십시오.*

Telecom의 Telepermit 요구 사항 준수에 필요한 일부 한도는 이 장치에 연결된 장비(PC)에 따라 좌우됩니다. 연결된 장비가 Telecom 사양에 부합할 경우 다음 한도 내에서 작동하도록 설정합니다.

- 하나의 전화기로 수동으로 전화를 걸 경우 30분 이내 동일한 번호로 10번 이상 전화를 걸어선 안 됩니다.
- 장비는 통화 시도 후 다음 시도까지 30초 이상 비응답 상태를 유지해야 합니다.
- 서로 다른 번호에 자동 전화를 걸 경우 통화 시도 후 다음 시도까지 5초 이상 비응답 상태를 유지하도록 장비를 설정합니다.
- 이 장비는 3~30초 사이에 수신되는 벨소리에 응답할 수 있도록 설정해야 합니다(따라서 2~10초 사이로 설정하십시오).

음성 지원

통화 내용을 녹음하기 위해서 이 장치를 사용하는 모든 사용자는 뉴질랜드 법을 준수해야 합니다.

최소한 통화 당사자 중 한 명은 내용이 녹음되고 있다는 사실을 알아야 합니다. 또한 개인 정보 보호법 1993에 열거된 원칙에는 수집된 개인 정보, 수집의 목적, 사용 방법 및 다른 당사자에게 공개할 대상에 관한 규정을 준수해야 합니다.

이 장치는 Telecom '111' 긴급 서비스로의 자동 전화 걸기 기능이 설정되지 않습니다.

Macrovision Corporation 고지 사항

이 제품에는 Macrovision Corporation 및 기타 권리 소유권자가 소유하고 있는 미국 특허권 및 기타 지적 재산권 청구에 의해 보호되는 저작권 보호 기술이 통합되어 있습니다.

이 저작권 보호 기술은 Macrovision Corporation의 승인 하에서만 사용할 수 있으며 Macrovision Corporation에서 승인하지 않은 경우는 가정용이나 기타 제한된 보기 목적으로만 사용할 수 있습니다. 역엔지니어링이나 분해는 금지됩니다.

3 안전 고지 사항

제품 설명서에는 안전 고지 사항 중 하나 이상이 필요할 수 있습니다.

중요한 안전 정보

고지 사항은 많은 제품에 적용될 수 있습니다.

⚠ **경고!** 심각한 부상의 위험을 줄이려면 *안전 및 편의 설명서*를 읽어 보십시오. 이 설명서는 올바른 워크스테이션 설정, 컴퓨터 사용자의 올바른 자세, 건강 및 작업 습관에 대해 설명하고 중요한 전자 기계 장치에 대한 안전 정보도 들어 있습니다. 이 설명서는 웹(http://www.hp.com/ergo) 및 제품과 함께 제공되는 설명서 CD에서 참조할 수 있습니다.

컴퓨터가 무거울 수 있습니다. 제품을 옮길 때는 신체에 무리가 가지 않도록 바르게 들어서 옮겨야 합니다.

AC 콘센트 가까이에서 컴퓨터를 설치합니다. AC 전원 코드는 컴퓨터의 주요 AC 연결 해제 장치이며 언제든지 접근 가능해야 합니다. 컴퓨터와 함께 제공된 전원 코드에 접지 플러그가 있으면 전원 코드를 항상 제대로 접지된 AC 콘센트에 이용하여 감전 위험을 방지하십시오.

전화망으로 인한 감전 위험을 줄이려면 컴퓨터를 전화선에 연결하기 전에 AC 콘센트에 연결해야 합니다. 또한 컴퓨터를 AC 전원 콘센트에서 분리하기 전에 전화선에서 연결을 끊어야 합니다.

컴퓨터 덮개를 설치 또는 제거하기 전에 항상 전화 시스템에서 모뎀 코드의 연결을 해제해야 합니다.

덮개가 분리된 상태로 컴퓨터를 작동하지 마십시오.

안전을 위해 서비스 절차를 수행하기 전에 항상 컴퓨터를 전원 공급원 및 통신 시스템(전화선), 네트워크 또는 모뎀과 분리해야 합니다. 이와 같은 조치를 취하지 않으면 신체적 상해 또는 장비 손상을 초래할 수 있습니다. 위험 전압 수준은 이 제품의 전원 공급 장치 및 모뎀 내부에 있습니다.

안전 예방에 따르면 시스템 전원 부하가 특정 구성의 용량을 초과하면 일시적으로 시스템에서 일부 USB 포트를 사용할 수 없도록 지정합니다.

⚠ **경고!** 이 장치 사용 시 화재, 전기 충격 및 상해의 위험을 줄이려면 항시 기본 안전 예방 조치와 다음을 따르십시오.

- 이 제품은 예를 들어 욕조 근처, 세면기, 부엌 싱크 ,세탁기, 젖은 지하 창고 또는 수영장처럼 물 근처에서는 사용하지 마십시오.
- 낙뢰 중에 이 제품을 사용하지 마십시오. 번개로 인해 멀리서도 감전의 위험이 있습니다.
- 가스 누출이 일어난 지점 근처에 있는 동안 누출이 일어났다고 보고된 이 제품을 사용하지 마십시오.
- 비절연 모뎀 케이블, 잭 또는 내부 구성 요소를 건드리거나 장비 인클로저를 열기 전에 항상 모뎀 케이블을 분리합니다.
- 이 제품이 전화 회선 코드와 함께 제공되지 않았다면 No. 26 AWG 또는 더 큰 통신 회선 코드만 사용하십시오.
- RJ-45(네트워크) 잭에 모뎀이나 전화 케이블을 꽂지 마십시오.

다음 지침을 저장합니다.

중요: 컴퓨터에 115 또는 230V 전원 시스템에서 사용할 수 있도록 전압 선택 스위치가 있는 경우, 전압 선택 스위치는 제품이 최초로 판매된 특정 국가/지역에서 사용할 수 있는 전압으로 사전 설정되어 있습니다. 전압 선택 스위치를 잘못된 위치로 변경하면 컴퓨터가 손상되며 수반되는 모든 보증을 받지 못할 수 있습니다.

이 제품은 'IT' 전원 시스템(적용할 수 있는 안전 기준에 따라 규정된 지면에 직접 연결되지 않은 AC 배전 시스템) 연결에 대한 평가가 아직 이뤄지지 않았습니다.

열 관련 안전 경고 통지

과도한 열로 인한 부상 위험이 있는 경우 이 통지를 참조하십시오.

⚠ **경고!** 열로 인한 부상이나 모바일 컴퓨터 과열의 가능성을 줄이기 위해 무릎 위에 직접 모바일 컴퓨터를 놓거나 모바일 컴퓨터 통풍구를 막지 않도록 하십시오. 딱딱하고 평평한 표면 위에서만 모바일 컴퓨터를 사용하십시오. 주위의 프린터(선택 사양)와 같은 다른 딱딱한 물체 또는 침구, 천, 의류와 같은 부드러운 물체가 통풍을 방해하지 않도록 하십시오. 또한, 작동 중에는 피부 또는 침구, 천, 의류와 같은 부드러운 표면에 AC 어댑터가 닿지 않도록 하십시오. HP에서 제공하는 컴퓨터와 AC 어댑터는 해당 안전 표준에 정의된 사용자가 접촉할 수 있는 표면 온도 제한을 준수합니다.

⚠ **주의:** 열로 인한 부상 위험을 줄이려면 내부 표면이 상온 수준으로 냉각되기 전까지 내부의 뜨거운 표면을 만지지 마십시오.

잠재적인 안전 조건 고지 사항

이 고지 사항으로 오류가 안전하지 않으며 제어되지 않을 수도 있다는 사실을 사용자에게 경고합니다.

다음과 같은 경우(딱딱, 쉿 하는 소리나 터지는 소리 또는 컴퓨터에서 강한 냄새나 연기가 나는 경우) 또는 다른 안전 문제가 있는 경우 컴퓨터를 사용하지 마십시오. 이러한 상황은 안전하고 통제된 방법에서 내부 전자 부품이 고장 났을 때 나타나는 일반적인 현상입니다. 하지만 이런 현상들은 안전 문제일 가능성도 있습니다. 위험하지 않은 고장이라고 추측하지 마십시오. 컴퓨터를 끄고 전원에서 차단한 다음 기술 지원 센터에 문의하십시오.

설치 조건

장비를 공급 장치에 연결하기 전에 설치 지침을 확인하십시오.

⚠ **경고!** 전류가 흐르고 움직이는 부품이 컴퓨터 내부에 있을 수 있습니다. 인클로저를 제거하기 전에 장치의 전원 연결을 해제하십시오. 장치에 전원을 다시 연결하기 전에 인클로저를 다시 조립하고 고정하십시오.

음향 고지 사항

소리 압력 레벨이 권장 또는 예상보다 낮을 수 있는 경우 이 고지 사항을 사용하십시오.

음압 수준(LpA)은 70dB(A)보다 훨씬 낮습니다(ISO 7779에 따라 작동자 위치에서 정상 작동 시). 제품 소음 배출 데이터를 표시하려면 "IT ECO 표시"(http://www.hp.com/go/ted)로 이동한 다음 드롭다운 메뉴에서 제품 범주를 선택하십시오.

배터리 고지 사항

안전 고지 사항 중 하나 이상은 해당 제품의 배터리에 적용될 수 있습니다.

⚠ **경고!** 제품에는 내부 리튬 이산화망간, 오산화바나듐 또는 알카라인 배터리 또는 배터리 팩을 포함할 수 있습니다. 배터리 팩을 제대로 사용하지 않을 경우 화재 및 화상의 위험이 있습니다.

⚠ **경고!** 배터리를 다시 충전하지 마십시오.

⚠ **경고!** 60°C(140°F) 이상의 온도에서 노출하지 마십시오.

⚠ **경고!** 잠재적인 안전 문제를 줄이려면 컴퓨터와 함께 제공된 배터리, HP에서 제공한 교체용 배터리 또는 HP에서 별매품으로 구입한 호환 가능한 배터리만 컴퓨터에 사용해야 합니다. 고속 충전은 호환되지 않거나 HP 제품이 아닌 배터리에서는 활성화되지 않을 수 있습니다.

⚠ **경고!** 화재 또는 연소의 위험이 있으므로 배터리를 분해하거나, 충격을 주거나, 구멍을 뚫거나, 외부 접촉을 통해 방전시키거나 불 또는 물 속에 버리지 마십시오.

⚠ **경고!** 잘못된 종류의 배터리로 교체하는 경우 폭발 위험이 있습니다. 다 쓴 배터리는 지침에 따라 폐기하십시오.

⚠ **경고!** 이 제품의 HP 지정 예비 부품으로만 교체하십시오.

⚠ **경고!** 배터리를 수집하지 마십시오. 화학적 화상의 위험이 있습니다.

⚠ **경고!** 이 제품에 코인/버튼 셀 배터리가 포함되어 있습니다. 코인/버튼 셀 배터리를 삼키면 2시간 안에 심각한 내부 화상을 입을 수 있으며 사망에 이를 수도 있습니다.

⚠ **경고!** 새 배터리 또는 사용한 배터리를 어린이의 손이 닿지 않는 곳에 두십시오.

⚠ **경고!** 배터리 보관함이 완전히 닫히지 않는 경우 제품 사용을 멈추고 어린이의 손이 닿지 않는 곳에 두십시오.

⚠ **경고!** 배터리를 삼켰거나 인체 내부 어딘가에 있다고 생각되는 경우 즉시 의사에게 문의하십시오.

⚠ **경고!** 주변 온도가 매우 높은 환경에 배터리를 두면 폭발할 수 있으며 인화성 액체 또는 가스 유출이 발생할 수 있습니다.

⚠ **경고!** 배터리가 기압이 매우 낮은 환경에 있는 경우 폭발할 수 있으며 인화성 액체 또는 가스 유출이 발생할 수 있습니다.

⚠ **경고!** 현지 규정에 따라 사용한 배터리를 분리하여 즉시 재활용하거나 폐기하고 어린이의 손이 닿지 않는 곳에 보관하십시오. 가정용 쓰레기와 함께 또는 소각로에 배터리를 폐기하지 마십시오.

⚠ **경고!** 사용한 배터리라도 심각한 부상이나 사망을 초래할 수 있습니다.

⚠ **경고!** 치료 관련 정보는 지역 독극물 통제 센터에 문의하시기 바랍니다.

⚠ **경고!** 비충전식 배터리는 충전할 수 없습니다.

⚠ **경고!** 강제로 방전, 충전, 분해하거나 60°C(149°F) 이상에서 가열 또는 소각하지 마십시오. 이 경우 분기, 누출 또는 폭발로 인해 화학 화상을 입거나 상해를 입을 수 있습니다.

⚠ **경고!** 배터리가 극성(+ 및 -)을 확인하여 올바른 방향으로 설치하십시오.

⚠ **경고!** 사용한 배터리와 새 배터리, 다른 브랜드 또는 배터리 유형(알칼리, 탄소-아연 또는 충전식 배터리 등)을 혼합하여 사용하지 마십시오.

⚠ **경고!** 현지 규정에 따라 장시간 사용하지 않은 장비에서 배터리를 분리하여 즉시 재활용하거나 폐기하십시오.

⚠ **경고!** 항상 배터리 보관함을 완전히 닫으십시오. 배터리 보관함이 완전히 닫히지 않는 경우 제품 사용을 멈추고 배터리를 분리하여 어린이의 손이 닿지 않는 곳에 보관하십시오.

⚠ **경고!** 배터리는 호환 배터리 유형으로만 교체합니다. 데스크톱 워크스테이션과 호환되는 배터리 유형은 CR2032입니다.

⚠ **경고!** 배터리 공칭 전압은 3V입니다.

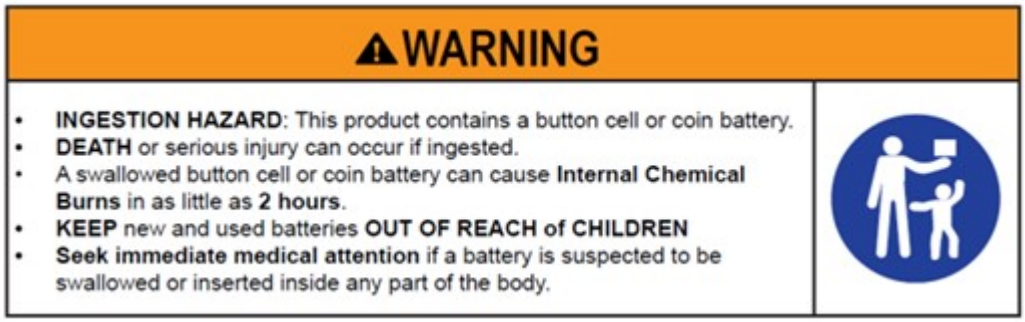

표 3-1 배터리 폐기 아이콘 및 설명

아이콘	설명
	배터리, 배터리 팩, 축전지 등을 일반 가정용 쓰레기와 함께 버리지 마십시오. 배터리를 재활용하거나 폐기하려면 해당 지역의 수거 시스템을 이용하거나 HP, 공인 HP 협력업체 또는 대리점에 반환하십시오.

팬 고지 사항

고지 사항 중 하나 이상을 사용하여 회전하는 팬 블레이드의 부상 위험에 대해 사용자에게 경고합니다.

⚠ **경고!**  신체를 가동부로부터 멀리 유지합니다.

⚠ **경고!** 신체를 팬 블레이드로부터 멀리 유지합니다.

⚠ **경고!** 신체를 운동 경로로부터 멀리 유지합니다.

헤드셋 및 이어폰 볼륨 수준 고지 사항

고지 사항은 헤드셋 및 이어폰의 높은 볼륨 설정에 대한 위험을 경고합니다.

⚠ **경고!**  청력 손상의 위험을 방지하기 위해 오랜 시간 동안 볼륨을 높인 상태로 듣지 마십시오.

볼륨 조절 및 이퀄라이저를 중앙 위치가 아닌 다른 설정으로 조정하면 이어폰/헤드폰의 출력 전압이 높아져 소리 압력 레벨이 올라갈 수 있습니다. 제조업체에서 지정한 요소(예: 운영 체제, 이퀄라이저 소프트웨어, 펌웨어, 드라이브) 이외에 이어폰/헤드폰 출력에 영향을 주는 요소를 사용할 경우 이어폰/헤드폰 출력 전압이 높아져 소리 압력 레벨이 올라갈 수 있습니다.

레이저 안전

광 드라이브 또는 파이버 광학 트랜시버를 장착한 제품에 해당합니다.

이 제품은 광 저장 장치(CD 또는 DVD 드라이브) 및/또는 광섬유 트랜시버와 함께 제공될 수 있습니다. 이러한 제품은 레이저를 포함하며 표준 IEC/EN 60825-1에 따라 Class 1 레이저 제품으로 분류되며 해당 요구 사항을 준수합니다.

각 레이저 제품은 2007년 6월 24일 자 레이저 고지 사항 50조항 또는 2019년 5월 8일 자 레이저 고지 사항 56조항에 준한 편차를 제외하고는 21 CFR 1040.10 및 1040.11의 US FDA 규정을 따릅니다.

⚠ **경고!** 비전문가를 통한 레이저 제품 설치 사용 설명서에 있는 절차의 제어 조정 및 시행은 유해성 방사능을 노출할 수 있습니다. 유해한 방사에 노출될 위험을 줄이기 위해서 다음과 같이 하십시오.

- 모듈 봉투를 열지 마십시오. 사용자 서비스 가능 구성품은 없습니다 .
- 전문가를 제외한 레이저 장치의 제어 조정 또는 절차를 시행하지 마십시오.
- HP 공인 기술자에게만 장비를 수리하도록 허용합니다.

전원 공급 장치 및 전원 코드 세트 요구사항

국가마다 전원 공급 및 전원 코드에 대한 요구 사항이 다릅니다.

전원 공급 장치 class I 접지 요구사항

누전으로부터 보호하려면 장비를 접지 단자에 연결해야 합니다. 접지 연결이 가능한 AC 콘센트에 시스템 전원 코드를 꽂으십시오. 다른 코드를 사용하면 누전 보호 기능이 제대로 작동하지 않을 수도 있습니다. 이 제품과 함께 제공된 전원 코드 또는 HP Inc.에서 승인한 대체품만 사용하십시오.

브라질 고지 사항

Este equipamento deve ser conectado obrigatoriamente em tomada de rede de energia elétrica que possua aterramento (três pinos), conforme a norma nbr abnt 5410,visando a segurança dos usuários contra choques elétricos.

덴마크

Apparatets stikprop skal tilsluttes en stikkontakt med jord, som giver forbindelse til stikproppens jord.

핀란드

Laite on liitettävä suojakoskettimilla varustettuun pistorasiaan.

노르웨이

Apparatet må tilkoples jordet stikkontakt.

스웨덴

Apparaten skall anslutas till jordat uttag.

전원 공급 장치 요구사항

일부 제품의 전원 공급 장치에는 외부 전원 스위치가 있습니다. 제품의 전압 선택 스위치 기능을 사용해 100~127V AC 또는 200~240V AC의 모든 라인 전압에서 작동할 수 있습니다. 외부 전원 스위치가 없는 제품의 전원 공급 장치에는 수신 전압을 감지해 올바른 전압으로 자동 전환하는 내부 회로가 탑재되어 있습니다.

⚠ **경고!** 잠재적인 안전 문제를 줄이기 위해 HP에서는 HP 브랜드 AC 어댑터만 사용할 것을 권장합니다.

중국

消费者若使用电源适配器供电，则应购买配套使用获得 CCC 认证并满足标准要求的电源适配器

노르웨이에서의 사용

일부 제품은 상간 전압 230V를 사용하는 IT 전원 시스템용으로 설계되었습니다.

전원 코드 세트 요구 사항

고지 사항 중 하나 이상은 해당 제품의 전원 코드에 적용될 수 있습니다.

⚠ **경고!** 감전이나 장비 손상의 위험을 줄이려면 다음과 같이 하십시오.

- 전원 코드를 언제든지 쉽게 사용할 수 있는 AC 콘센트에 꽂으십시오.
- AC 콘센트에서 전원 플러그를 뽑아 컴퓨터로 유입되는 전원을 차단하십시오.
- 전원 코드에 3핀 장착 플러그가 있으면 코드를 접지된 3핀 콘센트에 연결하십시오. 2핀 어댑터 등을 연결하여 전원 코드 접지 핀이 작동하지 않도록 해서는 안 됩니다. 접지 핀은 중요한 안전 장치입니다.

제품과 함께 제공된 전원 코드 세트는 장비를 처음에 구입한 국가의 사용 요구 사항에 맞게 제조되었습니다. 이 제품과 함께 제공된 전원 코드나 HP Inc. 또는 HP Inc. 승인 대리점 인증 대체 전원 코드만 사용하십시오. 대체 부품 번호는 http://www.hp.com/support 에서 확인할 수 있습니다.

다른 국가에서 사용되는 전원 코드 세트는 제품을 사용하는 국가의 요구 사항을 충족해야 합니다. 전원 코드 세트 요구 사항에 대한 자세한 내용은 공인 HP 대리점, 리셀러 또는 서비스 제공 업체에 문의하십시오.

⚠ **경고!** 다른 제품의 전원 코드는 사용하지 마십시오. 전원 코드가 일치하지 않으면 감전이나 화재의 위험이 있습니다.

아래 나열된 요구 사항은 모든 국가에 적용됩니다.

- 전원 코드는 전원 코드 세트가 설치되는 국가에서 평가를 담당하는 공인 인증 기관의 승인을 받아야 합니다.

전원 코드를 밟거나 물건으로 누르지 않도록 배선해야 합니다. 제품에서 플러그, 전기 콘센트 및 코드가 연결된 부분에 특히 주의하십시오.

⚠ **경고!** 손상된 전원 코드 세트를 사용하여 이 제품을 작동하지 마십시오. 전원 코드 세트가 어떤 식으로든 손상된 경우 즉시 교체하십시오. 코드가 손상되면 사용자가 위험에 노출될 수 있습니다.

전원 코드 고지 사항

컴퓨터 전원 코드나 외부 전원 부속품 전원 코드를 받지 못했다면 해당 국가 또는 지역에서 사용하도록 승인된 전원 코드를 구입해야 합니다.

전원 코드는 제품의 전자 등급 레이블이 표시된 제품, 전압 및 전류에 대한 등급이 지정되어야 합니다. 코드의 사용 전압 및 전류의 등급은 제품에 표시된 등급보다 커야 합니다. 또한 코드의 직경이 **0.75mm²**/18AWG 이상이어야 하고 길이는 **1.0m**(3.2ft)~**2m**(6.56ft) 사이어야 합니다. 사용할 전원 코드 종류에 대해서는 공인 서비스 제공업체에 문의하십시오.

전원 코드를 밟거나 물건으로 누르지 않도록 배선해야 합니다. 제품에서 플러그, 전기 콘센트 및 코드가 연결된 부분에 특히 주의하십시오.

외부 HP 전원 공급 장치의 DC 플러그

그림은 외장 HP 전원 공급의 DC 플러그를 보여줍니다.

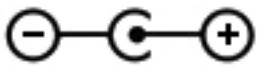

일본 전원 코드 고지 사항

製品には、同梱された電源コードをお使い下さい。

同梱された電源コードは、他の製品では使用出来ません。

일본 전원 코드 요구 사항

일본에서 사용할 경우, 이 제품과 함께 제공받은 전원 코드만을 사용해야 합니다.

⚠ **주의:** 이 제품과 함께 제공받은 전원 코드를 다른 제품에 사용하지 마십시오.

코드 조임 위험

이 고지 사항으로 끼임 부상 가능성에 대해 경고합니다.

⚠ **경고!** 끼임 위험 영역을 확인하십시오. 닫히는 부위에 손가락이 끼이지 않도록 하십시오.

TV 안테나 커넥터 보호

TV 안테나 커넥터에는 몇 가지 안전 고지 사항이 적용될 수 있습니다.

외부 TV 안테나 접지

외부 안테나 또는 케이블 시스템이 제품에 연결된 경우 서지 전압 및 정전하 구축에 대해 어느 정도 보호를 제공할 수 있도록 안테나 또는 케이블 시스템이 전기적으로 접지되어야 합니다.

미국 전기 공사 규정(National Electrical Code), ANSI/NFPA 70의 문서 810에서는 안테나 기둥 및 지원 구조의 전기 접지, 안테나 방출 장치에 대한 인입선의 접지, 접지 컨덕터의 크기, 안테나 방출 장치의 위치, 접지 전극까지의 연결 및 접지 전극을 위한 요구 사항에 대한 정보를 제공합니다.

피뢰

뇌우 중 또는 장기간 제품을 작동시키지 않거나 사용하지 않고 놓아두는 경우 제품의 보호를 강화하려면 제품의 플러그를 벽 콘센트에서 분리하고 안테나 또는 케이블 시스템과의 연결을 끊습니다. 그러면 번개 및 전력선 서지로부터 제품이 손상되는 것이 방지됩니다.

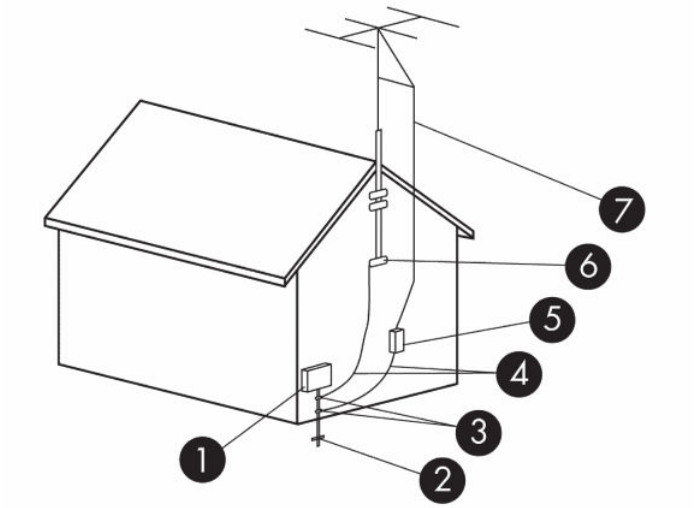

표 3-2 안테나 접지

참조	접지 구성 요소
1	전기 서비스 설비
2	전원 서비스 접지 전극 시스템(NEC 그림 250, III부)
3	접지 클램프
4	접지 컨덕터(NEC 섹션 810.21)
5	안테나 방출 장치(NEC 섹션 810.20)
6	접지 클램프
7	안테나 인입선

CATV 시스템 설치자에 대한 참고 사항

이 알림은 적절한 접지를 위한 지침을 제공하는 미국 전기 공사 규정(National Electric Code)의 섹션 820.93에 주의하도록 CATV 시스템 설치자에게 제공되며, 특히 동축 케이블 실드가 케이블 입구 지점에 실제로 가깝게 건물의 접지 시스템에 연결되어야 함을 지정하기 위해 제공됩니다.

여행 고지 사항

이 고지 사항으로 변압기에서 심각한 부상 위험에 대해 경고합니다.

⚠ **경고!** 가전제품용 변압기를 사용하여 컴퓨터에 전원을 공급하지 마십시오. 감전이나 화재 또는 장비 손상을 일으킬 수 있습니다.

중국 안전 고지 사항

HP 工作站使用安全手册

使用须知

欢迎使用惠普工作站，为了您及仪器的安全，请您务必注意如下事项：

1. 仪器要和地线相接，要使用有正确接地插头的电源线，使用中国国家规定的 220V 电源。
2. 避免高温和尘土多的地方，否则易引起仪器内部部件的损坏。
3. 避免接近高温，避免接近直接热源，如直射太阳光、暖气等其它发热体。
4. 不要有异物或液体落入机内，以免部件短路。
5. 不要将磁体放置于仪器附近。

警告

为防止火灾或触电事故，请不要将该机放置于淋雨或潮湿处

如果您按照以上步骤操作时遇到了困难，或想了解其它产品性能，请在以下网页上寻找相关信息：http://www.hp.com.cn

或联系我们

中国惠普有限公司
地址：北京朝阳区建国路 112 号中国惠普大厦
电话：010-65643888

중국 고도 고지 사항

海拔警告仅适用于在海拔 2000m 以下地区使用的产品



海拔警告仅适用于在海拔 2000m 以下地区使用的产品。

중국 열대 기후 경고 고지 사항

热带警告仅适用于在非热带气候条件下使用的产品。



热带警告仅适用于在非热带气候条件下使用的产品。

TV 튜너가 포함된 제품에 대한 노르웨이 및 스웨덴 케이블 접지 고지 사항

노르웨이와 스웨덴은 접지를 위해 직류 전기 절연체를 요구합니다.

⚠ **주의:** 잠재적인 안전 문제를 줄이려면, 케이블 분배 시스템에 연결할 때 직류 전기 절연체를 사용하십시오.

대만 시각 고지 사항

시력 고지 사항은 대만의 제품에 적용됩니다.

使用過度恐傷害視力

注意事項:

(1) 使用 30 分鐘請休息 10 分鐘。

(2) 未滿 2 歲幼兒不看螢幕，2 歲以上每天看螢幕不要超過 1 小時。

4 환경 고지 사항

이 장에는 국가별 및 지역별 환경 고지 사항 및 준수 정보가 나와 있습니다. 일부 정보는 본 제품에 적용되지 않을 수 있습니다.

전자 하드웨어, 패키징 및 배터리 재활용

중고 전기 장비, HP 전용 프린트 카트리지, 패키지 및 충전식 배터리를 재활용하시기 바랍니다.

재활용 프로그램에 대한 자세한 내용은 http://www.hp.com/recycle을 참조하십시오.

일본에서의 제품 재활용에 대한 자세한 내용은 http://www.hp.com/jp/hardwarerecycle/을 참조하십시오.

사용자에 의한 폐장비의 폐기

이 고지 사항으로 폐기물 처리와 관련된 아이콘을 설명합니다.

표 4-1 폐장비 폐기 아이콘과 해당 설명

아이콘	설명
	이 기호는 해당 제품을 다른 가정용 쓰레기와 함께 버릴 수 없음을 의미합니다. 이러한 폐장비는 지정된 전기 및 전자 폐기물 수거 센터로 보내 인류의 건강과 환경을 보호해야 합니다. 자세한 내용은 가정용 쓰레기 처리 센터로 문의하거나 http://www.hp.com/recycle을 참조하십시오.

브라질 알칼리 배터리 폐기

Não descarte o produto eletrônico em lixo comum



Este produto eletroeletrônico e seus componentes não daven ser descartados no lixo comum, pois embora estejam em conformidade com padrões mundiais de restrição a substâncias nocivas, podem conter, ainda que em quantidades mínimas, substâncias impactantes ao meio ambiente. Ao final da vida útil deste produto, o usuário deverá entregá-lo à HP. A não observância dessa orientação sujeitará o infrator às sanções previstas em lei. Após o uso, as pilhas e/ou baterias dos produtos HP deverão ser entregues ao estabelecimento comercial ou rede de assistência técnica autorizada pela HP.

Para maiores informações , inclusive sobre os pontos de recebimento, acesse: http://www.hp.com.br/reciclar

브라질 하드웨어 재활용 정보

Não descarte o produto eletrônico em lixo comum



Este produto eletroeletrônico e seus componentes não daven ser descartados no lixo comum, pois embora estejam em conformidade com padrões mundiais de restrição a substâncias nocivas, podem conter, ainda que em quantidades mínimas, substâncias impactantes ao meio ambiente. Ao final da vida útil deste produto, o usuário deverá entregá-lo à HP. A não observância dessa orientação sujeitará o infrator às sanções previstas em lei. Após o uso, as pilhas e/ou baterias dos produtos HP deverão ser entregues ao estabelecimento comercial ou rede de assistência técnica autorizada pela HP.

Para maiores informações , inclusive sobre os pontos de recebimento, acesse: http://www.hp.com.br/reciclar

프랑스 Triman WEEE 및 재활용 레이블

이 고지 사항으로 재활용에 관련된 아이콘을 설명합니다.



대한민국의 폐기 및 재활용 관련 고지 사항

한국 전자제품 폐기 및 재활용 방법

전자 기기 폐기물은 전자/전기 장비를 재활용할 수 있도록 지정된 HP 수거물 센터에 전달하거나 E-순환거버넌스(http://www.k-erc.or.kr/)를 통해 무상 회수 및 재활용이 진행됩니다. 자세한 내용은 E-순환 거버넌스 혹은 HP 서비스 센터에 문의하거나 웹사이트 www.hp.com/recycle을 참조하십시오.

대만 배터리 재활용 정보

이 고지 사항은 대만의 배터리 제조 및 재활용에 대한 규정을 제공합니다.

표 4-2 대만 배터리 재활용 아이콘과 설명

아이콘	설명
	대만 EPA는 배터리 제조 또는 수입 업체가 판매, 무료 제공 또는 판촉에 사용하는 배터리에 재활용 표시를 하도록 폐기물 처리 행위에 관한 조항 15조에 명시하고 있습니다. 적절한 배터리 폐기 방법은 공식 대만 재활용 업체로 문의하십시오.

터키 WEEE 규정

Türkiye Cumhuriyeti: AEEE Yönetmeliğine Uygundur

ENERGY STAR® 인증(일부 제품만 해당)

ENERGY STAR는 훌륭한 에너지 효율성으로 기업과 개인이 돈을 절약하고 환경을 보호할 수 있도록 돕는 미국 환경 보호국의 자발적 프로그램입니다.

ENERGY STAR 표시를 획득한 제품은 미국 환경 보호국이 설정한 에너지 효율 기준 또는 요구 사항을 엄격히 준수하여 온실 가스 배출을 방지합니다. HP Inc.는 ENERGY STAR 제휴 업체로서 EPA의 강화된 제품 인증 과정을 준수하여 ENERGY STAR의 관련 지침에 따라 ENERGY STAR의 인증을 받은 제품에 한해 ENERGY STAR 로고를 부착하고 있습니다. 다음 로고는 ENERGY STAR의 요건에 맞는 모든 컴퓨터에 부착됩니다.



ENERGY STAR의 주요 요구 사항은 컴퓨터 제품을 사용하지 않을 때 크게 에너지 소모를 줄이는 전원 관리 기능입니다. 컴퓨터는 장시간 입력이 없을 경우 전원 관리를 통해 자동으로 저전력 "절전" 모드 또는 기타 저전력 모드에 돌입할 수 있습니다. 컴퓨터가 AC 전원으로 작동하는 경우 전원 관리 기능은 다음과 같이 미리 설정되었습니다.

표 4-3 컴퓨터가 AC 전원으로 작동하는 경우 전원 관리 기능 미리 설정

컴퓨터 유형	디스플레이 절전 모드 대기 시간	컴퓨터 절전 모드 대기 시간(분)	절전 모드에서 복귀 중
노트북, 모바일 워크스테이션	15분 이내(모델에 따라 달라짐)	30분 이내(모델에 따라 달라짐)	전원/절전 버튼을 누르면 제품이 절전 모드를 종료합니다. Lan에 절전 모드 해제(WOL) 기능이 활성화되어 있는 경우 네트워크 신호에 응답하여 시스템이 절전 모드를 종료할 수 있습니다.
태블릿/슬레이트	1분 이내	적용할 수 없음	적용할 수 없음
데스크톱, 통합 데스크톱, 워크스테이션	15분 이내(모델에 따라 달라짐)	30분 이내(모델에 따라 달라짐)	제품은 마우스나 키보드를 포함한 모든 입력 장치를 통한 사용자의 반응에 절전 모드를 종료합니다. Lan에 절전 모드 해제(WOL) 기능이 활성화되어 있는 경우 네트워크 신호에 응답하여 시스템이 절전 모드를 종료할 수 있습니다.
씬 클라이언트	15분 이내(모델에 따라 달라짐)	운영 체제 지원 절전 모드의 경우 30분 이내(모델에 따라 달라짐)	운영 체제가 절전 모드를 지원하는 경우 제품은 마우스나 키보드를 포함한 모든 입력 장치를 통한 사용자의 반응에 절전 모드를 종료합니다. Lan에 절전 모드 해제(WOL) 기능이 활성화되어 있는 경우 네트워크 신호에 응답하여 시스템이 절전 모드를 종료할 수 있습니다.

항상 켜기, 인터넷 접속이 가능한 항상 연결을 사용하는 프로필(예: 태블릿 및 슬레이트), 단기 또는 장기 유휴 모드와 같은 대체 저전력 모드(ENERGY STAR 컴퓨터 프로그램 요구 사항에 의해 정의)를 지원하는 컴퓨터는 매우 낮은 전력(10와트 이하)을 소모하며 해당하는 경우 제품의 배터리 수명을 최대화합니다. 이러한 대체 저전력 모드는 작동이 없으면 1분 내로 디스플레이 절전 모드를 사용하는 동적 모드입니다.

전원/절전 버튼을 누르면 컴퓨터가 절전 모드를 종료합니다. LAN에 절전 모드 해제(WOL) 기능이 활성화되어 있는 경우 네트워크 신호에 응답하여 시스템이 절전 모드를 종료할 수 있습니다.

잠재적인 에너지 및 비용 절감 전원 관리 기능에 대한 추가 내용은 EPA ENERGY STAR 전원 관리 웹 사이트 http://www.energystar.gov/powermanagement 에서 확인할 수 있습니다.

ENERGY STAR 프로그램 및 환경적 이점에 대한 추가 내용은 EPA ENERGY STAR 웹 사이트 http://www.energystar.gov 에서 확인할 수 있습니다.

ENERGY STAR 및 ENERGY STAR 표시는 미국 환경 보호국이 소유한 등록 상표입니다.

화학 물질

HP는 REACH(유럽 의회 및 이사회의 EC No. 1907/2006 규정)와 같은 법률 요구 사항을 준수하기 위해 필요한 경우 자사 제품에 포함된 화학 물질에 대한 정보를 고객에게 제공하기 위해 노력하고 있습니다.

이 제품에 대한 화학 정보 보고서는 http://www.hp.com/go/reach 에서 확인할 수 있습니다.

과염소산염 물질-취급 시 특별한 주의 필요

컴퓨터의 실시간 시계 배터리에는 과염소산염 물질이 포함될 수 있고 캘리포니아에서 재사용 또는 폐기할 경우 특별 처리 작업이 필요할 수 있습니다.

http://www.dtsc.ca.gov/hazardouswaste/perchlorate/ 를 참조하십시오.

중국 환경 고지 사항

回收信息说明

惠普公司对废弃的电子计算机（笔记本电脑）提供回收服务，更多信息请登陆

http://www8.hp.com/us/en/hp-information/environment/product-recycling.html

环境标志信息

微型计算机 (台式计算机, 笔记本电脑等) 及显示器在中国环境标志认证产品范围内, 环境标志表明该产品不仅品质合格, 而且在生产, 使用和回收处理中都符合特定的环境保护要求, 与同类产品相比, 既有低毒少害, 节约资源等环保优势, 此外获得中国环境标志认证的产品售后三年内均可在各服务中心选择维修或更换部件, 也可通过更换更高性能的零部件或模块实现硬件升级。

特别提醒

如您需要确认本产品处于零能耗状态, 请按下电源关闭按钮, 并将插头从电源插座断开。

중국 PC 에너지 레이블

중국은 에너지 효율에 대한 고지 사항을 요구합니다.

"마이크로컴퓨터에 대한 중국 에너지 레이블의 이행 규정"에 따라, 이 마이크로컴퓨터에는 에너지 효율성 레이블이 부착되어 있습니다. 레이블에 표시되어 있는 에너지 효율성 등급, TEC(일반 에너지 소모) 및 제품 카테고리는 해당 표준 GB28380-2012에 따라 결정 및 계산됩니다.

1. 에너지 효율성 등급

   이 등급은 기본 소모 계산 수준과 메인 메모리 및 그래픽 카드를 비롯한 추가 구성 요소에 대한 모든 허용량의 합계가 포함된 해당 표준에 따라 결정됩니다. TEC는 그 어떤 등급의 제품에 대해 다음 표에 지정되어 있는 값을 초과하지 말아야 합니다.

   표 4-4 TEC(Typical Energy Consumption) 값

제품 유형		TEC(kWh)		
		등급 1	등급 2	등급 3
데스크톱 마이크로컴퓨터, AIO	카테고리 A	98.0+∑Efa	148.0+∑Efa	198.0+∑Efa
	카테고리 B	125.0+∑Efa	175.0+∑Efa	225.0+∑Efa
	카테고리 C	159.0+∑Efa	209.0+∑Efa	259.0+∑Efa
	카테고리 D	184.0+∑Efa	234.0+∑Efa	284.0+∑Efa
휴대용 컴퓨터	카테고리 A	20.0+∑Efa	35.0+∑Efa	45.0+∑Efa
	카테고리 B	26.0+∑Efa	45.0+∑Efa	65.0+∑Efa
	카테고리 C	54.5+∑Efa	75.0+∑Efa	123.5+∑Efa

   참고: ∑Efa는 제품 추가 기능에 대한 역률의 합계입니다.

2. 일반 에너지 소모

   레이블에 표시되어 있는 에너지 소모 수치는 '마이크로컴퓨터용 중국 에너지 레이블 관련 구현 규정'에 따라 선택된 등록 단위의 모든 구성을 다루는 대표 구성을 통해 측정된 데이터입니다. 그러므로 이 특정 마이크로컴퓨터의 실제 에너지 소비는 레이블에 표시된 TEC 데이터와 다를 수 있습니다.

3. 제품 카테고리

제품 카테고리는 마이크로컴퓨터의 구성에 해당되는 표준에 따라 결정됩니다. 제품 카테고리는 다음 표의 규정을 준수합니다.

표 4-5 제품 범주 및 구성 설명

제품 유형	구성 설명	
	데스크톱 마이크로컴퓨터, AIO	휴대용 컴퓨터
카테고리 A	데스크톱 마이크로컴퓨터 및 AIO(구성이 카테고리 B, C 및 D 범위를 벗어남)	휴대용 컴퓨터(구성이 카테고리 B 및 C 범위를 벗어남)
카테고리 B	2개의 CPU 물리적 코어, 2GB 이상의 시스템 메모리	개별 GPU
카테고리 C	CPU 물리적 코어 2개 이상, 다음 사항 중 하나 이상 포함. 1. 시스템 메모리 2GB 이상 2. 개별 GPU	제품: CPU 물리적 코어가 2개 이상, 시스템 메모리가 2GB 이상, 개별 GPU(프레임 버퍼 폭이 128비트 이상).
카테고리 D	CPU 물리적 코어 4개 이상, 다음 사항 중 하나 이상 포함. 1. 시스템 메모리 4GB 이상 2. 개별 GPU(프레임 버퍼 폭이 128비트 이상)	

사양에 대한 자세한 내용은 해당 표준 GB28380-2012를 참조하십시오.

本机根据《微型计算机能源效率标识实施规则》的要求加施中国能效标识。能效标识中显示的能效等级、典型能源消耗和产品类型均根据《微型计算机能效限定值及能效等级》（GB28380-2012）的要求确定。对上述标识内容的说明如下：

1. 能效等级

微型计算机的能效等级由基础能源消耗值和附加功能功耗因子之和决定。微型计算机能效各等级的典型能源消耗应不大于下表的规定

微型计算机类型			能源消耗(千瓦时)		
			1	2	3
	台式微型计算机及	A 类	98.0+ΣEfa	148.0+ΣEfa	198.0+ΣEfa
一体机		B 类	125.0+ΣEfa	175.0+ΣEfa	225.0+ΣEfa
		C 类	159.0+ΣEfa	209.0+ΣEfa	259.0+ΣEfa
		D 类	184.0+ΣEfa	234.0+ΣEfa	284.0+ΣEfa
	便携式	A 类	20.0+ΣEfa	35.0+ΣEfa	45.0+ΣEfa
计算机		B 类	26.0+ΣEfa	45.0+ΣEfa	65.0+ΣEfa
		C 类	54.5+ΣEfa	75.0+ΣEfa	123.5+ΣEfa
注：ΣEfa 为微型计算机附加功能功耗因子之和					

2. 典型能源消耗

典型能源消耗值代表一个备案单元中，符合《微型计算机能源效率标识实施规则》要求的代表性规格型号产品的数值。因此，本机的典型能源消耗值可能与其所加施的能效标识中所示的典型能源消耗值不一致。

3. 产品类型

产品类型根据微型计算机的配置确定。参见下表：

类型	配置说明	
	台式微型计算机及一体机	便携式计算机
A 类	下列 B 类、C 类、D 类配置以外的台式微型计算机及一体机	下列 B 类、C 类配置以外的便携式计算机
B 类	中央处理器（CPU）物理核心数为 2，系统内存大于等于 2GB	具有独立图形显示单元（GPU）
C 类	中央处理器（CPU）物理核心数大于 2，且至少具有以下特征中的一条 a. a）系统内存大于等于 2GB； b. 独立图形显示单元（GPU）	中央处理器（CPU）物理核心数大于等于 2，系统内存大于等于 2GB，具有独立图形显示单元（GPU）且显存位宽大于等于 128 位.
D 类	中央处理器（CPU）物理核心数大于等于 4，且至少具有以下特征中的一条： a. 系统内存大于等于 4GB； b. 具有独立图形显示单元（GPU）且显存位宽大于等于 128 位	

关于标识内容的更详细技术信息，请参考《微型计算机能效限定值及能效等级》（GB28380-2012）

중국 유해물질 사용제한 지침(RoHS: Restriction of Hazardous Substances)

중국은 RoHS에 대한 다음 고지 사항을 사용합니다.

笔记本电脑和平板电脑产品中有害物质或元素的名称及含量

根据中国《电器电子产品有害物质限制使用管理办法》





표 4-6 产品中有害物质或元素的名称及含量 根据中国《电器电子产品有害物质限制使用管理办法》

	有害物质					
部件名称	**铅 (Pb)**	**汞 (Hg)**	**镉 (Cd)**	**六价铬 (Cr(VI))**	**多溴联苯 (PBB)**	**多溴二苯醚 (PBDE)**
电池	X	O	O	O	O	O
线缆	X	O	O	O	O	O
摄像头	X	O	O	O	O	O
机箱/其他	X	O	O	O	O	O
闪存读卡器	X	O	O	O	O	O
软盘驱动器	X	O	O	O	O	O
硬盘驱动器	X	O	O	O	O	O
耳机	X	O	O	O	O	O
I/O PCA	X	O	O	O	O	O
键盘	X	O	O	O	O	O
液晶显示器 (LCD) 面板	X	O	O	O	O	O
介质（CD/DVD/软盘）	O	O	O	O	O	O
内存	X	O	O	O	O	O
主板、处理器、散热器	X	O	O	O	O	O
鼠标	X	O	O	O	O	O
光盘驱动器	X	O	O	O	O	O
对接设备选件	X	O	O	O	O	O
电源适配器	X	O	O	O	O	O
电源	X	O	O	O	O	O
电源组	X	O	O	O	O	O

표 4-6 产品中有害物质或元素的名称及含量 根据中国《电器电子产品有害物质限制使用管理办法》 (계속)

	有害物质					
部件名称	铅 (Pb)	汞 (Hg)	镉 (Cd)	六价铬 (Cr(VI))	多溴联苯 (PBB)	多溴二苯醚 (PBDE)
投影仪	X	O	O	O	O	O
遥控器	X	O	O	O	O	O
智能卡/Java™ 读卡器	X	O	O	O	O	O
扬声器（外置）	X	O	O	O	O	O
电视调谐器	X	O	O	O	O	O
USB 闪存驱动器	X	O	O	O	O	O
USB 集线器	X	O	O	O	O	O
网络摄像头	X	O	O	O	O	O
无线接收器	X	O	O	O	O	O
无线网卡	X	O	O	O	O	O

本表格依据 SJ/T 11364 的规定编制。

O：表示该有害物质在该部件所有均质材料中的含量均在 GB/T 26572 规定的限量要求以下。

X：表示该有害物质至少在该部件的某一均质材料中的含量超出 GB/T 26572 规定的限量要求。

此表中所有名称中含 "X" 的部件均符合中国 RoHS 达标管理目录限用物质应用例外清单的豁免。

此表中所有名称中含 "X" 的部件均符合欧盟 RoHS 立法。

注：环保使用期限的参考标识取决于产品正常工作的温度和湿度等条件

台式机、瘦客户端、个人工作站、一体机和销售点终端产品中有害物质或元素的名称及含量

根据中国《电器电子产品有害物质限制使用管理办法》





표 4-7 产品中有害物质或元素的名称及含量 根据中国《电器电子产品有害物质限制使用管理办法》

	有害物质					
部件名称	铅 (Pb)	汞 (Hg)	镉 (Cd)	六价铬 (Cr(VI))	多溴联苯 (PBB)	多溴二苯醚 (PBDE)
电池	X	O	O	O	O	O
线缆	X	O	O	O	O	O

표 4-7 产品中有害物质或元素的名称及含量 根据中国《电器电子产品有害物质限制使用管理办法》 (계속)

	有害物质					
部件名称	铅 (Pb)	汞 (Hg)	镉 (Cd)	六价铬 (Cr(VI))	多溴联苯 (PBB)	多溴二苯醚 (PBDE)
摄像头	X	O	O	O	O	O
机箱/其他	X	O	O	O	O	O
风扇	X	O	O	O	O	O
闪存读卡器	X	O	O	O	O	O
软盘驱动器	X	O	O	O	O	O
硬盘驱动器	X	O	O	O	O	O
耳机	X	O	O	O	O	O
散热器	X	O	O	O	O	O
I/O PCA	X	O	O	O	O	O
键盘	X	O	O	O	O	O
液晶显示器 (LCD) 面板	X	O	O	O	O	O
介质（CD/DVD/软盘）	O	O	O	O	O	O
内存	X	O	O	O	O	O
主板、处理器、散热器	X	O	O	O	O	O
鼠标	X	O	O	O	O	O
光驱	X	O	O	O	O	O
对接设备选件	X	O	O	O	O	O
电源适配器	X	O	O	O	O	O
电源	X	O	O	O	O	O
投影仪	X	O	O	O	O	O
遥控器	X	O	O	O	O	O
智能卡/Java™ 读卡器	X	O	O	O	O	O
固态驱动器	X	O	O	O	O	O
扬声器（外置）	X	O	O	O	O	O
触控笔	X	O	O	O	O	O
触控板	X	O	O	O	O	O
电视调谐器	X	O	O	O	O	O
USB 闪存驱动器	X	O	O	O	O	O
USB 集线器	X	O	O	O	O	O
网络摄像头	X	O	O	O	O	O
无线接收器	X	O	O	O	O	O
无线网卡	X	O	O	O	O	O

표 4-7 产品中有害物质或元素的名称及含量 根据中国《电器电子产品有害物质限制使用管理办法》 (계속)

	有害物质					
部件名称	铅 (Pb)	汞 (Hg)	镉 (Cd)	六价铬 (Cr(VI))	多溴联苯 (PBB)	多溴二苯醚 (PBDE)
3D 捕获台/转盘	X	O	O	O	O	O

本表格依据 SJ/T 11364 的规定编制。

O：表示该有害物质在该部件所有均质材料中的含量均在 GB/T 26572 规定的限量要求以下。

X：表示该有害物质至少在该部件的某一均质材料中的含量超出 GB/T 26572 规定的限量要求。

此表中所有名称中含 "X" 的部件均符合中国 RoHS 达标管理目录限用物质应用例外清单的豁免。

此表中所有名称中含 "X" 的部件均符合欧盟 RoHS 立法。

注：环保使用期限的参考标识取决于产品正常工作的温度和湿度等条件

台灣針對筆記型電腦和平板電腦的有害物質限制使用管理辦法 (RoHS)

限用物質含有情況標示聲明書

Declaration of the Presence Condition of the Restricted Substances Marking

표 4-8 限用物質含有情況標示聲明書 Declaration of the Presence Condition of the Restricted Substances Marking

限用物質及其化學符號 Restricted substances and its chemical symbols						
單元 Unit	鉛 Lead (Pb)	汞 Mercury (Hg)	鎘 Cadmium (Cd)	六價鉻 Hexavalent chromium (Cr^{+6})	多溴聯苯 Polybrominated biphenyls (PBB)	多溴二苯醚 Polybrominated diphenyl ethers (PBDE)
纜線 Cables	–	○	○	○	○	○
機殼/其他 Chassis/Other	–	○	○	○	○	○
輸入/輸出印刷電路組件 I/O PCAs	–	○	○	○	○	○
液晶顯示器 (LCD) 面板 Liquid crystal display (LCD) panel	–	○	○	○	○	○
記憶體 Memory	○	○	○	○	○	○
主機板、處理器、散熱器 Motherboard, processor, heat sinks	–	○	○	○	○	○

표 4-8 限用物質含有情況標示聲明書 Declaration of the Presence Condition of the Restricted Substances Marking (계속)

限用物質及其化學符號 Restricted substances and its chemical symbols						
電源組 Power pack	–	○	○	○	○	○
電源供應器 Power supply	–	○	○	○	○	○
儲存裝置 Storage Devices	–	○	○	○	○	○
無線裝置 Wireless Devices	–	○	○	○	○	○

備考 1： 「超出 0.1 %」及「超出 0.01 %」係指限用物質之百分比含量超出百分比含量基準值。

Note 1: "Exceeding 0.1 wt %" and "exceeding 0.01 wt %" indicate that the percentage content of the restricted substance exceeds the reference percentage value of presence condition.

備考 2： 「○」係指該項限用物質之百分比含量未超出百分比含量基準值。

Note 2: "○" indicates that the percentage content of the restricted substance does not exceed the percentage of reference value of presence.

備考 3： 「–」係指該項限用物質為排除項目。

Note 3: The "–" indicates that the restricted substance corresponds to the exemption.

若要取得最新版使用指南，請前往 http://www.hp.com/support ，並依照指示尋找您的產品。然後選取「使用手冊」。

To access the latest user guides, go to http://www.hp.com/support, and follow the instructions to find your product. Then select **Manuals**.

台灣針對桌上型電腦、精簡型電腦、個人工作站、一體成形電腦及銷售點終端機的有害物質限制使用管理辦法 (RoHS)

限用物質含有情況標示聲明書

Declaration of the Presence Condition of the Restricted Substances Marking

표 4-9 限用物質含有情況標示聲明書 Declaration of the Presence Condition of the Restricted Substances Marking

限用物質及其化學符號 Restricted substances and its chemical symbols						
單元 Unit	鉛 Lead (Pb)	汞 Mercury (Hg)	鎘 Cadmium (Cd)	六價鉻 Hexavalent chromium (Cr^{+6})	多溴聯苯 Polybrominated biphenyls (PBB)	多溴二苯醚 Polybrominated diphenyl ethers (PBDE)
纜線 Cables	–	○	○	○	○	○

표 4-9 限用物質含有情況標示聲明書 Declaration of the Presence Condition of the Restricted Substances Marking (계속)

限用物質及其化學符號 Restricted substances and its chemical symbols						
單元 Unit	鉛 Lead (Pb)	汞 Mercury (Hg)	鎘 Cadmium (Cd)	六價鉻 Hexavalent chromium (Cr^{+6})	多溴聯苯 Polybrominated biphenyls (PBB)	多溴二苯醚 Polybrominated diphenyl ethers (PBDE)
機座/其他 Chassis/ Other	–	○	○	○	○	○
輸入/輸出印刷電路組件 I/O PCAs	–	○	○	○	○	○
液晶顯示器 (LCD) 面板 Liquid crystal display (LCD) panel (for AIO only)	–	○	○	○	○	○
記憶體 Memory	○	○	○	○	○	○
主機板、處理器、散熱器 Motherboard, processor, heat sinks	–	○	○	○	○	○
電源供應器 Power supply	–	○	○	○	○	○
儲存裝置 Storage Devices	–	○	○	○	○	○

備考 1： 「超出 0.1 %」及「超出 0.01 %」係指限用物質之百分比含量超出百分比含量基準值。

Note 1: "Exceeding 0.1 wt %" and "exceeding 0.01 wt %" indicate that the percentage content of the restricted substance exceeds the reference percentage value of presence condition.

備考 2： 「○」係指該項限用物質之百分比含量未超出百分比含量基準值。

Note 2: "○" indicates that the percentage content of the restricted substance does not exceed the percentage of reference value of presence.

備考 3： 「–」係指該項限用物質為排除項目。

Note 3: The "–" indicates that the restricted substance corresponds to the exemption.

若要取得最新版使用指南，請前往 http://www.hp.com/support ，並依照指示尋找您的產品。然後選取「使用手冊」。

To access the latest user guides, go to http://www.hp.com/support, and follow the instructions to find your product. Then select **Manuals**.

인도 RoHS(유해 물질 제한 지침)

이 제품과 관련 소모품 및 예비 부품은 "인도 전자 폐기물 규칙 2016"에 명시된 유해 물질 감소 관련 조항을 준수합니다.

본 규칙의 부칙 2에 명기된 면제 항목을 제외한 납, 수은, 육가크로뮴, PBB(폴리브롬화 비페닐), PBDE(폴리브롬화 디페닐 에테르) 농도의 경우 중량 0.1%, 그리고 카드뮴의 경우 중량 0.01%를 초과할 수 없도록 규제됩니다.

유럽 연합 위원회 규정 1275/2008에 대한 정보

유럽 연합은 전력 소모에 대한 고지 사항을 요구합니다.

모든 유선 네트워크 포트들이 연결되어 있고 무선 기기들이 연결된 상태로 네트워킹 준비가 되어 있는 경우를 포함하여 제품 소비 전력 데이터를 확인하려면 섹션 P14의 제품 IT ECO 선언 (http://www.hp.com/hpinfo/globalcitizenship/environment/productdata/itecodesktop-pc.html)에 대한 "추가 정보"를 참조하십시오.

해당되는 경우 제품 사용자 가이드 또는 운영 체제에 포함된 지침에 따라 무선 네트워크를 활성화하거나 비활성화합니다. http://www.hp.com/support에서도 정보를 확인할 수 있습니다.

IT ECO 선언

이 링크로 IT ECO 표시에 대한 위치를 제공하십시오.

노트북 또는 태블릿 PC

http://www.hp.com/hpinfo/globalcitizenship/environment/productdata/iteconotebook-o.html

데스크톱 PC 및 씬 클라이언트

http://www.hp.com/hpinfo/globalcitizenship/environment/productdata/itecodesktop-pc.html?jumpid=reg_R1002_US

워크스테이션

http://www.hp.com/hpinfo/globalcitizenship/environment/productdata/itecoworkstatio.html

일본 유해물질 사용제한 지침(RoHS: Restriction of Hazardous Substances)

2008 年、日本における製品含有表示方法、JISC0950 改定版が公示されました。製造事業者は、2006 年 7 月 1 日以降に販売される電気・電子機器の特定化学物質の含有に付きまして情報提供を義務付けられています。

製品の部材表示に付きましては、http://www.hp.com/go/jisc0950/ を参照してください。

A Japanese regulatory requirement, defined by specification JIS C 0950, 2008, mandates that manufacturers provide Material Content Declarations for certain categories of electronic products offered for sale after July 1, 2006.

To view the JIS C 0950 material declaration for this product, visit http://www.hp.com/go/jisc0950.

Ley para el Aprovechamiento Sustentable de la Energía de México

Ley para el Aprovechamiento Sustentable de la Energía de México

Se ha etiquetado este producto en conformidad con la Ley para el Aprovechamiento Sustentable de la Energía de México, que requiere la divulgación del consumo de energía del modo de uso normal (modo inactivo) y del modo de espera. Su producto es una de las muchas configuraciones de esta familia de modelos; el consumo de energía del modo inactivo de su configuración específica puede diferir de la

información de la etiqueta. El consumo real de energía de su producto puede ser mayor o menor que el valor informado en la etiqueta de energía de producto para México a causa de factores como la configuración (componentes y módulos seleccionados) y el uso (tareas que se están efectuando, software instalado y en ejecución, etc.).

참고: Esta ley no es aplicable a las estaciones de trabajo.

TCO Certified

이 섹션은 TCO Certified 로고를 가진 제품에만 적용됩니다.

TCO Certified 제품 목록은 https://tcocertified.com/product-finder/ 페이지를 참조하십시오.

A third-party certification according to ISO 14024

Toward sustainable IT products



Say hello to a more sustainable product

IT products are associated with a wide range of sustainability risks throughout their life cycle. Human rights violations occur in the supply chain. Harmful substances are used both in products and their manufacture. Products can often have a short lifespan because of poor ergonomics, low quality and when they are not able to be repaired or upgraded.

This product is a better choice. It meets all the criteria in TCO Certified, the world's most comprehensive sustainability certification for IT products. Thank you for making a responsible product choice, that help drive progress towards a more sustainable future!

Criteria in TCO Certified have a life-cycle perspective and balance environmental and social responsibility. Conformity is verified by independent and approved verifiers that specialize in IT products, social responsibility or other sustainability issues. Verification is done both before and after the certificate is issued, covering the entire validity period. The process also includes ensuring that corrective actions are implemented in all cases of factory non-conformities. And last but not least, to make sure that the certification and independent verification is accurate, both TCO Certified and the verifiers are reviewed regularly.

Want to know more?

Read information about TCO Certified, full criteria documents, news and updates at **tcocertified.com.** On the website you'll also find our Product Finder, which presents a complete, searchable listing of certified products.

TCO Certified Edge

이 섹션은 TCO Certified Edge 로고를 가진 제품에만 적용됩니다.

TCO Certified Edge 제품 목록은 https://tcocertified.com/product-finder/ 페이지를 참조하십시오.

A third-party certification according to ISO 14024

Toward sustainable IT products



Say hello to a more sustainable product

IT products are associated with a wide range of sustainability risks throughout their life cycle. Human rights violations occur in the supply chain. Harmful substances are used both in products and their manufacture. Products can often have a short lifespan because of poor ergonomics, low quality and when they are not able to be repaired or upgraded.

This product is a better choice. It meets all the criteria in TCO Certified, the world's most comprehensive sustainability certification for IT products. Additionally, it fulfills the requirements of TCO Certified Edge, the supplemental certification that recognizes leading-edge products that exceed typical performance in a particular sustainability attribute. At our Product Finder **(tcocertified.com/product-finder)** you can find out which TCO Certified Edge criterion or criteria this product meets.

Criteria in TCO Certified have a life-cycle perspective and balance environmental and social responsibility. Compliance is verified by independent verification organizations that specialize in IT products, social responsibility or other sustainability issues. Verification is done both before and after the certificate is issued, covering the entire validity period. The process also includes ensuring that corrective actions are implemented in all cases of factory non-conformities.

Thank you for making a responsible product choice, that help drive progress towards a more sustainable future!

Want to know more?

Read information about TCO Certified, full criteria documents, news and updates at **tcocertified.com.** On the website you'll also find our Product Finder, which presents a complete, searchable listing of certified products.

색인

A

Aviso para o Brasil 6
avisos
  브라질 6

C

Class A 제품 고지 사항, 유럽 연합 및 영국 5
Class A 제품 고지 사항, 호주 5

E

ENERGY STAR 인증 29

F

FCC(연방 통신 위원회)
  노트북 컴퓨터 Class A 고지 사항 4
  노트북 컴퓨터 Class B 고지 사항 3
  노트북 컴퓨터 변형 3, 4
  노트북 컴퓨터 케이블 4, 5

G

Global Class A 고지 사항 4
  제품 변형 4
  케이블 5
GS 고지 사항 8

M

Macrovision Corporation 고지 사항 16

T

TCO Certified Edge 인증 42
TCO Certified 인증 41
TV 튜너, 케이블 접지 고지 사항 26

ㄱ

고도 고지 사항 25
고지 사항
  Macrovision Corporation 16
  과염소산염 물질 30
  대만 12
  대한민국 12
  대한민국의 폐기 및 재활용 28
  레이저 안전 13, 21
  멕시코 10
  모뎀 14
  배터리 13, 18, 27
  벨라루스 규정 5
  브라질 6, 21
  싱가포르 11
  여행 24
  인도 유해 물질 제한 지침 39
  인체 공학 8
  일본 9
  일본 유해 물질 제한 지침 40
  일본 전원 코드 23
  장비 폐기 27
  전원 코드 22
  캐나다 6
  태국 무선 고지 사항 12
  팬 20
  항공 여행 13
  헤드셋 및 이어폰 볼륨 수준 20
  환경 27
고지 사항, 노트북 컴퓨터
  FCC(연방 통신 위원회) 3, 4
규정 제출 문서, 대한민국 12

ㄴ

뉴질랜드 모뎀 규정 15

ㄷ

대만 고지 사항 12
대한민국 고지 사항 12
대한민국 규정 제출 문서 12
대한민국의 폐기 및 재활용 관련 고지 사항 28

ㄹ

레이블, 규정 2
레이저 안전 고지 사항 13, 21

ㅁ

멕시코 무선 고지 사항 10
모뎀 고지 사항 14
모뎀 규정
  뉴질랜드 15
  미국 14
  일본 15
  캐나다 15
무선 LAN 장치 4
무선 고주파 대역 7
무선 장치 4
미국 모뎀 규정 14

ㅂ

배터리 18
배터리 고지 사항 13, 27
배터리 재활용 27
벨라루스 규정 고지 사항 5
변형, 노트북 컴퓨터
  FCC(연방 통신 위원회) 3
볼륨 수준 고지 사항, 헤드셋 및 이어폰 20
브라질 고지 사항 6, 21

ㅅ

싱가포르 무선 고지 사항 11

ㅇ

여행 고지 사항 24
열대 기후 경고 고지 사항 25
유럽 연합 위원회 규정 1275/2008 40
음성 지원 16
인도 유해 물질 제한 지침 고지 사항 39
인체 공학 고지 사항 8
일본 고지 사항 9
일본 모뎀 규정 15
일본 유해 물질 제한 지침 고지 사항 40
일본 전원 코드 고지 사항 23

ㅈ

장비 폐기 고지 사항 27
재활용, 전자 하드웨어 및 배터리 27
전원 코드 고지 사항 22

전자 하드웨어 및 배터리 재활용 27
중국 PC 에너지 레이블 31
중국 환경 고지 사항 30

ㅊ

최대 전력 수준 7

ㅋ

캐나다 고지 사항 6
캐나다 모뎀 규정 15
케이블 접지 고지 사항 26

ㅌ

태국 무선 고지 사항 12

ㅍ

팬 고지 사항 20
폐기 고지 사항
  배터리 27
  배터리, 사용자 교체 13
  장비 27
  출하 시 봉인된 배터리 13

ㅎ

항공 여행 고지 사항 13
헤드셋 및 이어폰 볼륨 수준 고지 사항 20
환경 고지 사항 27

기호/숫자

台灣對於危險物質的限制注意事項 37, 38
注意事項
  台灣有害物質限制 37, 38

《管制、安全和环境通告》用户指南

摘要

本指南提供符合美国、加拿大和国际规定的管制、安全和环境信息，其中这些规定适用于笔记本计算机、平板电脑、台式机、瘦客户端、个人工作站、一体机和销售点终端。

法律信息

© Copyright 2022, 2023 HP Development Company, L.P.

Bluetooth 是其所有者的商标，HP Inc. 经授权得以使用。ENERGY STAR 和 ENERGY STAR 标志是美国的注册标志。Java 是 Oracle 和/或其子公司的注册商标。WiGig 是 Wi-Fi Alliance 的注册商标。

本文所含信息如有更改，恕不另行通知。HP 产品和服务附带的明示保修声明中阐明了此类产品和服务的全部保修服务。本文档中的任何内容均不构成任何额外保修。HP 对本文档中出现的技术错误、编辑错误或遗漏之处不承担任何责任。

第三版：2023 年 12 月

第一版：2022 年 7 月

文档部件号：N25728-AA3

目录

1 关于本指南 1

2 管制通告 2

访问管制标签 2

联邦通信委员会 B 类通告 3

修改 3

电缆 3

带有无线 LAN 设备或 HP Mobile Broadband 模块的产品 3

支持 5.925 GHz–7.125 GHz 的无线设备 4

全局 A 类通告 4

联邦通信委员会 A 类通告 4

修改 4

电缆 4

澳大利亚通告 4

欧盟和英国通告 5

日本通告 5

韩国通告 5

中国台湾通告 5

白俄罗斯管制通告 5

巴西通告 5

加拿大通告 6

欧盟和英国管制通告 6

符合性声明 6

带无线电功能 (EMF) 的产品 6

具有无线电功能的产品的限制（仅限部分产品） 6

无线电频段和功率水平上限（仅限部分产品和国家/地区） 7

人机工程学通告 8

欧洲电话网络声明（调制解调器/传真） 8

澳大利亚和新西兰通告 8

中国 WWAN 通告 8

中国无线电设备通知 8

中国无线充电设备无线电管理通告（仅限部分产品） 8

日本通告 9

无线 LAN、无线 WAN 和 Bluetooth® 认证标志 9

墨西哥通告 9

欧盟管制通告 10

Производитель и дата производства 10

Өндіруші және өндіру мерзімі 10
Местные представители: 10
Жергілікті өкілдіктері: 11
新加坡无线设备通告 11
韩国通告 11
管制提交文档 12
泰国无线通告 12
中国台湾 NCC 通告 12
無線 LAN 802.11 裝置/藍牙裝置/短距離通訊裝置: 12
航空旅行通告 12
用户可更换电池通告 13
出厂密封电池通告 13
激光的遵循信息 13
电信设备许可 13
调制解调器通告 14
美国调制解调器声明 14
加拿大调制解调器声明 14
日本调制解调器声明 15
新西兰调制解调器声明 15
语音支持 15
Macrovision Corporation 通告 16
3 安全通告 17
重要安全信息 17
防热安全警告通告 18
潜在安全隐患情况通告 18
安装条件 18
声学通告 18
电池通告 18
风扇通告 20
头戴式受话器和耳机音量通告 20
激光安全 20
电源和电源线组要求 21
电源 1 类接地要求 21
巴西通告 21
丹麦 21
芬兰 21
挪威 21
瑞典 21
电源要求 21

中国 21
可供挪威使用 21
电源线组要求 21
电源线通告 22
外接 HP 电源的 DC 插头 22
日本电源线通告 22
日本电源线要求 22
挤压危险 23
电视天线接头保护 23
外置电视天线接地 23
防雷 23
CATV 系统安装人员通告 24
旅行通告 24
中国安全通告 24
中国海拔通告 25
中国热带警告通告 25
挪威和瑞典针对带电视调谐器的产品的电缆接地通告 25
中国台湾视力通告 25
使用過度恐傷害視力 25
4 环境通告 26
电子硬件、包装和电池回收 26
由用户处置报废设备 26
巴西 Alkaline 电池处理 26
巴西硬件回收信息 26
法国 Triman WEEE 和回收标签 27
韩国处置和回收通告 27
台湾电池回收信息 27
土耳其 WEEE 规定 27
ENERGY STAR® 资格（仅限部分产品） 28
化学品 29
高氯酸盐材料需要特殊处理 29
中国环境通告 29
中国计算机能效标识 30
中国 RoHS 33
笔记本电脑和平板电脑产品中有害物质或元素的名称及含量 33
台式机、瘦客户端、个人工作站、一体机和销售点终端产品中有害物质或元素的名称及含量 34
台灣針對筆記型電腦和平板電腦的有害物質限制使用管理辦法 (RoHS) 36
限用物質含有情況標示聲明書 36

台灣針對桌上型電腦、精簡型電腦、個人工作站、一體成形電腦及銷售點終端機的有害物質限制使用管理辦法 (RoHS) 38
限用物質含有情況標示聲明書 38
印度危险物质限制 (RoHS) 39
有关欧盟委员会法规 1275/2008 的信息 39
IT ECO 声明 39
日本危险物质限制 (RoHS) 39
Ley para el Aprovechamiento Sustentable de la Energía de México 40
TCO Certified 40
TCO Certified Edge 41
索引 43

1 关于本指南

本指南提供符合美国、加拿大和国际规定的管制、安全和环境信息，其中这些规定适用于笔记本计算机、平板电脑、台式机、瘦客户端、个人工作站、一体机和销售点终端。

要访问最新版本的用户指南，请转至 http://www.hp.com/support，并按照说明找到您的产品。然后选择**用户指南**。

⚠ **警告！**表示一种危险情况，如果不避免，**可能**导致严重损伤或死亡。

⚠ **注意：**表示一种危险情况，如果不避免，**可能**导致轻度或中度受伤。

切记：表示重要但与危险无关的信息（例如，与财产损失相关的消息）。提醒用户如果不完全按照所述的步骤进行操作，将可能导致数据丢失或硬件/软件损坏。此外还包含用于解释概念或完成任务的基本信息。

注：包含其他信息，强调或补充正文的要点。

提示：提供完成任务的有用提示。

2 管制通告

本章提供了在不同国家/地区内关于计算机产品的非无线和无线设备管制通告以及合规性信息。某些通告可能不适用于您的产品。

可以安装一个或多个集成无线设备。在某些环境下，可能会限制使用无线设备。例如，飞机上、医院里、易爆物品附近，以及危险地段等等。如果您不太清楚此产品的有关使用规定，在开机之前，请先征得许可后再使用。

访问管制标签

某些产品可能还提供电子管制标签（e 标签），可以通过系统 BIOS 进行访问。

提供国家/地区或区域管制信息（例如，FCC ID）的管制标签可能实际位于计算机底部、电池托架内（仅限部分产品）、可拆卸底盖下（仅限部分产品）、显示屏背面，或者位于无线或调制解调器模块上。

注：并非所有产品都有电子标签。

注：不在美国地区销售或使用的设备可能没有 FCC ID。

注：可用的电子标签项列表将根据计算机型号和已安装的设备而有所不同。

要查看电子管制标签，请执行以下操作：

1. 打开或重新启动计算机。
2. 按 esc 或 f10 键进入 Computer Setup（计算机设置）。
3. 要查看电子标签，请使用以下方法之一：
   - 对于笔记本计算机：
     a. 使用指点设备或箭头键依次选择 **Advanced**（高级）、**Electronic Labels**（电子标签），然后按 enter 键。
     b. 使用指点设备或箭头键选择所列项目之一，然后按**确定**。
   - 对于台式计算机：
     a. 使用指点设备或箭头键选择**主菜单**，然后选择**电子标签系统**。
     b. 按 enter 键。电子标签随即显示。
4. 要退出 Computer Setup（计算机设置）菜单而不作任何更改，请执行以下操作：

   选择屏幕右下角的 **Exit**（退出）图标，然后按照屏幕上的说明进行操作。

   - 或 -

   使用箭头键依次选择 **Main**（主菜单）、**Ignore Changes and Exit**（忽略更改并退出），然后按 enter 键。

联邦通信委员会 B 类通告

此设备经测试证明符合 FCC 规则第 15 部分中关于 B 类数字设备的限制规定。对于 B 类产品，请使用这些通告。

制定这些限制规定的目的是提供合理的保护，以防止在居住区内安装此设备而产生有害干扰。此设备会产生、使用并辐射射频能量，如果不按照说明安装和使用，可能会对无线电通信产生有害干扰。但是，这并不能排除所安装的个别设备产生干扰的可能性。

如果此设备确实对无线电或电视的接收造成了有害干扰（可以通过打开和关闭设备来确定），用户可以尝试采用下列一个或多个措施来纠正干扰：

- 调整或重新安放接收天线。
- 增大设备与接收器之间的距离。
- 将此设备和接收设备连接到不同电路的插座上。
- 向代理商或有经验的无线电或电视技术人员咨询以获得帮助。

此设备符合 FCC 规则第 15 部分的规定。操作时应符合下列两种情形：

1. 此设备不会产生有害干扰，并且
2. 此设备必须能够承受所接收到的任何干扰，包括可能导致不良操作后果的干扰。

有关本产品的任何疑问：

- 请致函：

  HP Inc.

  1501 Page Mill Road

  Palo Alto, CA 94304

- 致电 HP：650-857-1501

  - 或 -

- 发送电子邮件至：techregshelp@hp.com

要识别此产品，请参阅产品上的部件号、序列号或型号。

修改

FCC 要求用户了解以下规定：如果未经 HP 明确批准擅自变动或改装此设备，将有可能使用户失去操作此设备的权利。

电缆

为保证符合 FCC 规则和规定的要求，必须使用带有金属 RFI/EMI 连接器罩的屏蔽电缆连接此设备。

带有无线 LAN 设备或 HP Mobile Broadband 模块的产品

此设备不可与任何其他天线或发送器放在一起或同时操作。

⚠ **警告！无线电射频辐射量** 此设备的辐射输出功率低于 FCC 关于无线电射频辐射量的限制规定。尽管如此，该设备的使用方式应符合预期的典型用法。

支持 5.925 GHz–7.125 GHz 的无线设备

FCC 法规将该设备的操作限制为仅室内使用。

禁止在石油平台、汽车、火车、船只和飞机上使用该设备，但允许在 10,000 英尺以上飞行时在飞机上使用该设备。该设备也禁止用于控制或与无人驾驶飞机系统通信。

全局 A 类通告

对于 A 类产品，请使用这些通告。

联邦通信委员会 A 类通告

此设备经测试证明符合 FCC 规则第 15 部分中关于 A 类数字设备的限制规定。

这些限制旨在针对此设备在商业环境中的应用提供合理的保护，以免产生有害干扰。此设备产生、使用并可能发射射频能量，如果不按说明安装和使用，则可能会对无线电通讯造成有害干扰。在居住区内运行此设备可能会产生有害干扰，这种情况下用户需要自己出资消除干扰。

有关本产品的任何疑问：

- 请致函：

  HP Inc.

  1501 Page Mill Road

  Palo Alto, CA 94304

- 致电 HP：650-857-1501

  – 或 –

- 发送电子邮件至：techregshelp@hp.com

要识别此产品，请参阅产品上的部件号、序列号或型号。

修改

根据 FCC 要求，特向用户告知下述事宜：如果用户未经 Hewlett Packard Enterprise 明确批准擅自改动或修改此设备，则可能会失去使用此设备的权利。

电缆

为保证符合 FCC 规则和规定的要求，必须使用带有金属 RFI/EMI 连接器罩的屏蔽电缆连接此设备。

澳大利亚通告

对于澳大利亚的 A 类产品，请使用此通告。

⚠ **警告！**本产品为 A 类产品。在室内环境下，该产品会对广播造成干扰；为避免干扰，用户应采取适当的措施。

欧盟和英国通告

对于欧盟和英国的 A 类产品，请使用此通告。

⚠ **警告！**本产品为 A 类产品。在室内环境下，该产品会对广播造成干扰；为避免干扰，用户应采取适当的措施。

日本通告

VCCI- CISPR32

この装置は、クラスA機器です。この装置を住宅環境で使用すると電波妨害を引き起こすことがあります。この場合には使用者が適切な対策を講ずるよう要求されることがあります。 VCCI — A

韩国通告

이 기기는 업무용 환경에서 사용할 목적으로 적합성평가를 받은 기기로서 가정용 환경에서 사용하는 경우 전파간섭의 우려가 있습니다

中国台湾通告

此為甲類資訊技術設備

為避免電磁干擾，本產品不應安裝或使用於住宅環境。

白俄罗斯管制通告

本产品符合白俄罗斯国家无线电/电信技术法规 TR 2018/024/BY。



巴西通告

Este equipamento não tem direito à proteção contra interferência prejudicial e não pode causar interferência em sistemas devidamente autorizados.

切记：A alimentação de energia é predefinida para 220/230V. Se você possuir tomada elétrica de 110/115V, por favor, altere a chave na parte traseira do seu computador para a tensão correta.

Para maiores informações, consulte o site da ANATEL – www.anatel.gov.br.

加拿大通告

如果此设备具有 WLAN 或蓝牙功能，则需遵守加拿大行业免许可 RSS 标准。操作时应符合下列两种情形：(1) 此设备不会产生干扰，(2) 此设备必须能够承受任何干扰，包括可能造成设备操作不正常的干扰。

⚠ **警告！无线电射频辐射量：**此设备的辐射输出功率低于加拿大工业部关于无线电射频辐射量的限制规定。尽管如此，该设备的使用方式应符合预期的典型用法。

切记：在 6 GHz 频段内运行的无线设备不得用于控制无人驾驶飞机系统或与其进行通信。

切记：使用 IEEE 802.11a、n 或 ac 无线 LAN 时，由于本产品的工作频段为 5.15 GHz 到 5.25 GHz，因此只能在室内使用。由于本产品的工作频段为 5.15 到 5.25 GHz，为了减少本产品对同波道的移动卫星系统可能造成的有害干扰，加拿大工业部要求在室内使用本产品。作为主要用户，高功率雷达分配有 5.25 GHz 至 5.35 GHz 之间和 5.65 GHz 至 5.85 GHz 之间的频段。这些雷达站可能会干扰和/或损坏本设备。

此设备的天线不可替换。任何进行操作的用户尝试都有可能损害您的计算机。

欧盟和英国管制通告

欧盟和英国有一套自己的管制通告。

符合性声明

带 CE 标志和 UK 标志的产品经过特殊设计，可在至少一个欧盟成员国和英国使用，且符合以下一项或多项可能适用的欧盟指令和等效的英国法定文书：

RED 2014/53/EU；低电压指令 2014/35/EU；EMC 指令 2014/30/EU；生态设计指令 2009/125/EC；RoHS 指令 2011/65/EU。

是否符合上述指令会采用适用的欧盟统一标准进行评估。

您可在此网站找到完整的欧盟和英国符合性声明：http://www.hp.eu/certificates.利用产品型号名称或其位于管制标签上的管制型号编号 (RMN) 进行搜索。

管制事宜的联系方式：发送电子邮件至：techregshelp@hp.com。

带无线电功能 (EMF) 的产品

当需要提供用于无线电操作的 EMF 数据时，请使用此通告。

本产品包含无线电发送和接收设备。对于正常使用的笔记本计算机和一体机，20 厘米的间距可确保射频暴露级别符合欧盟要求。设计为在更近距离处运行的产品（如平板电脑）在典型运行位置方面符合相关欧盟要求。产品可以在不设置间距的情况下运行，除非针对此产品另有说明。

具有无线电功能的产品的限制（仅限部分产品）

某些国家/地区的部分产品具有无线电功能限制。



切记：支持 5.15 GHz–5.35 GHz 和/或 Wi-Fi 6E 低功耗室内 5.945 GHz–6.425 GHz（或英国的 5.925 GHz–6.425 GHz）频段的 IEEE 802.11x 无线局域网仅限于在矩阵中所示的所有国家/地区的室内使用。在室外使用此 WLAN 应用程序可能会对现有的无线电服务造成干扰问题。

无线电频段和功率水平上限（仅限部分产品和国家/地区）

此表显示部分产品和部分国家/地区的无线电频段和功率水平上限。

表 2-1 无线电频段和功率水平上限（仅限部分产品和国家/地区）

无线电技术	传输功率上限 EIRP (mW)
Bluetooth；2.4 GHz	100
NFC；13.56 MHz	10
RFID；865–868 MHz/915–921 MHz	2000/4000
WLAN Wi-Fi 802.11x；2.4 GHz	100
WLAN Wi-Fi 802.11x；5 GHz	200
SRD Wi-Fi 802.11x；5725-5875 MHz	25
WLAN Wi-Fi 802.11ax；6 GHz	欧盟：200/25 (LPI/VLP) 英国：250/25 (LPI/VLP)
WWAN 5G NR (450 MHz–7125 MHz)	400
WWAN 4G LTE；700/800/900/1800/2100/2300/2600/3500 MHz	200
WWAN 3G UTMS；900/2100 MHz	250
WWAN 2G GSM GPRS EDGE；900 MHz	2000
WWAN 2G GSM GPRS EDGE；1800 MHz	1000
WiGig® 802.11ad; 60 GHz	316
注：请仅使用 HP 支持的软件驱动程序和正确的国家/地区设置以确保合规性。	

人机工程学通告

当在办公室工作站将笔记本计算机用于显示任务（视频显示器 (VDU) 指令 90/270/EEC 适用）时，需要适当的外接键盘。根据应用和任务，可能还必须有适当的外接显示器，以使工作情况与工作站设置相符。

参考：EK1-ITB 2000（自愿性 GS 认证）

带有“GS”合格标志的笔记本计算机符合适用的人机工程学要求。如果不带外接键盘，它们仅适用于 VDU 任务的短时使用。

在不利的照明条件（如阳光直射）下移动使用时，可能发生反射，从而导致可读性降低。

由 HP 品牌产品构成的计算机系统在所有受影响的组成产品（例如商用台式机电脑、键盘、电脑鼠标和显示器）都带有“GS”合格标志的情况下，符合适用的人机工程学要求。

在安装专用塔式、微型塔式商用台式电脑或工作站时，请注意，其不适合在可视显示工作场所的直接视野内安装/使用。为避免在可视显示工作场所出现烦人的反射，此设备不可置于直接视野内。

欧洲电话网络声明（调制解调器/传真）

本产品符合适用指令的要求，并贴有相应的 CE 标记。不过，由于在不同国家/地区提供的各 PSTN 之间存在差异，因此这一批准本身并不能一定保证该产品能在每个 PSTN 网络终端上正常运行。如果遇到问题，您应立即与您的设备提供商联系。

澳大利亚和新西兰通告

此设备包含无线电发送和接收设备。在正常使用的情况下，间隔距离为 20 厘米可保证射频辐射水平符合澳大利亚和新西兰标准。

计算机必须通过符合 AS/CA S008 要求的电源线连接到电信网络。

⚠ **警告！**该计算机附带的未配备完整 RJ11 接头的调制解调器不应安装在其他任何设备上。

中国 WWAN 通告

重要信息：本公司建议用户通过官方渠道进行系统更新，非官方渠道的更新可能会带来安全风险。

中国无线电设备通知

型号核准代码显示在产品本体的铭牌上

中国无线充电设备无线电管理通告（仅限部分产品）

（一）无线充模组由 PCB 板、电磁线圈、电子组件等组成，经过加工成品后，通电时电磁线圈（初级线圈）能产生电磁场。其与无线充电设备使用，利用贴片中的接收线圈（次级线圈）接收无线充电发射板产生电磁声，并将磁能转化为电能。额定传输功率:15W。工作频率范围：120~130KHz。

（二）设备符合国家《无线充电（电力传输）设备无线电管理暂行规定》以及产品质量、电磁辐射和电气安全等法律法规、国家标准等有关规定；

（三）不得擅自改变使用场景或使用条件、扩大工作频率范围、加大传输功率（包括额外加装功率放大器）；

（四）不得对其他合法的无线电业务及台（站）产生有害干扰，也不得提出免受无线电干扰和辐射无线电波干扰的保护要求，如对其他合法的无线电业务及台（站）产生有害干扰时，应立即停止使用，并在采取措施消除有害干扰后方可继续使用；

（五）无线充电设备禁用区域，禁止使用无线充电功能；

（六）使用无线充电设备如对广播业务的接收造成影响，应立即停止使用无线充电设备；

（七）在船舶、航空器和铁路机车（含动车组列车）内使用无线充电设备应当遵守本规定及相关行业主管部门的规定

日本通告

V-2 規定適合の場合

この装置は、クラス B 情報技術装置です。この装置は、家庭環境で使用することを目的としていますが、この装置がラジオやテレビジ ョン受信機に近接して使用されると、受信障害を引き起こすことがあります。

取り扱い説明書に従 って正しい取り扱いをして下さい。

VCCI-B

VCCI32-1 規定適合の場合

この装置は、クラス B 機器です。この装置は、住宅環境で使用することを目的としていますが、この装置がラジオやテレビジ ョン受信機に近接して使用されると、受信障害を引き起こすことがあります。

取り扱い説明書に従 って正しい取り扱いをして下さい。

VCCI-B

5GHz 帯及び 6GHz 帯を使用する特定無線設備は屋内使用に限られています。この機器を屋外で使用することは電波法で禁じられています。

无线 LAN、无线 WAN 和 Bluetooth® 认证标志

この機器は、技術基準適合証明または工事設計認証を受けた無線設備を搭載しています。

This product contains certified radio equipment.



Some products may use electronic regulatory labels (e-labels). To view the certification mark and numbers on an e-label, please refer to the previous “Accessing regulatory labels” section.

一部の製品では、電子規定ラベル（e ラベル）が使用されています。e ラベルの技適マークと認証番号を確認するには、「規定ラベルの確認」の項目をご覧ください

墨西哥通告

Declaración para México

La operación de este equipo está sujeta a las siguientes dos condiciones: (1) es posible que este equipo o dispositivo no cause interferencia perjudicial y (2) este equipo o dispositivo debe aceptar cualquier interferencia, incluyendo la que pueda causar su operación no deseada.

Aviso sobre conexiones inalámbricas para México:

En el caso de PC de escritorio, equipos All-in-One, terminales de punto de venta, thin clients y workstations en uso normal e instalados con un dispositivo de transmisión y recepción de radio, una distancia de separación de 20 cm garantiza que los niveles de exposición a radiofrecuencia cumplan con los requisitos de México.

欧盟管制通告

以下通告可能适用于在欧亚联盟中销售的产品。

Производитель и дата производства

HP Inc.

Адрес: 1501 Page Mill Road, Palo Alto, California 94304, U.S.

Дата производства зашифрована в 10-значном серийном номере, расположенном на наклейке со служебной информацией изделия.

4-я, 5-я и 6-я цифры обозначают год и неделю производства. 4-я цифра обозначает год, например, «3» обозначает, что изделие произведено в «2013» году.

5-я и 6-я цифры обозначают номер недели в году производства, например, «12» обозначает «12-ю» неделю.

Өндіруші және өндіру мерзімі

HP Inc.

Мекенжайы: 1501 Page Mill Road, Palo Alto, California 94304, U.S.

Өнімнің жасалу мерзімін табу үшін өнімнің қызмет көрсету жапсырмасындағы 10 таңбадан тұратын сериялық нөмірін қараңыз.

4-ші, 5-ші және 6-шы сандар өнімнің жасалған жылы мен аптасын көрсетеді. 4-ші сан жылын көрсетеді, мысалы «3» саны «2013» дегенді білдіреді.

5-ші және 6-шы сандар берілген жылдың қай аптасында жасалғанын көрсетеді, мысалы, «12» саны «12-ші» апта дегенді білдіреді.

Местные представители:

Россия: ООО "ЭйчПи Инк",

Российская Федерация, 125171, г. Москва, Ленинградское шоссе, 16А, стр.3,

телефон/факс: +7 495 797 35 00 / +7 499 92132 50

Казахстан: Филиал компании "ЭйчПи Глобал Трэйдинг Би.Ви.", Республика Казахстан, 050040, г.

Алматы, Бостандыкский район, проспект Аль-Фараби, 77/7,

телефон/факс: +7 727 355 35 52

Жергілікті өкілдіктері:

Ресей: ООО "ЭйчПи Инк",

Ресей Федерациясы, 125171, Мәскеу, Ленинград шоссесі, 16A блок 3,

Телефон/факс: +7 495 797 35 00 / +7 499 92132 50

Қазақстан: "ЭйчПи Глобал Трэйдинг Би.Ви. "компаниясының Қазақстандағы филиалы, Қазақстан

Республикасы, 050040, Алматы к., Бостандық, Әл-

Фараби даң.ылы, 77/7,

Телефон/факс: +7 727 355 35 52

新加坡无线设备通告

在飞机上请关闭所有 WWAN 设备。在飞机上使用这些设备是非法的，可能对飞机的操作造成危险，并干扰移动电话网络。不按照该说明可能导致对违法者暂停或拒绝提供移动服务，或者向其发起法律诉讼（或两者）。

用户应牢记禁止在燃料库、化工厂和正在执行爆破操作的现场使用无线电设备。

对于其他移动无线电收发设备，为在使用设备时获得满意的质量并保证自身的安全，建议用户在操作设备时人体切勿离天线过近。

本设备的设计符合有关无线电波辐射的适用要求，这些要求基于科学规定，包括安全限制以确保所有人（不论其健康状况和年龄）的安全。这些无线电波辐射限制规定采用电磁波能量吸收率 (SAR) 作为衡量单位。测量电话的 SAR 时采用的是标准方法，让其在所有常用频段上都以最高的核定功率级别发射无线电信号。SAR 数据信息是以 CENELEC 的 EN50360 和 EN50361 标准为依据的，这两个标准规定：平均 10 克细胞组织的 SAR 限制值为 2 瓦/千克。

韩国通告

무선적용제품

해당 무선설비가 전파혼신 가능성이 있으므로 인명안전과 관련된 서비스는 할 수 없음 (무선모듈 제품이 설치되어 있는 경우).

몸 가까이에서 장치를 작동할 경우, 비금속 저장 액세서리를 사용하여 장치와 몸 사이에 2.5cm 이상의 거리를 유지하십시오.

管制提交文档

규정 제출 문서

규정 제출 문서에 의거하여 등록자(신청자) 또는 제조업체는 'HP Inc.' 또는 'HP Korea Inc.'입니다.

규정 제출 문서에 의거하여 문서에 포함된 장비명은 '컴퓨터'이며 일반적으로 다음 주요 제품 유형 중 하나로 분류됩니다.

올인원(일체형), 올인원 PC, 올인원 데스크톱 PC

컴퓨터 또는 개인용 컴퓨터

데스크톱 또는 데스크톱 PC

노트북 또는 노트북 PC

태블릿 PC

씬 클라이언트

워크스테이션

RPOS, 소매 시스템, 소매 POS(Point-of-Sale) 터미널

泰国无线通告

เครื่องโทรคมนาคมและอุปกรณ์นี้ มีความสอดคล้องตามมาตรฐานหรือข้อกำหนดของ กสทช.

(This telecommunication equipment conforms to the requirements of NBTC.)

เครื่องวิทยุคมนาคมนี้มีระดับการแผ่คลื่นแม่เหล็กไฟฟ้าสอดคล้องตามมาตรฐานความปลอดภัยต่อสุขภาพของมนุษย์จากการใช้เครื่องวิทยุคมนาคมที่คณะกรรมการกิจการโทรคมนาคมแห่งชาติประกาศกำหนด

This radio communication equipment has the electromagnetic field strength in compliance with the Safety Standard for the Use of Radio communication Equipment on Human Health announced by the National Telecommunications Commission.

中国台湾 NCC 通告

以下通告适用于台湾。

無線 LAN 802.11 裝置/藍牙裝置/短距離通訊裝置:

取得審驗證明之低功率射頻器材，非經核准，公司、商號或使用者均不得擅自變更頻率、加大功率或變更原設計之特性及功能。低功率射頻器材之使用不得影響飛航安全及干擾合法通信；經發現有干擾現象時，應立即停用，並改善至無干擾時方得繼續使用。前述合法通信，指依電信管理法規定作業之無線電通信。低功率射頻器材須忍受合法通信或工業、科學及醫療用電波輻射性電機設備之干擾。

應避免影響附近雷達系統之操作。

高增益指向性天線只得應用於固定式點對點系統。

減少電磁波影響，請妥適使用。

航空旅行通告

在商用飞机上使用电子设备必须征得航空公司同意。

用户可更换电池通告

当电池达到使用寿命期限时，不要将电池与日常生活垃圾一起弃置。请遵守当地关于计算机电池弃置的法律法规。

HP 鼓励客户回收旧的电子硬件、HP 原装打印墨盒和充电电池。有关回收计划的信息，请访问 HP 网站：http://www.hp.com/recycle。

有关如何取出用户可替换电池的信息，请参阅产品附带的用户指南。

出厂密封电池通告

用户自己不太容易更换此产品中的电池。移除或更换电池可能会影响保修范围。如果电池无法充电，请联系支持部门。

当电池达到使用寿命期限时，不要将电池与日常生活垃圾一起弃置。请遵守当地关于电池处置的法律法规。

激光的遵循信息

使用此通告提醒用户，激光使用不当可能会造成辐射。

⚠ **警告！**除激光产品安装指南规定的操作外，不要使用激光设备上的控件、对激光设备进行调整或执行其他操作，否则可能会引起有害辐射泄露。为降低暴露在危险的辐射中的风险：

- 请勿打开模块外壳。里面没有用户可维修的组件。
- 请勿以激光产品安装指南中未指定的方式对激光设备实施控制、进行调整或执行程序。
- 仅允许授权服务提供商对设备进行维修。

本产品可能会提供可选的存储设备（例如 CD 或 DVD 驱动器）和/或光纤信号收发器。根据 IEC/EN 50689:2021 相关规定，这些包含激光的设备均定为一级激光产品，并符合该标准的安全性要求。

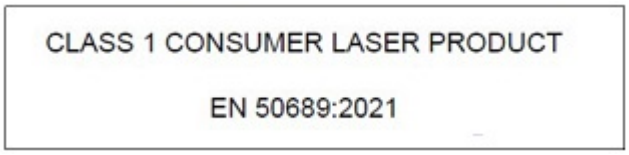

除符合 2007 年 6 月 24 日发布的激光第五十号通告或 2019 年 5 月 8 日发布的激光第五十六号通告以外的产品外，每个激光产品都符合 21 CFR 1040.10 和 1040.11 的美国 FDA 规定。



电信设备许可

此计算机中的电信设备已获得多个国家/地区电话网的入网许可，该许可标记粘贴在计算机底部或调制解调器上的产品标签上。

请参考随产品附带的用户指南，确保产品的配置符合其所在国家或地区的要求。选择与实际位置不符的国家/地区可能导致调制解调器的配置违反所在国家/地区的电信法规的规定。此外，如果未正确选择国家/地区，调制解调器可能无法正常工作。当选择国家/地区时，如果出现指明不支持该国家/地区的消息，则意味着此调制解调器在该国家/地区没有获准使用，因此不应使用。

调制解调器通告

加拿大、日本、新西兰和美国都有自己的一套调制解调器通告。

美国调制解调器声明

此设备符合 FCC 规则的第 68 部分以及 ACTA 采纳的要求。在计算机底部或调制解调器上有一个标签，其中包含格式为 US:AAAEQ##TXXXX 的产品标识以及其他信息。如若需要，请将此信息提供给电话公司。

适用插孔认证 USOC = RJ11C。将此设备连接到室内线路和电话网所使用的插头和插孔必须符合适用的 FCC 规则第 68 部分的规定和 ACTA 采纳的要求。此产品附带了符合规范的电话线和组合式插头。按设计，它可以连接到同样符合规范的兼容组合式插孔。有关详细信息，请参阅安装说明。

要确定一条电话线上可连接的设备数量，可以使用 REN。如果电话线上连接的 REN 过多，可能导致设备在有电话打进时不能作出响铃回应。在大多数地区（但并非所有地区），REN 的总和不应超过 5 (5.0)。要确定一条线路上所能连接的设备数量（取决于 REN 的总和），请与当地的电话公司联系。对于 2001 年 7 月 23 日以后经过认证的产品，此产品的 REN 含在格式为 US:AAAEQ##TXXXX 的产品标识中。## 代表的数字是没有小数点的 REN（例如，03 代表 REN 为 0.3）。对于早期的产品，REN 在标签上单独标明。

如果此 HP 设备引起电话网故障，电话公司会提前通知您可能需要暂停服务。即使无法提前通知，电话公司也会尽快通知您。同时也会告知您有权在必要时向 FCC 投诉。

电话公司可能会对其设施、设备、操作或程序进行改动，这可能会影响此设备的正常运行。如果发生这种情况，电话公司会提前通知您，以便您进行必要的修改，以保持不间断的电话服务。

如果使用此设备时遇到问题，请致电技术支持。如果此设备引起电话网故障，电话公司可能会要求您在问题解决之前断开设备的连接。您只能按照用户指南（如果提供）的“故障排除”一节中所提及内容来维修设备。

连接同线电话服务需向国家纳税。有关信息，请与美国国家公共事业委员会、公共服务委员会或公司委员会联系。

如果您家中的电话线上连接了专门的有线报警设备，应确保安装此 HP 设备不会禁用您的报警设备。如果您对禁用报警设备的条件有疑问，请向电话公司或合格的安装人员咨询。

1991 年的电话用户保护法规定：任何人使用计算机或其他电子设备（包括传真机）发送任何消息时必须符合以下条件，否则均为非法行为：在发送的每一页的页眉、页脚或发送的首页上应清楚地注明发送日期和时间，发送消息的单位、其他实体或其他个人的身份，以及发送机器、单位、其他实体或个人的电话号码。所提供的电话号码不得是 900 号码或任何其他收费超过本地或长途传输费的号码。

为了将此信息以程序形式编入传真机，应完成传真软件说明中列出的步骤。

加拿大调制解调器声明

此设备符合适用的加拿大工业部技术规格。

振铃等效号 (REN) 表明一个电话接口允许连接的最大设备数。一个接口上的终端可以包含任意设备组合，只要保证所有设备的 REN 总和不超过 5。此终端设备的 REN 为 1.0。

日本调制解调器声明

如果计算机底部没有日本认证标志，请参阅下面适合的认证标志。

V.92 56K 数据/传真调制解调器的日本认证标志如下所示：



如果计算机底部没有日本认证标志，请参阅下面适合的认证标志。

LSI Corporation PCI-SV92EX Soft modem 日本认证标志如下所示：



新西兰调制解调器声明

对任何终端设备项目的 Telepermit 许可只表明 Telecom 承认该项目符合与其网络连接的下限条件。

这并不表示 Telecom 认可该产品或为其提供任何形式的担保。重要的是，Telepermit 既不保证任何设备在任何条件下都能与另一个获得 Telepermit、但品牌或型号不同的设备正常使用，也不意味着任何产品都适合 Telecom 的所有网络服务。

此设备在任何操作条件下，一旦超过其设计速度，都无法保证正常操作。Telecom 对这种情况下产生的任何问题概不负责。

如果此设备装有脉冲拨号装置，请注意我们不保证 Telecom 线路会始终支持脉冲拨号。

如果此设备与其他设备连接到同一线路上，使用脉冲拨号可能会引起响铃、噪声并可能造成假应答情况。如果发生此类问题，用户*不*应与 Telecom 故障服务部联系。

符合 Telecom 的 Telepermit 标准所需的某些参数取决于此设备关联的设备 (PC)。必须对关联的设备进行设置，使其在以下限制下操作，以符合 Telecom 的规定：

- 在 30 分钟内，对同一号码的单人人工呼叫次数不得超过 10 次。
- 在两次拨号期间，此设备应至少挂机 30 秒钟。
- 以自动呼叫方式呼叫不同号码时，此设备应设置为在两次拨号期间至少挂机 5 秒钟。
- 此设备应设置为在铃响后 3 至 30 秒内进行应答（因此拨号次数应介于 2 和 10 之间）。

语音支持

任何人使用此设备进行电话录音时都应遵守新西兰法律。

这要求至少谈话的一方知道其谈话正在被录音。此外，关于所收集的个人信息的性质、收集目的、如何使用该信息以及透露给任何其他方的内容等，应遵循 1993 年的“保密法”中的规定。

设置此设备时，应禁止其自动呼叫 Telecom 的“111”紧急服务。

Macrovision Corporation 通告

本产品采用了某些受美国专利权和其他知识产权保护的版权保护技术，其所有者是 Macrovision Corporation 及其他权利所有者。

使用该版权保护技术必须获得 Macrovision Corporation 授权；除非 Macrovision Corporation 另外授权，否则仅限于家庭使用，以及进行有限的查阅。严禁进行反向工程或反汇编。

3 安全通告

您的产品文档可能要求这些安全通告中的一个或多个。

重要安全信息

这些通告适用于许多产品。

⚠ **警告！**为降低受到严重伤害的风险，请阅读《安全与舒适操作指南》。其中介绍了正确的工作站设置、姿势以及笔记本计算机用户的健康和工作习惯，并且提供了重要的电气和机械安全信息。该指南位于网站 http://www.hp.com/ergo 和随产品附带的文档光盘上。

电脑可能很重；请务必使用符合人体工程学的正确搬运方法来搬动产品。

将计算机安装在交流电源插座附近。交流电源线是用于断开计算机交流电源连接的主要设备，必须随时伸手可及。如果计算机附带的电源线有接地插头，请始终将电源线与正确接地的交流电源插座一起使用，以免发生触电危险。

为降低电话网络触电的可能性，请将计算机插入交流电源插座，然后再连接到电话线。另外，在将计算机从交流电源插座中拔出之前，请先断开电话线。

在安装或卸下计算机外壳之前，请务必先电话系统断开调制解调器的电源线。

请勿在取下外壳的情况下操作计算机。

为了安全起见，在执行任何维修步骤之前，请务必从电源和任何电信系统（如电话线路）、网络或调制解调器中拔下计算机的插头。否则，可能会导致人身伤害或设备损坏。危险电压级别位于本产品的电源和调制解调器内部。

安全起见，如果系统功率负荷超过特定配置的容量，系统可能会暂时禁用某些 USB 端口。

⚠ **警告！**为降低火灾、电击和人身伤害的风险，使用本设备时请务必遵循基本的安全防范措施，其中包括：

- 不要在靠近水源的地方使用本产品，例如：浴缸、脸盆、厨房水槽或盥洗池附近，潮湿的地下室中，或者游泳池附近。
- 避免在雷电环境下使用本产品。雷电可能造成电击风险。
- 不要在发生煤气泄漏的周围区域使用本产品报告泄露情况。
- 务必先断开调制解调器电缆，然后再打开设备外壳或触摸未绝缘的调制解调器电缆、插孔或内部组件。
- 如果本产品未附带电话线，请仅使用 26 AWG 或更大的电信线路电缆。
- 不要将调制解调器或电话线插入到 RJ-45（网络）插孔中。

妥善保管这些说明。

切记：如果您的计算机配有用于 115 或 230 伏电源系统的电压选择开关，则电压选择开关已预设置为正确的电压设置，以便在最初销售的特定国家/地区使用。将电压选择开关改到错误的位置会损坏您的计算机，并且此类损坏不在任何默示保修条款范围内。

本产品未经过针对是否可连接到 IT 电源系统（未直接接地的交流配电系统，依据适用的安全标准）所做的评估。

防热安全警告通告

如果过热可能导致伤害，请使用此通告。

⚠ **警告！**为了尽可能避免灼伤或笔记本计算机过热，请不要将笔记本计算机直接放在膝盖上，也不要阻塞笔记本计算机的通风孔。使用时，应将笔记本计算机放置在硬材质平面上。不要让坚硬的物体（例如旁边的选配打印机）或柔软物体（例如枕头、毛毯或衣物）阻挡空气流通。而且，操作时不要让交流电源适配器接触皮肤或柔软物体（例如枕头、毛毯或衣物）。HP 提供的计算机和交流电源适配器符合适用安全标准定义的用户可接触的表面温度限制。

⚠ **注意：**为降低与热相关的伤害风险，在内部表面冷却至室温之前，请勿触摸内部高温表面。

潜在安全隐患情况通告

使用此通告提醒用户，可能存在不安全且无法控制的故障。

如果您注意到以下任何情况（或者您有其他安全顾虑），请不要使用计算机：噼啪作响、嘶嘶声或爆裂声，或者计算机散发出强烈气味或烟味。如果内部电气组件脱离安全可控的运作方式而发生故障，则这些情况的出现是正常的。但是，这些情况还可能指示潜在安全隐患。不要假定它是安全的故障。关闭笔记本计算机，断开电源，然后联系技术支持以获取帮助。

安装条件

在将此设备连接到输入电源之前，请参阅安装说明。

⚠ **警告！**计算机内部可能存在带电的活动部件。在拆卸设备外壳之前，请先断开设备电源。重新接通设备电源之前，请装回并固定好外壳。

声学通告

当声压级可能低于建议或预期时，请使用此通告。

声压级 (LpA) 远低于 70dB(A)（操作员位置，正常操作，符合 ISO 7779）。要显示产品噪声发射数据，请转到 http://www.hp.com/go/ted 上的“IT ECO 声明”部分，然后从下拉菜单中选择产品类别。

电池通告

这些安全通告中的一个或多个可能适用于您产品的电池。

⚠ **警告！**本产品内部装有二氧化锂锰、五氧化二钒或碱性电池（或电池组）。电池组处理不当可能会引起火灾和灼伤。

⚠ **警告！**请勿重复给电池充电。

⚠ **警告！**请勿暴露在高于 60° C (140° F) 的温度条件下。

⚠ **警告！**为减少安全隐患，请仅使用与计算机配套的电池、HP 提供的备用电池或作为附件从 HP 购买的兼容电池。快速充电可能不适用非兼容电池或非 HP 电池。

⚠ **警告！**为降低火灾或烧伤的风险，请勿拆开、碾压、刺戳电池或使其外部接点短路，也不要将其投入火中或水中。

⚠ **警告！**如果换用类型不符的电池，可能会有爆炸危险。请按照说明处置废旧电池。

⚠ **警告！**仅换用 HP 指定用于本产品的备用电池。

⚠ **警告！**请勿吞食电池，这可能会造成化学灼伤。

⚠ **警告！**本产品包含一个硬币/纽扣型电池。如果吞咽了硬币/纽扣型电池，在短短 2 小时内就会造成严重的内部灼伤，甚至可能导致死亡。

⚠ **警告！**请确保儿童远离新电池和已用电池。

⚠ **警告！**如果没有安全地关闭电池盒，请停止使用产品并使其远离儿童。

⚠ **警告！**如果您认为电池可能已被吞咽，或进入人体内部，请立即就医。

⚠ **警告！**将电池置于温度极高的环境中可能会导致爆炸或泄露易燃性液体或气体。

⚠ **警告！**处于极低气压中的电池可能会导致爆炸或泄露易燃性液体或气体。

⚠ **警告！**根据当地规定，取出并立即回收或处置用过的电池，并使之远离儿童。请勿将电池丢弃在家庭垃圾中或焚烧。

⚠ **警告！**即使用过的电池也可能会导致严重伤害或死亡。

⚠ **警告！**致电当地毒物控制中心，了解处理信息。

⚠ **警告！**不可充电电池不应进行充电。

⚠ **警告！**请勿强行放电、充电、拆卸、置于高温 下（60°C 或 149°F）或焚烧。否则可能会因通风、泄露或爆炸导致人身伤害，从而造成化学灼伤。

⚠ **警告！**确保按照极性（+ 和 -）正确安装电池。

⚠ **警告！**请勿混合使用新旧电池、不同品牌的电池或类型的电池，如碱性电池、碳锌电池或充电电池。

⚠ **警告！**根据当地法规，从长期未使用的设备中取出电池，并立即回收或处理。

⚠ **警告！**始终确保电池仓完全关闭。如果电池仓无法安全关闭，请停止使用该产品，取出电池，并将其放在儿童接触不到的地方。

⚠ **警告！**仅使用兼容的电池类型更换电池。台式工作站兼容的电池类型为 CR2032。

⚠ **警告！**电池的标称电压为 3V。

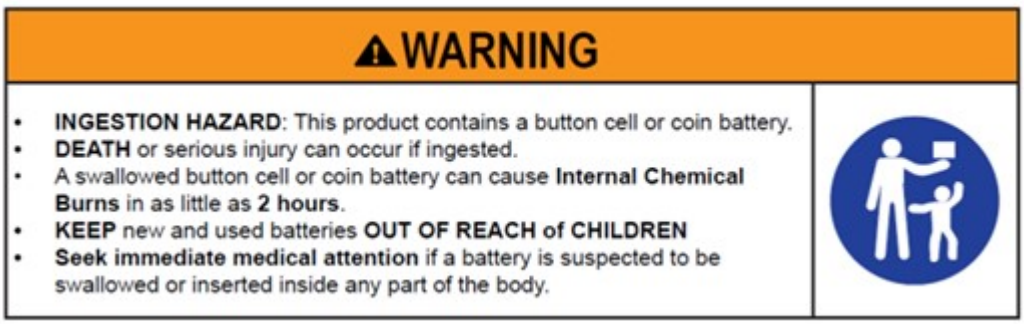

表 3-1 **电池处理图标及其说明**

图标	说明
	请勿将电池、电池组和蓄电池同其他普通家庭废物一同丢弃。为了进行回收或妥当处理，请使用公共收集系统或将其返还给 HP、HP 授权合作伙伴或代理商。

风扇通告

使用这些通告中的一个或多个来提醒用户，旋转的风扇叶片可能存在伤害危险。

⚠ **警告！**  使身体部位远离活动部件。

⚠ **警告！** 使身体部位远离风扇叶片。

⚠ **警告！** 不要让身体部位处于移动路径范围内。

头戴式受话器和耳机音量通告

此通告用于提醒用户，头戴式受话器和耳机音量可能存在高音量设置。

⚠ **警告！**  为防止造成听力损坏，请勿长时间倾听高音量。

将音量控制以及均衡器调整到中心位置以外的设置可能会增加耳机/头戴式耳机输出电压，甚至声压级别。除了制造商指定的使用因素（如操作系统、均衡器软件、固件和驱动程序）以外，其他会影响耳机/头戴式耳机输出的情况可能会增加耳机/头戴式耳机输出电压，甚至声压级别。

激光安全

适用于装有光驱或光纤收发器的产品。

本产品可能配备了光学存储设备（即 CD 或 DVD 光驱）和/或光纤收发设备。这些设备包含激光并根据标准 IEC/EN 60825-1 被分类为 1 类激光产品且符合其要求。

除符合 2007 年 6 月 24 日发布的激光第五十号通告或 2019 年 5 月 8 日发布的激光第五十六号通告以外的产品外，每个激光产品都符合 21 CFR 1040.10 和 1040.11 的美国 FDA 规定。

⚠ **警告！** 使用未在本文或激光产品安装指南中指定的控制、调整和执行过程可能会导致暴露在危险的辐射中。为降低暴露在危险的辐射中的风险：

- 请勿打开模块外壳。里面没有用户可维修的组件。
- 请勿以本文中未指定的方式对激光设备实施控制、进行调整或执行程序。
- 仅允许 HP 授权维修技术人员对设备进行维修。

电源和电源线组要求

不同国家/地区对电源和电源线的要求不尽相同。

电源 1 类接地要求

为防止出现电流故障，需要将设备连接到接地端子。将电源线插入可接地连接的交流电源插座。替换线可能无法提供足够的故障保护。只能使用随本产品提供的电源线或 HP Inc. 授权的替代电源线。

巴西通告

Este equipamento deve ser conectado obrigatoriamente em tomada de rede de energia elétrica que possua aterramento (três pinos), conforme a norma nbr abnt 5410,visando a segurança dos usuários contra choques elétricos.

丹麦

Apparatets stikprop skal tilsluttes en stikkontakt med jord, som giver forbindelse til stikproppens jord.

芬兰

Laite on liitettävä suojakoskettimilla varustettuun pistorasiaan.

挪威

Apparatet må tilkoples jordet stikkontakt.

瑞典

Apparaten skall anslutas till jordat uttag.

电源要求

某些产品上的电源带有外部电源开关。产品上的电压选择开关使其可工作在介于 100-127 或 200-240 伏交流电之间的任何线路电压。如果产品不带外部电源开关，其电源会配备内部电路，用于侦测传入的电压并自动切换到适当的电压。

⚠ **警告！**减少安全隐患。HP 建议仅使用 HP 品牌的交流电源适配器。

中国

消费者若使用电源适配器供电，则应购买配套使用获得 CCC 认证并满足标准要求的电源适配器

可供挪威使用

部分产品设计用于具有 230 V 相间电压的 IT 电源系统。

电源线组要求

这些通告中的一个或多个可能适用于您产品的电源线。

⚠ **警告！**为降低触电或设备损坏的风险，请注意以下事项：

- 将电源线插入随时伸手可拔出的交流电源插座中。
- 通过将电源线从交流电源插座中拔出断开笔记本计算机的电源连接。

- 如果电源线上配备的是 3 脚插头，请将电源线插入接地的 3 孔插座中。切勿禁用电源线上的接地针（例如，连接双脚适配器）。接地针可以起到重要的安全保护作用。

本产品配套提供的电源线组可满足在您最初购买该设备的国家/地区进行使用的要求。请仅使用随设备提供的电源线，或者使用 HP Inc. 或批准的 HP Inc. 来源提供的授权替代电源线。可以在 http://www.hp.com/support 中找到更换部件号。

在其他国家/地区使用的电源线组必须符合您使用的产品所在国家/地区的要求。有关电源线组要求的详细信息，请联系授权的 HP 经销商、转销商或服务提供商。

⚠ **警告！**请勿使用其他产品已损坏的电源线。不匹配的电源线可能会造成电击和火灾危险。

下面列出的要求适用于所有国家/地区：

- 电源线组必须通过电源线组安装所在国家/地区负责评估的认证机构的许可。

电源线应当妥善布放，以免被踩到或受到其他物体挤压。要特别注意插头、电源插座以及电源线与产品的连接处。

⚠ **警告！**如果电源线组损坏，请不要使用此产品。如果电源线组有任何形式的损坏，请立即更换。已损坏的电源线可能会给用户带来危险。

电源线通告

如果您的计算机或计算机所用的外接电源附件没有配备电源线，应购买您所在国家/地区批准使用的电源线。

电源线的额定值必须与产品及产品电气额定值标识上标明的电压和电流相一致。电源线的额定电压和额定电流应高于产品上标注的额定电压和额定电流。此外，线径不能小于 **0.75 mm²**/18 AWG，而且长度必须在 **1.0 米**（3.2 英尺）到 **2 米**（6.56 英尺）之间。如果您不清楚要使用的电源线类型，请与您的授权服务提供商联系。

合理布置电源线，避免电源线被踩踏或受到放置在其上或旁边的物体的挤压。要特别注意插头、电源插座以及电源线与产品的连接处。

外接 HP 电源的 DC 插头

示意图展示了外接 HP 电源的 DC 插头。

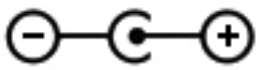

日本电源线通告

製品には、同梱された電源コードをお使い下さい。

同梱された電源コードは、他の製品では使用出来ません。

日本电源线要求

当在日本使用时，只能使用随本产品一起收到的电源线。

⚠ **注意：**请勿将本产品配套提供的电源线用在其他任何产品上。

挤压危险

使用此通告提醒用户，可能存在挤压伤害。

⚠ **警告！**观察挤压危险区域。将手指远离闭合部件。

电视天线接头保护

多个安全通告可能适用于电视天线接头。

外置电视天线接地

如果室外天线或电缆系统已连接到该产品上，请确保天线或电缆系统以电子方式接地，以便针对电压冲击和累积的静电荷提供保护。

National Electrical Code（《国家电气规范》）条款 810 ANSI/NFPA 70 提供了主建筑和附属建筑进行正确电气接地、引入线到天线放电装置的接地、接地导体大小、天线放电装置的位置、与接地电极的连接的相关信息，以及针对接地电极的相关要求。

防雷

如需在雷暴期间对产品提供额外保护，或者产品长期无人看管或无人使用，请从墙面插座拔下产品电线，并断开与天线或电缆系统的连接。这会防止雷暴或电源线浪涌对本产品造成损害。

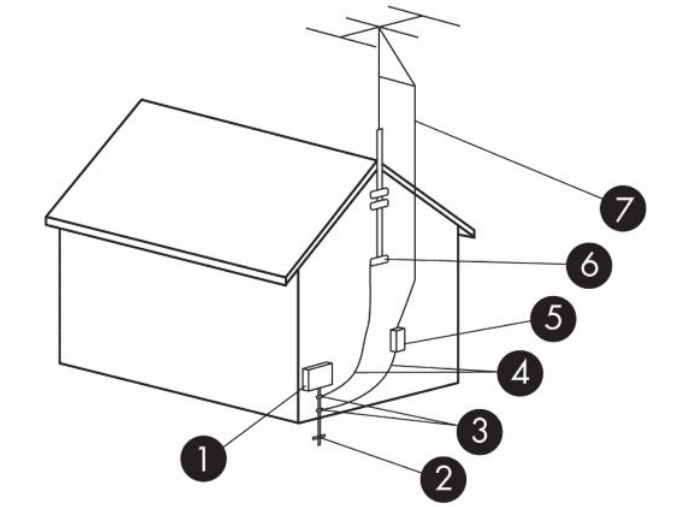

表 3-2 天线接地

参考	接地组件
1	电子服务设备
2	电源服务接地电极系统（NEC 条款 250，第 III 部分）
3	接地固定夹
4	接地导体（NEC 第 810.21 条）
5	天线放电装置（NEC 第 810.20 条）
6	接地固定夹

表 3-2 天线接地 （续）

参考	接地组件
7	天线引入线

CATV 系统安装人员通告

此提醒旨在让 CATV 系统安装人员注意 National Electric Code（《国家电气规范》）第 820.93 章节中的规范要求。该法规提供了进行正确接地的规则，还特别指定同轴电缆防护应连接到建筑的接地系统，并按照实际需要尽可能靠近缆线接入点。

旅行通告

使用此通告提醒用户，电压转换器套件可能造成严重伤害。

⚠ **警告！**为降低电击、火灾或设备损坏的风险，切勿使用家用电器的电压转换器套件给笔记本计算机供电。

中国安全通告

HP 工作站使用安全手册

使用须知

欢迎使用惠普工作站，为了您及仪器的安全，请您务必注意如下事项：

1. 仪器要和地线相接，要使用有正确接地插头的电源线，使用中国国家规定的 220V 电源。
2. 避免高温和尘土多的地方，否则易引起仪器内部部件的损坏。
3. 避免接近高温，避免接近直接热源，如直射太阳光、暖气等其它发热体。
4. 不要有异物或液体落入机内，以免部件短路。
5. 不要将磁体放置于仪器附近。

警告

为防止火灾或触电事故，请不要将该机放置于淋雨或潮湿处

如果您按照以上步骤操作时遇到了困难，或想了解其它产品性能，请在以下网页上寻找相关信息：http://www.hp.com.cn

或联系我们

中国惠普有限公司
地址：北京朝阳区建国路 112 号中国惠普大厦
电话：010-65643888

中国海拔通告

海拔警告仅适用于在海拔 2000m 以下地区使用的产品



海拔警告仅适用于在海拔 2000m 以下地区使用的产品。

中国热带警告通告

热带警告仅适用于在非热带气候条件下使用的产品。



热带警告仅适用于在非热带气候条件下使用的产品。

挪威和瑞典针对带电视调谐器的产品的电缆接地通告

挪威和瑞典需要通过电流隔离器进行接地。

⚠ **注意：**为减少安全隐患，请在连接配线系统时使用高压隔离器。

中国台湾视力通告

本视力通告适用于台湾的产品。

使用過度恐傷害視力

注意事項:

(1) 使用 30 分鐘請休息 10 分鐘。

(2) 未滿 2 歲幼兒不看螢幕，2 歲以上每天看螢幕不要超過 1 小時。

4 环境通告

本章提供了特定国家和地区的环境通告与合规性信息。某些通告可能不适用于您的产品。

电子硬件、包装和电池回收

HP 鼓励客户回收旧的电子硬件、HP 原装打印墨盒包装和充电电池。

有关回收计划的详细信息，请访问 http://www.hp.com/recycle。

有关在日本回收产品的信息，请参阅 http://www.hp.com/jp/hardwarerecycle/。

由用户处置报废设备

使用此通告解释与废物处理相关的图标。

表 4-1 报废设备处置图标及其说明

图标	说明
	本符号表示不要将报废产品和其他普通家庭垃圾混合处理。而应将报废设备交给专门回收报废电子和电气设备的指定回收点进行处理，以保护人类健康和环境。有关详细信息，请与您的家庭垃圾处理机构联系或访问 http://www.hp.com/recycle。

巴西 Alkaline 电池处理

Não descarte o produto eletrônico em lixo comum



Este produto eletroeletrônico e seus componentes não daven ser descartados no lixo comum, pois embora estejam em conformidade com padrões mundiais de restrição a substâncias nocivas, podem conter, ainda que em quantidades mínimas, substâncias impactantes ao meio ambiente. Ao final da vida útil deste produto, o usuário deverá entregá-lo à HP. A não observância dessa orientação sujeitará o infrator às sanções previstas em lei. Após o uso, as pilhas e/ou baterias dos produtos HP deverão ser entregues ao estabelecimento comercial ou rede de assistência técnica autorizada pela HP.

Para maiores informações , inclusive sobre os pontos de recebimento, acesse: http://www.hp.com.br/reciclar

巴西硬件回收信息

Não descarte o produto eletrônico em lixo comum



Este produto eletroeletrônico e seus componentes não daven ser descartados no lixo comum, pois embora estejam em conformidade com padrões mundiais de restrição a substâncias nocivas, podem conter, ainda que em quantidades mínimas, substâncias impactantes ao meio ambiente. Ao final da vida útil deste produto, o usuário deverá entregá-lo à HP. A não observância dessa orientação sujeitará o infrator às sanções previstas em lei. Após o uso, as pilhas e/ou baterias dos produtos HP deverão ser entregues ao estabelecimento comercial ou rede de assistência técnica autorizada pela HP.

Para maiores informações , inclusive sobre os pontos de recebimento, acesse: http://www.hp.com.br/reciclar

法国 Triman WEEE 和回收标签

使用此通告解释与回收相关的图标。



韩国处置和回收通告

한국 전자제품 폐기 및 재활용 방법

전자 기기 폐기물은 전자/전기 장비를 재활용할 수 있도록 지정된 HP 수거물 센터에 전달하거나 E-순환거버넌스(http://www.k-erc.or.kr/)를 통해 무상 회수 및 재활용이 진행됩니다. 자세한 내용은 E-순환 거버넌스 혹은 HP 서비스 센터에 문의하거나 웹사이트 www.hp.com/recycle을참조하십시오.

台湾电池回收信息

本通告提供了台湾电池制造和回收的规定。

表 4-2 台湾电池回收图标及其说明

图标	说明
	台湾环境保护署要求生产或进口干电池的企业遵守 Waste Disposal Act（废物处置法）第 15 条的规定，在销售、赠送、促销的电池上注明回收标志。要了解妥善处理电池的相关事宜，请与有资质的台湾回收机构联系。

土耳其 WEEE 规定

Türkiye Cumhuriyeti: AEEE Yönetmeliğine Uygundur

ENERGY STAR® 资格（仅限部分产品）

ENERGY STAR 是美国环境保护署的自愿计划，可帮助企业和个人节省资金，并通过卓越的能源效率保护我们的环境。

赢得 ENERGY STAR 的产品通过满足严格的能源效率标准或美国环境保护署规定的要求，可防止温室气体排放。作为 ENERGY STAR 合作伙伴，HP Inc. 一直遵循美国 EPA 的增强型产品认证流程，确保标有 ENERGY STAR 徽标的产品是按照适用的 ENERGY STAR 准则认证的 ENERGY STAR 产品。所有经 ENERGY STAR 认证的计算机上均有以下徽标：



计算机产品的一个关键 ENERGY STAR 要求是电源管理功能，该功能在产品停用时可显著降低能源消耗。通过电源管理，计算机会在达到规定的非活动期后自动进入低功率“睡眠”模式或其他低功耗模式。当计算机使用交流电源运行时，电源管理功能已按如下方式进行预设：

表 4-3 计算机使用交流电源运行时的预设电源管理功能

计算机类型	激活显示屏睡眠模式的时间	激活计算机睡眠模式的时间（分钟）	从睡眠模式中恢复
笔记本电脑、移动工作站	小于或等于 15 分钟（因型号而异）	小于或等于 30 分钟（因型号而异）	按下电源/睡眠按钮时，产品将退出睡眠模式。 如果启用了 LAN 唤醒 (WOL)，系统在收到网络信号时可以从睡眠中恢复。
平板电脑	小于或等于 1 分钟	不适用	不适用
台式计算机、集成台式计算机、工作站	小于或等于 15 分钟（因型号而异）	小于或等于 30 分钟（因型号而异）	当用户使用任何输入设备（包括鼠标或键盘）进行交互时，此产品将退出睡眠模式。 如果启用了 LAN 唤醒 (WOL)，系统在收到网络信号时可以从睡眠中恢复。
瘦客户端	小于或等于 15 分钟（因型号而异）	在操作系统支持睡眠模式的情况下小于或等于 30 分钟（因型号而异）	如果操作系统支持睡眠模式，当用户使用任何输入设备（包括鼠标或键盘）进行交互时，产品将退出睡眠模式。 如果启用了 LAN 唤醒 (WOL)，系统在收到网络信号时可以从睡眠中恢复。

对于支持一种永远在线、永远连接使用配置文件的平板电脑等计算机（其中 Internet 接入是可用的），提供了其他可选的低功耗模式，如短或长空闲模式（如 ENERGY STAR 计算机计划要求所定义），其消耗的功率非常少（</= 10 瓦），并且在适用时，可最大限度地延长产品电池使用寿命。这些可供选择的低功耗模式是动态的，在用户进入非活动状态 1 分钟内激活显示屏睡眠模式。

按下电源/睡眠按钮时，计算机将退出睡眠模式。如果启用了 LAN 唤醒 (WOL) 功能，计算机还可以在收到网络信号时退出睡眠模式。

有关电源管理功能的潜在节能和成本节约优势的其他信息，可以在 EPA ENERGY STAR 电源管理网站上找到：http://www.energystar.gov/powermanagement。

有关 ENERGY STAR 计划及其环境效益的其他信息，可以在 EPA ENERGY STAR 网站上找到：http://www.energystar.gov。

ENERGY STAR 和 ENERGY STAR 标志是美国环境保护署拥有的注册商标。

化学品

为符合如 REACH（欧洲议会和理事会 (EC) 1907/2006 号规定）等法律要求，HP 承诺根据需要向我们的客户提供有关产品中化学品含量的信息。

此产品的化学含量信息可以在此网站 http://www.hp.com/go/reach 找到。

高氯酸盐材料需要特殊处理

此笔记本计算机的实时时钟电池可能含有高氯酸盐，当在加利福尼亚回收或处理时，可能需要特殊处理。

请参阅 http://www.dtsc.ca.gov/hazardouswaste/perchlorate/。

中国环境通告

回收信息说明

惠普公司对废弃的电子计算机（笔记本电脑）提供回收服务，更多信息请登陆 http://www8.hp.com/us/en/hp-information/environment/product-recycling.html

环境标志信息

微型计算机 (台式计算机, 笔记本电脑等) 及显示器在中国环境标志认证产品范围内, 环境标志表明该产品不仅品质合格, 而且在生产, 使用和回收处理中都符合特定的环境保护要求, 与同类产品相比, 既有低毒少害, 节约资源等环保优势, 此外获得中国环境标志认证的产品售后三年内均可在各服务中心选择维修或更换部件, 也可通过更换更高性能的零部件或模块实现硬件升级。

特别提醒

如您需要确认本产品处于零能耗状态, 请按下电源关闭按钮, 并将插头从电源插座断开。

中国计算机能效标识

中国要求此能效通告。

根据《中国微型计算机能源效率标识实施规则》，该微型计算机具有能效标识。标识上所示的能效等级 TEC（典型能源消耗）和产品类型是根据 GB28380-2012 标准来确定和计算的。

1. 能效等级

   该等级由基础能源消耗值和附加组件（如主内存和显卡）功耗因子之和决定。对于各等级的产品，典型能源消耗应不大于下表的规定：

   表 4-4 典型能耗 (TEC) 值

产品类型		TEC（千瓦时）		
		1 级	2 级	3 级
台式微型计算机，一体机	A 类	98.0+∑Efa	148.0+∑Efa	198.0+∑Efa
	B 类	125.0+∑Efa	175.0+∑Efa	225.0+∑Efa
	C 类	159.0+∑Efa	209.0+∑Efa	259.0+∑Efa
	D 类	184.0+∑Efa	234.0+∑Efa	284.0+∑Efa
便携式计算机	A 类	20.0+∑Efa	35.0+∑Efa	45.0+∑Efa
	B 类	26.0+∑Efa	45.0+∑Efa	65.0+∑Efa
	C 类	54.5+∑Efa	75.0+∑Efa	123.5+∑Efa

   注：∑Efa 为产品附加功能功耗因子之和。

2. 典型能源消耗

   典型能源消耗值代表一个备案单元中符合《中国微型计算机能源效率标识实施规则》要求的代表性规格型号产品的数值。因此，本机的典型能源消耗值可能会不同于其能效标识中所示的典型能源消耗值。

3. 产品类型

   产品类型由依据微型计算机配置的标准来确定。产品的分类遵循下表中的规定：

   表 4-5 产品类别和配置描述

产品类型	配置说明	
	台式微型计算机，一体机	便携式计算机
A 类	台式微型计算机及一体机，其配置超出了 B 类、C 类和 D 类的范围	便携式计算机，其配置超出了 B 类和 C 类的范围
B 类	CPU 物理核心数为 2，系统内存大于等于 2 GB	独立图形显示单元 (GPU)
C 类	中央处理器 (CPU) 物理核心数大于 2，且至少具有以下特征中的一条： 1. 系统内存大于等于 2GB 2. 独立图形显示单元 (GPU)	此产品的中央处理器 (CPU) 物理核心数大于等于 2，系统内存大于等于 2GB，具有独立图形显示单元 (GPU) 且帧缓冲区宽度大于等于 128 位。

表 4-5 产品类别和配置描述 （续）

产品类型	配置说明
D 类	中央处理器 (CPU) 物理核心数大于等于 4，且至少具有以下特征中的一条： 1. 系统内存大于等于 4GB 2. 具有独立图形显示单元 (GPU) 且帧缓冲区宽度大于等于 128 位

有关规格的更多详细信息，请参考 GB28380-2012 标准。

本机根据《微型计算机能源效率标识实施规则》的要求加施中国能效标识。能效标识中显示的能效等级、典型能源消耗和产品类型均根据《微型计算机能效限定值及能效等级》（GB28380-2012）的要求确定。对上述标识内容的说明如下：

1. 能效等级

微型计算机的能效等级由基础能源消耗值和附加功能功耗因子之和决定。微型计算机能效各等级的典型能源消耗应不大于下表的规定

微型计算机类型			能源消耗(千瓦时)		
			1	2	3
	台式微型计算机及	A 类	98.0+ΣEfa	148.0+ΣEfa	198.0+ΣEfa
一体机		B 类	125.0+ΣEfa	175.0+ΣEfa	225.0+ΣEfa
		C 类	159.0+ΣEfa	209.0+ΣEfa	259.0+ΣEfa
		D 类	184.0+ΣEfa	234.0+ΣEfa	284.0+ΣEfa
	便携式	A 类	20.0+ΣEfa	35.0+ΣEfa	45.0+ΣEfa
计算机		B 类	26.0+ΣEfa	45.0+ΣEfa	65.0+ΣEfa
		C 类	54.5+ΣEfa	75.0+ΣEfa	123.5+ΣEfa
注：ΣEfa 为微型计算机附加功能功耗因子之和					

2. 典型能源消耗

典型能源消耗值代表一个备案单元中，符合《微型计算机能源效率标识实施规则》要求的代表性规格型号产品的数值。因此，本机的典型能源消耗值可能与其所加施的能效标识中所示的典型能源消耗值不一致。

3. 产品类型

产品类型根据微型计算机的配置确定。参见下表：

类型	配置说明	
	台式微型计算机及一体机	便携式计算机
A 类	下列 B 类、C 类、D 类配置以外的台式微型计算机及一体机	下列 B 类、C 类配置以外的便携式计算机
B 类	中央处理器（CPU）物理核心数为 2，系统内存大于等于 2GB	具有独立图形显示单元（GPU）
C 类	中央处理器（CPU）物理核心数大于 2，且至少具有以下特征中的一条 a. a）系统内存大于等于 2GB； b. 独立图形显示单元（GPU）	中央处理器（CPU）物理核心数大于等于 2，系统内存大于等于 2GB，具有独立图形显示单元（GPU）且显存位宽大于等于 128 位.
D 类	中央处理器（CPU）物理核心数大于等于 4，且至少具有以下特征中的一条： a. 系统内存大于等于 4GB； b. 具有独立图形显示单元（GPU）且显存位宽大于等于 128 位	

关于标识内容的更详细技术信息，请参考《微型计算机能效限定值及能效等级》（GB28380-2012）

中国 RoHS

中国将使用以下有关 RoHS 的通告。

笔记本电脑和平板电脑产品中有害物质或元素的名称及含量

根据中国《电器电子产品有害物质限制使用管理办法》





表 4-6 产品中有害物质或元素的名称及含量 根据中国《电器电子产品有害物质限制使用管理办法》

	有害物质					
部件名称	铅 (Pb)	汞 (Hg)	镉 (Cd)	六价铬 (Cr(VI))	多溴联苯 (PBB)	多溴二苯醚 (PBDE)
电池	X	O	O	O	O	O
线缆	X	O	O	O	O	O
摄像头	X	O	O	O	O	O
机箱/其他	X	O	O	O	O	O
闪存读卡器	X	O	O	O	O	O
软盘驱动器	X	O	O	O	O	O
硬盘驱动器	X	O	O	O	O	O
耳机	X	O	O	O	O	O
I/O PCA	X	O	O	O	O	O
键盘	X	O	O	O	O	O
液晶显示器 (LCD) 面板	X	O	O	O	O	O
介质（CD/DVD/软盘）	O	O	O	O	O	O
内存	X	O	O	O	O	O
主板、处理器、散热器	X	O	O	O	O	O
鼠标	X	O	O	O	O	O
光盘驱动器	X	O	O	O	O	O
对接设备选件	X	O	O	O	O	O
电源适配器	X	O	O	O	O	O
电源	X	O	O	O	O	O

表 4-6 产品中有害物质或元素的名称及含量 根据中国《电器电子产品有害物质限制使用管理办法》（续）

	有害物质					
部件名称	铅 (Pb)	汞 (Hg)	镉 (Cd)	六价铬 (Cr(VI))	多溴联苯 (PBB)	多溴二苯醚 (PBDE)
电源组	X	O	O	O	O	O
投影仪	X	O	O	O	O	O
遥控器	X	O	O	O	O	O
智能卡/Java™ 读卡器	X	O	O	O	O	O
扬声器（外置）	X	O	O	O	O	O
电视调谐器	X	O	O	O	O	O
USB 闪存驱动器	X	O	O	O	O	O
USB 集线器	X	O	O	O	O	O
网络摄像头	X	O	O	O	O	O
无线接收器	X	O	O	O	O	O
无线网卡	X	O	O	O	O	O

本表格依据 SJ/T 11364 的规定编制。

O：表示该有害物质在该部件所有均质材料中的含量均在 GB/T 26572 规定的限量要求以下。

X：表示该有害物质至少在该部件的某一均质材料中的含量超出 GB/T 26572 规定的限量要求。

此表中所有名称中含 "X" 的部件均符合中国 RoHS 达标管理目录限用物质应用例外清单的豁免。

此表中所有名称中含 "X" 的部件均符合欧盟 RoHS 立法。

注：环保使用期限的参考标识取决于产品正常工作的温度和湿度等条件

台式机、瘦客户端、个人工作站、一体机和销售点终端产品中有害物质或元素的名称及含量

根据中国《电器电子产品有害物质限制使用管理办法》





表 4-7 产品中有害物质或元素的名称及含量 根据中国《电器电子产品有害物质限制使用管理办法》

	有害物质					
部件名称	铅 (Pb)	汞 (Hg)	镉 (Cd)	六价铬 (Cr(VI))	多溴联苯 (PBB)	多溴二苯醚 (PBDE)
电池	X	O	O	O	O	O
线缆	X	O	O	O	O	O
摄像头	X	O	O	O	O	O
机箱/其他	X	O	O	O	O	O
风扇	X	O	O	O	O	O
闪存读卡器	X	O	O	O	O	O
软盘驱动器	X	O	O	O	O	O
硬盘驱动器	X	O	O	O	O	O
耳机	X	O	O	O	O	O
散热器	X	O	O	O	O	O
I/O PCA	X	O	O	O	O	O
键盘	X	O	O	O	O	O
液晶显示器 (LCD) 面板	X	O	O	O	O	O
介质（CD/DVD/软盘）	O	O	O	O	O	O
内存	X	O	O	O	O	O
主板、处理器、散热器	X	O	O	O	O	O
鼠标	X	O	O	O	O	O
光驱	X	O	O	O	O	O
对接设备选件	X	O	O	O	O	O
电源适配器	X	O	O	O	O	O
电源	X	O	O	O	O	O
投影仪	X	O	O	O	O	O
遥控器	X	O	O	O	O	O
智能卡/Java™ 读卡器	X	O	O	O	O	O
固态驱动器	X	O	O	O	O	O
扬声器（外置）	X	O	O	O	O	O
触控笔	X	O	O	O	O	O
触控板	X	O	O	O	O	O
电视调谐器	X	O	O	O	O	O

表 4-7 产品中有害物质或元素的名称及含量 根据中国《电器电子产品有害物质限制使用管理办法》 （续）

	有害物质					
部件名称	铅 (Pb)	汞 (Hg)	镉 (Cd)	六价铬 (Cr(VI))	多溴联苯 (PBB)	多溴二苯醚 (PBDE)
USB 闪存驱动器	X	O	O	O	O	O
USB 集线器	X	O	O	O	O	O
网络摄像头	X	O	O	O	O	O
无线接收器	X	O	O	O	O	O
无线网卡	X	O	O	O	O	O
3D 捕获台/转盘	X	O	O	O	O	O
本表格依据 SJ/T 11364 的规定编制。 O：表示该有害物质在该部件所有均质材料中的含量均在 GB/T 26572 规定的限量要求以下。 X：表示该有害物质至少在该部件的某一均质材料中的含量超出 GB/T 26572 规定的限量要求。 此表中所有名称中含 "X" 的部件均符合中国 RoHS 达标管理目录限用物质应用例外清单的豁免。 此表中所有名称中含 "X" 的部件均符合欧盟 RoHS 立法。 注：环保使用期限的参考标识取决于产品正常工作的温度和湿度等条件						

台灣針對筆記型電腦和平板電腦的有害物質限制使用管理辦法 (RoHS)

限用物質含有情況標示聲明書

Declaration of the Presence Condition of the Restricted Substances Marking

表 4-8 限用物質含有情況標示聲明書 Declaration of the Presence Condition of the Restricted Substances Marking

限用物質及其化學符號 Restricted substances and its chemical symbols						
單元 Unit	鉛 Lead (Pb)	汞 Mercury (Hg)	鎘 Cadmium (Cd)	六價鉻 Hexavalent chromium (Cr^{+6})	多溴聯苯 Polybrominated biphenyls (PBB)	多溴二苯醚 Polybrominated diphenyl ethers (PBDE)
纜線 Cables	–	○	○	○	○	○
機殼/其他 Chassis/ Other	–	○	○	○	○	○
輸入/輸出印刷電路組件 I/O PCAs	–	○	○	○	○	○

表 4-8 限用物質含有情況標示聲明書 Declaration of the Presence Condition of the Restricted Substances Marking（續）

限用物質及其化學符號 Restricted substances and its chemical symbols						
液晶顯示器 (LCD) 面板 Liquid crystal display (LCD) panel	–	○	○	○	○	○
記憶體 Memory	○	○	○	○	○	○
主機板、處理器、散熱器 Motherboard, processor, heat sinks	–	○	○	○	○	○
電源組 Power pack	–	○	○	○	○	○
電源供應器 Power supply	–	○	○	○	○	○
儲存裝置 Storage Devices	–	○	○	○	○	○
無線裝置 Wireless Devices	–	○	○	○	○	○

備考 1：「超出 0.1 %」及「超出 0.01 %」係指限用物質之百分比含量超出百分比含量基準值。

Note 1: "Exceeding 0.1 wt %" and "exceeding 0.01 wt %" indicate that the percentage content of the restricted substance exceeds the reference percentage value of presence condition.

備考 2：「○」係指該項限用物質之百分比含量未超出百分比含量基準值。

Note 2: "○" indicates that the percentage content of the restricted substance does not exceed the percentage of reference value of presence.

備考 3：「–」係指該項限用物質為排除項目。

Note 3: The "–" indicates that the restricted substance corresponds to the exemption.

若要取得最新版使用指南，請前往 http://www.hp.com/support，並依照指示尋找您的產品。然後選取「使用手冊」。

To access the latest user guides, go to http://www.hp.com/support, and follow the instructions to find your product. Then select **Manuals**.

台灣針對桌上型電腦、精簡型電腦、個人工作站、一體成形電腦及銷售點終端機的有害物質限制使用管理辦法 (RoHS)

限用物質含有情況標示聲明書

Declaration of the Presence Condition of the Restricted Substances Marking

表 4-9 限用物質含有情況標示聲明書 Declaration of the Presence Condition of the Restricted Substances Marking

限用物質及其化學符號 Restricted substances and its chemical symbols						
單元 Unit	鉛 Lead (Pb)	汞 Mercury (Hg)	鎘 Cadmium (Cd)	六價鉻 Hexavalent chromium (Cr^{+6})	多溴聯苯 Polybrominated biphenyls (PBB)	多溴二苯醚 Polybrominated diphenyl ethers (PBDE)
纜線 Cables	–	○	○	○	○	○
機座/其他 Chassis/ Other	–	○	○	○	○	○
輸入/輸出印刷電路組件 I/O PCAs	–	○	○	○	○	○
液晶顯示器 (LCD) 面板 Liquid crystal display (LCD) panel (for AIO only)	–	○	○	○	○	○
記憶體 Memory	○	○	○	○	○	○
主機板、處理器、散熱器 Motherboard, processor, heat sinks	–	○	○	○	○	○
電源供應器 Power supply	–	○	○	○	○	○
儲存裝置 Storage Devices	–	○	○	○	○	○

備考 1：「超出 0.1 %」及「超出 0.01 %」係指限用物質之百分比含量超出百分比含量基準值。

Note 1: "Exceeding 0.1 wt %" and "exceeding 0.01 wt %" indicate that the percentage content of the restricted substance exceeds the reference percentage value of presence condition.

備考 2：「○」係指該項限用物質之百分比含量未超出百分比含量基準值。

Note 2: "○" indicates that the percentage content of the restricted substance does not exceed the percentage of reference value of presence.

備考 3：「–」係指該項限用物質為排除項目。

Note 3: The "–" indicates that the restricted substance corresponds to the exemption.

若要取得最新版使用指南，請前往 http://www.hp.com/support，並依照指示尋找您的產品。然後選取「使用手冊」。

To access the latest user guides, go to http://www.hp.com/support, and follow the instructions to find your product. Then select **Manuals**.

印度危险物质限制 (RoHS)

本产品及其相关耗材和备件符合“2016 年印度电子废弃物细则”中的有害物质减少条款。

本产品禁止浓聚物中铅、汞、六价铬、多溴联苯或多溴联苯醚的含量超过 0.1%，镉的含量超过 0.01%，除了在细则的附表 2 中所列的例外情况。

有关欧盟委员会法规 1275/2008 的信息

欧盟要求此能耗通告。

要找到产品能耗数据（包括产品在连接所有有线网络端口和无线设备并处于联网待机状态时的数据），请参阅产品 IT ECO 声明的 P14“附加信息”部分，网址为 http://www.hp.com/hpinfo/globalcitizenship/environment/productdata/itecodesktop-pc.html。

如果适用，请按照产品用户指南或操作系统中包含的说明激活和停用无线网络。还可从 http://www.hp.com/support 获取信息。

IT ECO 声明

使用这些链接提供 IT ECO 声明的位置。

笔记本电脑或平板电脑

http://www.hp.com/hpinfo/globalcitizenship/environment/productdata/iteconotebook-o.html

台式机和瘦客户机

http://www.hp.com/hpinfo/globalcitizenship/environment/productdata/itecodesktop-pc.html?jumpid=reg_R1002_

工作站

http://www.hp.com/hpinfo/globalcitizenship/environment/productdata/itecoworkstatio.html

日本危险物质限制 (RoHS)

2008 年、日本における製品含有表示方法、JISC0950 改定版が公示されました。製造事業者は、2006 年 7 月 1 日以降に販売される電気・電子機器の特定化学物質の含有に付きまして情報提供を義務付けられています。

製品の部材表示に付きましては、http://www.hp.com/go/jisc0950/ を参照してください。

A Japanese regulatory requirement, defined by specification JIS C 0950, 2008, mandates that manufacturers provide Material Content Declarations for certain categories of electronic products offered for sale after July 1, 2006.

To view the JIS C 0950 material declaration for this product, visit http://www.hp.com/go/jisc0950.

Ley para el Aprovechamiento Sustentable de la Energía de México

Ley para el Aprovechamiento Sustentable de la Energía de México

Se ha etiquetado este producto en conformidad con la Ley para el Aprovechamiento Sustentable de la Energía de México, que requiere la divulgación del consumo de energía del modo de uso normal (modo inactivo) y del modo de espera. Su producto es una de las muchas configuraciones de esta familia de modelos; el consumo de energía del modo inactivo de su configuración específica puede diferir de la información de la etiqueta. El consumo real de energía de su producto puede ser mayor o menor que el valor informado en la etiqueta de energía de producto para México a causa de factores como la configuración (componentes y módulos seleccionados) y el uso (tareas que se están efectuando, software instalado y en ejecución, etc.).

注：Esta ley no es aplicable a las estaciones de trabajo.

TCO Certified

本节仅适用于有 TCO Certified 徽标的产品。

请参阅 https://tcocertified.com/product-finder/ 查看 TCO Certified 产品列表。

A third-party certification according to ISO 14024

Toward sustainable IT products



Say hello to a more sustainable product

IT products are associated with a wide range of sustainability risks throughout their life cycle. Human rights violations occur in the supply chain. Harmful substances are used both in products and their manufacture. Products can often have a short lifespan because of poor ergonomics, low quality and when they are not able to be repaired or upgraded.

This product is a better choice. It meets all the criteria in TCO Certified, the world's most comprehensive sustainability certification for IT products. Thank you for making a responsible product choice, that help drive progress towards a more sustainable future!

Criteria in TCO Certified have a life-cycle perspective and balance environmental and social responsibility. Conformity is verified by independent and approved verifiers that specialize in IT products, social responsibility or other sustainability issues. Verification is done both before and after the certificate is issued, covering the entire validity period. The process also includes ensuring that corrective actions are implemented in all cases of factory non-conformities. And last but not least, to make sure that the certification and independent verification is accurate, both TCO Certified and the verifiers are reviewed regularly.

Want to know more?

Read information about TCO Certified, full criteria documents, news and updates at **tcocertified.com.** On the website you'll also find our Product Finder, which presents a complete, searchable listing of certified products.

TCO Certified Edge

本节仅适用于有 TCO Certified Edge 徽标的产品。

请参阅 https://tcocertified.com/product-finder/ 查看 TCO Certified Edge 产品列表。

A third-party certification according to ISO 14024

Toward sustainable IT products



Say hello to a more sustainable product

IT products are associated with a wide range of sustainability risks throughout their life cycle. Human rights violations occur in the supply chain. Harmful substances are used both in products and their manufacture. Products can often have a short lifespan because of poor ergonomics, low quality and when they are not able to be repaired or upgraded.

This product is a better choice. It meets all the criteria in TCO Certified, the world's most comprehensive sustainability certification for IT products. Additionally, it fulfills the requirements of TCO Certified Edge, the supplemental certification that recognizes leading-edge products that exceed typical performance in a particular sustainability attribute. At our Product Finder **(tcocertified.com/product-finder)** you can find out which TCO Certified Edge criterion or criteria this product meets.

Criteria in TCO Certified have a life-cycle perspective and balance environmental and social responsibility. Compliance is verified by independent verification organizations that specialize in IT products, social responsibility or other sustainability issues. Verification is done both before and after the certificate is issued, covering the entire validity period. The process also includes ensuring that corrective actions are implemented in all cases of factory non-conformities.

Thank you for making a responsible product choice, that help drive progress towards a more sustainable future!

Want to know more?

Read information about TCO Certified, full criteria documents, news and updates at **tcocertified.com.** On the website you'll also find our Product Finder, which presents a complete, searchable listing of certified products.

索引

A

A 类产品通告，澳大利亚 4
A 类产品通告，欧盟和英国 5

B

巴西通告 5, 21
白俄罗斯管制通告 5
标签，管制 2

C

处置通告
出厂密封电池 13
电池 26
电池，用户更换 13
设备 26

D

电池 18
电池回收 26
电池通告 13, 26
电缆接地通告 25
电视调谐器，电缆接地通告 25
电源线通告 22
电子硬件和电池回收 26

E

ENERGY STAR 认证 28

F

风扇通告 20

G

GS 通告 8
高度通告 25
功率水平上限 7
管制提交文档，韩国 12

H

韩国处置和回收通告 27
韩国管制提交文档 12
韩国通告 11
航空旅行通告 12
环境通告 26
回收、电子硬件和电池 26

J

激光安全通告 13, 20
加拿大调制解调器声明 14
加拿大通告 6

L

联邦通信委员会
笔记本计算机 A 类通告 4
笔记本计算机 B 类通告 3
笔记本计算机电缆 3, 4
笔记本计算机修改 3, 4
旅行通告 24

M

Macrovision Corporation 通告 16
美国调制解调器声明 14
墨西哥无线通告 9

O

欧盟委员会法规 1275/2008 39

Q

全局 A 类通告 4
电缆 4
修改 4

R

热带警告通告 25
人机工程学通告 8
日本电源线通告 22
日本调制解调器声明 15
日本通告 9
日本危险物质限制通告 39

S

设备弃置通告 26

T

TCO Certified Edge 认证 41
TCO Certified 认证 40
台灣對於危險物質的限制注意事項 36, 38
泰国无线通告 12
调制解调器声明
加拿大 14
美国 14
日本 15
新西兰 15
调制解调器通告 14
通告
Macrovision Corporation 16
巴西 5, 21
白俄罗斯管制 5
电池 13, 18, 26
电源线 22
风扇 20
高氯酸盐材料 29
韩国 11
韩国处置和回收 27
航空旅行 12
环境 26
激光安全 13, 20
加拿大 6
旅行 24
墨西哥 9
人机工程学 8
日本 9
日本电源线 22
日本危险物质限制 39
设备弃置 26
泰国无线通告 12
调制解调器 14
头戴式受话器和耳机音量 20
新加坡 11
印度危险物质限制 39
中国台湾 12
通告，笔记本计算机
联邦通信委员会 3, 4
头戴式受话器和耳机音量通告 20

W

无线 LAN 设备 3
无线电频段 7
无线设备 4

X

新加坡无线设备通告　11
新西兰调制解调器声明　15
修改，笔记本计算机
　联邦通信委员会　3

Y

音量通告，头戴式受话器和耳机　20
印度危险物质限制通告　39
语音支持　15

Z

中国环境通告　29
中国计算机能效标识　30
中国台湾通告　12
注意事項
　台灣有害物質限制　36, 38

法規、安全與環境公告使用指南

摘要

本指南提供符合美國與加拿大的法規、安全與環境資訊，以及適用於筆記型電腦、平板電腦、桌上型電腦、精簡型電腦、個人工作站、一體成形電腦及銷售點終端機的國際法規。

法律資訊

© Copyright 2022, 2023 HP Development Company, L.P.

Bluetooth 是其所有人所擁有的商標，HP Inc. 經授權使用。ENERGY STAR 和 ENERGY STAR 標記為美國的註冊標記。Java 為 Oracle 及/或其子公司的註冊商標。WiGig 是 Wi-Fi Alliance 的註冊商標。

本文件中所含資訊可能隨時變更，恕不另行通知。HP 產品和服務的保固僅列於此類產品和服務隨附的明示保固聲明中。不可將本文件的任何部分解釋為構成額外保固。HP 對於本文件中的技術、編輯錯誤或遺漏概不負責。

第三版：2023 年 12 月

第一版：2022 年 7 月

文件編號：N25728-AB3

目錄

1 關於本指南 1

2 法規注意事項 2

存取法規標籤 2

聯邦通訊委員會 Class B 注意事項 3

修改 3

纜線 3

帶有無線 LAN 裝置或 HP Mobile Broadband 模組的產品 3

頻帶範圍為 5.925 GHz–7.125 GHz 的無線裝置 4

全球 Class A 注意事項 4

聯邦通訊委員會 Class A 注意事項 4

修改 4

纜線 4

澳洲注意事項 4

歐盟和英國注意事項 5

日本注意事項 5

南韓注意事項 5

台灣注意事項 5

白俄羅斯法規注意事項 5

巴西注意事項 5

加拿大注意事項 6

歐盟與英國法規注意事項 6

符合性聲明 6

具備無線電功能的產品 (EMF) 6

具有無線電功能之產品的使用限制（僅限特定產品） 6

無線射頻頻段和最大功率（僅限特定產品及國家/地區） 7

人類工程學注意事項 8

歐洲電話網路聲明（數據機/傳真） 8

澳大利亞和紐西蘭注意事項 8

中國 WWAN 注意事項 8

中國無線電設備注意事項 8

中國無線充電設備的無線電管理注意事項（僅限特定產品） 8

日本注意事項 9

無線 LAN、無線 WAN 和 Bluetooth® 憑證標記 9

墨西哥注意事項 10

歐亞聯盟法規注意事項 10

Производитель и дата производства 10

Өндіруші және өндіру мерзімі 10
Местные представители: 10
Жергілікті өкілдіктері: 11
新加坡無線注意事項 11
南韓注意事項 11
法規送審文件 12
泰國無線注意事項 12
台灣 NCC 注意事項 12
無線 LAN 802.11 裝置/藍牙裝置/短距離通訊裝置: 12
航空旅行注意事項 12
使用者可更換電池注意事項 13
原廠密封電池注意事項 13
符合雷射規定 13
電信裝置核准 13
數據機注意事項 14
美國數據機聲明 14
加拿大數據機聲明 14
日本數據機聲明 15
紐西蘭數據機聲明 15
語音支援 15
Macrovision Corporation 注意事項 16
3 安全注意事項 17
重要安全資訊 17
過熱安全警告注意事項 18
潛在安全情況注意事項 18
安裝條件 18
噪音排放注意事項 18
電池注意事項 18
風扇注意事項 20
頭戴式耳機與耳塞式耳機的音量注意事項 20
雷射安全 20
電源供應器和電線組的使用條件 21
電源供應器 Class I 接地要求 21
巴西注意事項 21
丹麥 21
芬蘭 21
挪威 21
瑞典 21
電源供應器的使用條件 21

中國 21
若要在挪威使用 21
電源線組要求 21
電源線注意事項 22
外部 HP 電源供應器的 DC 插頭 22
日本電源線注意事項 22
日本電源線需求 22
收縮危險 23
電視天線接頭保護 23
外接式電視天線接地 23
防雷 23
CATV 系統安裝者注意事項 24
旅行注意事項 24
中國安全注意事項 24
中國高度注意事項 25
中國熱帶警告注意事項 25
挪威和瑞士配備電視選台器之產品的纜線接地注意事項 25
台灣視力注意事項 25
使用過度恐傷害視力 25
4 環保注意事項 26
電子硬體、包裝與電池回收 26
使用者廢棄設備處理 26
巴西鹼性電池處置方式 26
巴西硬體回收資訊 26
法國 Triman WEEE 與回收標籤 27
韓國處置與回收注意事項 27
台灣電池回收資訊 27
土耳其 WEEE 法規 27
ENERGY STAR® 認證（僅限特定產品） 28
化學物質 29
高氯酸鹽材料需要特殊處理 29
中國環保注意事項 29
中國 PC 能源標籤 30
中國 RoHS 33
笔记本电脑和平板电脑产品中有害物质或元素的名称及含量 33
台式机、瘦客户端、个人工作站、一体机和销售点终端产品中有害物质或元素的名称及含量 34
台灣針對筆記型電腦和平板電腦的有害物質限制使用管理辦法 (RoHS) 36
限用物質含有情況標示聲明書 36

台灣針對桌上型電腦、精簡型電腦、個人工作站、一體成形電腦及銷售點終端機的有害物質限制使用管理辦法 (RoHS) 38
限用物質含有情況標示聲明書 38
印度有害物質限制 (RoHS) 39
歐盟委員會規定 1275/2008 的資訊 39
IT ECO 聲明 39
日本危險物質限制 (RoHS) 39
Ley para el Aprovechamiento Sustentable de la Energía de México 40
TCO Certified 40
TCO Certified Edge 41
索引 43

1 關於本指南

本指南提供符合美國與加拿大的法規、安全與環境資訊，以及適用於筆記型電腦、平板電腦、桌上型電腦、精簡型電腦、個人工作站、一體成形電腦及銷售點終端機的國際法規。

若要取得最新的使用指南，請前往 http://www.hp.com/support，並依照指示尋找您的產品，然後選取**使用指南**。

⚠ **警告！**表示如果不避免則**可能**會導致嚴重傷害或死亡的危險情況。

⚠ **注意：**表示如果不避免則**可能**會導致輕微或中度傷害的危險情況。

重要：表示被視為重要，但不與危險相關的資訊（例如與財產損失相關的訊息）。警告使用者，若不嚴格遵循所描述的程序操作，可能會導致資料遺失或硬軟體損壞。同時包含解釋概念或完成工作的基本資訊。

附註：包含要強調或補充本文重點的其他資訊。

提示：提供有用提示以完成工作。

2 法規注意事項

本章節提供特屬各國家及地區對電腦產品的非無線和無線法規注意事項及符合資訊。有些注意事項可能不適用您的產品。

可能已安裝一個或多個整合式無線裝置。在某些環境中，無線裝置的使用可能會受到限制。此類限制可能適用於飛行途中、醫院、易爆物周圍及危險地點等。如果您不確定使用本產品的適行政策，開啟之前請先取得授權。

存取法規標籤

部分產品可能也會提供可透過系統 BIOS 存取的電子法規標籤（電子標籤）。

法規標籤說明了國家或地區的法規資訊（例如：FCC ID），其可能位於電腦底部、電池插槽內（僅限特定機型）、可拆式底蓋下方（僅限特定機型）、顯示器背面，或在無線模組或數據機模組上。

附註：並非所有產品都提供電子標籤。

附註：不在美國銷售或使用的裝置可能不含 FCC ID。

附註：可用電子標籤項目的清單，視電腦機型及其安裝的裝置而異。

若要檢視電子法規標籤：

1. 開啟或重新啟動電腦。
2. 按下 esc 或 f10 鍵以進入 Computer Setup（電腦設定）。
3. 若要檢視電子標籤，請使用下列其中一種方式：
   - 針對筆記型電腦：
     a. 使用指標裝置或方向鍵依序選取 **Advanced**（進階）和 **Electronic Labels**（電子標籤），然後按下 enter 鍵。
     b. 請使用指標裝置或方向鍵選取列出的項目之一，然後按下 **OK**（確定）。
   - 針對桌上型電腦：
     a. 使用指標裝置或方向鍵選取 **Main**（主功能表），然後選取 **Electronic Label System**（電子標籤系統）。
     b. 按下 enter 鍵。電子標籤隨即顯示。
4. 若要退出 Computer Setup 功能表且不進行任何變更：

   選取畫面右下角的 **Exit**（結束）圖示，然後依照畫面上的指示繼續執行。

   - 或 -

   使用方向鍵依序選取 **Main**（主功能表）和 **Ignore Changes and Exit**（結束並忽略變更），然後按下 enter 鍵。

聯邦通訊委員會 Class B 注意事項

根據 FCC 法規第 15 篇規定，本項設備已經過測試，並符合 Class B 數位裝置的規範限制。這些注意事項適用於 Class B 產品。

這些限制旨在提供合理的保護，以防止居家中使用時產生有害干擾。本項設備會產生、使用並散發無線電射頻能量；如果未依指示安裝與使用，可能會對無線電通訊產生有害干擾。然而，亦不能保證以特定方式安裝就不會發生干擾。

如果本設備對無線電或電視的接收產生有害干擾（可透過開關本設備判定），我們建議使用者使用下列一種或多種方法，嘗試修正干擾：

- 調整接收天線的方向或改變天線的位置。
- 增加設備與接收器之間的距離。
- 將設備與接收器分別連線至不同的插座迴路。
- 向經銷商或經驗豐富的無線電或電視技術員求助。

此裝置符合 FCC 第 15 部分規定。操作應符合下列兩個條件：

1. 本裝置不會造成有害的干擾，
2. 本裝置必須能夠承受任何接收到的干擾，包含可能造成裝置運作異常的干擾。

如有關於此產品的問題：

- 請寫信至：

  HP Inc.

  1501 Page Mill Road

  Palo Alto, CA 94304

- 致電 HP，號碼為 650-857-1501

  - 或 -

- 電子郵件地址：techregshelp@hp.com

若要識別本產品，請參閱產品上所找到的零件編號、序號或型號。

修改

依照 FCC 的規定，我們在此敬告使用者：如果本裝置有任何未經 HP 明確核准的變更或修改，使用者就可能失去操作本設備的權利。

纜線

此裝置必須使用遮蔽式纜線與金屬製 RFI/EMI 固定頭進行連接，以遵守 FCC 法令規定。

帶有無線 LAN 裝置或 HP Mobile Broadband 模組的產品

本裝置不得與任何其他天線或發送器共置一處或相互搭配一起作業。

⚠ **警告！無線射頻輻射**本裝置的輻射輸出功率低於美國聯邦通訊委員會 (FCC) 規定的無線射頻輻射限制。儘管如此，仍應遵循合理的一般使用方式操作本裝置。

頻帶範圍為 5.925 GHz–7.125 GHz 的無線裝置

FCC 法規限制本裝置僅可在室內運行使用。

禁止在鑽油平台、汽車、火車、船隻及飛機上運行本裝置，但允許在飛行高度超過 10,000 英呎的飛機上運行本裝置。同時禁止透過運行本裝置來控制無人機系統或與之通訊。

全球 Class A 注意事項

這些注意事項適用於 Class A 產品。

聯邦通訊委員會 Class A 注意事項

根據 FCC 法規第 15 部分的規定，此設備已經過測試，符合 Class A 數位裝置的規範。

這些限制的目的在於提供適當的保護措施，以避免設備在商業環境操作產生有害的干擾。本項設備會產生、使用並散發無線電射頻能量；如果未依指示安裝與使用，可能會對無線電通訊產生有害干擾。在住宅區操作此裝備可能會導致有害干擾，而使用者將需要自費校正干擾。

如有關於此產品的問題：

- 請寫信至：

  HP Inc.

  1501 Page Mill Road

  Palo Alto, CA 94304

- 致電 HP，號碼為 650-857-1501

  - 或 -

- 電子郵件地址：techregshelp@hp.com

若要識別本產品，請參閱產品上所找到的零件編號、序號或型號。

修改

FCC 要求使用者瞭解，未經 Hewlett Packard Enterprise 明確許可而對本設備進行任何變更或修改，可能會導致使用者操作本設備的授權無效。

纜線

此裝置必須使用帶金屬製 RFI/EMI 固定頭的遮蔽式纜線進行連接，以遵守 FCC 法令規定。

澳洲注意事項

此注意事項適用於澳洲的 Class A 產品。

⚠ **警告！**此為 Class A 產品。本產品在室內環境中可能會造成無線電干擾，如出現此種情況，使用者可能需要採取適當的處理措施。

歐盟和英國注意事項

此注意事項適用於歐盟和英國的 Class A 產品。

⚠ **警告！**此為 Class A 產品。本產品在室內環境中可能會造成無線電干擾，如出現此種情況，使用者可能需要採取適當的處理措施。

日本注意事項

VCCI- CISPR32

この装置は、クラスA機器です。この装置を住宅環境で使用すると電波妨害を引き起こすことがあります。この場合には使用者が適切な対策を講ずるよう要求されることがあります。 VCCI－A

南韓注意事項

이 기기는 업무용 환경에서 사용할 목적으로 적합성평가를 받은 기기로서 가정용 환경에서 사용하는 경우 전파간섭의 우려가 있습니다

台灣注意事項

此為甲類資訊技術設備

為避免電磁干擾，本產品不應安裝或使用於住宅環境。

白俄羅斯法規注意事項

本產品遵守白俄羅斯國家廣播/電信技術法規 TR 2018/024/BY。



巴西注意事項

Este equipamento não tem direito à proteção contra interferência prejudicial e não pode causar interferência em sistemas devidamente autorizados.

重要：A alimentação de energia é predefinida para 220/230V. Se você possuir tomada elétrica de 110/115V, por favor, altere a chave na parte traseira do seu computador para a tensão correta.

Para maiores informações, consulte o site da ANATEL – www.anatel.gov.br.

加拿大注意事項

如果此裝置具有 WLAN 或 Bluetooth 功能，則符合加拿大行業協會豁免授權的 RSS 標準。操作應符合下列兩個條件：(1) 此裝置不會產生干擾，且 (2) 此裝置必須能夠承受任何干擾，包含可能造成裝置操作不正常的干擾。

⚠ **警告！無線射頻輻射：**本裝置的輻射輸出功率低於加拿大工業部無線射頻輻射限制。儘管如此，仍應遵循合理的一般使用方式操作本裝置。

重要：在 6 GHz 頻帶運作的無線裝置不得用於控制無人機系統或與之通訊。

重要：使用 IEEE 802.11a、n 或 ac 無線區域網路時，由於本產品的運作頻段介於 5.15 GHz 至 5.25 GHz 之間，因此僅限於室內使用。加拿大工業局規定本項產品在 5.15 GHz 至 5.25 GHz 的適用週波範圍下應在室內使用，以減低對同頻行動衛星系統造成潛在的有害干擾。高功率的雷達則配置為 5.25 GHz 到 5.35 GHz 頻帶，以及 5.65 GHz 到 5.85 GHz 頻帶之間的主要使用者。這些雷達站可能會對本裝置造成干擾或損害。

此設備的天線不可替換。任何使用者存取嘗試都會損壞您的電腦。

歐盟與英國法規注意事項

歐盟與英國各有其法規注意事項。

符合性聲明

附有 CE 標記和英國標記的產品均採特殊設計，可在至少一個歐盟成員國中使用，並符合下列一或多個歐盟規章和可能適用的同等效力英國法規：

RED 2014/53/EU；低電壓指令 2014/35/EU；EMC 指令 2014/30/EU；Ecodesign 指令 2009/125/EC；RoHS 指令 2011/65/EU。

這些指令的符合狀況評估是採用適用的歐盟調和標準 (European Harmonised Standards) 來進行。

您可前往下列網站查詢歐盟與英國法遵聲明全文：http://www.hp.eu/certificates。使用產品機型名稱或其法規型號 (RMN) 搜尋，名稱或型號可在法規標籤上找到。

法規相關事宜的連絡窗口：其電子郵件地址為 techregshelp@hp.com。

具備無線電功能的產品 (EMF)

如需提供無線電操作 EMF 資料，請採用這份注意事項。

本產品包括無線電發射與接收裝置。對於用作一般用途的筆記型電腦和 All-in-One 電腦，與周圍物體保持 20 公分的距離可確保無線電頻率曝光等級符合歐盟要求。針對設計為供更近距離使用的產品（例如平板電腦），只要保持一般操作姿勢即符合相應的歐盟規範。除非產品另有特定指示，否則可在不保持間隔距離的情況下操作本產品。

具有無線電功能之產品的使用限制（僅限特定產品）

部分產品的無線電功能在部分國家/地區受到限制。



重要：在表格中列出的所有國家/地區，採用 5.15 GHz–5.35 GHz 和/或 Wi-Fi 6E 室內低功率型 5.945 GHz–6.425 GHz（或英國使用的 5.925 GHz–6.425 GHz）頻帶的 IEEE 802.11x 無線 LAN 僅限於室內使用。於室外使用此 WLAN 應用程式可能會對現有無線電服務造成干擾問題。

無線射頻頻段和最大功率（僅限特定產品及國家/地區）

表格列舉部分產品和部分國家/地區的無線射頻頻段與最大功率。

表格 2-1 無線射頻頻段和最大功率（僅限特定產品及國家/地區）

無線電技術	最大傳輸功率 EIRP (mW)
Bluetooth；2.4 GHz	100
NFC；13.56 MHz	10
RFID；865-868 MHz/915-921 MHz	2000/4000
WLAN Wi-Fi 802.11x；2.4 GHz	100
WLAN Wi-Fi 802.11x；5 GHz	200
SRD Wi-Fi 802.11x； 5725–5875 MHz	25
WLAN Wi-Fi 802.11ax；6 GHz	EU：200/25 (LPI/VLP) UK：250/25 (LPI/VLP)
WWAN 5G NR (450 MHz–7125 MHz)	400
WWAN 4G LTE；700/800/900/1800/2100/2300/2600/3500 MHz	200
WWAN 3G UTMS；900/2100 MHz	250
WWAN 2G GSM GPRS EDGE；900 MHz	2000
WWAN 2G GSM GPRS EDGE；1800 MHz	1000
WiGig® 802.11ad; 60 GHz	316
附註：請僅使用 HP 支援的軟體驅動程式和正確的國家/地區設定，以確保符合規定。	

人類工程學注意事項

將行動電腦用於辦公室工作站的顯示工作（視覺顯示器 (VDU) 規章 90/270/EEC 適用）時，需要有適當的外接式鍵盤。視應用程式和工作而定，也可能需要適當的外接式顯示器，以取得與工作站設定相當的工作狀況。

參考：EK1-ITB 2000（無償性 GS 認證）

帶有「GS」核准標示的行動電腦符合適用的人類工程學要求。在沒有外接鍵盤的情況下，它們僅適用於 VDU 工作的短時間使用。

在照明條件不佳的狀況下使用時（例如：陽光直接照射），可能會因反光而導致可讀的清晰度降低。

如果所有受影響的組成產品都具有「GS」核准標示，例如商用桌上型 PC、鍵盤、PC 滑鼠和顯示器，由 HP 品牌產品所組成的電腦系統，便符合適用的人類工程學要求。

在安裝專用直立式、微型直立式商用桌上型電腦或工作站時，請注意不要將其安裝在視覺展示工作場所的直接視野範圍內，或在直接視野範圍內使用。為避免在視覺展示工作場所內造成惱人的反光，本裝置不得放置在直接視野範圍內。

歐洲電話網路聲明（數據機/傳真）

此處的產品符合適用的規章的需求，因此可附上 CE 標示。不過，因為在不同國家/地區中提供的個別 PSTN 之間的差異之故，在每一種 PSTN 網路終止點上，這項核准本身並不提供成功操作的無條件保證。如果發生問題，您應該首先跟您的設備供應商連絡。

澳大利亞和紐西蘭注意事項

此設備包括無線電發射與接收裝置。在正常使用情況下，間隔距離為 20 公分可確保無線電射頻曝露等級符合澳大利亞與紐西蘭標準。

電腦必須透過符合 AS/CA S008 要求的纜線連線至電信網路。

⚠ **警告！**此電腦隨附的未搭載整合式 RJ11 接頭的數據機不應安裝在其他任何裝置上。

中國 WWAN 注意事項

重要信息：本公司建议用户通过官方渠道进行系统更新，非官方渠道的更新可能会带来安全风险。

中國無線電設備注意事項

型号核准代码显示在产品本体的铭牌上

中國無線充電設備的無線電管理注意事項（僅限特定產品）

（一）无线充模组由 PCB 板、电磁线圈、电子组件等组成，经过加工成品后，通电时电磁线圈（初级线圈）能产生电磁场。其与无线充电设备使用，利用贴片中的接收线圈（次级线圈）接收无线充电发射板产生电磁声，并将磁能转化为电能。额定传输功率:15W。工作频率范围：120~130KHz。

（二）设备符合国家《无线充电（电力传输）设备无线电管理暂行规定》以及产品质量、电磁辐射和电气安全等法律法规、国家标准等有关规定；

（三）不得擅自改变使用场景或使用条件、扩大工作频率范围、加大传输功率（包括额外加装功率放大器）；

（四）不得对其他合法的无线电业务及台（站）产生有害干扰，也不得提出免受无线电干扰和辐射无线电波干扰的保护要求，如对其他合法的无线电业务及台（站）产生有害干扰时，应立即停止使用，并在采取措施消除有害干扰后方可继续使用；

（五）无线充电设备禁用区域，禁止使用无线充电功能；

（六）使用无线充电设备如对广播业务的接收造成影响，应立即停止使用无线充电设备；

（七）在船舶、航空器和铁路机车（含动车组列车）内使用无线充电设备应当遵守本规定及相关行业主管部门的规定

日本注意事項

V-2 規定適合の場合

この装置は、クラス B 情報技術装置です。この装置は、家庭環境で使用することを目的としていますが、この装置がラジオやテレビジョン受信機に近接して使用されると、受信障害を引き起こすことがあります。

取り扱い説明書に従って正しい取り扱いをして下さい。

VCCI-B

VCCI32-1 規定適合の場合

この装置は、クラス B 機器です。この装置は、住宅環境で使用することを目的としていますが、この装置がラジオやテレビジョン受信機に近接して使用されると、受信障害を引き起こすことがあります。

取り扱い説明書に従って正しい取り扱いをして下さい。

VCCI-B

5GHz 帯及び 6GHz 帯を使用する特定無線設備は屋内使用に限られています。この機器を屋外で使用することは電波法で禁じられています。

無線 LAN、無線 WAN 和 Bluetooth® 憑證標記

この機器は、技術基準適合証明または工事設計認証を受けた無線設備を搭載しています。

This product contains certified radio equipment.



Some products may use electronic regulatory labels (e-labels). To view the certification mark and numbers on an e-label, please refer to the previous “Accessing regulatory labels” section.

一部の製品では、電子規定ラベル（e ラベル）が使用されています。e ラベルの技適マークと認証番号を確認するには、「規定ラベルの確認」の項目をご覧ください

墨西哥注意事項

Declaración para México

La operación de este equipo está sujeta a las siguientes dos condiciones: (1) es posible que este equipo o dispositivo no cause interferencia perjudicial y (2) este equipo o dispositivo debe aceptar cualquier interferencia, incluyendo la que pueda causar su operación no deseada.

Aviso sobre conexiones inalámbricas para México:

En el caso de PC de escritorio, equipos All-in-One, terminales de punto de venta, thin clients y workstations en uso normal e instalados con un dispositivo de transmisión y recepción de radio, una distancia de separación de 20 cm garantiza que los niveles de exposición a radiofrecuencia cumplan con los requisitos de México.

歐亞聯盟法規注意事項

在歐亞聯盟境內銷售的產品可能須遵守以下注意事項。

Производитель и дата производства

HP Inc.

Адрес: 1501 Page Mill Road, Palo Alto, California 94304, U.S.

Дата производства зашифрована в 10-значном серийном номере, расположенном на наклейке со служебной информацией изделия.

4-я, 5-я и 6-я цифры обозначают год и неделю производства. 4-я цифра обозначает год, например, «3» обозначает, что изделие произведено в «2013» году.

5-я и 6-я цифры обозначают номер недели в году производства, например, «12» обозначает «12-ю» неделю.

Өндіруші және өндіру мерзімі

HP Inc.

Мекенжайы: 1501 Page Mill Road, Palo Alto, California 94304, U.S.

Өнімнің жасалу мерзімін табу үшін өнімнің қызмет көрсету жапсырмасындағы 10 таңбадан тұратын сериялық нөмірін қараңыз.

4-ші, 5-ші және 6-шы сандар өнімнің жасалған жылы мен аптасын көрсетеді. 4-ші сан жылын көрсетеді, мысалы «3» саны «2013» дегенді білдіреді.

5-ші және 6-шы сандар берілген жылдың қай аптасында жасалғанын көрсетеді, мысалы, «12» саны «12-ші» апта дегенді білдіреді.

Местные представители:

Россия: ООО "ЭйчПи Инк",

Российская Федерация, 125171, г. Москва, Ленинградское шоссе, 16А, стр.3,

телефон/факс: +7 495 797 35 00 / +7 499 92132 50

Казахстан: Филиал компании "ЭйчПи Глобал Трэйдинг Би.Ви.", Республика Казахстан, 050040, г. Алматы, Бостандыкский район, проспект Аль-Фараби, 77/7, телефон/факс: +7 727 355 35 52

Жергілікті өкілдіктері:

Ресей: ООО "ЭйчПи Инк", Ресей Федерациясы, 125171, Мәскеу, Ленинград шоссесі, 16А блок 3, Телефон/факс: +7 495 797 35 00 / +7 499 92132 50

Қазақстан: "ЭйчПи Глобал Трэйдинг Би.Ви. "компаниясының Қазақстандағы филиалы, Қазақстан Республикасы, 050040, Алматы к., Бостандық, Әл-Фараби даң.ылы, 77/7, Телефон/факс: +7 727 355 35 52

新加坡無線注意事項

在飛機上時，請關閉所有 WWAN 裝置。在飛機上使用這些裝置是違法的行為，會影響飛機運作，且可能干擾行動電話網路。違反本規定者，將遭到暫停或拒絕提供行動電話服務，或依法提起公訴，或對違反者採取上述兩項行動。

我們依法提醒使用者，禁止在燃料倉庫、化學工廠和爆破作業過程中使用無線電設備。

和其他行動式無線電發送設備一樣，為維護設備作業良好和人員的安全，敬告使用者，請勿在設備作業期間讓身體的任何一部分過於接近天線。

本裝置之設計係根據科學準則，針對無線電波曝露所衍生的相關要求進行設計，這些準則涵蓋那些旨在確保所有人員（不論其健康情況和年齡）安全的基本限度。這些無線電波曝露準則所使用的測量單位稱為電磁波能量吸收比 (SAR)。SAR 測試採用標準化的方法進行，此方法在所有已用頻寬中以裝置最高公認功率等級，發送電話傳輸以進行測定。SAR 資料資訊是根據 CENELEC 標準 EN50360 及 EN50361，採用在平均 10 公克組織之上，每公里 2 瓦的限制。

南韓注意事項

무선적용제품

해당 무선설비가 전파혼신 가능성이 있으므로 인명안전과 관련된 서비스는 할 수 없음 (무선모듈 제품이 설치되어 있는 경우).

몸 가까이에서 장치를 작동할 경우, 비금속 저장 액세서리를 사용하여 장치와 몸 사이에 2.5cm 이상의 거리를 유지하십시오.

法規送審文件

규정 제출 문서

규정 제출 문서에 의거하여 등록자(신청자) 또는 제조업체는 'HP Inc.' 또는 'HP Korea Inc.'입니다.

규정 제출 문서에 의거하여 문서에 포함된 장비명은 '컴퓨터'이며 일반적으로 다음 주요 제품 유형 중 하나로 분류됩니다.

올인원(일체형), 올인원 PC, 올인원 데스크톱 PC

컴퓨터 또는 개인용 컴퓨터

데스크톱 또는 데스크톱 PC

노트북 또는 노트북 PC

태블릿 PC

씬 클라이언트

워크스테이션

RPOS, 소매 시스템, 소매 POS(Point-of-Sale) 터미널

泰國無線注意事項

เครื่องโทรคมนาคมและอุปกรณ์นี้ มีความสอดคล้องตามมาตรฐานหรือข้อกำหนดของ กสทช.

(This telecommunication equipment conforms to the requirements of NBTC.)

เครื่องวิทยุคมนาคมนี้มีระดับการแผ่คลื่นแม่เหล็กไฟฟ้าสอดคล้องตามมาตรฐานความปลอดภัยต่อสุขภาพของมนุษย์จากการใช้เครื่องวิทยุคมนาคมที่คณะกรรมการกิจการโทรคมนาคมแห่งชาติประกาศกำหนด

This radio communication equipment has the electromagnetic field strength in compliance with the Safety Standard for the Use of Radio communication Equipment on Human Health announced by the National Telecommunications Commission.

台灣 NCC 注意事項

台灣規定以下注意事項。

無線 LAN 802.11 裝置/藍牙裝置/短距離通訊裝置:

取得審驗證明之低功率射頻器材，非經核准，公司、商號或使用者均不得擅自變更頻率、加大功率或變更原設計之特性及功能。低功率射頻器材之使用不得影響飛航安全及干擾合法通信；經發現有干擾現象時，應立即停用，並改善至無干擾時方得繼續使用。前述合法通信，指依電信管理法規定作業之無線電通信。低功率射頻器材須忍受合法通信或工業、科學及醫療用電波輻射性電機設備之干擾。

應避免影響附近雷達系統之操作。

高增益指向性天線只得應用於固定式點對點系統。

減少電磁波影響，請妥適使用。

航空旅行注意事項

能否在民航機上使用電子儀器，由航空公司決定。

使用者可更換電池注意事項

當電池已經達到其使用年限時，請勿將電池丟入一般生活垃圾中。請依照您所在地區關於電腦電池的當地法律及規定處理。

HP 鼓勵客戶回收使用過的電子硬體、HP 原廠列印墨水匣/碳粉匣，以及充電式電池。關於回收計畫的更多資訊，請參閱 HP 網站，網址為 http://www.hp.com/recycle。

如需有關取出使用者可更換電池的資訊，請參閱產品隨附的使用指南。

原廠密封電池注意事項

本產品中的電池無法由使用者自行輕鬆更換。取出或更換電池可能會影響您的保固涵蓋範圍。如果電池無法再充電，請聯絡支援人員。

當電池已經達到其使用年限時，請勿將電池丟入一般生活垃圾中。請遵循您所在地區的當地法律和法規處置電池。

符合雷射規定

以這份注意事項警告雷射使用方式不正確可能會引發輻射外洩危險。

⚠ **警告！**未依雷射產品安裝指南中指定的程序進行操控、調整或不當操作，可能導致人員暴露於有害的輻射。為降低暴露於危險輻射的風險：

- 請勿嘗試開啟模組機箱。在內部沒有使用者可維修的元件。
- 請勿以雷射產品安裝指南所指定之外的方式，對雷射裝置操作控制項、進行調整或是執行程序。
- 只讓授權服務提供者來修復本裝置。

此產品可能隨附光學儲存裝置（例如 CD 或 DVD 光碟機）和/或光纖收發器。這些帶有雷射的每個裝置根據 IEC/EN 50689:2021 相關規定，都被分類為第一級雷射產品，而且符合該標準之安全性需求。

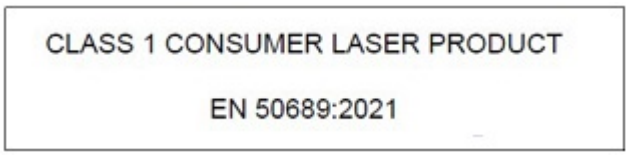

各項雷射產品均符合美國 FDA 21 CFR 1040.10 及 1040.11 規定或其他相關規定，除誤差值係依據 2007 年 6 月 24 日所發佈之雷射公告第 50 號文，或是 2019 年 5 月 8 日所發佈之雷射公告第 56 號文之規定。



電信裝置核准

已經核准電腦中的電信裝置連線至國家及地區的電話網路，其核准標記則標示在電腦底部或數據機的產品標籤上。

請參閱隨附於產品的使用指南，確保產品已針對產品所在國家或地區進行設定。選取產品所在地以外的國家或地區，可能會導致數據機設定方式違反該國家或地區之電信法規或法律。除此之外，若國家或地區選擇不正確，數據機可能無法正常運作。若選擇某個國家或地區時，出現訊息指出不支援此國家或地區，則表示此國家或地區尚未核准使用該數據機，因此不應使用。

數據機注意事項

加拿大、日本、紐西蘭和美國各有其數據機注意事項。

美國數據機聲明

本設備符合 FCC 法規第 68 部份的規範，同時也符合 ACTA 規定的要求。電腦或數據機底部的標籤上，除了其他資訊外，還包括產品識別碼，其格式為 US:AAAEQ##TXXXX。如果電話公司有要求，請提供此項資訊。

適用的認證插座 USOC = RJ11C。將本設備連接至場所佈線和電話網路所使用的插頭和插座必須符合 FCC 法規第 68 部份的規範，以及 ACTA 規定的要求。本產品隨附符合標準的電話線與模組化插頭，用來連接至相容的且符合標準的模組化插座。如需詳細資料，請參閱安裝指示。

REN 用來決定可連接至電話線的裝置數。電話線上若有過多的 REN 可能會導致裝置不會對來電產生鈴聲回應。在大多數（並非所有）地區，REN 總數不應超過五 (5.0) 個。若想確定一條線路可以連接的裝置數（由 REN 總數來決定），請洽詢當地電話公司。2001 年 7 月 23 日後核准的產品，其 REN 值成為產品識別碼的一部分，號碼格式為 US:AAAEQ##TXXXX。以 ## 表示的數字，是無小數點的 REN（例如 03 是值為 0.3 的 REN）。至於較早期的產品，其 REN 則單獨標示在標籤上。

若此 HP 設備會對電話網路造成損害，則電話公司將提前通知您，可能需要暫時停止服務。但若無法事先告知，電話公司也會儘快通知您。同樣地，您也有權向 FCC 提出控告（若您認為有必要的話）。

電話公司可能會對其設施、設備、操作或程序做出變更，這可能會影響設備的運作。若發生這種狀況，電話公司將事先告知，讓您做好必要的修改，以維持電話服務不中斷。

如果使用此設備時遇到問題，請與技術支援聯絡。如果設備造成電話網路的損壞，電話公司可能會要求您切斷設備連線，直到解決此問題為止。您應該只針對在使用指南（如有隨附）的「疑難排解」一節中特別討論的設備進行維修。

共線電話服務的連線視州關稅而定。如需相關資訊，請聯絡地方公共事業委員會、公共服務委員會或企業委員會。

如果您家中的電話線連接至專門佈線的警示設備，請確定安裝本 HP 設備後，不會停用此警示設備。如果您不確定哪些因素會導致停用此警示設備，請洽詢您的電話公司或合格的安裝人員。

1991 年的電話消費者保護法 (Telephone Consumer Protection Act of 1991) 認定以下行為不合法：使用電腦或其他電子裝置（包括傳真機），傳送任何訊息（除非在每張傳送頁或傳送的首頁上留有上下頁邊空白，記錄傳送的日期與時間以及與傳送訊息的企業、其他實體或個人的識別資訊，以及傳送機器或者此類企業、其他實體或個人的電話號碼）。所提供的電話號碼不可以是 900 開頭的號碼，或其他任何費用超過市內或長途電話費的電話號碼。

為了將此資訊程式設計至您的傳真機中，您應該完成傳真軟體指示中概述的步驟。

加拿大數據機聲明

本設備符合適用的加拿大工業局技術規格。

REN 為可連接至電話介面的最大裝置數目。介面終端可由數個裝置組成，唯須符合所有裝置的 REN 總數規定，即不得超過 5 台裝置。此終端設備的 REN 是 1.0。

日本數據機聲明

如果電腦底部沒有日文憑證標記，請參閱以下適當的憑證標記。

V.92 56K Data/Fax 數據機的日文認證標記如下：



如果電腦底部沒有日文憑證標記，請參閱以下適當的憑證標記。

LSI Corporation PCI-SV92EX Soft 數據機的日文憑證標記如下：



紐西蘭數據機聲明

對終端設備任何項目所授予的電信許可，只表示 Telecom 已接受該項目符合連線至其網路的最低條件。

它表示 Telecom 不會為產品背書，也不提供任何種類的保證。最重要的是，不保證不同形式或機型的電傳許可設備的其他項目，在所有情況都能正確運作；也不保證其暗示產品符合所有 Telecom 的網路服務。

在所有作業情況下，此設備均無法在高於設計速度的速度下正常運作。在此等條件下，萬一發生問題，Telecom 將不負擔任何責任。

如果此裝置配備脈沖式撥號，請注意不保證 Telecom 線路將會一直繼續支援脈沖式撥號。

使用脈沖式撥號時，當這項設備連接到與其他設備相同的線路，可能會引發鐘聲或噪音，而且也可能會導致假回答情況。萬一發生這樣的問題，使用者請*勿*聯絡 Telecom 的故障服務。

為了符合 Telecom 的電傳許可而需要的部分參數，視與此裝置相關的設備 (PC) 而定。此相關的設備應該設定為在下列符合 Telecom 規格的限制之內運作：

- 任何單一手動通話起始後的 30 分鐘內，撥至相同號碼的電話不得超過 10 通。
- 通話結束後，設備應將話筒掛上 30 秒以上，然後再開始下一個通話。
- 針對自動撥號到不同號碼的情形，應將設備設定為通話結束後掛上話筒 5 秒以上，再開始下一個通話。
- 此設備應該設定為在收到鈴聲的 3 至 30 秒之內接聽（因此撥號次數應設定為 2 與 10 之間）。

語音支援

使用此裝置進行電話錄音的所有人員，均應遵守紐西蘭法律。

要求至少通話中的一方知道正在錄製其通話。除此之外，所搜集之個人資訊的性質、資訊搜集的目的、資訊的用途和公開給其他團體的內容，都應該符合 1993 年隱私權法案中所列舉的原則。

此設備不應設定為自動撥號至 Telecom「111」緊急服務電話。

Macrovision Corporation 注意事項

本產品包含著作權保護技術，此技術由美國專利局所主張的方法、其他由 Macrovision Corporation 所擁有的智慧財產權，以及其他權利擁有者所保護。

此著作權保護技術的使用必須獲得 Macrovision Corporation 的授權，且僅適用於家庭或其他有限檢視用途，除非獲得 Macrovision Corporation 的其他授權。嚴禁進行反向工程或拆解。

3 安全注意事項

您的產品說明文件可能必須註明其中一或多份安全注意事項。

重要安全資訊

這些注意事項可能適用於許多產品。

⚠ **警告！**為降低發生嚴重傷害的風險，請閱讀《安全舒適操作指南》。其說明了電腦使用者正確的工作站設定、姿勢，以及健康和工作習慣，並提供重要的電氣和機械安全資訊。此指南位於網站 http://www.hp.com/ergo 上，及本產品隨附的文件 CD 上。

由於電腦可能比較重；請務必使用符合人體工學的正確搬運方法。

在鄰近 AC 插座的位置安裝電腦。AC 電源線是您電腦的主要 AC 電源斷路裝置，因此必須隨時觸手可及。如果電腦所隨附的電源線採用接地插頭，請一律將電源線插至有適當接地的 AC 插座以避免觸電的危險。

為降低電話網路引發電擊的可能性，請先將電腦插頭插入 AC 插座內，再連接電腦和電話線。此外，將電腦電源線從 AC 插座拔下之前，請先拔出電話線。

安裝或拆卸電腦機殼前，一定要先拔下與電話系統相連的數據機傳輸線。

拆卸電腦機殼後，不可操作電腦。

為保障您的安全，進行任何維修程序前，請務必將插在電源供應器以及任何電信系統（如電話線）、網路或數據機上的電源線拔下。若未如此，可能會導致人身傷害或設備毀損。本產品電源供應器和數據機內部的電壓均達到危險等級。

為了安全起見，如果系統電源負載超過特定配置的容量，則系統可能會暫時停用部分 USB 連接埠。

⚠ **警告！**使用本裝置時，若要降低引起火災、觸電或是人員傷害的風險，請始終遵守基本的安全性預防措施，包含如下事項：

- 請不要在靠近水源的地方使用此產品 - 例如，接近浴缸、洗手槽、廚房水槽或洗衣槽、潮濕的地下室或游泳池附近。
- 雷雨期間應避免使用本產品。雷電有遠端電擊的危險。
- 在臨近洩漏區域時，請勿使用此產品報告氣體洩漏。
- 開啟設備機箱或觸碰非隔熱數據機纜線、插孔或內部元件之前，請始終拔除數據機纜線。
- 若此產品未隨附電話線纜，請只使用 26 號 AWG 或更大規格的電信線纜。
- 請勿將數據機纜線或電話線插入 RJ-45（網路）接頭。

儲存這些指示。

重要：若您的電腦附有適用於 115 V 或 230 V 電力系統的電壓選擇開關，該電壓選擇開關會預先設定為適當的電壓設定，以便在電腦售出之國家/地區使用。將電壓選擇開關切換至錯誤的位置會導致電腦受損，並會使所有的暗示性保固無效。

本產品尚未評估連線至「IT」電源系統（按照適用安全標準，不含直接連線至地面的 AC 配電系統）。

過熱安全警告注意事項

如有溫度過高導致人身傷害的風險，請採用這份注意事項。

⚠ **警告！**若要降低因熱所造成的傷害或行動電腦過熱的可能性，請勿將行動電腦直接放在您的腿上或遮住電腦的通風孔。請務必在堅硬平坦的表面上使用行動電腦。請勿讓其他堅硬表面（例如旁邊的選用印表機）或柔軟表面（例如枕頭、毯子或衣服）阻礙空氣流通。同時，電腦運作期間，請勿讓 AC 變壓器與皮膚或柔軟表面（例如枕頭、毯子或衣服）接觸。此電腦和 HP 提供的 AC 變壓器符合適用的安全標準所規定之使用者可接觸的表面溫度限制。

⚠ **注意：**為減少因發熱而造成傷害的風險，在內部表面溫度下降到與室溫相同前，請勿觸碰內部發熱表面。

潛在安全情況注意事項

請以這份注意事項警告使用者，提醒留意可能會發生不安全且不受控的故障情形。

倘若您留意到以下任何情況（或者您有其他安全疑慮），請勿使用這台電腦：電腦發出連續的爆裂聲、嘶嘶聲或砰砰聲，或者散發強烈的氣味或煙霧。如果內部電子組件在安全且受控的行為下發生故障，出現這些情況是正常的。不過，這些情況也可能表示存在潛在安全問題。請不要將此視為安全故障。關閉電腦電源、中斷電源的連線，並與技術支援部門聯絡以取得協助。

安裝條件

將此設備接上電源供應器之前，請查看安裝操作說明。

⚠ **警告！**電腦內部可能會有通電零件和活動零件。拆下外殼前，請先中斷設備的電源。讓設備重新通電前，請先裝回並固定外殼。

噪音排放注意事項

以這項注意事項警告聲壓等級可能低於建議等級或預期等級的情況。

聲壓級別 (LpA) 遠低於 70dB(A)（依照 ISO 7779 所指示的操作者位置，於正常操作下的情況）。如需查閱產品噪音排放資料，請前往位於 http://www.hp.com/go/ted 的「IT ECO 聲明」頁面，然後在下拉式功能表中選取「產品類別」。

電池注意事項

您的產品所用的電池可能必須遵守其中一或多項安全注意事項。

⚠ **警告！**本產品內含鋰錳二氧化物電池、釩五氧化物電池、鹼性電池或電池套件。如果沒有正確處理電池套件，有可能會燃燒甚至引起火災。

⚠ **警告！**請勿嘗試為電池充電。

⚠ **警告！**請勿將電池曝露在高於 60° C (140° F) 的溫度下。

⚠ **警告！**為減少潛在的安全問題，僅電腦隨附的電池、HP 提供的替換電池或購自 HP 的相容電池配件，才能搭配電腦使用。快速充電可能無法用於不相容或非 HP 電池。

⚠ **警告！**為降低發生火災或燒傷的風險，請勿拆解、擠壓、刺破電池；請勿造成電池外部接點的短路；請勿將電池棄置於火中或水中。

⚠ **警告！**如果使用不正確的電池類型進行更換，可能會有發生爆炸的危險。需依照指示處置廢棄的電池。

⚠ **警告！**更換電池時，僅能使用 HP 專為此產品設計的備用電池。

⚠ **警告！**請勿吞食電池，會有化學灼傷的危險。

⚠ **警告！**本產品包含硬幣/鈕扣型電池。若不慎吞下硬幣/鈕扣型電池，短短 2 小時內就會在體內造成嚴重灼傷，並可能導致死亡。

⚠ **警告！**請將新電池和廢棄的電池放在兒童接觸不到的地方。

⚠ **警告！**如果電池槽沒有蓋緊，請停止使用本產品並放在兒童接觸不到的地方。

⚠ **警告！**如果您認為電池可能已被吞入體內或者進入人體內部的任何部位，請立即就醫。

⚠ **警告！**將電池存放於極高的溫度環境中，可能會導致電池爆炸或者可燃液體或氣體洩漏。

⚠ **警告！**電池若承受極低氣壓也可能會導致電池爆炸或可燃液體或氣體洩漏。

⚠ **警告！**請根據當地法規取出並立即回收或處置廢棄電池，並使其遠離兒童。請勿將電池隨家庭垃圾丟棄或焚燒。

⚠ **警告！**即使是廢棄電池也有可能導致嚴重傷害或死亡。

⚠ **警告！**請致電當地毒物控制中心取得治療相關資訊。

⚠ **警告！**不可對非充電型電池進行充電。

⚠ **警告！**請勿強行放電、充電、拆解、使其熱度上升至 (60°C (149°F)) 以上，或進行焚燒。否則可能會因內容物散發氣體、洩漏或爆炸而導致受傷，進而導致化學灼傷。

⚠ **警告！**確保根據電池的極性（+ 和 -）正確安裝。

⚠ **警告！**請勿混用新舊電池、不同品牌或類型的電池，例如：鹼性電池、碳鋅電池或充電電池。

⚠ **警告！**對於長時間不使用的設備，請根據當地法規取出其中的電池並立即進行回收或處置。

⚠ **警告！**請務必牢固關緊電池槽。如果電池槽無法關緊，請停止使用本產品，然後將電池取出並放在遠離兒童的地方。

⚠ **警告！**只能使用相容電池類型的電池進行更換。桌上型工作站的相容電池類型為 CR2032。

⚠ **警告！**額定電池電壓為 3V。

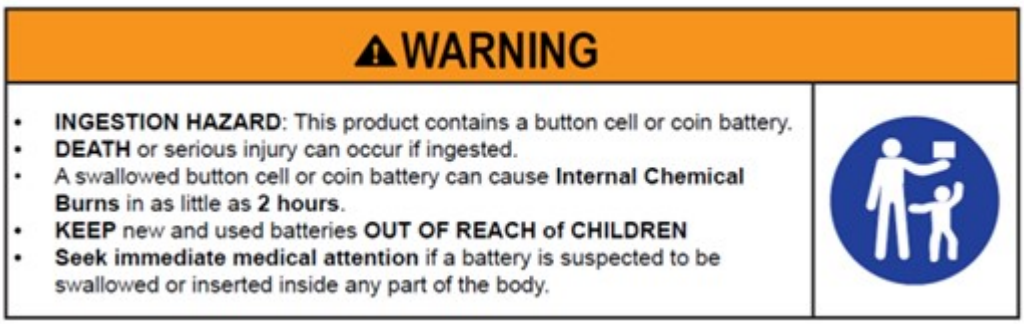

表格 3-1 **廢棄電池圖示和說明**

圖示	說明
	電池、電池組和蓄電池不應與其他一般生活垃圾混合處理。為回收或妥善處理電池，請使用公共收集系統或將其退回 HP、HP 授權合作夥伴或代理商。

風扇注意事項

以下列一或多項注意事項警告使用者，提醒其留意風扇葉片旋轉可能引發的危險。

⚠ **警告！**  身體部位不可靠近活動零件。

⚠ **警告！** 身體部位不得靠近風扇葉片。

⚠ **警告！** 身體部位不得靠近風扇移動路徑。

頭戴式耳機與耳塞式耳機的音量注意事項

這項注意事項警告有關頭戴式耳機與耳塞式耳機音量調高設定的風險。

⚠ **警告！**  為避免可能造成的聽力受損，請勿長時間保持高音量接聽。

將音量控制與均衡器調整為中央位置以外的設定可能會增加耳機輸出電壓，並進而提高聲壓等級。使用影響耳機輸出的因數 (作業系統、均衡器軟體、韌體、驅動程式等製造商指定的除外) 可能會增加耳機輸出電壓，並進而提高聲壓等級。

雷射安全

適用於配備光碟機或光纖收發器的產品。

此產品可能隨附光學儲存裝置（例如 CD 或 DVD 光碟機），和/或光纖收發器。這些裝置均包含雷射，且依 IEC/EN 60825-1 標準歸類為「Class 1」雷射產品，同時符合其規定。

各項雷射產品均符合美國 FDA 21 CFR 1040.10 及 1040.11 規定或其他相關規定，除誤差值係依據 2007 年 6 月 24 日所發佈之雷射公告第 50 號文，或是 2019 年 5 月 8 日所發佈之雷射公告第 56 號文之規定。

⚠ **警告！** 如果使用其中所附，或是雷射產品安裝指南中指定之外的控制或調整或是程序效能，可能會造成危險的輻射曝露。為降低暴露於危險輻射的風險：

- 請勿嘗試開啟模組機箱。在內部沒有使用者可維修的元件。
- 請勿以文件所指定之外的方式，對雷射裝置操作控制項、進行調整或是執行程序。
- 只讓 HP 授權的服務技術人員來修復本裝置。

電源供應器和電線組的使用條件

不同國家/地區的電源供應與電源線相關規定不盡相同。

電源供應器 Class I 接地要求

若要保護設備免受錯誤電流的破壞，就必須將設備連接到接地端。將系統電源線插入提供接地插座的 AC 插座中。代用電源線不一定能夠提供足夠的故障保護。僅限使用本產品隨附的電源線，或經 HP Inc. 授權的替代品。

巴西注意事項

Este equipamento deve ser conectado obrigatoriamente em tomada de rede de energia elétrica que possua aterramento (três pinos), conforme a norma nbr abnt 5410,visando a segurança dos usuários contra choques elétricos.

丹麥

Apparatets stikprop skal tilsluttes en stikkontakt med jord, som giver forbindelse til stikproppens jord.

芬蘭

Laite on liitettävä suojakoskettimilla varustettuun pistorasiaan.

挪威

Apparatet må tilkoples jordet stikkontakt.

瑞典

Apparaten skall anslutas till jordat uttag.

電源供應器的使用條件

部分電腦所用的電源供應器附外部電源開關。電腦上的電壓選取開關功能允許電腦在 100-127 或 200-240 伏特 AC 之間的任何線路電壓下運作。如果這些產品未附外部電源開關，電源供應器會配備內建開關，能感應傳入的電壓並自動切換成適當的電壓。

⚠ **警告！**為減少潛在的安全問題，HP 建議僅使用 HP 品牌的 AC 變壓器。

中國

消费者若使用电源适配器供电，则应购买配套使用获得 CCC 认证并满足标准要求的电源适配器

若要在挪威使用

某些產品是為 IT 電源系統所設計，採用相對相電壓 230 V。

電源線組要求

您的產品的電源線可能必須遵守其中一或多項注意事項。

⚠ **警告！**為降低電擊或設備受損的風險：

- 將電源線插入隨時觸手可及的 AC 插座。
- 透過從 AC 插座拔除電源線來切斷電腦電源。

- 如果電源線隨附的是 3 接腳電源插頭，請將電源線插頭插入接地的 3 插孔插座。請勿停用電源線的接地接腳（例如，連接 2 接腳電源插頭）。此接地接腳為重要的安全功能。

產品隨附的電源線組符合設備原始購買國家/地區的使用要求。限使用裝置隨附的電源線，或是經 HP 或 Inc. 或 HP Inc. 核可來源所提供的他款電源線。替代品零件編號可在下列網站上找到：http://www.hp.com/support。

在其他國家/地區使用的電源線組必須符合電腦使用地點所屬國家/地區的規定。如需關於電源線組規定的詳細資訊，請聯絡 HP 授權經銷商、分銷商或服務供應商。

⚠ **警告！**不可使用其他產品的電源線。使用非專用電源線可能會引發電擊和火災。

下列要求適用於所有國家/地區：

- 電源線必須通過電源線組安裝所在國家/地區負責認證機構的許可。

應妥善配置電源線，避免踩踏或受到上置或側靠物件的擠壓。尤其要注意插頭、電源插座，以及本產品電源線的凸出點。

⚠ **警告！**請勿使用損壞的電源線組操作本產品。如果電源線組有任何損壞，請立即更換。電線損壞可能會引發使用者接觸風險。

電源線注意事項

如果您的電腦或電腦所用的外部電源配件沒有提供電源線，則應購買經核准可在您所在國家/地區使用的電源線。

電源線必須符合產品電氣額定值標籤所標示的電壓和電流。電源線的額定電壓及電流應大於本產品所標示的額定電壓及電流。此外，電線的直徑至少要有 **0.75 mm²**/18 AWG，長度必須介於 **1.0 公尺**（3.2 英尺）和 **2 公尺**（6.56 英尺）之間。如果您對於要使用的電源線類型有疑問，請聯絡您的授權服務提供商。

佈線時，請不要讓電源線被踩到，或被放在它上面的物品擠壓到。尤其要注意插頭、電源插座，以及本產品電源線的凸出點。

外部 HP 電源供應器的 DC 插頭

圖表列舉外部 HP 電源供應器的 DC 插頭。

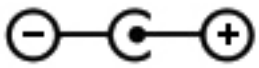

日本電源線注意事項

製品には、同梱された電源コードをお使い下さい。

同梱された電源コードは、他の製品では使用出来ません。

日本電源線需求

若要用於日本地區，請僅使用本產品隨附的電源線。

⚠ **注意：**請勿將本產品隨附的電源線用於其他任何產品。

收縮危險

以這份注意事項警告可能夾傷的危險。

⚠ **警告！**留意有夾傷危險的區域。手指不可靠近會密合的零件。

電視天線接頭保護

電視天線接頭可能需遵守幾項不同的安全注意事項。

外接式電視天線接地

如果外部天線或纜線系統連接到產品，請確保將天線或纜線系統以電子方式接地，以便針對電壓突波和內建靜態電流提供保護。

National Electrical Code 第 810 章節 ANSI/NFPA 70 提供了主建築與附屬建築進行適當接地、引入線與天線放電裝置的接地、接地導體之大小、天線放電裝置之位置、與接地電極的連接的相關資訊，以及針對接地電極的相關要求。

防雷

如需有關在雷暴期間提供額外產品保護，或者產品長期無人看管或無人使用，請從牆面插座拔下產品纜線，並斷開與天線或纜線系統的連接。這會防止雷暴或電源突波對本產品造成損壞。

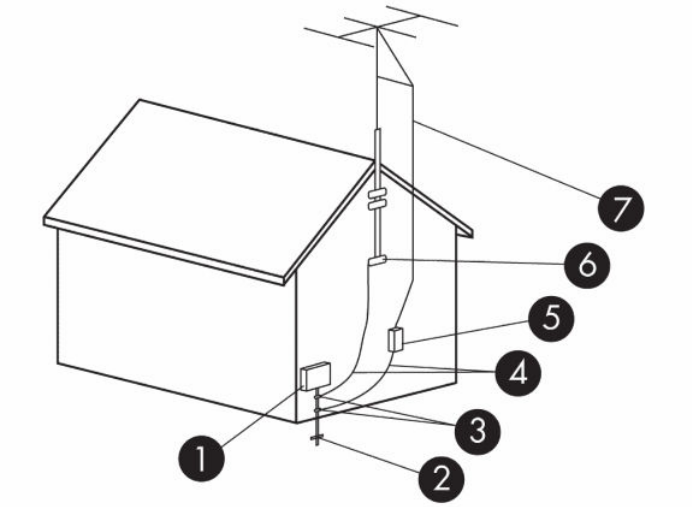

表格 3-2 天線接地

參考	接地元件
1	電子服務設備
2	電源服務接地電極系統 (NEC 條款 250，第 III 部分)
3	接地固定夾
4	接地導體 (NEC 第 810.21 區段)
5	天線放電裝置 (NEC 第 810.20 區段)
6	接地固定夾

表格 3-2 天線接地 （續）

參考	接地元件
7	天線引入線

CATV 系統安裝者注意事項

此提醒旨在讓 CATV 系統安裝者注意遵循國家電工法規第 820.93 章節中的規範要求。該法規提供了進行適當接地的規範，還特別指定同軸電纜防護應連接到建築的接地系統，並按照實際需要盡可能靠近纜線引入裝置。

旅行注意事項

以這項注意事項警告電壓轉換器可能會導致嚴重人身傷害。

⚠ **警告！**為降低觸電、起火或損壞設備的風險，請勿將電腦連接到一般電器使用的變壓器上。

中國安全注意事項

HP 工作站使用安全手册

使用须知

欢迎使用惠普工作站，为了您及仪器的安全，请您务必注意如下事项：

1. 仪器要和地线相接，要使用有正确接地插头的电源线，使用中国国家规定的 220V 电源。
2. 避免高温和尘土多的地方，否则易引起仪器内部部件的损坏。
3. 避免接近高温，避免接近直接热源，如直射太阳光、暖气等其它发热体。
4. 不要有异物或液体落入机内，以免部件短路。
5. 不要将磁体放置于仪器附近。

警告

为防止火灾或触电事故，请不要将该机放置于淋雨或潮湿处

如果您按照以上步骤操作时遇到了困难，或想了解其它产品性能，请在以下网页上寻找相关信息：http://www.hp.com.cn

或联系我们

中国惠普有限公司
地址：北京朝阳区建国路 112 号中国惠普大厦
电话：010-65643888

中國高度注意事項

海拔警告仅适用于在海拔 2000m 以下地区使用的产品



海拔警告仅适用于在海拔 2000m 以下地区使用的产品。

中國熱帶警告注意事項

热带警告仅适用于在非热带气候条件下使用的产品。



热带警告仅适用于在非热带气候条件下使用的产品。

挪威和瑞士配備電視選台器之產品的纜線接地注意事項

挪威和瑞典規定必須使用高壓隔離器接地。

⚠ **注意：**為減少潛在的安全性問題，在連線至電纜佈線系統時請使用高壓隔離器。

台灣視力注意事項

這份視力注意事項適用於在台灣的產品。

使用過度恐傷害視力

注意事項:

(1) 使用 30 分鐘請休息 10 分鐘。

(2) 未滿 2 歲幼兒不看螢幕，2 歲以上每天看螢幕不要超過 1 小時。

4 環保注意事項

本章提供特定國家/地區的環境注意事項及符合資訊。有些注意事項可能不適用您的產品。

電子硬體、包裝與電池回收

HP 鼓勵客戶回收使用過的電子硬體、HP 原廠列印墨水匣/碳粉匣套件，以及充電式電池。

如需關於回收計畫的更多資訊，請造訪 http://www.hp.com/recycle。

如需有關在日本地區回收本產品的資訊，請參閱 http://www.hp.com/jp/hardwarerecycle/。

使用者廢棄設備處理

以這份注意事項解釋與廢棄物處理方式相關的圖示。

表格 4-1 廢棄設備處理圖示及說明

圖示	描述
	這個符號表示請勿將您的產品和其他家用垃圾一起丟棄。為了保護人類健康與環境，您應該將廢棄設備送交指定的廢棄電子和電器設備回收點進行處置。如需更多資訊，請連絡您的家庭廢棄物處置服務，或前往 http://www.hp.com/recycle 網站。

巴西鹼性電池處置方式

Não descarte o produto eletrônico em lixo comum



Este produto eletroeletrônico e seus componentes não daven ser descartados no lixo comum, pois embora estejam em conformidade com padrões mundiais de restrição a substâncias nocivas, podem conter, ainda que em quantidades mínimas, substâncias impactantes ao meio ambiente. Ao final da vida útil deste produto, o usuário deverá entregá-lo à HP. A não observância dessa orientação sujeitará o infrator às sanções previstas em lei. Após o uso, as pilhas e/ou baterias dos produtos HP deverão ser entregues ao estabelecimento comercial ou rede de assistência técnica autorizada pela HP.

Para maiores informações , inclusive sobre os pontos de recebimento, acesse: http://www.hp.com.br/reciclar

巴西硬體回收資訊

Não descarte o produto eletrônico em lixo comum



Este produto eletroeletrônico e seus componentes não daven ser descartados no lixo comum, pois embora estejam em conformidade com padrões mundiais de restrição a substâncias nocivas, podem conter, ainda que em quantidades mínimas, substâncias impactantes ao meio ambiente. Ao final da vida útil deste produto, o usuário deverá entregá-lo à HP. A não observância dessa orientação sujeitará o infrator às sanções previstas em lei. Após o uso, as pilhas e/ou baterias dos produtos HP deverão ser entregues ao estabelecimento comercial ou rede de assistência técnica autorizada pela HP.

Para maiores informações , inclusive sobre os pontos de recebimento, acesse: http://www.hp.com.br/reciclar

法國 Triman WEEE 與回收標籤

以這份注意事項解釋與回收相關的圖示。



韓國處置與回收注意事項

한국 전자제품 폐기 및 재활용 방법

전자 기기 폐기물은 전자/전기 장비를 재활용할 수 있도록 지정된 HP 수거물 센터에 전달하거나 E-순환거버넌스(http://www.k-erc.or.kr/)를 통해 무상 회수 및 재활용이 진행됩니다. 자세한 내용은 E-순환 거버넌스 혹은 HP 서비스 센터에 문의하거나 웹사이트 www.hp.com/recycle을참조하십시오.

台灣電池回收資訊

這份注意事項提供台灣的電池製造與回收法規。

表格 4-2 台灣的電池回收圖示及說明。

圖示	描述
	台灣環保署要求乾電池製造商或進口商必須依照「廢棄物清理法」第十五條的規定，在用於銷售、贈送或促銷的電池上標示回收標誌。請洽詢台灣合格的回收業者，妥善棄置電池。

土耳其 WEEE 法規

Türkiye Cumhuriyeti: AEEE Yönetmeliğine Uygundur

ENERGY STAR® 認證（僅限特定產品）

能源之星 (ENERGY STAR) 是美國環境保護署的自願參與計劃，透過卓越的能源效率規定協助企業和個人節省資金並保護氣候。

獲得能源之星的產品因符合美國環境保護署設定的嚴格能源效率準則或要求，可以避免排放溫室氣體。作為能源之星合作夥伴，HP Inc. 遵循美國環境保護署更嚴格的產品認證程序，以確保根據適用的能源之星節能規範，具有 ENERGY STAR 標誌的產品均符合能源之星認證。能源之星認證的所有電腦上都有以下標誌：



電腦產品的一項重要能源之星要求是不使用產品時，大幅減少能源消耗的電源管理功能。電源管理可讓電腦在一段定義的閒置時間後，自動進入低電源「睡眠」模式或其他低電源模式。當電腦以 AC 電源運作時，電源管理功能已預設如下：

表格 4-3 電腦使用 AC 電源運作時的預設電源管理功能

電腦類型	啟動顯示器睡眠模式的時間	啟動電腦睡眠模式的時間（分鐘）	從睡眠模式恢復
筆記型電腦、行動工作站	小於或等於 15 分鐘（依機型不同而有差異）	小於或等於 30 分鐘（依機型不同而有差異）	按下電源/睡眠按鈕後，產品就會結束睡眠模式。 如果已啟用網路喚醒 (WOL) 功能，則系統可回應網路訊號而從睡眠中恢復。
平板電腦	少於或等於 1 分鐘	不適用	不適用
桌上型電腦、整合式桌上型電腦、工作站	小於或等於 15 分鐘（依機型不同而有差異）	小於或等於 30 分鐘（依機型不同而有差異）	當使用者與任何輸入裝置（包括滑鼠或鍵盤）互動時，產品就會結束睡眠模式。 如果已啟用網路喚醒 (WOL) 功能，則系統可回應網路訊號而從睡眠中恢復。
精簡型用戶端	小於或等於 15 分鐘（依機型不同而有差異）	作業系統支援睡眠模式時，則小於或等於 30 分鐘（依機型不同而有差異）	如果作業系統支援睡眠模式，當使用者與任何輸入裝置（包括滑鼠或鍵盤）互動時，產品就會結束睡眠模式。 如果已啟用網路喚醒 (WOL) 功能，則系統可回應網路訊號而從睡眠中恢復。

對於在連線網際網路時支援永遠開啟、永遠連線使用者設定檔的電腦（例如平板電腦），則提供替代低電源模式，例如短期或長期閒置模式（如能源之星電腦計劃要求所定義），只需消耗極低電源（</= 10

瓦）並可最大限度地延長電池壽命（若適用）。這些替代低電源模式是動態的，可在使用者閒置 1 分鐘內啟用顯示器睡眠模式。

按下電源/睡眠按鈕後，電腦就會結束睡眠。啟用網路喚醒 (WOL) 功能時，電腦也能回應網路訊號而結束睡眠。

關於電源管理功能可節省能源和成本的其他資訊，可以在 EPA 能源之星電源管理網站上找到，網址為：http://www.energystar.gov/powermanagement。

關於能源之星計畫及其環保效益的其他資訊，可在 EPA 能源之星網站上找到，網址為：http://www.energystar.gov。

能源之星和能源之星標誌為美國環境保護署所擁有的註冊商標。

化學物質

為了符合如 REACH（歐洲議會及歐盟理事會的 EC No 1907/2006 法規）的法律要求，HP 承諾提供客戶有關產品中化學物質的資訊。

請至 http://www.hp.com/go/reach 瀏覽本產品的化學資訊報告。

高氯酸鹽材料需要特殊處理

本電腦的即時時鐘電池可能包含高氯酸鹽，在加州進行回收或丟棄時，需要特殊的處理。

請參閱 http://www.dtsc.ca.gov/hazardouswaste/perchlorate/。

中國環保注意事項

回收信息说明

惠普公司对废弃的电子计算机（笔记本电脑）提供回收服务，更多信息请登陆

http://www8.hp.com/us/en/hp-information/environment/product-recycling.html

环境标志信息

微型计算机(台式计算机,笔记本电脑等)及显示器在中国环境标志认证产品范围内,环境标志表明该产品不仅品质合格,而且在生产,使用和回收处理中都符合特定的环境保护要求,与同类产品相比,既有低毒少害,节约资源等环保优势,此外获得中国环境标志认证的产品售后三年内均可在各服务中心选择维修或更换部件,也可通过更换更高性能的零部件或模块实现硬件升级。

特别提醒

如您需要确认本产品处于零能耗状态,请按下电源关闭按钮,并将插头从电源插座断开。

中國 PC 能源標籤

中國要求註明能源效率

本微型電腦根據《微型電腦中國能源效率標誌實施規則》的要求而施加能源效率標籤。標籤上顯示的能源效率等級、TEC（一般能源消耗量）和產品類別，皆以 GB28380-2012 標準為判斷和計算基準。

1. 能源效率等級

   此等級是使用所有其他元件（如：主記憶體與顯示卡）的消耗量總和與基礎消耗量等級的標準計算得出。任何等級的產品，TEC 皆不應超過下表中指定的值：

   表格 4-4 一般耗電量 (TEC) 數值

產品類型		TEC（度）		
		等級 1	等級 2	等級 3
桌上型微型電腦、AIO	A 類	98.0+∑Efa	148.0+∑Efa	198.0+∑Efa
	B 類	125.0+∑Efa	175.0+∑Efa	225.0+∑Efa
	C 類	159.0+∑Efa	209.0+∑Efa	259.0+∑Efa
	D 類	184.0+∑Efa	234.0+∑Efa	284.0+∑Efa
可攜式電腦	A 類	20.0+∑Efa	35.0+∑Efa	45.0+∑Efa
	B 類	26.0+∑Efa	45.0+∑Efa	65.0+∑Efa
	C 類	54.5+∑Efa	75.0+∑Efa	123.5+∑Efa

   附註：∑Efa 是產品額外功能的功率因數總和。

2. 一般能源消耗量

   標籤上的能源消耗量是使用代表組態（其可涵蓋依據《微型電腦中國能源效率標誌實施規則》而選取之註冊裝置中的所有組態）所測得的資料。因此，此特定微型電腦的實際能源消耗量可能會與標籤上的 TEC 資料有所差異。

3. 產品類別

產品類別是依據微型電腦組態標準來判定。產品的分類符合下表中的規定：

表格 4-5 產品類別與設定說明

產品類型	組態描述	
	桌上型微型電腦、AIO	可攜式電腦
A 類	不屬於 B 類、C 類和 D 類組態範圍的桌上型微型電腦和 AIO	不屬於 B 類和 C 類組態範圍的可攜式電腦
B 類	CPU 實體核心數為 2，系統記憶體至少為 2 GB	獨立式 GPU
C 類	CPU 實體核心數量大於 2，且至少有一項下列功能： 1. 系統記憶體大於等於 2 GB 2. 獨立式 GPU	產品的 CPU 實體核心數量大於等於 2，系統記憶體大於等於 2 GB，獨立 GPU（框架緩衝區頻寬大於等於 128 位元）。
D 類	CPU 實體核心數量大於等於 4，且至少有一項下列功能： 1. 系統記憶體大於等於 4 GB 2. 獨立 GPU（框架緩衝區頻寬大於等於 128 位元）	

如需規格的詳細資料，請參閱 GB28380-2012 標準。

本机根据《微型计算机能源效率标识实施规则》的要求加施中国能效标识。能效标识中显示的能效等级、典型能源消耗和产品类型均根据《微型计算机能效限定值及能效等级》（GB28380-2012）的要求确定。对上述标识内容的说明如下：

1. 能效等级

微型计算机的能效等级由基础能源消耗值和附加功能功耗因子之和决定。微型计算机能效各等级的典型能源消耗应不大于下表的规定

微型计算机类型			能源消耗(千瓦时)		
			1	2	3
	台式微型计算机及	A 类	98.0+ΣEfa	148.0+ΣEfa	198.0+ΣEfa
一体机		B 类	125.0+ΣEfa	175.0+ΣEfa	225.0+ΣEfa
		C 类	159.0+ΣEfa	209.0+ΣEfa	259.0+ΣEfa
		D 类	184.0+ΣEfa	234.0+ΣEfa	284.0+ΣEfa
	便携式	A 类	20.0+ΣEfa	35.0+ΣEfa	45.0+ΣEfa
计算机		B 类	26.0+ΣEfa	45.0+ΣEfa	65.0+ΣEfa
		C 类	54.5+ΣEfa	75.0+ΣEfa	123.5+ΣEfa
注：ΣEfa 为微型计算机附加功能功耗因子之和					

2. 典型能源消耗

典型能源消耗值代表一个备案单元中，符合《微型计算机能源效率标识实施规则》要求的代表性规格型号产品的数值。因此，本机的典型能源消耗值可能与其所加施的能效标识中所示的典型能源消耗值不一致。

3. 产品类型

产品类型根据微型计算机的配置确定。参见下表：

类型	配置说明	
	台式微型计算机及一体机	便携式计算机
A 类	下列 B 类、C 类、D 类配置以外的台式微型计算机及一体机	下列 B 类、C 类配置以外的便携式计算机
B 类	中央处理器（CPU）物理核心数为 2，系统内存大于等于 2GB	具有独立图形显示单元（GPU）
C 类	中央处理器（CPU）物理核心数大于 2，且至少具有以下特征中的一条 a. a）系统内存大于等于 2GB； b. 独立图形显示单元（GPU）	中央处理器（CPU）物理核心数大于等于 2，系统内存大于等于 2GB，具有独立图形显示单元（GPU）且显存位宽大于等于 128 位.
D 类	中央处理器（CPU）物理核心数大于等于 4，且至少具有以下特征中的一条： a. 系统内存大于等于 4GB； b. 具有独立图形显示单元（GPU）且显存位宽大于等于 128 位	

关于标识内容的更详细技术信息，请参考《微型计算机能效限定值及能效等级》（GB28380-2012）

中國 RoHS

中國採用以下 RoHS 注意事項。

笔记本电脑和平板电脑产品中有害物质或元素的名称及含量

根据中国《电器电子产品有害物质限制使用管理办法》





表格 4-6 产品中有害物质或元素的名称及含量 根据中国《电器电子产品有害物质限制使用管理办法》

	有害物质					
部件名称	铅 (Pb)	汞 (Hg)	镉 (Cd)	六价铬 (Cr(VI))	多溴联苯 (PBB)	多溴二苯醚 (PBDE)
电池	X	O	O	O	O	O
线缆	X	O	O	O	O	O
摄像头	X	O	O	O	O	O
机箱/其他	X	O	O	O	O	O
闪存读卡器	X	O	O	O	O	O
软盘驱动器	X	O	O	O	O	O
硬盘驱动器	X	O	O	O	O	O
耳机	X	O	O	O	O	O
I/O PCA	X	O	O	O	O	O
键盘	X	O	O	O	O	O
液晶显示器 (LCD) 面板	X	O	O	O	O	O
介质（CD/DVD/软盘）	O	O	O	O	O	O
内存	X	O	O	O	O	O
主板、处理器、散热器	X	O	O	O	O	O
鼠标	X	O	O	O	O	O
光盘驱动器	X	O	O	O	O	O
对接设备选件	X	O	O	O	O	O
电源适配器	X	O	O	O	O	O
电源	X	O	O	O	O	O

表格 4-6 产品中有害物质或元素的名称及含量 根据中国《电器电子产品有害物质限制使用管理办法》 （ 續 ）

	有害物质					
部件名称	铅 (Pb)	汞 (Hg)	镉 (Cd)	六价铬 (Cr(VI))	多溴联苯 (PBB)	多溴二苯醚 (PBDE)
电源组	X	O	O	O	O	O
投影仪	X	O	O	O	O	O
遥控器	X	O	O	O	O	O
智能卡/Java™ 读卡器	X	O	O	O	O	O
扬声器（ 外置 ）	X	O	O	O	O	O
电视调谐器	X	O	O	O	O	O
USB 闪存驱动器	X	O	O	O	O	O
USB 集线器	X	O	O	O	O	O
网络摄像头	X	O	O	O	O	O
无线接收器	X	O	O	O	O	O
无线网卡	X	O	O	O	O	O

本表格依据 SJ/T 11364 的规定编制。

O：表示该有害物质在该部件所有均质材料中的含量均在 GB/T 26572 规定的限量要求以下。

X：表示该有害物质至少在该部件的某一均质材料中的含量超出 GB/T 26572 规定的限量要求。

此表中所有名称中含 "X" 的部件均符合中国 RoHS 达标管理目录限用物质应用例外清单的豁免。

此表中所有名称中含 "X" 的部件均符合欧盟 RoHS 立法。

注：环保使用期限的参考标识取决于产品正常工作的温度和湿度等条件

台式机、瘦客户端、个人工作站、一体机和销售点终端产品中有害物质或元素的名称及含量

根据中国《电器电子产品有害物质限制使用管理办法》





表格 4-7 产品中有害物质或元素的名称及含量 根据中国《电器电子产品有害物质限制使用管理办法》

	有害物质					
部件名称	铅 (Pb)	汞 (Hg)	镉 (Cd)	六价铬 (Cr(VI))	多溴联苯 (PBB)	多溴二苯醚 (PBDE)
电池	X	O	O	O	O	O
线缆	X	O	O	O	O	O
摄像头	X	O	O	O	O	O
机箱/其他	X	O	O	O	O	O
风扇	X	O	O	O	O	O
闪存读卡器	X	O	O	O	O	O
软盘驱动器	X	O	O	O	O	O
硬盘驱动器	X	O	O	O	O	O
耳机	X	O	O	O	O	O
散热器	X	O	O	O	O	O
I/O PCA	X	O	O	O	O	O
键盘	X	O	O	O	O	O
液晶显示器 (LCD) 面板	X	O	O	O	O	O
介质（CD/DVD/软盘）	O	O	O	O	O	O
内存	X	O	O	O	O	O
主板、处理器、散热器	X	O	O	O	O	O
鼠标	X	O	O	O	O	O
光驱	X	O	O	O	O	O
对接设备选件	X	O	O	O	O	O
电源适配器	X	O	O	O	O	O
电源	X	O	O	O	O	O
投影仪	X	O	O	O	O	O
遥控器	X	O	O	O	O	O
智能卡/Java™ 读卡器	X	O	O	O	O	O
固态驱动器	X	O	O	O	O	O
扬声器（外置）	X	O	O	O	O	O
触控笔	X	O	O	O	O	O
触控板	X	O	O	O	O	O
电视调谐器	X	O	O	O	O	O

表格 4-7 产品中有害物质或元素的名称及含量 根据中国《电器电子产品有害物质限制使用管理办法》 （續）

	有害物质					
部件名称	铅 (Pb)	汞 (Hg)	镉 (Cd)	六价铬 (Cr(VI))	多溴联苯 (PBB)	多溴二苯醚 (PBDE)
USB 闪存驱动器	X	O	O	O	O	O
USB 集线器	X	O	O	O	O	O
网络摄像头	X	O	O	O	O	O
无线接收器	X	O	O	O	O	O
无线网卡	X	O	O	O	O	O
3D 捕获台/转盘	X	O	O	O	O	O
本表格依据 SJ/T 11364 的规定编制。 O：表示该有害物质在该部件所有均质材料中的含量均在 GB/T 26572 规定的限量要求以下。 X：表示该有害物质至少在该部件的某一均质材料中的含量超出 GB/T 26572 规定的限量要求。 此表中所有名称中含 "X" 的部件均符合中国 RoHS 达标管理目录限用物质应用例外清单的豁免。 此表中所有名称中含 "X" 的部件均符合欧盟 RoHS 立法。 注：环保使用期限的参考标识取决于产品正常工作的温度和湿度等条件						

台灣針對筆記型電腦和平板電腦的有害物質限制使用管理辦法 (RoHS)

限用物質含有情況標示聲明書

Declaration of the Presence Condition of the Restricted Substances Marking

表格 4-8 限用物質含有情況標示聲明書 Declaration of the Presence Condition of the Restricted Substances Marking

限用物質及其化學符號 Restricted substances and its chemical symbols						
單元 Unit	鉛 Lead (Pb)	汞 Mercury (Hg)	鎘 Cadmium (Cd)	六價鉻 Hexavalent chromium (Cr^{+6})	多溴聯苯 Polybrominated biphenyls (PBB)	多溴二苯醚 Polybrominated diphenyl ethers (PBDE)
纜線 Cables	–	○	○	○	○	○
機殼/其他 Chassis/ Other	–	○	○	○	○	○
輸入/輸出印刷電路組件 I/O PCAs	–	○	○	○	○	○

表格 4-8 限用物質含有情況標示聲明書 Declaration of the Presence Condition of the Restricted Substances Marking （續）

限用物質及其化學符號 Restricted substances and its chemical symbols						
液晶顯示器 (LCD) 面板 Liquid crystal display (LCD) panel	–	○	○	○	○	○
記憶體 Memory	○	○	○	○	○	○
主機板、處理器、散熱器 Motherboard, processor, heat sinks	–	○	○	○	○	○
電源組 Power pack	–	○	○	○	○	○
電源供應器 Power supply	–	○	○	○	○	○
儲存裝置 Storage Devices	–	○	○	○	○	○
無線裝置 Wireless Devices	–	○	○	○	○	○

備考 1：「超出 0.1 %」及「超出 0.01 %」係指限用物質之百分比含量超出百分比含量基準值。

Note 1: "Exceeding 0.1 wt %" and "exceeding 0.01 wt %" indicate that the percentage content of the restricted substance exceeds the reference percentage value of presence condition.

備考 2：「○」係指該項限用物質之百分比含量未超出百分比含量基準值。

Note 2: "○" indicates that the percentage content of the restricted substance does not exceed the percentage of reference value of presence.

備考 3：「–」係指該項限用物質為排除項目。

Note 3: The "–" indicates that the restricted substance corresponds to the exemption.

若要取得最新版使用指南，請前往 http://www.hp.com/support，並依照指示尋找您的產品。然後選取「使用手冊」。

To access the latest user guides, go to http://www.hp.com/support, and follow the instructions to find your product. Then select **Manuals**.

台灣針對桌上型電腦、精簡型電腦、個人工作站、一體成形電腦及銷售點終端機的有害物質限制使用管理辦法 (RoHS)

限用物質含有情況標示聲明書

Declaration of the Presence Condition of the Restricted Substances Marking

表格 4-9 限用物質含有情況標示聲明書 Declaration of the Presence Condition of the Restricted Substances Marking

限用物質及其化學符號 Restricted substances and its chemical symbols						
單元 Unit	鉛 Lead (Pb)	汞 Mercury (Hg)	鎘 Cadmium (Cd)	六價鉻 Hexavalent chromium (Cr^{+6})	多溴聯苯 Polybrominated biphenyls (PBB)	多溴二苯醚 Polybrominated diphenyl ethers (PBDE)
纜線 Cables	–	○	○	○	○	○
機座/其他 Chassis/ Other	–	○	○	○	○	○
輸入/輸出印刷電路組件 I/O PCAs	–	○	○	○	○	○
液晶顯示器 (LCD) 面板 Liquid crystal display (LCD) panel (for AIO only)	–	○	○	○	○	○
記憶體 Memory	○	○	○	○	○	○
主機板、處理器、散熱器 Motherboard, processor, heat sinks	–	○	○	○	○	○
電源供應器 Power supply	–	○	○	○	○	○
儲存裝置 Storage Devices	–	○	○	○	○	○

備考 1：「超出 0.1 %」及「超出 0.01 %」係指限用物質之百分比含量超出百分比含量基準值。

Note 1: "Exceeding 0.1 wt %" and "exceeding 0.01 wt %" indicate that the percentage content of the restricted substance exceeds the reference percentage value of presence condition.

備考 2：「○」係指該項限用物質之百分比含量未超出百分比含量基準值。

Note 2: "○" indicates that the percentage content of the restricted substance does not exceed the percentage of reference value of presence.

備考 3：「–」係指該項限用物質為排除項目。

Note 3: The "–" indicates that the restricted substance corresponds to the exemption.

若要取得最新版使用指南，請前往 http://www.hp.com/support，並依照指示尋找您的產品。然後選取「使用手冊」。

To access the latest user guides, go to http://www.hp.com/support, and follow the instructions to find your product. Then select **Manuals**.

印度有害物質限制 (RoHS)

本產品以及其相關耗材和備品，全數符合「2016 年印度電子廢棄物規則」的有害物質減量規定。

在鎘濃度超過 0.1% 和 0.01% 的情況下，本產品不含鉛、汞、六價鉻、多溴聯苯或多溴聯苯醚，除非在允許情況下符合規則附表 2 中所載之豁免規定。

歐盟委員會規定 1275/2008 的資訊

歐盟規定採用這份用電相關注意事項。

若要找到產品用電資料，包括產品在網路待命狀態且已連上所有有線網路連接埠與無線裝置時的資料，請參閱產品 IT ECO 聲明（網址：http://www.hp.com/hpinfo/globalcitizenship/environment/productdata/itecodesktop-pc.html）第 14 頁的「其他資訊」一節。

在適用之處，使用產品使用者指南或作業系統隨附的指示，啟用和停用無線網路。資訊也可在 http://www.hp.com/support 獲取。

IT ECO 聲明

請使用這些連結提供 IT ECO 聲明的位置。

筆記型電腦或平板電腦

http://www.hp.com/hpinfo/globalcitizenship/environment/productdata/iteconotebook-o.html

桌上型電腦和精簡型用戶端

http://www.hp.com/hpinfo/globalcitizenship/environment/productdata/itecodesktop-pc.html?jumpid=reg_R1002_

工作站

http://www.hp.com/hpinfo/globalcitizenship/environment/productdata/itecoworkstatio.html

日本危險物質限制 (RoHS)

2008 年、日本における製品含有表示方法、JISC0950 改定版が公示されました。製造事業者は、2006 年 7 月 1 日以降に販売される電気・電子機器の特定化学物質の含有に付きまして情報提供を義務付けられています。

製品の部材表示に付きましては、http://www.hp.com/go/jisc0950/ を参照してください。

A Japanese regulatory requirement, defined by specification JIS C 0950, 2008, mandates that manufacturers provide Material Content Declarations for certain categories of electronic products offered for sale after July 1, 2006.

To view the JIS C 0950 material declaration for this product, visit http://www.hp.com/go/jisc0950.

Ley para el Aprovechamiento Sustentable de la Energía de México

Ley para el Aprovechamiento Sustentable de la Energía de México

Se ha etiquetado este producto en conformidad con la Ley para el Aprovechamiento Sustentable de la Energía de México, que requiere la divulgación del consumo de energía del modo de uso normal (modo inactivo) y del modo de espera. Su producto es una de las muchas configuraciones de esta familia de modelos; el consumo de energía del modo inactivo de su configuración específica puede diferir de la información de la etiqueta. El consumo real de energía de su producto puede ser mayor o menor que el valor informado en la etiqueta de energía de producto para México a causa de factores como la configuración (componentes y módulos seleccionados) y el uso (tareas que se están efectuando, software instalado y en ejecución, etc.).

附註： Esta ley no es aplicable a las estaciones de trabajo.

TCO Certified

本部分僅適用於具有 TCO Certified 標誌的產品。

請參閱 https://tcocertified.com/product-finder/ 以查看 TCO Certified 產品清單。

A third-party certification according to ISO 14024

Toward sustainable IT products



Say hello to a more sustainable product

IT products are associated with a wide range of sustainability risks throughout their life cycle. Human rights violations occur in the supply chain. Harmful substances are used both in products and their manufacture. Products can often have a short lifespan because of poor ergonomics, low quality and when they are not able to be repaired or upgraded.

This product is a better choice. It meets all the criteria in TCO Certified, the world's most comprehensive sustainability certification for IT products. Thank you for making a responsible product choice, that help drive progress towards a more sustainable future!

Criteria in TCO Certified have a life-cycle perspective and balance environmental and social responsibility. Conformity is verified by independent and approved verifiers that specialize in IT products, social responsibility or other sustainability issues. Verification is done both before and after the certificate is issued, covering the entire validity period. The process also includes ensuring that corrective actions are implemented in all cases of factory non-conformities. And last but not least, to make sure that the certification and independent verification is accurate, both TCO Certified and the verifiers are reviewed regularly.

Want to know more?

Read information about TCO Certified, full criteria documents, news and updates at **tcocertified.com.** On the website you'll also find our Product Finder, which presents a complete, searchable listing of certified products.

TCO Certified Edge

本部分僅適用於具有 TCO Certified Edge 標誌的產品。

請參閱 https://tcocertified.com/product-finder/ 以查看 TCO Certified Edge 產品清單。

A third-party certification according to ISO 14024

Toward sustainable IT products



Say hello to a more sustainable product

IT products are associated with a wide range of sustainability risks throughout their life cycle. Human rights violations occur in the supply chain. Harmful substances are used both in products and their manufacture. Products can often have a short lifespan because of poor ergonomics, low quality and when they are not able to be repaired or upgraded.

This product is a better choice. It meets all the criteria in TCO Certified, the world's most comprehensive sustainability certification for IT products. Additionally, it fulfills the requirements of TCO Certified Edge, the supplemental certification that recognizes leading-edge products that exceed typical performance in a particular sustainability attribute. At our Product Finder **(tcocertified.com/product-finder)** you can find out which TCO Certified Edge criterion or criteria this product meets.

Criteria in TCO Certified have a life-cycle perspective and balance environmental and social responsibility. Compliance is verified by independent verification organizations that specialize in IT products, social responsibility or other sustainability issues. Verification is done both before and after the certificate is issued, covering the entire validity period. The process also includes ensuring that corrective actions are implemented in all cases of factory non-conformities.

Thank you for making a responsible product choice, that help drive progress towards a more sustainable future!

Want to know more?

Read information about TCO Certified, full criteria documents, news and updates at **tcocertified.com.** On the website you'll also find our Product Finder, which presents a complete, searchable listing of certified products.

索引

A

Aviso para o Brasil 5
avisos
  巴西 5

G

GS 注意事項 8

M

Macrovision Corporation 注意事項 16

T

TCO Certified Edge 憑證 41
TCO Certified 憑證 40

二畫

人類工程學注意事項 8

四畫

中國 PC 能源標籤 30
中國環保注意事項 29
巴西注意事項 5, 21
日本注意事項 9
日本電源線注意事項 22
日本對於危險物質的限制注意事項 39
日本數據機聲明 15

五畫

加拿大注意事項 6
加拿大數據機聲明 14
台灣注意事項 12
台灣對於危險物質的限制注意事項 36, 38
白俄羅斯法規注意事項 5

六畫

全球 Class A 注意事項 4
  修改 4
  纜線 4
印度有害物質限制注意事項 39
回收、電子硬體與電池 26

八畫

注意事項
  Macrovision Corporation 16
  人類工程學 8
  巴西 5, 21
  日本 9
  日本電源線 22
  日本對於危險物質的限制 39
  加拿大 6
  台灣 12
  台灣有害物質限制 36, 38
  白俄羅斯法規 5
  印度有害物質限制 39
  南韓 11
  風扇 20
  旅行 24
  泰國無線注意事項 12
  航空旅行 12
  高氯酸鹽材料 29
  設備處理 26
  新加坡 11
  雷射安全 13, 20
  電池 13, 18, 26
  電源線 22
  數據機 14
  墨西哥 10
  頭戴式耳機與耳塞式耳機的音量 20
  環保 26
  韓國處置與回收 27
注意事項, 筆記型電腦
  聯邦通訊委員會 3, 4

九畫

南韓注意事項 11
南韓法規送審文件 12
美國數據機聲明 14
音量注意事項, 頭戴式耳機與耳塞式耳機 20
風扇注意事項 20

十畫

修改, 筆記型電腦
  聯邦通訊委員會 3
旅行注意事項 24
泰國無線注意事項 12
紐西蘭數據機聲明 15
能源之星認證 28
航空旅行注意事項 12
高度注意事項 25

十一畫

處置注意事項
  原廠密封電池 13
  設備 26
  電池 26
  電池, 使用者更換 13
設備處理注意事項 26

十二畫

最大功率 7
無線 LAN 裝置 3
無線射頻頻段 7
無線裝置 4

十三畫

新加坡無線注意事項 11
雷射安全注意事項 13, 20
電子硬體與電池回收 26
電池 18
電池回收 26
電池注意事項 13, 26
電視選台器、纜線接地注意事項 25
電源線注意事項 22

十四畫

語音支援 15

十五畫

數據機注意事項 14
數據機聲明
  日本 15
  加拿大 14
  美國 14
  紐西蘭 15
標籤, 法規 2

歐盟和英國 Class A 產品注意事項　5
歐盟委員會規定 1275/2008　39
熱帶警告注意事項　25
墨西哥無線注意事項　10

十六畫

澳洲 Class A 產品注意事項　4
頭戴式耳機與耳塞式耳機的音量注意事項　20

十七畫

環保注意事項　26
聯邦通訊委員會
　筆記型電腦 Class A 注意事項　4
　筆記型電腦 Class B 注意事項　3
　筆記型電腦修改　3, 4
　筆記型電腦纜線　3, 4
韓國處置與回收注意事項　27

二十五畫以上

纜線接地注意事項　25

מדריך למשתמש - הודעות תקינה, בטיחות וסביבה

סיכום

מדריך זה מספק מידע אודות תקינה, בטיחות וסביבה שעומדים בתקנים של ארה"ב, קנדה ותקנים בין-לאומיים עבור מחשבים ניידים, מחשבי לוח, מחשבים שולחניים, מחשבי לקוח דק, תחנות עבודה אישיות, התקני All-in-One ומסופי נקודת מכירה.

מידע משפטי

© Copyright 2022, 2023 HP Development Company, L.P.

Bluetooth הוא סימן מסחרי של בעליו ו-HP Inc. משתמשת בו ברישיון. ENERGY STAR והסימן של ENERGY STAR הם סמלים רשומים בארה"ב. Java הוא סימן מסחרי רשום של Oracle ו/או של החברות המסונפות לה. WiGig הוא סימן מסחרי רשום של Wi-Fi Alliance

המידע המובא כאן כפוף לשינוי ללא הודעה מראש. האחריות הבלעדית למוצרים ולשירותים של HP מפורטת במפורש בכתב האחריות הנלווה למוצרים ולשירותים אלו. אין לפרש דבר במסמך זה כאחריות נוספת. HP לא תהיה אחראית לשגיאות טכניות, שגיאות עריכה או השמטות במסמך זה.

מהדורה שלישית: דצמבר 2023

מהדורה ראשונה: יולי 2022

מק"ט מסמך: רכיבי N25728-BB3

תוכן העניינים

1 על אודות המדריך 1

2 הודעות תקינה 2

גישה לתוויות תקינה 2

הודעת הוועדה הפדרלית לתקשורת בנוגע ל-Class B 3

שינויים 3

כבלים 3

מוצרים עם התקני LAN אלחוטיים או עם מודולי HP Mobile Broadband Module 3

התקנים אלחוטיים עם 5.925 GHz-7.125 GHz 4

הודעות Class A גלובליות 4

הודעת הוועדה הפדרלית לתקשורת בנוגע ל-Class A 4

שינויים 4

כבלים 4

הודעת ממשלת אוסטרליה 4

הודעות האיחוד האירופי ובריטניה 5

הודעת ממשלת יפן 5

הודעת – דרום קוריאה 5

הודעת ממשלת טיוואן 5

הודעת התקינה של בלרוס 5

הודעת ממשלת ברזיל 5

הודעות ממשלת קנדה 6

הודעות רגולציה של האיחוד האירופי ובריטניה 6

הצהרת תאימות 6

מוצרים עם פונקציונליות רדיו (EMF) 6

הגבלות על שימוש במוצר עם פונקציונליות רדיו (במוצרים נבחרים בלבד) 6

תחומי תדרי רדיו ורמות עוצמה מרביות (בחלק מהמוצרים ומהמדינות בלבד) 7

הודעה בנושא ארגונומיה 8

הצהרה אירופאית בנוגע לרשת טלפונים (מודם/פקס) 8

הודעת ממשלת אוסטרליה וניו זילנד 8

הודעת WWAN של סין 8

הודעה בנושא ציוד רדיו של ממשלת סין 8

הודעת ממשלת סין בנושא ניהול רדיו של ציוד טעינה אלחוטית (במוצרים נבחרים בלבד) 8

הודעת ממשלת יפן 9

סימוני אישור של רשת LAN אלחוטית, WAN אלחוטית ו-Bluetooth® 9

הודעת ממשלת מקסיקו 9

הודעות רגולציה של אירופה ואסיה 10

Производитель и дата производства 10

Өндіруші және өндіру мерзімі 10

Местные представители: 10

Жергілікті өкілдіктері: 11
הודעת ממשלת סינגפור בנושא האלחוט 11
הודעות – דרום קוריאה 11
מסמך בקשת רגולציה 12
הודעה בנוגע לאלחוט בתאילנד 12
הודעות של ועדת התקשורת הלאומית של טיוואן 12
無線 LAN 802.11 裝置/藍牙裝置/短距離通訊裝置: 12
הודעה לגבי טיסות מסחריות 12
הודעות לגבי סוללות הניתנות להחלפה על-ידי המשתמש 13
הודעות לגבי סוללות עם חותם היצרן 13
תאימות ללייזר 13
אישורי התקן טלקומוניקציה 13
הודעות אודות מודם 14
הצהרות ממשלת ארה"ב בנושא מודמים 14
הצהרות ממשלת קנדה בנושא מודמים 14
הצהרות ממשלת יפן בנושא התקני מודם 15
הצהרות ממשלת ניו-זילנד בנושא מודמים 15
תמיכה קולית 15
הודעת חברת Macrovision 16
3 הודעות בטיחות 17
מידע בטיחותי חשוב 17
אזהרת בטיחות הקשורה לחום 18
הודעה בדבר מצבי בטיחות אפשריים 18
תנאי התקנה 18
הודעה בנוגע לאקוסטיקה 18
הודעות בנוגע לסוללות 18
הודעות בנוגע למאוורר 20
הודעה בדבר עוצמת הקול באוזניות מסוגים שונים 20
בטיחות לייזר 20
דרישות של ספק מתח וערכת כבל מתח 21
דרישות הארקה של ספק מתח מסוג Class I 21
הודעת ממשלת ברזיל 21
דנמרק 21
פינלנד 21
נורבגיה 21
שבדיה 21
דרישות אספקת מתח 21
סין 21
לשימוש בנורבגיה 22
דרישות מערכת כבל ההזנה 22
הודעות בנושא כבל מתח 22
תקע DC של אספקת מתח חיצונית של HP 22

הודעת ממשלת יפן בנושא כבלי מתח 23
הודעת ממשלת יפן בדבר כבלי מתח 23
סכנת צביטה 23
הגנה על מחברי אנטנת טלוויזיה 23
הארקה של אנטנת טלוויזיה חיצונית 23
הגנה מפני ברקים 23
הערה למתקין מערכת CATV 24
הודעה לנוסעים 24
הודעות ממשלת סין בנושא בטיחות 25
הודעת ממשלת סין לגבי גובה 25
הודעת אזהרה בנוגע לאזורים טרופיים של סין 25
הודעה בדבר הארקת כבלים עבור מוצרים עם כוונן טלוויזיה בנורווגיה ושוודיה 26
הודעה בדבר ראייה של טייוואן 26
使用過度恐傷害視力 26
4 הודעות לגבי הגנת הסביבה 27
מיחזור רכיבי חומרה אלקטרוניים, חומרי אריזה וסוללות 27
השלכת פסולת ציוד על-ידי משתמשים 27
השלכת סוללות אלקליות בברזיל 27
מידע אודות מיחזור החומרה בברזיל 27
תווית France Triman WEEE ומחזור 28
הודעות בנושא השלכת קוריאה ומחזור 28
מידע על מיחזור סוללות בטייוואן 28
תקנת WEEE בטורקיה 28
אישור ENERGY STAR® (במוצרים נבחרים בלבד) 29
חומרים כימיים 30
פרכלורט-עשוי לדרוש טיפול מיוחד 30
סין - הודעות בנוגע לאיכות הסביבה 30
תווית צריכת האנרגיה במחשבים בסין 31
סין RoHS 34
笔记本电脑和平板电脑产品中有害物质或元素的名称及含量 34
台式机、瘦客户端、个人工作站、一体机和销售点终端产品中有害物质或元素的名称及含量 35
台灣針對筆記型電腦和平板電腦的有害物質限制使用管理辦法 (RoHS) 37
限用物質含有情況標示聲明書 37
台灣針對桌上型電腦、精簡型電腦、個人工作站、一體成形電腦及銷售點終端機的有害物質限制使用管理辦法 (RoHS) 38
限用物質含有情況標示聲明書 38
הגבלה של ממשלת הודו על חומרים מסוכנים (RoHS) 39
מידע בהתאם לדרישות תקן האיחוד האירופי 1275/2008 39
הצהרה אקולוגית של IT 40
הודעה בנוגע להגבלה של ממשלת יפן על חומרים מסוכנים 40

40 ..... Ley para el Aprovechamiento Sustentable de la Energía de México
41 ..... TCO Certified
42 ..... TCO Certified Edge
43 ..... אינדקס

1 על אודות המדריך

מדריך זה מספק מידע אודות תקינה, בטיחות וסביבה שעומדים בתקנים של ארה"ב, קנדה ותקנים בין-לאומיים עבור מחשבים ניידים, מחשבי לוח, מחשבים שולחניים, מחשבי לקוח דק, תחנות עבודה אישיות, התקני All-in-One ומסופי נקודת מכירה.

כדי לגשת למדריכים למשתמש העדכניים ביותר, היכנס לאתר http://www.hp.com/support, ופעל בהתאם להוראות כדי למצוא את המוצר שלך. לאחר מכן, בחר **מדריכים למשתמש**.

אזהרה! מצביע על מצב מסוכן כלומר, מצב שאם לא יימנע תוצאותיו **עלולות** להיות פציעות חמורות או מוות.

זהירות: מצביע על מצב מסוכן שאם לא יימנע, תוצאותיו **עלולות** להיות פציעות קלות עד בינוניות.

חשוב: הודעה המציינת שהמידע חשוב אך אינו מתייחס לסיכונים אפשריים (לדוגמה, הודעות המתייחסות לנזקי רכוש). הודעה שמזהירה את המשתמש כי אי-ביצוע התהליך בדיוק כפי שמתואר עלול לגרום לאובדן נתונים או לנזק לחומרה או לתוכנה. וכן, הערה שמכילה מידע חיוני שמסביר מושג או את הדרך להשלמת משימה.

הערה: מכיל מידע נוסף שנועד להדגיש או להשלים נקודות חשובות בטקסט הראשי

עצה: עצות מועילות להשלמת משימה.

2 הודעות תקינה

פרק זה מספק הודעות תקינה בנוגע לחיבור אלחוטי ומחווט ספציפיות למדינה/אזור ומידע אודות תאימות עבור המחשב. ייתכן שחלק מהודעות אלה לא יחולו על המוצר שברשותך.

ניתן להתקין התקן אלחוטי משולב אחד או יותר. ייתכן שבסביבות מסוימות יחולו הגבלות על השימוש בהתקנים אלחוטיים. הגבלות אלה עשויות לחול במטוסים, בבתי-חולים, בקרבת חומרי נפץ, במיקומים מסוכנים וכן הלאה. אם אינך בטוח מהי המדיניות הקיימת לגבי שימוש במוצר זה, בקש אישור להשתמש בו לפני הפעלתו.

גישה לתוויות תקינה

מוצרים מסוימים עשויים לספק תוויות תקינה אלקטרוניות (תוויות אלקטרוניות) שניתן לגשת אליהן דרך ה-BIOS של המערכת.

ייתכן שתוויות תקינה, המספקות מידע בנוגע לתקינה במדינה או באזור (לדוגמה, מזהה FCC), ממוקמות בתחתית המחשב, בתוך תא הסוללה (במוצרים נבחרים בלבד), מתחת לדלת השירות הנשלפת (במוצרים נבחרים בלבד), בחלקו האחורי של הצג, או במודול האלחוט או המודם.

הערה: תוויות אלקטרוניות אינן זמינות בכל המוצרים.

הערה: ייתכן שהתקנים שלא מיועדים למכירה או לשימוש בארה"ב אינם כוללים מזהה FCC.

הערה: רשימת התוויות האלקטרוניות משתנה בהתאם לדגם המחשב ולהתקנים המותקנים.

כדי להציג תוויות תקינה אלקטרוניות:

1. הפעל או הפעל מחדש את המחשב.
2. הקש esc או f10 כדי להיכנס ל-Computer Setup.
3. כדי לצפות בתווית אלקטרונית, השתמש באחת מהשיטות הבאות:
   - למחשבים ניידים:
     א. השתמש בהתקן הצבעה או במקשי החיצים לבחירת **Advanced** (מתקדם), בחר **Electronic Labels** (תוויות אלקטרוניות), ולאחר מכן לחץ על enter.
     ב. השתמש בהתקן הצבעה או במקשי החיצים כדי לבחור אחד מהפריטים הרשומים ולאחר מכן הקש **OK**.
   - עבור מחשבים שולחניים:
     א. השתמש בהתקן הצבעה או במקשי החיצים כדי לבחור ב-**ראשי** ובחר ב-**מידע אודות המערכת**.
     ב. הקש enter. מוצגת תווית אלקטרונית.
4. ליציאה מתפריטי Computer Setup מבלי לבצע שינויים כלשהם:

   בחר בסמל **Exit** (יציאה) בפינה הימנית או השמאלית התחתונה של המסך, ולאחר מכן פעל בהתאם להוראות שעל-גבי המסך.

   – לחלופין –

   השתמש במקשי החיצים כדי לבחור **Main** (ראשי), בחר **Ignore Changes and Exit** (התעלמות משינויים ויציאה), ולאחר מכן לחץ על enter.

הודעת הוועדה הפדרלית לתקשורת בנוגע ל-Class B

ציוד זה נבדק ונמצא תואם למגבלות החלות על התקנים דיגיטליים מסוג Class B, על פי סעיף 15 של כללי הוועדה הפדרלית לתקשורת. השתמש בהודעות אלה עבור מוצרים מסוג Class B.

מגבלות אלו תוכננו לספק הגנה סבירה נגד הפרעות מסוכנות בשעת התקנה באזור מגורים. הציוד עושה שימוש בתדרי רדיו ועלול להפיק קרינת רדיו ובמקרה שלא יותקן ויופעל בהתאם להוראות, הוא עלול לגרום להפרעות בתקשורת רדיו. עם זאת, אין כל ערובה לכך שלא תיגרם הפרעה במסגרת התקנה מסוימת של המוצר.

אם ציוד זה גורם להפרעה מזיקה בקליטה של רדיו או טלוויזיה, הניתנת לזיהוי באמצעות כיבוי הציוד והפעלתו מחדש, אנו ממליצים למשתמש לנסות לתקן את ההפרעה באמצעות אחת או יותר מהפעולות הבאות:

- כוון מחדש או מקם מחדש את אנטנת הקליטה.
- הגדל את המרחק בין הציוד לבין המקלט.
- חבר את הציוד לשקע במעגל אחר מזה שאליו מחובר המקלט.
- התייעץ עם משווק המכשיר או עם טכנאי רדיו או טלוויזיה בעל ניסיון לקבלת סיוע.

התקן זה עומד בדרישות סעיף 15 של כללי הוועדה הפדרלית לתקשורת (FCC). הפעלת ההתקן דורשת עמידה בשני תנאים:

1. התקן זה לא יגרום להפרעה מזיקה, ובנוסף
2. התקן זה מוכרח לקבל כל הפרעה שתתקבל, כולל הפרעות שעשויות לגרום לפעולה לא רצויה.

לשאלות בנוגע למוצר זה:

- כתוב אל:

  HP Inc

  1501 Page Mill Road

  Palo Alto, CA 94304

- התקשר ל-HP במספר 650-857-1501

  - לחלופין -

- דוא"ל techregshelp@hp.com

כדי לזהות מוצר זה, עיין במספר החלק, הסדרה או הדגם המופיע עליו.

שינויים

על פי דרישת הוועדה הפדרלית לתקשורת, יש להודיע למשתמש כי כל שינוי שיערך בהתקן זה, שלא אושר במפורש על-ידי חברת HP, עלול לבטל את סמכותו של המשתמש להפעיל את הציוד.

כבלים

כדי לעמוד בכללים ובתקנות של הוועדה הפדרלית לתקשורת, החיבורים להתקן זה ייעשו בכבלים מסוככים המצוידים במכסי מחברים מוגני RFI/EMI ממתכת.

מוצרים עם התקני LAN אלחוטיים או עם מודולי HP Mobile Broadband Module

אין למקם התקן זה או להפעיל אותו במקביל לאנטנה או למשדר אחרים.

⚠ אזהרה! **חשיפה לקרינת רדיו** מתח היציאה המוקרן של התקן זה נמוך ממגבלות החשיפה לתדרי רדיו של הוועדה הפדרלית לתקשורת. עם זאת, יש להשתמש בהתקן באופן התואם לשימוש האופייני הצפוי

התקנים אלחוטיים עם 5.925 GHz-7.125 GHz

תקנות FCC מגבילות את הפעלת ההתקן לשימוש בתוך מבנים בלבד.

הפעלת התקן זה אסורה באסדות קידוח, במכוניות, ברכבות, באוניות ובכלי טיס. הפעלת ההתקן מותרת בכלי טיס כאשר הם נמצאים בגובה של מעל 10,000 רגל (3 ק"מ). בנוסף, חל איסור על הפעלת התקן זה לצורך שליטה במערכות טיס לא מאוישות או לצורך תקשורת עם מערכות אלו.

הודעות Class A גלובליות

השתמש בהודעות אלה עבור מוצרים מסוג Class A.

הודעת הוועדה הפדרלית לתקשורת בנוגע ל-Class A

ציוד זה נבדק ונמצא תואם למגבלות של התקן דיגיטלי מסוג Class A, על פי סעיף 15 של כללי ה-FCC.

מגבלות אלה מיועדות לספק הגנה סבירה מפני הפרעות מזיקות כאשר מפעילים את הציוד בסביבה מסחרית. הציוד עושה שימוש בתדרי רדיו ועלול להפיק קרינת רדיו ובמקרה שלא יותקן ויופעל בהתאם להוראות, הוא עלול לגרום להפרעות מזיקות בתקשורת רדיו. הפעלת מכשיר זה באזור מגורים עלולה לגרום להפרעות מזיקות. במקרה כזה, תיקון ההפרעות יתבצע על חשבונו של המשתמש.

לשאלות בנוגע למוצר זה:

- כתוב אל:

  HP Inc

  1501 Page Mill Road

  Palo Alto, CA 94304

- התקשר ל-HP במספר 650-857-1501

  - לחלופין -

- דוא"ל techregshelp@hp.com

כדי לזהות מוצר זה, עיין במספר החלק, הסדרה או הדגם המופיע עליו.

שינויים

ה-FCC מחייב להודיע למשתמש שכל שינוי או התאמה הנעשים בהתקן זה, שלא אושרו באופן מפורש על-ידי חברת Hewlett-Packard, עלולים לשלול מהמשתמש את הרשות להפעיל את הציוד.

כבלים

כדי לעמוד בכללים ובתקנות של הוועדה הפדרלית לתקשורת, החיבורים להתקן זה ייעשו בכבלים מסוככים המצוידים במכסי מחברים מוגני RFI/EMI ממתכת.

הודעת ממשלת אוסטרליה

השתמש במסמך זה למוצרים מסוג Class A באוסטרליה.

⚠ **אזהרה!** זהו מוצר בעל סיווג Class A. בסביבה ביתית, מוצר זה עלול לגרום להפרעות רדיו שיחייבו את המשתמש לנקוט באמצעים מתאימים.

הודעות האיחוד האירופי ובריטניה

השתמש בהודעות אלה עבור מוצרים מסוג Class A באיחוד האירופי ובבריטניה.

⚠ **אזהרה!** זהו מוצר בעל סיווג Class A. בסביבה ביתית, מוצר זה עלול לגרום להפרעות רדיו שיחייבו את המשתמש לנקוט באמצעים מתאימים.

הודעת ממשלת יפן

VCCI- CISPR32

この装置は、クラスA機器です。この装置を住宅環境で使用すると電波妨害を引き起こすことがあります。この場合には使用者が適切な対策を講ずるよう要求されることがあります。 VCCI — A

הודעת – דרום קוריאה

이 기기는 업무용 환경에서 사용할 목적으로 적합성평가를 받은 기기로서 가정용 환경에서 사용하는 경우 전파간섭의 우려가 있습니다

הודעת ממשלת טיוואן

此為甲類資訊技術設備

為避免電磁干擾，本產品不應安裝或使用於住宅環境。

הודעת התקינה של בלרוס

המוצר תואם לתקינה הלאומית Radio/Telecom Technical Regulation TR 2018/024/BY של בלרוס.

הודעת ממשלת ברזיל

Este equipamento não tem direito à proteção contra interferência prejudicial e não pode causar interferência em sistemas devidamente autorizados.

חשוב: A alimentação de energia é predefinida para 220/230V. Se você possuir tomada elétrica de 110/115V, por favor, altere a chave na parte traseira do seu computador para a tensão correta.

Para maiores informações, consulte o site da ANATEL – www.anatel.gov.br.

הודעות ממשלת קנדה

אם התקן זה מצויד ביכולת WLAN או Bluetooth, ההתקן עומד בדרישות תקן RSS של ממשלת קנדה. הפעלת ההתקן דורשת עמידה בשני תנאים: (1) התקן זה אינו רשאי לגרום להפרעות, ו-(2) התקן זה מוכרח לקבל כל הפרעה, כולל הפרעה שעלולה לגרום להפעלה לא רצויה של ההתקן.

⚠ אזהרה! **חשיפה לקרינת רדיו:** מתח היציאה המוקרן של התקן זה נמוך ממגבלות החשיפה לתדרי רדיו של ממשלת קנדה. עם זאת, יש להשתמש בהתקן באופן התואם לשימוש האופייני הצפוי

חשוב: לא יש להשתמש בהתקנים אלחוטיים המופעלים בטווח של 6 GHz לצורך בקרה או תקשורת עם מערכות טיס בלתי מאוישות.

חשוב: בעת שימוש בהתקן LAN אלחוטי מסוג IEEE 802.11a/n/ac, מוצר זה מוגבל לשימוש בתוך מבנים בלבד, מכיוון שהוא פועל בטווח התדרים של 5.15 GHz עד 5.25 GHz. ממשלת קנדה מחייבת להשתמש במוצר זה בתוך מבנים בטווח התדרים של 5.15 GHz עד 5.25 GHz כדי לצמצם הפרעות מזיקות אפשריות למערכות טלפון לווייני באותו ערוץ. תחנת רדאר בעלת מתח גבוה מוקצית כמשתמש העיקרי בתדרים של 5.25 GHz עד 5.35 GHz ובתדרים של 5.65 GHz עד 5.85 GHz. תחנות רדאר אלו עלולות לגרום להפרעות ו/או לגרום נזק להתקן.

האנטנות בהתקן זה לא ניתנות להחלפה. כל ניסיון של גישה על-ידי המשתמש עלול לגרום נזק למחשב.

הודעות רגולציה של האיחוד האירופי ובריטניה

לאיחוד האירופי ולבריטניה יש קבוצת הודעות רגולציה משלהן.

הצהרת תאימות

מוצרים הנושאים את סימון CE וסימון UK נבנו כך שיוכלו לפעול לפחות במדינה אחת באיחוד האירופי ובבריטניה, וימלאו אחד או יותר מהוראות האיחוד האירופאי וההסכמים התחיקתיים המקבילים בבריטניה כפי שאלה עשויים לחול:

RED 2014/53/EU; הנחיה בנוגע למתח נמוך 2014/35/EU; הנחיית EMC 2014/30/EU; הנחיית Ecodesign 2009/125/EC; הנחיית RoHS 2011/65/EU.

הערכת העמידה בהנחיות אלה מתבצעת באמצעות תקנים אירופאים מתואמים ישימים.

את הנוסח המלא של הצהרת התאימות באיחוד האירופי ובבריטניה ניתן למצוא באתר האינטרנט הבא: http://www.hp.eu/certificates. חפש באמצעות שם דגם המוצר או את מספר דגם התקינה (RMN), המופיע על תווית התקינה.

ליצירת קשר בנושאי תקינה: דוא"ל techregshelp@hp.com.

מוצרים עם פונקציונליות רדיו (EMF)

השתמש בהודעה זו כאשר עליך לספק נתוני EMF להפעלת רדיו.

מוצר זה כולל התקן המשדר וקולט אותות רדיו. במחשבים ניידים ובמחשבי all-in-one בשימוש רגיל, מרחק הפרדה של 20 ס"מ מבטיח כי רמות החשיפה לתדר רדיו יעמדו בדרישות האיחוד האירופי. מוצרים שתוכננו להפעלה במרחק קטן יותר, כגון מחשבי לוח, עומדים בדרישות הישימות של תקן האיחוד האירופי במצבי הפעלה אופייניים. ניתן לתפעל מוצרים ללא שמירה על מרחק הפרדה, אלא אם צוין אחרת בהוראות הספציפיות של המוצר.

הגבלות על שימוש במוצר עם פונקציונליות רדיו (במוצרים נבחרים בלבד)

בחלק מהמוצרים במדינות מסוימות יש הגבלות על פונקציית הרדיו.



חשוב: ניתן להשתמש בתחומי התדרים הבאים בתוך מבנים בלבד בכל המדינות שמופיעות בטבלה: LAN אלחוטי של IEEE 802.11x עם 5.15 GHz-5.35 GHz ו/או צריכת חשמל נמוכה בתוך מבנים של Wi-Fi 6E עם 5.945 GHz-6.425 GHz (או 5.925 GHz-6.425 GHz בבריטניה). שימוש ביישום WLAN זה בחוץ עלול להוביל להפרעות בשירותי רדיו קיימים.

תחומי תדרי רדיו ורמות עוצמה מרביות (בחלק מהמוצרים ומהמדינות בלבד)

בטבלה מוצגים תחומי תדרי הרדיו ורמות העוצמה המרביות עבור מוצרים מסוימים ומדינות מסוימות.

טבלה 2-1 תחומי תדרי רדיו ורמות עוצמה מרביות (בחלק מהמוצרים ומהמדינות בלבד)

טכנולוגיית רדיו	EIRP של עוצמת שידור מרבית (mW)
Bluetooth; 2.4 GHz	100
NFC; 13.56 MHz	10
915-921 MHz/RFID; 865-868 MHz	4000/2000
2.4 GHz ;WLAN Wi-Fi 802.11x	100
5 GHz ;WLAN Wi-Fi 802.11x	200
SRD Wi-Fi 802.11x; 5725–5875 MHz	25
6 GHz ;WLAN Wi-Fi 802.11ax	האיחוד האירופי: 25/200 (VLP/LPI) בריטניה: 25/250 (VLP/LPI)
(450 MHz-7125 MHz) WWAN 5G NR	400
MHzWWAN 4G LTE; 700/800/900/1800/2100/2300/2600/3500	200
WWAN 3G UTMS; 900/2100 MHz	250
900 MHz ;WWAN 2G GSM GPRS EDGE	2000
1800 MHz ;WWAN 2G GSM GPRS EDGE	1000
WiGig® 802.11ad; 60 GHz	316
הערה: כדי להבטיח את התאימות, יש להשתמש אך ורק במנהלי התקנים של תוכנה שנתמכים על-ידי HP ובהגדרות מדינה/אזור נכונות.	

הודעה בנושא ארגונומיה

כאשר מחשב נייד משמש בתחנות העבודה במשרד למשימות הדורשות תצוגה, שבהן ישימה הנחיית יחידה תצוגה חזותית Visual Display Unit (VDU) Directive 90/270/EEC, נדרשת מקלדת חיצונית מתאימה. בהתאם ליישום ולמשימה, ייתכן שיידרש גם צג חיצוני מתאים לקבלת תנאי עבודה שווי ערך להתקנת תחנת עבודה.

סימוכין: EK1-ITB 2000 (אישור GS (אישור רשות))

מחשבים ניידים הנושאים את סימן האישור "GS" עומדים בדרישות הארגונומיות הישימות. ללא מקלדות חיצוניות, המחשבים הניידים מתאימים לשימוש לטווח קצר של משימות ביחידת תצוגה חזותית.

במהלך שימוש במחשב נייד בתנאי תאורה קשים (כגון שמש ישירה), תיתכן השתקפות שתשבש את הקריאות.

מערכת מחשבים המכילה את המוצרים מבית HP עומדת בדרישות הארגונומיות הישימות אם כל המוצרים הנלווים המושפעים נושאים את סימן האישור "GS", לדוגמה מחשבים שולחניים עסקיים, מקלדת, עכבר וצג למחשב.

שים לב בעת התקנת מחשב שולחני עסקי ייעודי מסוג Tower, Micro Tower או תחנת עבודה שלא מיועדים להתקנה/שימוש בשדה ראייה ישיר במקומות עבודה בעלי תצוגה חזותית. כדי להימנע מהשתקפויות המפריעות במקומות עבודה בעלי תצוגה חזותית, אין למקם את ההתקן בשדה הראייה הישיר.

הצהרה אירופאית בנוגע לרשת טלפונים (מודם/פקס)

מוצר זה עומד בדרישות של ההנחיה החלה ונושא את סימון CE בהתאם. עם זאת, בשל הבדלים בין רשתות ה-PSTN נפרדות המסופקות במדינות/אזורים שונים, האישור אינו מעניק בפני עצמו הבטחה לא מוחלטת לפעולה מוצלחת בכל נקודת מסוף רשת PSTN. במקרה של בעיות כלשהן, עליך להתקשר מיד אל ספק הציוד.

הודעת ממשלת אוסטרליה וניו זילנד

ציוד זה כולל התקן שקולט ומשדר באותות רדיו. בשימוש רגיל, מרחק הפרדה של 20 ס"מ מבטיח כי רמות החשיפה לתדרי רדיו יעמדו בתקן האוסטרלי והניו-זילנדי.

יש לחבר את המחשב לרשת הטלקומוניקציה באמצעות כבל העומד בדרישות של AS/CA S008.

⚠ **אזהרה!** אין להתקין בהתקנים אחרים את המודמים המצורפים למחשב זה, שאינם כוללים מחבר RJ11 מובנה.

הודעת WWAN של סין

重要信息：本公司建议用户通过官方渠道进行系统更新，非官方渠道的更新可能会带来安全风险。

הודעה בנושא ציוד רדיו של ממשלת סין

型号核准代码显示在产品本体的铭牌上

הודעת ממשלת סין בנושא ניהול רדיו של ציוד טעינה אלחוטית (במוצרים נבחרים בלבד)

（一）无线充模组由 PCB 板、电磁线圈、电子组件等组成，经过加工成品后，通电时电磁线圈（初级线圈）能产生电磁场。其与无线充电设备使用，利用贴片中的接收线圈（次级线圈）接收无线充电发射板产生电磁声，并将磁能转化为电能。额定传输功率:15W。工作频率范围：120~130KHz。

（二）设备符合国家《无线充电（电力传输）设备无线电管理暂行规定》以及产品质量、电磁辐射和电气安全等法律法规、国家标准等有关规定；

（三）不得擅自改变使用场景或使用条件、扩大工作频率范围、加大传输功率（包括额外加装功率放大器）；

（四）不得对其他合法的无线电业务及台（站）产生有害干扰，也不得提出免受无线电干扰和辐射无线电波干扰的保护要求，如对其他合法的无线电业务及台（站）产生有害干扰时，应立即停止使用，并在采取措施消除有害干扰后方可继续使用；

（五）无线充电设备禁用区域，禁止使用无线充电功能；

（六）使用无线充电设备如对广播业务的接收造成影响，应立即停止使用无线充电设备；

（七）在船舶、航空器和铁路机车（含动车组列车）内使用无线充电设备应当遵守本规定及相关行业主管部门的规定

הודעת ממשלת יפן

V-2 規定適合の場合

この装置は、クラス B 情報技術装置です。この装置は、家庭環境で使用することを目的としていますが、この装置がラジオやテレビジョン受信機に近接して使用されると、受信障害を引き起こすことがあります。

取り扱い説明書に従 って正しい取り扱いをして下さい。

VCCI-B

VCCI32-1 規定適合の場合

この装置は、クラス B 機器です。この装置は、住宅環境で使用することを目的としていますが、この装置がラジオやテレビジョン受信機に近接して使用されると、受信障害を引き起こすことがあります。

取り扱い説明書に従 って正しい取り扱いをして下さい。

VCCI-B

5GHz 帯及び 6GHz 帯を使用する特定無線設備は屋内使用に限られています。この機器を屋外で使用することは電波法で禁じられています。

סימוני אישור של רשת LAN אלחוטית, WAN אלחוטית ו-Bluetooth®

この機器は、技術基準適合証明または工事設計認証を受けた無線設備を搭載しています。

This product contains certified radio equipment.



Some products may use electronic regulatory labels (e-labels). To view the certification mark and numbers on an e-label, please refer to the previous “Accessing regulatory labels” section.

一部の製品では、電子規定ラベル（e ラベル）が使用されています。e ラベルの技適マークと認証番号を確認するには、「規定ラベルの確認」の項目をご覧ください

הודעת ממשלת מקסיקו

Declaración para México

La operación de este equipo está sujeta a las siguientes dos condiciones: (1) es posible que este equipo o dispositivo no cause interferencia perjudicial y (2) este equipo o dispositivo debe aceptar cualquier interferencia, incluyendo la que pueda causar su operación no deseada.

Aviso sobre conexiones inalámbricas para México:

En el caso de PC de escritorio, equipos All-in-One, terminales de punto de venta, thin clients y workstations en uso normal e instalados con un dispositivo de transmisión y recepción de radio, una distancia de separación de 20 cm garantiza que los niveles de exposición a radiofrecuencia cumplan con los requisitos de México.

הודעות רגולציה של אירופה ואסיה

ההודעות הבאות עשויות לחול על מוצרים הנמכרים באירופה ובאסיה.

Производитель и дата производства

HP Inc.

Адрес: 1501 Page Mill Road, Palo Alto, California 94304, U.S.

Дата производства зашифрована в 10-значном серийном номере, расположенном на наклейке со служебной информацией изделия.

4-я, 5-я и 6-я цифры обозначают год и неделю производства. 4-я цифра обозначает год, например, «3» обозначает, что изделие произведено в «2013» году.

5-я и 6-я цифры обозначают номер недели в году производства, например, «12» обозначает «12-ю» неделю.

Өндіруші және өндіру мерзімі

HP Inc.

Мекенжайы: 1501 Page Mill Road, Palo Alto, California 94304, U.S.

Өнімнің жасалу мерзімін табу үшін өнімнің қызмет көрсету жапсырмасындағы 10 таңбадан тұратын сериялық нөмірін қараңыз.

4-ші, 5-ші және 6-шы сандар өнімнің жасалған жылы мен аптасын көрсетеді. 4-ші сан жылын көрсетеді, мысалы «3» саны «2013» дегенді білдіреді.

5-ші және 6-шы сандар берілген жылдың қай аптасында жасалғанын көрсетеді, мысалы, «12» саны «12-ші» апта дегенді білдіреді.

Местные представители:

Россия: ООО "ЭйчПи Инк",

Российская Федерация, 125171, г. Москва, Ленинградское шоссе, 16А, стр.3,

телефон/факс: +7 495 797 35 00 / +7 499 92132 50

Казахстан: Филиал компании "ЭйчПи Глобал Трэйдинг Би.Ви.", Республика Казахстан, 050040, г.

Алматы, Бостандыкский район, проспект Аль-Фараби, 77/7,

телефон/факс: +7 727 355 35 52

Жергілікті өкілдіктері:

Ресей: ООО "ЭйчПи Инк",

Ресей Федерациясы, 125171, Мәскеу, Ленинград шоссесі, 16А блок 3,

Телефон/факс: +7 495 797 35 00 / +7 499 92132 50

Қазақстан: "ЭйчПи Глобал Трэйдинг Би.Ви. "компаниясының Қазақстандағы филиалы, Қазақстан

Республикасы, 050040, Алматы к., Бостандық, Әл-

Фараби даң.ылы, 77/7,

Телефон/факс: +7 727 355 35 52

הודעת ממשלת סינגפור בנושא האלחוט

כבה התקני WWAN בעת שהייה במטוס. השימוש בהתקנים הללו במטוס אינו חוקי ועשוי לסכן את פעולת המטוס ולהפריע לרשת הסלולרית. אי עמידה בהוראה זו עשוי להוביל להשעיה או שלילה של שירותים סלולריים מהעבריין, או פעולות משפטיות, או שתיהן.

המשתמשים מתבקשים להגביל את השימוש בציוד רדיו במחסני דלק, במפעלי כימיקלים ובמקומות שבהם מתבצעות פעולות פיצוץ.

בדומה לציוד אחר המשדר באותות רדיו, למען בטחונו של המשתמש ולפעולה משביעה רצון של הציוד, מומלץ להרחיק את האנטנות מכל חלק בגופו של המשתמש במהלך הפעלת הציוד.

התקן זה תוכנן לעמוד בדרישות ישימות לחשיפה לגלי רדיו, בהתבסס על הנחיות מדעיות הכוללות מרווחי בטיחות שנועדו להבטיח שימוש בטוח במכשיר של כל המשתמשים, ללא קשר לגילם ולמצבם הבריאותי. הנחיות החשיפה לגלי רדיו משתמשות ביחידת מדידה הנקראת "שיעור ספיגה סגולית" (SAR). בדיקות SAR נערכות בשיטות סטנדרטיות, כאשר הטלפון משדר בעוצמה המרבית המאושרת שלו בכל תחומי התדרים. מידע על נתוני SAR מתבסס על תקני EN50360 ו-EN50361 של CENELEC, המשתמש במגבלה של 2 וואט לקילוגרם, ממוצע של מעל 10 גרם של רקמה.

הודעות – דרום קוריאה

무선적용제품

해당 무선설비가 전파혼신 가능성이 있으므로 인명안전과 관련된 서비스는 할 수 없음 (무선모듈 제품이 설치되어 있는 경우).

몸 가까이에서 장치를 작동할 경우, 비금속 저장 액세서리를 사용하여 장치와 몸 사이에 2.5cm 이상의 거리를 유지하십시오.

규정 제출 문서
규정 제출 문서에 의거하여 등록자(신청자) 또는 제조업체는 'HP Inc.' 또는 'HP Korea Inc.'입니다.

규정 제출 문서에 의거하여 문서에 포함된 장비명은 '컴퓨터'이며 일반적으로 다음 주요 제품 유형 중 하나로 분류됩니다.
올인원(일체형), 올인원 PC, 올인원 데스크톱 PC
컴퓨터 또는 개인용 컴퓨터
데스크톱 또는 데스크톱 PC
노트북 또는 노트북 PC
태블릿 PC
씬 클라이언트
워크스테이션
RPOS, 소매 시스템, 소매 POS(Point-of-Sale) 터미널

הודעה בנוגע לאלחוט בתאילנד

เครื่องโทรคมนาคมและอุปกรณ์นี้ มีความสอดคล้องตามมาตรฐานหรือข้อกำหนดของ กสทช.

(This telecommunication equipment conforms to the requirements of NBTC.)

เครื่องวิทยุคมนาคมนี้มีระดับการแผ่คลื่นแม่เหล็กไฟฟ้าสอดคล้องตามมาตรฐานความปลอดภัยต่อสุขภาพของมนุษย์จากการใช้เครื่องวิทยุคมนาคมที่คณะกรรมการกิจการโทรคมนาคมแห่งชาติประกาศกำหนด

This radio communication equipment has the electromagnetic field strength in compliance with the Safety Standard for the Use of Radio communication Equipment on Human Health announced by the National Telecommunications Commission.

הודעות של ועדת התקשורת הלאומית של טיוואן

ההודעות הבאות מתייחסות לטייוואן.

無線 LAN 802.11 裝置/藍牙裝置/短距離通訊裝置:

取得審驗證明之低功率射頻器材，非經核准，公司、商號或使用者均不得擅自變更頻率、加大功率或變更原設計之特性及功能。低功率射頻器材之使用不得影響飛航安全及干擾合法通信；經發現有干擾現象時，應立即停用，並改善至無干擾時方得繼續使用。前述合法通信，指依電信管理法規定作業之無線電通信。低功率射頻器材須忍受合法通信或工業、科學及醫療用電波輻射性電機設備之干擾。

應避免影響附近雷達系統之操作。

高增益指向性天線只得應用於固定式點對點系統。

減少電磁波影響，請妥適使用。

הודעה לגבי טיסות מסחריות

השימוש בציוד אלקטרוני בטיסה מסחרית נתון לשיקול הדעת של חברת התעופה.

הודעות לגבי סוללות הניתנות להחלפה על-ידי המשתמש

כשסוללה מגיעה לסוף חיי השימוש שלה, אין להשליך אותה לאשפה הביתית הרגילה. פעל בהתאם לחוקים ולתקנות באזורך לגבי השלכת סוללות מחשבים.

HP מעודדת את לקוחותיה למחזר חומרה אלקטרונית משומשת, מחסניות הדפסה מקוריות של HP וסוללות נטענות. לקבלת מידע נוסף אודות תוכניות מיחזור, בקר באתר של HP בכתובת http://www.hp.com/recycle.

למידע אודות הסרת סוללה הניתנת להחלפה על-ידי המשתמש, עיין במדריך למשתמש המצורף למוצר זה.

הודעות לגבי סוללות עם חותם היצרן

המשתמשים עצמם אינם יכולים להחליף את הסוללות במוצר זה בקלות. הסרה או החלפה של הסוללה עלולות לפגוע בכיסוי האחריות. אם לא ניתן עוד לטעון את הסוללה, פנה לתמיכה.

כשסוללה מגיעה לסוף חיי השימוש שלה, אין להשליך אותה לאשפה הביתית הרגילה. פעל בהתאם לחוקים ולתקנות באזורך לגבי השלכת סוללות.

תאימות ללייזר

השתמש בהודעה זו כדי להתריע מפני חשיפה אפשרית לקרינה בעקבות שימוש לא הולם בלייזר.

⚠ **אזהרה!** שימוש בבקרים או בכוונונים או ביצועים או הליכים אחרים מאלו המפורטים במדריך ההתקנה של מוצר הלייזר, עשויים לגרום לחשיפה מסוכנת לקרינה. כדי להפחית את הסיכון הכרוך בחשיפה לקרינה מסוכנת:

- אין לנסות לפתוח את מארז המודול. אין בתוך המחשב רכיבים הדורשים טיפול על ידי המשתמש.
- אין להפעיל פקדים, לבצע התאמות או לבצע הליכים בהתקן הלייזר פרט לאלה המצוינים במדריך ההתקנה של מוצר הלייזר.
- רק ספקי שירות מורשים רשאים לתקן את היחידה.

ייתכן שמוצר זה מסופק עם התקן אחסון אופטי (לדוגמה, כונן CD או DVD) ו/או מקלט-משדר עם סיב אופטי. כל אחד מההתקנים המכילים לייזר, מסווג כ-Class 1 Laser Product (מוצר לייזר מסוג Class 1) בהתאם לתקן IEC/EN 50689:2021 ועומד בדרישות הבטיחות לתקן זה.

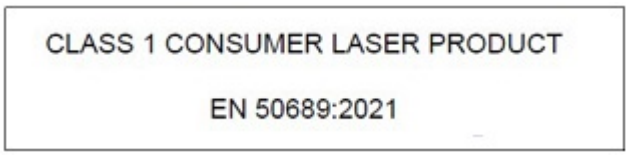

כל מוצר לייזר תואם לתקנות ה-FDA האמריקאי של CFR 1040.1021 ו-1040.11 או תואם לתקנות אלה למעט סטיות בכפוף ל-Laser Notice No. 50 מתאריך 24 ביוני, 2007 או ל-Laser Notice No. 56, מתאריך 8 במאי, 2019.



אישורי התקן טלקומוניקציה

התקן הטלקומוניקציה במחשב אושר לחיבור לרשת הטלפונים הציבורית במדינות/אזורים המציינים את סימוני האישור שלהם בתווית המוצר שבתחתית המחשב או על גבי המודם.

עיין במדריך למשתמש שמצורף למוצר כדי להבטיח שתצורת המוצר מתאימה למדינה או לאזור שבהם המוצר ממוקם. בחירת מדינה או אזור אחרים מאלה שבהם נמצא המוצר עשויה לגרום למודם להיות מוגדר באופן המפר את תקנות/חוקי הטלקומוניקציה של מדינה או אזור אלה. בנוסף, אם לא תעשה בחירת המדינה/אזור הנכונה, ייתכן שהמודם לא יפעל באופן תקין. אם, בעת בחירת מדינה/אזור, תופיע הודעה המציינת כי מדינה/אזור אלה אינם נתמכים, פירוש הדבר כי המודם לא אושר לשימוש במדינה/אזור אלה, וכי אין להשתמש בו.

הודעות אודות מודם

בקנדה, ביפן, בניו-זילנד ובארצות הברית קיימות קבוצות של הודעות משלהן בנוגע למודם.

הצהרות ממשלת ארה"ב בנושא מודמים

ציוד זה עומד בכללים של סעיף 68 של הוועדה הפדרלית לתקשורת ובדרישות שאומצו על-ידי הסכם סחר נגד זיופים (ACTA). בחלק התחתון של המחשב או המודם נמצאת תווית המכילה, בין יתר המידע, מזהה מוצר בתבנית US:AAAEQ##TXXXX. אם תתבקש, ספק מידע זה לחברת הטלפונים.

שקע מאושר ישים USOC = RJ11C תקע ושקע המשמשים לחיבור ציוד זה לחיווט ולרשת הטלפונים חייבים לעמוד בסעיף 68 של כללי הוועדה הפדרלית לתקשורת ובדרישות שאומצו על-ידי הסכם סחר נגד זיופים (ACTA). עם מוצר זה סופקו כבל טלפון ושקע מודולרי תואמים. הם מיועדים לחיבור לשקע מודולרי מתאים ותואם. ראה הוראות התקנה לקבלת פרטים.

REN מאפשר לקבוע את כמות ההתקנים שניתן לחבר לקו הטלפון. יותר מדי מספרי REN בקו טלפון עשויים לגרום להתקנים שלא לצלצל בתגובה לשיחה נכנסת. ברוב המיקומים, אך לא בכולם, המספר הכולל של מספרי REN לא עולה על חמישה (5.0). כדי לוודא את מספר ההתקנים שניתן לחבר לקו, כפי שנקבע לפי המספר הכולל של מספרי REN, פנה לחברת הטלפונים המקומית. למוצרים שאושרו לאחר 23.07.2001, ה-REN עבור מוצר זה הוא חלק ממזהה המוצר בעל התבנית US:AAAEQ##TXXXX. הספרות המיוצגות על-ידי ## הן ה-REN ללא נקודה עשרונית (לדוגמה, 03 הוא ה-REN של 0.3). עבור מוצרים קודמים, ה-REN מוצג בנפרד על גבי התווית.

אם ציוד זה של HP יגרום נזק לרשת הטלפונים, חברת הטלפונים תודיע לך מראש כי ייתכן ניתוק זמני של הקו. אולם, אם לא ניתן למסור הודעה מראש, חברת הטלפונים תעביר לך הודעה בהקדם האפשרי. בנוסף, תקבל הודעה בנוגע לזכותך להגיש תביעה לוועדה הפדרלית לתקשורת אם תראה לנכון.

חברת הטלפונים עשויה לבצע שינויים בהתקני החברה, בציוד, בדרכי התפעול ובנהלים, ושינויים אלה עשויים להשפיע על פעולת הציוד. אם יחולו שינויים אלו, חברת הטלפונים תודיע זאת מראש כדי לאפשר ביצוע של שינויים דרושים, כדי להבטיח את רציפות שירות הטלפונים.

אם תיתקל בבעיות בציוד זה, פנה לתמיכה טכנית. אם הציוד יגרום נזק לרשת הטלפונים, חברת הטלפונים עלולה לבקש לנתק את הציוד עד לפתרון הבעיה. ניתן לבצע תיקונים רק בציוד המתואר בפרק "פתרון בעיות" במדריך למשתמש, אם סופק כזה.

התחברות לשירות שיחת ועידה כפופה לתעריפים הנהוגים במדינה/אזור. פנה לרשויות המתאימות לקבלת מידע.

אם יש בבעלותך ציוד אזעקה המחובר לקו הטלפון, ודא שהתקנת מוצר זה של HP לא תשבית את ציוד האזעקה. אם ברצונך לדעת אילו התקנים עלולים להשבית את ציוד האזעקה, התייעץ עם חברת הטלפונים או עם מתקין מוסמך.

על פי החוק להגנת צרכני רשתות טלפון משנת 1991, חייב כל משתמש במחשב או בהתקן אלקטרוני אחר, כולל מכשירי פקס, לשלוח בראש או בתחתית כל דף משוגר את התאריך ואת שעת השידור ואת זהות העסק, הגורם או הפרט השולח את ההודעה, וכן את מספר הטלפון של המכשיר השולח או של העסק, של גורם אחר או פרט אחר, השולחים את ההודעה. מספר הטלפון שיינתן לא יהיה מספר מסוג חיוג חינם או כל מספר שהחיוב עבורו עולה על חיוב עבור שיחה מקומית או בין-עירונית.

כדי לתכנת מידע זה במכשיר הפקס, עליך לבצע את השלבים המתוארים בהוראות תוכנת הפקס.

הצהרות ממשלת קנדה בנושא מודמים

ציוד זה עומד במפרטים טכניים ישימים של ממשלת קנדה.

ה-REN (Ringer Equivalence Number) מציין את המספר המרבי של ההתקנים שניתן לחבר ליציאת הטלפון. קצה של ממשק יכול לכלול צירוף כלשהו של התקנים, בתנאי שסך ה-REN של כל ההתקנים לא יעלה על חמישה. מנגנון ה-REN עבור מסוף זה הוא 1.0.

הצהרות ממשלת יפן בנושא התקני מודם

אם לא מופיע סימון אישור ביפנית בתחתית המחשב, עיין בסימון האישור המתאים להלן.

סימון האישור היפני עבור המודם V.92 56K Data/Fax Modem מופיע להלן:



אם לא מופיע סימון אישור ביפנית בתחתית המחשב, עיין בסימון האישור המתאים להלן.

סימון האישור ביפנית עבור מודם מסוג LSI Corporation PCI-SV92EX Soft נמצא להלן:



הצהרות ממשלת ניו-זילנד בנושא מודמים

האישור של Telepermit עבור כל פריט של ציוד קצה מציין רק שחברת Telecom אישרה שהפריט עונה לתנאים המינימליים לחיבור לרשת.

אין אישור זה מהווה כל המלצה למוצר זה על-ידי Telecom, ואין הוא מקנה כל אחריות שהיא. מעל לכל, אין אישור זה מבטיח את פעילותו התקינה של הפריט מול פריט אחר מתוצרת אחרת או דגם אחר, שקיבל אישור לציוד טלפוני, ואין להפיק ממתן האישור כי המוצר יפעל מול כל שירותי הרשת של Telecom.

לציוד זה אין יכולת, תחת כל תנאי ההפעלה, להפעלה תקינה במהירויות גבוהות יותר מהמהירויות שאליהן הוא מתוכנן. Telecom לא תישא בכל אחריות לקשיים שעשויים להתעורר בתנאים אלה.

אם התקן זה מצויד בחיוג מתקפים, שים לב שאין אחריות לכך שקווי Telecom ימשיכו תמיד לתמוך בחיוג מתקפים.

השימוש בחיוג מתקפים, כאשר הציוד מחובר לאותו קו כמו ציוד אחר, עשוי לעורר צלצול או רעש של פעמון ולגרום למצב של מענה שגוי. אם יש בעיות כאלו, המשתמש*לא* יוכל לפנות לשירות התקלות של Telecom.

פרמטרים מסוימים הדרושים לצורך עמידה בדרישות של Telecom להענקת אישור לציוד טלפוני, תלויים בציוד (PC) הקשור להתקן זה. את הציוד הקשור יש לכוון לפעולה בתוך המגבלות הבאות, לשם תאימות עם מפרטי Telecom.

- לא יהיו יותר מ-10 ניסיונות שיחה לאותו מספר בכל טווח של 30 דקות עבור כל התחלת שיחה ידנית בודדת.
- הציוד יהיה לא בשימוש במשך לא פחות מ-30 שניות בין הסיום של ניסיון אחד והתחלת הניסיון הבא.
- כאשר מבוצעות שיחות אוטומטיות למספרים שונים, הציוד יהיה לא בשימוש במשך לא פחות מ-5 שניות בין הסיום של ניסיון אחד והתחלת הניסיון הבא.
- הציוד יוגדר באופן שיבטיח מענה לשיחות תוך 3 עד 30 שניות מקבלת הצלצול (לשם כך הגדר בין 2 ל-10).

תמיכה קולית

כל אדם המשתמש בהתקן זה להקלטה של שיחות טלפון, יציית לחוקי ניו-זילנד.

על פי דרישת החוק, לפחות צד אחד לשיחה חייב להיות מודע לכך שמתבצעת הקלטה של השיחה. בנוסף, יש להקפיד על מילוי אחר עקרונות חוק הפרטיות משנת 1993, לגבי אופי המידע האישי המוקלט, הצורך לביצוע ההקלטה, אופן השימוש במידע, והגילוי שייעשה מול גוף אחר כלשהו.

ציוד זה לא יוגדר לביצוע שיחות אוטומטיות אל שירות החירום '111' של Telecom.

הודעת חברת Macrovision

מוצר זה כולל טכנולוגיה להגנה על זכויות יוצרים המוגנת על-ידי פטנטים מסוימים בארה"ב וזכויות של קניין רוחני אחרות שבבעלות חברת Macrovision Corporation ובעלי זכויות אחרים.

השימוש בטכנולוגיה להגנה על זכויות היוצרים מחייב אישור של חברת Macrovision. הטכנולוגיה מיועדת לשימוש ביתי ולמטרות צפייה מוגבלת בלבד, אלא אם התקבל אישור אחר מחברת Macrovision. חל איסור על ביצוע הנדסה לאחור או פירוק של המוצר.

3 הודעות בטיחות

התיעוד של המוצר שברשותך עשוי לחייב הודעה אחת או יותר מהודעות בטיחות אלה.

מידע בטיחותי חשוב

הודעות אלה עשויות לחול על מוצרים רבים.

⚠ **אזהרה!** כדי להפחית את הסיכון לפציעה חמורה, קרא את *Safety & Comfort Guide* (מדריך בטיחות ונוחות). המדריך מתאר התקנה נכונה של תחנת עבודה, יציבה נכונה וכן הרגלי עבודה נכונים ובריאים עבור משתמשי מחשבים, ומספק מידע בטיחות חשוב בנוגע לחשמל ומכניקה. מדריך זה זמין באינטרנט בכתובת http://www.hp.com/ergo ובתקליטור התיעוד המצורף למוצר.

המחשב עשוי להיות כבד; הקפד להשתמש בנהלי הרמה ארגונומיים נכונים בעת העברתו.

התקן את המחשב ליד שקע AC כבל מתח ה-AC משמש כהתקן AC ראשי לניתוק המוצר מהחשמל ועליו להיות נגיש בקלות כל עת. אם כבל המתח שסופק ביחד עם המחשב שלך הוא בעל חיבור מוארק, השתמש תמיד בכבל המתח ביחד עם שקע AC המוארק כהלכה כדי למנוע את הסיכון להתחשמלות.

כדי להפחית את הסיכון להתחשמלות מרשת הטלפונים, חבר את המחשב לשקע ה-AC לפני חיבורו לקו הטלפון. כמו כן, נתק את קו הטלפון לפני ניתוק המחשב משקע ה-AC.

נתק תמיד את כבל המודם ממערכת הטלפון לפני התקנה או הסרה של מכסה המחשב.

אל תפעיל את המחשב לאחר הסרת המכסה.

מטעמי בטיחות, הקפד לנתק את המחשב ממקור המתח ומכל מערכות הטלקומוניקציה (כגון קווי טלפון), הרשתות או המודמים לפני ביצוע הליכי שירות כלשהם. אם לא תעשה זאת, אתה עלול לגרום לפציעות גופניות או לגרום נזק לציוד. ספק המתח והמודם של מוצר זה מכילים רמות מתח מסוכנות.

כאמצעי בטיחות, אם העומס המופעל על מערכת ההפעלה עולה על יכולות התצורה הספציפית, המערכת עשויה להשבית באופן זמני חלק מיציאות ה-USB.

⚠ **אזהרה!** לצמצום הסיכון של שריפה, התחשמלות ופציעה לאנשים במהלך השימוש בהתקן זה, הקפד למלא אחר אמצעי הזהירות הבסיסיים הבאים:

- אין להשתמש במוצר זה בקרבת מים, לדוגמה ליד אמבטיה, כיור רחצה, כיור מטבח או מכונת כביסה, במרתף רטוב או ליד בריכת שחייה.
- הימנע משימוש במוצר זה בעת סופת ברקים. קיימת אפשרות לסכנת התחשמלות כתוצאה מפגיעת ברק.
- אין להשתמש במוצר זה כדי לדווח על דליפת גז, ליד מקור הדליפה.
- הקפד לנתק את כבל המודם לפני פתיחת תיבת הציוד או לפני נגיעה בכבל מודם, בשקע או ברכיב פנימי שאינם מבודדים.
- אם מוצר זה לא סופק עם חוט לקו טלפון, השתמש בחוט לקו טלקומוניקציה מספר AWG26 או גדול יותר.
- אין לחבר כבל מודם או כבל טלפון לשקע RJ-45 (רשת).

שמור הוראות אלה.

חשוב: אם המחשב שלך סופק ביחד עם מתג לבחירת מתח המיועד לשימוש במערכת חשמל של 115 או 230 וולט, המתג לבחירת המתח הוגדר מראש להגדרת המתח הנכונה לשימוש במדינה/אזור הספציפיים שבהם הוא נמכר תחילה. שינוי מצב המתג למתח שגוי עלול לגרום נזק למחשב ולבטל את תוקפה של אחריות מכללא כלשהי.

לא בוצעה הערכה של חיבור מוצר זה למערכת חשמל "IT" (מערכת פיצול AC ללא חיבור ישיר להארקה, בהתאם לתקני הבטיחות החלים).

אזהרת בטיחות הקשורה לחום

השתמש בהודעה זו אם תיתכן פציעה בעקבות חום מופרז.

⚠ **אזהרה!** כדי להפחית את הסיכון לפגיעות הקשורות לחום או להתחממות יתר של המחשב הנייד, אל תניח את המחשב הנייד ישירות על הרגליים ואל תחסום את פתחי האוורור של המחשב. השתמש במחשב הנייד רק על-גבי משטח קשיח ושטוח. הימנע מחסימת פתחי האוורור כתוצאה מהצבת משטח קשיח, כגון מדפסת אופציונלית סמוכה, או עצמים רכים, כגון כריות, שטיחים או בגדים, בסמוך לפתחי האוורור. כמו כן, אל תניח למתאם ה-AC לבוא במגע עם העור או עם עצמים רכים, כגון כריות, שטיחים או בגדים במהלך ההפעלה. המחשב ומתאם ה-AC שמסופקים ע"י HP מצייתים למגבלות טמפרטורת המשטח הנגיש למשתמש, כפי שהוגדרו על-ידי תקני הבטיחות החלים.

⚠ **זהירות:** כדי להפחית את הסיכון לפגיעות הקשורות לחום, אל תיגע במשטחים חמים פנימיים עד שהם יתקררו לטמפרטורת החדר.

הודעה בדבר מצבי בטיחות אפשריים

השתמש בהודעה זו כדי להזהיר משתמשים מפני אפשרות שכשל מסוים לא אירע בצורה בטוחה ומבוקרת.

אם אתה מבחין באחד מהמצבים הבאים (או אם יש לך חששות אחרים בנושאי בטיחות), אל תשתמש במחשב: רעשי פצפוץ, צפצוף או נקישה, או אם אתה מריח ריח חזק או מבחין בעשן שמקורו במחשב. מצבים אלה הינם שכיחים כאשר פעולת רכיב אלקטרוני פנימי נקטעת באופן בטוח ומבוקר. עם זאת, מצבים אלה עשויים גם לציין בעיית בטיחות אפשרית. אין להניח כי מדובר בכשל באבטחה. כבה את המחשב, נתק אותו ממקור המתח ופנה לתמיכה הטכנית לקבלת סיוע.

תנאי התקנה

עיין בהוראות ההתקנה לפני שתחבר ציוד זה לאספקת המתח המשמש כקלט.

⚠ **אזהרה!** המחשב עשוי להכיל חלקים נעים בעלי מתח חשמלי. נתק את הזנת המתח לציוד לפני הסרת המארז. התקן בחזרה את המארז ואבטח אותו לפני חיבור הזנת המתח מחדש לציוד.

הודעה בנוגע לאקוסטיקה

השתמש בהודעה זו כאשר רמת הלחץ של הצליל נמוכה יותר מן הערך המומלץ או הצפוי.

רמת לחץ הצליל (LpA) נמוכה במידה רבה מ-70dB(A) (עמדת המפעיל, פעולה רגילה, בהתאם ל-ISO 7779). להצגת נתונים בנוגע לפליטת רעש במוצר, עיין ב"הצהרה אקולוגית של IT" של המוצר בכתובת האינטרנט http://www.hp.com/go/ted ולאחר מכן בחר קטגוריית מוצר מהתפריט הנפתח.

הודעות בנוגע לסוללות

הודעה אחת או יותר מהודעות בטיחות אלה עשויות לחול על סוללת המוצר שברשותך.

⚠ **אזהרה!** המוצר עשוי להכיל סוללה או מארז סוללות פנימי מסוג ליתיום מנגן דו חמצני, ונדיום פנטוקסיד או אלקליין. קיימת סכנת שריפה וכוויות אם מארז הסוללה אינו מטופל כהלכה.

⚠ **אזהרה!** אין לנסות לטעון את הסוללה מחדש.

⚠ **אזהרה!** אין לחשוף את הסוללה לטמפרטורות מעל 60 צלזיוס (140 פרנהייט).

⚠ **אזהרה!** לצמצום הפוטנציאל של בעיות בטיחות, יש להשתמש רק בסוללה שסופקה עם המחשב, סוללה חלופית שסופקה על-ידי HP, או סוללה תואמת שנרכשה כאביזר מ-HP עם המחשב. ייתכן שטעינה מהירה לא תהיה זמינה עבור סוללות שאינן תואמות או שאינן מתוצרת HP.

⚠ **אזהרה!** כדי לצמצם סכנה לשריפה או לכוויות, אין לפרק, למעוך או לנקב סוללה, לקצר את המגעים החיצוניים של סוללה או להשליך סוללה לאש או למים.

⚠ **אזהרה!** קיימת סכנת התפוצצות אם הסוללה הוחלפה בסוג סוללה שאינו מתאים. יש לסלק סוללות משומשות על-פי ההוראות.

⚠ **אזהרה!** יש להחליף את הסוללה בסוללת HP חלופית המיועדת למוצר זה.

⚠ **אזהרה!** אין להכניס לפה סוללות. קיימת סכנה לכוויה כימית.

⚠ **אזהרה!** מוצר זה כולל תא לסוללת מטבע/כפתור. במקרה בליעה של סוללת המטבע/כפתור, ייתכנו כוויות פנימיות חמורות בתוך שעתיים בלבד, שעלולות לגרום למוות.

⚠ **אזהרה!** הרחק סוללות חדשות ומשומשות מהישג ידם של ילדים.

⚠ **אזהרה!** אם תא הסוללה לא נסגר היטב, הפסק להשתמש במוצר והרחק אותו מטווח יד ילדים.

⚠ **אזהרה!** אם אתה חושד שהסוללות נבלעו או הוכנסו למקום אחר בגוף, פנה מיד לטיפול רפואי.

⚠ **אזהרה!** חשיפה של סוללה לסביבה בעלת טמפרטורה גבוהה במיוחד עלולה לגרום לפיצוץ או לדליפה של נוזל או גז דליקים.

⚠ **אזהרה!** סוללה החשופה ללחץ אוויר נמוך במיוחד עלולה לגרום לפיצוץ או לדליפה של נוזל או גז דליקים.

⚠ **אזהרה!** הסר ומחזר מייד סוללות משומשות או השליכו אותן בהתאם לתקנות המקומיות והיתרחק מילדים. אין להשליך סוללות לאשפה הביתית או לשרוף אותן.

⚠ **אזהרה!** סוללות בשימוש אפילו עלולות לגרום לפציעות חמורות או למוות.

⚠ **אזהרה!** למידע טיפול, תתקשר למרכז בקרה מורעל מקומי.

⚠ **אזהרה!** סוללות שאינן נטענות מחדש אינן נטענות.

⚠ **אזהרה!** אין לבצע פריקה כוח, טעינה מחדש, פירוק, חום שלעיל (60°C (149°F. או לשרוף את תותם. פעולה זו עלולה לגרום לפציעה עקב פתחי אוורור, דליפה או פיצוץ, והתוצאה עלולה להיות כוויות כימיות.

⚠ **אזהרה!** ודא שהסוללות מותקנות בצורה נכונה בהתאם לקוטב (+ ו-).

⚠ **אזהרה!** אין לשלב סוללות ישנות ו חדשות, מותגים או סוגי סוללות שונים, כגון אלקליין, פחמן-אבץ או סוללות נטענות.

⚠ **אזהרה!** הסר את הסוללות או ההשליך אותן מיד מהציוד שאינו בשימוש למשך פרק זמן ממושך בהתאם לתקנות המקומיות.

⚠ **אזהרה!** אבטח תמיד היטב את תא הסוללה. אם תא הסוללה לא נסגר היטב, הפסק להשתמש במוצר, הוצא את הסוללות והרחק אותו מטווח יד ילדים.

⚠ **אזהרה!** החלף את הסוללה רק בסוללה מסוג סוללה תואם. סוג הסוללה התואם עבור תחנות עבודה שולחניות הוא CR2032.

⚠ **אזהרה!** מתח הסוללה הנואמין הוא 3V.

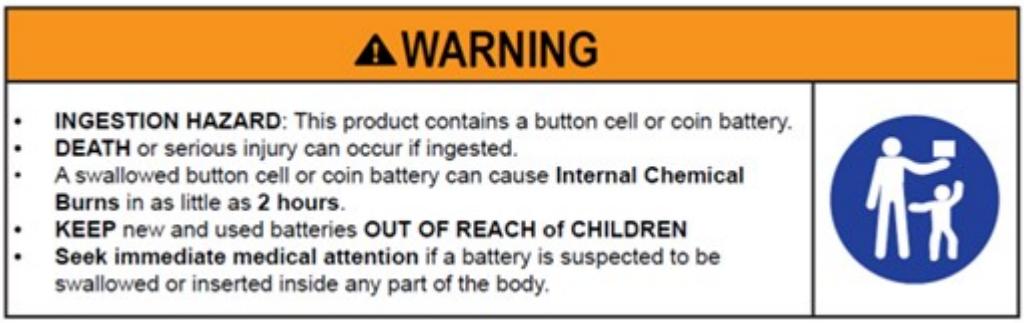

טבלה 1-3 סמל השלכת סוללות ותיאור הנושא

סמל	תיאור
	אין לסלק סוללות, מארזי סוללות, ומצברים יחד עם אשפה ביתית רגילה. כדי להעביר אותם למיחזור או כדי להשליך אותם כאשפה, השתמש במערכת האיסוף הציבורית או החזר אותם ל-HP, לשותף מורשה של HP או לסוכן שלהם.

הודעות בנוגע למאוורר

השתמש בהודעה אחת או יותר מהודעות אלה כדי להזהיר את המשתמשים בנוגע לסכנות של פציעות מפני להבי מאוורר מסתובבים.

⚠ **אזהרה!**  הרחק את חלקי הגוף מחלקים נעים.

⚠ **אזהרה!** הרחק חלקי גוף מלהבי המאוורר.

⚠ **אזהרה!** הרחק חלקי גוף מנתיב התנועה.

הודעה בדבר עוצמת הקול באוזניות מסוגים שונים

הודעה זו מתריעה מפני סכנה של הגדרות עוצמת קול גבוהות באוזניות מסוגים שונים.

⚠ **אזהרה!**  כדי למנוע נזק אפשרי לשמיעה, אל תאזין לשמע בעוצמת קול גבוהה למשך פרקי זמן ארוכים.

כוונון של בקרת עוצמת הקול ושל האקולייזר להגדרות שאינן במיקום המרכזי עלול להגביר את מתח הפלט של האוזניות השונות, וכתוצאה מכך את רמת הלחץ של הצליל. שימוש בגורמים המשפיעים על פלט האוזניות השונות שלא צוינו על-ידי היצרן (לדוגמה מערכת ההפעלה, תוכנת האקולייזר, הקושחה, מנהל ההתקן) עלול להגביר את מתח הפלט של האוזניות השונות, וכתוצאה מכך את רמת הלחץ של הצליל.

בטיחות לייזר

עבור מוצרים המצוידים בכוננים אופטיים או במקלטים-משדרים עם סיב אופטי.

ייתכן שמוצר זה מסופק עם התקן אחסון אופטי (לדוגמה, כונן CD או DVD) ו/או מקלט משדר עם סיב אופטי. מוצרים אלה מסווגים כמוצרי לייזר Class 1 Laser לפי תקן IEC/EN 60825-1 והם עונים על הדרישות של תקן זה.

כל מוצר לייזר תואם לתקנות ה-FDA האמריקאי של 21 CFR 1040.10 ו-1040.11 או תואם לתקנות אלה למעט סטיות בכפוף ל-Laser Notice No. 50 מתאריך 24 ביוני, 2007 או ל-Laser Notice No. 56, מתאריך 8 במאי, 2019..

⚠ **אזהרה!** שימוש בבקרים או בכוונונים או ביצועים או הליכים אחרים מאלו המפורטים במסמך זה או במדריך ההתקנה של מוצר הלייזר, עשויים לגרום לחשיפה מסוכנת לקרינה. כדי להפחית את הסיכון הכרוך בחשיפה לקרינה מסוכנת:

- אין לנסות לפתוח את מארז המודול. אין בתוך המחשב רכיבים הדורשים טיפול על ידי המשתמש.
- אין להפעיל פקדים, לבצע התאמות או לבצע הליכים פרט לאלו המצוינים במסמך זה בהתקן הלייזר.
- רק ספקי שירות מורשים של HP רשאים לתקן את היחידה.

דרישות של ספק מתח וערכת כבל מתח

למדינות שונות יש דרישות שונות בנוגע לאספקת מתח ולכבלי מתח.

דרישות הארקה של ספק מתח מסוג Class I

כדי להגן על הציוד מפני פגיעות שמקורן בזרם החשמל, יש לחבר אותו לנקודת הארקה. חבר את כבל המתח של המערכת לשקע AC הכולל פין הארקה. ייתכן שכבלים חליפיים לא יספקו הגנה מספקת מפני כשל. השתמש רק בכבל המתח המסופק עם מוצר זה או בכבל חלופי המאושר על-ידי HP Inc..

הודעת ממשלת ברזיל

Este equipamento deve ser conectado obrigatoriamente em tomada de rede de energia elétrica que possua aterramento (três pinos), conforme a norma nbr abnt 5410,visando a segurança dos usuários contra choques elétricos.

דנמרק

Apparatets stikprop skal tilsluttes en stikkontakt med jord, som giver forbindelse til stikproppens jord.

פינלנד

Laite on liitettävä suojakoskettimilla varustettuun pistorasiaan.

נורבגיה

Apparatet må tilkoples jordet stikkontakt.

שבדיה

Apparaten skall anslutas till jordat uttag.

דרישות אספקת מתח

אספקת המתח של מוצרים מסוימים כוללת מתגי מתח חיצוניים. המתג הבורר את המתח במוצר מאפשר לו לפעול בכל מתח בטווחים שבין 100-127 או 200-240 וולט AC. מערך אספקת המתח במוצרים שאינם כוללים מתגי בורר מתח חיצוניים כולל מעגלים פנימיים שמזהים את המתח הנכנס ועוברים אוטומטית למתח המתאים.

⚠ **אזהרה!** לצמצום בעיות בטיחות אפשריות. HP ממליצה להשתמש רק במתאמי AC ממותג HP.

סין

消费者若使用电源适配器供电，则应购买配套使用获得 CCC 认证并满足标准要求的电源适配器

לשימוש בנורבגיה

מוצרים מסוימים מיועדים למערכת מתח IT במתח של פאזה-לפאזה 230 וולט.

דרישות מערכת כבל ההזנה

אחת מהודעות אלה או יותר עשויות לחול על כבל המתח של המוצר שברשותך.

⚠ **אזהרה!** לצמצום הסיכון להתחשמלות או לגרימת נזק לציוד:

- חבר את כבל המתח לשקע AC שניתן לגשת אליו בקלות בכל עת.
- נתק את המחשב מהחשמל על-ידי ניתוק כבל המתח משקע ה-AC.
- אם לכבל מחובר תקע של שלושה פינים, חבר אותו לשקע חשמל מוארק כהלכה. אל תשבית את פין ההארקה של כבל המתח, לדוגמה, על-ידי חיבור מתאם בעל 2 פינים. הפין המשמש להארקה הוא מאפיין בטיחות חשוב.

ערכת כבל המתח המצורפת למוצר עומדת בדרישות לשימוש במדינה/אזור שבהם רכשת את הציוד. השתמש רק בכבל המתח המצורף ליחידה או בכבל מתח חלופי המאושר על-ידי HP Inc. או מקור מוסמך של HP Inc. מק"טים של חלקי חילוף זמינים בכתובת http://www.hp.com/support.

ערכות כבל מתח לשימוש בארצות/באזורים אחרים צריכות לעמוד בדרישות של הארץ/האזור שבהם אתה משתמש במוצר. לקבלת מידע נוסף על הדרישות לערכות כבל מתח, פנה למשווק, למפיץ או לספק השירות המורשה של HP.

⚠ **אזהרה!** אין להשתמש בכבלי מתח של מוצרים אחרים. כבלי מתח שאינם תואמים עלולים לגרום לסכנת התחשמלות ושריפה.

הדרישה המפורטת להלן חלה בכל הארצות:

- כבל המתח חייב לקבל את אישור הרשות המוסמכת האחראית והמתאימה המבצעת בדיקות מסוג זה במדינה שבה ייעשה שימוש בערכת כבל המתח.

יש לנתב את כבל המתח כך שלא תהיה אפשרות לדרוך עליו ולהניח או להשעין עליו חפצים. יש לשים לב במיוחד לתקע, לשקע החשמל ולנקודה שבה הכבל יוצא מהמוצר.

⚠ **אזהרה!** אין להפעיל מוצר זה כאשר ערכת כבל המתח אינה תקינה. אם ערכת כבל המתח פגומה באופן כלשהו, החלף אותה מיד. כבלים פגומים עלולים לגרום לחשיפת המשתמש לסיכונים.

הודעות בנושא כבל מתח

אם לא סופק כבל מתח עם המחשב או עבור המחשב או עבור אביזר מתח חיצוני המיועד לשימוש עם המחשב, עליך לרכוש כבל מתח המאושר לשימוש במדינה/אזור שלך.

כבל המתח צריך להתאים הן למוצר והן למתח ולזרם הנקובים שמצוינים על תווית ערכי החשמל הנקובים שעל המוצר. על המתח והזרם הנקובים של הכבל להיות גבוהים מערכי המתח והזרם שנקובים על המוצר. בנוסף, על קוטר הכבל להיות לפחות **0.75 מ"מ²**/18 AWG, ועל אורך הכבל להיות בין **1.0 מטר** (3.2 רגל) ל-**2 מטר** (6.56 רגל). אם יש לך שאלות נוספות אודות סוג כבל המתח שבו יש להשתמש, פנה לספק השירות המורשה שלך

את כבל המתח יש להניח כך שלא ידרכו עליו וכן שלא יונחו עליו או לידו חפצים. יש לשים לב במיוחד לתקע, לשקע החשמל ולנקודה שבה הכבל יוצא מהמוצר.

תקע DC של אספקת מתח חיצונית של HP

הדיאגרמה מציגה את תקע ה-DC של אספקת מתח חיצונית של HP.

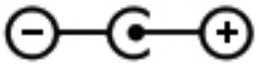

הודעת ממשלת יפן בנושא כבלי מתח

製品には、同梱された電源コードをお使い下さい。

同梱された電源コードは、他の製品では使用出来ません。

הודעת ממשלת יפן בדבר כבלי מתח

לשימוש ביפן, השתמש אך ורק בכבל המתח שסופק עם המוצר.

⚠ **זהירות:** אסור להשתמש בכבל המתח שסופק עם המוצר לחיבור מוצרים אחרים כלשהם.

סכנת צביטה

השתמש בהודעה זו כדי להתריע מפני האפשרות לפציעות מסוג צביטה.

⚠ **אזהרה!** התרחק מאזורים המהווים סכנת צביטה. הרחק את האצבעות מחלקים שנסגרים.

הגנה על מחברי אנטנת טלוויזיה

הודעות בטיחות מסוימות עשויות לחול על מחברי אנטנת טלוויזיה.

הארקה של אנטנת טלוויזיה חיצונית

אם למוצר מחוברת אנטנה או מערכת כבלים חיצוניות, ודא שהאנטנה או מערכת הכבלים מוארקות, כדי להגן בפני פרצי מתח ומטענים סטטיים מצטברים.

סעיף 810 של תקנות החשמל הלאומיות בארה"ב, ANSI/NFPA 70, מספק מידע אודות הארקות חשמליות נכונות של התורן והמבנה התומך, הארקה של החוט המוביל אל יחידת פריקת המתח של האנטנה, גודל מוליכי ההארקה, מיקום יחידת פריקת המתח של האנטנה, חיבור לאלקטרודות הארקה ודרישות עבור אלקטרודת ההארקה.

הגנה מפני ברקים

כדי להגן על מוצר כלשהו במהלך סופת ברקים, או כאשר המוצר לא נמצא תחת השגחה ולא נעשה בו שימוש במשך פרקי זמן ארוכים, נתק את המוצר משקע החשמל ונתק את האנטנה או את מערכת הכבלים. פעולה זו מונעת נזק למוצר כתוצאה מברקים ופרצי מתח בקו החשמל.

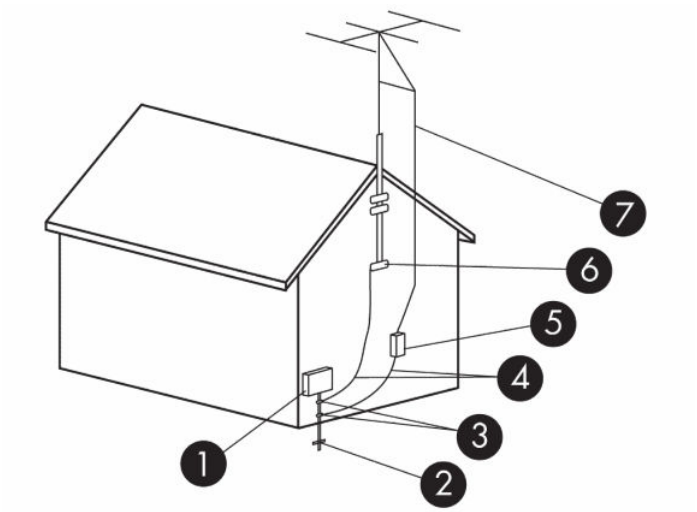

טבלה 2-3 הארקת אנטנה

מספר הפניה	רכיב הארקה
1	ציוד שירות אלקטרוני
2	מערכת אלקטרודות הארקה של שירות החשמל (NEC, סעיף 250, חלק III)
3	תופסני הארקה
4	מוליכי הארקה (NEC, סעיף 810.21)
5	יחידת פריקת מתח של האנטנה (NEC, סעיף 810.20)
6	תופסן הארקה
7	חוט מוביל של האנטנה

הערה למתקין מערכת CATV

תזכורת זו מיועדת להסב את תשומת הלב של מתקין מערכות ה-CATV לסעיף 820.93 של תקנות החשמל הלאומיות בארה"ב, המספק הנחיות להארקה נכונה, ומפרט באופן מיוחד ששכבת המגן של הכבל הקואקסיאלי צריכה להיות מחוברת למערכת ההארקה של הבניין, קרוב ככל הניתן לנקודת הכניסה של הכבל.

הודעה לנוסעים

השתמש בהודעה זו כדי להתריע מפני האפשרות לפציעה חמורה מערכות שנאי מתח.

⚠ **אזהרה!** כדי להפחית את הסיכון להתחשמלות, שריפה או נזק לציוד, הימנע מהפעלת המחשב בעזרת ערכת שנאי מתח המשווקת עם מכשירים אחרים.

הודעות ממשלת סין בנושא בטיחות

HP 工作站使用安全手册

使用须知

欢迎使用惠普工作站，为了您及仪器的安全，请您务必注意如下事项：

1. 仪器要和地线相接，要使用有正确接地插头的电源线，使用中国国家规定的 220V 电源。
2. 避免高温和尘土多的地方，否则易引起仪器内部部件的损坏。
3. 避免接近高温，避免接近直接热源，如直射太阳光、暖气等其它发热体。
4. 不要有异物或液体落入机内，以免部件短路。
5. 不要将磁体放置于仪器附近。

警告

为防止火灾或触电事故，请不要将该机放置于淋雨或潮湿处

如果您按照以上步骤操作时遇到了困难，或想了解其它产品性能，请在以下网页上寻找相关信息：http://www.hp.com.cn

或联系我们

中国惠普有限公司
地址：北京朝阳区建国路 112 号中国惠普大厦
电话：010-65643888

הודעת ממשלת סין לגבי גובה

海拔警告仅适用于在海拔 2000m 以下地区使用的产品



海拔警告仅适用于在海拔 2000m 以下地区使用的产品。

הודעת אזהרה בנוגע לאזורים טרופיים של סין

热带警告仅适用于在非热带气候条件下使用的产品。



热带警告仅适用于在非热带气候条件下使用的产品。

הודעה בדבר הארקת כבלים עבור מוצרים עם כוונן טלוויזיה בנורווגיה ושוודיה

נורווגיה ושוודיה דורשות בידוד גלווני לצורך הארקה.

⚠ **זהירות:** לצמצום בעיות בטיחות פוטנציאליות, השתמש במבודד גלווני בעת חיבור למערכת פיצול כבלים.

הודעה בדבר ראייה של טייוואן

הודעה זו בנושא ראייה חלה על מוצרים בטייוואן.

使用過度恐傷害視力

注意事項:

(1) 使用 30 分鐘請休息 10 分鐘。

(2) 未滿 2 歲幼兒不看螢幕，2 歲以上每天看螢幕不要超過 1 小時。

4 הודעות לגבי הגנת הסביבה

פרק זה מספק הודעות בנושא איכות הסביבה ומידע אודות תאימות ספציפיים למדינה/אזור. ייתכן שחלק מהודעות אלה לא יחולו על המוצר שברשותך.

מיחזור רכיבי חומרה אלקטרוניים, חומרי אריזה וסוללות

HP מעודדת את לקוחותיה למחזר חומרה אלקטרונית משומשת, אריזות של מחסניות הדפסה מקוריות של HP וסוללות נטענות.

לקבלת מידע נוסף אודות תכניות מיחזור, בקר בכתובת http://www.hp.com/recycle.

לקבלת מידע אודות מיחזור המוצר ביפן, בקר בכתובת http://www.hp.com/jp/hardwarerecycle/.

השלכת פסולת ציוד על-ידי משתמשים

השתמש בהודעה זו כדי להסביר את הסמל הקשור להשלכת פסולת.

טבלה 4-1 סמל של השלכת פסולת ציוד ותיאור הנושא

סמל	תיאור
	סמל זה מציין שאסור להשליך את המוצר יחד עם שאר האשפה הביתית. במקום זאת, עליך להגן על בריאות האוכלוסייה ועל איכות הסביבה על-ידי מסירת פסולת הציוד לנקודת איסוף ייעודית לצורך מיחזור פסולת של ציוד חשמלי ואלקטרוני. למידע נוסף, צור קשר עם שירות השלכת הפסולת הביתית שלך או בקר בכתובת http://www.hp.com/recycle.

השלכת סוללות אלקליות בברזיל

Não descarte o produto eletrônico em lixo comum



Este produto eletroeletrônico e seus componentes não daven ser descartados no lixo comum, pois embora estejam em conformidade com padrões mundiais de restrição a substâncias nocivas, podem conter, ainda que em quantidades mínimas, substâncias impactantes ao meio ambiente. Ao final da vida útil deste produto, o usuário deverá entregá-lo à HP. A não observância dessa orientação sujeitará o infrator às sanções previstas em lei. Após o uso, as pilhas e/ou baterias dos produtos HP deverão ser entregues ao estabelecimento comercial ou rede de assistência técnica autorizada pela HP.

Para maiores informações , inclusive sobre os pontos de recebimento, acesse: http://www.hp.com.br/reciclar

מידע אודות מיחזור החומרה בברזיל

Não descarte o produto eletrônico em lixo comum

Este produto eletroeletrônico e seus componentes não daven ser descartados no lixo comum, pois embora estejam em conformidade com padrões mundiais de restrição a substâncias nocivas, podem conter, ainda que em quantidades mínimas, substâncias impactantes ao meio ambiente. Ao final da vida útil deste produto, o usuário deverá entregá-lo à HP. A não observância dessa orientação sujeitará o infrator às sanções previstas em lei. Após o uso, as pilhas e/ou baterias dos produtos HP deverão ser entregues ao estabelecimento comercial ou rede de assistência técnica autorizada pela HP.

Para maiores informações , inclusive sobre os pontos de recebimento, acesse: http://www.hp.com.br/reciclar

תווית France Triman WEEE ומחזור

ניתן להשתמש בהודעה זו כדי להסביר את הסמל המשויך למחזור.



הודעות בנושא השלכת קוריאה ומחזור

한국 전자제품 폐기 및 재활용 방법

전자 기기 폐기물은 전자/전기 장비를 재활용할 수 있도록 지정된 HP 수거물 센터에 전달하거나 E-순환거버넌스(http://www.k-erc.or.kr/)를 통해 무상 회수 및 재활용이 진행됩니다. 자세한 내용은 E-순환 거버넌스 혹은 HP 서비스 센터에 문의하거나 웹사이트 www.hp.com/recycle을참조하십시오.

מידע על מיחזור סוללות בטייוואן

הודעה זו מספקת את התקנות לייצור ולמיחזור של סוללות בטייוואן.

טבלה 2-4 סמל של מיחזור סוללות בטייוואן ותיאור הנושא

סמל	תיאור
	הרשות להגנת הסביבה של טייוואן מחייבת יצרנים או יבואנים של סוללות יבשות, על פי סעיף 15 של חוק השלכת אשפה, לציין את סימוני המחזור של סוללות שמשמשות למכירה, ניתנות כמתנות או מוענקות לצורך קידום מכירות. פנה לסוכן מחזור מוסמך של טייוואן לצורך השלכה נאותה של סוללות.

תקנת WEEE בטורקיה

Türkiye Cumhuriyeti: AEEE Yönetmeliğine Uygundur

אישור ENERGY STAR® (במוצרים נבחרים בלבד)

ENERGY STAR היא תוכנית התנדבותית של המשרד לאיכות הסביבה (EPA) בארה"ב המסייעת לעסקים ולאנשים פרטיים לחסוך כסף ולהגן על האקלים שלנו באמצעות חיסכון משמעותי באנרגיה.

מוצרים המקבלים אישור של ENERGY STAR מונעים את פליטות גזי החממה על-ידי כך שהם עומדים בקריטריונים או בדרישות המחמירים בנוגע לחיסכון באנרגיה, שנקבעו על-ידי המשרד לאיכות הסביבה (EPA) בארה"ב. כשותפה של ENERGY STAR, חברת HP Inc. פועלת בכפוף לתהליך האישור המשופר של המשרד לאיכות הסביבה (EPA) למוצרים כדי להבטיח שמוצרים המסומנים עם הסמל של ENERGY STAR הינם מאושרים על-ידי ENERGY STAR לפי ההנחיות הישימות של ENERGY STAR. הסמל הבא מופיע על כל המחשבים המאושרים לשימוש מטעם ENERGY STAR:

הדרישה המרכזית של ENERGY STAR עבור מוצרי מחשבים היא מאפייני ניהול צריכת החשמל, המפחיתים באופן משמעותי את צריכת האנרגיה כאשר המוצר אינו בשימוש. ניהול צריכת החשמל מאפשר למחשב להיכנס באופן אוטומטי למצב Sleep (שינה) שהוא מצב של צריכת חשמל נמוכה, או למצב אחר של צריכת חשמל נמוכה, לאחר פרק זמן מוגדר של חוסר פעילות. מאפייני ניהול צריכת החשמל מוגדרים מראש באופן הבא כאשר המחשב פועל באמצעות מתח AC:

טבלה 3-4 מאפייני ניהול צריכת החשמל מוגדרים מראש כאשר המחשב פועל באמצעות מתח AC

סוג המחשב	מועד הפעלת הצג למצב Sleep (שינה)	מועד הפעלת המחשב למצב Sleep (שינה)	חידוש הפעולה ממצב Sleep (שינה)
מחשבים ניידים, תחנות עבודה ניידות	15 דקות או פחות (משתנה בהתאם לדגם)	30 דקות או פחות (משתנה בהתאם לדגם)	המוצר ייצא ממצב Sleep (שינה) בעת לחיצה על לחצן ההפעלה/לחצן Sleep (שינה). אם טכנולוגיית Wake-on-Lan (WOL) מופעלת, המערכת מחדשת את פעולתה ממצב Sleep (שינה) בתגובה לאות רשת.
מחשבי לוח/מחשבי Slate	דקה אחת או פחות	לא ישים	לא ישים
מחשבים שולחניים, מחשבים שולחניים משולבים, תחנות עבודה	15 דקות או פחות (משתנה בהתאם לדגם)	30 דקות או פחות (משתנה בהתאם לדגם)	המוצר ייצא ממצב Sleep (שינה) כאשר משתמש יקיים אינטראקציה עם התקן קלט כלשהו, לרבות העכבר או המקלדת. אם טכנולוגיית Wake-on-Lan (WOL) מופעלת, המערכת מחדשת את פעולתה ממצב Sleep (שינה) בתגובה לאות רשת.
מחשבי Thin Client	15 דקות או פחות (משתנה בהתאם לדגם)	30 דקות או פחות כאשר מצב Sleep (שינה) נתמך על-ידי מערכת ההפעלה (משתנה בהתאם לדגם)	כאשר מצב Sleep (שינה) נתמך על-ידי מערכת ההפעלה, המוצר ייצא ממצב Sleep (שינה) כאשר משתמש יקיים אינטראקציה עם התקן קלט כלשהו, לרבות העכבר או המקלדת. אם טכנולוגיית Wake-on-Lan (WOL) מופעלת, המערכת מחדשת את פעולתה ממצב Sleep (שינה) בתגובה לאות רשת.

עבור מחשבים התומכים בפרופיל שימוש 'פועל תמיד', 'מחובר תמיד' במקומות שבהם קיימת גישה לאינטרנט (כגון מחשבי לוח ומחשבי Slate)מסופקים מצבים חלופיים של צריכת חשמל נמוכה - כגון מצב לא פעיל לפרק זמן ארוך או מצב לא פעיל במשך זמן קצר (כפי שמוגדר בדרישות של תוכנית המחשבים של ENERGY STAR) שצורכים כמות קטנה מאוד של חשמל (</= 10 ואט) וכאשר ישים,

מאריכים את חיי הסוללה של המוצר. מצבים חלופיים אלה של צריכת חשמל נמוכה הם דינמיים, עם מצב Sleep (שינה) של הצג שמופעל לאחר דקה אחת של העדר פעילות משתמש.

המחשב ייצא ממצב Sleep (שינה) בעת לחיצה על לחצן ההפעלה או על לחצן Sleep (שינה). כשמופעל המאפיין Wake On LAN (WOL) (כניסה באמצעות LAN), המחשב יוכל לצאת ממצב Sleep (שינה) בתגובה לאות מהרשת.

מידע נוסף על החיסכון הפוטנציאלי באנרגיה ובכסף של מאפיין ניהול צריכת החשמל ניתן למצוא באתר האינטרנט של EPA ENERGY STAR Power Management בכתובת http://www.energystar.gov/powermanagement.

מידע נוסף בנוגע לתכנית ENERGY STAR והיתרונות הסביבתיים שלה זמין באתר האינטרנט של EPA ENERGY STAR בכתובת http://www.energystar.gov.

ENERGY STAR והסימן של ENERGY STAR הם סימנים מסחריים רשומים בבעלות המשרד לאיכות הסביבה (EPA) בארה"ב.

חומרים כימיים

אנו ב-HP מחוייבים לספק ללקוחותינו מידע אודות חומרים כימיים הכלולים במוצרינו, לצורך עמידה בדרישות החוק הישימות כגון REACH (תקנת EC מספר 1907/2006 של הפרלמנט והמועצה האירופית).

דוח מידע כימי עבור מוצר זה מופיע בכתובת http://www.hp.com/go/reach.

פרכלורט–עשוי לדרוש טיפול מיוחד

הסוללה של שעון זמן האמת של מחשב זה עשויה להכיל פרכלורט ועשויה לדרוש טיפול מיוחד בעת מיחזור או השלכה במדינת קליפורניה.

ראה http://www.dtsc.ca.gov/hazardouswaste/perchlorate/.

סין - הודעות בנוגע לאיכות הסביבה

回收信息说明

惠普公司对废弃的电子计算机（笔记本电脑）提供回收服务，更多信息请登陆 http://www8.hp.com/us/en/hp-information/environment/product-recycling.html

环境标志信息

微型计算机(台式计算机,笔记本电脑等)及显示器在中国环境标志认证产品范围内,环境标志表明该产品不仅品质合格,而且在生产,使用和回收处理中都符合特定的环境保护要求,与同类产品相比,既有低毒少害,节约资源等环保优势,此外获得中国环境标志认证的产品售后三年内均可在各服务中心选择维修或更换部件,也可通过更换更高性能的零部件或模块实现硬件升级。

特别提醒

如您需要确认本产品处于零能耗状态,请按下电源关闭按钮,并将插头从电源插座断开。

תווית צריכת האנרגיה במחשבים בסין

בסין נדרשת הודעה זו בנושא יעילות האנרגיה.

בהתאם ל"תקנה בנוגע ליישום של תווית צריכת החשמל בסין עבור מיקרו-מחשבים", מיקרו-מחשב זה כולל תווית צריכת חשמל. דירוג יעילות האנרגיה, TEC (צריכת אנרגיה אופיינית), וקטגוריות המוצר המופיעים על-גבי התווית נקבעים ומחושבים בהתאם לתקן GB28380-2012

1. דירוגי יעילות האנרגיה

הדירוג נקבע לפי התקן עם חישוב של רמת צריכת החשמל הבסיסית והתחשבות ברכיבים נוספים כגון זיכרון ראשי וכרטיס גרפי. עבור מוצרים בדירוג כלשהו, נתוני ה-TEC לא יעלו על הערך שצוין בטבלה הבאה:

טבלה 4-4 ערכי צריכת חשמל טיפוסית (TEC)

סוג המוצר		TEC (קילוואט שעה)		
		דירוג 1	דירוג 2	דירוג 3
מיקרו-מחשב שולחני, התקן AIO	קטגוריה A	98.0+∑Efa	148.0+∑Efa	198.0+∑Efa
	קטגוריה B	125.0+∑Efa	175.0+∑Efa	225.0+∑Efa
	קטגוריה C	159.0+∑Efa	209.0+∑Efa	259.0+∑Efa
	קטגוריה D	184.0+∑Efa	234.0+∑Efa	284.0+∑Efa
מחשב נייד	קטגוריה A	20.0+∑Efa	35.0+∑Efa	45.0+∑Efa
	קטגוריה B	26.0+∑Efa	45.0+∑Efa	65.0+∑Efa
	קטגוריה C	54.5+∑Efa	75.0+∑Efa	123.5+∑Efa

הערה: ∑Efa הוא סך מקדם ההספק של פעולות המוצר הנוספות.

2. צריכת אנרגיה אופיינית

נתוני צריכת האנרגיה המופיעים על גבי התווית הם הנתונים שנמדדו בתצורה המייצגת, הכוללת את כל התצורות ביחידת הרישום שנבחרה בהתאם ל"תקנה בנוגע ליישום של תווית צריכת החשמל בסין עבור מיקרו-מחשבים". לכן, ייתכן שצריכת החשמל בפועל של מיקרו-מחשב מסוים זה לא תהיה זהה לזו של נתוני ה-TEC המוצגים על-גבי התווית.

3. קטגוריה של מוצר

הקטגוריה של המוצר נקבעת לפי התקן ובהתאם לתצורה של מיקרו-מחשב. חלוקת המוצרים לקטגוריות עומדת בדרישות של התקנות המפורטות בטבלה הבאה:

טבלה 4-5 קטגוריית המוצר ותיאור התצורה

סוג המוצר		תיאור התצורה
	מיקרו-מחשב שולחני, התקן AIO	מחשב נייד
קטגוריה A	מיקרו-מחשב שולחני והתקן AIO בעלי תצורה שאינה כלולה בקטגוריות B, C, ו-D	מחשב נייד עם תצורה שאינה כלולה בקטגוריות B ו-C
קטגוריה B	CPU עם 2 ליבות פיזיות, וזיכרון מערכת שאינו קטן מ-GB2	יחידת GPU בדידה
קטגוריה C	CPU עם למעלה מ-2 ליבות פיזיות, הכולל לפחות אחד מהמאפיינים הבאים: 1. זיכרון מערכת שאינו קטן מ-GB 2 2. יחידת GPU בדידה	המוצר הכולל CPU עם 2 ליבות פיזיות לפחות, זיכרון מערכת שאינו קטן מ-GB2, יחידת GPU בדידה עם אוגר מסגרות ברוחב שאינו קטן מ-128-bit

טבלה 5-4 קטגוריית המוצר ותיאור התצורה (המשך)

סוג המוצר	תיאור התצורה
קטגוריה D	CPU עם 4 ליבות פיזיות לפחות, הכולל לפחות אחד מהמאפיינים הבאים: 1. זיכרון מערכת שאינו קטן מ-4 GB 2. יחידת GPU בדידה עם אוגר מסגרות ברוחב שאינו קטן מ-128-bit

לקבלת מידע נוסף אודות המפרט, עיין בתקן GB28380-2012

本机根据《微型计算机能源效率标识实施规则》的要求加施中国能效标识。能效标识中显示的能效等级、典型能源消耗和产品类型均根据《微型计算机能效限定值及能效等级》（GB28380-2012）的要求确定。对上述标识内容的说明如下：

1. 能效等级

微型计算机的能效等级由基础能源消耗值和附加功能功耗因子之和决定。微型计算机能效各等级的典型能源消耗应不大于下表的规定

微型计算机类型			能源消耗(千瓦时)		
			1	2	3
	台式微型计算机及	A 类	98.0+∑Efa	148.0+∑Efa	198.0+∑Efa
一体机		B 类	125.0+∑Efa	175.0+∑Efa	225.0+∑Efa
		C 类	159.0+∑Efa	209.0+∑Efa	259.0+∑Efa
		D 类	184.0+∑Efa	234.0+∑Efa	284.0+∑Efa
	便携式	A 类	20.0+∑Efa	35.0+∑Efa	45.0+∑Efa
计算机		B 类	26.0+∑Efa	45.0+∑Efa	65.0+∑Efa
		C 类	54.5+∑Efa	75.0+∑Efa	123.5+∑Efa
注：∑Efa 为微型计算机附加功能功耗因子之和					

2. 典型能源消耗

典型能源消耗值代表一个备案单元中，符合《微型计算机能源效率标识实施规则》要求的代表性规格型号产品的数值。因此，本机的典型能源消耗值可能与其所加施的能效标识中所示的典型能源消耗值不一致。

3. 产品类型

产品类型根据微型计算机的配置确定。参见下表：

类型	配置说明	
	台式微型计算机及一体机	便携式计算机
A 类	下列 B 类、C 类、D 类配置以外的台式微型计算机及一体机	下列 B 类、C 类配置以外的便携式计算机
B 类	中央处理器（CPU）物理核心数为 2，系统内存大于等于 2GB	具有独立图形显示单元（GPU）
C 类	中央处理器（CPU）物理核心数大于 2，且至少具有以下特征中的一条 a. a）系统内存大于等于 2GB； b. 独立图形显示单元（GPU）	中央处理器（CPU）物理核心数大于等于 2，系统内存大于等于 2GB，具有独立图形显示单元（GPU）且显存位宽大于等于 128 位.
D 类	中央处理器（CPU）物理核心数大于等于 4，且至少具有以下特征中的一条： a. 系统内存大于等于 4GB； b. 具有独立图形显示单元（GPU）且显存位宽大于等于 128 位	

关于标识内容的更详细技术信息，请参考《微型计算机能效限定值及能效等级》（GB28380-2012）

סין משתמשת בהודעות הבאות עבור RoHS.

笔记本电脑和平板电脑产品中有害物质或元素的名称及含量

根据中国《电器电子产品有害物质限制使用管理办法》





טבלה 6-4 **产品中有害物质或元素的名称及含量 根据中国《电器电子产品有害物质限制使用管理办法》**

	有害物质					
部件名称	**铅 (Pb)**	**汞 (Hg)**	**镉 (Cd)**	**六价铬 (Cr(VI))**	**多溴联苯 (PBB)**	**多溴二苯醚 (PBDE)**
电池	X	O	O	O	O	O
线缆	X	O	O	O	O	O
摄像头	X	O	O	O	O	O
机箱/其他	X	O	O	O	O	O
闪存读卡器	X	O	O	O	O	O
软盘驱动器	X	O	O	O	O	O
硬盘驱动器	X	O	O	O	O	O
耳机	X	O	O	O	O	O
I/O PCA	X	O	O	O	O	O
键盘	X	O	O	O	O	O
液晶显示器 (LCD) 面板	X	O	O	O	O	O
介质（CD/DVD/软盘）	O	O	O	O	O	O
内存	X	O	O	O	O	O
主板、处理器、散热器	X	O	O	O	O	O
鼠标	X	O	O	O	O	O
光盘驱动器	X	O	O	O	O	O
对接设备选件	X	O	O	O	O	O
电源适配器	X	O	O	O	O	O
电源	X	O	O	O	O	O
电源组	X	O	O	O	O	O
投影仪	X	O	O	O	O	O
遥控器	X	O	O	O	O	O

טבלה 6-4 产品中有害物质或元素的名称及含量 根据中国《电器电子产品有害物质限制使用管理办法》(המשך)

	有害物质					
部件名称	铅 (Pb)	汞 (Hg)	镉 (Cd)	六价铬 (Cr(VI))	多溴联苯 (PBB)	多溴二苯醚 (PBDE)
智能卡/Java™ 读卡器	X	O	O	O	O	O
扬声器（外置）	X	O	O	O	O	O
电视调谐器	X	O	O	O	O	O
USB 闪存驱动器	X	O	O	O	O	O
USB 集线器	X	O	O	O	O	O
网络摄像头	X	O	O	O	O	O
无线接收器	X	O	O	O	O	O
无线网卡	X	O	O	O	O	O

本表格依据 SJ/T 11364 的规定编制。

O：表示该有害物质在该部件所有均质材料中的含量均在 GB/T 26572 规定的限量要求以下。

X：表示该有害物质至少在该部件的某一均质材料中的含量超出 GB/T 26572 规定的限量要求。

此表中所有名称中含 "X" 的部件均符合中国 RoHS 达标管理目录限用物质应用例外清单的豁免。

此表中所有名称中含 "X" 的部件均符合欧盟 RoHS 立法。

注：环保使用期限的参考标识取决于产品正常工作的温度和湿度等条件

台式机、瘦客户端、个人工作站、一体机和销售点终端产品中有害物质或元素的名称及含量

根据中国《电器电子产品有害物质限制使用管理办法》





טבלה 7-4 产品中有害物质或元素的名称及含量 根据中国《电器电子产品有害物质限制使用管理办法》

	有害物质					
部件名称	铅 (Pb)	汞 (Hg)	镉 (Cd)	六价铬 (Cr(VI))	多溴联苯 (PBB)	多溴二苯醚 (PBDE)
电池	X	O	O	O	O	O
线缆	X	O	O	O	O	O
摄像头	X	O	O	O	O	O
机箱/其他	X	O	O	O	O	O
风扇	X	O	O	O	O	O

טבלה 7-4 产品中有害物质或元素的名称及含量 根据中国《电器电子产品有害物质限制使用管理办法》(המשך)

	有害物质					
部件名称	铅 (Pb)	汞 (Hg)	镉 (Cd)	六价铬 (Cr(VI))	多溴联苯 (PBB)	多溴二苯醚 (PBDE)
闪存读卡器	X	O	O	O	O	O
软盘驱动器	X	O	O	O	O	O
硬盘驱动器	X	O	O	O	O	O
耳机	X	O	O	O	O	O
散热器	X	O	O	O	O	O
I/O PCA	X	O	O	O	O	O
键盘	X	O	O	O	O	O
液晶显示器 (LCD) 面板	X	O	O	O	O	O
介质（CD/DVD/软盘）	O	O	O	O	O	O
内存	X	O	O	O	O	O
主板、处理器、散热器	X	O	O	O	O	O
鼠标	X	O	O	O	O	O
光驱	X	O	O	O	O	O
对接设备选件	X	O	O	O	O	O
电源适配器	X	O	O	O	O	O
电源	X	O	O	O	O	O
投影仪	X	O	O	O	O	O
遥控器	X	O	O	O	O	O
智能卡/Java™ 读卡器	X	O	O	O	O	O
固态驱动器	X	O	O	O	O	O
扬声器（外置）	X	O	O	O	O	O
触控笔	X	O	O	O	O	O
触控板	X	O	O	O	O	O
电视调谐器	X	O	O	O	O	O
USB 闪存驱动器	X	O	O	O	O	O
USB 集线器	X	O	O	O	O	O
网络摄像头	X	O	O	O	O	O
无线接收器	X	O	O	O	O	O
无线网卡	X	O	O	O	O	O
3D 捕获台/转盘	X	O	O	O	O	O

טבלה 7-4 产品中有害物质或元素的名称及含量 根据中国《电器电子产品有害物质限制使用管理办法》(המשך)

	有害物质					
部件名称	铅 (Pb)	汞 (Hg)	镉 (Cd)	六价铬 (Cr(VI))	多溴联苯 (PBB)	多溴二苯醚 (PBDE)
本表格依据 SJ/T 11364 的规定编制。 O：表示该有害物质在该部件所有均质材料中的含量均在 GB/T 26572 规定的限量要求以下。 X：表示该有害物质至少在该部件的某一均质材料中的含量超出 GB/T 26572 规定的限量要求。 此表中所有名称中含 "X" 的部件均符合中国 RoHS 达标管理目录限用物质应用例外清单的豁免。 此表中所有名称中含 "X" 的部件均符合欧盟 RoHS 立法。 注：环保使用期限的参考标识取决于产品正常工作的温度和湿度等条件						

台灣針對筆記型電腦和平板電腦的有害物質限制使用管理辦法 (RoHS)

限用物質含有情況標示聲明書

Declaration of the Presence Condition of the Restricted Substances Marking

טבלה 8-4 限用物質含有情況標示聲明書 Declaration of the Presence Condition of the Restricted Substances Marking

限用物質及其化學符號 Restricted substances and its chemical symbols						
單元 Unit	鉛 Lead (Pb)	汞 Mercury (Hg)	鎘 Cadmium (Cd)	六價鉻 Hexavalent chromium (Cr^{+6})	多溴聯苯 Polybrominated biphenyls (PBB)	多溴二苯醚 Polybrominated diphenyl ethers (PBDE)
纜線 Cables	–	○	○	○	○	○
機殼/其他 Chassis/Other	–	○	○	○	○	○
輸入/輸出印刷電路組件 I/O PCAs	–	○	○	○	○	○
液晶顯示器 (LCD) 面板 Liquid crystal display (LCD) panel	–	○	○	○	○	○
記憶體 Memory	○	○	○	○	○	○
主機板、處理器、散熱器 Motherboard, processor, heat sinks	–	○	○	○	○	○
電源組 Power pack	–	○	○	○	○	○

טבלה 8-4 限用物質含有情況標示聲明書 Declaration of the Presence Condition of the Restricted Substances Marking (המשך)

限用物質及其化學符號 Restricted substances and its chemical symbols						
電源供應器 Power supply	–	○	○	○	○	○
儲存裝置 Storage Devices	–	○	○	○	○	○
無線裝置 Wireless Devices	–	○	○	○	○	○

備考 1:「超出 0.1 %」及「超出 0.01 %」係指限用物質之百分比含量超出百分比含量基準值。

Note 1: "Exceeding 0.1 wt %" and "exceeding 0.01 wt %" indicate that the percentage content of the restricted substance exceeds the reference percentage value of presence condition.

備考 2:「○」係指該項限用物質之百分比含量未超出百分比含量基準值。

Note 2: "○" indicates that the percentage content of the restricted substance does not exceed the percentage of reference value of presence.

備考 3:「–」係指該項限用物質為排除項目。

Note 3: The "–" indicates that the restricted substance corresponds to the exemption.

若要取得最新版使用指南，請前往 http://www.hp.com/support，並依照指示尋找您的產品。然後選取「使用手冊」。

To access the latest user guides, go to http://www.hp.com/support, and follow the instructions to find your product. Then select **Manuals**.

台灣針對桌上型電腦、精簡型電腦、個人工作站、一體成形電腦及銷售點終端機的有害物質限制使用管理辦法 (RoHS)

限用物質含有情況標示聲明書

Declaration of the Presence Condition of the Restricted Substances Marking

טבלה 9-4 限用物質含有情況標示聲明書 Declaration of the Presence Condition of the Restricted Substances Marking

限用物質及其化學符號 Restricted substances and its chemical symbols						
單元 Unit	鉛 Lead (Pb)	汞 Mercury (Hg)	鎘 Cadmium (Cd)	六價鉻 Hexavalent chromium (Cr^{+6})	多溴聯苯 Polybrominated biphenyls (PBB)	多溴二苯醚 Polybrominated diphenyl ethers (PBDE)
纜線 Cables	–	○	○	○	○	○
機座/其他 Chassis/Other	–	○	○	○	○	○

טבלה 9-4 限用物質含有情況標示聲明書 Declaration of the Presence Condition of the Restricted Substances Marking (המשך)

限用物質及其化學符號 Restricted substances and its chemical symbols						
單元 Unit	鉛 Lead (Pb)	汞 Mercury (Hg)	鎘 Cadmium (Cd)	六價鉻 Hexavalent chromium (Cr^{+6})	多溴聯苯 Polybrominated biphenyls (PBB)	多溴二苯醚 Polybrominated diphenyl ethers (PBDE)
輸入/輸出印刷電路組件 I/O PCAs	–	○	○	○	○	○
液晶顯示器 (LCD) 面板 Liquid crystal display (LCD) panel (for AIO only)	–	○	○	○	○	○
記憶體 Memory	○	○	○	○	○	○
主機板、處理器、散熱器 Motherboard, processor, heat sinks	–	○	○	○	○	○
電源供應器 Power supply	–	○	○	○	○	○
儲存裝置 Storage Devices	–	○	○	○	○	○
備考 1:「超出 0.1 %」及「超出 0.01 %」係指限用物質之百分比含量超出百分比含量基準值。 Note 1: "Exceeding 0.1 wt %" and "exceeding 0.01 wt %" indicate that the percentage content of the restricted substance exceeds the reference percentage value of presence condition. 備考 2:「○」係指該項限用物質之百分比含量未超出百分比含量基準值。 Note 2: "○" indicates that the percentage content of the restricted substance does not exceed the percentage of reference value of presence. 備考 3:「–」係指該項限用物質為排除項目。 Note 3: The "–" indicates that the restricted substance corresponds to the exemption.						

若要取得最新版使用指南，請前往 http://www.hp.com/support，並依照指示尋找您的產品。然後選取「使用手冊」。

To access the latest user guides, go to http://www.hp.com/support, and follow the instructions to find your product. Then select **Manuals**.

הגבלה של ממשלת הודו על חומרים מסוכנים (RoHS)

מוצר זה, בנוסף לחומרים הנלווים ולחלפים הקשורים אליו, תואם לתנאי ההפחתה בחומרים מסוכנים של "כלל הפסולת האלקטרונית ההודי לשנת 2016".

הוא לא מכיל עופרת, כספית, כרום שש-ערכי, ביפנילים פולי מותמרים בברום או אתר דיפניל פוליברומיד בריכוזים העולים על 0.1% במשקל ו-0.01% במשקל עבור קדמיום, מלבד המקרים המותרים לפי יוצאי הדופן שנקבעו בלו"ז 2 של הכלל.

מידע בהתאם לדרישות תקן האיחוד האירופי 1275/2008

האיחוד האירופי מחייב הודעה זו בנוגע לצריכת החשמל.

לקבלת נתונים אודות צריכת החשמל של המוצר, לרבות מספר הפעמים שבהם המוצר נמצא במצב המתנה ברשת עם כל יציאות הרשת הקווית מחוברות והתקני האלחוט מחוברים, עיין בסעיף P14 "מידע נוסף" ב"הצהרה אקולוגית של IT" של המוצר בכתובת http://www.hp.com/hpinfo/globalcitizenship/environment/productdata/itecodesktop-pc.html.

במקרה הצורך, הפעל והשבת רשת אלחוטית בעזרת ההנחיות המצורפות למדריך למשתמש של המוצר או למערכת ההפעלה. המידע זמין גם בכתובת http://www.hp.com/support.

הצהרה אקולוגית של IT

השתמש בקישורים אלה כדי לספק מיקומים עבור "הצהרה אקולוגית של IT".

מחשבים ניידים או מחשבי לוח

http://www.hp.com/hpinfo/globalcitizenship/environment/productdata/iteconotebook-o.html

מחשבים שולחניים ומחשבי Thin Client

p://www.hp.com/hpinfo/globalcitizenship/environment/productdata/itecodesktop-pc.html?jumpid=reg_R1002_USEN

תחנות עבודה

http://www.hp.com/hpinfo/globalcitizenship/environment/productdata/itecoworkstatio.html

הודעה בנוגע להגבלה של ממשלת יפן על חומרים מסוכנים

2008 年、日本における製品含有表示方法、JISC0950 改定版が公示されました。製造事業者は、2006 年 7 月 1 日以降に販売される電気・電子機器の特定化学物質の含有に付きまして情報提供を義務付けられています。

製品の部材表示に付きましては、http://www.hp.com/go/jisc0950/ を参照してください。

A Japanese regulatory requirement, defined by specification JIS C 0950, 2008, mandates that manufacturers provide Material Content Declarations for certain categories of electronic products offered for sale after July 1, 2006.

To view the JIS C 0950 material declaration for this product, visit http://www.hp.com/go/jisc0950.

Ley para el Aprovechamiento Sustentable de la Energía de México

Ley para el Aprovechamiento Sustentable de la Energía de México

Se ha etiquetado este producto en conformidad con la Ley para el Aprovechamiento Sustentable de la Energía de México, que requiere la divulgación del consumo de energía del modo de uso normal (modo inactivo) y del modo de espera. Su producto es una de las muchas configuraciones de esta familia de modelos; el consumo de energía del modo inactivo de su configuración específica puede diferir de la información de la etiqueta. El consumo real de energía de su producto puede ser mayor o menor que el valor informado en la etiqueta de energía de producto para México a causa de factores como la configuración (componentes y módulos seleccionados) y el uso (tareas que se están efectuando, software instalado y en ejecución, etc.).

הערה: Esta ley no es aplicable a las estaciones de trabajo.

TCO Certified

סעיף זה מתייחס רק למוצרים הנושאים את הסמל TCO Certified.

עבור אל https://tcocertified.com/product-finder/ לעיון ברשימת המוצרים בעלי אישור TCO Certified.

A third-party certification according to ISO 14024

Toward sustainable IT products



Say hello to a more sustainable product

IT products are associated with a wide range of sustainability risks throughout their life cycle. Human rights violations occur in the supply chain. Harmful substances are used both in products and their manufacture. Products can often have a short lifespan because of poor ergonomics, low quality and when they are not able to be repaired or upgraded.

This product is a better choice. It meets all the criteria in TCO Certified, the world's most comprehensive sustainability certification for IT products. Thank you for making a responsible product choice, that help drive progress towards a more sustainable future!

Criteria in TCO Certified have a life-cycle perspective and balance environmental and social responsibility. Conformity is verified by independent and approved verifiers that specialize in IT products, social responsibility or other sustainability issues. Verification is done both before and after the certificate is issued, covering the entire validity period. The process also includes ensuring that corrective actions are implemented in all cases of factory non-conformities. And last but not least, to make sure that the certification and independent verification is accurate, both TCO Certified and the verifiers are reviewed regularly.

Want to know more?

Read information about TCO Certified, full criteria documents, news and updates at **tcocertified.com.** On the website you'll also find our Product Finder, which presents a complete, searchable listing of certified products.

TCO Certified Edge

סעיף זה מתייחס רק למוצרים הנושאים את הסמל TCO Certified Edge.

עבור אל https://tcocertified.com/product-finder/ לעיון ברשימת המוצרים בעלי אישור TCO Certified Edge.

A third-party certification according to ISO 14024

Toward sustainable IT products



Say hello to a more sustainable product

IT products are associated with a wide range of sustainability risks throughout their life cycle. Human rights violations occur in the supply chain. Harmful substances are used both in products and their manufacture. Products can often have a short lifespan because of poor ergonomics, low quality and when they are not able to be repaired or upgraded.

This product is a better choice. It meets all the criteria in TCO Certified, the world's most comprehensive sustainability certification for IT products. Additionally, it fulfills the requirements of TCO Certified Edge, the supplemental certification that recognizes leading-edge products that exceed typical performance in a particular sustainability attribute. At our Product Finder **(tcocertified.com/product-finder)** you can find out which TCO Certified Edge criterion or criteria this product meets.

Criteria in TCO Certified have a life-cycle perspective and balance environmental and social responsibility. Compliance is verified by independent verification organizations that specialize in IT products, social responsibility or other sustainability issues. Verification is done both before and after the certificate is issued, covering the entire validity period. The process also includes ensuring that corrective actions are implemented in all cases of factory non-conformities.

Thank you for making a responsible product choice, that help drive progress towards a more sustainable future!

Want to know more?

Read information about TCO Certified, full criteria documents, news and updates at **tcocertified.com.** On the website you'll also find our Product Finder, which presents a complete, searchable listing of certified products.

אינדקס

א

אישור ENERGY STAR 29
אישור TCO Certified 41
אישור TCO Certified Edge 42

ה

הודעה בדבר הארקת כבלים 26
הודעה בדבר עוצמת הקול באוזניות מסוגים שונים 20
הודעה בדבר עוצמת הקול, אוזניות מסוגים שונים 20
הודעה בנוגע לאלחוט בתאילנד 12
הודעה בנוגע למאוורר 20
הודעה בנוגע למוצר Class A, האיחוד האירופי ובריטניה 5
הודעה בנושא ארגונומיה 8
הודעה בנושא השלכת ציוד 27
הודעה בנושא נסיעות 24
הודעה לגבי גובה 25
הודעה לגבי טיסות מסחריות 12
הודעה לגבי סוללות 13, 27
הודעה על הגבלה של ממשלת הודו על חומרים מסוכנים 39
הודעה של ממשלת יפן על הגבלת חומרים מסוכנים 40
הודעות
איכות הסביבה 27
ארגונומיה 8
בטיחות לייזר 13, 20
ברזיל 5, 21
דרום קוריאה 11
הגבלה של ממשלת הודו על חומרים מסוכנים 39
הגבלה של ממשלת יפן על חומרים מסוכנים 40
הודעה בנוגע לאלחוט בתאילנד 12
הודעת ממשלת יפן בדבר כבלי מתח 23
השלכת ממשלת קוריאה ומחזורו 28
השלכת ציוד 27
חברת Macrovision 16
טיוואן 12
טיסות מסחריות 12
יפן 9
כבלי מתח 22
מאוורר 20
מודם 14
ממשלת מקסיקו 9
נסיעות 24
סוללה 13, 18, 27
סינגפור 11
עוצמת הקול באוזניות מסוגים שונים 20
פרכלורט 30
קנדה 6
תקינה של בלרוס 5
הודעות Class A גלובליות כבלים 4
הודעות בנושא השלכה סוללה 27
סוללה עם חותם היצרן 13
סוללה, החלפה על-ידי המשתמש 13
ציוד 27
הודעות בנושא כבל מתח 22
הודעות בנושא מודם 14
הודעות ממשלת קנדה 6
הודעות סביבתיות 27
הודעות Class A גלובליות שינויים 4
הודעות, מחשבים ניידים
הוועדה הפדרלית לתקשורת 3, 4
הודעת - דרום קוריאה 11
הודעת אזהרה בנוגע לאזורים טרופיים 25
הודעת בטיחות לייזר 13, 20
הודעת השלכת ממשלת קוריאה ומחזורו 28
הודעת התקינה של בלרוס 5
הודעת חברת Macrovision 16
הודעת מוצר Class A, אוסטרליה 4
הודעת ממשלת ברזיל 5, 21
הודעת ממשלת טיוואן 12
הודעת ממשלת יפן 9
הודעת ממשלת יפן בנושא כבלי מתח 23
הודעת ממשלת מקסיקו בנושא האלחוט 9
הודעת ממשלת סינגפור בנושא האלחוט 11
הודעת GS 8
הוועדה הפדרלית לתקשורת
הודעה בדבר מחשבים ניידים מסוג Class A 4
הודעה בדבר מחשבים ניידים מסוג Class B 3
כבלים למחשבים ניידים 3, 4
שינויים במחשבים ניידים 3, 4
הצהרות בנושא מודמים
בארה"ב 14
יפן 15
ניו זילנד 15
קנדה 14
הצהרות ממשלת יפן בדבר מודמים 15
הצהרת ממשלת ארה"ב בנושא מודמים 14
הצהרת ממשלת ניו-זילנד בנושא מודמים 15
הצהרת ממשלת קנדה בנושא מודמים 14
התקני LAN אלחוטיים 3
התקנים אלחוטיים 4

כ

כוונן טלוויזיה, הודעה בדבר הארקת כבלים 26

מ

מיחזור סוללות 27
מיחזור רכיבי חומרה אלקטרוניים וסוללות 27
מיחזור, חומרה אלקטרונית וסוללות 27
מסמך בקשת רגולציה – דרום קוריאה 12
מסמך בקשת רגולציה, דרום קוריאה 12

ס

סוללה 18
סין - הודעות בנוגע לאיכות הסביבה 30

ר

רמות עוצמה מרביות 7

ש

שינויים, מחשבים ניידים
הוועדה הפדרלית לתקשורת 3

ת

תוויות, תקינה 2
תווית צריכת האנרגיה במחשבים בסין 31
תחומי תדרי רדיו 7
תמיכה קולית 15
תקן האיחוד האירופי 1275/2008 39

A

Aviso para o Brasil avisos 5
ברזיל 5

סמלים/מספרי

台灣對於危險物質的限制注意事
項 37, 38
注意事項
台灣有害物質限制 37, 38