DH610 Series Quick Guide

53R-DH6103-2002

快速安裝指南 Kurzanleitung Guide rapide Guía rápida クイックガイド Краткое руководство 快速安裝指南

More information on this product can be found at: https://bit.ly/DH610
更多本產品資訊，請蒞臨：https://bit.ly/DH610
Weitere Informationen zu diesem Produkt finden Sie unter: https://bit.ly/DH610
Pour plus d'informations sur ce produit, visitez: https://bit.ly/DH610

Puede encontrar más información sobre este producto en: https://bit.ly/DH610
本製品の詳細な情報については、次のURL より確認頂けます。https://bit.ly/DH610
Для получения дополнительной информации об этом продукте перейдите по ссылке：https://bit.ly/DH610
更多本产品信息，请访问：https://bit.ly/DH610

Product Overview

產品外觀 \ Produktübersicht \ Présentation du produit \ Resumen del producto \ 製品概要 \ Обзор продукта \ 产品外观

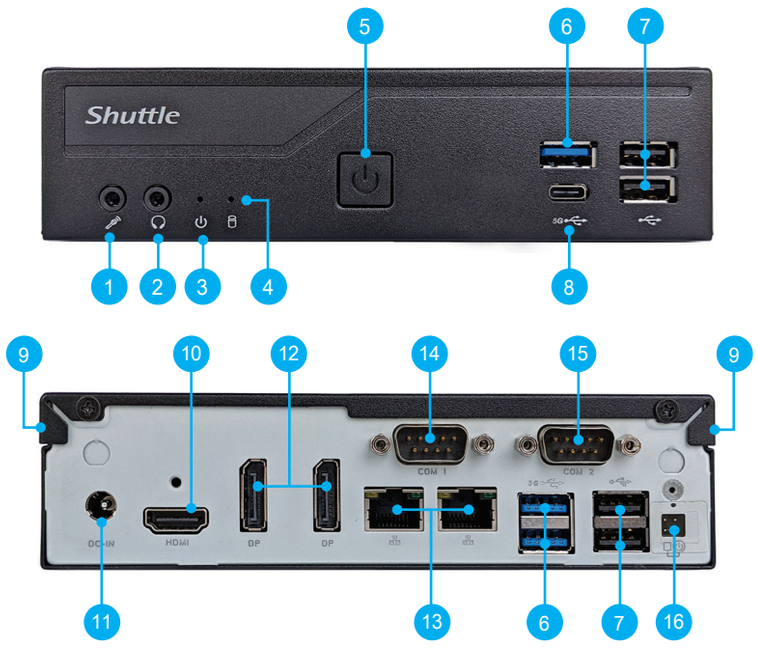

1. MIC-in
2. Headphones
3. Power LED
4. Hard disk drive LED
5. Power Button
6. USB 3.2 Gen1 Type-A Ports
7. USB 2.0 Ports
8. USB 3.2 Gen1 Type-C Port
9. Kensington® Lock Hole
10. HDMI 2.0 Port
11. Power Jack (DC IN)
12. DisplayPort
13. LAN Ports
14. COM 1 Port (RS232/RS422/RS485)
15. COM 2 Port (RS232 only)
16. Clear CMOS & Power Button & +5V

Hardware Installation

硬體安裝 \ Hardware Installation \ Installation du matériel \ Instalación de hardware
ハードウェアのインストール \ Установка оборудования \硬件安装

A. Begin Installation

⚠ For safety reasons, please ensure that the power cord is disconnected before opening the case.

1. Unscrew the two screws of the chassis cover. Slide the cover backwards and upwards.

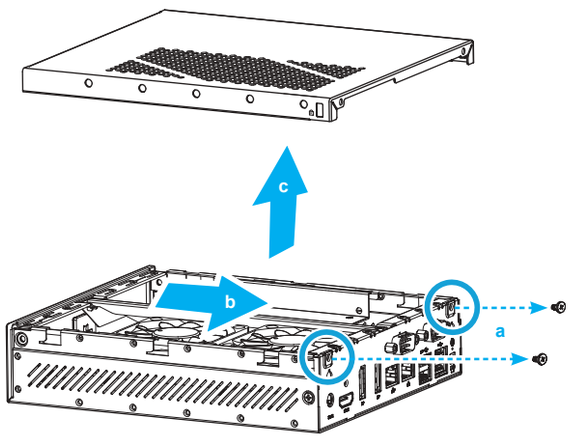

2. Unfasten the rack mount screw and remove the rack.

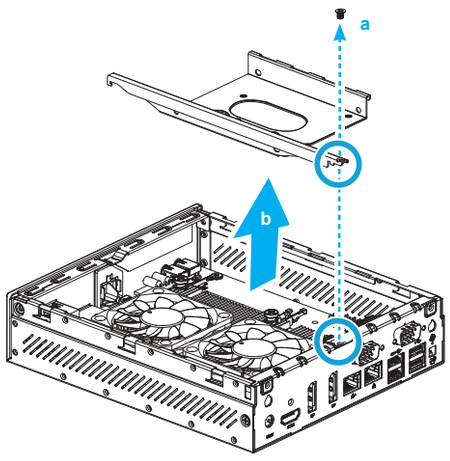

The product's colour and specifications may vary from the actually shipping product.

B. CPU and ICE Module Installation

1. Unfasten the four ICE module attachment screws and unplug the fan connector. Remove the ICE module from the chassis and put it aside.

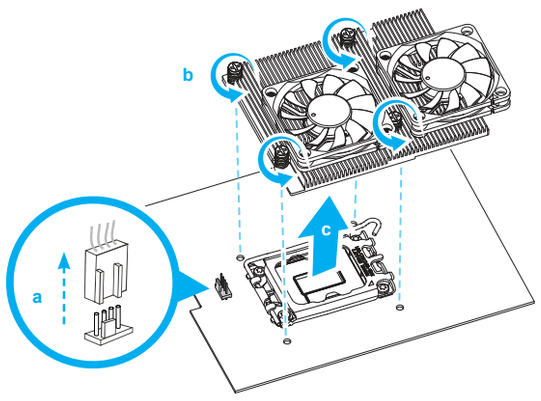

➢ Follow the steps below to correctly install the CPU into the motherboard CPU socket.

⚠ This CPU socket is fragile and can easily be damaged. Always use extreme care when installing a CPU and limit the number of times you remove or change the CPU. Before installing the CPU, make sure to turn off the computer and unplug the power cord from the power outlet to prevent damage of the CPU.

2. Unlock and raise the socket lever.

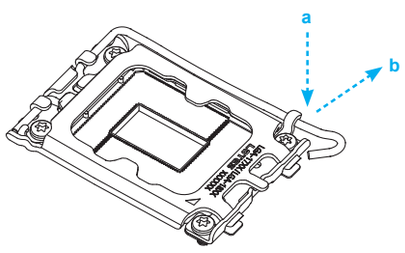

3. Lift the metal load plate off the CPU socket.

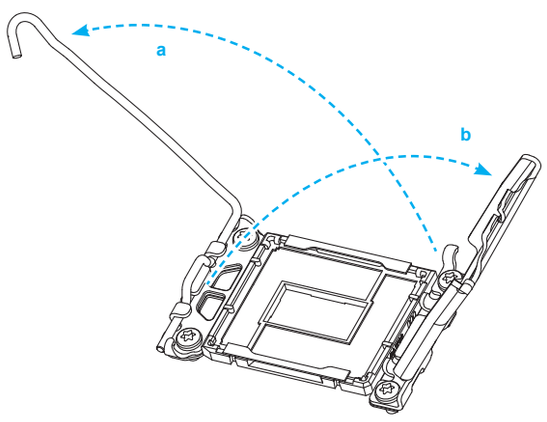

⚠ DO NOT touch the socket contacts. To protect the CPU socket, always use the protective socket cover when the CPU is not installed.

4. Please orientate the CPU correctly and align the CPU notches with the socket alignment keys. Make sure the CPU sits perfectly horizontal, then push it gently into the socket.

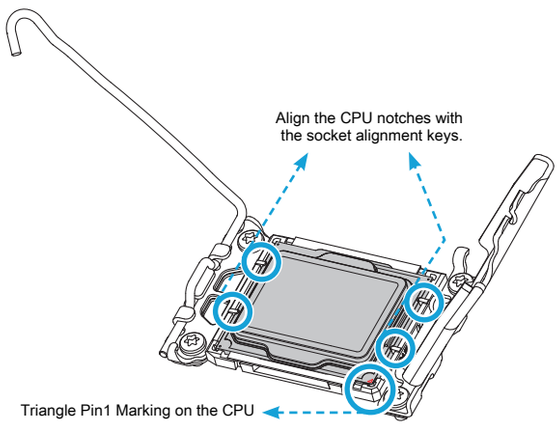

⚠ Please be aware of the CPU orientation, DO NOT force the CPU into the socket to avoid bending of pins on the socket and damage of CPU!

5. Tear off the protective membrane from the metal load plate. Close the metal load plate, lower the CPU socket lever and lock in place.

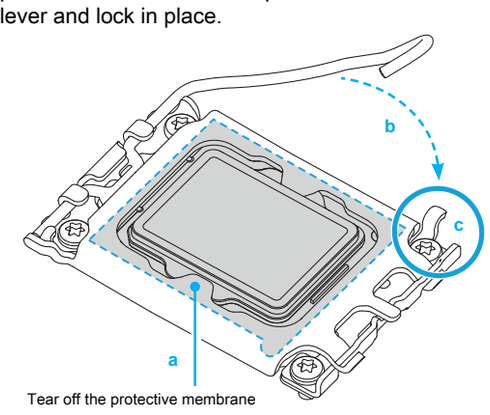

6. Spread thermal paste evenly on the CPU surface.

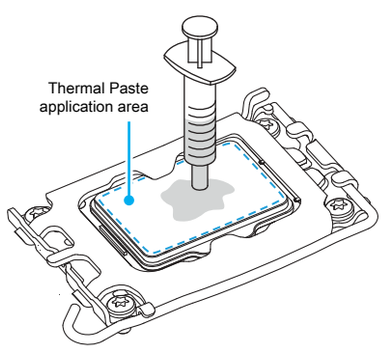

⚠ Please do not apply excess amount of thermal paste.

7. Screw the ICE module to the motherboard. Note to press down on the opposite diagonal corner while tightening each screw.
8. Connect the fan.

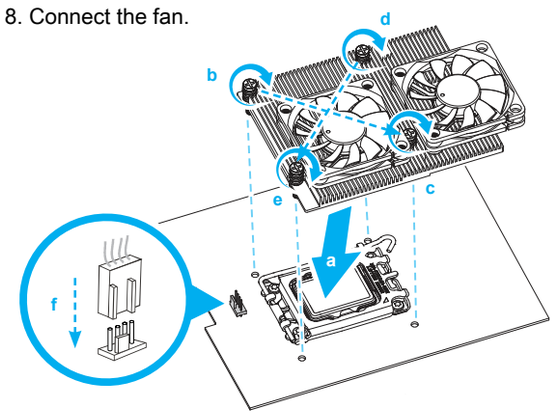

C. Memory Module Installation

⚠ This motherboard does only support 1.2 V DDR4 SO-DIMM memory modules.

1. Locate the SO-DIMM slots on the motherboard.
2. Align the notch of the memory module with the one of the relevant memory slot.

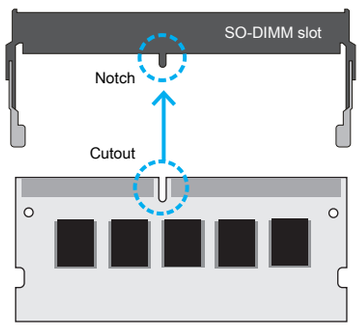

3. Gently insert the module into the slot in a 45-degree angle.
4. Carefully push down the memory module until it snaps into the locking mechanism.

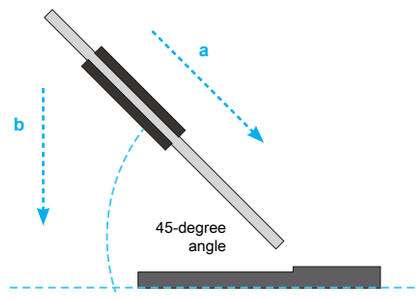

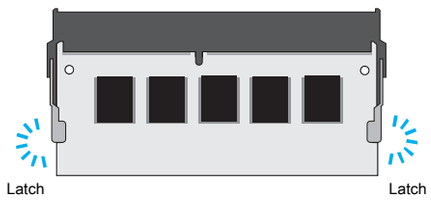

5. Repeat the above steps to install an additional memory module, if required.

D. M.2 Device Installation

1. Locate the M.2 key slots on the motherboard.
2. Install the M.2 device into the M.2 slot and secure with the screw.

➢ M.2 2242/2260/2280 M key slot

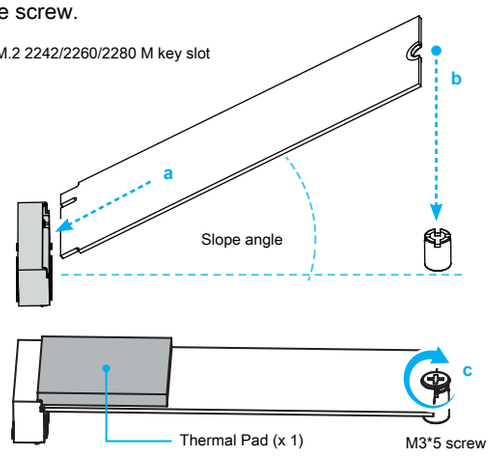

⚠ Pasting the supplied thermal pad on the M.2 SSD can effectively reduce its temperature.

➢ M.2 2230 E Key slot

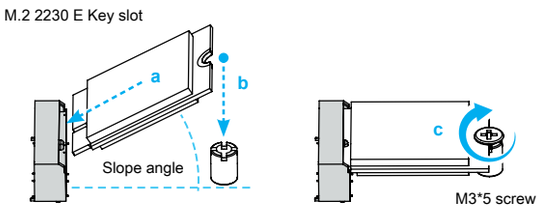

⚠ When installing M.2 2242 M-key and M.2 2230 E-key at the same time, please use "M.2 shared nut" (see picture) to lock M.2 2230 E-key card on socket, then install M.2 2242 M-key card by M2*3 screw as the next step.

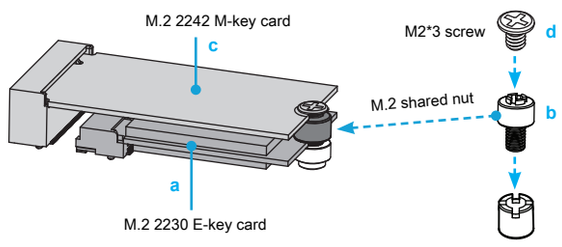

E. HDD or SSD Installation

1. Place an HDD or SSD in the rack and secure with the four screws from the sides.

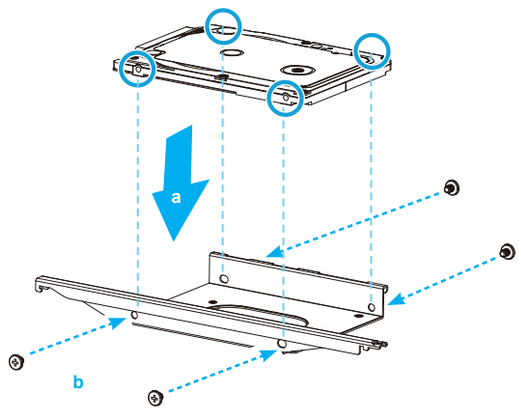

2. Slide the rack back into the chassis and refasten the screw. Connect the Serial ATA and power cable to the HDD or SSD.

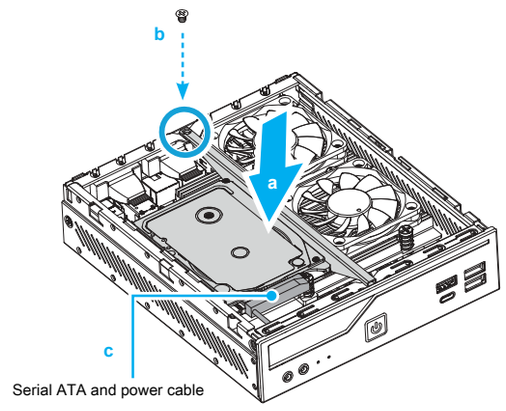

F. Complete

1. Please replace and affix the case cover with two screws, then connect the power cord.
2. Complete.

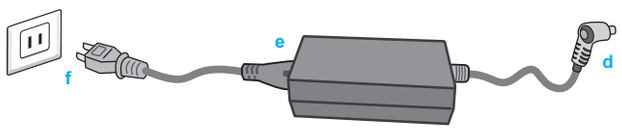

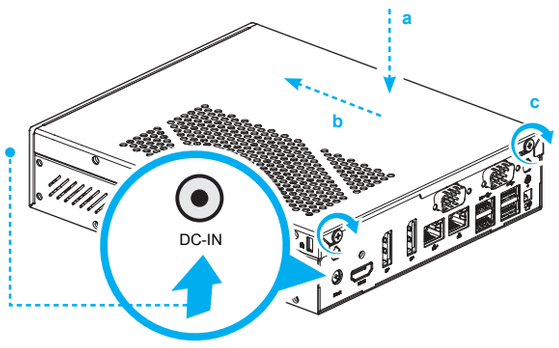

⚠ Please press the "Del" key while booting to enter BIOS. Here, please load the optimised BIOS settings.

Safety Information

安全資訊 \ Sicherheitshinweise \ Informations de sécurité \ Información de seguridad
安全に関する情報 \ Информация о безопасности \ 安全信息

⚠ Incorrectly replacing the battery may damage this computer. Replace only with the same or equivalent as recommended by Shuttle. Dispose of used batteries according to the manufacturer's instructions.

更換電池方式錯誤可能會損壞本電腦以及引發爆炸、火災或其他危險。僅能依Shuttle的建議, 以相同或同等的電池更換。請依照製造商的使用說明處理廢電池。

Das unkorrekte Austauschen der Batterie kann diesen Computer beschädigen. Ersetzen Sie die Batterie nur durch den von Shuttle empfohlenen Typ oder ein gleichwertiges Modell. Entsorgen Sie gebrauchte Batterien gemäß den Herstellerangaben.

Ne pas replacer correctement la pile peut endommager l'ordinateur. Remplacez-la uniquement par un modèle identique ou un équivalent comme recommandé par Shuttle. Débarrassez-vous des piles usagées d'après les instructions du constructeur.

La sustitución incorrecta de la batería puede dañar este equipo. Sustituya la batería únicamente por una igual o equivalente recomendada por Shuttle. Deseche las baterías usadas según las instrucciones del fabricante.

バッテリを間違ってセットすると、こaのコンピュータが損傷する原因となります。交換する際は、Shuttleが推奨するバッテリと同じものまたは同等のものだけを使用するようにしてください。使用済みバッテリは、メーカーの指示に従って処分してください。

Неправильная замена батареи может привести к повреждению компьютера. Батарея должна соответствовать стандарту производителя Shuttle или быть идентичной предыдущей. Утилизация использованной батареи должна следовать инструкции производителя.

更换电池方式错误可能会损坏本电脑。仅能依 Shuttle 的建议,以相同或同等的电池更换。请依照制造商的使用说明处理废电池。

注意: 仅适用于在非热带气候条件下安全使用, 在热带气候条件下使用时, 可能有安全隐患。

注意: 仅适用于海拔 2000m 以下安全使用, 在海拔 2000m 以上使用时, 可能有安全隐患。

注意: 允许产品使用的最高环境温度为 40°C。

All bundled parts, power cord included, shall not be used without this product.

電源ケーブル等、すべての付属品は本機以外ではご使用になれません。

This device complies with Part 15 of the FCC Rules. Operation is subject to the following two conditions: (1) this device may not cause harmful interference, and (2) this device must accept any interference received, including interference that may cause undesired operation.

CE This device meets the requirements for the EU conformity in accordance to the currently valid EU directives.
Dieses Produkt erfüllt die Anforderungen für die EU-Konformität entsprechend der aktuell geltenden EU-Richtlinien.
Ce produit répond aux exigences de la conformité UE suivant les directives européennes actuellement en vigueur.

Product Overview

產品外觀 \ Produktübersicht \ Présentation du produit \ Resumen del producto \ 製品概要 \ Обзор продукта \ 产品外观

1. MIC-in
麥克風插孔
Mikrofon-Eingang
Entrée Micro
Micrófono
マイク
Гнездо для микрофона
麦克风插孔

2. Headphones
耳機孔
Kopfhörer-Ausgang
Prise casque
Auriculares
イヤホン
Гнездо для наушников
耳机孔

3. Power LED
電源指示燈
Betriebsanzeige-LED
Indicateur alimentation
LED de encendido
電源 LED
LED-индикатор питания
电源指示灯

4. Hard disk drive LED
硬碟指示燈
Festplatten-LED
Indicateur disque dur
Diodo LED del disco duro
ハードディスクドライブ LED
LED-индикатор жесткого диска
硬盘指示灯

5. Power Button
電源按鈕
Ein-/Aus-Button
Bouton d'alimentation
Botón de encendido
電源スイッチ
Кнопка питания
电源按钮

6. USB 3.2 Gen1 Type-A Ports
USB 3.2 Gen1 Type-A 連接埠
USB 3.2 Gen1 Typ-A-Anschlüsse
Prises USB 3.2 Gen1 Type-A
Puertos USB 3.2 Gen1 tipo A
USB 3.2 Gen1 Type-A ポート
USB 3.2 Gen1 Type-A порты
USB 3.2 Gen1 Type-A 端口

7. USB 2.0 Ports
USB 2.0 連接埠
USB 2.0-Anschlüsse
Prises USB 2.0
Puertos USB 2.0
USB 2.0 ポート
USB 2.0 порты
USB 2.0 端口

8. USB 3.2 Gen1 Type-C Port
USB 3.2 Gen1 Type-C 連接埠
USB 3.2 Gen1 Typ-C-Anschluss
Prise USB 3.2 Gen1 Type-C
Puerto USB 3.2 Gen1 tipo C
USB 3.2 Gen1 Type-C ポート
USB 3.2 Gen1 Type-C порт
USB 3.2 Gen1 Type-C 端口

9. Kensington® Lock Hole
Kensington® 標準防盜鎖孔
Kensington® Lock Öffnung
Encoche de sécurité Kensington®
Conector de seguridad Kensington®
ケンジントンロック用ホール
Отверстие для замка Kensington®
Kensington® 标准防盗锁孔

10. HDMI 2.0 Port
HDMI 2.0 連接埠
HDMI 2.0-Anschluss
Prise HDMI 2.0
Puerto HDMI 2.0
HDMI 2.0 ポート
HDMI 2.0 порт
HDMI 2.0 端口

11. Power Jack (DC IN) \ DC 電源連接埠
DC-Stromanschluss
Prise alimentation DC
Conexión de la fuente de alimentación (CC)
DC 電源ポート
Гнездо для подключения питания (DC IN)
电源插孔 (直流电输入)

12. DisplayPort \ DisplayPort 連接埠
DisplayPort \ Prise DisplayPort
DisplayPort \ ディスプレイポート
DisplayPort \ DisplayPort 端口

13. LAN Ports \ 網路連接埠
Netzwerk-Anschlüsse \ Prises LAN
Puertos LAN \ LAN ポート
Сетевые LAN-порты \ LAN 端口

14. COM 1 Port (RS232/RS422/RS485)
COM 1 連接埠 (RS232/RS422/RS485)
COM 1-Anschluss (RS232/RS422/RS485)
Prise COM 1 (RS232/RS422/RS485)
Puerto COM1 (RS232/RS422/RS485)
COM 1 ポート (RS232/RS422/RS485)
Последовательный порт COM 1 (RS232/RS422/RS485)
COM 1 端口 (RS232/RS422/RS485)

15. COM 2 Port (RS232 only)
COM 2 連接埠 (僅適用於RS232)
COM 2-Anschluss (Nur für RS232)
Prise COM 2 (uniquement en RS232)
Puerto COM2 (solo RS232)
COM 2 ポート (RS232 のみ)
Последовательный порт COM 2 (только RS232)
COM 2 端口 (仅适用于RS232)

16. Clear CMOS & Power Button & +5V
清除COMS & 電源按鈕 & +5V
Clear CMOS & Einschalt-Button & +5V
Reset CMOS & Bouton d'alimentation & +5V
Clear CMOS & Botón de encendido & +5V
CMOSクリア & 電源スイッチ & +5V
Сброс CMOS, внешняя кнопка питания, +5 В
清除 CMOS & 电源按钮 & +5V

Hardware Installation

硬體安裝 \ Hardware Installation \ Installation du matériel \ Instalación de hardware
ハードウェアのインストール \ Установка оборудования \硬件安装

A. Begin Installation \ 開始安裝 \ Beginn der Installation \ Commencer l'installation \ Iniciar la instalación \ 取り付けの開始 \ Начало установки \ 开始安装

For safety reasons, please ensure that the power cord is disconnected before opening the case.
基於安全考量, 移開機殼時,請先拔除電源線。
Achten Sie aus Sicherheitsgründen darauf, dass das Gerät vor dem Öffnen vom Stromnetz getrennt wird.
Pour des raisons de sécurité, veuillez vous assurer que le cordon d'alimentation est débranché avant d'ouvrir le boîtier.
Por razones de seguridad, no olvide desconectar el cable de alimentación antes de abrir la carcasa.
安全のために、ケースを開ける前に電源コードを外していることを確認してください 。
Меры безопасности: прежде чем открыть корпус, пожалуйста, убедитесь, что шнур отсоединен от электрической розетки.
基于安全考虑, 移开机壳时,请先拔除电源线。

1. Unscrew the two screws of the chassis cover. Slide the cover backwards and upwards.
鬆開兩顆背板螺絲, 將機殼往外推出, 再向上拿起。
Lösen Sie die beiden Schrauben der Gehäuseabdeckung. Schieben Sie die Abdeckung nach hinten und nach oben.
Desserrez et retirez les deux vis du boîtier. Glissez le couvercle vers l'arrière et le haut.
Afloje y retire primero los dos tornillos de la cubierta de la carcasa. Desplace la carcasa hacia atrás y hacia arriba.
シャーシカバーの 2 本のネジを抜きます。カバーを後ろと上方向にスライドさせます。
Открутите два шурупа на крышке корпуса. Сдвиньте крышку назад и затем наверх.
松开两颗背板螺丝, 将机壳往外推出, 再向上拿起。

The product's colour and specifications may vary from the actually shipping product.
出貨機種顏色及規格配備, 以實際出貨機種為準。
Die tatsächliche Farbe des gelieferten Produktes kann von diesen Abbildungen abweichen.
Le coloris du produit livré peut varier de ces illustrations.
Color y la especificación del producto dependerá del transporte de mercancía corriente.
製品の色及びスペックは、実際と異なる場合がございます。
Цвет и спецификации продукта могут быть изменены производителем.
出货机种颜色及规格配备, 以实际出货机种为准。

2. Unfasten the rack mount screw and remove the rack.
鬆開支架上的固定螺絲, 取下支架。
Lösen Sie die Schraube des Laufwerkshalters und entfernen Sie diesen.
Desserrez les vis de montage sur rack et retirez le rack.
Afloje el tornillo del bastidor de la unidad y retire éste.
ラックマウントネジを外し、ラックを取り外します。
Открутите шурупы и снимите рамку.
松开支架上的固定螺丝, 取下支架。

B. CPU and ICE Installation \ 安裝處理器及散熱導管
CPU- und ICE-Installation \ Installation du processeur et du module ICE
Instalar el procesador y el módulo ICE \ CPUとICEの取り付け
\Установка процессора и ICE \ 安裝处理器及散热导管

1. Unfasten the four ICE module attachment screws and unplug the fan connector. Remove the ICE module from the chassis and put it aside.
鬆開熱導管 4 個切角上的固定螺絲, 拔起風扇電源接頭,
取下 ICE 散熱模組先置於一旁。
Lösen Sie die vier Schrauben, durch die die ICE-Kühlung fixiert wird und ziehen Sie den Stecker vom Lüfteranschluss ab. Entfernen Sie das ICE-Modul aus dem Gehäuse und legen es beiseite.
Desserrez les quatre vis fixées sur le système de refroidissement ICE et retirez le connecteur du ventilateur. Retirez le module ICE du châssis et mettez-le de côté.
Afloje los tornillos de sujeción del módulo ICE y desenchufe el conector del ventilador. Extraiga el módulo ICE del chasis y póngalo a un lado.
FANコネクタを取り外し、ICEモジュールにあるネジ (プッシュピン) を外します。ICEモジュールを引き上げるように引き上げるようにして取り外します。
Отвинтите четыре штифта модуля ICE и отсоедините разъем вентилятора. Извлеките модуль ICE из шасси и поставьте его в сторону.
松开热导管 4 个切角上的固定螺丝, 拔起风扇电源接头,
取下 ICE 散热模块先置于一旁。

➢ Follow the steps below to correctly install the CPU into the motherboard CPU socket
請依下列步驟將 CPU 正確的安裝於主機板的 CPU 插槽內
Beachten Sie genau die folgende Anleitung, um die CPU korrekt in den CPU-Sockel auf dem Mainboard zu installieren.
Suivez les instructions suivantes pour réussir l'intégration de votre processeur dans son socket.
Siga las instrucciones de abajo para instalar la CPU correctamente en el zócalo de la CPU de la placa base.
マザーボードのCPUソケットにCPUを取り付けるには、
以下の手順に従って下さい。
Выполните следующие действия, чтобы правильно установить процессор в процессорный сокет материнской платы.
请依下列步骤将 CPU 正确的安装于主机板的 CPU 插槽内

This CPU socket is fragile and can easily be damaged. Always use extreme care when installing a CPU and limit the number of times you remove or change the CPU. Before installing the CPU, make sure to turn off the computer and unplug the power cord from the power outlet to prevent damage of the CPU.
此 CPU 的插槽脆弱易受損。請務必於安裝 CPU 時小心使用, 並盡量減少移除或變更 CPU 的次數。安裝 CPU 前, 請再次確認電源是關閉的, 以避免造成 CPU 的損壞。
Der CPU-Sockel ist sehr empfindlich und kann leicht beschädigt werden. Besondere Vorsicht ist geboten, wenn Sie eine CPU installieren. Ferner sollte die CPU nicht oft entfernt bzw. ausgewechselt werden. Schalten Sie vor der Installation der CPU den Computer ab und ziehen Sie das Netzkabel heraus, um Schäden an der CPU zu vermeiden.
Le socket du processeur est fragile et s'abîme facilement. Soyez extrêmement attentif lors de l'installation d'un processeur et limitez le nombre de retraits ou de changements de processeur. Avant d'installer un processeur, assurez vous d'éteindre l'ordinateur et de débrancher le cordon d'alimentation de la prise électrique afin d'éviter tout dommage du processeur.
El zócalo de la CPU es muy frágil y se puede dañar con facilidad. Tenga siempre sumo cuidado cuando instale el procesador y limite el número de veces que quita y cambia éste. Antes de instalar el CPU asegurese de apagar el ordenador y de desenschufar el cable alimentaciónpara evitar daños del CPU.
ピンソケットは非常にデリケートな為、簡単に破損してしまいます。CPUを取り付ける際は、必ず細心の注意を払っていただけますようお願い致します。またCPU設置の際は、必ず電源をOFFにし、ケーブルが抜けている事を確認して下さい。
Контактный разъем может быть легко поврежден и контакты легко гнутся. Будьте крайне осторожны при установке процессора и ограничьте количество раз замены процессора. Перед установкой процессора, убедитесь, что компьютер выключен и отсоедините кабель питания от электрической розетки, чтобы предотвратить повреждение процессора.
此 CPU 的插槽脆弱易受損。请务必于安装 CPU 时小心使用, 并尽量减少移除或变更 CPU 的次数。安装 CPU 前, 请再次确认电源是关闭的, 以避免造成 CPU 的损坏。

2. Unlock and raise the socket lever.
將插槽拉桿解鎖並向上提起。
Entriegeln Sie zuerst den Sockelhebel und ziehen ihn hoch.
Déverrouillez d'abord le levier du socket puis soulevez le.
En primer lugar desbloquee y levante la palanca del zócalo.
まずソケットレバーのロックを解除し引き上げます。
Сначала разблокируйте и поднимите рычаг сокета.
将插槽拉杆解锁并向上提起。

3. Lift the metal load plate off the CPU socket.
向上翻起 CPU 插槽上的金屬載入板。
Heben Sie die Metallabdeckplatte von dem CPU-Sockel hoch.
Soulevez la plaque de protection du processeur.
Levante la placa metálica de carga que se encuentra en el zócalo del microprocesador.
CPU ソケットの金属製ロードプレートを持ち上げます。
Поднимите металлическую пластину на процессорном разъеме.
向上提起 CPU 插槽的金属载入板。

DO NOT touch the socket contacts. To protect the CPU socket, always use the protective socket cover when the CPU is not installed.
處理期間請注意勿觸摸插槽內的排針, 當你沒有安裝 CPU 時,
請將保護蓋安裝回 CPU 插槽, 以保護 CPU 插槽。
Berühren Sie NIE die Kontakte des CPU-Sockels. Wenn keine CPU installiert ist, legen Sie bitte wieder die Schutzabdeckung hinein, um den CPU-Sockel zu schützen.
NE PAS toucher aux contacts du socket. Pour protéger le socket, toujours replacer la pièce protectrice lorsqu'on enlève le processeur.
No tocar los contactos del zócalo. Para proteger el zócalo remueva siempre la cubierta protectora del zócalo cuando el CPU no está instalado.
ソケット内部には絶対触らないでください。CPUを設置しない場合は、
保護の為にプラスチックカバーを取り付けるようにお願い致します。
НЕ прикасайтесь к контактам сокета. Для защиты процессорного гнезда, всегда используйте защитную крышку разъема, когда процессор не установлен.
处理期间请注意勿触摸插槽内的排针, 当你没有安装 CPU 时,
请将保护盖安装回 CPU 插槽, 以保护 CPU 插槽。

4. Please orientate the CPU correctly and align the CPU notches with the socket alignment keys. Make sure the CPU sits perfectly horizontal, then push it gently into the socket.
調整 CPU 和插槽的位置, 將 CPU 上的凹角對齊插槽上的凸角。
確保完全水平放置 CPU, 並將 CPU 插入插槽。
Richten Sie die CPU auf dem Sockel so aus, dass die CPU-Kerben auf die Ausrichtungsmerkmale des Sockels zeigen. Halten Sie die CPU völlig horizontal und setzen Sie sie dann vorsichtig in den Sockel ein.
Orientez le processeur correctement sur le socket en vous servant des repères d'alignement sur le socket et des encoches sur le processeur. Assurez-vous que le processeur est parfaitement horizontal et posez-le sur le socket.
Coloque la CPU en el zócalo de tal forma que las muescas estén alineadas con las marcas de alineación del zócalo. Asegúrese de que la CPU se encuentra en posición perfectamente horizontal y después inserte la CPU en el del zócalo.
CPUとりつけの際は、CPU側の切り込みがソケット側と合うように、
取り付ける向きを確認してから、取り付けて下さい。
Пожалуйста, разместите процессор правильно и совместите выемки процессора с ключами выравнивания сокета. Убедитесь, что процессор идеально сидит по горизонтали, затем вставьте его аккуратно в сокет.
调整 CPU 和插槽的位置, 将 CPU 上的凹角对齐插槽上的凸角。
确保完全水平放置 CPU, 并将 CPU 插入插槽。

Please be aware of the CPU orientation, DO NOT force the CPU into the socket to avoid bending of pins on the socket and damage of CPU!
請注意 CPU 的安裝方向。請勿硬將 CPU 裝入插槽,
以免插槽上的針腳彎曲, 損壞 CPU !
Bitte achten Sie auf die richtige Ausrichtung der CPU. Beim Einsetzen der CPU in den Sockel üben Sie bitte KEINEN DRUCK aus, damit die Pins des Sockels nicht verbogen und die CPU nicht beschädigt wird.
Contrôlez bien l'orientation du processeur, NE PAS forcer son insertion, vous risquez d'endommager les broches du socket et le processeur!
Tenga en cuenta la orientación del procesador y NO lo fuerce para insertarlo en el zócalo; de esta forma impedirá que los contactos del procesador se doblen en el zócalo y que resulte dañado.
CPUの設置には細心の注意をお願い致します。
力強く差し入れるとCPU及びソケットの損傷につながります。
Обратите внимание на расположение процессора. НЕ давите процессор в сокет, чтобы избежать сгибание контактов и повреждения процессора!
请注意 CPU 的安装方向。请勿硬将 CPU 装入插槽,
以免插槽上的针脚弯曲, 损坏 CPU !

5. Tear off the protective membrane from the metal load plate. Close the metal load plate, lower the CPU socket lever and lock in place.
撕下金屬載入板的保護膜, 關上載入板, 將 CPU 的插槽拉桿壓下並定位鎖好。
Entfernen Sie die Schutzfolie unter dem CPU-Halterahmen. Schließen Sie den Halterahmen aus Metall. Danach drücken Sie den Sockelhebel nach unten bis er einrastet.
Retirez le film protecteur sous le cadre de support du processeur. Fermez le cadre de support rabaissez le levier du socket du processeur et enclenchez-le.
Quite la hoja protectora de debajo del marco de soporte de la CPU. Ajustar el bastidor, bajar la palanca del zócalo y cerrar.
保護シートをCPU固定プレートから取り外して下さい。
金属板を閉じ、レバーを下ろして固定します。
Снимите защитную пленку с металлической пластины. Закройте металлическую пластину, опустите рычаг процессорного разъема и зафиксируйте.
撕下金属载入板的保护膜。关上载入板, 将 CPU 的插槽拉杆压下并定位锁好。

6. Spread thermal paste evenly on the CPU surface.
取適量的散熱膏均勻的塗抹於 CPU 上。
Tragen Sie Wärmeleitpaste gleichmäßig auf die CPU-Oberfläche auf.
Appliquez la pâte thermique uniformément sur la surface du processeur.
Extienda la pasta térmica regularmente sobre la superficie del CPU.
CPUの表面に熱伝導グリスを塗布します。
Нанесите термопасту равномерно на поверхности процессора.
取适量的散热膏均匀的涂抹于 CPU 上。

Please do not apply excess amount of thermal paste.
請勿塗抹過多的散熱膏於 CPU 上。
Bitte verwenden Sie nicht übermäßig viel Wärmeleitpaste.
Veuillez ne pas appliquer une trop grosse quantité de pâte thermique.
No aplique una cantidad excesiva de compuesto térmico.
塗りすぎないように注意して下さい。
Пожалуйста, не наносите избыточное количество термопасты.
请勿涂抹过多的散热膏于 CPU 上。

7. Screw the ICE module to the motherboard. Note to press down on the opposite diagonal corner while tightening each screw.
鎖上熱導管四個切角上的固定螺絲, 將 ICE 散熱模組固定於主機板上。
請按壓螺絲對角線端, 再依序鎖入固定。
Verschrauben Sie das ICE-Modul mit dem Mainboard. Drücken Sie jeweils zwei diagonal entgegengesetzte Schrauben nach unten und schrauben diese fest.
Vissez le module ICE à la carte mère. Lorsque vous revissez le module, veillez à exercer une pression sur la vis opposée.
Atornille el módulo ICE a la placa base. Presione la esquina diagonal opuesta hacia abajo cuando apriete cada uno de los tornillos.
マザーボードへICEモジュールにあるネジ (プッシュピン) を締めます。
それぞれ押し込むようにしながら締めるようにします。
Поместите модуль охлаждения ICE на процессор, выравнивая четыре штифта и отверстия, поверните штифты вправо и нажмите на противоположный по диагонали угол.
锁上热导管四个切角上的固定螺丝, 将 ICE 散热模块固定于主机板上。
请按压螺丝对角线端, 再依序锁入固定。

8. Connect the fan.
連接風扇的電源接頭。
Schließen Sie den Lüfterstecker an das Mainboard an.
Branchez le connecteur de ventilateur.
Enchufe el conector del ventilador.
FANコネクタへコネクタを接続します。
Подсоедините разъем вентилятора.
连接风扇的电源接头。

C. Memory Module Installation \ 安裝記憶體模組
Installation der Speichermodule \ Installation de la mémoire vive
Instalar el módulo de memoria \ メモリーの取り付け
Установка модуля памяти \ 安裝内存模块

This motherboard does only support 1.2 V DDR4 SO-DIMM memory modules.
本主機板僅支援 1.2 V DDR4 記憶體模組。
Dieses Mainboard unterstützt nur 1,2 V DDR4 SO-DIMM Speichermodule.
Carte mère compatible uniquement avec des modules mémoire de type 1,2 V DDR4 SO-DIMM.
Esta placa base sólo soporta módulos de memoria 1,2 V DDR4 SO-DIMM.
このメインボードは1.2 VのDDR4 メモリーモジュールのみ対応しています。
Поддерживает только модуль памяти 1,2 V DDR4 SO-DIMM.
本主机板仅支援1.2 V DDR4 内存模块。

1. Locate the SO-DIMM slots on the motherboard.
找到主機板上的 SO-DIMM 插槽。
Lokalisieren Sie die SO-DIMM-Steckplätze auf dem Mainboard.
Localisez le slot mémoire SO-DIMM sur la carte mère.
Localice el zócalo SO-DIMM en la placa base.
SO-DIMM にメモリーを取り付けます。
Найдите SO-DIMM слот на мат плате.
找到主机板上的 SO-DIMM 插槽。

2. Align the notch of the memory module with the one of the relevant memory slot.
將記憶體缺口對準 SO-DIMM 插槽上的凹槽, 並安插於插槽上,
確認方向是否有誤。
Richten Sie die Kerbe des Speichermoduls nach der Nase des Speichersockels aus.
Alignez l'encoche du module mémoire sur celle du slot DIMM.
Alinee la muesca del módulo de memoria con la del zócalo de memoria.
下図の通り、切り欠けに合わせます。
Совместите выемку в модуле памяти с выступом в разъеме.
将内存缺口对准 SO-DIMM 插槽上的凹槽。
将内存安插于插槽上, 并确认方向是否有误。

3. Gently insert the module into the slot in a 45-degree angle.
將記憶體以 45 度角輕輕插入插槽內。
Drücken Sie das Speichermodul behutsam im 45-Grad-Winkel in den Steckplatz.
Insérez le module mémoire délicatement dans l'encoche avec un angle de 45 degrés.
Presione con cuidado el módulo de memoria en el zócalo con un ángulo de 45 grados.
メモリーを 45°の角度から挿し入れます。
Аккуратно вставьте модуль под углом 45 градусов.
将内存以 45 度角轻轻插入插槽内。

4. Carefully push down the memory module until it snaps into the locking mechanism.
將記憶體往下壓至兩側卡榫完全定位。
Drücken Sie das Speichermodul herunter bis es einrastet.
Appuyez sur le module vers le bas jusqu'à enclenchement dans le mécanisme d'attache.
Presione el módulo de memoria hacia abajo hasta que encaje.
挿し入れた後に、メモリーを倒すように押し込むとロックがかかります。
Аккуратно надавите на модуль до тех пор, пока не услышите щелчок.
将内存往下压至两侧卡榫完全定位。

5. Repeat the above steps to install an additional memory module, if required.
請重覆上述步驟, 安裝其餘的記憶體於 SO-DIMM 插槽上。
Wiederholen Sie diese Schritte, um ggf. ein zusätzliches Speichermodul zu installieren.
Répétez pour installer des modules mémoire supplémentaires si désiré.
Repita estos pasos para instalar módulos DDR adicionales si así lo desea.
必要に応じて、追加のDDRモジュールを繰り返し取り付けます。
Повторите действия для установки второго модуля.
请重复上述步骤安装其余的内存于 SO-DIMM 插槽上。

D. M.2 Device Installation \ M.2 裝置安裝
Installation der M.2-Karten \ Installation des cartes M.2
Instalación de las tarjetas M.2 \ その他コンポーネントの取り付け
Установка устройства M.2 \ M.2 装置安装

1. Locate the M.2 key slots on the motherboard.
找到主機板上的 M.2 插槽。
Bitte lokalisieren Sie die M.2 Slots auf dem Mainboard.
Veuillez repérer les emplacements destinés aux cartes M.2 sur la carte mère.
Localice la ubicación de las ranuras M.2 en la placa base.
マザーボードにあるM.2スロット取り付け位置を確認します。
Найдите м.2 слот на материнской плате.
找到主机板上的 M.2 插槽。

2. Install the M.2 device into the M.2 slot and secure with the screw.
將 M.2 裝置插入 M.2 插槽, 並鎖上固定螺絲。
Installieren Sie die M.2-Karte in den M.2-Steckplatz und sichern Sie diese mit einer Schraube.
Installez la carte M.2 dans son emplacement et sécurisez-la avec une vis.
Instale la tarjeta M.2 en la ranura M.2 y asegúrela con un tornillo.
M.2 スロットに M.2 対応デバイスを挿入し、
ネジでしっかりと締めて下さい。
Установите M.2-карту в разъем M.2 и закрутите шуруп.
将 M.2 装置插入 M.2 插槽, 并锁上固定螺丝。

Pasting the supplied thermal pad on the M.2 SSD can effectively reduce its temperature.
將導熱墊粘貼在 M.2 SSD 上, 可有效降低溫度。
Das Aufkleben des mitgelieferten Wärmeleitpads auf die M.2-SSD kann seine Temperatur effektiv reduzieren.
Coller le diffuseur thermique livré sur le SSD M.2 peut réduire efficacement sa température.
Al pegar la almohadilla térmica suministrada en la unidad SSD M.2 se puede reducir eficazmente su temperatura.
熱効率を向上させる為、サーマルパッドをM.2SSDの上に貼ります。
Наклейка прилагаемой термопрокладки на твердотельный накопитель M.2 может эффективно снизить его температуру.
将导热垫粘贴在 M.2 SSD 上, 可有效降低温度。

When installing M.2 2242 M-key and M.2 2230 E-key at the same time, please use "M.2 shared nut" (see picture) to lock M.2 2230 E-key card on socket, then install M.2 2242 M-key card by M2*3 screw as the next step.
同時安裝 M.2 2242 M-key 和 M.2 2230 E-key 時,
請使用 "M.2共享螺母" (見圖) 將 M.2 2230 E-key 卡鎖定在插座上,
接著下一步使用 M2*3 螺絲安裝 M.2 2242 M-key 卡。
Falls Sie gleichzeitig eine M.2 2242 M-Key- und M.2 2230 E-Key-Karte installieren, dann befestigen Sie zunächst die M.2 2230 E-Key-Karte mit dem "Abstandsbolzen" (siehe Bild), danach die M.2 2242 M-Key-Karte mit einer M2x3-Schraube.
Si vous installez en même temps une carte M.2 2242 M-Key et une carte M.2 2230 E-Key, fixez d'abord la carte M.2 2230 E-Key avec l'entretoise (voir image), et ensuite la carte M.2 2242 M-Key avec une vis M2x3.
Si instala una tarjeta M.2 2242 M-Key y M.2 2230 E-Key al mismo tiempo, entonces, primero fije la tarjeta M.2 2230 E-Key con el "Espaciador Roscado" (ver imagen). A continuación, fije la tarjeta M.2 2242 M-Key con un tornillo M2x3.
M.2 Mキー2242 カード 及び M.2 Eキー2230 カードを同時に取り付ける場合、"M.2 共有ナット" (画像参照) を使い M.2 Eキー2230 カードを固定して下さい。その上で、M.2 Mキー2242 カードを M2*3 ネジを使用し固定します。
При одновременной установке ключа M.2 M 2242 и ключа E 2230 используйте «общую гайку M.2» (как на рисунке), чтобы зафиксировать карту M.2 E key 2230 на гнезде, затем установите M.2 M ключ-карту винтом M2*3, как при установке.
同时安装 M.2 2242 M-key 和 M.2 2230 E-key 时,
请使用 "M.2共享螺母" (见图) 将 M.2 2230 E-key 卡锁定在插座上,
接着下一步使用 M2*3 螺丝安装 M.2 2242 M-key 卡。

E. HDD or SSD Installation \ 安裝硬碟
Installation der Festplatte oder der SSD
Installation du disque dur ou SSD \ Instalación del disco duro o la SSD
HDD/SSDの取り付け \ Установка HDD или SSD \ 安装硬盘

1. Place an HDD or SSD in the rack and secure with the four screws from the sides.
將 HDD 硬碟或 SSD 固態硬碟放入支架中, 鎖緊兩側螺絲。
Setzen Sie eine Festplatte oder SSD in die Halterung ein und schrauben Sie sie seitlich mit vier Schrauben fest.
Placez le disque dur ou SSD dans le rack et fixez-le avec les quatre vis du côté.
Coloque el disco duro o la SSD en el soporte y atorníllelos firmemente por los laterales.
ラックにHDDまたはSSDを置き、側面から4本のネジで固定します。
Установите HDD или SSD в рамку и закрутите 4 шурупа.
将 HDD 硬盘或 SSD 固态硬盘放入支架中, 锁紧两侧螺丝。

2. Slide the rack back into the chassis and refasten the screw. Connect the Serial ATA and power cable to the HDD or SSD.
將硬碟連同支架安裝入機殼內, 並鎖上螺絲。
安裝 SATA 排線與電源線於硬碟插槽。
Legen Sie die Halterung in das Gehäuse und ziehen Sie die Schraube wieder fest an. Verbinden Sie das Daten- und Stromkabel mit der Festplatte oder der SSD.
Posez le rack sur le châssis et fixez avec vis. Connectez les câbles série ATA et d'alimentation avec le disque dur ou SSD.
Coloque el bastidor en el chasis y vuelva a fijarlo. Conecte el cable de datos y el de alimentación con el disco duro o la SSD.
シャーシに HDD/SSD ラックをセットし、ラックを再びネジで固定します。シリアルATAと電源ケーブルを HDD/SSD に接続します。
Установите HDD/SSD рамку в шасси и закрутите шуруп. Соедините Serial ATA к HDD или SSD.
将硬盘连同支架安装入机壳内, 并锁上固定螺丝。
安装 SATA 排线与电源线于硬盘插槽。

F. Complete \ 組裝完成 \ Abschluss der Installation
Fin de l'installation \ Completado \ 完了 \ Завершение \ 組裝完成

1. Please replace and affix the case cover with two screws, then connect the power cord.
裝回上蓋並鎖上螺絲, 然後連接電源。
Befestigen Sie die Abdeckung wieder mit zwei Schrauben und schließen Sie das Stromkabel an.
Remettez en place le couvercle et resserrez les vis, puis branchez le câble d'alimentation.
Vuelva a colocar la carcasa y fíjela con los tornillos y conecte el cable de alimentación.
カバーを元に戻し、ネジを再び取り付けたら、電源に接続します。
Закройте крышку и закрутите шурупы , затем подключите шнур питания.
装回上盖并锁上螺丝, 然后连接电源。

2. Complete. \ 完成。\ Fertig. \ Terminé.
Completado.\ 完了です。\ Конец. \ 完成。

Please press the "Del" key while booting to enter BIOS. Here, please load the optimised BIOS settings.
請按"Del"鍵同時啟動, 進入 BIOS 選項設定, 載入最佳效能的 BIOS 設定值。
Drücken Sie beim Starten bitte die "Entf"-Taste und laden Sie im BIOS die "optimalen" Einstellungen.
Appuyez sur la touche "Suppr" lors du démarrage pour entrer dans le BIOS. Ici, chargez les paramètres optimisés du BIOS.
Cuando arranque el sistema, pulse la tecla "Supr" y cargue los ajustes "óptimos" en el programa de configuración de la BIOS.
BIOS画面に入るため、BIOS 起動中に"Del"キーを押してください。
BIOS設定画面が始まります。
Пожалуйста, нажмите клавишу "Del" во время загрузки для входа в BIOS. Здесь загрузите оптимизированные настройки BIOS.
请按"Del"键同时启动, 进入 BIOS 选项设定, 加载最佳效能的 BIOS 设定值。

Motherboard Illustration

主機板說明 \ Mainboard-Abbildung \ Illustration de la carte mère \ Ilustración de la placa base
メインボード図 \ Материнская плата. Иллюстрация \ 主机板说明

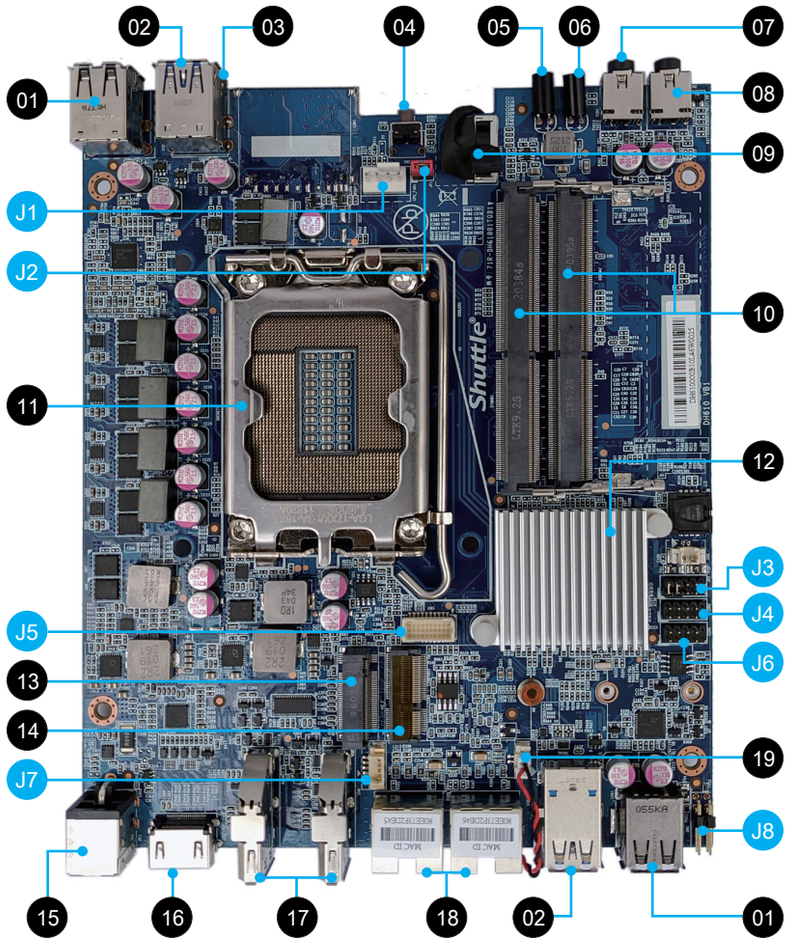

01. USB 2.0 Ports
USB 2.0 連接埠
USB 2.0-Anschlüsse
Prises USB 2.0
Puertos USB 2.0
USB 2.0 ポート
USB 2.0 порты
USB 2.0 端口

02. USB 3.2 Gen1 Type-A Ports
USB 3.2 Gen1 Type-A 連接埠
USB 3.2 Gen1 Typ-A Anschlüsse
Prises USB 3.2 Gen1 Type-A
Puertos USB 3.2 Gen1 tipo A
USB 3.2 Gen1 Type-A ポート
USB 3.2 Gen1 Type-A порты
USB 3.2 Gen1 Type-A 端口

03. USB 3.2 Gen1 Type-C Port
USB 3.2 Gen1 Type-C 連接埠
USB 3.2 Gen1 Typ-C Anschluss
Prise USB 3.2 Gen1 Type-C
Puerto USB 3.2 Gen1 tipo C
USB 3.2 Gen1 Type-C ポート
USB 3.2 Gen1 Type-C порт
USB 3.2 Gen1 Type-C 端口

04. Power Button \ 電源按鈕
Ein-/Aus-Button
Bouton d'alimentation
Botón de encendido
電源スイッチ
Кнопка питания \ 电源按钮

05. Hard disk drive LED
硬碟指示燈 \ Festplatten-LED
Indicateur disque dur
Diodo LED del disco duro
ハードディスクドライブ LED
LED-индикатор жесткого диска
硬盘指示灯

06. Power LED
電源指示燈
Betriebsanzeige-LED
Indicateur alimentation
LED de encendido
電源 LED
LED-индикатор питания
电源指示灯

07. Headphones
耳機孔
Kopfhörer-Ausgang
Prise casque
Auriculares
イヤホン
Гнездо для наушников
耳机孔

08. MIC-in
麥克風插孔
Mikrofon-Eingang
Entrée Micro
Micrófono
マイク
Гнездо для микрофона
麦克风插孔

09. SATA connector
SATA 排線插座
SATA-Anschluss
Connecteur SATA
Base de conexiones SATA
SATA コネクタ
SATA разъем
SATA 接口

10. DDR4 SO-DIMM slots
DDR4 SO-DIMM 插槽
DDR4 SO-DIMM Steckplätze
Slot mémoire SO-DIMM DDR4
zócalo de DDR4 SO-DIMM
DDR4 SO-DIMM スロット
Слот памяти DDR4 SO-DIMM
DDR4 SO-DIMM 插槽

11. Processor socket LGA1700
LGA1700 處理器插座
Sockel für LGA1700-CPUs
Socket Processeur LGA1700
Zócalo LGA1700 de CPU
プロセッサソケットLGA1700
Разъем процессора LGA1700
LGA1700 处理器插座

12. Intel® H610 Chipset
Intel® H610 晶片組
Intel® H610 Chipsatz
Intel® H610 Chipset
Intel® H610 Conjunto de chips
Intel® H610 チップセット
Набор микросхем Intel® H610
Intel® H610 芯片组

13. M.2 2242/2260/2280 M key slot
M.2 2242/2260/2280 M key 插槽
M.2-2242/2260/2280 (M) Steckplatz
Emplacement M.2 2242/2260/2280 M
Ranura M.2 2242/2260/2280 M
M.2 2242/2260/2280 M キースロット
Слот M.2 2242/2260/2280 M ключ
M.2 2242/2260/2280 M key 插槽

14. M.2 2230 E key slot (supports CNVi)
M.2 2230 E key 插槽 (支援 CNVi)
M.2-2230 (E) Steckplatz (unterstützt CNVi)
Emplacement M.2 2230 E (compatible CNVi)
Ranura M.2 2230 E (soporta CNVi)
M.2 2230 E キースロット(CNVi 対応)
Слот M.2 2230 E ключ(поддержка CNVi)
M.2 2230 E key 插槽(支持 CNVi)

15. Power Jack (DC IN) \ DC 電源連接埠
DC-Stromanschluss \ Prise alimentation DC
Conexión de la fuente de alimentación (CC)
Гнездо для подключения питания (DC IN)
DC 電源ポート \ 电源插孔 (直流电输入)

16. HDMI 2.0 Ports
HDMI 2.0 連接埠
HDMI 2.0-Anschlüsse
Prises HDMI 2.0
Puertos HDMI 2.0
HDMI 2.0 ポート
HDMI 2.0 порты
HDMI 2.0 端口

17. DisplayPort
DisplayPort 連接埠
DisplayPort
Prise DisplayPort
DisplayPort
ディスプレイポート
DisplayPort
DisplayPort 端口

18. LAN Ports
網路連接埠
Netzwerk-Anschlüsse
Prises LAN
Puertos LAN
LAN ポート
Сетевые LAN-порты
LAN 端口

19. Battery connector
電池插座
Anschluss für die Batterie
Connecteur de pile
Conector de batería
バッテリーコネクター
Разъем для батареи
电池接头

Jumper Settings

Jumper 設定 \ Jumper-Einstellungen \ Réglages cavaliers \ Configuración de los puentes
ジャンパー設定 \ Настройки переключателя \ Jumper 设定

J1

Fan connector \ 風扇連接埠 \ Lüfteranschluss
Connecteur ventilateur \ Conector del ventilador
FAN コネクタ \ Разъем вентилятора \ 风扇插座

CPU_FAN1	
Pin	Signal Name
1	GND
2	+12V
3	FAN IO
4	FAN PWM

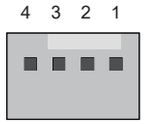

J2

AC auto power-on \ 回電自動開啟電源
Automatisches Einschalten bei Spannungsversorgung
Démarrage automatique à la mise sous tension
Encendido automático con suministro de corriente
AC自動電源オン \ 回电自动开启电源
Восстановление AC Авто включение

JP1	
Pin	Signal Name
1	AUTO_PWR_ON
2	GND

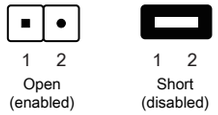

J3

COM 1 & COM 2 power switch
COM 1 & COM 2 電源切換
Konfiguration von COM 1 & COM 2
Gestion de l'alimentation des COM 1 & COM 2
COM 1 & COM 2 Enchufe Interruptor
COM 1 & COM 2 電源 スイッチ
Переключатель питания COM 1 & COM 2
COM 1 & COM 2 电源切换

COM PORT Pin 9 "Ring Indicator" (RI) configuration:

Configure COM 1 with the first jumper:

- Short Pin 1-2: Pin 9 = RI1 (default)
- Short Pin 5-7: Pin 9 = +5V
- Short Pin 7-9: Pin 9 = +12V

Configure COM 2 with the second jumper:

- Short Pin 3-4: Pin 9 = RI2 (default)
- Short Pin 6-8: Pin 9 = +5V
- Short Pin 8-10: Pin 9 = +12V

JP2	
Pin	Signal Name
1	XRI1 (to transceiver IC)
2	COM_-XRI1 (to COM1 Header)
3	XRI2 (to transceiver IC)
4	COM_-XRI2 (to COM2 Header)
5	+5P0V_S0 (Power)
6	+5P0V_S0 (Power)
7	COM1_PWR (to COM1 Header)
8	COM2_PWR (to COM2 Header)
9	+12P0V_S0 (Power)
10	+12P0V_S0 (Power)

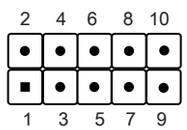

J4

COM port \ COM 插座 \ COM-Ausgang \ Port COM
Puerto COM \ COM ヘッダ \ COM-порты \ COM 接头

COM2			
Pin	Signal Name	Pin	Signal Name
1	DCD	6	DSR
2	RX	7	RTS
3	TX	8	CTS
4	DTR	9	RI
5	GND	10	NULL

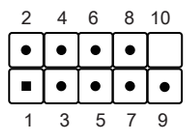

J5

VGA connector \ VGA 插座 \ VGA-Anschluss \ Connecteur VGA
Conector del VGA \ VGA コネクター \ VGA разъем \ VGA 接头

CN3					
Pin	Signal Name	Pin	Signal Name	Pin	Signal Name
1	GND	2	GND	3	VGA_SCL
4	GND	5	VGA_SDA	6	GND
7	GND	8	GND	9	CRT_VSYNC
10	GND	11	CRT_HSYNC	12	GND
13	GND	14	GND	15	BOUT-O
16	VGA_PWR	17	GOUT-O	18	VGA_PWR
19	ROUT-O	20	VGA_PWR		

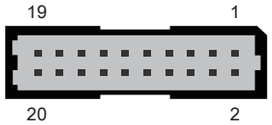

J6

COM port
COM 插座
COM-Ausgang
Port COM
Puerto COM
COM ヘッダ
COM-порты
COM 接头

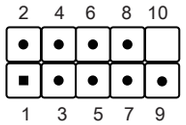

COM1			
Pin	Signal Name		
	RS232	RS422	RS485
1	DCD	TXD-	DATA-
2	RXD	TXD+	DATA+
3	TXD	RXD+	NA
4	DTR	RXD-	NA
5	GND	GND	GND
6	DSR	NA	NA
7	RTS	NA	NA
8	CTS	NA	NA
9	RI	NA	NA
10	NULL	NULL	NULL

J7

USB 2.0 cable connector
USB 2.0 排線插座
Anschluss für USB 2.0-Kabel
Connecteur câble USB 2.0
Conexión para cable USB 2.0
USB 2.0ケーブルコネクタ
Разъем USB 2.0-кабеля
USB 2.0 扁平电缆插座

CN6	
Pin	Signal Name
1	GND (Power Ground)
2	Data+ (USB 2.0 Data pin)
3	Data- (USB 2.0 Data pin)
4	VBUS (USB power 5.0V/0.5A)

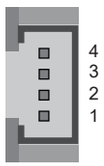

J8

Clear CMOS & power button & +5V
清除 CMOS & 電源按鈕 & +5V
Clear CMOS & Einschalt-Button & +5V
Reset CMOS & Bouton d'alimentation & +5V
Clear CMOS & Botón de encendido & +5V
CMOSクリア & 電源スイッチ & +5V
Сброс CMOS, внешняя кнопка питания, +5 В
清除 CMOS & 电源按钮 & +5V
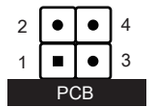
SW1	
Pin	Signal Name
1	RTC Reset
2	VCC_AUX (Power source 5.0V/0.5A) (Enable in S0 mode only)
3	GND
4	Power SW