Lenovo ThinkVision

The drivers and files for this monitor can be downloaded from
https://pcsupport.lenovo.com/solutions/27_3d or scan QR code

ThinkVision 27 3D supports
Lenovo Accessories and Display Manager-ThinkColour
3D Explorer is available from Lenovo Accessories and Display Manager
and must be installed for 3D functions

1

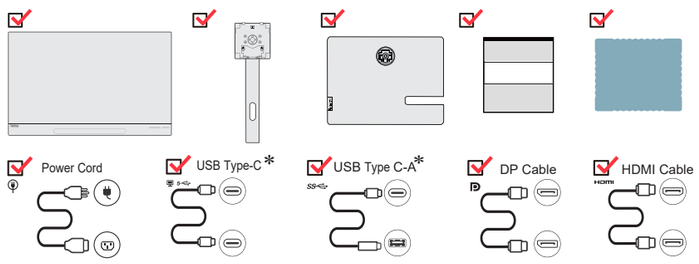

2

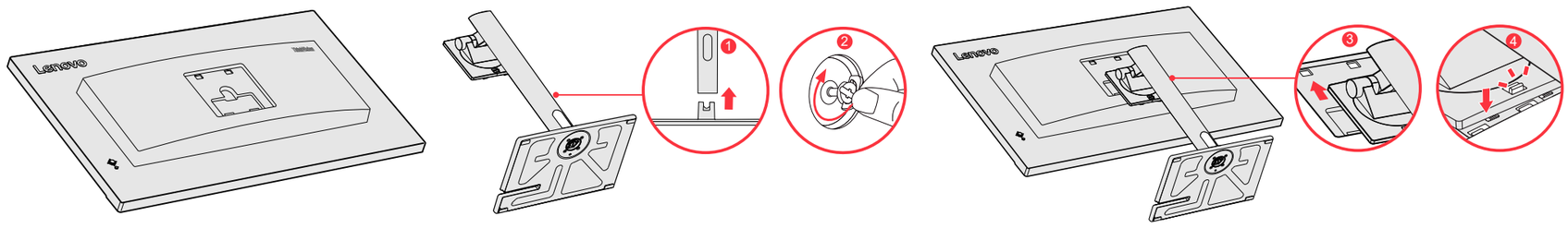

3

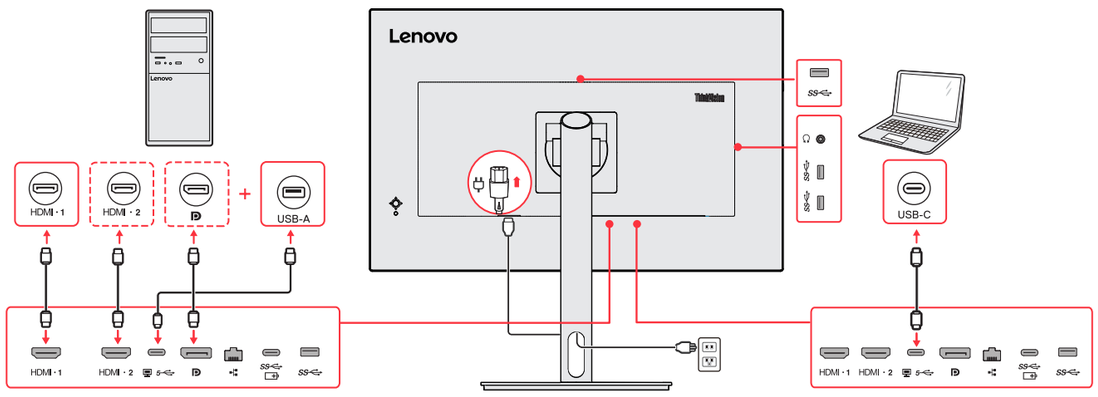

4

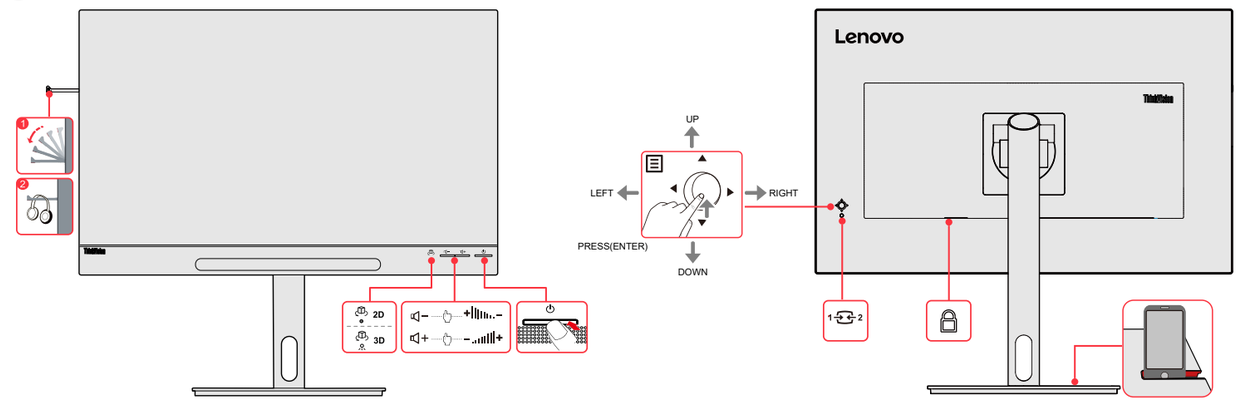

5

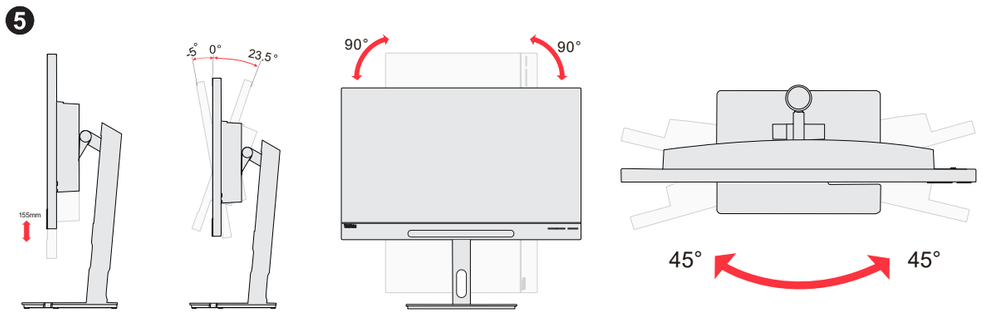

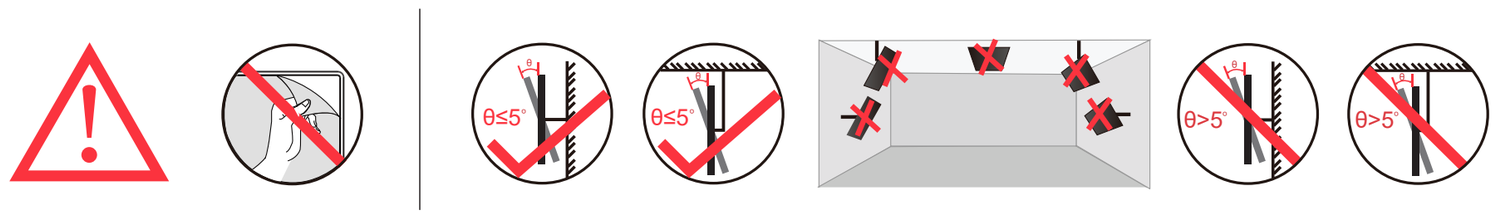

- The drivers and files for this monitor can be downloaded from https://pcsupport.lenovo.com/solutions/27_3d or scan QR code.
- Los controladores y archivos de este monitor pueden descargarse desde https://pcsupport.lenovo.com/solutions/27_3d o escaneando el código QR.
- يمكن تنزيل برامج التشغيل والملفات الخاصة بجهاز العرض من https://pcsupport.lenovo.com/solutions/27_3d أو مسح رمز الاستجابة السريعة QR.
- Ovladače a soubory pro tento monitor si můžete stáhnout z https://pcsupport.lenovo.com/solutions/27_3d nebo naskenujte QR kó.
- Ovládače a súbory pre tento monitor si môžete stiahnuť z https://pcsupport.lenovo.com/solutions/27_3d alebo naskenujte QR kód.
- Sterowniki i pliki do tego monitora można pobrać ze strony https://pcsupport.lenovo.com/solutions/27_3d lub skanem kodu QR.
- Bu monitörün sürücüleri ve dosyaları https://pcsupport.lenovo.com/solutions/27_3d adresinden indirilebilir veya QR kodu taranabilir.
- Drivers e ficheiros para este monitor podem ser descarregados em https://pcsupport.lenovo.com/solutions/27_3d ou leia o código QR.
- Os drivers e arquivos para este monitor podem ser baixados em https://pcsupport.lenovo.com/solutions/27_3d ou digitalizados com o código QR.
- สามารถดาวน์โหลดไดรเวอร์และไฟล์สำหรับจอภาพนี้ได้จาก https://pcsupport.lenovo.com/solutions/27_3d หรือสแกนรหัส QR โค้ด
- Driver dan file untuk monitor ini dapat diunduh dari https://pcsupport.lenovo.com/solutions/27_3d atau pindai kode QR
- Gonilnike in datoteke tega monitorja lahko prenesete s spletnega mesta https://pcsupport.lenovo.com/solutions/27_3d ali pa skenirate QR kodo.
- Драйвери та файли для даного монітора можна завантажити з https://pcsupport.lenovo.com/solutions/27_3d або сканувати QR-код.
- Drivere og filer til skærmen kan downloades fra https://pcsupport.lenovo.com/solutions/27_3d eller ved at scanne QR-koden.
- Kuljettaja ja tiedostojen tätä varten näyttöjä on ladattavissa https://pcsupport.lenovo.com/solutions/27_3d tai Skannaa tämä QR -koodi.
- Driverne og filene for denne skjermen kan downloaded fra https://pcsupport.lenovo.com/solutions/27_3d eller skann QR -kode
- Drivrutinerna och filerna för denna bildskärm kan laddas ner från https://pcsupport.lenovo.com/solutions/27_3d eller du kan skanna QR-kod.

- Les pilotes et les fichiers de ce moniteur peuvent être téléchargés sur https://pcsupport.lenovo.com/solutions/27_3d ou scannez le code QR.
- Treiber und andere Dokumente für diesen Monitor finden Sie unter https://pcsupport.lenovo.com/solutions/27_3d
  Alternativ können Sie auch den QR Code scannen.
- Ezen monitor illesztőprogramjai és fájljai letölthetők a https://pcsupport.lenovo.com/solutions/27_3d linkről, vagy a QR kód beszkennelésével.
- I driver e i file di questo monitor possono essere scaricati da https://pcsupport.lenovo.com/solutions/27_3d o scansionando il codice QR.
- このモニタのドライバとファイルは https://pcsupport.lenovo.com/solutions/27_3d またはＱＲコードの読み取りを通じてダウンロードできます。
- 이모니터의드라이버및파일은 https://pcsupport.lenovo.com/solutions/27_3d 에서다운로드하거나QR코드를스캔할수있습니다.
- Драйверы и файлы для этого монитора можно загрузить с сайта https://pcsupport.lenovo.com/solutions/27_3d или сканировать QR-код.
- Drajvere i fajlove za ovaj monitor možete preuzeti sa https://pcsupport.lenovo.com/solutions/27_3d ili možete skenirati QR kod.
- Драйверите и файловете за този монитор могат да бъдат изтеглени от https://pcsupport.lenovo.com/solutions/27_3d или сканирайте QR кода
- Upravlja čki programi i datoteke za ovaj monitor mogu se preuzeti s internet stranice https://pcsupport.lenovo.com/solutions/27_3d ili skeniranjem QR koda.
- Drajvere, dokumentaciju i informacije o garanciji za ovaj monitor možete preuzeti sa https://pcsupport.lenovo.com/solutions/27_3d ili možete skenirati QR kod.
- ניתן להוריד את מנהלי ההתקנים והקבצים עבור צג זה מ https://pcsupport.lenovo.com/solutions/27_3d או סרוק קוד QR
- 該螢幕的驅動程式和檔案可從 https://pcsupport.lenovo.com/solutions/27_3d 下載，也可透過掃瞄二維碼獲取。
- Stuurprogramma en bestanden van deze monitor kunnen worden gedownload van https://pcsupport.lenovo.com/solutions/27_3d of scan van de QR-code.
- 此显示器的驱动程序和文件可以从https://pcsupport.lenovo.com/solutions/27_3d 下载，也可通过扫描二维码获取。
- Τα προγράμματα οδήγησης και τα αρχεία για αυτή την οθόνη μπορείτε να τα κατεβάσετε από την ηλεκτρονική διεύθυνση https://pcsupport.lenovo.com/solutions/27_3d ή σκανάροντας τον κωδικόQR

有害物质

为满足中国电子电气产品有害物质限制相关的法律法规和其他要求，联想公司对本产品中有害物质，按部件分类，声明如下。

部件名称	有害物质					
	铅 (Pb)	汞 (Hg)	镉 (Cd)	六价铬 (Cr(VI))	多溴联苯 (PBB)	多溴二苯醚 (PBDE)
外壳	○	○	○	○	○	○
液晶显示屏/灯管	×	○	○	○	○	○
电路板组件*	×	○	○	○	○	○
电源线/连接线	×	○	○	○	○	○
金属件	○	○	○	○	○	○
附件	○	○	○	○	○	○

本表格依据SJ/T 11364 的规定编制

*:电路板组件包括印刷电路板及其构成的零部件，如电阻、电容、集成电路、连接器等;

○: 表示该有害物质在该部件所有均质材料中的含量均在GB/T 26572规定的限量要求以下;

×: 表示该有害物质至少在该部件的某一均质材料中的含量超出GB/T 26572规定的限量要求;

注：表中标记“×”的部件，皆因全球技术发展水平限制而无法实现有害物质的替代。

10 在中华人民共和国境内销售的电子信息产品必须标识此标志，标志内的数字代表在正常使用状态下的产品的环保使用期限。

設備名稱：液晶顯示器						
限用物質及其化學符號						
單元	鉛(Pb)	汞(Hg)	鎘(Cd)	六價鉻(Cr+6)	多溴聯苯(PBB)	多溴二苯醚(PBDE)
塑料外框	○	○	○	○	○	○
後殼	○	○	○	○	○	○
液晶面板	–	○	○	○	○	○
電路板組件	–	○	○	○	○	○
底座	○	○	○	○	○	○
電源線	–	○	○	○	○	○
其他線材	–	○	○	○	○	○

備考1. “○”係指該項限用物質之百分比含量未超出百分比含量基準值。
備考1. “–”係指該項限用物質為排除項目。

進口商/委製廠：荷蘭商聯想股份有限公司台灣分公司
進口商地址：臺北市中山區樂群三路128號16樓
警語：使用過度恐傷害視力。
註意事項：
（1）使用30分鐘請休息10分鐘。
（2）未滿2歲幼兒不看螢幕，2歲以上每天看螢幕不要超過1小時。

HDMI™
HIGH-DEFINITION MULTIMEDIA INTERFACE

The terms HDMI, HDMI High-Definition Multimedia Interface, HDMI trade dress and the HDMI Logos are trademarks or registered trademarks of HDMI Licensing Administrator, Inc.

Important Battery Recycling and WEEE information

Don't dispose of your product or battery with your household waste.
Refer to the Compliance Guide that came with your product for further information.
or go to https://www.lenovo.com/recycling

Bangladesh RoHS Statement
This product shipping to Bangladesh comply with RoHS requirements as prescribed in the Hazardous Waste (E-waste) Management Rules, 2021 by Government of Bangladesh.
Bangladesh E-waste Management Reminder
Please manage, dismantle, dispose of, or recycle e-waste properly as per the Environmental Protection Rules ,1997 to avoid the harm that may be caused to the environment and ecosystem, public interest and public health.

WARNING:
This equipment is not suitable for use in locations where children are likely to be present, avoid hurting your child when machine falling down.

Suplemento de Garantía para México

Este Suplemento se considera parte integrante de la Garantía Limitada de Lenovo y será efectivo única y exclusivamente para los productos distribuidos y comercializados dentro del Territorio de los Estados Unidos Mexicanos. En caso de conflicto, se aplicarán los términos de este Suplemento.

El comercializador responsable del producto es Lenovo México S de R L de CV y para efectos de esta garantía su domicilio es Avenida Antonio Dovalí Jaime No. 70,Torre A, Piso 14, Colonia Zedec Santa Fe, Alcaldía Álvaro Obregón, CP 01219 Ciudad de México, En el caso de que se precise una reparación cubierta por la garantía o precise de partes, componentes, consumibles o accesorios diríjase a este domicilio.

Otra opción es llamar al Centro de soporte al cliente al 01-800-9253-6686, donde le dirigirán al Centro de servicio autorizado más cercano. Si no existiese ningún Centro de servicio autorizado en su ciudad, población o en un radio de 70 kilómetros de su ciudad o población, la garantía incluirá cualquier gasto de entrega razonable relacionado con el transporte del producto a su Centro de servicio autorizado más cercano. Por favor, llame al Centro de servicio autorizado más cercano para obtener las aprobaciones necesarias o la información relacionada con el envío del producto y la dirección de envío

Esta garantía ampara todas las piezas de hardware del producto e incluye mano de obra.

El procedimiento para hacer efectiva la garantía consiste en la presentación del producto, acompañado de la póliza correspondiente, debidamente sellada por el establecimiento que lo vendió, o la factura, o recibo o comprobante, en el que consten los datos específicos del producto objeto de la compraventa.

Lenovo sólo pueden eximirse de hacer efectiva la garantía en los siguientes casos: a) Cuando el producto se hubiese utilizado en condiciones distintas a las normales. b) Cuando el producto no hubiese sido operado de acuerdo con el instructivo de uso que se le acompaña. c) Cuando el producto hubiese sido alterado o reparado por personas no autorizadas por el fabricante nacional, importador o comercializador responsable respectivo.

Todos los programas de software precargados en el equipo sólo tendrán una garantía de treinta (30) días por defectos de instalación desde la fecha de compra. Lenovo no es responsable de la información incluida en dichos programas de software y /o cualquier programa de software adicional instalado por Usted o instalado después de la compra del producto.

Los servicios no cubiertos por la garantía se cargarán al usuario final, previa obtención de una autorización.

Esta garantía tiene una duración de un año a partir del momento de la compra.

Para obtener una lista de los Centros de servicio autorizados, por favor, visite:

http:/ /www. lenovo.com / mx/es/servicios

Manufactured by:
Lenovo Centro Tecnológico S. de R.L. de C.V.
Apodaca Technology Park
Boulevar Escobedo #316
Apodaca, Nuevo León, México
C.P. 66601

Marketing by:
Lenovo México S. de R.L. de C.V.
Av. Santa Fe 505, Piso 15
Col. Cruz Manca
Cuajimalpa, D.F., México
C.P. 05349
Tel. (55) 5000 8500

CE

EPREL registration number: 1780143
Part Number:SP40W82025
Printed in China
(1P) P/N:
SP40W82025
90111-27202

- Наименование и назначение товара: LCD монитор для личного и служебного использования
- Изготовитель: Леново (Пекин) Лимитед, 201-H2-6, Фло 2, Билдинг 2, № 6 Шангди Вест Роуд, Хайдиан Дистрикт, Пекин 100085, Китай (Lenovo (Beijing) Limited, 201-H2-6, Floor 2, Building 2, No.6 Shangdi West Road, Haidian District, Beijing, 100085, P.R. China)
- Страна производства: Китай
- Наименование и местонахождение уполномоченного изготовителем лица: ООО "Леново (Восточная Европа/Азия)" 143401, Московская область, г. Красногорск, бульвар Строителей, дом 4, корпус 1, помещение VII, тел. +7 495 645 83 38, факс +7 495 645 78 77.
  Не является импортером продукции.
- Импортер: наименование, адрес импортера и информация для связи с ним указаны на этикетке* на упаковке продукции.
- Срок службы: 4 года.

- Информацию о мерах, которые следует предпринять при обнаружении неисправности технического средства:
  В случае обнаружения неисправности оборудования:
  - выключите оборудоавние,
  - отключите оборудование от источника питания,
  - обратитесь в сервисный центр
  https://pcsupport.lenovo.com/contactus или к авторизованному дилеру для получения консультации или ремонта оборудования.
  Дополнительные советы по безопасной эксплуатации устройства см. на странице http://www.lenovo.com/safety

** - согласно ГОСТ 2.601-2013 «Единая система конструкторской документации. Эксплуатационные документы», пункт 5.1, подпункт 5.1.2, этикетка является видом эксплуатационных документов.*

- Дата изготовления (месяц и год) указана на этикетке* на упаковке продукции, в графе Manufactured или DATE или Дата (дата указана в формате месяц, дата, год). Для получения более подробной информации посетите веб-сайт: https://support.lenovo.com
- Обозначение изделия:
  Модель продукта указана на этикетке* на упаковке продукции и на маркировке в графе Model.
- Электронные версии эксплуатационных документов и публикаций для продукта можно загрузить с веб-сайта поддержки Lenovo:
  1. Перейдите в каталог https://support.lenovo.com
  2. Выберите ваш продукт.
  3. Выберите Documentation (документация) и загрузите нужную публикацию/эксплуатационный документ.
- Правила и условия утилизации:
  Для получения информации об утилизации продукции Lenovo, посетите веб-страницу http://www.lenovo.com/recycling.

- Условия эксплуатации, хранения и транспортировки:
  Рекомендуемая температура и влажность при эксплуатации: от 0°C до 40°C (от 32°F до 104°F); от 35% до 80%
  Рекомендуемая температура и влажность при хранении, транспортировки (с упаковкой): от -20°C до 60°C (от -4°F до 140°F); от 20% до 95%
  По возможности размещайте продукт в хорошо проветриваемом сухом помещении и не выставляйте его на прямой солнечный свет. Если продукт хранится или транспортируется при температуре, которая ниже 0°C (32°F), рекомендуем позволить ему медленно нагреться до 0–40°C (32–104°F), прежде чем его использовать.
  Внимание! Если не придерживаться рекомендаций по эксплуатации и использовать продукт в экстремальных условиях, он может быть поврежден.
- Соответствие требованиям Технических Регламентов:
  Соответствует требованиям ТР ТС 004/2011 “О безопасности низковольтного оборудования” (для продукции содержащей встроенные/или внешние адаптеры питания), ТР ТС 020/2011 “Электромагнитная совместимость технических средств”, ТР ЕАЭС 037/2016 "Об ограничении применения опасных веществ в изделиях электротехники и радиоэлектроники".
  Знак соответствия: EAC
  Дополнительные сведения об обязательном подтверждении соответствия запрашивайте у продавца.
  Информация об обязательном подтверждении соответствия также доступна в реестре Федеральной Службы по Аккредитации (Росаккредитация) по ссылке: https://pub.fsa.gov.ru/rss/certificate и/или https://pub.fsa.gov.ru/rds/declaration.

*: Depending on many factors such as the processing capability of peripheral devices, file attributes, and other factors related to system configuration and operating environments, the actual transfer rate using the various USB connectors on this device will vary and is typically slower than the data rates as defined by the respective USB specifications: 5 Gbit/s for USB 3.2 Gen 1; 10 Gbit/s for USB 3.2 Gen 2 & 20 Gbit/s for USB 3.2 Gen2x2.

Safetyinformation

DANGER

To avoid shock hazard:
- Do not remove the covers.
- Do not operate this product unless the stand is attached.
- Do not connect or disconnect this product during an electrical storm.
- The power cord plug must be connected to a properly wired and grounded power outlet.
- Any equipment to which this product will be attached must also be connected to properly wired and grounded power outlets.
- To isolate the monitor from the electrical supply, you must remove the plug from the power outlet. The power outlet should be easily accessible.

Handling:
- If your monitor weighs more than 18 kg (39.68 lb), it is recommended that it be moved or lifted by two people.

危险声明

为避免电击危险:
- 请勿卸下外盖。
- 请勿在安装支脚之前运行本产品。
- 请勿在雷电天气进行产品的连接或断开操作。
- 电源插头必须连接到正确连线并接地的电源插座。
- 与本产品连接的任何设备也必须连接到正确连线并接地的电源插座。
- 要断开显示器的电源，必须从电源插座拔出其插头。电源插座应设在易于使用的位置。

搬动:
- 如果显示器重量超过 18 公斤 (39.68 磅)，建议两个人进行搬移。

危險

為避免觸電傷害:
- 請勿拆卸機殼。
- 請勿在接上立腳前操作本產品。
- 電暴期間請勿連接本產品或切斷連線。
- 電源線務必連接到適當接線及接地的電源插座。
- 連接到本產品的所有設備也必須連接到適當接線及接地的電源插座。
- 若要完全斷開顯示器的電源供應，您必須從電源插座上拔除插頭。務必使用容易插入的電源插座。

處理方式:
- 如果顯示器重量超過18公斤 (39.68磅)，建議移動或抬起時由兩個人一起操作。

위험

감전의 위험을 피하려면 다음과 같이 하십시오.
- 덮개를 제거하지 마십시오.
- 지지대가 부착되어 있지 않은 상태에서 이 제품을 작동하지 마십시오.
- 번개를 동반한 우천 시 이 제품을 연결 또는 분리하지 마십시오.
- 전원 코드 플러그는 올바르게 접지된 전원 콘센트에 연결하십시오.
- 이 제품에 부착된 모든 장치를 올바르게 접지된 전원 콘센트 에 연결하십시오.
- 모니터의 전원 공급을 중단하려면 전원 콘센트에서 플러그를 제거하십시오. 전원 콘센트는 접근이 용이해야 합니다.

취급 시 주의사항
- 모니터의 무게가 18kg(39.68lb) 이상일 경우, 2명이 모니터를 운반하기를 권장합니다.

危険

安全にお使いいただくための注意
- カバーを取り外さないでください。
- スタンドを外した状態で本製品を使用しないでください。
- 雷雨の間ケーブルの接続や切り離し、または本製品の設置、保守、再構成を行わないでください。
- 電源コードは、正しく配線され、適正な接地端子が付いている電源コンセントで使用してください。
- 本製品に接続される機器もすべて、配線と接地が正しく行われているコンセントに接続してください。
- モニターを電源から切り離すためには、電源コンセントからプラグを抜き取る必要があります。
  電源コンセントは、アクセスしやすい場所にあることが必要です

取扱い上の注意
- 18 kg を超えるモニターを移動したり持ち上げたりする場合には、二人で作業するようにしてください。

OPASNOST

Da bismo izbegli rizik od strujnog udara:
- Ne skidajte poklopce.
- Nemojte koristiti proizvod ako postolje nije spojeno.
- Ne spajajte i ne odspajajte ovaj proizvod za vrijeme grmljavinske oluje.
- Utikač naponske žice mora biti stavljen u ispravnu i propisno uzemljenu utičnicu.
- Sva oprema na koju će ovaj proizvod biti spojen mora također biti povezana na ispravne i propisno uzemljene utičnice.
- Da bi odvojili monitor od dovoda struje, morate izvući utikač iz utičnice. Strujna utičnica mora biti lako dostupna.

Rukovanje:
- Ako je monitor teži od 18 kg (39,68 funti), preporuča se da ga pomiču ili podižu dvije osobe.

NEBEZPEČÍ

Jak zajistit ochranu před úrazem elektrickým proudem:
- Neodstraňujte kryty.
- Nepoužívejte produkt bez instalovaného podstavce.
- Za bouřky nepřipojujte ani neodpojujte kabely od tohoto produktu.
- Napájecí šňůra smí být připojena pouze do řádně zapojené a uzemněné zásuvky.
- Jakékoliv zařízení, ke kterému je tento produkt připojen, smí být také zapojeno pouze do řádně zapojené a uzemněné zásuvky.
- Chcete-li odpojit monitor od dodávky elektrického proudu, musíte jej odpojit od elektrické zásuvky. Elektrická zásuvka by měla být snadno přístupná.

Manipulace:
- Pokud hmotnost monitoru přesahuje 18 kg (39,68 lb), měli by jej přenášet či zvedat dvě osoby.

خطر

لتفادي مخاطر الصدمات:
- لا تحاول ازالة الغطاء.
- لا تحاول تشغيل هذا المنتج ما لم يتم توصيل الحامل.
- لا تحاول توصيل أو فصل هذا المنتج أثناء وجود عاصفة كهربائية.
- يجب أن يتم توصيل قابس السلك الكهربي بمنفذ كهربي تم توصيله أرضيا بطريقة صحيحة.
- أية أجهزة سيتم توصيل هذا المنتج بها يجب أن يتم توصيلها أيضا بمنافذ كهربية تم توصيلها أرضيا بطريقة صحيحة.
- لفصل التيار الكهربي عن الشاشة، يجب أن تقوم بازالة المقبس من المخرج الكهربي. يجب أن يكون المخرج الكهربي قريب ويسهل التوصل اليه.

طريقة الحمل:
- اذا كانت الشاشة تزن أكثر من ١٨ كجم (٣٩,٦٨ رطل)، يفضل أن يتم نقلها أو رفعها بواسطة شخصين.

GEVAAR

Ter voorkoming van een elektrische schok:
- Verwijder de kappen niet.
- Bedien dit product alleen als de standaard bevestigd is.
- Sluit dit product niet aan tijdens onweer en koppel het niet los tijdens onweer.
- Het netsnoer moet worden aangesloten op een correct bedraad en geaard stopcontact.
- Apparatuur die aan dit product wordt gekoppeld moet ook zijn aangesloten op correct bedrade en geaarde stopcontacten.
- Om het beeldscherm af te sluiten van elektrische spanning, dient u de stekker uit het stopcontact te halen.
- Het stopcontact moet goed toegankelijk zijn.

Behandeling:
- Als het beeldscherm meer dan 18 kg weegt, verdient het aanbeveling het met twee personen op te tillen of te verplaatsen.

VAARA

Noudata seuraavia ohjeita sähköiskun välttämiseksi:
- Älä irrota kansia.
- Älä käytä tätä tuotetta, jos sitä ei ole kiinnitetty jalustaan.
- Älä kytke tai irrota tätä tuotetta ukonilman aikana.
- Verkkojohto on kytkettävä oikein asennettuun ja maadoitettuun pistorasiaan.
- Myös laitteet, joihin tämä tuote liitetään, on kytkettävä oikein asennettuihin ja maadoitettuihin pistorasioihin.
- Virransyöttö näyttimeen katkaistaan kokonaan irrottamalla verkkojohto pistorasiasta. Pistorasiaan on oltava esteetön pääsy.

Käsittely:
- Jos näytin painaa yli 18 kg, näyttimen siirtoon tai nostoon tarvitaan kaksi henkilöä.

DANGER

Pour éviter tout risque de choc électrique :
- Ne retirez pas les carters.
- N'utilisez pas ce produit si le socle n'est pas connecté.
- N'effectuez aucun branchement de ce produit au cours d'un orage.
- La fiche du cordon d'alimentation doit être branchée sur un socle de!prise de !courant correctement câblé et mis à la terre.
- Tout matériel auquel ce produit sera connecté doit également êtrebranché sur un socle de prise de courant correctement câblé et mis àla terre.
- Pour isoler le moniteur de toute source d'alimentation électrique, vous devez retirer la fiche du socle de prise de courant qui doit être facilement accessible.

Manipulation:
- Si le moniteur pèse plus de 18 kg, faites-vous aider par une autre!personne pour le déplacer ou le soulever.

ΚΙΝΔΥΝΟΣ

Για να αποφύγετε πιθανό κίνδυνο ηλεκτροπληξίας:
- Μην αφαιρείτε τα καλύμματα.
- Μη χρησιμοποιείτε αυτό το προϊόν εάν δεν το έχετε τοποθετήσει στη βάση του.
- Αποφύγετε τη σύνδεση ή την αποσύνδεση αυτού του προϊόντος κατά τη διάρκεια καταιγίδας.
- Τα καλώδιο ρεύματος πρέπει να είναι συνδεδεμένο σε κατάλληλα καλωδιωμένη και γειωμένη ηλεκτρική πρίζα.
- Οποιοσδήποτε εξοπλισμός στον οποίο θα συνδεθεί αυτό το προϊόν πρέπει επίσης να είναι συνδεδεμένος σε κατάλληλα καλωδιωμένες και γειωμένες ηλεκτρικές πρίζες.
- Για να απομονώσετε την οθόνη από την παροχή ρεύματος, θα πρέπει να αφαιρέσετε το καλώδιο από την πρίζα. Η ηλεκτρική πρίζα πρέπει να είναι εύκολα προσβάσιμη.

Χειρισμός:
- Αν η οθόνη σας έχει βάρος μεγαλύτερο από 18 kg, συνιστάται η μετακίνηση ή ανύψωσή της να γίνεται από δύο άτομα.

Fare!

Undgå elektrisk stød:
- Dækslerne må ikke fjernes.
- Benyt ikke produktet, medmindre standen er tilsluttet.
- Tilslut eller afmontér ikke produktet i tordenvejr.
- Sæt netledningen i en korrekt jordforbundet stikkontakt.
- Slut også eventuelt udstyr, som dette produkt forbindes med, til korrekt forbundne stikkontakter.
- Isolér skærmen fra nettet ved at tage netledningen ud af stikkontakten.
- Stikkontakten skal være let tilgængelig.

Håndtering:
- Hvis din skærm vejer mere end 18 kg, bør der være to personer til at flytte eller løfte den.

PERIGO

Para evitar o risco de choque:
- Não remova as tampas.
- Não opere o produto se ele estiver sem o suporte.
- Não conecte ou desconecte o produto durante uma tempestade elétrica.
- O plugue do cabo de alimentação deve ser conectado a uma tomada corretamente instalada e aterrada.
- Todos os equipamentos ligados a esse produto também devem ser conectados a tomadas corretamente instaladas e aterradas.
- Para isolar o monitor da alimentação elétrica, remova o plugue da tomada elétrica. A tomada elétrica deve ser de fácil acesso.

Manuseio:
- Se seu monitor pesar mais de 18 kg (39,68 libras), recomenda-se que seja transportado ou suspenso por duas pessoas.

VESZÉLY!

Az áramütés elkerülése érdekében:
- Ne távolítsa el a fedelet.
- Ne használja a terméket addig, amíg nem szerelte fel a talpat.
- Ne csatlakoztassa és ne válassza le a terméket zivatar idején.
- A tápkábelt megfelelően bekötött és földelt fali csatlakozóba dugja be.
- Azokat a termékeket is megfelelően huzalozott és földelt hálózati csatlakozóba dugja be, amelyekhez ez a termék csatlakozik.
- Ki kell húzni a hálózati dugót a fali csatlakozóból ahhoz, hogy biztonságosan leválassza a monitort a tápellátásról. A fali csatlakozónak könnyen elérhető helyen kell lenni.

Kezelés:
- Azt ajánljuk, hogy két ember emelje meg vagy szállítsa a monitort, ha súlya meghaladja a 18 kg-ot.

ATTENZIONE

Per evitare il pericolo di scosse:
- Non rimuovere i coperchi.
- Non rendere operativo il prodotto se non è collegato il supporto.
- Non collegare o scollegare il prodotto durante un temporale.
- La spina del cavo di alimentazione deve essere collegato alla presa!di corrente con messa a terra corrette.
- Anche l'apparecchiatura che verrà collegata a questo prodotto deve!essere collegata a prese di corrente con messa a terra corrette.
- Per isolare il monitor dall'alimentazione, rimuovere la spina dalla!presa di alimentazione. La presa deve essere facilmente accessibile.

Gestione:
- Se il monitor pesa più di 18 kg (39.68 lb), si consiglia di utilizzare!due persone per spostarlo o sollevarlo.

FARE

Ta disse forholdsreglene slik at du unngår å få elektrisk støt:
- Ikke fjern dekslene.
- Ikke bruk produktet hvis det ikke er koblet til sokkelen.
- Ikke koble produktet til eller fra i tordenvær.
- Strømledningen må være koblet til en forskriftsmessig jordet stikkontakt.
- Alt annet utstyr som dette produktet kobles til, må også være koblet til stikkontakter som er forskriftsmessig jordet.
- Når du skal fjerne all strømtilførsel til skjermen, må du trekke støpselet ut av stikkontakten. Stikkontakten bør være lett tilgjengelig.

Håndtering:
- Hvis skjermen veier mer enn 18 kg, trengs det to personer til å flytte eller løfte den.

NIEBEZPIECZEŃSTWO

W celu uniknięcia niebezpieczeństwa porażenia prądem elektrycznym:
- Nie należy zdejmować obudowy.
- Nie należy włączać produktu nieumieszczonego na podstawie.
- Nie należy podłączać ani odłączać tego produktu podczas burzy z wyładowaniami atmosferycznymi.
- Kabel zasilający musi być podłączony do prawidłowo okablowanego i uziemionego gniazda zasilającego.
- Każde urządzenie do którego będzie podłączany ten produkt również musi być podłączone do prawidłowo okablowanego i uziemionego gniazda zasilającego.
- Aby odizolować monitor od źródła zasilania prądem elektrycznym, należy wyjąć wtyczkę z gniazda zasilającego. Gniazdo zasilające powinno być łatwo dostępne.

Przenoszenie:
- Jeśli monitor waży ponad 18 kg (39,68 funta), zaleca się przenoszenie i podnoszenie go przez dwie osoby.

PERIGO

Para evitar o risco de choque elétrico:
- Não retirar as tampas.
- Não utilizar este produto, exceto se o suporte estiver acoplado.
- Não ligar nem desligar este produto durante uma tempestade elétrica.
- A ficha do cabo de alimentação deve ser ligada a uma tomada elétrica corretamente ligada e ligada à terra.
- Qualquer equipamento ao qual este produto seja ligado deve também ser ligado a tomadas elétricas corretamente ligadas e ligadas à terra.
- Para isolar o monitor da alimentação elétrica, é necessário retirar a ficha da tomada elétrica. A tomada elétrica deve estar facilmente acessível.

Manuseamento:
- Se o seu monitor pesar mais de 18 kg (39,68 lb), recomenda-se que seja movido ou levantado por duas pessoas.

FARA

Undvik elektriska stötar:
- Ta inte av några ytterhöljen.
- Använd inte utrustningen om inte stativet sitter på
- Koppla inte in eller bort utrustningen under åskväder.
- Nätsladdens kontakt ska anslutas till ett korrekt installerat och jordat eluttag.
- All utrustning som den här produkten ska anslutas till måste också vara ansluten till korrekt installerade och jordade eluttag.
- Om bildskärmen behöver isoleras från strömkällan gör du det genom att dra ut kontakten ur eluttaget. Eluttaget bör vara lätt åtkomligt.

Handhavande:
- Om bildskärmen väger mer än 18 kg rekommenderar vi att ni är minst två om att flytta eller lyfta den.

PELIGRO

Para evitar el riesgo de descarga:
- No retire las tapas.
- No trabaje con este producto a no ser que esté sujeto a la base.
- No conecte o desconecte el producto durante una tormenta eléctrica.
- El enchufe del cable de alimentación debe estar conectado a una!toma de alimentación que esté bien cableada y que tenga una toma!de tierra.
- Todo el equipo al que se conecte este producto también debe tener una toma eléctrica bien cableada y una toma de tierra.
- Para aislar el monitor de la fuente de alimentación eléctrica, retire el!enchufe de la toma de alimentación. La toma de alimentación debe!ser de fácil acceso.

Manipulación:
- Si el monitor pesa más de 18 kg (39,68 libras), se recomienda que lo! manipulen, muevan o levanten, entre dos personas.

ОПАСНО

Чтобы избежать поражения током:
- Не снимайте крышки.
- Не работайте с прибором, если вы не установили подставку.
- Не подсоединяйте и не отсоединяйте прибор во время грозы.
- Шнур питания нужно включать в правильно установленную и заземленную розетку.
- Любое оборудование, к которому подсоединяется этот прибор, также должно быть подключено к правильно установленной и заземленной розетке.
- Чтобы отключить монитор от электроснабжения, нужно вынуть вилку из розетки. Розетка должна быть легко доступна.

Транспортировка:
- Если монитор весит больше 18 кг, то рекомендуется, чтобы его поднимали или переносили два человека.

VORSICHT

Zur Vermeidung von elektrischen Schlägen:
- Die Abdeckungen nicht entfernen.
- Dieses Produkt nur mit angebrachtem Standfuß betreiben.
- Bei Gewitter an diesem Gerät keine Kabel anschließen oder lösen.
- Netzkabel nur an eine vorschriftsmäßig angeschlossene!Netzsteckdose mit ordnungsgemäß geerdetem Schutzkontakt!anschließen.
- Alle Geräte, die an dieses Produkt angeschlossen werden, ebenfalls!an vorschriftsmäßig angeschlossene Netzsteckdosen mit!ordnungsgemäß geerdetem Schutzkontakt anschließen.
- Um den Bildschirm von der Stromquelle zu trennen, den!Netzstecker aus der Netzsteckdose ziehen. Die Netzsteckdose muss!leicht zugänglich sein.

Handhabung:
- Bei einem Gewicht von über 18 kg sollte der Bildschirm von zweiPersonen bewegt oder angehoben werden.

NEVARNOST

Da se izognete nevarnosti električnega udara:
- Ne odstranjujte pokrovov.
- Ne uporabljajte izdelka brez pritrjenega stojala.
- Ne priklapljajte ali izklapljajte izdelka med nevihto.
- Vtič napajalnega kabla vključite v ustrezno povezano in ozemljeno vtičnico.
- Oprema, na katero bo priključen izdelek, mora biti prav tako priključena v ustrezno povezane in ozemljene vtičnice.
- Za izklop monitorja iz električnega napajanja odstranite vtič iz vtičnice. Vtičnica naj bo lahko dostopna.

Rokovanje:
- Če zaslon tehta več kot 18 kg (39,68 lb), je priporočljivo, da ga premikata ali dvigujeta dve osebi.

PERICOL

Pentru a evita pericolul de electrocutare:
- Nu înlăturați capacele.
- Folosiți acest produs numai dacă este ataşat suportul.
- Nu conectați şi nu deconectați acest produs în timpul unei furtuni cu descărcări electrice.
- Fişa cordonului de alimentare trebuie să fie conectată la o priză cablată şi împământată corect.
- Orice echipament la care va fi ataşat acest produs trebuie şi el să fie conectat la prize cablate şi împământate corect.
- Pentru a izola monitorul de sursa de tensiune electrică, trebuie să scoateți fişa din priză.
- Priza de electrică de alimentare trebuie să fie într-un loc accesibil cu uşurință.

Manevrarea:
- Dacă monitorul cântărește mai mult de 18 kg (39,68 lb), este recomandabil să fie mutat sau ridicat de două persoane

ОПАСНОСТ

За да избегнете опасността от токов удар:
- Не сваляйте капаците.
- Не ползвайте този продукт, ако не е прикрепена поставката.
- Не закачвайте и не разкачвайте този продукт по време на електрическа буря.
- Щепселът на захранващия кабел трябва да бъде поставен в правилно окабелен и заземен контакт на захранване.
- Всяко оборудване, към което ще бъде свързван този продукт, трябва също да бъде свързано към правилно окабелени и заземени контакти на захранване.
- За да изолирате монитора от електрическото захранване, трябва да извадите щепсела от контакта на захранване. Контактът трябва да бъде леснодостъпен.

Боравене:
- Ако мониторът ви тежи над 18 кг (39.68 паунда), се препоръчва да бъде преместван или повдиган от двама души.

TEHLİKE

Elektrik çarpması tehlikesine karşı aşağıdaki önlemleri alın:
- Kapakları çıkarmayın.
- Bu ürünü ayağı takılmadığı sürece çalıştırmayın.
- Şimşek, yıldırım gibi olayların gözlendiği hava koşullarında bu ürünün hiçbir kablosunu takmayın ya da çıkarmayın.
- Güç kablosunu doğru biçimde kablolanmış ve topraklanmış bir prize takın.
- Bu ürüne bağlanacak tüm donatıların da doğru biçimde kablolanmış ve topraklanmış prizlere takılması gerekir.
- Monitörü elektrik kaynağından ayırmak için fişini prizden çıkarmanız gerekir. Elektrik prizi kolay erişilebilir bir yerde olmalıdır.

Ürünün Taşınması:
- Monitörünüzün ağırlığı 18 kg'nin (39.68 lb) üzerindeyse, iki kişi tarafından kaldırılması ya da taşınması önerilir.

อันตราย

เพื่อหลีกเลี่ยงอันตรายจากไฟฟ้าช็อต:
- ห้ามถอดฝาครอบออก
- ห้ามใช้งานผลิตภัณฑ์นี้เว้นแต่จะมีการยึดกับขาตั้ง
- อย่าเชื่อมต่อหรือถอดสายผลิตภัณฑ์นี้ในระหว่างที่มีพายุฟ้าคะนอง
- ปลั๊กสายไฟต้องเชื่อมต่อกับเต้ารับไฟฟ้าที่ได้รับการเดินสายอย่างถูกต้องและมีการต่อสายดิน
- อุปกรณ์ใดๆ ที่จะติดตั้งผลิตภัณฑ์นี้จะต้องเชื่อมต่อกับเต้ารับไฟฟ้าที่ได้รับการเดินสายอย่างถูกต้องและมีการต่อสายดิน
- ในการแยกจอภาพออกจากแหล่งจ่ายไฟ คุณต้องถอดปลั๊กไฟออกจากเต้ารับก่อน เต้ารับควรเข้าถึงได้ง่าย

การหยิบยก:
- หากจอภาพของคุณมีน้ำหนักมากกว่า 18 กก. (39.68 ปอนด์) ขอแนะนำให้เคลื่อนย้ายหรือหยิบยกโดยคนสองคน

BAHAYA

Untuk menghindari bahaya tersengat listrik:
- Jangan melepas penutup.
- Jangan mengoperasikan produk ini tanpa tangkai.
- Jangan menyambungkan atau melepas sambungan produk ini selama badai listrik.
- Hubungkan konektor kabel daya ke stop kontak daya dengan sistem perkabelan yang baik dan dibumikan.
- Peralatan apa pun yang tersambung ke produk ini juga wajib disambungkan ke stop kontak daya dengan sistem perkabelan yang baik dan dibumikan.
- Untuk mengakhiri aliran listrik ke monitor, cabut konektor dari stop kontak daya. Stop kontak daya wajib mudah dijangkau.

Penanganan:
- Jika beratnya lebih dari 18 kg (39,68 lb), monitor sebaiknya dipindahkan atau diangkat oleh dua orang.

הנכם

:תולמשחתהנ עגמיהל ידכ
- .ס'יוסיכה תא ריסהל ן'יא
- .דמעמ יבג לע בציג אהנשב אלא הז רצומ ל'יעפהל ן'יא
- .ס'קרב תפוס ך'להמב הז רצומ קתנל וא רבחל ן'יא
- .יארבר קראומ טווחמ עקשל רבתחהל ב'יא למשחה עקת
- .יארבר ס'יקראומ ס'יטווחמ ס'יעקשל רבתחהל ן כ מב ב'יא הז רצומל רבוחמה דיג לכ
- .ש'יגב תויהל למשחה עקת לע .למשחה עקשמ עקתה תא קתנל וא .למשח, ס'יקפאסמ צצה תא דדובל ידכ
- :לופיט

מ'ישנא ינש יד' לע ומ'יהל וא ז'יהל ,ל'למומ ,ג"ק 18-מ הלעמל לקוש ך'לש בצה מא

OPASNOST

Da biste izbegli opasnost od šoka:
- Ne skidajte poklopce.
- Ne koristite ovaj proizvod ako postolje nije postavljeno na njega.
- Ne priključujte i ne isključujte ovaj proizvod tokom grmljavine.
- Strujni kabl mora da se priključi u pravilno instaliranu i uzemljenu strujnu utičnicu.
- Oprema sa kojom će se ovaj proizvod povezivati takođe mora da bude priključena u pravilno instalirane i uzemljene strujne utičnice.
- Da biste izolovali monitor od strujne mreže, morate da izvučete utikač iz strujne utičnice. Strujna utičnica treba da bude lako dostupna.

Rukovanje:
- Ako je monitor teži od 18 kg, preporučuje se da ga pomeraju i podižu dve osobe.

НЕБЕЗПЕЧНО

Щоб уникнути удару струмом:
- Не знімайте кришки.
- Не користуйтеся пристроєм без прикріпленої підставки.
- Не підключайте і не відключайте пристрій під час грози.
- Виделку шнура живлення слід вставляти лише до правильно заземленої розетки з правильно підведеними дротами.
- Будь-яке обладнання, до якого буде приєднано цей виріб, слід підключати до правильно заземленої розетки з правильно підведеними дротами.
- Щоб відключити живлення монітора, слід витягти виделку з розетки. Доступ до розетки електромережі мусить бути легким! Доступніше.

Поводження:
- Якщо монітор важить понад 18 кг (39,68 фунтів), бажано, щоб його пересували або підіймали двоє осіб.

NEBEZPEČENSTVO

Aby ste predišli riziku zranenia elektrickým prúdom:
- Neodstraňujte kryty.
- Nepoužívajte tento produkt pokiaľ nie je pripevnený stojan.
- Nepripájajte ani neodpájajte tento produkt počas búrky. Zástrčka napájacieho kábla musí byť zapojená do správne
- nainštalovanej a uzemnenej zásuvky. Každé zariadenie, ku ktorému je pripojený tento produkt,
- musí byť tiež zapojené do správne nainštalovanej a uzemnenej zásuvky. Keď chcete izolovať monitor od dodávky elektriny, musíte
- vybrať zástrčku z elektrickej zásuvky. Elektrická zásuvka by mala byť ľahko dostupná.

Manipulácia:
- Ak váš monitor váži viac ako 18 kg (39,68 lb), odporúča sa, aby ho prenášali alebo dvíhali dvaja ľudia.

Lenovo Limited Warranty - Customer Notice

Lenovo Limited Warranty - Customer Notice

Please read the Lenovo Limited Warranty (LLW) Which is available in 30 languages. You can visit http://www.lenovo.com/warranty to read it.
If you cannot access the LLW this way, contact your local Lenovo office or dealer to obtain a printed version.

Warranty Information applicable to your Machine:
1. Warranty Period: 3 years
2. Type of Warranty Service: Customer Replaceable Unit ("CRU") and Customer Carry-In or Mail-In Service
3. Lenovo Limited Warranty Version: L505-0010-02 08/2011

For warranty service consult the telephone list at www.lenovo.com/support/phone. Phone numbers are subject to change without notice.

Lenovo客户有限保证声明

请阅读有限保证声明(LLW)，LLW具有30种语言版本。
您可以通过访问http://www.lenovo.com/warranty进行查看。
如果不能查看LLW,请联系您本地的Lenovo营业处或经销商来获得印刷版本的LLW。

适用于您机器的保修信息：
1.保修期: 3年
2.保修服务类型：客户可更换部件(CRU)和客户送修或邮寄服务
3.Lenovo有限保证声明版本：L505-0010-02 08/2011

有关保修服务的信息，请查询电话列表，地址为 www.lenovo.com/support/phone。
电话号码如有更改，恕不另行通知。

Lenovo有限保證 - 客戶注意事項

請參閱聯想以30種語言提供的Lenovo Limited Warranty(LLW)。請連上 http://www.lenovo.com/warranty 網站參閱本保固書。無法以此一方式參閱時，請向當地的聯想業務單位或者經銷商索取書面版本的保固書。
您機器的保固資訊如下：

1.保固期限: 3年
2.保固服務類型：客戶可自行更換組件("CRU")及客戶親自或郵寄送修服務
3. Lenovo有限保證版本：L505-0010-02 08/2011

您可以從 www.lenovo.com/support/phone網站取得保固維修電話清單。
電話號碼若有變更恕不另行通知。

Lenovo 보증 제한 - 고객 주의사항

30가지 언어로 제공되는 Lenovo 제한 보증(LLW)을 읽으십시오.
http://www.lenovo.com/warranty에서 이 보증을 읽을 수 있습니다. 웹사이트를 통해 LLW에 액세스할 수 없는 경우 가까운 Lenovo 영업소나 대리점에 연락하여 인쇄본을 구하십시오.

사용자 시스템에 적용되는 보증 정보:

1. 보증 기간: 3년
2. 보증 서비스 종류: 고객 교체 가능 유닛(CRU) 및 고객 직접 운송 또는 우편 서비스
3. Lenovo 보증 제한 버전: L505-0010-02 08/2011

보증 서비스 문의는 웹 사이트 www.lenovo.com/support/phone에서 전화번호 목록을 참고하십시오. 전화번호는 사전 통고없이 변경될 수 있습니다.

保証の内容と制限 – お客様へのお知らせ

30カ国語に対応しているLenovo限定保証(LLW)をお読みください。
http://www.lenovo.com/warrantyにアクセスしていただければお読みになれます。この方法でLLWにアクセスできない場合、最寄りのLenovo営業所または販売店に連絡して印刷版を入手してください。

ご使用のマシンに適用される保証情報は次のとおりです：

1. 保証期間: 3 年
2. 保証サービスの種類: お客様での取替え可能部品 (CRU: Customer Replaceable Unit) および持ち込みまたは郵送サービス
3. 「Lenovo 保証の内容と制限」のバージョン: L505-0010-02 08/2011

保証サービスについては、www.lenovo.com/support/phone のリストにある電話番号にお問い合わせください。電話番号は、予告なしに変更される場合があります。

Lenovo ograničeno jamstvo - Napomena za korisnika

Pročitajte dokument Ograničeno jamstvo tvrtke Lenovo (LLW) koji je dostupan na 30 jezika. Možete ga pročitati na adresi http://www.lenovo.com/. Ako na taj način ne možete pristupiti dokumentu LLW, obratite lokalnom uredu tvrtke Lenovo ili trgovini kako biste dobili tiskanu verziju.

Informacije o jamstvu koje se odnose na vaš Stroj:

1. Period jamstva: 3 godine
2. Tip jamstvenog servisa: Korisnički zamjenjive jedinice ("CRU") i servis s korisničkom ili poštanskom dostavom
3. Verzija Lenovo ograničenog jamstva: L505-0010-02 08/2011

Radi jamstvenog servisa pogledajte popis telefona na www.lenovo.com/support/phone. Telefonski brojevi se mogu promijeniti bez prethodne obavijesti.

Omezená záruka Lenovo - upozornění pro zákazníky

Přečtěte si prosím omezenou záruku Lenovo (Lenovo Limited Warranty -LLW), jejíž text je dostupný ve 30 jazycích. Můžete si ho přečíst na webové stránce http://www.lenovo.com/warranty. Pokud si záruku nemůžete přečíst z webové stránky, kontaktujte místní pobočku společnosti Lenovo nebo prodejce a požádejte o tištěnou verzi.

Informace o záruce platné pro tento stroj:

1. Záruční doba: 3 roky.
2. Typ záručního servisu: 'CRU' (Customer Replaceable Unit, díly vyměnitelné zákazníkem) a servis typu Customer Carry-In nebo Mail-In.
3. Omezená záruka Lenovo verze: L505-0010-02 08/2011

Informace o záručním servisu získáte na telefonních číslech uvedených na webové stránce www.lenovo.com/support/phone. Telefonní čísla se mohou měnit bez předchozího upozornění.

Lenovo Ограничена гаранция - Забележка за клиента

Прочетете Ограничената гаранция на Lenovo, която е достъпна на 30 езика. Можете да посетите http://www.lenovo.com/warranty, за да я прочетете. Ако нямате достъп до ограничената гаранция по този начин, свържете се с местния офис на Lenovo или с търговски представител за хартиена версия.

Гаранционна информация, приложима за вашата Машина:

1. Гаранционен период: 3 години
2. Тип на гаранционно обслужване: Подменяеми от клиента части ('CRU') и Обслужване с доставка от клиента или по пощата
3. Lenovo ограничена гаранция Версия: L505-0010-02 08/2011

За гаранционно обслужване направете справка в списъка с телефони на www.lenovo.com/support/phone. Телефонните номера подлежат на промяна без предизвестие.

Lenovo Beperkte Garantie - Kennisgeving aan klant

Lees de Beperkte Garantie van Lenovo (LLW) die in 30 talen beschikbaar is. U kunt deze lezen op http://www.lenovo.com/warranty. Als u de LLW niet op deze manier kunt openen, neem dan contact op met uw plaatselijke Lenovo-vestiging of leverancier voor een gedrukt exemplaar.

Garantie-informatie die van toepassing is op uw machine:
1. Garantieperiode: 3 jaar
2. Type Garantieservice: Customer Replaceable Unit ("CRU") en Customer Carry-In of Mail-In Service
3. Versie van Lenovo Beperkte Garantie: L505-0010-02 08/2011

Voor garantieservice raadpleegt u de telefoonlijst op www.lenovo.com/support/phone. Telefoonnummers kunnen zonder aankondiging worden gewijzigd.

Lenovon rajoitettu takuu - ilmoitus asiakkaalle

Lue Lenovon rajoitettu takuu (LLW), joka on saatavana 30 kielellä. Voit siirtyä osoitteeseen http://www.lenovo.com/warranty lukeaksesi sen. Jos et voi käyttää LLW:tä tällä tavalla, ota yhteys paikalliseen Lenovo-toimistoon tai jälleenmyyjään saadaksesi tulostetun version.

Konetta koskevat takuutiedot:
1. Takuuaika: 3 vuotta
2. Takuupalvelun laji: Asiakkaan vaihdettavissa olevia osia (CRU) koskeva palvelu ja asiakkaan toteuttama kuljetus tai postikuljetus
3. Rajoitetun takuun ehtojen versio: L505-0010-02 08/2011

Saat takuupalveluja soittamalla sopivaan Web-sivustossa www.lenovo.com/support/phone olevan luettelon puhelinnumeroon. Puhelinnumerot voivat muuttua ilman ennakkoilmoitusta.

Garantie Lenovo - Notification client

Veuillez lire la Garantie limitée Lenovo (LLW - Lenovo Limited Warranty) disponible en 30 langues. Vous pouvez visiter http://www.lenovo.com/warranty pour la consulter. Si vous ne parvenez pas à accéder à la LLW de cette façon, contactez votre représentant local ou revendeur Lenovo pour obtenir une copie papier de la garantie.

Informations relatives à la garantie applicable à votre machine :
1. Période de garantie : 3 ans
2. Services prévus par la garantie : Unité remplaçable par l'utilisateur ("CRU") et Service de livraison ou d'expédition par le client
3. Version de la garantie : L505-0010-02 08/2011

Pour obtenir les services prévus par la garantie, consultez la liste de numéros de téléphone à l'adresse www.lenovo.com/support/phone. Les numéros de téléphone sont susceptibles d'être modifiés sans préavis.

Περιορισμένη Εγγύηση της Lenovo - Ειδοποίηση προς τους Πελάτες

Διαβάστε την Περιορισμένη Εγγύηση της Lenovo (LLW) που είναι διαθέσιμη σε 30 γλώσσες. Μπορείτε να επισκεφτείτε τη διεύθυνση http://www.lenovo.com/warranty για να τη διαβάσετε. Αν δεν μπορείτε να αποκτήσετε πρόσβαση στην εγγύηση (LLW) με αυτόν τον τρόπο, επικοινωνήστε με το τοπικό γραφείο ή αντιπρόσωπο της Lenovo για να λάβετε μια έντυπη έκδοση.

Πληροφορίες σχετικά με την Εγγύηση που ισχύει για τη Μηχανή σας:

1. Περίοδος Εγγύησης: 3 έτη
2. Είδος Υπηρεσιών Εγγύησης: Υπηρεσία Μονάδων Αντικαθιστώμενων από τον Πελάτη ("CRU") και Υπηρεσίες με Μεταφορά ή Αποστολή από τον Πελάτη
3. Εκδοχή της Περιορισμένης Εγγύησης της Lenovo: L505-0010-02 08/2011

Για τη λήψη υπηρεσιών εγγύησης, συμβουλευτείτε τη λίστα τηλεφώνων στη διεύθυνση www.lenovo.com/support/phone. Οι αριθμοί τηλεφώνου υπόκεινται σε αλλαγή χωρίς ειδοποίηση.

Bemærkning til kunden vedrørende Lenovo Begrænset garanti

Læs Lenovo Begrænset Garanti (LLW), som er tilgængelig på 30 sprog. Du kan besøge http://www.lenovo.com/warranty for at læse den. Hvis du ikke kan få adgang til LLW på denne måde, kan du kontakte din lokale Lenovo-forhandler for at få en papirversion.

Garantioplysninger for maskinen:
1. Garantiperiode: 3 år
2. Servicetype i garantiperioden: CRU-service (Customer Replaceable Unit) og carry-in-service eller indsendelsesservice
3. Version af Lenovo Begrænset garanti: L505-0010-02 08/2011

Se telefonlisten på adressen www.lenovo.com/support/phone vedrørende garantiservice. Telefonnumre kan ændres uden forudgående varsel.

Garantia Limitada da Lenovo - Aviso ao Cliente

Leia a Garantia Limitada da Lenovo (LLW) que está disponível em 30 idiomas. Você pode visitar http://www.lenovo.com/warranty para lê-la.
Se você não conseguir visualizar a LLW, entre em contato com seu revendedor ou com um escritório da Lenovo para obter uma versão impressa da LLW.

Informações de Garantia aplicáveis à sua máquina:
1. Período de Garantia: 3 anos
2. Tipo de Serviço de Garantia: Serviço CTU (Unidade Substituível pelo Cliente) e Serviço de Entrega e Correio
3. Versão da Garantia Limitada da Lenovo: L505-0010-02 08/2011

Para obter o serviço de garantia, consulte a lista telefônica em www.lenovo.com/support/phone. Os números