msi

QUICK GUIDE

Gaming
Content Creation
Business & Productivity

FEUILLE

OGS-15S1002

MSI.COM
SUPPORT
SOCIAL MEDIA

English

Product Overview (for reference only)

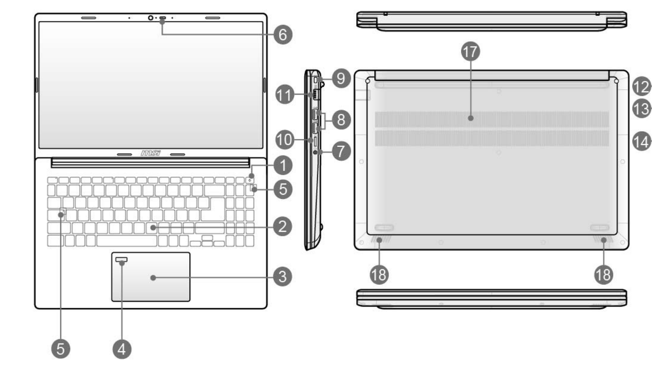

1.Power Key/ Battery Reset
2.Keyboard
3.Touchpad
4.Fingerprint Sensor (optional)
5.Status LED

1 Num Lock

A Caps Lock

6.Webcam/ Webcam LED/ Internal Microphone
7.Combo Audio Port
8.USB 5Gbps (USB-A) Port
9.Kensington Lock
10.Card Reader
11.RJ-45 Connector
12.Power Connector
13.HDMI™ Connector
14.USB 10Gbps (USB-C) Port (with DisplayPort function/ PD-in)
15.Status LED

Battery Status :
Continuously blinking if the battery fails. If the problem persists, please contact your local authorized retailer or service center.

16.USB 5Gbps (USB-A) Port
17.Ventilator
18.Stereo Speakers

The terms HDMI™, HDMI™ High-Definition Multimedia Interface, HDMI™ Trade dress and the HDMI™ Logos are trademarks or registered trademarks of HDMI™ Licensing Administrator, Inc.

Getting Started (for reference only)

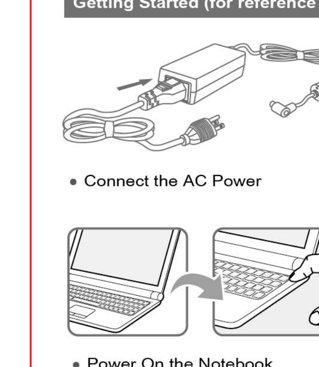

Function Keys

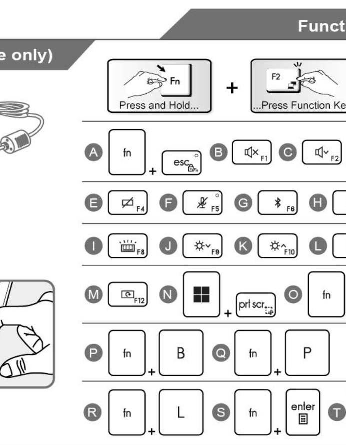

I- Connect the AC Power
Always connect the power adapter to the notebook and use the AC power while using this notebook for the first time to power on the notebook safely and properly.
i. Unpack the package to find the power adapter and power cord.
ii. Attach the power cord to the power adapter.
iii. Plug the DC end of the adapter to the notebook, and the male end of the power cord to the electrical outlet.

II- Power On the Notebook
When the AC power is connected, press the power button to turn the notebook on.

III- Function Keys
A. Enable or disable the default Quick Fn Launch Keys.
B. Mute the built-in speakers.
C. Decrease the built-in speaker's volume.
D. Increase the built-in speaker's volume.
E. Enable or disable the touchpad function.
F. Enable or disable the microphone function.
G. Open Windows bluetooth settings page.
H. Use this key to switch the User Scenario in MSI Center S.
I. Select a keyboard backlight LED level.
J. Decrease the LCD brightness.
K. Increase the LCD brightness.
L. Switch the display output mode.
M. Rotate the screen upside down for 180 degrees.
N. Take a screen capture.
O. Launch the Snip & Sketch application.
P. Works as Break key by using both keys.
Q. Works as Pause key by using both keys.
R. Works as Scroll Lock key by using both keys.
S. Launch the Calculator application.
T. Launch Copilot or launch Windows Search without Copilot's installation.

Русский

Общие сведения об устройстве (только для справки)

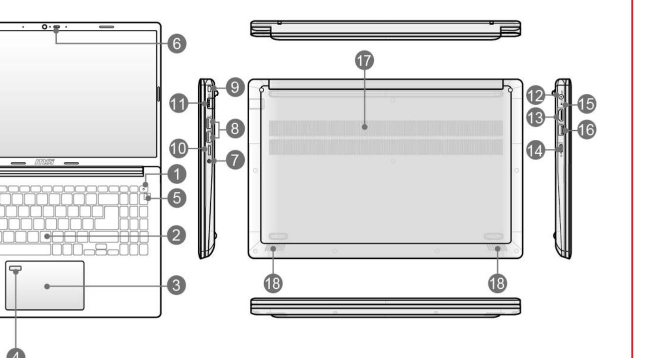

1.Кнопка питания/ Кнопка для обнуления питания батареи
2.Клавиатура
3.Сенсорная панель
4.Сканер отпечатков пальцев (опционально)
5.Индикатор состояния

1 Num Lock

A Caps Lock

6.Веб-камера, индикатор веб-камеры/ Встроенный микрофон
7.Комбинированный аудиоразъем
8.Порт USB 5 Гбит/с (USB-A)
9.Замок Kensington
10.Устройство чтения карт памяти
11.Разъем RJ-45
12.Разъем питания
13.Разъем HDMI™
14.Порт USB 10 Гбит/с (USB-C, с поддержкой функции DisplayPort/PD)
15.Индикатор состояния

Состояние батареи :
Мигает при неисправности батареи. Если проблема не устранена, обращайтесь к уполномоченному дилеру или в сервисный центр.

16.Порт USB 5 Гбит/с (USB-A)
17.Вентилятор
18.Стереофонические динамики

Начало работы (только для справки)

Функциональные клавиши

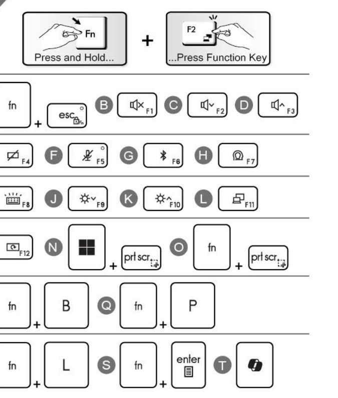

I- Подключение к сети переменного тока
При первом использовании ноутбука подключите его к источнику питания переменного тока для безопасного и правильного включения ноутбука.
i. Вскройте упаковку и найдите адаптер питания и соответствующий кабель.
ii. Подключите кабель питания к адаптеру питания.
iii. Подключите адаптер питания к разъему питания ноутбука. Вилку кабеля питания подключите к электрической розетке.

II- Включение ноутбука
После подключения ноутбука к сети переменного тока или установки батареи в ноутбук, нажмите кнопку питания для включения ноутбука.

III- Функциональные клавиши
A. Включение или отключение «горячих» функциональных клавиш [Fn] по умолчанию.
B. Отключение динамиков ноутбука.
C. Уменьшение громкости встроенных динамиков.
D. Увеличение громкости встроенны х динамиков.
E. Включение или отключение сенсорной панели.
F. Включение или отключение микрофона.
G. Открытие настроек «Bluetooth» в ОС Windows.
H. Нажмите эту клавишу для выбора режимов пользовательской настройки в приложении MSI Center S.
I. Выбор эффекта светодиодной подсветки клавиатуры.
J. Уменьшение яркости ЖК-дисплея.
K. Увеличение яркости ЖК-дисплея.
L. Переключение режимов вывода изображения: ЖК-дисплей, внешний монитор или одновременный вывод на оба экрана.
M. Поворот экрана вверх ногами на 180 градусов.
N. Сделает скриншот экрана.
O. Запуск приложения «Фрагмент и набросок».
P. Работает как клавиша Break при нажатии сочетания клавиш.
Q. Работает как клавиша Pause при нажатии сочетания клавиш.
R. Работает как клавиша Scroll Lock при нажатии сочетания клавиш.
S. Запуск приложения «Калькулятор».
T. Запуск приложения «Copilot» или службы «Windows Search» (если «Copilot» не установлено).

Slovenščina

Pregled izdelka
1.Tipka za vklop in izklop/ Ponastavitev baterije
2.Tipkovnica
3.Dotikalna ploščica
4.Senzor prstnega odtisa (izbirno)
5.Stanje LED

1 Num Lock (Zaklep številčne tipkovnice)

A Caps Lock (Velike črke)

6.Spletna kamera/ LED lučka spletne kamere/ mikrofon
7.Kombinirana vrata za zvok
8.Priključek USB 5 Gb/s (USB-A)
9.Ključavnica Kensington
10.Bralnik kartic
11.Priključek RJ-45
12.Konektor za napajanje
13.HDMI™ konektor
14.Priključek USB 10 Gb/s (USB-C) (s funkcijo DisplayPort/PD-in)
15.Stanje LED

Stanje baterije:
Nepresteno utripa, če baterija ne deluje. Če težave ne morete odpraviti, se obrnite na lokalnega pooblaščenega prodajalca ali servisni center.

16.Priključek USB 5 Gb/s (USB-A)
17.Ventilator
18.Stereo zvočniki

I- Priključevanje napajanja na izmenični tok
Priporočeno je, da ob prvi uporabi prenosnika priključite AC prenosnik in uporabljate AC napajanje med uporabo prenosnika, ker za nekatere modele prenosnikov mora AC adapter biti priključen za varno in pravilno delovanje prenosnika.
i. Odprite paket, kjer najdete AC adapter in napajalni kabel.
ii. Napajalni kabel priključite na priključek AC adapterja.
iii. Konec adapterja na enosmerni tok (DC) priključite v prenosni računalnik, moški del napajalnega kabla pa v vtičnico.

II- Napajanje prenosnega računalnika
Ko priključite napajanje na izmenični tok, ko je baterija nameščena, pritisnite gumb za napajanje, da vklopite prenosni računalnik.

III- Funkcijska tipke
A. Omogočite ali onemogočite privzete funkcijske tipke za hitri zagon.
B. Utišajte vgrajene zvočnike.
C. Zmanjšanje glasnost vgrajenih zvočnikov.
D. Povečajte glasnost vgrajenih zvočnikov.
E. Omogočite ali onemogočite funkcijo sledilne ploščice.
F. Omogočite ali onemogočite funkcijo mikrofona.
G. Odprite stran z nastavitvami bluetooth za Windows.
H. S to tipko lahko preklopite uporabniški scenarij v MSI Center S.
I. Izberite stopnjo osvetlitve LED ozadja tipkovnice.
J. Zmanjšajte svetlost zaslona LCD.
K. Povečajte svetlost zaslona LCD.
L. Preklopite izhodni način zaslona.
M. Zavrtite zaslon za 180 stopinj od zgoraj navzdol.
N. Naredite posnetek zaslona.
O. Zaženite aplikacijo Snip & Sketch.
P. Deluje kot tipka za prekinitev, če pritisnete obe tipki.
Q. Deluje kot tipka za začasno zaustavitev, če pritisnete obe tipki.
R. Deluje kot tipka za zaklep premikanja navzdol/ navzgor, če uporabite obe tipki.
S. Zaženite aplikacijo Kalkulator.
T. Zaženite Copilot ali zaženite Iskanje Windows brez namestitve aplikacije Copilot.

Қазақ

Өнімге шолу
1.Қуат пернесі / Батареяны қалпына келтіру
2.Пернетақта
3.Тачпад
4.Саусақ ізінің датчигі (қосымша)
5.Күй ЖШД

1 Num Lock

A Caps Lock

6.Веб-камера/ Веб-камера ЖШД/ ішкі микрофон
7.Комбо аудио порты
8.USB 5 Гб/с (USB-A) порты
9.Kensington құлпы
10.Карта оқу құралы
11.RJ-45 коннекторы
12.Қуат коннекторы
13.HDMI™ коннекторы
14.USB 10 Гб/с (USB-C) порты (DisplayPort функциясы / PD-in бар)
15.Күй ЖШД

Батарея күйі :
Батарея істен шықса, үздіксіз жыпылықтайды. Егер мәселе қайталанса, жергілікті өкілетті бөлшектеп сатушыға немесе қызмет көрсету орталығына хабарласыңыз.

16.USB 5 Гб/с (USB-A) порты
17.Вентилятор
18.Стерео динамиктер

I- Айнымалы ток қуатын қосу
Осы ноутбукті бірінші рет пайдаланғанда ноутбукке айн ымалы ток/тұрақты ток адаптерін жалғау және айнымалы ток қуатын пайдалану ұсынылады, өйткені кейбір үлгілер ноутбукке қауіпсіз және дұрыс қуат беру үшін айнымалы ток/тұрақты ток адаптерін жалғауды қажет етуі мүмкін.
i. Айнымалы ток/тұрақты ток адаптерін және қуат сымын табу үшін ораманы ашыңыз.
ii. Қуат сымын айнымалы ток/тұрақты ток адаптерінің коннекторына жалғаңыз.
iii. Адаптердің тұрақты ток соңын ноутбукке және қуат сымының «аталық» соңын розеткаға қосыңыз.

II- Ноутбук қуатын қосу
Айнымалы ток қуаты қосылғанда немесе батареялар жинағы орнатылғанда ноутбукті қосу үшін қуат түймесін басыңыз.

III- Функциялық пернелер
A. Fn жылдам іске қосу әдепкі пернелерін қосу немесе өшіру.
B. Кірістірілген динамиктердің үнін өшіру.
C. Кірістірілген динамиктің дыбыс деңгейін азайту.
D. Кірістірілген динамиктің дыбыс деңгейін арттыру.
E. Тачпад функциясын қосу немесе өшіру.
F. Микрофон функциясын қосу немесе өшіру.
G. Windows жүйесінде Bluetooth параметрлері бетін ашыңыз.
H. MSI Center S -дегі пайдаланушы сценарийін ауыстыру үшін осы пернені пайдаланыңыз.
I. Пернетақтаның артқы жарығы жарық диодының стилін таңдаңыз.
J. СКД жарықтығын азайту.
K. СКД жарықтығын арттыру.
L. Дисплейдің шығыс режимін ауыстыру.
M. Экранды жоғарыдан төменге қарай 180 градусқа айналдыру.
N. Экранның кескінін түсіру.
O. Қиып алу және нобайлау қолданбасы
P. Екі пернені қолданған кезде тоқтату пернесі ретінде жұмыс істейді.
Q. Екі пернені қолданған кезде кідірту пернесі ретінде жұмыс істейді.
R. Екі пернені қолданған кезде Scroll Lock пернесі ретінде жұмыс істейді.
S. Калькулятор қолданбасын іске қосыңыз.
T. Copilot қолданбасын іске қосыңыз немесе Windows Search қолданбасын Copilot орнатпай іске қосыңыз.

Українська

Огляд продукту
1.Кнопка живлення/ скидання акумулятора
2.Клавіатура
3.Сенсорна панель
4.Датчик відбитків пальців (додаткова опція)
5.Світлодіод статусу

1 Цифровий регістр

A Верхній регістр

6.Веб-камер/ Світлодіод веб-камери/ Внутрішній мікрофон
7.Комбінований аудіороз'єм
8.Порт USB 5 Гб/сек (USB-A)
9.Пристрій жорсткого кріплення
10.Пристрій читання картки
11.Сполучувач RJ-45
12.Сполучувач живлення
13.Сполучувач HDMI™
14.Порт USB 10 Гб/сек (USB-C) (з функцією DisplayPort/ вхід живлення)
15.Світлодіод статусу

Статус батареї :
Постійно блимає, якщо батарея розряджена. Якщо проблема залишиться, зверніться до місцевого авторизованого представника або до сервісного центру.

16.Порт USB 5 Гб/сек (USB-A)
17.Ventilator (Вентилятор)
18.Стерео-динаміки

I- Підключення живлення змінного струму
Оскільки для правильного і безпечного живлення деяких моделей ноутбуків потрібно підключати адаптер змінного/постійного струму, наполегливо радимо під час першого використання підключити до цього ноутбука адаптер змінного/постійного струму й користуватися живленням змінного струму.
i. Розкрийте упаковку, щоб знайти адаптер змінного/постійного струму та шнур живлення.
ii. Прикріпіть шнур живлення до сполучувача на адаптері змінного/постійного струму.
iii. Увімкніть кінець постійного струму адаптера до портативного ПК, а штепсель шнура живлення - до розетки електромережі.

II- Увімкнення живлення портативного комп'ютера
Коли живлення перемінного струму підключено, або інстальовано батарейний відсік, натисніть кнопку живлення, щоб увімкнути портативний комп'ютер.

III- Функціональні клавіші
A. Активуйте або вимкніть клавіші Fn швидкого запуску за замовчуванням.
B. Вимкнути вбудовані динаміки.
C. Зменшити гучність вбудованих динаміків.
D. Збільшити гучність вбудованих динаміків.
E. Активувати або вимкнути функцію сенсорної панелі.
F. Ввімкніть або вимкніть функцію мікрофона.
G. Відкрийте сторінку налаштувань Windows Bluetooth.
H. Цією клавішею перемикайте User Scenario (Користувацький Сценарій) у MSI Center S.
I. Виберіть стиль світлодіодного підсвічення к лавіатури.
J. Зменшити яскравість РК-екрану.
K. Збільшити яскравість РК-екрану.
L. Увімкніть режим виходу дисплею.
M. Повернути екран на униз на 180 градусів.
N. Зробіть знімок екрану.
O. Запустіть додаток для колажів і начерків.
P. Застосування обох клавіш дорівнює клавіші «Перерва».
Q. Застосування обох клавіш дорівнює клавіші «Пауза».
R. Застосування обох клавіш дорівнює клавіші «Блокування прокручування».
S. Запустіть додаток Калькулятор.
T. Запустіть Copilot або Windows Search без інсталяції Copilot.

български

Общ преглед на продукта
1.Клавиш за захранването/ Нулиране на батерията
2.Клавиатура
3.Тъчпад
4.Сензор за пръстов отпечатък (като опция)
5.Светлинен индикатор за статуса

1 Num Lock

A Caps Lock

6.Уеб камера/ индикатор на уеб камерата/ Вътрешен микрофон
7.Комбиниран аудио порт
8.USB 5 Gbps (USB-A) порт
9.Kensington заключване
10.Четец за карти
11.RJ-45 конектор
12.Конектор на захранването
13.HDMI™ конектор
14.USB 10 Gbps (USB-C) порт (с функция DisplayPort/PD-in)
15.Светлинен индикатор за статуса

Състояние на батерията :
Мига продължително при неизправност на батерията. Ако проблемът продължава, свържете се с местния оторизиран търговец или сервизен център.

16.USB 5 Gbps (USB-A) порт
17.Вентилатор
18.Стерео високоговорители

I-Свързване на AC захранването
Препоръчваме Ви да свържете AC адаптера към ноутбука и да използвате AC захранване когато работите с този ноутбук за пръв път.
i. Разопаковайте пакета и намерете AC адаптера и захранващия кабел.
ii. Закрепете захранващият кабел към конектора на AC адаптера.
iii. Свържете DC края на адаптера към ноутбука, а другия край на захранващия кабел към електрически контакт.

II-Включване на ноутбука
При свързаноAC захранване или когато е инсталиран батерийният модул, натиснете бутона за включване и изключване, за да включите ноутбука.

III-Клавиши за бърз старт [Fn]
A. Активирайте или деактивирайте функционалните клавиши за бърз старт по подразбиране.
B. Изключване звука на вградените високоговорители.
C. Намаляване на силата на звука на вградения високоговорител.
D. Увеличаване на силата на звука на вградения високоговорител.
E. Активиране или деактивиране на тъчпада.
F. Активирайте или деактивирайте функцията на микрофона.
G. Отворете страницата за настройка на bluetooth в Windows.
H. Използвайте този клавиш, за да превключите потребителския сценарий в MSI Center S.
I. Изберете стил на светодиодната подсветка на клавиатурата.
J. Намаляване н яркостта на LCD.
K. Увеличаване на яркостта на LCD.
L. Превключване на режим на изход на дисплея.
M. Завъртете екрана с горната част надолу на 180 градуса.
N. Заснемете екранна снимка.
O. Стартирайте приложението Snip & Sketch (Фрагментиране и скициране).
P. Действа като клавиш за прекъсване при използване на двата клавиша.
Q. Действа като клавиш за пауза при използване на двата клавиша.
R. Действа като клавиш за заключване на скрола при използване на двата клавиша.
S. Стартирайте приложението за калкулатор.
T. Стартирайте Copilot или стартирайте Windows Search без инсталиране на Copilot.

Srpski

Pregled proizvoda
1.Taster za napajanje/ Resetovanje baterije
2.Tastatura
3.Tačped
4.Senzor za otisak prsta (opciono)
5.Svetleća dioda za status

1 Num Lock

A Velika slova

6.Web kamera/ Svetleća dioda web kamere/ Ugrađen mikrofon
7.Kombinovani audio port
8.USB 5 Gbps (USB-A) port
9.Kensington brava
10.Čitač kartice
11.RJ-45 konektor
12.Konektor napajanja
13.HDMI™ konektor
14.USB 10 Gbps (USB-C) port (s funkcijom DisplayPort / PD-ulaz)
15.Svetleća dioda za status

Status baterije:
Kontinuirano treperi ako se baterija pokvarila. Ako se problem nastavi, obratite se lokalnom ovlašćenom prodavcu ili servisnom centru.

16.USB 5 Gbps (USB-A) port
17.Ventilator
18.Stereo zvučnici

I- Povežite AC napajanje
Izričito se preporučuje da povežete AC adapter za laptop i koristite napajanje naizmeničnom strujom kada koristite ovaj laptop po prvi put, jer neki modeli mogu da zahtevaju povezivanje AC adaptera kako bi se laptop bezbedno i pravilno uključio.
i. Otvorite paket kako bi pronašli AC adapter i kabl za struju.
ii. Pričvrstite kabl za struju za konektor AC adaptera.
iii. Priključite DC kraj adaptera za laptop i muški kraj kabla za struju za električni izlaz.

II- Upalite laptop
Kada je napajanje naizmeničnom strujom povezano, pritisnite dugme za napajanje da biste uključili laptop.

III- Funkcijski tasteri
A. Omogućite ili onemogućite podrazumevane Fn tastere za brzo pokretanje.
B. Utišajte ugrađene zvučnike.
C. Umanjite jačinu tona ugrađenih zvučnika.
D. Pojačajte jačinu tona ugrađenih zvučnika.
E. Omogućite ili onemogućite touchpad funkciju.
F. Omogućite ili onemogućite funkciju mikrofona.
G. Otvara Windows stranicu za podešavanje Bluetooth-a.
H. Koristite ovaj taster da biste prebacili korisnički scenario u opciji MSI Center S.
I. Odaberite nivo pozadinskog osvetljenja za svetlosne diode.
J. Smanjite osvetljenje LCD ekrana.
K. povećajte osvetljenje LCD ekrana.
L. Promenite izlazni režim ekrana.
M. Okrenite ekran za 180 stepeni po vertikali.
N. Snimite sliku ekrana.
O. Pokrenite Snip & Sketch aplikaciju.
P. Radi kao taster Break kada se koriste oba tastera.
Q. Radi kao taster Pause kada se koriste oba tastera.
R. Radi kao taster Scroll Lock kada se koriste oba tastera.
S. Pokretanje aplikacije Kalkulator.
T. Pokrenite aplikaciju Copilot (Kopilot) ili pokrenite Windows pretragu bez instalacije aplikacije Copilot (Kopilot).

Hrvatski

Pregled proizvdoa
1.Tipka za uključivanje/ Ponovno postavljanje baterije
2.Tipkovnica
3.Dodirna ploha
4.Čitač otiska prsta (opcija)
5.Statusna LED žaruljica

1 Num Lock (Zaključavanje tipkovnice)

A Caps Lock (Velika slova)

6.Web kamera/ LED web kamere/ Interni mikrofon
7.Kombinirani priključak za zvuk
8.USB 5 Gb/s (USB-A) priključak
9.Utor za Kensington bravu
10.Čitač kartica
11.Priključak RJ-45
12.Priključnica za strujno napajanje
13.HDMI™ priključnica
14.USB 10 Gb/s (USB-C) priključak (s funkcijom DisplayPort / PD-in)
15.Statusna LED žaruljica

Stanje baterije:
Neprekidno trepće ako baterija ne radi. Ako se problem ne otkloni, obratite se lokalnom ovlaštenom prodavaču ili servisnom centru.

16.USB 5 Gb/s (USB-A) priključak
17.Ventilator
18.Stereo zvučnici

I- Priključivanje AC napajanja
Snažno preporučujemo da spojite AC adapter na prijenosno računalo pri prvoj upotrebi prijenosnog računala jer za neke modele mora se spojiti AC adapter kako bi prijenosno računalo imalo sigurno i propisano napajanje.
i. Raspakirajte paket i u njemu nađite AC adapter i kabel za napajanje.
ii. Priključite kabel za napajanje na priključak AC adaptera.
iii. Utaknite kraj adaptera s DC (istosmjernim) priključkom na prijenosno računalo i zatim utikač kabela za napajanje u električnu utičnicu.

II- Napajanje na prijenosnom računalu
Kad je prijenosno računalo priključeno na AC napajanje ili je umetnut baterijski modul, pritisnite gumb za napajanje kako biste ga uključili.

III- Funkcije tipki
A. Omogućite ili onemogućite zadane FN tipke za brzo pokretanje.
B. Utišavanje ugrađenih zvučnika.
C. Smanjite glasnoću ugrađenih zvučnika.
D. Povećajte glasnoću ugrađenih zvučnika.
E. Omogućava ili onemogućava funkciju touchpada.
F. Omogućuje ili onemogućuje funkciju mikrofona.
G. Otvorite stranicu s Bluetooth postavkama u sustavu Windows.
H. Koristite ovu tipku za promjenu korisničkog scenarija u programu MSI Center S.
I. Odaberite razinu LED pozadinskog osvjetljenja tipkovnice.
J. Smanjuje svjetlinu LCD zaslona.
K. Povećava svjetlinu LCD zaslona.
L. Promijenite izlazni način prikaza
M. Rotirajte zaslon naopako za 180 stupnjeva.
N. Snimite snimku zaslona.
O. Pokrenite aplikaciju Snip & Sketch.
P. Radi kao tipka Prekid korištenjem obje tipke.
Q. Radi kao tipka Pauza korištenjem obje tipke.
R. Radi kao tipka Zaključavanje listanja korištenjem obje tipke.
S. Pokrenite aplikaciju Kalkulator.
T. Pokrenite Copilot ili Windows pretraživanje ako Copilot nije instaliran.

Deutsch

Produktübersicht (dient nur als Referenz)

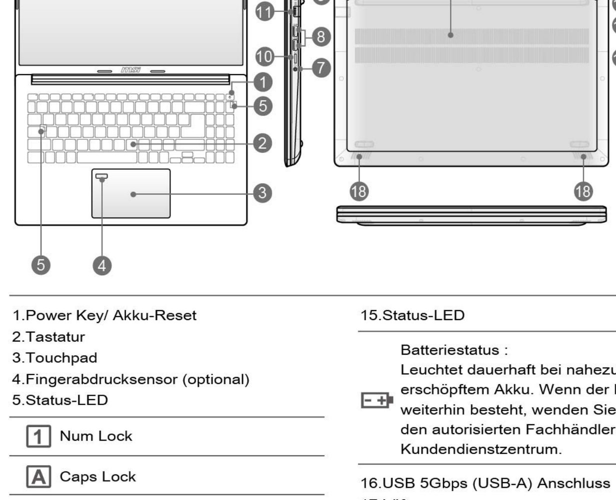

1.Power Key/ Akku-Reset
2.Tastatur
3.Touchpad
4.Fingerabdrucksensor (optional)
5.Status-LED

1 Num Lock

A Caps Lock

6.Webkamera/ Webkamera LED/ Mikrofon
7.Kombinierter Audioanschluss
8.USB 5Gbps (USB-A) Anschluss
9.Kensington-Riegel
10.Kartenleser
11.RJ-45 Anschluss
12.Netzanschluss
13.HDMI™ Anschluss
14.USB 10Gbps (USB-C) Anschluss (mit DisplayPort Funktion/ PD-In)
15.Status-LED

Batteriestatus :
Leuchtet dauerhaft bei nahezu erschöpftem Akku. Wenn der Fehler weiterhin besteht, wenden Sie sich an den autorisierten Fachhändler oder Kundendienstzentrum.

16.USB 5Gbps (USB-A) Anschluss
17.Lüfter
18.Stereo-Lautsprecher

Erste Schritte (dient nur als Referenz)

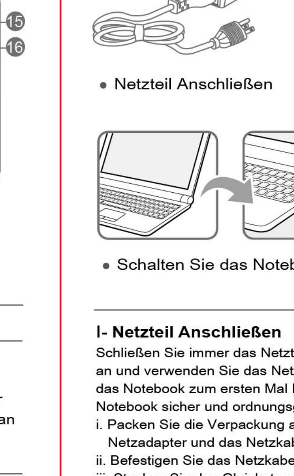

Funktionstasten

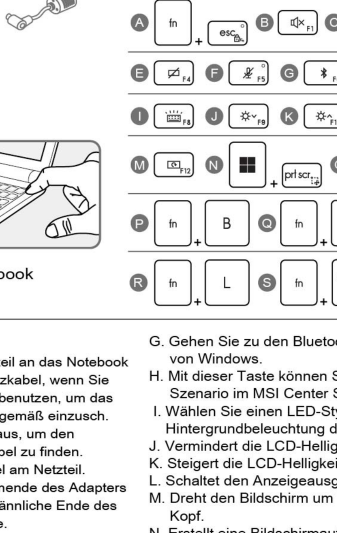

I- Netzteil Anschließen
Schließen Sie immer das Netzteil an das Notebook an und verwenden Sie das Netzkabel, wenn Sie das Notebook zum ersten Mal benutzen, um das Notebook sicher und ordnungsgemäß einzusch.
i. Packen Sie die Verpackung aus, um den Netzadapter und das Netzkabel zu finden.
ii. Befestigen Sie das Netzkabel am Netzteil.
iii. Stecken Sie das Gleichstromende des Adapters in das Notebook und das männliche Ende des Netzkabels in die Steckdose.

II- Schalten Sie das Notebook
Wenn das Netzteil angeschlossen ist oder der Akku installiert ist, drücken Sie den An-/ Aus-Schalter, um das Notebook einzuschalten.

III- Funktionstasten
A. Aktiviert oder deaktiviert die Standard-FN-Schnellstarttasten.
B. Stummschalten der eingebauten Lautsprecher.
C. Verringert die Lautstärke.
D. Erhöht die Lautstärke.
E. Schaltet das Touchpad ein oder aus.
F. Aktiviert oder deaktiviert die Mikrofonfunktion.
G. Gehen Sie zu den Bluetooth-Einstellungen von Windows.
H. Mit dieser Taste können Sie das Benutzer-Szenario im MSI Center S wechseln.
I. Wählen Sie einen LED-Style für die Hintergrundbeleuchtung der Tastatur.
J. Vermindert die LCD-Helligkeit.
K. Steigert die LCD-Helligkeit.
L. Schaltet den Anzeigeausgabemodus um.
M. Dreht den Bildschirm um 180 Grad auf den Kopf.
N. Erstellt eine Bildschirmaufnahme.
O. Durch Betätigung der Tasten starten Sie die Ausschneiden und skizzieren Anwendung.
P. Funktioniert wie die Untbr-Taste, wenn Sie beide Tasten drücken.
Q. Funktioniert wie die Pause-Taste, wenn Sie beide Tasten drücken.
R. Funktioniert wie die Rollen-Taste, wenn Sie beide Tasten drücken.
S. Startet die Taschenrechner-App.
T. Starten Sie Copilot oder starten Sie die Windows-Suche ohne die Installation von Copilot.

Français

Vue ouvert du dessus (pour référence uniquement)

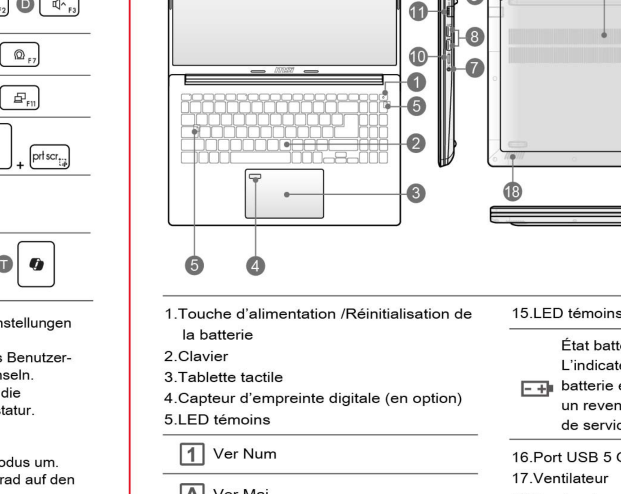

1.Touche d'alimentation /Réinitialisation de la batterie
2.Clavier
3.Tablette tactile
4.Capteur d'empreinte digitale (en option)
5.LED témoins

1 Ver Num

A Ver Maj

6.Webcam/ voyant DEL de la Webcam/ Micro
7.Port audio combo
8.Port USB 5 Gb/s (USB-A)
9.Serrure Kensington
10.Lecteur de carte
11.Connecteur RJ-45
12.Connecteur d'alimentation
13.Connecteur HDMI™
14.Port USB 10 Gb/s (USB-C, avec fonction DisplayPort / entrée PD)
15.LED témoins

État batterie :
L'indicateur LED clignote lorsque la batterie est défectueuse. Contactez un revendeur agréé local ou un centre de service si le problème persiste

16.Port USB 5 Gb/s (USB-A)
17.Ventilateur
18.Haut-parleurs stéréo

Pour commencer (pour référence uniquement)

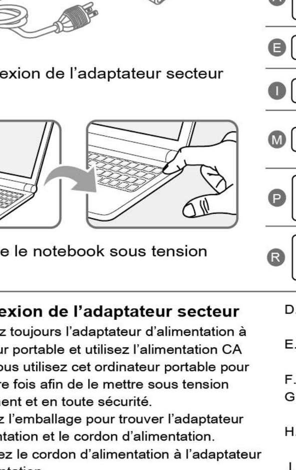

Touches fonction

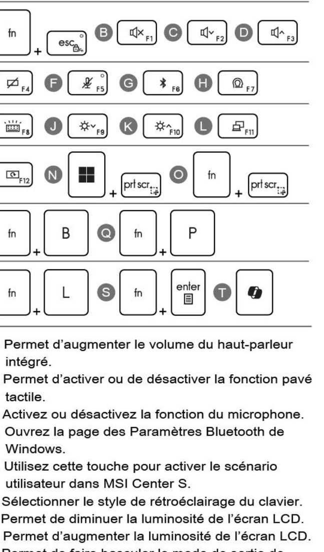

I- Connexion de l'adaptateur secteur
Connectez toujours l'adaptateur d'alimentation à l'ordinateur portable et utilisez l'alimentation CA lorsque vous utilisez cet ordinateur portable pour la première fois afin de le mettre sous tension correctement et en toute sécurité.
i. Déballez l'emballage pour trouver l'adaptateur d'alimentation et le cordon d'alimentation.
ii. Branchez le cordon d'alimentation à l'adaptateur d'alimentation.
iii. Branchez l'extrémité DC de l'adaptateur à l'ordinateur portable et la prise mâle du cordon d'alimentation à la prise électrique.

II- Mettre le notebook sous tension
Lorsque l'ordinateur est branché sur le secteur ou si la batterie est installée, appuyez sur le bouton d'alimentation pour allumer le notebook.

III- Touches fonction
A. Activer ou désactiver les touches de raccourci Fn par défaut.
B. Désactiver les haut-parleurs intégrés.
C. Permet de diminuer le volume du haut-parleur intégré.
D. Permet d'augmenter le volume du haut-parleur intégré.
E. Permet d'activer ou de désactiver la fonction pavé tactile.
F. Activez ou désactivez la fonction du microphone.
G. Ouvrez la page des Paramètres Bluetooth de Windows.
H. Utilisez cette touche pour activer le scénario utilisateur dans MSI Center S.
I. Sélectionner le style de rétroéclairage du clavier.
J. Permet de diminuer la luminosité de l'écran LCD.
K. Permet d'augmenter la luminosité de l'écran LCD.
L. Permet de faire basculer le mode de sortie de l'affichage entre l'écran LCD, le moniteur externe ou les deux.
M. Faites pivoter l'écran à 180 degrés.
N. Prendre une capture d'écran.
O. Lancez l'application Capture et croquis.
P. Fonctionne comme la touche Break en utilisant les deux touches.
Q. Fonctionne comme la touche Pause en utilisant les deux touches.
R. Fonctionne comme la touche Scroll Lock en utilisant les deux touches.
S. Lancez l'application Calculatrice.
T. Lancez Copilot ou lancez Windows Search sans l'installation de Copilot.

Português

Apresentação do produto
1.Botão de alimentação/ Reinício da bateria
2.Teclado
3.Touchpad
4.Sensor de impressões digitais (opcional)
5.LED de estado

1 Bloqueio do teclado numérico

A Bloqueio de maiúsculas

6.Webcam/ LED da Webcam/ Microfone interno
7.Porta de áudio combo
8.Porta USB 5Gbps (USB-A)
9.Sistema de segurança Kensington
10.Leitor de cartões de memória
11.Conector RJ-45
12.Conector de alimentação
13.Conector HDMI™
14.Porta USB 10Gbps (USB-C) (com função DisplayPort / PD-in)
15.LED de estado

Estado da bateria :
Pisca continuamente até a bateria falhar. Se o problema persistir, contacte o fornecedor autorizado ou centro deserviço.

16.Porta USB 5Gbps (USB-A)
17.Ventoinha
18.Altifalantes estéreo

I- Ligar a alimentação AC
Ligar sempre o transformador ao portátil e utilizar a alimentação CA enquanto utiliza este portátil pela primeira vez para ligar o portátil adequadamente e com segurança.
i. Abra a embalagem e procure o transformador e o cabo de alimentação.
ii. Coloque o cabo de alimentação no transformador.
iii. Ligue a extremidade CC do transformador ao portátil e ligue a extremidade macho do cabo de alimentação à tomada eléctrica.

II- Ligar o computador portátil
Quando a alimentação AC estiver ligada ou a bateria estiver instalada, prima o botão de energia para ligar o portátil.

III- Teclas de função
A. Ativar ou desativar as teclas de início rápido Fn.
B. Silenciar os altifalantes incorporados.
C. Diminuir o volume do altifalante incorporado.
D. Aumentar o volume do altifalante incorporado.
E. Activa ou desactiva a função de touchpad.
F. Ativar ou desativar a função do microfone.
G. Abra a página de definições de Bluetooth do Windows.
H. Use esta tecla para mudar o Cenário de utilizador no MSI Center S.
I. Seleccionar um estilo LED de luz de fundo do teclado.
J. Diminuir o brilho do ecrã LCD.
K. Aumentar o brilho do ecrã LCD.
L. Mudar o modo de saída do monitor.
M. Rodar o ecrã de cima para baixo 180 graus.
N. Efetuar uma captura de ecrã.
O. Iniciar a aplicação Snip & Sketch.
P. Funciona como tecla de interrupção usando ambas as teclas.
Q. Funciona como tecla de pausa usando ambas as teclas.
R. Funciona como tecla de Scroll Lock usando ambas as teclas.
S. Iniciar a aplicação Calculadora.
T. Iniciar Copilot ou iniciar a Procura do Windows sem a instalação do Copilot.

Română

Prezentarea generală a produsului
1.Butonul de pornire/ Resetarea acumulatorului
2.Tastatură
3.Touchpad
4.Senzor de amprentă (opțional)
5.LED pentru indicarea stării

1 Num Lock

A Caps Lock

6.Cameră web/ LED cameră web/ Microfon intern
7.Port audio combinat
8.Port USB 5 Gbps (USB-A)
9.Închizătoare Kensington
10.Cititor pentru card
11.Conector RJ-45
12.Conector alimentare
13.Conector HDMI™
14.Port USB 10 Gbps (USB-C) (cu funcție DisplayPort/intrare PD)
15.LED pentru indicarea stării

Stare acumulator:
Clipește încontinuu dacă bateria este defectă. Dacă problema persistă, ați-l pe vânzătorul dvs. local autorizat sau centrul de service.

16.Port USB 5 Gbps (USB-A)
17.Ventilator
18.Difuzoare stereo

I-Conectarea alimentării AC
Se recomandă insistent să se conecteze adaptorul AC la notebook și să se utilizeze alimentarea AC pentru prima utilizare a notebook-ului.
i. Desfaceți pachetul și verificați dacă adaptorul AC și cablul de alimentare se află în interior.
ii. Atașați cablul de alimentare la conectorul adaptorului AC.
iii. Conectați capătul DC al adaptorului la notebook și capătul tată al cablului de alimentare la priză.

II-Pornirea notebook-ului
După ce ați alimentat notebook-ul cu c.a sau ați instalat bateria, apăsați pe butonul de alimentare pentru a porni notebook-ul.

III-Taste de Lansare rapidă [Fn]
A. Activați sau dezactivați tastele implicite Fn de Lansare rapidă.
B. Treci pe silențios difuzoarele încorporate.
C. Micșorează volumul difuzorului încorporat.
D. Mărește volumul difuzorului încorporat.
E. Activați sau dezactivați funcția touchpad (suport tactil).
F. Activați sau dezactivați funcția de microfon.
G. Deschideți pagina cu setări bluetooth din Windows.
H. Folosiți această tastă pentru a comuta Scenariul Utilizator din MSI Center S.
I. Selectați un stil al tastaturii iluminate LED.
J. Micșorează luminozitatea LCD-ului.
K. Mărește luminozitatea LCD.
L. Comutați modul de ieșire ecran.
M. Rotiți ecranul invers la 180 de grade.
N. Faceți o captură de ecran.
O. Lansați aplicația Snip & Sketch (Decupaj & Schiță).
P. Funcționează ca tasta Break (întrerupere) la utilizarea celor două taste.
Q. Funcționează ca tasta Pause (pauză) la utilizarea celor două taste.
R. Funcționează ca tasta Scroll Lock (blocare derulare) la utilizarea celor două taste.
S. Lansați aplicația Calculator.
T. Lansați Copilot sau lansați Căutare Windows fără instalarea Copilot.

Español

Información general del producto
1.Tecla de encendido/ Restablecimiento de la batería
2.Teclado
3.Panel táctil
4.Sensor de huellas digitales (opcional)
5.LED de estado

1 Bloq Num

A Bloq Mayús

6.Webcam/ LED de Webcam/ Micrófono
7.Puerto de audio combo
8.USB 5Gbps (USB-A) port
9.Candado Kensington
10.Lector de tarjetas
11.Conector RJ-45
12.Conector de alimentación
13.Conector HDMI™
14.USB 10Gbps (USB-C) port (DisplayPort funkcióval/PD-bemenettel)
15.LED de estado

Estado de la batería :
Parpadea sin cesar si la batería falla. Si el problema persiste, contacte con su vendedor local o centro deservicios autorizado.

16.USB 5Gbps (USB-A) port
17.Ventilador
18.Altavoces estéreo

I- Conectar la alimentación de CA
Conecte siempre el adaptador de corriente al ordenador portátil y use la alimentación de CA mientras usa este ordenador portátil por primera vez para encenderlo de manera segura y adecuada.
i. Abra el paquete para buscar el adaptador y el cable de alimentación.
ii. Conecte el cable de alimentación al adaptador de corriente.
iii. Enchufe el extremo de CC del adaptador al equipo portátil y el extremo macho del cable de alimentación a la toma de corriente eléctrica.

II- Encender el equipo portátil
Cuando la alimentación de CA está conectada o la batería está instalada, presione el botón de alimentación para encender el equipo portátil.

III- Teclas de función
A. Habilitar o deshabilitar las teclas de inicio rápido Fn predeterminadas.
B. Silenciar altavoces internos.
C. Bajar el volumen del altavoz integrado.
D. Subir el volumen del altavoz integrado.
E. Activar o desactivar la función de panel táctil.
F. Habilitar o deshabilitar la función del micrófono.
G. Abrir página de configuración de Bluetooth de Windows.
H. Utilice esta tecla para cambiar el Escenario de usuario en MSI Center S.
I. Seleccione un estilo de LED de retroiluminación del teclado.
J. Reducir el brillo de la pantalla LCD.
K. Aumentar el brillo de la pantalla LCD.
L. Cambiar el modo de salida de visualización.
M. Girar la pantalla hacia abajo 180 grados.
N. Realizar una captura de pantalla.
O. Iniciar la aplicación Snip & Sketch (Recorte y boceto).
P. Funciona como tecla de interrupción utilizando ambas teclas.
Q. Funciona como tecla de pausa utilizando ambas teclas.
R. Funciona como tecla de bloqueo de desplazamiento utilizando ambas teclas.
S. Inicie la aplicación Calculadora.
T. Inicie Copilot o inicie Windows Search sin la instalación de Copilot.

Italiano

Panoramica del prodotto
1.Tasto di accensione/ Ripristino batteria
2.Tastiera
3.Touchpad
4.Sensore di impronta digitale (opzionale)
5.LED di stato

1 Blocco numeri

A Blocco maiuscole

6.Webcam/ LED Webcam/ Microfono interno
7.Porta audio Combo
8.Porta USB 5Gbps (USB-A)
9.Blocco Kensington
10.Lettore schede
11.Connettore RJ-45
12.Connettore alimentazione
13.Connettore HDMI™
14.Porta USB 10Gbps (USB-C) (con funzione DisplayPort function/ PD-in)
15.LED di stato

Stato batteria :
Lampeggiante in continuo se la batteria si guasta. Se il problema persiste, si prega di contattare il rivenditore autorizzato o centro di assistenza.

16.Porta USB 5Gbps (USB-A)
17.Ventolina
18.Casse Stereo

I- Collegamento dell'adattatore di corrente CA
Collegare sempre l'adattatore di alimentazione al notebook e usare l'alimentazione CA quando lo si usa per la prima volta, per accenderlo in sicurezza e nel modo giusto.
i. Aprire la confezione e cercare l'adattatore di corrente ed il cavo d'alimentazione.
ii. Collegare il cavo d'alimentazione all'adattatore di corrente.
iii. Inserire l'estremità CC dell'adattatore di corrente al notebook e l'estremità maschio del cavo d'alimentazione alla presa di corrente elettrica.

II- Accensione del notebbok
Quando è collegata l'alimentazione elettrica, oppure quando è installato il pacco batteria, premere il tasto d'alimentazione per accendere il notebook.

III- Tasti di funzione
A. Abilita o disabilita le funzioni di avvio rapido dei tasti Fn preimpostati.
B. Silenzia gli altoparlanti interni.
C. Diminuisce il volume delle casse integrate.
D. Aumenta il volume delle casse integrate.
E. Abilita o disabilita la funzione touchpad.
F. Abilita o disabilita la funzione microfono.
G. Apri la scheda delle impostazioni del bluetooth di Windows.
H. Usa questo tasto per cambiare lo scenario utente nel MSI Center S.
I. Seleziona uno stile di retroilluminazione LED per la tastiera.
J. Diminuisce la luminosità dello schermo LCD.
K. Aumenta la luminosità dello schermo LCD.
L. Cambia la modalità di uscita dello schermo.
M. Ruota lo schermo di 180 in verticale.
N. Salva la schermata.
O. Lancia l'applicazione Taglia e schizza.
P. Funziona come tasto di interruzione usando entrambi i tasti.
Q. Funziona come tasto di pausa usando entrambi i tasti.
R. Funziona come tasto di blocco scorrimento usando entrambi i tasti.
S. Apri la calcolatrice.
T. Avvia Copilot o avvia la ricerca Windows se Copilot non è installata.

Türkçe

Ürüne Genel Bakış
1.Güç Tuşu/ Pil Sıfırlama
2.Klavye
3.Dokunmatik Yüzey
4.Parmak İzi Sensörü (isteğe bağlı)
5.Durum LED'i

1 Num Lock

A Caps Lock

6.Web kamerası/ Web kamerası LED'i/ Dahili Mikrofon
7.Birleşik Ses Bağlantı Noktası
8.USB 5Gbps (USB-A) Bağlantı Noktası
9.Kensington Kilidi
10.Kart Okuyucu
11.RJ-45 Konektörü
12.Güç Konektörü
13.HDMI™ Konektörü
14.USB 10Gbps (USB-C) Bağlantı Noktası (DisplayPort işlevli/ PD girişli)
15.Durum LED'i

Pil Durumu :
Pilde sorun olursa kesintisiz yanıp söner. Sorun devam ederse, lütfen yetkili yerel bayiyle veya servis merkeziyleiletişime geçin.

16.USB 5Gbps (USB-A) Bağlantı Noktası
17.Fan
18.Stereo Hoparlörler

I- AC Gücünün Bağlanması
Bazı modeller, dizüstü bilgisayara güvenli ve uygun biçimde güç vermek için AC adaptörünün bağlanmasını gerektirebildiğinden, bu dizüstü bilgisayar ilk kez kullanılırken, dizüstü bilgisayara AC adaptörünün bağlanması ve AC gücünün kullanılması kesinlikle önerilir.
i. Paketin içinden AC adaptörü ve güç kablosunu çıkartın.
ii. Güç kablosunu AC adaptör üzerindeki uygun yuvaya takın.
iii. Adaptörün DC fişini dizüstü bilgisayarınıza, güç kablosunun erkek ucunu da bir elektrik prizine takın.

II- Dizüstü Bilgisayarı Açın
AC gücü bağlıyken veya pil takılıyken, dizüstü bilgisayarı açmak için güç düğmesine basın.

III- Fonksiyon tuşları
A. Varsayılan Hızlı Fn Başlatma Tuşlarını etkinleştirin veya devre dışı bırakın.
B. Yerleşik hoparlörleri sessize alın.
C. Dahili hoparlörlerin ses seviyesini azaltır.
D. Dahili hoparlörlerin ses seviyesini arttırır.
E. Dokunmatik yüzey işlevini açma veya kapatma.
F. Mikrofon işlevini etkinleştirin veya devre dışı bırakın.
G. Windows bluetooth ayarları sayfasını açın.
H. MSI Center S 'daki Kullanıcı Senaryolarını değiştirmek için bu tuşu kullanın.
I. Klavye arka ışığı LED tarzını seçin.
J. LCD ekran parlaklığını azaltır.
K. LCD ekran parlaklığını arttırır.
L. Görüntü çıkış modunu değiştirin.
M. Ekranı 180 derece ters döndürün.
N. Ekran görüntüsü alın.
O. Alıntı ve Taslak uygulamasını başlatın.
P. Her iki tuşu kullanarak Break tuşu işlevi görür.
Q. Her iki tuşu kullanarak Pause tuşu işlevi görür.
R. Her iki tuşu kullanarak Scroll Lock tuşu işlevi görür.
S. Hesap Makinesi uygulamasını açın.
T. Copilot'u başlatın veya Copilot kurulumu olmadan Windows Arama'ü başlatın.

العربية

نظرة عامة على المنتج
1. مفتاح الطاقة / إعادة تعيين البطارية
2. لوحة مفاتيح
3. لوحة لمسية
4. مستشعر البصمات (اختياري)
5. مؤشر بيان الحالة

Num Lock 1

Caps Lock A

6. كاميرا ويب / مصباح LED لكاميرا الويب / ميكروفون داخلي
7. منفذ الصوت Combo
8. منفذ (USB 5Gbps (USB-A
9. قفل Kensington
10. قارئ البطاقات
11. موصل RJ-45
12. موصل الطاقة
13. موصّل HDMI™
14. منفذ (USB 10Gbps (USB-C
(مع وظيفة DisplayPort / إمداد الطاقة (PD))
15. مؤشر بيان الحالة

حالة البطارية
يومض باستمرار في حالة تعطل البطارية. إذا استمرت المشكلة، يرجى الاتصال ببائع التجزئة المحلي المعتمد أو بمركز الصيانة.

16. منفذ (USB 5Gbps (USB-A
17. مروحة التهوية
18. سماعات ستيريو

I - توصيل طاقة التيار المتردد
يوصى بشدة بتوصيل مهايئ التيار المتردد/المباشر بالكمبيوتر الدفتري واستخدام طاقة التيار المتردد أثناء استخدام هذا الكمبيوتر الدفتري للمرة الأولى حيث إن بعض الموديلات قد تحتاج إلى مهايئ التيار المتردد/المباشر ليتم توصيله لتشغيل الكمبيوتر الدفتري بأمان وبشكل سليم.
i. أخرج محتويات العبوة للعثور على مهايئ التيار المتردد/التيار المباشر و آبل الطاقة.
ii. قم بتوصيل آبل الطاقة بمنفذ التوصيل الخاص بمهايئ التيار المتردد /التيار المباشر.
iii. قم بتوصيل طرف التيار المباشر للمهايئ بالكمبيوتر المحمول، والطرف الذ آر لكبل الطاقة بالمخرج الكهربائي .

II - قم بتشغيل الكمبيوتر المحمول
عند توصيل مهايئ التيار المتردد أو تر آيب حزمة البطارية، اضغط زر التشغيل لتشغيل الكمبيوتر المحمول.

III - المفاتيح الوظيفية
A. تمكين أو تعطيل مفاتيح تشغيل Fn السريعة الافتراضية.
B. قم بكتم السماعات الداخلية.
C. اخفض صوت مكبر الصوت المضمّن.
D. قم بزيادة صوت مكبر الصوت المضمّن.
E. قم بتمكين أو تعطيل وظيفة اللوحة اللمسية.
F. قم بتمكين أو تعطيل وظيفة الميكروفون.
G. فتح صفحة إعدادات bluetooth في Windows.
H. استخدم هذا المفتاح لتبديل سيناريو المستخدم في MSI Center S.
I. حدد نمط إضاءة LED الخلفية للوحة المفاتيح.
J. قم بخفض سطوع شاشة العرض البلورية.
K. قم بزيادة سطوع شاشة العرض البلورية.
L. قم بتبديل وضع خرج العرض بين شاشة العرض البلورية وشاشة خارجية، أو كليهما.
M. قم بتدوير الشاشة رأسا بمعدل 180 درجة.
N. أخذ لقطة للشاشة.
O. ابدأ تطبيق التقاط وتحرير.
P. يعمل كمفتاح استراحة باستخدام مفتاحين معًا.
Q. يعمل كمفتاح إيقاف مؤقت باستخدام مفتاحين معًا.
R. يعمل كمفتاح قفل تمرير باستخدام مفتاحين معًا.
S. ابدأ تطبيق الحاسبة.
T. ابدأ تشغيل Copilot أو ابدأ تشغيل ميزة البحث في Windows بدون تثبيت Copilot.

فارسي

مرور کلی محصول
1. کلید روشن-خاموش/ راه اندازی مجدد باتری
2. صفحه کلید
3. صفحه لمسی
4. حسگر اثر انگشت (اختیاری)
5. LED وضعیت

Num Lock 1

Caps Lock A

6. وب کم/ ال ای دی وب کم/ میکروفن داخلی
7. پورت صدای ترکیبی
8. پورت (USB 5Gbps (USB-A
9. قفل Kensington
10. کارت خوان
11. رابط RJ-45
12. رابط برق
13. رابط HDMI™
14. پورت (USB 10Gbps (USB-C
(با عملکرد DisplayPort/ PD-in)
15. LED وضعیت

وضعیت باتری
وقتی باتری ضعیف شود، به طور مداوم چشمک می زند.
در صورتی که مشکل برطرف نشد، لطفاً با فروشنده مجاز محلی خود یا مرکز خدمات تماس بگیرید.

16. پورت (USB 5Gbps (USB-A
17. محفظه تهویه هوا
18. بلندگوهای استریو

I - اتصال برق متناوب
اکیداً توصیه می شود که هنگام استفاده از لپ تاپ برای اولین بار آداپتور برق متناوب/مستقیم را به لپ تاپ وصل کنید و از برق متناوب استفاده کنید زیرا ممکن است برخی از مدل ها برای روشن شدن ایمن و درست لپ تاپ، نیاز به متصل شدن آداپتور برق متناوب/مستقیم داشته باشند.
i. بسته بندی را باز کرده و آداپتور برق متناوب/مستقیم و سیم برق را بیرون بیاورید.
ii. سیم برق را به رابط آداپتور برق متناوب/مستقیم متصل کنید.
iii. انتهای برق متناوب آداپتور را به لپ تاپ و انتهای دیگر سیم برق را به پریز برق وصل کنید.

II - لپ تاپ را روشن کنید
وقتی برق متناوب وصل است یا بسته باتری نصب شده است، دکمه روشن خاموش را فشار دهید تا لپ تاپ روشن شود.

III - کلیدهای عملکردی
A. کلیدهای راه اندازی سریع Fn را فعال یا غیرفعال کنید.
B. بلندگوهای توکار را بی صدا کنید.
C. میزان صدای بلندگوی داخلی را کاهش دهید.
D. میزان صدای بلندگوی داخلی را افزایش دهید.
E. عملکرد صفحه لمسی را فعال یا غیرفعال کنید.
F. عملکرد میکروفن را فعال یا غیرفعال کنید.
G. صفحه تنظیمات بلوتوث Windows را باز کنید.
H. از این کلید برای جابجایی حالت کاربر در MSI Center S استفاده کنید.
I. سبک چراغ پس زمینه صفحه کلید را انتخاب کنید.
J. روشنایی LCD را کاهش دهید.
K. روشنایی LCD را افزایش دهید.
L. حالت های خروجی نمایش را بین LCD، صفحه نمایش خارجی و استفاده از هر دوی آنها تغییر دهید.
M. صفحه نمایش را 180 درجه وارونه کرده و بچرخانید.
N. برنامه "طراحی و کشیدن" را راه اندازی کنید.
O. از صفحه عکس بگیرید.
P. با استفاده از هر دو کلید به عنوان کلید ترمز کار می کند.
Q. با استفاده از هر دو کلید به عنوان کلید توقف موقت کار می کند.
R. با استفاده از هر دو کلید به عنوان کلید پیمایش کار می کند.
S. برنامه ماشین حساب را باز کنید.
T. Copilot را راه اندازی کنید یا ویژگی جستجوی ویندوز را بدون نصب Copilot راه اندازی کنید.

1 2 3

- Scan to get further information: 1) F3 Hotkey Recovery Function Quick Guide; 2) "ONE TOUCH INSTALL" Driver Installation Function Quick Guide; 3) Warranty Service Book.
- Find User Manual under the file manager at C:\Windows\User Manual\User Manual

- Отсканируйте, чтобы получить дополнительную информацию: 1) Краткое руководство по восстановлению системы с использованием клавиши F3; 2) Краткое руководство по установке драйверов с помощью функции «ONE TOUCH NSTALL»; 3) Гарантийная книжка.
- Руководство пользователя можно найти здесь: C:\Windows\User Manual\User Manual

- Za več informacij optično preberite: 1) Hitri vodnik za obnovitev funkcije bližnjične tipke F3; 2) "ONE TOUCH INSTALL" Hitri vodnik za funkcijo namestitve voznika; 3) Servisna knjiga z garancijo.
- Poiščite uporabniški priročnik v upravitelju datotek v mapi C:\Windows\User Manual\User Manual

- Қосымша ақпаратты алу үшін сканерлеңіз: 1) F3 жылдам пернесін қалпына келтіру функциясының қысқаша нұсқаулығы; 2) ONE TOUCH INSTALL драйверін орнату функциясының қысқаша нұсқаулығы; 3) Кепілдік қызметінің кітапшасы.
- Пайдаланушы нұсқаулығын C:\Windows\User Manual\User Manual мекенжайындағы файл менеджерінен алыңыз

- Скануйте для подальшої інформації: 1) Стислий посібник з відновлення функції ярлика F3 ; 2) "ONE TOUCH INSTALL" - стислий посібник з функції інсталяції драйвера; 3) Гарантійна книжка.
- Користувацький посібник подано в диспетчері файлів: C:\Windows\User Manual\User Manual

- Сканиране за допълнителна информация: 1) Ръководство за бърз старт за функцията за възстановяване на бърз клавиш F3; 2) Ръководство за бърз старт за функцията за инсталиране на драйвери "ONE TOUCH INSTALL"; 3) Сервизна гаранционна книжка.
- Ръководство за бърз старт под диспечера на файлове в C:\Windows\User Manual\User Manual

- Skenirajte da biste dobili dodatne informacije: 1) Brzi vodič za funkciju oporavka prečice F3; 2) "ONE TOUCH INSTALL" Brzi vodič za instalaciju upravljačkog programa 3) Servisna knjiga za garanciju.
- Pronađite uputstvo za korišćenje ispod menadžera datoteka na adresi C:\Windows\User Manual\User Manual

- Skenirajte da biste dobili dodatne informacije: 1) Brzi vodič za funkciju oporavka prečaca tipke F3; 2) „ONE TOUCH INSTALL" Brzi vodič za instalaciju upravljačkog programa; 3) Servisna knjižica jamstva.
- Pronađite korisnički priručnik pod upraviteljem datoteka na C:\Windows\User Manual\User Manual

- Scannen Sie, um weitere Informationen zu erhalten: 1) Kurzanleitung für die F3-Hotkey-Wiederherstellungsfunktion; 2) Schnellanleitung für die Treiberinstallationsfunktion „ONE TOUCH INSTALL"; 3) Garantieservicebuch.
- Suchen Sie das Benutzerhandbuch im Dateimanager unter C:\Windows\User Manual\User Manual

- Scannez pour obtenir plus d'informations : 1) Guide rapide de la fonction de raccourci clavier F3 ; 2) Guide rapide de la fonction d'installation du pilote « ONE TOUCH INSTALL » ; 3) Livret de service de garantie.
- Trouvez le manuel d'utilisation sous le gestionnaire de fichiers C:\Windows\User Manual\User Manual

- Scanați pentru a obține informații suplimentare: 1) Funcția de recuperare a tastei rapide F3 Ghid rapid; 2) Ghidul rapid al funcției de instalare a driverelor „ONE TOUCH INSTALL"; 3) Carte de garanție.
- Manualul utilizatorului se găsește în managerul de fișiere la C:\Windows\User Manual\User Manual

- Efetue a leitura para obter mais informações: 1) Guia de consulta rápida da função de tecla de atalho F3; 2) Guia de consulta rápida da função de instalação de controlador "ONE TOUCH INSTALL"; 3) Livro de serviço de garantia.
- Utilize o gestor de ficheiros para encontrar o Manual do Utilizador em C:\Windows\User Manual\User Manual

- Escanear para obtener más información: 1) Guía rápida de la función de recuperación de la tecla de acceso rápido F3; 2) Guía rápida de la función de instalación del controlador «ONE TOUCH INSTALL»; 3) Libro de servicio de garantía.
- Encuentre el Manual del usuario en el administrador de archivos de C:\Windows\User Manual\User Manual

- Eseguire la scansione per ottenere ulteriori informazioni: 1) Guida rapida alla funzione di ripristino dei tasti di scelta rapida F3; 2 Guida rapida alla funzione di installazione del driver "ONE TOUCH INSTALL"; 3) Libretto di servizio di garanzia.
- Trovare il Manuale dell'utente nel Gestore file manager in C:\Windows\User Manual\User Manual

- Daha fazla bilgi almak için tarayın: 1) F3 Kısayol Tuşu Kurtarma İşlevi Hızlı Kılavuzu; 2) "ONE TOUCH INSTALL" Sürücü Kurulum İşlevi Hızlı Kılavuzu; 3) Garanti Servis Kitabı.
- Kullanım Kılavuzunu dosya yöneticisinin altında bulun C:\Windows\User Manual\User Manual

- امسح ضوئيًا للحصول على مزيد من المعلومات: 1) الدليل السريع لوظيفة استعادة مفتاح التشغيل السريع F3؛ 2) الدليل السريع لوظيفة تثبيت برنامج التشغيل "ONE TOUCH INSTALL"؛ 3) كتيب خدمة الضمان
- اعثر على دليل المستخدم ضمن إدارة الملفات في C:\Windows\User Manual\User Manual

- برای اطلاعات بیشتر، اسکن کنید: 1) راهنمای سریع عملکرد بازیابی کلید موقت F3؛ 2) راهنمای سریع عملکرد نصب درایور "ONE TOUCH INSTALL"؛ 3) دفترچه ضمانت نامه.
- فایل راهنمای کاربر را در این آدرس پیدا کنید: C:\Windows\User Manual\User Manual