QUICK GUIDE

Gaming

Content Creation

Business & Productivity

G52-15F32X4

MSI.COM

SUPPORT

SOCIAL MEDIA

English

Product Overview (for reference only)

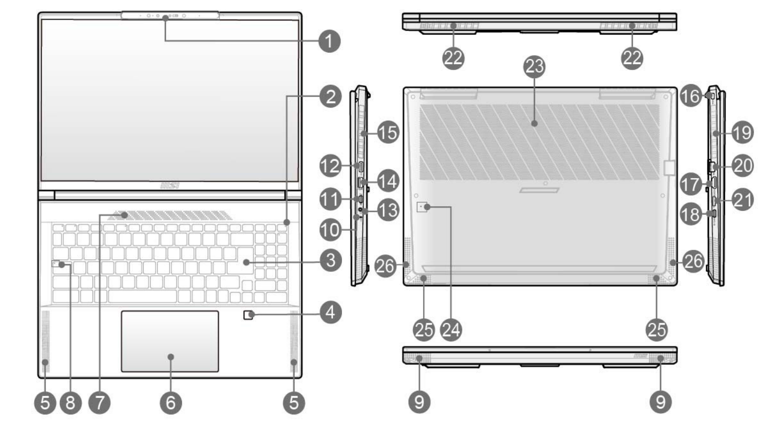

1.Webcam/ Webcam LED/ Internal Microphone
2.Power Key/ Power LED/ GPU Mode LED/ Battery Reset
3.Keyboard
4.Fingerprint Sensor
5.Woofer Speaker
6.Touchpad
7.Ventilator
8.Status LED

[A] Caps Lock

9.Tweeter Speaker
10.Status LED

Battery Status :
Continuously blinking if the battery fails. If the problem persists, please contact your local authorized retailer or service center.

11.Thunderbolt (USB-C) port
12.Power Connector
13.Combo Audio Port
14.USB 3.2 Gen 2 Port
15.Ventilator
16.Kensington Lock
17.HDMI™ Connector
18.USB 3.2 Gen 2 Port (USB-C) (with DisplayPort function)
19.Ventilator
20.RJ-45 Connector
21.Card Reader
22.Ventilator
23.Ventilator
24.Battery Reset Hole (optional)
25.Tweeter Speaker
26.Woofer Speaker

HDMI HIGH-DEFINITION MULTIMEDIA INTERFACE

The terms HDMI™, HDMI™ High-Definition Multimedia Interface, HDMI™ Trade dress and the HDMI™ Logos are trademarks or registered trademarks of HDMI™ Licensing Administrator, Inc.

Getting Started (for reference only)

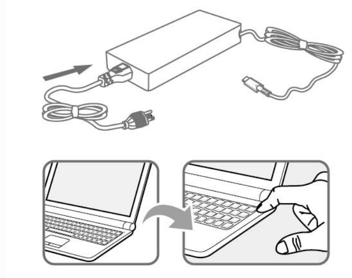

I- Connect the AC Power

Always connect the power adapter to the notebook and use the AC power while using this notebook for the first time to power on the notebook safely and properly.
i. Unpack the package to find the power adapter and power cord.
ii. Attach the power cord to the power adapter.
iii. Plug the DC end of the adapter to the notebook, and the male end of the power cord to the electrical outlet.

II- Power On the Notebook

When the AC power is connected, press the power button to turn the notebook on.

Function Keys

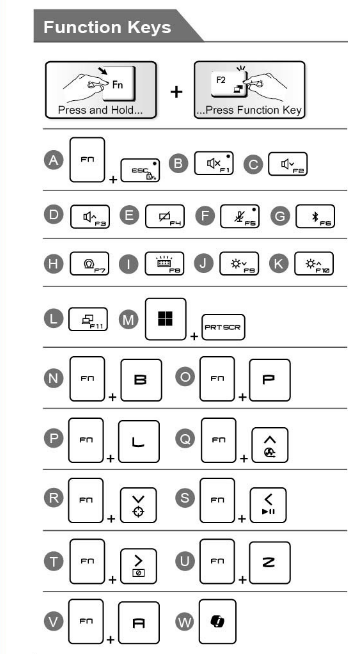

III- Function Keys

A. Enable or disable the default FN function keys.
B. Mute the built-in speakers.
C. Decrease the built-in speaker's volume.
D. Increase the built-in speaker's volume.
E. Enable or disable the touchpad function.
F. Enable or disable the microphone function.
G. Open Windows bluetooth setting page.
H. Use this key to switch the User Scenario in MSI Center.
I. Select a keyboard backlight LED level.
J. Decrease the LCD brightness.
K. Increase the LCD brightness.
L. Switch the display output mode
M. Take a screen capture.
N. Works as Break key by using both keys.
O. Works as Pause key by using both keys.
P. Works as Scroll Lock key by using both keys.
Q. Maximize the fan speed.
R. Enable or disable the Crosshair function.
S. To switch PLAY/ PAUSE of the media by using both keys.
T. To force the computer entering sleep state.
U. Launch the True Color application. (optional)
V. Change different view modes in True Color. (optional)
W. Launch Copilot or launch Windows Search without Copilot's installation. (optional)

Slovenčina

Prehľad výrobku

1.Web kamera/ LED web kamery/ Interný mikrofón
2.Hlavný vypínač/ LED indikátor napájania/ GPU Mode LED/ Resetovací otvor batérie
3.Klávesnica
4.Snímač odtlačku prsta
5.Basový reproduktor
6.Dotyková podložka
7.Ventilátor
8.LED indikátor stavu

[A] Caps Lock (Prepnutie na používanie veľkých písmen)

9.Výškový reproduktor
10.LED indikátor stavu

Stav batérie :
Pri poruche batérie bude trvalo blikať. Ak problém pretrváva, obráťte sa na miestneho autorizovaného predajcu alebo servisné stredisko.

11.Port Thunderbolt (USB-C)
12.Konektor prívodu el. prúdu
13.Kombinovaný zvukový port
14.Port USB 3.2 Gen 2
15.Ventilátor
16.Zámka Kensington
17.Konektor HDMI™
18.Port USB 3.2 Gen 2 (USB-C) (s funkciou DisplayPort)
19.Ventilátor
20.Konektor RJ-45
21.Čítačka kariet
22.Ventilátor
23.Ventilátor
24.Resetovací otvor batérie (voliteľné)
25.Výškový reproduktor
26.Basový reproduktor

I- Pripojenie sieťového AC napájania

Pri prvom použití tohto notebooku vždy pripojte sieťový adaptér k notebooku a použite sieťové napájanie, aby ste notebook bezpečne a správne zapli.
i. Rozbaľte balenie a nájdite sieťový adaptér a sieťový kábel.
ii. Sieťový kábel pripojte do sieťového adaptéra.
iii. Zastrčte koniec adaptéra určený pre prívod jednosmerného prúdu do notebooku a koniec sieťového kábla so zástrčkou zastrčte do sieťovej zásuvky.

II- Zapnutie notebooku

Po pripojení sieťového AC napájania alebo nainštalovaní batérie stlačením hlavného vypínača zapnite notebook.

III- Všeobecné funkčné [Fn] tlačidlá

A. Slúži na zapnutie alebo vypnutie funkčných klávesov FN.
B. Stlmite vstavané reproduktory.
C. Znižuje hlasitosť zabudovaných reproduktorov.
D. Zvyšuje hlasitosť zabudovaných reproduktorov.
E. Aktivuje a deaktivuje funkciu dotykovej podložky.
F. Slúži na zapnutie alebo vypnutie funkcie mikrofónu.
G. Otvorte stránku s nastaveniami rozhrania Bluetooth systému Windows.
H. Tento kláves sa používa na zapnutie možnosti Vlastný scenár v aplikácii MSI Center.
I. Vyberte úroveň LED podsvietenia klávesnice.
J. Znižuje jas LCD.
K. Zvyšuje jas LCD.
L. Prepnutie režimu výstupu z displeja
M. Zhotovte snímku obrazovky.
N. Ak sa používajú oba klávesy, funguje ako kláves Break.
O. Ak sa používajú oba klávesy, funguje ako kláves Pause.
P. Ak sa používajú oba klávesy, funguje ako kláves Scroll Lock.
Q. Maximalizujte otáčky ventilátora.
R. Zapnite alebo vypnite funkciu kríža.
S. Pomocou tohto tlačidla PREHRÁTE/ POZASTAVÍTE PREHRÁVANIE média.
T. Slúži na prepnutie počítača do režimu spánku.
U. Spusťte aplikáciu True Color. (voliteľné)
V. Vykonávajte zmenu rôznych režimov pozerania v aplikácii True Color. (voliteľné)
W. Spustite aplikáciu Copilot alebo spustite Windows Search bez inštalácie aplikácie Copilot. (voliteľné)

Čeština

Přehled produktu

1.Webová kamera/ indikátor LED webové kamery/ Mikrofonu
2.Vypínač/ Indikátor LED napájení/ GPU Mode LED/ Reset baterie
3.Klávesnice
4.Snímač otisků prstů
5.Basový reproduktor
6.Touchpad
7.Ventilátor
8.LED indikátory

[A] Caps Lock

9.Výškový reproduktor
10.LED indikátory

Stav baterie :
V případě selhání baterie trvale bliká. Pokud problémy přetrvávají, obraťte se místního autorizovaného prodejce nebo servisní středisko.

11.Port Thunderbolt (USB-C)
12.Konektor napájení
13.Kombinovaný zvukový port
14.USB 3.2 Gen 2 port
15.Ventilátor
16.Otvor pro zámek Kensington
17.HDMI™ konektor
18.Port USB 3.2 Gen 2 (USB-C) (s funkcí DisplayPort)
19.Ventilátor
20.Konektor RJ-45
21.Čtečka paměťových karet
22.Ventilátor
23.Ventilátor
24.Otvor pro reset baterie (volitelné)
25.Výškový reproduktor
26.Basový reproduktor

I- Připojení napájení

Vždy připojte notebook k napájecímu adaptéru a při prvním použití notebook bezpečně a řádně zapněte po připojení ke střídavému napájení.
i. Vybalte napájecí adaptér a napájecí kabel z krabice.
ii. Připojte napájecí kabel k napájecímu adaptéru.
iii. Připojte stejnosměrný konec adaptéru k notebooku a připojte konec napájecího kabelu se zástrčkou do elektrické zásuvky.

II- Zapnutie notebooku

Když je připojeno střídavé napájení nebo když je vložena baterie, stisknutím vypínače zapněte notebook.

III- Funkční klávesy

A. Slouží k aktivaci nebo deaktivaci výchozích funkčních kláves FN.
B. Ztlumíte vestavěný reproduktor.
C. Slouží ke snížení hlasitosti integrovaného reproduktoru.
D. Slouží ke zvýšení hlasitosti integrovaného reproduktoru.
E. Slouží k aktivaci nebo deaktivaci funkce dotykové plochy.
F. Slouží k aktivaci nebo deaktivaci funkce mikrofonu.
G. Otevřete stránku Windows pro nastavení funkce Bluetooth.
H. Pomocí této klávesy můžete v aplikaci MSI Center přepínat mezi uživatelskými scénáři.
I. Zvolte úroveň LED podsvícení klávesnice.
J. Slouží ke snížení jasu LCD.
K. Slouží ke zvýšení jasu LCD.
L. Přepnutí režimu výstupu displeje
M. Pořízení snímku obrazovky.
N. Funguje jako klávesa Break použitím obou kláves.
O. Funguje jako klávesa Pozastavit použitím obou kláves.
P. Funguje jako klávesa Zámek posouvání použitím obou kláves.
Q. Maximalizace rychlosti větráku.
R. Slouží k aktivaci nebo deaktivaci funkce vlasového kříže.
S. Toto tlačítko používejte k PŘEHRÁVÁNÍ/ POZASTAVENÍ média.
T. Slouží k vynucení přechodu počítače do režimu spánku.
U. Spusťte aplikaci True Color. (volitelné)
V. V aplikaci True Color lze vybrat různé režimy zobrazení. (volitelné)
W. Spustí aplikaci Copilot, a pokud není nainstalovaná, spustí aplikaci Windows Search (Vyhledávání Windows). (volitelné)

Polski

Ogólny opis produktu

1.Kamera sieci web/ Dioda LED kamery sieci web/ Mikrofonu
2.Klawisz zasilania/ Wskaźnik LED zasilania/ GPU Mode LED/ Resetowanie baterii
3.Klawiatura
4.Czytnik linii papilarnych
5.Głośnik basowy
6.Touchpad
7.Wentylator
8.Diody sygnalizacyjne

[A] Caps Lock

9.Głośnik wysokotonowy
10.Diody sygnalizacyjne

Stan baterii :
Bezustannie miga jeżeli bateria zawiedzie. Jeśli problem nawraca, skontaktuj się z autoryzowanym sprzedawcą lub centrum serwisowym.

11.Port Thunderbolt (USB-C)
12.Złącze zasilania
13.Gniazdo audio combo
14.Port USB 3.2 Gen 2
15.Wentylator
16.Zabezpieczenie Kensington
17.Złącze HDMI™
18.Port USB 3.2 Gen 2 (USB-C) (z funkcją DisplayPort)
19.Wentylator
20.Złącze RJ-45 (LAN)
21.Czytnik kart
22.Wentylator
23.Wentylator
24.Otwór resetowania baterii (opcjonalnie)
25.Głośnik wysokotonowy
26.Głośnik basowy

I- Podłączanie zasilania prądem zmiennym

Aby bezpiecznie i prawidłowo włączyć notebook, pamiętaj o podłączeniu zasilacza do notebooka i korzystaniu z niego podczas pierwszego użycia notebooka.
i. Rozpakuj opakowanie i znajdź zasilacz sieciowy oraz przewód zasilający.
ii. Podłącz przewód zasilający do zasilacza sieciowego.
iii. Podłącz wyjście prądu stałego zasilacza do notebooka, a wtyczkę przewodu zasilania prądem zmiennym do gniazdka elektrycznego.

II- Włączenie zasilania komputera notebook

Po podłączeniu zasilania prądem zmiennym lub zainstalowaniu baterii, naciśnij przycisk zasilania w celu włączenia komputera notebook.

III- Klawisze funkcyjne

A. Włącza lub wyłącza domyślne klawisze funkcyjne FN.
B. Wycisz wbudowane głośniki.
C. Zmniejszanie poziomu głośności wbudowanego głośnika.
D. Zwiększanie poziomu głośności wbudowanego głośnika.
E. Włączanie lub wyłączanie funkcji touchpada.
F. Włącza lub wyłącza funkcję mikrofonu.
G. Otwórz stronę ustawień trybu Bluetooth w systemie Windows.
H. Używając tego klawisza można przełączać scenariusze użytkownika w MSI Center.
I. Wybierz poziom podświetlenia LED klawiatury .
J. Zmniejszanie jasności LCD.
K. Zwiększanie jasności LCD.
L. Przełącz tryb wyjścia wyświetlania
M. Wykonaj zrzut ekranu.
N. W przypadku użycia obu klawiszy działa jak klawisz Break.
O. W przypadku użycia obu klawiszy działa jak klawisz Pause.
P. W przypadku użycia obu klawiszy działa jak klawisz Blokowanie przewijania.
Q. Maksymalizuj prędkość wentylatora.
R. Włącz lub wyłącz funkcję celownika.
S. Naciśnij ten przycisk, aby włączyć ODTWARZANIE/ PAUZĘ multimediów.
T. Aby wymusić przejście komputera w stan uśpienia.
U. Uruchom aplikację True Color. (opcja)
V. Zmieniaj tryby wyświetlania w True Color. (opcja)
W. Uruchom Copilot lub Wyszukiwanie Windows bez instalowania aplikacji Copilot. (opcja)

עברית

סקירה כללית של המוצר

1. מצלמת רשת / מחוון מצלמת רשת / מיקרופון פנימי
2. לחצן הפעלה/ נורית מצב הפעלה/ נורית מצב GPU / איפוס סוללה
3. מקלדת
4. חיישן טביעות אצבע
5. סאבוופר
6. פד מגע
7. מאוורר
8. נורות חיווי

[A] Caps Lock

9. רמקול טוויטר
10. נורות חיווי

מצב סוללה
אם ישנה תקלה בסוללה, המחוון מהבהב ללא הפסקה.
אם הבעיה נמשכת, פנה למשווק המורשה או למעבדת שירות מקומית.

11. יציאת Thunderbolt (USB-C)
12. מחבר מתח
13. יציאת שמע משולבת
14. מחבר USB 3.2 Gen 2
15. מאוורר
16. מנעול Kensington
17. חיבור HDMI™
18. חיבור USB 3.2 Gen 2 (USB-C) (עם פונקציית DisplayPort)
19. מאוורר
20. מחבר RJ-45
21. קורא כרטיסים
22. מאוורר
23. מאוורר
24. חור לאיפוס הסוללה (אופציונלי)
25. רמקול טוויטר
26. סאבוופר

I - חיבור לחשמל (מתח AC)

חבר תמיד את מתאם המתח למחשב הנייד והשתמש במתח AC בזמן השימוש במחברת זו בפעם הראשונה כדי להפעיל את המחשב הנייד בצורה בטוחה ותקינה.
i. פתח את החבילה כדי למצוא את מתאם החשמל וכבל החשמל.
ii. חבר את כבל החשמל למתאם החשמל.
iii. חבר את קצה DC של המתאם למחשב, ואת הקצה מסוג הזכר של כבל החשמל לשקע בקיר.

II - הפעל את מחשב המחברת

כאשר המחשב מחובר לשקע החשמל בקיר או כאשר מארז הסוללות מותקן במחשב, לחץ על הכפתור הפעלה/כיבוי כדי להפעיל את מחשב המחברת.

III - מקשי פונקציות

A. הפעלה או השבתה של מקשי הפונקציות המוגדרים כברירת מחדל.
B. השתק את הרמקולים הפנימיים.
C. מנמיך את עוצמת הקול של הרמקול המובנה.
D. מגביר את עוצמת הקול של הרמקול המובנה.
E. מאפשר או מבטל את תכונת פד המגע.
F. הפעלה או השבתה של פונקציית המיקרופון.
G. לִפְתּוֹחַ דף ההגדרות של Windows Bluetooth.
H. השתמש במקש זה לשינוי ההגדרה של תרחיש משתמש ב-MSI Center.
I. בחר רמת תאורה אחורית למקלדת.
J. מחליש את בהירות צג ה-LCD.
K. מגביר את בהירות צג ה-LCD.
L. שינוי של מצב התצוגה
M. לצילום המסך.
N. לחיצה על שני המקשים משמשת כמקש עצירה.
O. לחיצה על שני המקשים משמשת כמקש השהיה.
P. לחיצה על שני המקשים משמשת כמקש Scroll Lock.
Q. למקסום של מהירות המאוורר.
R. להפעלה או השבתה של פונקציית Crosshair (כוונת).
S. השתמש בלחצן זה להחלפת מצב הפעלה/ השהיה של המדיה.
T. תכולת החבילה עשויה להשתנות בהתאם למדינה ולדגם.
U. פתח את היישום True Color.(אופציונאלי)
V. שנה את מצבי התצוגה ב-True Color.(אופציונאלי)
W. הפעל את Copilot או הפעל את חיפוש Windows בלעדי התקנת Copilot. (אופציונאלי)

使用者可在筆記型電腦硬碟內取得繁體中文手冊
檔案路徑 C:\Windows\User Manual\User Manual
檔案名稱 02_MS-15F3_MS-15F4_v1.1_TChinese

限用物質含有情況標示聲明書

設備名稱：MS-15F3 筆記型電腦
設備名稱：MS-15F4 筆記型電腦

單元	限用物質及其化學符號					
	鉛 (Pb)	汞 (Hg)	鎘 (Cd)	六價鉻 (Cr^{+6})	多溴聯苯 (PBB)	多溴二苯醚 (PBDE)
電路板總成	—	O	O	O	O	O
儲存裝置	—	O	O	O	O	O
液晶面板	—	O	O	O	O	O
輸出/入裝置	—	O	O	O	O	O
電源供應器	—	O	O	O	O	O
金屬機構件	—	O	O	O	O	O
塑膠機構件	O	O	O	O	O	O
風扇	—	O	O	O	O	O
喇叭	O	O	O	O	O	O
配件(例: 電源線等)	—	O	O	O	O	O

備考1. "超出0.1 wt %" 及 "超出0.01 wt %" 係指限用物質之百分比含量超出百分比含量基準值。
備考2. "○"係指該項限用物質之百分比含量未超出百分比含量基準值。
備考3. "—" 係指該項限用物質為排除項目。

FOR MORE INFORMATION

■ Scan to get further information: 1) F3 Hotkey Recovery Function Quick Guide; 2) "ONE TOUCH INSTALL" Driver Installation Function Quick Guide; 3) Warranty Service Book.
■ Find User Manual under the file manager at C:\Windows\User Manual\User Manual

■ Naskenovaním získajte ďalšie informácie: 1) Rýchly návod na použitie funkcie obnovy pomocou tlačidla rýchlej voľby F3; 2) Rýchly návod na použitie funkcie inštalácie ovládača „ONE TOUCH INSTALL"; 3) Záručná servisná knižka.
■ Nájdite návod na používanie v rámci riadiaceho programu súborov na C:\Windows\User Manual\User Manual

■ Oskenováním získáte další informace: 1) Stručná příručka k funkci obnovy rychlým tlačítkem F3; 2) Stručná příručka funkcí instalace ovladače „ONE TOUCH INSTALL"; 3) Záruční servisní knížka.
■ Uživatelskou příručku najdete s použitím Správce souborů v umístění C:\Windows\User Manual\User Manual

■ Zeskanuj, aby uzyskać dalsze informacje: 1) Skrócona instrukcja dotycząca funkcji odzyskiwania za pomocą klawisza skrótu F3; 2) Skrócona instrukcja dotycząca funkcji instalacji sterownika „ONE TOUCH INSTALL"; 3) Książka gwarancyjna.
■ Podręcznik użytkownika można znaleźć w Menedżerze plików w folderze C:\Windows\User Manual\User Manual

■ נא לסרוק כדי לקבל מידע נוסף: 1) מדריך מהיר ל פונקציית שחזור מקש חם F3 (2 מדריך מהיר לפונקציית התקנת מנהל התקן "ONE TOUCH INSTALL" (3 ספר אחריות השירות.
■ אפשר למצוא את המדריך למשתמש במנהל הקבצים במיקום הבא: C:\Windows\User Manual\User Manual

■ スキャンして詳細を確認します。1) F3ホットキーリカバリー機能クイックガイド、2) "ONE TOUCH INSTALL" ドライバーインストール機能クイックガイド、3) 保証書。
■ C:\Windows\User Manual\User Manualのファイルマネージャでユーザーマニュアルを検索します。

■ 扫描获取更多信息: 1) F3 热键恢复功能快速指南; 2) "ONE TOUCH INSTALL" 驱动安装功能快速指南; 3) 保修服务手册。
■ 在 C:\Windows\User Manual\User Manual 的文件管理器下找到用户手册

■ 추가 정보를 얻기 위해 스캔: 1) F3 바로가기키 복구 기능 빠른 가이드 2) "ONE TOUCH INSTALL" 드라이버 설치 기능 빠른 가이드; 3) 서비스 보증서
■ C:\Windows\User Manual\User Manual 의 파일 관리자에서 사용 설명서를 찾습니다.

■ 掃描可獲得進一步資訊：1) F3 快捷鍵系統還原功能；2) 「ONE TOUCH INSTALL」快速安裝所有驅動程式；3) 保固服務手冊。
■ 在檔案總管中打開使用手冊 C:\Windows\User Manual\User Manual

■ Pindai untuk mendapatkan informasi lebih jauh: 1) Panduan Cepat Fungsi Pemulihan Tombol Cepat F3; 2) "ONE TOUCH INSTALL" Panduan Cepat Fungsi Penginstalan Driver; 3) Buku Layanan Jaminan.
■ Cari Buku Petunjuk Pengguna pada manajer file di C:\Windows\User Manual\User Manual

■ Quét để biết thêm thông tin: 1) Hướng dẫn nhanh chức năng phục hồi phím tắt F3; 2) Hướng dẫn nhanh chức năng cài đặt driver "ONE TOUCH INSTALL"; 3) Sách dịch vụ bảo hành.
■ Tìm Hướng dẫn bảo hành trong trình quản lý tệp tin tại C:\Windows\User Manual\User Manual

■ สแกนเพื่อรับข้อมูลเพิ่มเติม: 1) คู่มือด่วนฟังก์ชันกู้คืนปุ่มลัด F3; 2) คู่มือด่วนฟังก์ชันการติดตั้งไดรเวอร์ "ONE TOUCH INSTALL"; 3) สมุดบริการตามการรับประกัน
■ ค้นหาคู่มือผู้ใช้ภายใต้ตัวจัดการไฟล์ที่ C:\Windows\User Manual\User Manual

日本語

製品概要 (参照用だけ)

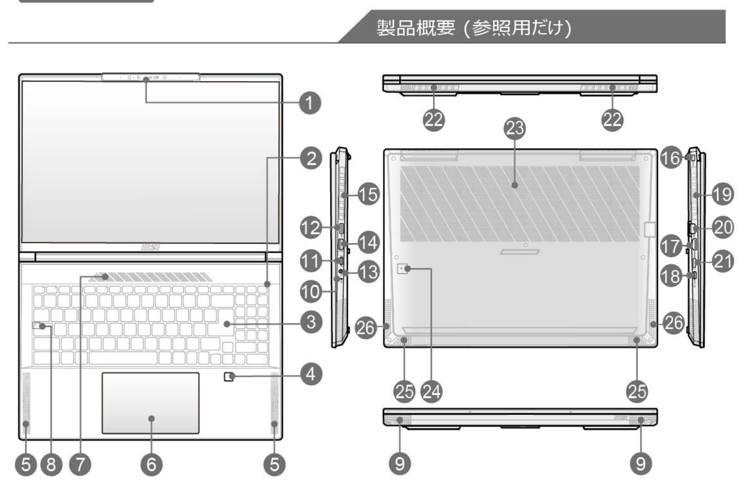

1.Web カメラ/ Web カメラ用 LED/ 内蔵マイク
2.電源キー/ 電源 LED/ GPU モード LED/ バッテリーリセット
3.キーボード
4.指紋センサー
5.ウーファースピーカー
6.タッチパッド
7.通気口
8.ステータス LED

[A] キャプスロック

9.ツィーータースピーカー
10.ステータス LED

バッテリーステータス：
バッテリーが故障している場合、LED が点滅します。新しいバッテリーに交換することをお勧めします。

11.Thunderbolt (USB-C) ポート
12.電源コネクタ
13.コンボオーディオポート
14.USB 3.2 Gen 2 ポート
15.通気口
16.Kensingtonロック
17.HDMI™ コネクタ
18.USB 3.2 Gen 2 ポート (USB-C) (DisplayPort機能付き)
19.通気口
20.RJ-45 コネクタ
21.カードリーダ
22.通気口
23.通気口
24.バッテリーリセット穴 (オプション)
25.ツィータースピーカー
26.ウーファースピーカー

ご使用の手引き (参照用だけ)

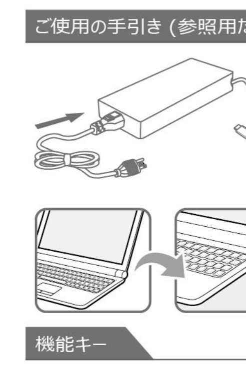

I- AC 電源の接続

本製品の初期セットアップ作業を行う際には、必ずノートPC本体にACアダプタを接続して操作を行ってください。
i. 製品の箱からACアダプタと電源ケーブルを取り出します。
ii. 電源ケーブルをACアダプタに接続します。
iii. ACアダプタをノートPCに接続し、電源ケーブルをコンセントに接続します。

II- ノート PC を起動する

AC 電源が接続されたまたはバッテリーパックがインストールされた場合は、この電源ボタンを押してノート PC を起動します。

機能キー

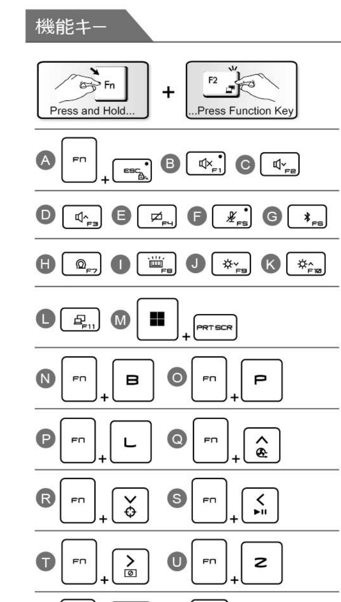

III- 機能キー

A. デフォルト FN 機能キーを有効または無効にします。
B. 内蔵スピーカーをミュート（消音）にします。
C. 内蔵スピーカーの音量を下げます。
D. 内蔵スピーカーの音量を上げます。
E. タッチパッド機能を有効または無効にします。
F. マイク機能を有効または無効にします。
G. Windows の bluetooth 設定ページを開きます。
H. このキーでMSI Center のUser Scenarioを切り替えることができます。
I. キーボードのバックライト LED レベルを選択します。
J. LCD の輝度を下げます。
K. LCD の輝度を上げます。
L. ディスプレイ出力モードの切り替え
M. 画面キャプチャーを取得します。
N. 両方のキーを使用して、Break キーとして機能します。
O. 両方のキーを使用して、Pause キーとして機能します。
P. 両方のキーを使用して、Scroll Lock キーとして機能します。
Q. ファン速度を最高にします。
R. クロスヘア機能を有効または無効にします。
S. このボタンでメディアの再生/一時停止を切り替えます。
T. コンピュータを強制的にスリープ状態にします。
U. True Color アプリケーションを起動します。（オプション）
V. True Color アプリケーションにおいて、異なる閲覧モードに切り替えます。（オプション）
W. Copilot を起動します。Copilot がインストールされていない場合、Windows Search を起動します。（オプション）

簡体中文

产品检视 (仅供参考)

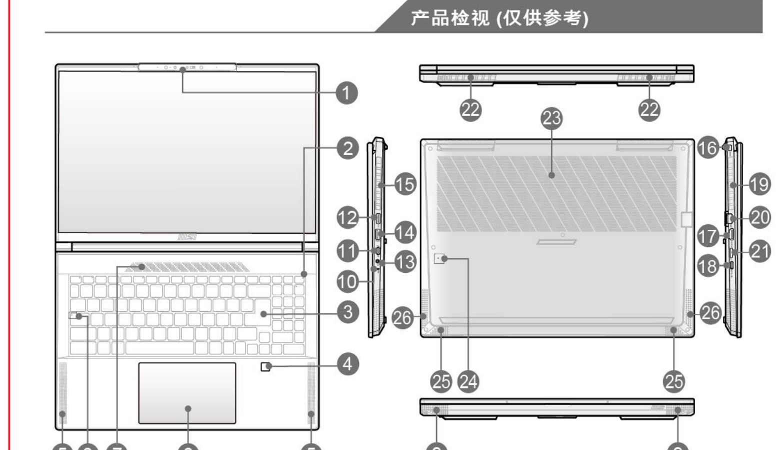

1.视讯摄影机/ 视讯摄影机灯号/ 内建麦克风
2.电源按键/ 电源灯号/ GPU 模式灯号/ 电池重置
3.键盘
4.指纹传感器
5.低音扬声器
6.触控板
7.通风孔
8.LED 灯号说明

[A] 大写锁定

9.高音扬声器
10.LED 灯号说明

电池状态：
不断闪烁灯光时表示电池可能故障。如果问题仍然存在，请联系您当地经销商或服务中心。

11.Thunderbolt (USB-C) 端口
12.电源接口
13.组合音频端口
14.USB 3.2 Gen 2 端口
15.通风孔
16.防盗锁
17.HDMI™ 接口
18.USB 3.2 Gen 2 端口 (USB-C) (具 DisplayPort 端口功能)
19.通风孔
20.RJ-45 接口
21.读卡器
22.通风孔
23.通风孔
24.电池重置孔 (选配)
25.高音扬声器
26.低音扬声器

使用入门 (仅供参考)

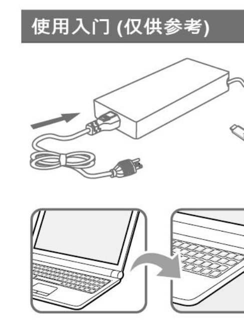

I- 连接 AC 电源

首次开机笔记本电脑时，请始终将电源适配器连接到笔记本电脑并使用 AC 电源，以安全、正确地为笔记本电脑供电。
i. 打开包装，找到电源适配器和电源线。
ii. 将电源线连接到电源适配器。
iii. 将适配器的 DC 端插入笔记本电脑，并将电源线的插头端插入电源插座。

II- 将笔记型计算机开机

在笔记型计算机已连接 AC 电源或装有电池组时，按一下电源按钮即可将计算机开机。

功 能 键

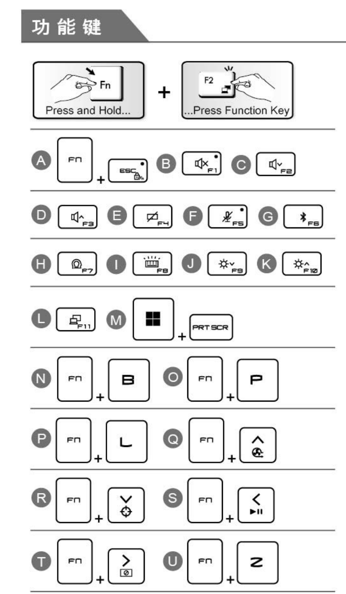

III- 功能键

A. 开启或关闭默认 FN 功能键。
B. 启用内建喇叭静音功能。
C. 降低内建喇叭的音量。
D. 提高内建喇叭的音量。
E. 开启或关闭触控板功能。
F. 开启或关闭麦克风功能。
G. 打开 Windows 蓝牙设置页面。
H. 使用此键可在 MSI Center 中切换用户方案。
I. 选择键盘背光 LED 级别。
J. 降低 LCD亮度。
K. 增加 LCD 亮度。
L. 切换显示输出模式。
M. 进行屏幕截图。
N. 使用这两个键可用作 Break 键。
O. 使用这两个键可用作 Pause 键。
P. 使用这两个键可用作 Scroll Lock 键。
Q. 最大化风扇转速。
R. 开启或关闭十字准线功能。
S. 此组合键即可切换媒体的播放或暂停。
T. 强迫电脑进入睡眠状态。
U. 启动 True Color 应用程序。(选配)
V. 更改 True Color 不同的视图模式。(选配)
W. 启动 Copilot 或在不安装 Copilot 情况下启动 Windows 搜索。(选配)

한국어

제품 개요

1.웹캠/ 웹캠 LED/ 인터널 마이크로폰
2.전원 키/ 전원 LED/ GPU 모드 LED/ 배터리 리셋
3.키보드
4.지문 센서
5.우퍼 스피커
6.터치패드
7.통풍구
8.상태 LED

[A] Caps Lock

9.트위터(고음) 스피커
10.상태 LED

배터리 상태 :
배터리가 방전되면 LED 표시등이 깜빡입니다. 문제가 계속될 경우, 지역 대리점이나 서비스 센터를 연결하기바랍니다

11.Thunderbolt (USB-C)
12.파워 커넥터
13.콤보 오디오 포트
14.USB 3.2 Gen 2 포트
15.통풍구
16.도난방지 락
17.HDMI™ 커넥터
18.USB 3.2 Gen 2 포트 (USB-C) (디스플레이포트 기능포함)
19.통풍구
20.RJ-45 커넥터
21.카드 리더
22.통풍구
23.통풍구
24.배터리 리셋 홀 (옵션)
25.트위터(고음) 스피커
26.우퍼 스피커

I- AC 전원 연결하기

전원 어댑터를 항상 노트북에 연결하고 이 노트북을 사용하여 AC 전원을 사용하여 노트북을 처음으로 사용하여 안전하고 올바르게 전원을 켜십시오.
i. 패키지를 풀고 전원 어댑터와 전원 코드를 찾으세요.
ii. 전원 코드를 전원 어댑터에 연결하세요.
iii. 어댑터의 DC 끝을 노트북에 연결하고 전원 코드의 끝을 전기 콘센트에 연결합니다.

II- 노트북 켜기

AC 전원이 연결되거나 배터리 팩이 설치되는 경우 전원 버튼을 눌러 노트북을 켤 수 있습니다.

III- 기능 키

A. 기본 FN 기능 키를 활성화 또는 비활성화하도록 설정합니다.
B. 내장스피커를 음소거합니다.
C. 내장 스피커의 볼륨을 낮춥니다.
D. 내장 스피커의 볼륨을 높입니다.
E. 터치패드 기능을 활성화 또는 비활성화합니다.
F. 마이크 기능을 활성화하거나 비활성화합니다.
G. 윈도우 블루투스 설정 페이지를 엽니다.
H. 이 키를 사용하여 MSI Center 에서 사용자 시나리오를 전환합니다 .
I. 키보드 백라이트 LED 레벨을 선택합니다.
J. LCD 밝기를 낮춥니다.
K. LCD 밝기를 높입니다.
L. 디스플레이 출력 모드를 전환합니다.
M. 화면을 캡처합니다.
N. 두 키를 모두 사용하여 브레이크 키로 작동합니다.
O. 두 키를 모두 사용하여 일시정지 키로 작동합니다.
P. 두 키를 모두 사용하여 스크롤 잠금 키로 작동합니다.
Q. 팬 속도를 최대화합니다.
R. 크로스헤어 기능을 활성화 또는 비활성화 합니다.
S. 이 버튼을 사용하여 미디어의 재생/ 일시정지를 전환합니다.
T. 컴퓨터를 강제로 절전 상태로 전환합니다.
U. True Color 프로그램을 실행합니다. (옵션)
V. 다른 화면모드로 전환합니다. (옵션)
W. 코파일럿을 실행하거나 코파일럿을 설치하지 않고 윈도우 검색을 실행합니다. (옵션)

繁體中文

產品檢視 (僅供參考)

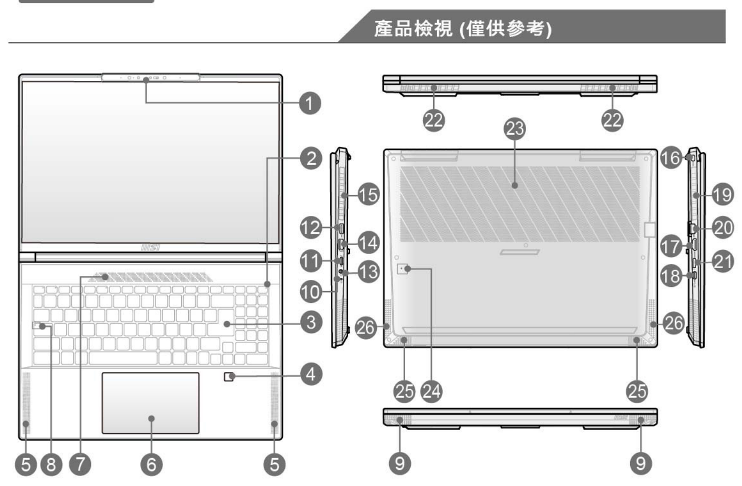

1.網路攝影機/ 網路攝影機 LED 燈號/ 內建式麥克風
2.電源按鍵/ 電源燈號/ GPU模式燈號/ 電池重置
3.鍵盤
4.指紋辨識感測裝置
5.低音喇叭
6.觸控板
7.散熱孔
8.狀態 LED

[A] 大寫鎖定

9.高音揚聲器
10.狀態 LED

電池狀態：
指示燈持續閃爍時表示電池可能故障。若此持續狀況發生，請聯絡授權的經銷商或服務中心。

11.Thunderbolt (USB-C)
12.電源插孔
13.音效複合式插孔
14.USB 3.2 Gen 2 連接埠
15.散熱孔
16.防盜鎖
17.HDMI™ 連接埠
18.USB 3.2 Gen 2 連接埠 (USB-C) (具 DisplayPort 連接埠功能)
19.散熱孔
20.RJ-45 連接埠
21.讀卡機
22.散熱孔
23.散熱孔
24.電池重置孔 (選配)
25.高音揚聲器
26.低音喇叭

使用入門 (僅供參考)

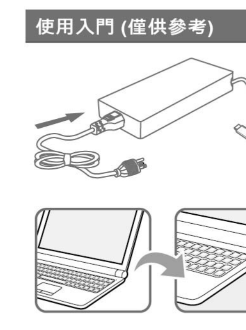

I- 連接 AC 電源

第一次使用筆記型電腦時，建議您連接變壓器並使用 AC 電源，因部分型號需要連接變壓器 AC 電源方可安全且正確的啟動電源。
i. 打開包裝，拿出變壓器及電源線。
ii. 將電源線連接至變壓器的插孔。
iii. 將變壓器的 DC 端插入電腦，然後將電源線的插頭插入電源插座。

II- 將筆記型電腦開機

在筆記型電腦已連接 AC 電源或裝有電池組時，按一下電源按鈕即可將筆記型電腦開機。

功 能 鍵

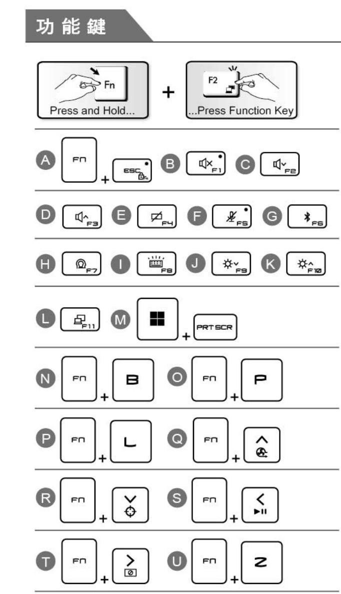

III- 功能鍵

A. 啟動或關閉預設的 FN 功能鍵
B. 啟用內建喇叭靜音功能。
C. 降低內建喇叭的音量。
D. 提高內建喇叭的音量。
E. 開啟或關閉觸控板功能。
F. 啟動或關閉麥克風功能。
G. 開啟 Windows 藍牙設定頁面。
H. 使用此鍵在 MSI Center 切換各種 User Scenario。
I. 設定鍵盤背光定度。
J. 降低 LCD 亮度。
K. 增加 LCD 亮度。
L. 切換顯示器。
M. 螢幕擷圖。
N. 此組合鍵即為 Break 鍵。
O. 此組合鍵即為 Pause 鍵。
P. 此組合鍵即為 Scroll Lock 鍵。
Q. 將風扇轉速調至最大。
R. 開啟或關閉十字準線功能。
S. 此組合鍵即可切換媒體的播放或暫停。
T. 此組合鍵即可讓本筆電進入睡眠模式。
U. 啟動 True Color 應用程式。(選配)
V. 在 True Color 中改變不同的顯示模式。(選配)
W. 啟動 Copilot，或在未安裝 Copilot 的情況下啟動 Windows 搜尋。(選配)

Bahasa Indonesia

Ikhtisar Produk

1.Webcam/ LED Webcam/ Mikrofon Internal
2.Tombol Daya/ LED Daya/ LED Mode GPU/ Atur Ulang Baterai
3.Keyboard
4.Fingerprint Sensor (Sensor Sidik Jari)
5.Woofer Speaker
6.Bidang sentuh
7.Ventilasi
8.LED Status

[A] Caps Lock

9.Speaker Tweeter
10.LED Status

Status Baterai :
Berkedip terus jika baterai rusak. Jika masalah berlanjut, hubungi peritel resmi atau pusat layanan setempat.

11.Port Thunderbolt (USB-C)
12.Konektor Daya
13.Port Audio Kombo
14.Port USB 3.2 Gen 2
15.Ventilasi
16.Kunci Kensington
17.Konektor HDMI™
18.Port USB 3.2 Gen 2 (USB-C) (dengan fungsi DisplayPort)
19.Ventilasi
20.Konektor RJ-45
21.Pembaca Kartu
22.Ventilasi
23.Ventilasi
24.Lubang Reset Baterai (opsional)
25.Speaker Tweeter
26.Woofer Speaker

I- Menyambungkan Daya AC

Selalu sambungkan adaptor daya ke notebook dan gunakan daya AC saat menggunakan notebook ini untuk pertama kalinya untuk menyalakan notebook secara aman dan benar.
i. Buka kemasan untuk menemukan adaptor daya dan kabel daya.
ii. Pasang kabel daya ke adaptor daya.
iii. Sambungkan ujung adaptor DC ke notebook, kemudian pasang konektor kabel daya ke stopkontak.

II- Menghidupkan Notebook

Bila daya AC telah tersambung atau Unit baterai telah terpasang, tekan tombol daya untuk menghidupkan notebook.

III- Tombol Fungsi

A. Aktifkan atau nonaktifkan tombol-tombol fungsi FN.
B. Menonaktifkan speaker bawaan.
C. Memperkecil volume suara speaker internal.
D. Memperbesar volume suara speaker internal.
E. Mengaktifkan atau menonaktifkan fungsi bidang sentuh.
F. Aktifkan atau aktifkan fungsi mikrofon.
G. Buka halaman pengaturan bluetooth Windows.
H. Giunakan tombol ini untuk berganti Skenairo Pengguna di MSI Center.
I. Pilih tingkat LED lampu latar keyboard
J. Mengurangi kecerahan LCD.
K. Meningkatkan kecerahan LCD.
L. Beralih mode output tampilan
M. Ambil tangkapan layar.
N. Berfungsi sebagai tombol kunci Rehat dengan menggunakan kedua kunci.
O. Berfungsi sebagai tombol kunci Jeda dengan menggunakan kedua kunci.
P. Berfungsi sebagai tombol kunci Gulung dengan menggunakan dua kunci.
Q. Maksimalkan kecepatan kipas.
R. Aktifkan atau nonaktifkan fungsi Crosshair.
S. Gunakan tombol ini untuk beralih antara PUTAR/ JEDA media.
T. Untuk memaksa komputer memasuki kondisi tidur.
U. Mengaktifkan aplikasi Warna Sebenarnya. (opsional)
V. Berganti mode tampilan pada Warna Sebenarnya. (opsional)
W. Luncurkan Copilot atau luncurkan Pencarian Windows tanpa menginstal Copilot. (opsional)

Tieng Viet

Tổng quát Sản phẩm

1.Webcam/ LED báo Webcam/ Micrô trong
2.Nút nguồn/ Đèn LED nguồn/ Đèn LED chế độ GPU/ Thiết lập lại pin
3.Bàn phím
4.Cảm biến vân tay
5.Loa trầm
6.Chuột cảm ứng
7.Quạt thông gió
8.Đèn báo LED

[A] Phím Caps Lock

9.Loa Tweeter
10.Đèn báo LED

Tình trạng pin :
Liên tục nhấp nháy nếu ắc quy không hoạt động. Nếu sự cố vẫn tiếp diễn, vui lòng liên hệ với đại lý ủy quyền hoặc trung tâm dịch vụ tại địa phương.

11.Thunderbolt (USB-C)
12.Đầu nối nguồn điện
13.Cổng Âm Thanh Combo
14.Cổng USB 3.2 Gen 2
15.Quạt thông gió
16.Khóa Kensington
17.Đầu nối HDMI™
18.Cổng USB 3.2 Gen 2 (USB-C) (với chức năng DisplayPort)
19.Quạt thông gió
20.Đầu nối RJ-45
21.Đầu đọc thẻ
22.Quạt thông gió
23.Quạt thông gió
24.Lỗ khởi động lại pin (tùy chọn)
25.Loa Tweeter
26.Loa trầm

I- Kết nối nguồn điện AC

Luôn kết nối bộ đổi nguồn với notebook và sử dụng nguồn AC khi lần đầu sử dụng notebook này để bật nguồn notebook an toàn và đúng cách.
i. Mở hộp sản phẩm để tìm bộ đổi nguồn và dây nguồn.
ii. Gắn dây nguồn vào bộ đổi nguồn.
iii. Cắm đầu DC của bộ chuyển nguồn vào notebook và đầu đực của dây nguồn vào ổ cắm điện.

II- Bật nguồn máy tính xách tay

Khi đã kết nối với nguồn điện AC hoặc lắp đặt pin, nhấn nút nguồn để bật máy tính xách tay.

III- Các phím chức năng

A. Kích hoạt hoặc vô hiệu hóa các phím chức năng FN mặc định.
B. Tắt âm các loa tích hợp.
C. Giảm âm lượng loa tích hợp.
D. Tăng âm lượng loa tích hợp.
E. Bật hoặc tắt chức năng chuột.
F. Kích hoạt hoặc vô hiệu hóa chức năng micrô.
G. Mở trang cài đặt bluetooth trên Windows
H. Sử dụng phím này để đổi Trường hợp Người dùng trong MSI Center (Trung tâm MSI).
I. Chọn mức đèn LED của ánh sáng nền bàn phím.
J. Giảm độ sáng màn hình LCD.
K. Tăng độ sáng màn hình LCD.
L. Chuyển đổi chế độ đầu vào hiển thị
M. Chụp ảnh màn hình.
N. Khi bấm cả hai phím thì sẽ hoạt động như phím Break.
O. Khi bấm cả hai phím thì sẽ hoạt động như phím Pause.
P. Khi bấm cả hai phím thì sẽ hoạt động như phím Scroll Lock.
Q. Tối đa hóa tốc độ quạt.
R. Bật hoặc tắt chức năng Crosshair.
S. Sử dụng nút này để CHƠI/TẠM DỪNG phương tiện.
T. Để ép máy tính vào trạng thái ngủ.
U. Bật ứng dụng True Color. (tùy chọn)
V. Đổi các chế độ xem khác nhau trong True Color. (tùy chọn)
W. Khởi chạy Copilot hoặc khởi chạy Windows Search mà không cài đặt Copilot. (tùy chọn)

ภาษาไทย

สวนตา ง ๆ ของผลติ ภณั ฑ์

1.เว็บแคม/ เว็บแคม LED/ ไมโครโฟนภายใน
2.ปุ่มเพาเวอร์/ LED เพาเวอร์/ LED โหมด GPU/ การีเซ็ตแบตเตอรี
3.แป้นพิมพ์
4.เซนเซอร์ลายนิ้วมือ
5.ลำโพงซับวูเฟอร์
6.ทัชแพด
7.ช่องระบายอากาศ
8.LED สถานะ

[A] Caps Lock

9.ลำโพงทวีตเตอร์
10.LED สถานะ

สถานะแบตเตอรี่ :
ไฟติดกระพริบต่อเนื่องหากแบตเตอรี่จะหมด ถ้าปัญหายังคงมี อยู่ โปรดติดต่อร้านค้าปลีกหรือศูนย์บริการที่ได้รับการแต่งตั้งในประเทศของคุณ

11.พอร์ต Thunderbolt (USB-C)
12.ขั้วต่อเพาเวอร์
13.พอร์ตเสียงคอมโบ
14.พอร์ต USB 3.2 Gen 2
15.ช่องระบายอากาศ
16.ล็อค Kensington
17.ขั้วต่อ HDMI™
18.พอร์ต USB 3.2 Gen 2 (USB-C) (พร้อมด้วยฟังก์ชัน DisplayPort)
19.ช่องระบายอากาศ
20.ขั้วต่อ RJ-45
21.เครื่องอ่านการ์ด
22.ช่องระบายอากาศ
23.ช่องระบายอากาศ
24.รูรีเซ็ตแบตเตอรี (อุปกรณ์ซื้อเพิ่ม)
25.ลำโพงทวีตเตอร์
26.ลำโพงซับวูเฟอร์

I- การเชื่อมต่อไฟ AC

คุณควรเชื่อมต่ออะแดปเตอร์ AC เข้ากับโน้ตบุ๊ค และใช้พลังงาน AC ในขณะที่ใช้โน้ตบุ๊คนี้ในครั้งแรก
i. แกะกล่องบรรจุ เพื่อค้นหาอะแดปเตอร์ AC และสายไฟ
ii. ต่อสายไฟเข้ากับขั้วต่อของอะแดปเตอร์ AC
iii. เสียบปลาย DC ของอะแดปเตอร์เข้ากับโน้ตบุ๊ค และปลั๊กตัวผู้ของสายไฟเข้ากับเต้าเสียบไฟฟ้า

II- เปิดเครื่องโน้ตบุ๊ค

ในขณะที่เสียบไฟ AC หรือติดตั้งแบตเตอรี่แพคอยู่ กดปุ่มเพาเวอร์เพื่อเปิดเครื่องโน้ตบุ๊ค

III- ปุ่มฟังก์ชัน

A. เปิดทำงาน หรือปิดการทำงานปุ่มฟังก์ชั่น FN เริ่มต้น
B. ปิดเสียงลำโพงในตัว
C. ลดระดับเสียงของลำโพงในตัว
D. เพิ่มระดับเสียงของลำโพงในตัว
E. เปิดทำงาน หรือปิดการทำงานฟังก์ชั่นทัชแพด
F. เปิดทำงาน หรือปิดการทำงานฟังก์ชั่นไมโครโฟน
G. เปิดหน้าการตั้งค่าบลูทูธของ Windows
H. ใช้ปุ่มนี้เพื่อสลับสถานการณ์ผู้ใช้ใน MSI Center
I. เลือกระดับ LED แบคไลท์ของแป้นพิมพ์
J. ลดความสว่างหน้าจอ LCD
K. เพิ่มความสว่างหน้าจอ LCD
L. สลับโหมดเอาต์พุตของจอแสดงผล
M. จับภาพหน้าจอ
N. ทำงานเป็นปุ่ม Break โดยใช้ปุ่มทั้งสอง
O. ทำงานเป็นปุ่มหยุดชั่วคราวโดยใช้ปุ่มทั้งสอง
P. ทำงานเป็นปุ่ม Scroll Lock โดยใช้ปุ่มทั้งสอง
Q. เพิ่มความเร็วพัดลมสูงสุด
R. เปิดทำงาน หรือปิดการทำงานฟังก์ชั่นครอสแฮร์
S. ใช้ปุ่มนี้เพื่อ เล่น/หยุดชั่วคราว มีเดียต่าง ๆ
T. การบังคับให้คอมพิวเตอร์เข้าสู่สถานะสลีป
U. เปิดแอปพลิเคชั่น สีจริง (อุปกรณ์เสริม)
V. เปลี่ยนโหมดมุมมองต่าง ๆ ใน สีจริง (อุปกรณ์เสริม)
W. เรียกใช้ Copilot หรือเรียกใช้ Windows Search โดยไม่ต้องติดตั้ง Copilot (อุปกรณ์เสริม)