QUICK GUIDE

Gaming
Content Creation
Business & Productivity

English

Product Overview (for reference only)

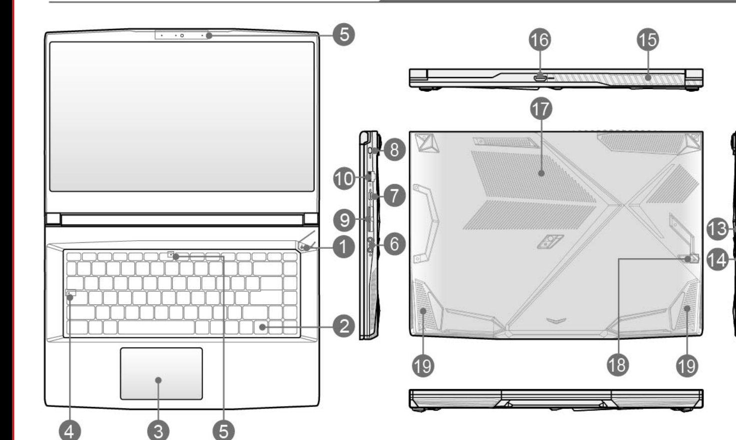

1.Power Key/ Power LED/ GPU Mode LED/ Battery Reset
2.Keyboard
3.Touchpad
4.Status LED

[A] Caps Lock

5.Webcam/ Webcam LED/ Internal Microphone
6.Audio Port Connectors
7.USB 3.2 Gen 1 Port (Type-C) (with DisplayPort function)
8.Kensington Lock
9.USB 3.2 Gen 1 Port
10.RJ-45 Connector
11.Ventilator
12.USB 3.2 Gen 1 Port
13.Power Connector
14.Status LED

Battery Status :
Continuously blinking if the battery fails. If the problem persists, please contact your local authorized retailer or service center.

15.Ventilator
16.HDMI™ Connector
17.Ventilator
18.Battery Reset Hole (optional)
19.Stereo Speakers

HDMI™ HIGH-DEFINITION MULTIMEDIA INTERFACE
The terms HDMI™, HDMI™ High-Definition Multimedia Interface, HDMI™ Trade dress and the HDMI™ Logos are trademarks or registered trademarks of HDMI™ Licensing Administrator, Inc.

Getting Started (for reference only)

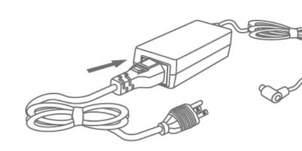

• Connect the AC Power

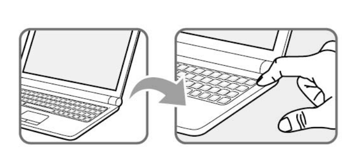

• Power On the Notebook

Function Keys

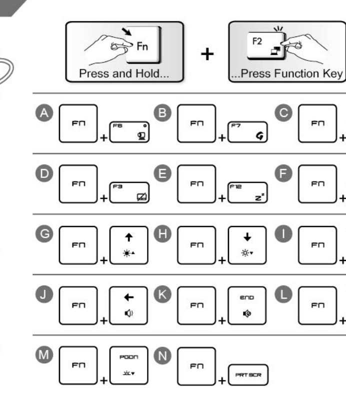

I- Connect the AC Power
It is strongly recommended to connect the AC/DC adapter to the notebook and use the AC power while using this notebook for the first time since some models may require the AC/DC adapter to be connected in order to power on the notebook safely and properly.
i. Unpack the package to find the AC/DC adapter and power cord.
ii. Attach the power cord to the connector of the AC/DC adapter.
iii. Plug the DC end of the adapter to the notebook, and the male end of the power cord to the electrical outlet.

II- Power On the Notebook
When the AC power is connected, press the power button to turn the notebook on.

III- Function Keys
A. Enable or disable the webcam function. Webcam LED on the keycap.
B. Use this key to switch the User Scenario in MSI Center.
C. Enable or disable the Airplane Mode function.
D. Enable or disable the touchpad function.
E. Force the computer into sleep state (depending on the system configuration).
F. Switch the display output mode between the LCD, external monitor and both.
G. Increase the LCD brightness.
H. Decrease the LCD brightness.
I. Increase the built-in speaker's volume.
J. Decrease the built-in speaker's volume.
K. Mute the built-in speakers.
L. Increase the keyboard LED brightness level.
M. Decrease the keyboard LED brightness level.
N. Take a screen capture.

Slovenčina

Prehľad výrobku
1.Hlavný vypínač/ LED indikátor napájania/ GPU Mode LED/ Resetovací otvor batérie
2.Klávesnica
3.Dotyková podložka
4.LED indikátor stavu

[A] Caps Lock (Prepnutie na používanie veľkých písmen)

5.Web kamera/ LED web kamery/ Interný mikrofón
6.Konektory audio portu
7.Port USB 3.2 Gen 1 (Typ C) (s funkciou DisplayPort)
8.Zámka Kensington
9.USB 3.2 Gen 1 port
10.Konektor RJ-45
11.Ventilátor
12.USB 3.2 Gen 1 port
13.Konektor prívodu el. prúdu
14.LED indikátor stavu

Stav batérie :
Pri poruche batérie bude trvalo blikať. Ak problém pretrváva, obráťte sa na miestneho autorizovaného predajcu alebo servisné stredisko.

15.Ventilátor
16.Konektor HDMI™
17.Ventilátor
18.Resetovací otvor batérie (voliteľné)
19.Stereo reproduktory

I- Pripojenie sieťového AC napájania
Pri prvom používaní notebooku dôrazne odporúčame k notebooku pripojiť sieťový adaptér a používať napájanie striedavým prúdom, pretože niektoré modely môžu vyžadovať pripojenie sieťového adaptéra na zaistenie bezpečného a správneho napájania.
i. Rozbaľte balenie a nájdite AC/DC adaptér a sieťový kábel.
ii. Sieťový kábel pripojte k konektoru AC/DC adaptéra.
iii. Zastrčte koniec adaptéra určený pre prívod jednosmerného DC prúdu do notebooku a koniec sieťového kábla so zástrčkou zastrčte do sieťovej zásuvky.

II- Zapnutie notebooku
Po pripojení sieťového AC napájania alebo nainštalovaní batérie stlačením hlavného vypínača zapnite notebook.

III- Všeobecné funkčné [Fn] tlačidlá
A. Zapnite alebo vypnite funkciu webkamery. Kontrolka webkamery na klávese.
B. Tento kláves sa používa na zapnutie možnosti Vlastný scenár v aplikácii MSI Center.
C. Zapnutie alebo vypnutie funkcie režimu lietadla
D. Aktivuje a deaktivuje funkciu dotykovej podložky.
E. Uvádza počítač do režimu spánku (v závislosti na konfigurácii systému).
F. Slúži na prepínanie režimu zobrazenia výstupu medzi LCD, externým monitorom a zobrazením v rámci oboch zariadení.
G. Zvyšuje jas LCD.
H. Znižuje jas LCD.
I. Zvyšuje hlasitosť zabudovaných reproduktorov.
J. Znižuje hlasitosť zabudovaných reproduktorov.
K. Stlmite vstavané reproduktory.
L. Zvýšenie úrovne jasu LED diód klávesnice.
M. Zníženie úrovne jasu LED diód klávesnice.
N. Zhotovte snímku obrazovky.

Čeština

Přehled produktu
1.Vypínač/ Indikátor LED napájení/ GPU Mode LED/ Reset baterie
2.Klávesnice
3.Touchpad
4.LED indikátory

[A] Caps Lock

5.Webová kamera/ indikátor LED webové kamery/ Mikrofonu
6.Konektory audio portu
7.Port USB 3.2 Gen 1 (typ C) (s funkcí DisplayPort)
8.Otvor pro zámek Kensington
9.USB 3.2 Gen 1 port
10.Konektor RJ-45
11.Ventilátor
12.USB 3.2 Gen 1 port
13.Konektor napájení
14.LED indikátory

Stav baterie :
V případě selhání baterie trvale bliká. Pokud problémy přetrvávají, obraťte se místního autorizovaného prodejce nebo servisní středisko.

15.Ventilátor
16.HDMI™ konektor
17.Ventilátor
18.Otvor pro reset baterie (volitelné)
19.Stereo reproduktory

I- Připojení napájení
Při prvním použití tohoto notebooku důrazně doporučujeme připojit adaptér střídavého/ stejnosměrného napájení k notebooku a používat střídavé napájení, neboť některé modely mohou vyžadovat, aby adaptér byl připojen z důvodu bezpečného a náležitého napájení notebooku.
i. Vybalte adaptér střídavého/stejnosměrného napájení a napájecí kabel z krabice.
ii. Připojte napájecí kabel ke konektoru adaptéru střídavého/stejnosměrného napájení.
iii. Připojte stejnosměrný konec adaptéru k notebooku a připojte konec napájecího kabelu se zástrčkou do elektrické zásuvky.

II- Zapnutie notebooku
Když je připojeno střídavé napájení nebo když je vložena baterie, stisknutím vypínače zapněte notebook.

III- Funkční klávesy
A. Slouží k aktivaci nebo deaktivaci funkce webové kamery. Indikátor LED webové kamery na krytce klávesy.
B. Pomocí této klávesy můžete v aplikaci MSI Center přepínat mezi uživatelskými scénáři.
C. Slouží k aktivaci nebo deaktivaci funkce Režim letadlo.
D. Slouží k aktivaci nebo deaktivaci funkce dotykové plochy.
E. Slouží k přepnutí počítače do režimu spánku (v závislosti na konfiguraci systému).
F. Slouží k přepínání výstupu zobrazení mezi LCD, externím monitorem nebo oběma současně.
G. Slouží ke zvýšení jasu LCD.
H. Slouží ke snížení jasu LCD.
I. Slouží ke zvýšení hlasitosti integrovaného reproduktoru.
J. Slouží ke snížení hlasitosti integrovaného reproduktoru.
K. Ztlumíte vestavěný reproduktor.
L. Slouží ke zvýšení jasu LED diod klávesnice.
M. Slouží ke snížení jasu LED diod klávesnice.
N. Pořízení snímku obrazovky.

G52-16R82X5

MSI.COM SUPPORT SOCIAL MEDIA

Polski

Ogólny opis produktu
1.Klawisz zasilania/ Wskaźnik LED zasilania/ GPU Mode LED/ Resetowanie baterii
2.Klawiatura
3.Touchpad
4.Diody sygnalizacyjne

[A] Caps Lock

5.Kamera sieci web/ Dioda LED kamery sieci web/ Mikrofonu
6.Złącza portu audio
7.Port USB 3.2 Gen 1 (Typ C) (z funkcją DisplayPort)
8.Zabezpieczenie Kensington
9.Port USB 3.2 gen. 1
10.Złącze RJ-45 (LAN)
11.Wentylator
12.Port USB 3.2 gen. 1
13.Złącze zasilania
14.Diody sygnalizacyjne

Stan baterii :
Bezustannie miga jeżeli bateria zawiedzie. Jeśli problem nawraca, skontaktuj się z autoryzowanym sprzedawcą lub centrum serwisowym.

15.Wentylator
16.Złącze HDMI™
17.Wentylator
18.Otwór resetowania baterii (opcjonalnie)
19.Głośniki stereo

I- Podłączanie zasilania prądem zmiennym
Zdecydowanie zaleca się podłączenie zasilacza AC/DC do notebooka i używanie zasilania podczas pierwszego użycia urządzenia, ponieważ niektóre modele mogą wymagać podłączenia zasilacza AC/DC w celu zasilania notebooka w sposób bezpieczny i właściwy.
i. Rozpakuj opakowanie i znajdź adapter prąd zmienny/ prąd stały oraz przewód zasilający.
ii. Podłącz przewód zasilający do adaptera prąd zmienny/ prąd stały.
iii. Podłącz wyjście prądu stałego adaptera do komputera notebook, a wtyczkę typu męskiego przewodu zasilania prądem zmiennym do gniazdka elektrycznego.

II- Włączenie zasilania komputera notebook
Po podłączeniu zasilania prądem zmiennym lub zainstalowaniu baterii, naciśnij przycisk zasilania w celu włączenia komputera notebook.

III- Klawisze funkcyjne
A. Włącza lub wyłącza funkcję kamery internetowej. Dioda LED kamery internetowej na klawiaturze.
B. Używając tego klawisza można przełączać scenariusze użytkownika w MSI Center.
C. Włączenie lub wyłączenie funkcji Tryb Samolot.
D. Włączanie lub wyłączanie funkcji touchpada.
E. Wprowadzenie komputera do stanu uśpienia (zależnie od konfiguracji systemu).
F. Przełączanie wyjścia wyświetlania pomiędzy LCD, zewnętrznym monitorem i obydwoma urządzeniami.
G. Zwiększanie jasności LCD.
H. Zmniejszanie jasności LCD.
I. Zwiększanie poziomu głośności wbudowanego głośnika.
J. Zmniejszanie poziomu głośności wbudowanego głośnika.
K. Wycisz wbudowane głośniki.
L. Zwiększa jasność klawiaturowej diody LED.
M. Zmniejsza jasność klawiaturowej diody LED.
N. Wykonaj zrzut ekranu.

עברית

סקירה כללית של המוצר
1. לחצן הפעלה/ נורית מצב הפעלה/ נורית מצב GPU/ איפוס סוללה
2. מקלדת
3. פד מגע
4. נורות חיווי

[A] Caps Lock

5. מצלמת רשת / מחוון מצלמת רשת / מיקרופון פנימי
6. מחברי יציאת שמע
7. יציאת USB 3.2 Gen 1 (Type-C) (עם פונקציית DisplayPort)
8. מנעול Kensington
9. מחבר USB 3.2 Gen 1
10. מחבר RJ-45
11. מאוורר
12. מחבר USB 3.2 Gen 1
13. מחבר מתח
14. נורות חיווי

מצב סוללה
אם ישנה תקלה בסוללה, המחוון מהבהב ללא הפסקה.
אם הבעיה נמשכת, פנה למשווק המורשה או למעבדת שירות מקומית.

15. מאוורר
16. מחבר HDMI™
17. מאוורר
18. חור לאיפוס הסוללה (אופציונלי)
19. רמקולים סטריאופוניים

I - חיבור לחשמל (מתח AC)
בפעם הראשונה שבה מפעילים ומשתמשים במחשב המחברת מומלץ מאוד לחבר את מתאם החשמל למחשב המחברת ולהשתמש בו כשהוא מחובר לשקע חשמל. בחלק מהדגמים צריך לחבר את מתאם החשמל כדי להפעיל את המחשב בבטחה וכהלכה.
i. פתח את האריזה ואתר את מתאם המתח AC/DC וכבל החשמל.
ii. חבר את כבל החשמל למתאם המתח AC/DC.
iii. חבר את קצה ה- DC של המתאם למחשב, ואת הקצה מסוג הזכר של כבל החשמל לשקע בקיר.

II - הפעל את מחשב המחברת
כאשר המחשב מחובר לשקע החשמל בקיר או כאשר מארז הסוללות מותקן במחשב, לחץ על הכפתור הפעלה/כיבוי כדי להפעיל את מחשב המחברת.

III - מקשי פונקציות
A. להפעלה או השבתה של מצלמת האינטרנט. נורית החיווי של מצלמת האינטרנט על המקש.
B. השתמש במקש זה לשינוי ההגדרה של תרחיש משתמש ב-MSI Center.
C. לאפשר או להפסיק את פעולת מצב מטוס.
D. מאפשר או מבטל את תכונת פד המגע.
E. מעביר את המחשב למצב שינה (כתלות בתצורת המערכת).
F. מחליף מצבי תצוגה בין צג LCD, צג חיצוני או שניהם.
G. מגביר את בהירות צג ה-LCD.
H. מחליש את בהירות צג ה-LCD.
I. מגביר את עוצמת הקול של הרמקול המובנה.
J. מנמיך את עוצמת הקול של הרמקול המובנה.
K. השתק את הרמקולים הפנימיים.
L. הגברת רמת הבהירות של תאורת המקלדת.
M. הפחתת רמת הבהירות של תאורת המקלדת.
N. לצילום המסך.

使用者可在筆記型電腦硬碟內取得繁體中文手冊
檔案路徑 C:\Windows\User Manual\User Manual
檔案名稱 02_MS-16R8_v1.0_TChinese

限用物質含有情況標示聲明書

設備名稱：MS-16R8 筆記型電腦						
單元	限用物質及其化學符號					
	鉛 (Pb)	汞 (Hg)	鎘 (Cd)	六價鉻 (Cr^{+6})	多溴聯苯 (PBB)	多溴二苯醚 (PBDE)
電路板總成	—	O	O	O	O	O
儲存裝置	—	O	O	O	O	O
液晶面板	—	O	O	O	O	O
輸出/入裝置	—	O	O	O	O	O
電源供應器	—	O	O	O	O	O
金屬機構件	—	O	O	O	O	O
塑膠機構件	O	O	O	O	O	O
風扇	—	O	O	O	O	O
喇叭	O	O	O	O	O	O
配件(例: 電源線等)	—	O	O	O	O	O

備考1. "超出0.1 wt %" 及 "超出0.01 wt %" 係指限用物質之百分比含量超出百分比含量基準值。
備考2. "O"係指該項限用物質之百分比含量未超出百分比含量基準值。
備考3. " — " 係指該項限用物質為排除項目。

FOR MORE INFORMATION

1 2 3

- Scan to get further information: 1) F3 Hotkey Recovery Function Quick Guide; 2) "ONE TOUCH INSTALL" Driver Installation Function Quick Guide; 3) Warranty Service Book.
- Find User Manual under the file manager at C:\Windows\User Manual\User Manual

- Naskenovaním získajte ďalšie informácie: 1) Rýchly návod na použitie funkcie obnovy pomocou tlačidla rýchlej voľby F3; 2) Rýchly návod na použitie funkcie inštalácie ovládača „ONE TOUCH INSTALL"; 3) Záručná servisná knižka.
- Nájdite návod na používanie v rámci riadiaceho programu súborov na C:\Windows\User Manual\User Manual

- Oskenováním získáte další informace: 1) Stručná příručka k funkci obnovy rychlým tlačítkem F3; 2) Stručná příručka funkcí instalace ovladače „ONE TOUCH INSTALL"; 3) Záruční servisní knížka.
- Uživatelskou příručku najdete s použitím Správce souborů v umístění C:\Windows\User Manual\User Manual

- Zeskanuj, aby uzyskać dalsze informacje: 1) Skrócona instrukcja dotycząca funkcji odzyskiwania za pomocą klawisza skrótu F3; 2) Skrócona instrukcja dotycząca funkcji instalacji sterownika „ONE TOUCH INSTALL"; 3) Książka gwarancyjna.
- Podręcznik użytkownika można znaleźć w Menedżerze plików w folderze C:\Windows\User Manual\User Manual

- נא לסרוק כדי לקבל מידע נוסף: 1) מדריך מהיר ל פונקציית שחזור מקש 3F מק 2) מדריך מהיר לפונקציית התקנת מנהל התקן "ONE TOUCH INSTALL" 3) ספר אחריות השירות.
- אפשר למצוא את המדריך למשתמש במנהל הקבצים במיקום הבא: C:\Windows\User Manual\User Manual

- スキャンして詳細を確認します。1) F3ホットキーリカバリー機能クイックガイド、2) "ONE TOUCH INSTALL" ドライバーインストール機能クイックガイド、3) 保証書。
- C:\Windows\User Manual\User Manualのファイルマネージャでユーザーマニュアルを検索します。

- 扫描获取更多信息: 1) F3 热键恢复功能快速指南; 2) "ONE TOUCH INSTALL" 驱动安装功能快速指南; 3) 保修服务手册。
- 在 C:\Windows\User Manual\User Manual 的文件管理器下找到用户手册

- 추가 정보를 얻기 위해 스캔: 1) F3 바로가기키 복구 기능 빠른 가이드 2) "ONE TOUCH INSTALL" 드라이버 설치 기능 빠른 가이드; 3) 서비스 보증서
- C:\Windows\User Manual\User Manual 의 파일 관리자에서 사용 설명서를 찾습니다.

- 掃描可獲得進一步資訊：1) F3 快捷鍵系統還原功能；2)「ONE TOUCH INSTALL」快速安裝所有驅動程式; 3) 保固服務手冊。
- 在檔案總管中打開使用手冊 C:\Windows\User Manual\User Manual

- Pindai untuk mendapatkan informasi lebih jauh: 1) Panduan Cepat Fungsi Pemulihan Tombol Cepat F3; 2) "ONE TOUCH INSTALL" Panduan Cepat Fungsi Penginstalan Driver; 3) Buku Layanan Jaminan.
- Cari Buku Petunjuk Pengguna pada manajer file di C:\Windows\User Manual\User Manual

- Quét để biết thêm thông tin: 1) Hướng dẫn nhanh chức năng phục hồi phím tắt F3; 2) Hướng dẫn nhanh chức năng cài đặt driver "ONE TOUCH INSTALL"; 3) Sách dịch vụ bảo hành.
- Tìm Hướng dẫn bảo hành trong trình quản lý tệp tin tại C:\Windows\User Manual\User Manual

- สแกนเพื่อรับข้อมูลเพิ่มเติม: 1) คู่มือด่วนฟังก์ชันกู้คืนปุ่มลัด F3; 2) คู่มือด่วนฟังก์ชันการติดตั้งไดรเวอร์ "ONE TOUCH INSTALL"; 3) สมุดบริการตามการรับประกัน
- ค้นหาคู่มือผู้ใช้ภายใต้ตัวจัดการไฟล์ที่ C:\Windows\User Manual\User Manual

日本語

製品概要 (参照用だけ)

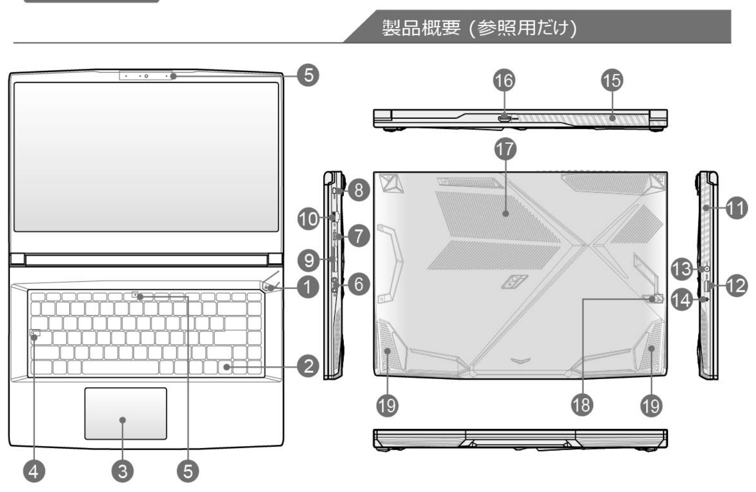

1.電源キー/ 電源 LED/ GPU モード LED/ バッテリーリセット
2.キーボード
3.タッチパッド
4.ステータス LED

[A] キャプスロック

5.Web カメラ/ Web カメラ用 LED/ 内蔵マイク
6.オーディオポートコネクタ
7.USB 3.2 Gen 1 ポート (Type-C) (映像出力機能付)
8.Kensingtonロック
9.USB 3.2 Gen 1 ポート
10.RJ-45 コネクタ
11.通気口
12.USB 3.2 Gen 1 ポート
13.電源コネクタ
14.ステータス LED

バッテリーステータス：
バッテリーが故障している場合、LED が点滅します。新しいバッテリーに交換することをお勧めします。

15.通気口
16.HDMI™ コネクタ
17.通気口
18.バッテリーリセット穴 (オプション)
19.ステレオスピーカー

ご使用の手引き (参照用だけ)

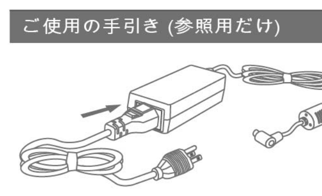

• AC 電源の接続

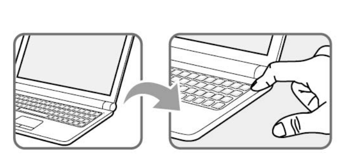

• ノート PC を起動する

機能キー

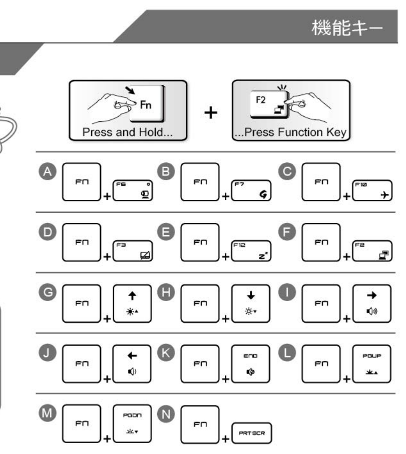

I- AC 電源の接続
初めて本製品を使用する際には、必ずAC/DC アダプタを接続して AC 電源を使用して下さい。安全に、正確にート PC を通電するために、あるモデルは必ず AC/DC アダプタを接続することを要求の場合があります。
i. パッケージを開けて、AC/DCアダプタと電源コードを確認します。
ii. 電源コードをAC/DCアダプタのコネクタに取り付けます。
iii. ノートPCにアダプタのDCの終端を接続してから、電源コンセントに電源コードのオス側を接続します。

II- ノートPCを起動する
AC 電源が接続されたまたはバッテリーパックがインストールされた場合は、この電源ボタンを押してノート PC を起動します。

III- 機能キー
A. ウェブカメラ 機能を有効または無効にします。ウェブカメラ 機能が有効になると F6 キーの LED ランプが点灯します。
B. このキーで MSI Center の User Scenario を切り替えることができます。
C. エアプレーンモード機能を有効か無効にします。
D. タッチパッド機能を有効または無効にします。
E. コンピュータを強制的にスリープ状態にします（システム構成による）。
F. LCD、外部モニタおよびその両方で表示出力モードを切り替えます。
G. LCD の輝度を上げます。
H. LCD の輝度を下げます。
I. 内蔵スピーカーの音量を上げます。
J. 内蔵スピーカーの音量を下げます。
K. 内蔵スピーカーをミュート（消音）にします。
L. キーボード LED の輝度レベルを増加します。
M. キーボード LED の輝度レベルを減少します。
N. 画面キャプチャーを取得します。

簡体中文

产品检视 (仅供参考)

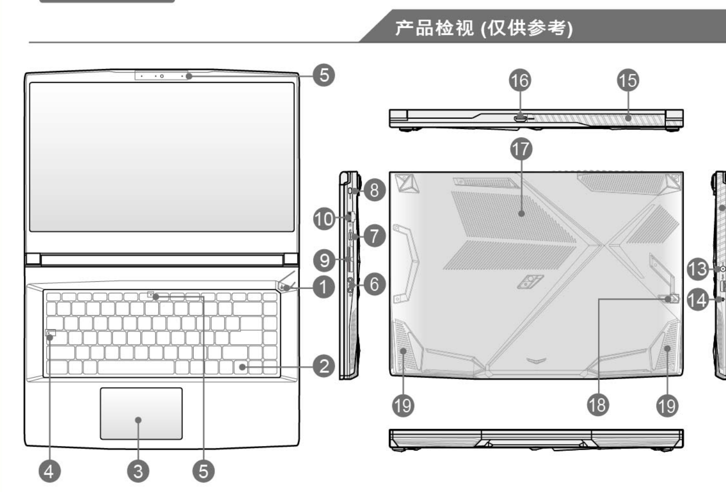

1.电源按键/ 电源灯号/ GPU 模式灯号/ 电池重置
2.键盘
3.触控板
4.状态 LED 灯号

[A] 大写锁定

5.网络摄影机/ 网络摄影机 LED 灯号/ 内建式麦克风
6.音讯端口插孔
7.USB 3.2 Gen 1 端口 (Type-C) (具 DisplayPort 端口功能)
8.防盗锁
9.USB 3.2 Gen 1 端口
10.RJ-45 连接埠
11.散热孔
12.USB 3.2 Gen 1 端口
13.电源插孔
14.状态 LED 灯号

电池状态：
不断闪烁灯光时表示电池可能故障。如果问题仍然存在，请联系您当地经销商或服务中心。

15.散热孔
16.HDMI™ 插孔
17.散热孔
18.电池重置孔 (选配)
19.立体音喇叭

使用入门 (仅供参考)

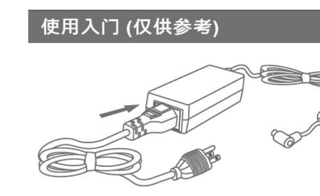

• 连接 AC 电源

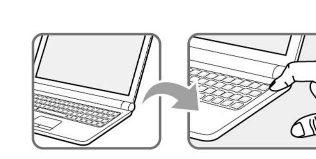

• 将笔记型计算机开机

功 能 键

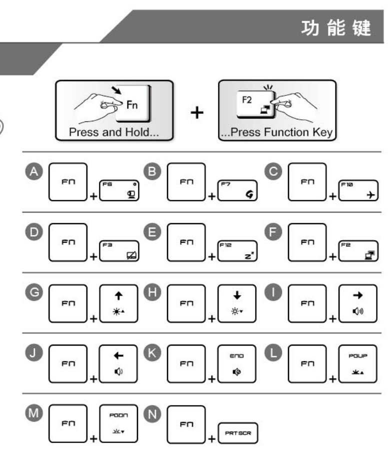

I- 连接 AC 电源
第一次使用笔记本电脑时，建议您连接变压器并使用 AC 电源，因部分型号需要连接变压器AC 电源方可安全且正确的启动电源。
i. 打开包装，拿出变压器及电源线。
ii. 将电源线连接至变压器的插孔。
iii. 将变压器的 DC 端插入计算机，然后将电源线的插头插入电源插座。

II- 将笔记型计算机开机
在笔记型计算机已连接 AC 电源或装有电池组时，按一下电源按钮即可将计算机开机。

III- 功能键
A. 开启或关闭视讯摄影机功能。视讯摄影机 LED 灯显示在键盘帽上。
B. 使用此键可在 MSI Center 中切换用户方案。
C. 开启或关闭飞行模式。
D. 开启或关闭触控板功能。
E. 强迫计算机进入睡眠模式 (视系统配置而定)。
F. 切换显示输出模式成 LCD、外接显示器或二者皆用。
G. 增加 LCD 亮度。
H. 降低 LCD 亮度。
I. 提高内建喇叭的音量。
J. 降低内建喇叭的音量。
K. 启用内建喇叭静音功能。
L. 增加键盘 LED 灯的亮度。
M. 降低键盘 LED 灯的亮度。
N. 进行屏幕截图。

한국어

제품 개요
1.전원 키/ 전원 LED/ GPU 모드 LED/ 배터리 리셋
2.키보드
3.터치패드
4.상태 LED

[A] Caps Lock

5.웹캠/ 웹캠 LED/ 인터널 마이크로폰
6.오디오 포트 커넥터
7.USB 3.2 Gen 1 포트 (C타입) (디스플레이포트 기능 포함)
8.도난방지 락
9.USB 3.2 Gen 1 포트
10.RJ-45 커넥터
11.통풍구
12.USB 3.2 Gen 1 포트
13.파워 커넥터
14.상태 LED

배터리 상태 :
배터리가 방전되면 LED 표시등이 깜빡입니다. 문제가 계속될 경우, 지역 대리점이나 서비스 센터를 연결하기바랍니다

15.통풍구
16.HDMI™ 커넥터
17.통풍구
18.배터리 리셋 홀 (옵션)
19.스테레오 스피커

I- AC 전원 연결하기
일부 모델은AC/DC 어댑터를 연결하여야만 안전하고 정확하게 노트북 전원을 켤 수 있기에이 노트북을 처음 사용할 때에는 AC/DC 어댑터를 연결하여 AC 전원을 사용하는 것이 좋습니다.
i. 패키지의 포장을 풀고 AC/DC 어댑터와 전원 코드를 확인합니다.
ii. 전원 코드를 AC/DC 어댑터의 커넥터에 연결합니다.
iii. 어댑터의 DC쪽을 노트북에 연결하고, 전원 코드의 끝을 콘센트에 연결합니다.

II- 노트북 켜기
AC 전원이 연결되거나 배터리 팩이 설치되는 경우 전원 버튼을 눌러 노트북을 켤 수 있습니다.

III- 기능 키
A. 웹캠 기능을 사용하거나 사용하지 않도록 설정합니다. keycap의 웹캠 LED
B. 이 키를 사용하여 MSI Center 에서 사용자 시나리오를 전환합니다 .
C. 비행 모드 기능을 활성화 또는 비활성화합니다.
D. 터치패드 기능을 활성화 또는 비활성화합니다.
E. 컴퓨터를 절전 모드로 바꿉니다 (시스템 구성에 따라 다름).
F. 디스플레이 출력 모드를 LCD, 외부 모니터, 모두 사이에서 전환합니다.
G. LCD 밝기를 높입니다.
H. LCD 밝기를 낮춥니다.
I. 내장 스피커의 볼륨을 높입니다.
J. 내장 스피커의 볼륨을 낮춥니다.
K. 내장스피커를 음소거합니다.
L. 키보드 LED 의 밝기 레벨을 높입니다.
M. 키보드 LED 의 밝기 레벨을 낮춥니다.
N. 화면을 캡처합니다.

繁體中文

產品檢視 (僅供參考)

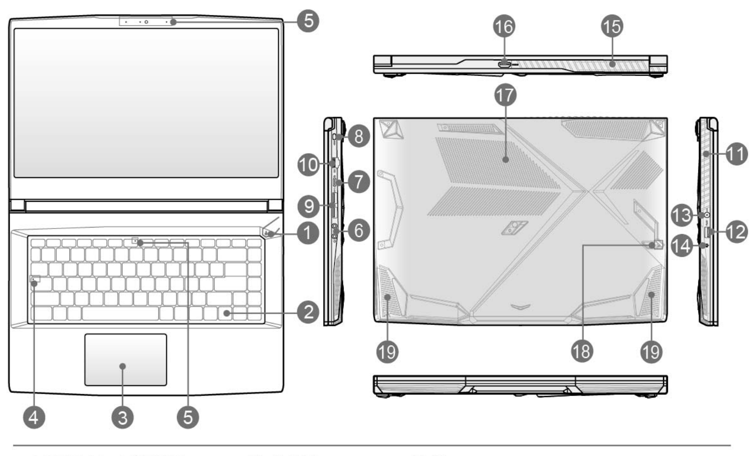

1.電源按鍵/ 電源燈號/ GPU 模式燈號/ 電池重置
2.鍵盤
3.觸控板
4.狀態 LED

[A] 大寫鎖定

5.網路攝影機/ 網路攝影機 LED 燈號/ 內建式麥克風
6.音訊埠插孔
7. USB 3.2 Gen 1 連接埠 (Type-C) (具 DisplayPort 連接埠功能)
8.防盜鎖
9.USB 3.2 Gen 1 連接埠
10.RJ-45 連接埠
11.散熱孔
12.USB 3.2 Gen 1 連接埠
13.電源插孔
14.狀態 LED

電池狀態：
指示燈持續閃爍時表示電池可能故障。若此持續狀況發生，請聯絡授權的經銷商或服務中心。

15.散熱孔
16.HDMI™ 連接埠
17.散熱孔
18.電池重置孔 (選配)
19.立體聲喇叭

使用入門 (僅供參考)

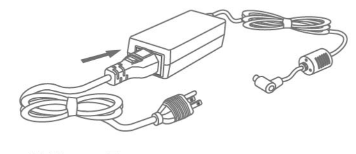

• 連接 AC 電源

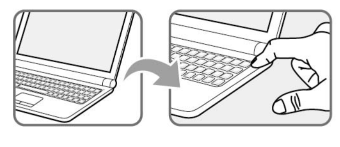

• 將筆記型電腦開機

功 能 鍵

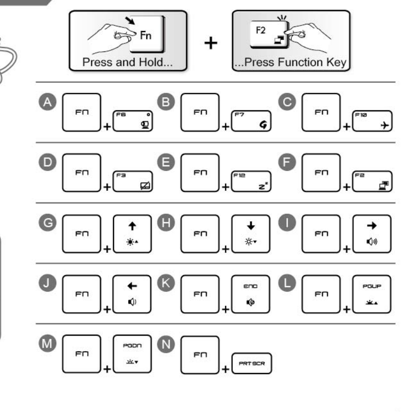

I- 連接 AC 電源
第一次使用筆記型電腦時，建議您連接變壓器並使用 AC 電源，因部分型號需要連接變壓器 AC 電源方可安全且正確的啟動電源。
i. 打開包裝，拿出變壓器及電源線。
ii. 將電源線連接至變壓器的插孔。
iii. 將變壓器的 DC 端插入電腦，然後將電源線的插頭插入電源插座。

II- 將筆記型電腦開機
在筆記型電腦已連接 AC 電源或裝有電池組時，按一下電源按鈕即可將筆記型電腦開機。

III- 功能鍵
A. 開啟或關閉視訊攝影機功能。視訊攝影機 LED 燈顯示在鍵盤帽上。
B. 使用此鍵在 MSI Center 切換各種 User Scenario。
C. 開啟或關閉飛航模式。
D. 開啟或關閉觸控板功能。
E. 強迫電腦進入睡眠模式 (視系統配置而定)。
F. 切換顯示輸出模式成 LCD、外接顯示器或二者皆用。
G. 增加 LCD 亮度。
H. 降低 LCD 亮度。
I. 提高內建喇叭的音量。
J. 降低內建喇叭的音量。
K. 啟用內建喇叭靜音功能。
L. 增加鍵盤 LED 燈的亮度。
M. 降低鍵盤 LED 燈的亮度。
N. 螢幕擷圖。

Bahasa Indonesia

Ikhtisar Produk
1.Tombol Daya/ LED Daya/ LED Mode GPU/ Atur Ulang Baterai
2.Keyboard
3.Bidang sentuh
4.LED Status

[A] Caps Lock

5.Webcam/ LED Webcam/ Mikrofon Internal
6.Konektor Port Audio
7.Port USB 3.2 Gen 1 (Tipe-C) (dengan fungsi DisplayPort)
8.Kunci Kensington
9.Port USB 3.2 Gen 1
10.Konektor RJ-45
11.Ventilasi
12.Port USB 3.2 Gen 1
13.Konektor Daya
14.LED Status

Status Baterai :
Berkedip terus jika baterai rusak. Jika masalah berlanjut, hubungi peritel resmi atau pusat layanan setempat.

15.Ventilasi
16.Konektor HDMI™
17.Ventilasi
18.Lubang Reset Baterai (opsional)
19.Speaker Stereo

I- Menyambungkan Daya AC
Sebaiknya sambungkan adaptor AC/DC pada notebook dan gunakan daya AC saat menggunakan notebook ini untuk pertama kalinya karena sebagian model mungkin membutuhkan adaptor AC/DC untuk sambungan agar dapat mengaktifkan notebook dengan aman dan benar.
i. Buka kemasan untuk mencari adaptor AC/DC dan kabel daya.
ii. Sambungkan kabel daya ke soket adaptor AC/DC.
iii. Sambungkan ujung adaptor DC ke notebook, lalu pasang konektor kabel daya ke stopkontak.

II- Menghidupkan Notebook
Bila daya AC telah tersambung atau Unit baterai telah terpasang, tekan tombol daya untuk menghidupkan notebook.

III- Tombol Fungsi
A. Mengaktifkan atau menonaktifkan fungsi webcam. LED Webcam pada tombol keyboard.
B. Giunakan tombol ini untuk berganti Skenairo Pengguna di MSI Center.
C. Mengaktifkan atau menonaktifkan fungsi Mode Pesawat.
D. Mengaktifkan atau menonaktifkan fungsi bidang sentuh.
E. Mengalihkan komputer ke mode tidur secara paksa (tergantung pada konfigurasi sistem).
F. Mengalihkan mode output tampilan antara LCD, monitor eksternal, dan keduanya.
G. Meningkatkan kecerahan LCD.
H. Mengurangi kecerahan LCD.
I. Memperbesar volume suara speaker internal.
J. Memperkecil volume suara speaker internal.
K. Menonaktifkan speaker bawaan.
L. Meningkatkan kadar kecerahan LED keyboard.
M. Mengurangi kadar kecerahan LED keyboard.
N. Ambil tangkapan layar.

Tieng Viet

Tổng quát Sản phẩm
1.Nút nguồn/ Đèn LED nguồn/ Đèn LED chế độ GPU/ Thiết lập lại pin
2.Bàn phím
3.Chuột cảm ứng
4.Đèn báo LED

[A] Phím Caps Lock

5.Webcam/ LED báo Webcam/ Micrô trong
6.Đầu nối cổng âm thanh
7.Cổng USB 3.2 Gen 1 (Loại C) (với chức năng DisplayPort)
8.Khóa Kensington
9.Cổng USB 3.2 Gen 1
10.Đầu nối RJ-45
11.Quạt thông gió
12.Cổng USB 3.2 Gen 1
13.Đầu nối nguồn điện
14.Đèn báo LED

Tình trạng pin :
Liên tục nhấp nháy nếu ắc quy không hoạt động. Nếu sự cố vẫn tiếp diễn, vui lòng liên hệ với đại lý ủy quyền hoặc trung tâm dịch vụ tại địa phương.

15.Quạt thông gió
16.Đầu nối HDMI™
17.Quạt thông gió
18.Lỗ khởi động lại pin (tùy chọn)
19.Loa âm thanh nổi

I- Kết nối nguồn điện AC
Chúng tôi khuyến nghị bạn nên cắm adapter AC/DC vào máy tính xách tay và sử dụng nguồn điện AC trong khi sử dụng máy tính xách tay lần đầu tiên vì một số mẫu máy tính xách tay có thể cần phải cắm adapter AC/DC vào để bật nguồn an toàn và thích hợp.
i. Mở thùng đựng để tìm adapter AC/DC và dây nguồn.
ii. Nối dây nguồn vào đầu cắm adapter AC/DC.
iii. Cắm đầu DC của adapter vào máy tính xách tay và đầu dương của dây nguồn vào ổ cắm điện.

II- Bật nguồn máy tính xách tay
Khi đã kết nối với nguồn điện AC hoặc lắp đặt pin, nhấn nút nguồn để bật máy tính xách tay.

III- Các phím chức năng
A. Bật hoặc tắt chức năng webcam. Đèn LED webcam ở trên nắp chụp phím.
B. Sử dụng phím này để đổi Trường hợp Người dùng trong MSI Center.
C. Kích hoạt hoặc vô hiệu hóa chế độ Máy bay.
D. Bật hoặc tắt chức năng chuột.
E. Ép máy tính chuyển vào chế độ chờ (tùy thuộc vào cấu hình hệ thống).
F. Chuyển chế độ đầu ra màn hình giữa màn hình LCD, màn hình ngoài và cả hai.
G. Tăng độ sáng màn hình LCD.
H. Giảm độ sáng màn hình LCD.
I. Tăng âm lượng loa tích hợp.
J. Giảm âm lượng loa tích hợp.
K. Tắt âm các loa tích hợp.
L. Tăng độ sáng đèn LED bàn phím.
M. Giảm độ sáng đèn LED bàn phím.
N. Chụp ảnh màn hình.

ภาษาไทย

สว่นตา่ งๆ ของผลติ ภณั ฑ์
1.ปุ่มเพาเวอร์/ LED เพาเวอร์/ LED โหมด GPU/ การรีเซ็ตแบตเตอรี
2.แป้นพิมพ์
3.ทัชแพด
4.LED สถานะ

[A] Caps Lock

5.เว็บแคม/ เว็บแคม LED/ ไมโครโฟนภายใน
6.ขั้วต่อพอร์ตเสียง
7.พอร์ต USB 3.2 Gen 1 (ชนิด C) (พร้อมด้วยฟังก์ชัน DisplayPort)
8.ล็อค Kensington
9.พอร์ต USB 3.2 Gen 1
10.ขั้วต่อ RJ-45
11.ช่องระบายอากาศ
12.พอร์ต USB 3.2 Gen 1
13.ขั้วต่อเพาเวอร์
14.LED สถานะ

สถานะแบตเตอรี :
ไฟติดกระพริบต่อเนื่องหากแบตเตอรีจะหมด ถ้าปัญหายังคงมี อยู่ โปรดติดต่อร้านค้าปลีกหรือศูนย์บริการที่ได้รับการแต่งตั้งในประเทศของคุณ

15.ช่องระบายอากาศ
16.ขั้วต่อ HDMI™
17.ช่องระบายอากาศ
18.รูรีเซ็ตแบตเตอรี (อุปกรณ์เสริม)
19.ลำโพงสเตอริโอ

I- การเชื่อมต่อไฟ AC
คุณควรเชื่อมต่ออะแดปเตอร์ AC/DC เข้ากับโน้ตบุ๊ค และใช้พลังงาน AC ในขณะที่ใช้โน้ตบุ๊คนี้ในครั้งแรก
i. แกะกล่องบรรจุ เพื่อค้นหาอะแดปเตอร์ AC/DC และสายไฟ
ii. ต่อสายไฟเข้ากับขั้วต่อของอะแดปเตอร์ AC/DC
iii. เสียบปลาย DC ของอะแดปเตอร์เข้ากับโน้ตบุ๊ค และปลั๊กตัวผู้ของสายไฟเข้ากับเต้าเสียบไฟฟ้า

II- เปิดเครื่องโน้ตบุ๊ค
ในขณะที่เสียบไฟ AC หรือติดตั้งแบตเตอรีแพคอยู่ กดปุ่มเพาเวอร์เพื่อเปิดเครื่องโน้ตบุ๊ค

III- ปุ่มฟังก์ชัน
A. เปิดทำงาน หรือปิดการทำงานฟังก์ชั่นเว็บแคม LED เว็บแคมบนฝาปุ่ม
B. ใช้ปุ่มนี้เพื่อสลับสถานการณ์ผู้ใช้ใน MSI Center
C. เปิดทำงานหรือปิดทำงานฟังก์ชั่นโหมดการบิน
D. เปิดทำงาน หรือปิดการทำงานฟังก์ชั่นทัชแพด
E. บังคับให้คอมพิวเตอร์เข้าสู่โหมดสลีป (ขึ้นอยู่กับค่าคอนฟิเกอเรชั่นของระบบ)
F. สลับโหมดเอาต์พุตการแสดงผลระหว่าง LCD, จอภาพภายนอก และแสดงทั้งสองหน้าจอ
G. เพิ่มความสว่างหน้าจอ LCD
H. ลดความสว่างหน้าจอ LCD
I. เพิ่มระดับเสียงของลำโพงในตัว
J. ลดระดับเสียงของลำโพงในตัว
K. ปิดเสียงลำโพงในตัว
L. เพิ่มระดับความสว่างของ LED แป้นพิมพ์
M. ลดระดับความสว่างของ LED แป้นพิมพ์
N. จับภาพหน้าจอ