QUICK GUIDE

Gaming | Content Creation | Business & Productivity

English

Product Overview (for reference only)

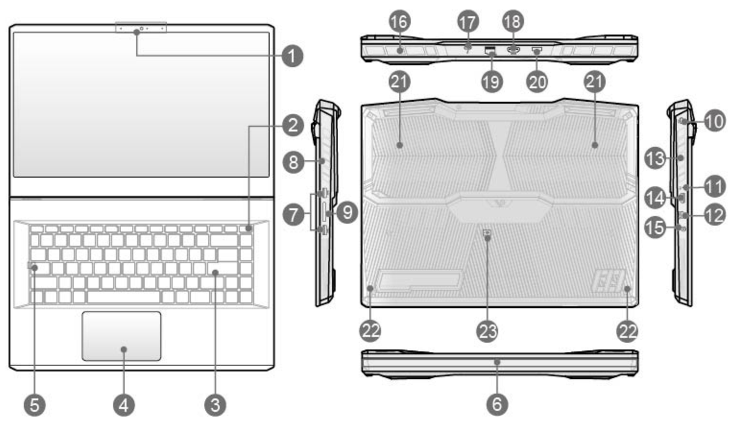

1.Webcam/ Webcam LED/ Internal Microphone
2.Power Key/ Power LED/ GPU Mode LED/ Battery Reset
3.Keyboard
4.Touchpad
5.Status LED

A Caps Lock

6.Light Bar
7.USB 3.2 Gen 1 Port
8.Ventilator
9.Card Reader
10.Kensington Lock
11.Status LED

Battery Status :
Continuously blinking if the battery fails. If the problem persists, please contact your local authorized retailer or service center.

12.USB 3.2 Gen 2 Port (Type-C) (with DisplayPort function)
13.Ventilator
14.USB 3.2 Gen 2 Port
15.Combo Audio Port
16.Ventilator
17.Thunderbolt (Type-C) port
18.HDMI Connector
19.RJ-45 Connector
20.Power Connector
21.Ventilator
22.Stereo Speakers
23.Battery Reset Hole (optional)

Getting Started (for reference only)

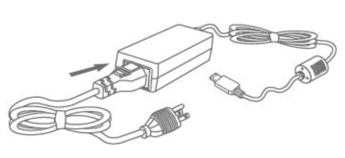

- Connect the AC Power

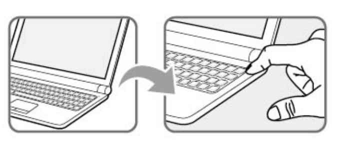

- Power On the Notebook

Function Keys

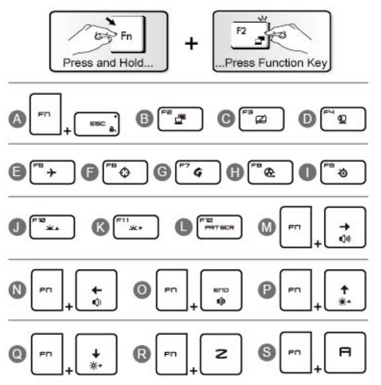

I- Connect the AC Power

It is strongly recommended to connect the AC/DC adapter to the notebook and use the AC power while using this notebook for the first time since some models may require the AC/DC adapter to be connected in order to power on the notebook safely and properly.
i. Unpack the package to find the AC/DC adapter and power cord.
ii. Attach the power cord to the connector of the AC/DC adapter.
iii. Plug the DC end of the adapter to the notebook, and the male end of the power cord to the electrical outlet.

II- Power On the Notebook

When the AC power is connected, press the power button to turn the notebook on.

III- Function Keys

A. Enable or disable the default FN function keys.
B. Switch the display output mode.
C. Enable or disable the touchpad function.
D. Enable or disable the Webcam function.
E. Enable or disable the Airplane Mode function.
F. Enable or disable the Crosshair function.
G. Launch MSI Center application.
H. Maximize the fan speed.
I. Switch between keyboard configurations.
J. Increase the keyboard LED brightness level.
K. Decrease the keyboard LED brightness level.
L. Take a screen capture.
M. Increase the built-in speaker's volume.
N. Decrease the built-in speaker's volume.
O. Mute the built-in speakers.
P. Increase the LCD brightness.
Q. Decrease the LCD brightness.
R. Launch the True Color application. (optional)
S. Change different view modes in True Color. (optional)

Norsk

Produktoversikt

1.Webkamera/ webkamera-lampe/ Intern mikrofon
2.Av/på-tast/ Strøm-LED/ GPU-modus-LED/ Tilbakestilling av batteri
3.Tastatur
4.Styreplate
5.Statuslampe

A Caps Lock

6.Lysstreker
7.USB 3.2 Gen 1-port
8.Vifte
9.Kortleser
10.Kensington-lås
11.Statuslampe

Batteristatus :
Kontinuerlig blinking hvis batteriet svikter. Hvis problemet vedvarer, må du kontakte en lokal autorisert forhandler eller et servicesenter.

12.USB 3.2 Gen 2-port (Type-C) (med DisplayPort-funksjon)
13.Vifte
14.USB 3.2 Gen 2-port
15.Kombolydport
16.Vifte
17.Thunderbolt (type-C)
18.HDMI kontakt
19.RJ-45 kontakt
20.Strømkontakt
21.Vifte
22.Stereohøyttalere
23.Batteritilbakestillingshull (valgfritt)

I- Koble til vekselstrømmen

Det anbefales på det sterkeste å koble AC/DC -adapteren til notisboken og bruke nettstrøm når du bruker maskinen for første gang. Dette skyldes at enkelte modeller krever at AC/DC-adapteren er tilkoblet for å slå på notisboken sikkert og forsvarlig.
i. Pakk opp emballasjen og finn AC/DC-adapteren og strømledningen.
ii. Kople strømledningen til kontakten på AC/DC-adapteren.
iii. Kople likestrømenden av adapteren til datamaskinen, og sett strømledningens støpsel inn i en stikkontakt.

II- Slå på strømmen til den bærbare PC-en

Etter at strømmen er koplet til og batteripakken satt på plass, trykker du på strømknappen for å slå på den bærbare PC-en.

III- Hurtigstartknapper [Fn]

A. Aktiver eller deaktiver standard FN-funksjonstaster.
B. Bytt visningsutdatamodus
C. Aktivere eller deaktivere styreplatefunksjonen.
D. Aktiver eller deaktiver webkamera-funksjonen.
E. Aktiver eller deaktiver Flymodus-funksjonen.
F. Aktiver eller deaktiver trådkorsfunksjonen.
G. Start MSI Center-applikasjonen.
H. Maksimer viftehastigheten.
I. Bytt mellom tastaturkonfigurasjoner.
J. Øk tastatur-LED-indikatorens lysstyrkenivå.
K. Reduser tastatur-LED-indikatorens lysstyrkenivå.
L. Ta en skjermdump.
M. Øke volumet til den innebygde høyttaleren.
N. Redusere volumet til den innebygde høyttaleren.
O. Slå av lyd i innebygde høyttalere.
P. Øke LCD-lysstyrken.
Q. Redusere LCD-lysstyrken.
R. Start True Color-applikasjonen. (valgfritt)
S. Endre forskjellige visningsmoduser i True Color. (valgfritt)

Suomi

Tuotekuvaus

1.Webkamera/ Webkamera-LED/ Sisäinen mikrofoni
2.Virtanäppäin/ virran merkkivalo/ GPU-tilan merkkivalo/ Akun nollaus
3.Näppäimistö
4.Kosketusalusta
5.Tila-LED

A Isojen kirjainten lukitus

6.Valopalkit
7.USB 3.2 Gen 1-portti
8.Tuuletin
9.kortinlukija
10.Kensington-lukko
11.Tila-LED

Akun tila :
Vilkkuu jatkuvasti, kun akku tyhjenee. Jos ongelma ei poistu, ota yhteys valtuutettuun jälleenmyyjään tai huoltopalveluun.

12.USB 3.2 Gen 2 -portti (Type-C, sisältää DisplayPort-toiminnon)
13.Tuuletin
14.USB 3.2 Gen 2-portti
15.Yhdistetty äänililitäntä
16.Tuuletin
17.Thunderbolt (Type-C)
18.HDMI-liitin
19.RJ-45-liitin
20.Virtaliitin
21.Tuuletin
22.Stereo-kaiuttimet
23.Pariston nollauspainike (valinnainen)

I- Verkkovirran liittäminen

Suosittelemme ehdottomasti AC/DC-adapterin liittämistä kannettavaan tietokoneeseen ja AC-virran käyttämistä, kun tätä kannettavaa tietokonetta käytetään ensimmäistä kertaa, sillä jotkut mallit saattavat tarvita AC/DC-adapterin liittämistä, jotta kannettava tietokone voidaan käynnistää turvallisesti ja oikein.
i. Pura vaihtovirtasovitin ja virtajohto pakkauksesta.
ii. Liitä virtajohto vaihtovirtasovittimen liitäntään.
iii. Liitä sovittimen tasavirtaliitin kannettavaan ja virtajohdon urosliitin sähköpistorasiaan.

II- Kannettavan käynnistäminen

Kun verkkovirta on liitetty tai akkupakkaus asennettu, kytke kannettava päälle painamalla virtapainiketta.

III- Pikakäynnistyspainikkeet, [Fn]-painikkeet

A. Ota oletus-FN-toimintonäppäimet käyttöön tai pois käytöstä.
B. Vaihda näyttötilaa
C. Ota kosketuslevytoiminto käyttöön tai pois käytöstä.
D. Ota Webcam käyttöön tai poista se käytöstä.
E. Ota lentokonetila käyttöön tai laita se pois käytöstä
F. Määritä tähtäintoiminto käyttöön tai pois käytöstä.
G. Käynnistä MSI Center -sovellus.
H. Valitse suurin tuulettimen nopeus.
I. Vaihda näppäimistökokoonpanoa.
J. Lisää näppäimistön LED:in kirkkausastetta.
K. Vähennä näppäimistön LED:in kirkkausastetta.
L. Ota näyttökuva.
M. Nosta sisäisten kaiuttimien äänenvoimakkuutta.
N. Laske sisäisten kaiuttimien äänenvoimakkuutta.
O. Mykistä sisäiset kaiuttimet.
P. Nosta nestekidenäytön kirkkautta.
Q. Laske nestekidenäytön kirkkautta.
R. Käynnistä True Color -sovellus. (valinnainen)
S. Vaihda eri katselutilojen välillä True Color-sovelluksessa. (valinnainen)

G52-15452X3

MSI.COM

SUPPORT

SOCIAL MEDIA

Русский

Общие сведения об устройстве

1.Веб-камера, индикатор веб-камеры/ Встроенный микрофон
2.Кнопка питания/ Индикатор питания/ Индикатор режима работы графической подсистемы/ Кнопка для обнуления питания батареи
3.Клавиатура
4.Сенсорная панель
5.Индикатор состояния

A Caps Lock

6.Световая полоса
7.Порт USB 3.2 Gen 1
8.Вентилятор
9.Устройство чтения карт памяти
10.Замок Kensington
11.Индикатор состояния

Состояние батареи :
Мигает при неисправности батареи. Если проблема не устранена, обращайтесь к уполномоченному дилеру или в сервисный центр.

12.Порт USB 3.2 Gen 2 (Type-C) (с поддержкой стандарта DisplayPort)
13.Вентилятор
14.Порт USB 3.2 Gen 2
15.Комбинированный аудиоразъем
16.Вентилятор
17.Thunderbolt (Type-C)
18.Разъем HDMI
19.Разъем RJ-45
20.Разъем питания
21.Вентилятор
22.Стереофонические динамики
23.Отверстие Сброса Батареи (опционально)

I- Подключение к сети переменного тока

Так как для правильного и безопасного питания некоторых моделей ноутбуков требуется подключать адаптер переменного тока, при первом использовании этого ноутбука настоятельно рекомендуется подключить к нему адаптер переменного тока и использовать питание от сети переменного тока.
i. Извлеките из упаковки сетевой адаптер и кабель питания.
ii. Подсоедините сетевой кабель к соответствующему разъему сетевого адаптере.
iii. Подсоедините разъем постоянного тока сетевого адаптера к ноутбуку, а штепсельную вилку кабеля питания - к электрической розетке.

II- Включение ноутбука

После подключения ноутбука к сети переменного тока или установки батареи в ноутбук, нажмите кнопку питания для включения ноутбука.

III- Функциональные клавиши

A. Включение или отключение функциональных клавиш «FN» по умолчанию.
B. Переключение режимов вывода изображения.
C. Включение или отключение сенсорной панели.
D. Включить или выключить функцию Webcam.
E. Включение или выключение функции "в самолете".
F. Включение или отключение функции «Перекрестие прицела».
G. Запуск приложения MSI Center.
H. Увеличение скорости вращения вентиляторов до максимального значения.
I. Переключение между режимами клавиатуры.
J. Увеличение яркости подсветки клавиатуры
K. Уменьшение яркости подсветки клавиатуры
L. Сделает скриншот экрана.
M. Увеличение громкости встроенных динамиков.
N. Уменьшение громкости встроенных динамиков.
O. Отключение динамиков ноутбука.
P. Увеличение яркости ЖК-дисплея.
Q. Уменьшение яркости ЖК-дисплея.
R. Запустить приложение True Color. (опционально)
S. Изменить режим просмотра в приложении True Color. (опционально)

Eesti

Toote ülevaade

1.Veebikaamera/ Veebikaamera LED indikaator/ Integreeritud mikrofon
2.Toitenupp/ Toite LED-märgutuli/ GPU-režiimi LED-mägutuli/ Aku lähtestamine
3.Klaviatuur
4.Puuteplaat
5.Oleku indikaatortuli

A Suurtähelukk

6.Valgusribad
7.USB 3.2 Gen 1 port
8.Ventilaator
9.Kaardi riider
10.Kensingtoni lukk
11.Oleku indikaatortuli

Aku olek :
Pidev vilkumine, kui aku ei toimi. Probleemi püsimisel võtke ühendust kohaliku volitatud jaemüüja või teeninduskeskusega.

12.USB 3.2 Gen 2 port (C-tüüpi) (funktsiooniga DisplayPort)
13.Ventilaator
14.USB 3.2 Gen 2 port
15.Universaalne helipesa
16.Ventilaator
17.Thunderbolt (C-tüüpi)
18.HDMI pistik
19.RJ-45 pistik
20.Toitepistik
21.Ventilaator
22.Stereokõlarid
23.Aku lähtestamise avaus (valikuline)

I- Ühendamine vahelduvvooluvõrku

On tungivalt soovitatav ühendada VV/AV adapter sülearvutiga ja kasutada selle sülearvuti esmakordsel kasutamisel VV toidet, kuna mõned mudelid võivad sülearvuti turvaliseks ja korralikuks käivitamiseks ühendatud VV/AV adaptrit.
i. Võtke pakendist välja AC/DC adapter ja toitejuhe.
ii. Ühendage toitejuhe AC/DC adapteri konnektoriga.
iii. Ühendage adapteri alalisvoolu ots sülearvutiga ja toitejuhtme isaspistik toitepistikupesaga.

II- Lülitage sülearvuti sisse

Kui vahelduvvooluadapter on ühendatud või kui aku on paigaldatud, siis vajutage sülearvuti sisse lülitamiseks toitenuppu.

III- Funktsiooniklahvid

A. Aktiveerib või inaktiveerib funktsioonide FN vaikeklahvid.
B. Lülitab ümber kuvari väljundrežiimi
C. Puuteplaadi funktsiooni lubamine või keelamine.
D. Lülitab veebikaamera funktsiooni sisse või välja.
E. Luba või keela lennuki režiimi funktsioon
F. Aktiveerib või inaktiveerib niitristi funktsiooni.
G. Käivitab rakenduse MSI Center.
H. Lülitab ventilaatori maksimaalkiirusele.
I. Lülitab erinevate klaviatuuri konfiguratsioonide vahel.
J. Suurendab klaviatuuri LED-tulede heledust.
K. Vähendab klaviatuuri LED-tulede heledust.
L. Salvestab ekraanipildi.
M. Suurenda sisseehitatud kõlari helitugevust.
N. Vähenda sisseehitatud kõlari helitugevust.
O. Vaigistage sisseehitatud kõlarid.
P. Suurenda LCD ekraani heledust.
Q. Vähenda LCD ekraani heledust.
R. Käigitage rakendus True Color. (valikuline)
S. Muutke erinevaid vaaterežiime rakenduses True Color. (valikuline)

Magyar

Termékáttekintés

1.Webkamera/ Webkamera LED/ Beépített mikrofon
2.Power gomb/ Bekapcsolt állapot LED/ GPU Mode LED/ Akkumulátor újraindítása
3.Billentyűzet
4.Érintőpad
5.Állapotjelző LED

A Caps Lock (nagybetűzár)

6.Fénysávok
7.USB 3.2 Gen 1 Port
8.Ventilátor
9.Kártyaolvasó
10.Kensington zár
11.Állapotjelző LED

Telep állapota :
Folyamatosan villog, ha az akkumulátor meghibásodik. Ha a probléma továbbra is fennáll, keresse fel helyi hivatalos viszonteladóját vagy szervizközpontját.

12.2. gen. USB 3.2 port (C-típus) (DisplayPort funkcióval)
13.Ventilátor
14.USB 3.2 Gen 2 Port
15.Kombinált audio port
16.Ventilátor
17.Thunderbolt (C-típus)
18.HDMI csatlakozó
19.RJ-45 Csatlakozó
20.Tápfeszültség csatlakozó
21.Ventilátor
22.Sztereó hangszórók
23.Akkumulátor újraindítás nyílás (opcionális)

I- A hálózati adapter csatlakoztatása

Nyomatékosan javasoljuk, hogy az első használatkor csatlakoztassa az AC/DC adaptert a noteszgéphez, és az elektromos hálózatról használja azt, mivel bizonyos modellek esetén szükség van az AC/DC adapterre a noteszgép biztonságos és megfelelő bekapcsolásához.
i. Csomagolja ki az AC/DC hálózati adaptert és a hálózati tápkábelt.
ii. Csatlakoztassa a hálózati tápkábelt az AC/DC hálózati adapterhez.
iii. Csatlakoztassa az adapter egyenáramú (DC) kábelét a noteszgéphez, a tápcsatlakozó dugóját pedig a konnektorhoz.

II- A noteszgép bekapcsolása

Amikor az eszköz az AC áramforráshoz kapcsolódik, vagy az akkumulátor egységet beszerelték, nyomja meg a főkapcsoló gombot a noteszgép bekapcsolásához.

III- Funkcióbillentyűk

A. Engedélyezze vagy tiltsa le az alapértelmezett FN funkcióbillentyűket.
B. Kijelzőkimenet üzemmód váltása
C. Az érintőpad funkció engedélyezése, illetve letiltása.
D. A Webkamera funkció engedélyezése vagy letiltása.
E. A Repülőgép mód funkció engedélyezése vagy letiltása.
F. A Célkereszt funkció engedélyezése vagy letiltása.
G. Indítsa el MSI Center alkalmazást.
H. Maximalizálja a ventilátor-fordulatszámot.
I. Váltson a billentyűzetkonfigurációk közt.
J. Növeli a billentyűzet LED-jeinek fényerejét.
K. Csökkenti a billentyűzet LED-jeinek fényerejét.
L. Készítsen képernyőfotót.
M. A beépített hangszóró hangerejének növelése.
N. A beépített hangszóró hangerejének csökkentése.
O. A beépített hangszórók némítása.
P. Az LCD fényerejének növelése.
Q. Az LCD fényerejének csökkentése.
R. A True Color alkalmazás indítása. (opcionális)
S. Váltás a True Color különböző megjelenítési módjai között. (opcionális)

CE Conformity

Products bearing the CE marking comply with one or more of the following EU Directives as may be applicable:
RED 2014/53/EU; Low Voltage Directive 2014/35/EU; EMC Directive 2014/30/EU; RoHS Directive 2011/65/EU; ErP Directive 2009/125/EC.
Compliance with these directives is assessed using applicable European Harmonized Standards. The point of contact for regulatory matters is MSI, MSI-NL Eindhoven 5706 5692 ER Son.

Products with Radio Functionality (EMF)

This product incorporates a radio transmitting and receiving device. For notebook computers in normal use, a separation distance of 20 cm ensures that radio frequency exposure levels comply with EU requirements. Products designed to be operated at closer proximities, such as tablet computers, comply with applicable EU requirements in typical operating positions. Products can be operated without maintaining a separation distance unless otherwise indicated in instructions specific to the product.

Restrictions for Products with Radio Functionality (select products only)

CAUTION:
IEEE 802.11x wireless LAN with 5.15~5.35 GHz frequency band is restricted for indoor use only in all European Union member states, EFTA (Iceland, Norway, Liechtenstein), and most other European countries (e.g., Switzerland, Turkey, Republic of Serbia). Using this WLAN application o utdoors might lead to interference issues with existing radio services.

CAUTION:
Fixed outdoor installations for WiGig application (57~66 GHz frequency band) are excluded in all European Union member states, EFTA (Iceland, Norway, Liechtenstein), and other European countries (e.g., Switzerland, Turkey, Republic of Serbia).

Radio frequency bands and maximum power levels

Features	802.11 a/b/g/n/ac, BT
Frequency Range	2.4 GHz, 5 GHz
Modulation	FHSS, DSSS, OFDM
Power Output	10, 20, 23
Channel Bandwidth	1, 5, 20, 40, 80 MHz

Find User Manual at C:\Windows\User Manual\User Manual

Deutsch

Produktübersicht (dient nur als Referenz)

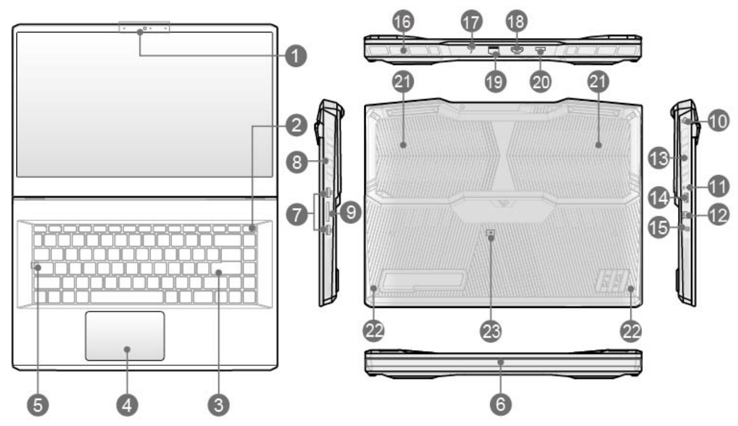

1.Webkamera/ Webkamera LED/ Mikrofon
2.Power Key/ Power LED/ GPU Modus-LED/ Akku-Reset
3.Tastatur
4.Touchpad
5.Status-LED

A Caps Lock

6.Mystic Light Beleuchtung
7.USB 3.2 Gen 1 Anschluss
8.Lüfter
9.Kartenleser
10.Kensington-Riegel
11.Status-LED

Batteriestatus :
Leuchtet dauerhaft bei nahezu erschöpftem Akku. Wenn der Fehler weiterhin besteht, wenden Sie sich an den autorisierten Fachhändler oder Kundendienstzentrum.

12.USB 3.2 Gen 2 Anschluss (Typ-C) (mit DisplayPort-Funktion)
13.Lüfter
14.USB 3.2 Gen 2 Anschluss
15.Kombinierter Audioanschluss
16.Lüfter
17.Thunderbolt (Typ-C)
18.HDMI-Buchse
19.RJ-45-Buchse
20.Netzanschluss
21.Lüfter
22.Stereo-Lautsprecher
23.Akku-Resetöffnung (optional)

Erste Schritte (dient nur als Referenz)

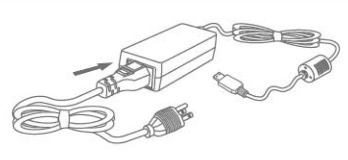

- Netzteil Anschließen

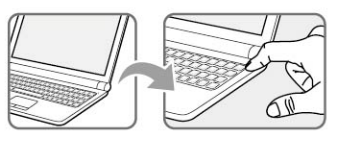

- Schalten Sie das Notebook

Funktionstasten

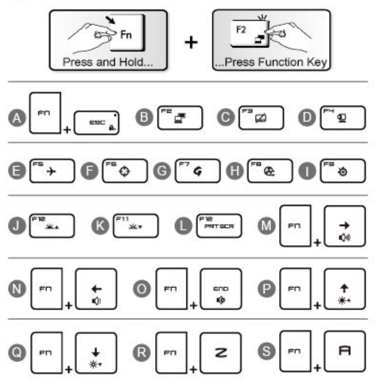

I- Netzteil Anschließen

Wir empfehlen Ihnen dringend, Ihr Notebook bei der Einrichtung und ersten Nutzung über das Netzteil mit Strom zu versorgen. Bei einigen Modellen kann die Stromversorgung über das Netzteil zwingend notwendig sein, um die Installation des Notebook ordnungsgemäß und sicher abzuschließen
i. Packen Sie sämtliche Teile aus, legen Sie Netzteil und Netzkabel zur Seite.
ii. Schließen Sie das Netzkabel an das Netzteil an.
iii. Verbinden Sie den kleinen Stecker vom Netzteil mit dem Netzteilanschluss des Notebooks, stecken Sie den Stecker des Netzkabels in eine geeignete Steckdose.

II- Schalten Sie das Notebook

Wenn das Netzteil angeschlossen ist oder der Akku installiert ist, drücken Sie den An-/ Aus-Schalter, um das Notebook einzuschalten.

III- Funktionstasten

A. Aktiviert oder deaktiviert die Standard-FN-Funktionstasten.
B. Schaltet den Anzeigeausgabemodus um.
C. Schaltet das Touchpad ein oder aus.
D. Schaltet die Webcam-Funktion ein oder aus.
E. Aktivieren oder Deaktivieren der Flugmodus-Funktion.
F. Aktiviert oder deaktiviert die Fadenkreuz-Funktion.
G. Startet die MSI Center Software.
H. Maximiert die Lüftergeschwindigkeit.
I. Wechselt zwischen Tastaturkonfigurationen.
J. Erhöht die Helligkeit der Tastatur-LEDs
K. Reduziert die Helligkeit der Tastatur-LEDs.
L. Erstellt eine Bildschirmaufnahme.
M. Erhöht die Lautstärke.
N. Verringert die Lautstärke.
O. Stummschalten der eingebauten Lautsprecher.
P. Steigert die LCD-Helligkeit.
Q. Vermindert die LCD-Helligkeit.
R. Starten Sie die True Color Anwendung. (optional)
S. Wechseln Sie zwischen den unterschiedlichen Ansichten im True Color Modus. (optional)

Français

Vue ouvert du dessus (pour référence uniquement)

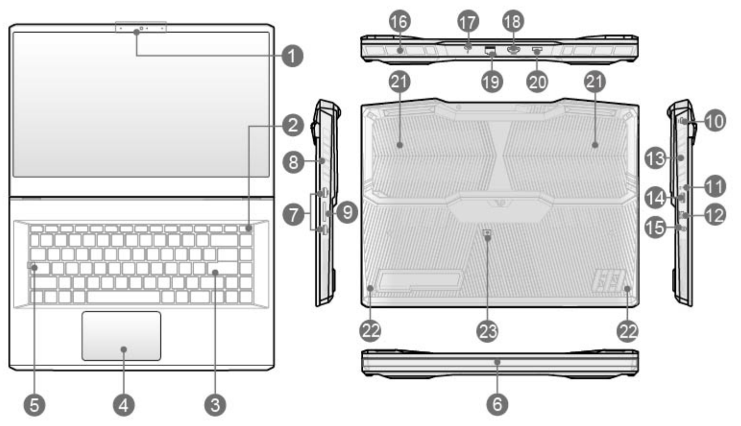

1.Webcam/ voyant DEL de la Webcam/ Micro
2.Touche d'alimentation/ LED d'alimentation/ LED Mode GPU/ Réinitialisation de la batterie
3.Clavier
4.Tablette tactile
5.LED témoins

A Ver Maj

6.Barres lumineuses
7.Port USB 3.2 Gen 1
8.Ventilateur
9.Lecteur de carte
10.Serrure Kensington
11.LED témoins

État batterie :
L'indicateur LED clignote lorsque la batterie est défectueuse. Contactez un revendeur agréé local ou un centre de service si le problème persiste

12.Port USB 3.2 Gen 2 (Type-C, avec fonction DisplayPort)
13.Ventilateur
14.Port USB 3.2 Gen 2
15.Port audio combo
16.Ventilateur
17.Thunderbolt (Type-C)
18.Connecteur HDMI
18.Connecteur HDMI
19.Connecteur RJ-45
20.Connecteur d'alimentation
21.Ventilateur
22.Haut-parleurs stéréo
23.Trou pour la réinitialisation de batterie (en option)

Pour commencer (pour référence uniquement)

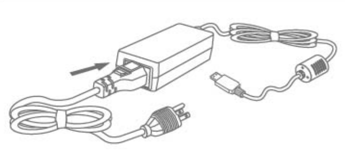

- Connexion de l'adaptateur secteur

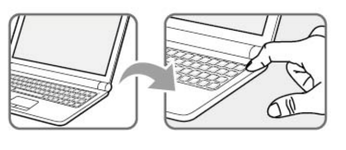

- Mettre le notebook sous tension

Touches fonction

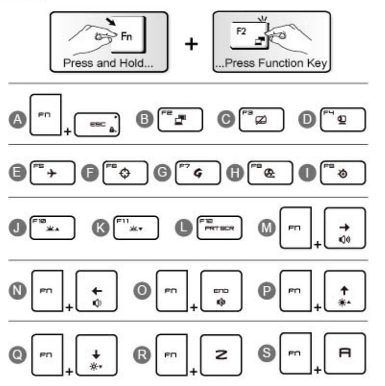

I- Connexion de l'adaptateur secteur

Il est fortement recommandé de connecter l'adaptateur AC/DC à l'ordinateur portable et d'utiliserl'alimentation secteur lors de la première utilisation car certains modèles nécessitent que l'adaptateur AC/DC soit connecté à l'ordinateur portable pour êtreutilisés correctement et en toute sécurité.
i. Déballez le carton pour trouver l'adaptateur CA/CC et le cordon d'alimentation.
ii. Branchez le cordon d'alimentation entre le connecteur et l'adaptateur CA/CC.
iii. Branchez l'extrémité CC de l'adaptateur sur l'ordinateur, et l'extrémité mâle du cordon sur la prise électrique.

II- Mettre le notebook sous tension

Lorsque l'ordinateur est branché sur le secteur ou si la batterie est installée, appuyez sur le bouton d'alimentation pour allumer le notebook.

III- Touches fonction

A. Activez ou désactivez les touches de fonction FN par défaut.
B. Passer le mode de sortie écran.
C. Permet d'activer ou de désactiver la fonction pavé tactile.
D. Activer ou désactiver la fonction Webcam.
E. Activer ou desactiver la fonction mode avion.
F. Activer ou désactiver la fonction Crosshair.
G. Lancer l'application MSI Center.
H. Maximiser la vitesse du ventilateur.
I. Alterner entre les configurations du clavier.
J. Augmente le niveau de luminosité du LED clavier.
K. Baisse le niveau de luminosité du LED clavier.
L. Prendre une capture d'écran.
M. Permet d'augmenter le volume du haut-parleur intégré.
N. Permet de diminuer le volume du haut-parleur intégré.
O. Désactiver les haut-parleurs intégrés.
P. Permet d'augmenter la luminosité de l'écran LCD.
Q. Permet de diminuer la luminosité de l'écran LCD.
R. Lancer l'application True Color. (option)
S. Alterner entre les différents modes de vue. (option)

Latviski

Produkta pārskats

1.Tīmekļa kamera/ tīmekļa kameras LED/ Iekšējais mikrofons
2.Barošanas poga/ Barošanas gaismas diode/ GPU režīma LED/ akumulatora atiestatīšana
3.Tastatūra
4.Skārienpaliktnis
5.LED statuss

A Caps Lock (Burtslēga taustiņš)

6.Gaismas stieņi
7.USB 3.2 Gen 1 ports
8.Ventilators
9.Karšu lasītājs
10.Televizoru/ monitoru cieša stiprinājuma pie sienas ierīce
11.LED statuss

Akumulatora stāvoklis :
Nepārtraukti mirgo, kad akumulators beidzis darbību. Ja problēma atkārtojas, lūdzu, sazinieties ar vietējo pilnvaroto izplatītāju vai servisa centru.

12.USB 3.2 Gen 2 pieslēgvieta (C tipa) (ar funkciju DisplayPort)
13.Ventilators
14.USB 3.2 Gen 2 ports
15.Kombinētais audio ports
16.Ventilators
17.Thunderbolt (C tipa)
18.HDMI savienotājs
19.RJ-45 savienotājs
20.Strāvas savienotājs
21.Ventilators
22.Stereo skaļruņi
23.Akumulatora atiestatīšanas atvere (papildus)

I- Maiņstrāvas pievienošana

Kad jūs izmantojiet šo piezīmjdatoru pirmo reizi, stingri ieteicams piezīmjdatoru savienot maiņstrāvas adapteri un izmantot maiņstrāvu, jo dažiem modeļiem varbūt nepieciešams savienojums ar maiņstrāvas adapteri, lai droši un pareizi ieslēgtu piezīmjdatoru.
i. Izpakojot iepakojumu, atrodiet maiņstrāvas/ līdzstrāvas adapteri un strāvas vadu.
ii. Pievienojiet strāvas vadu maiņstrāvas/ līdzstrāvas adapterim.
iii. Pievienojiet adaptera līdzstrāvas vada galu pie klēpjdatora, bet strāvas vada kontaktdakšu pie kontaktrozetes.

II- Piezīmjdatora ieslēgšana

Ja maiņstrāva ir pievienota vai akumulators ir uzstādīts, nospiediet ieslēgšanas pogu, lai ieslēgtu piezīmjdatoru.

III- Funkciju taustiņi

A. Iespējojiet vai atspējojiet noklusējuma FN funkciju taustiņus.
B. Pārslēgt displeja izvades režīmu
C. Iespējojiet vai atspējojiet skārienpaliktņa funkciju.
D. Iespējojiet vai atspējojiet funkciju Webcam (Tīmekļa kamera).
E. Iespējot vai atspējot funkciju Airplane Mode (Lidojuma režīms)
F. Iespējojiet vai atspējojiet Crosshair funkciju.
G. Palaidiet MSI Center lietotni.
H. Palieliniet ventilatora ātrumu.
I. Pārslēdzieties starp tastatūras konfigurācijām.
J. Palieliniet tastatūras gaismas diožu spilgtuma līmeni.
K. Samaziniet tastatūras gaismas diožu spilgtuma līmeni.
L. Uzņemiet ekrāna tvērumu.
M. Palieliniet iebūvēto skaļruņu skaļumu.
N. Samaziniet iebūvēto skaļruņu skaļumu.
O. Izslēgt iebūvētos skaļruņus.
P. Palieliniet LCD spilgtumu.
Q. Samaziniet LCD spilgtumu.
R. Palaist Dabiskās krāsas programmu. (izvēles)
S. Mainīt dažādos skata režīmus Dabiskās krāsas režīmā. (izvēles)

Lietuvių

Produkto apžvalga

1.Internetinė kamera/ internetinės kameros kontrolinė lemputė/ Vidinis mikrofonas
2.Įjungimo mygtukas/ Maitinimo šviesos diodas/ GPU režimo šviesos diodas/ baterijos nustatymas iš naujo
3.Klaviatūra
4.Jutiklinis kilimėlis
5.Būsenos LED

A Didžiųjų raidžių klavišas

6.Šviesos diodai
7.USB 3.2 Gen 1 prievadas
8.Ventiliatorius
9.Kortelių skaitytuvas
10.Kensingtono užraktas
11.Būsenos LED

Akumuliatoriaus būklė :
Baterijai išsekus pastoviai mirksi. Problemai nedingus kreipkitės į vietinį įgaliotąjį atstovą arba į techninės priežiūros centrą.

12.USB 3.2 ver. 2 lizdas (C tipo) (su monitoriaus prievado funkcija)
13.Ventiliatorius
14.USB 3.2 Gen 2 prievadas
15.Kombinuotasis garso lizdas
16.Ventiliatorius
17.„Thunderbolt" sąsaja (tipas C)
18.HDMI jungtis
19.RJ-45 jungtis
20.Maitinimo jungtis
21.Ventiliatorius
22.Stereofoniniai garsiakalbiai
23.Baterijos atstatymo anga (pasirinktinai)

I- Kintamosios srovės (AC) maitinimo prijungimas

Primygtinai patariama prijungti kintamosios/ nuolatinės srovės adapterį prie nešiojamojo kompiuterio ir naudoti kintamąją srovę dirbant su šiuo kompiuteriu pirmą kartą, kadangi kai kuriems modeliams reikia prijungti kintamosios/ nuolatinės srovės adapterį, siekiant užtikrinti saugų ir tinkamą energijos tiekimą.
i. Išardykite pakuotę ir išimkite kintamosios/ nuolatinės (AC/DC) srovės adapterį ir maitinimo laidą.
ii. Maitinimo laidą prijunkite prie kintamosios/ nuolatinės (AC/DC) srovės adapterio.
iii. Adapterio nuolatinės srovės laido galą prijunkite prie kompiuterio, o maitinimo laido galą su kištuku įkiškite į elektros lizdą.

II- Nešiojamojo kompiuterio maitinimas

Kai prijungtas kintamosios srovės (AC) maitinimas arba įdėtas baterijos įtaisas, spauskite maitinimo mygtuką, norėdami įjungti nešiojamąjį kompiuterį.

III- Funkciniai mygtukai

A. Įjungia arba išjungia numatytuosius FN funkcijų klavišus.
B. Perjungti ekrano išvesties režimą
C. Suaktyvina arba išjungia jutiklinio kilimėlio funkciją.
D. Įjungti arba išjungti internetinės kameros funkciją.
E. Įjungti arba išjungti skrydžio režimo funkciją.
F. Įjungia arba išjungia vizyro funkciją.
G. Paleidžia programėlę „MSI Center".
H. Maksimaliai padidina ventiliatoriaus sukimosi greitį.
I. Perjungia klaviatūros konfigūracijas.
J. Padidinti klaviatūros LED šviesumo lygį.
K. Sumažinti klaviatūros LED šviesumo lygį.
L. Padaro fiksuoto ekrano nuotrauką.
M. Padidina integruoto garsiakalbio garso stiprį.
N. Sumažina integruoto garsiakalbio garso stiprį.
O. Nutildyti sumontuotus garsiakalbius
P. Padidina skystųjų kristalų ekrano ryškumą.
Q. Sumažina skystųjų kristalų ekrano ryškumą.
R. Paleisti natūraliųjų spalvų programėlę. (pasirinktinai)
S. Keisti įvairius Natūraliųjų spalvų peržiūros režimus. (pasirinktinai)

Ελληνικά

Σύντομη παρουσίαση προϊόντος

1.Webcam/ LED Webcam/ Εσωτερικό μικρόφωνο
2.Κουμπί ισχύος/ Λυχνία LED λειτουργίας/ Λυχνία LED λειτουργίας GPU/ Επαναφορά μπαταρίας
3.Πληκτρολόγιο
4.Πινακίδα αφής
5.LED Κατάστασης

A Caps Lock

6.Γραμμές φωτισμού
7.Θύρα USB 3.2 Gen 1
8.Ανεμιστήρας
9.Σύστημα Ανάγνωσης Κάρτας
10.Ασφάλεια Kensington Lock
11.LED Κατάστασης

Κατάσταση Μπαταρίας :
Αναβοσβήνει συνεχόμενα εάν υπάρχει αστοχία στη μπαταρία. Εάν το πρόβλημα επιμείνει, επικοινωνήστε με τον κατά τόπους εξουσιοδοτημένο έμπορο λιανικής ή το κέντρο εξυπηρέτησης.

12.Θύρα USB 3.2 Gen 2 (Τύπου Γ) (με λειτουργία DisplayPort)
13.Ανεμιστήρας
14.Θύρα USB 3.2 Gen 2
15.Συνδυαστική θύρα ήχου
16.Ανεμιστήρας
17.Κεραυνός (Τύπος-Γ)
18.Σύνδεσμος HDMI
19.Σύνδεσμος RJ-45
20.Σύνδεσμος Ισχύος
21.Ανεμιστήρας
22.Στερεοφωνικά Ηχεία
23.Οπή επαναφοράς μπαταρίας (προαιρετικό)

I- Σύνδεση τροφοδοσίας εναλλασσόμενου ρεύματος

Συνίσταται η σύνδεση του προσαρμογέα AC/DC στο notebook και η χρήση ισχύος AC κατά την πρώτη χρήση του, καθώς ορισμένα μοντέλα μπορεί να απαιτούν ο προσαρμογέας AC/DC να είναι συνδεδεμένος, προκειμένου να τροφοδοτηθεί κατάλληλα το notebook και με ασφάλεια.
i. Ανοίξτε τη συσκευασία για να βρείτε τον μετασχηματιστή AC/DC και το καλώδιο τροφοδοσίας.
ii. Συνδέστε το καλώδιο τροφοδοσίας στον συνδετήρα του μετασχηματιστή AC/DC.
iii. Συνδέστε το άκρο DC του μετασχηματιστή στον φορητό υπολογιστή και το αρσενικό άκρο του καλωδίου τροφοδοσίας στην ηλεκτρική πρίζα.

II- Ενεργοποίηση του φορητού υπολογιστή

Όταν συνδεθεί η τροφοδοσία AC ή εγκατασταθεί η μπαταρία, πατήστε το πλήκτρο τροφοδοσίας για να ενεργοποιήσετε τον φορητό υπολογιστή.

III- Πλήκτρα λειτουργίας

A. Ενεργοποιήστε ή απενεργοποιήστε τα προεπιλεγμένα πλήκτρα λειτουργίας FN.
B. Αλλάξτε την κατάσταση εξόδου της οθόνης
C. Ενεργοποιήστε ή απενεργοποιήστε τη λειτουργία της επιφάνειας αφής.
D. Ενεργοποιήστε ή απενεργοποιήστε τη λειτουργία Webcam.
E. Ενεργοποίηση ή απενεργοποίηση κατάστασης λειτουργίας Αεροπλάνου.
F. Ενεργοποιήστε ή απενεργοποιήστε τη λειτουργία σταυρονήματος.
G. Εκκινήστε την εφαρμογή MSI Center.
H. Μεγιστοποιήστε την ταχύτητα του ανεμιστήρα.
I. Πραγματοποιήστε εναλλαγή μεταξύ των ρυθμίσεων παραμέτρων του πληκτρολογίου.
J. Αυξήστε το επίπεδο φωτεινότητας των λυχνιών LED πληκτρολογίου.
K. Μειώστε το επίπεδο φωτεινότητας των λυχνιών LED πληκτρολογίου.
L. Πραγματοποιήστε καταγραφή εικόνας.
M. Αυξήστε την ένταση του ενσωματωμένου ηχείου.
N. Μειώστε την ένταση του ενσωματωμένου ηχείου.
O. Σίγαση των ενσωματωμένων ηχείων.
P. Αυξήστε τη φωτεινότητα της LCD.
Q. Μειώστε τη φωτεινότητα της LCD.
R. Έναρξη της εφαρμογής True Color. (προαιρετικό)
S. Αλλαγή διαφόρων λειτουργιών προβολής στο True Color. (προαιρετικό)

Svenska

Produktöversikt

1.Webbkamera/ webbkamerans lysdiod/ Intern mikrofon
2.Strömknapp/ Ström-LED/LED-lampa för GPU-läge/ Batteriåterställning
3.Tangentbord
4.Styrplatta
5.Statuslysdiod

A Caps Lock

6.Ljuslister
7.USB 3.2 Gen 1 Port
8.Ventilator
9.Kortläsare
10.Kensingtonlås
11.Statuslysdiod

Batteristatus :
Blinkar oavbrutet om batteriet slutar fungera. Om problemet kvarstår, kontakta lokal auktoriserad återförsäljare eller servicecenter.

12.USB 3.2 Gen 2-port (Typ C) (med DisplayPort-funktion)
13.Ventilator
14.USB 3.2 Gen 2 Port
15.Kombinerad ljudport
16.Ventilator
17.Thunderbolt (Typ C)
18.HDMI -anslutning
19.RJ-45 -anslutning
20.Nätanslutning
21.Ventilator
22.Stereohögtalare
23.Batteriåterställningshål (tillval)

I- Anslutning av växelströmsförsörjning

Vi rekommenderar starkt att du ansluter AC-/DC -adaptern till din notebook och använder nätström vid användning för första gången av denna notebook, eftersom vissa modeller kan krävs AC-/DC-adapter för att driva notebooken på ett säkert och korrekt sätt.
i. Öppna förpackningen och ta ut AC/DC -strömadaptern och nätkabeln.
ii. Anslut nätkabeln till AC/DC-strömadaptern.
iii. Anslut adapterns likströmsände till datorn och nätkabelns hankontakt till eluttaget.

II- Slå på den bärbara datorn

När strömadaptern är ansluten eller batteripaketet är installerat tryck på strömknappen för att slå på den bärbara datorn.

III- Snabbstartknappar [Fn]

A. Aktivera eller avaktivera FN-knapparna som standard.
B. Växla bildskärm
C. Aktivera eller inaktivera styrplattan.
D. Aktivera eller avaktivera Webcam.
E. Aktivera eller inaktivera funktionen för flygplansläge
F. Aktivera eller avaktivera Crosshair-funktionen.
G. Starta programmet MSI Center.
H. Maximera fläkthastigheten.
I. Växla mellan tangentbordskonfigurationer.
J. Öka LED-ljusstyrkenivån för tangentbordet.
K. Minska LED-ljusstyrkenivån för tangentbordet.
L. Ta en skärmdump.
M. Höj volymen på den inbyggda högtalaren.
N. Sänk volymen på den inbyggda högtalaren.
O. Tysta de inbyggda högtalarna.
P. Öka LCD-skärmens ljusstyrka.
Q. Minska LCD-skärmens ljusstyrka.
R. Öppna True Color-programmet. (tillval)
S. Ändra olika visningslägen i True Color. (tillval)

Dansk

Produktoversigt

1.Webcam/ Webcam LED/ Intern mikrofon
2.Strømknap/ Strøm-LED/ GPU-tilstands-LED/ Batterinulstilling
3.Tastatur
4.Berøringsplade
5.Status LED

A Caps Lock

6.Lyssøjler
7.USB 3.2 Gen 1-port
8.Ventilator
9.Kortlæser
10.Kensington-lås
11.Status LED

Batteristatus :
Konstant blinkende hvis batteriet fejler. Hvis problemet vedvarer, bedes du kontakte din autoriserede forhandler eller servicecentret.

12.USB 3.2-port Gen. 2 (Type-C) (med DisplayPort-funktion)
13.Ventilator
14.USB 3.2 Gen 2-port
15.Combo-lydport
16.Ventilator
17.Thunderbolt (Type-C)
18.HDMI-stik
19.RJ-45 stik
20.Strømstik
21.Ventilator
22.Stereohøjttalere
23.Hul til batterinulstilling (valgfri)

I- Tilslutning af AC strøm

Det anbefales på det kraftigste at tilslutte AC/DC -adapteren til notebook-pc'en og bruge AC-strømforsyningen, når denne notebook-pc tages i brug for første gang, da nogle modeller kræver AC/DC-adapteren tilsluttes for at kunne strømforsyne notebook-pc'en sikkert og korrekt.
i. Tag AC/DC adapteren og netledningen ud af pakken.
ii. Forbind netledningen til AC/DC adapterens stik.
iii. Forbind adapterens DC ende til den bærbare og netledningens hanstik til stikkontakten.

II- Sådan tændes for den bærbare

Når AC strømmen er tilsluttet eller batterienheden anbragt, tryk på strømknappen for at tænde for den bærbare.

III- Generelle [Fn]-taster

A. Aktiverer eller deaktiverer FN-funktionstasterne, der som standard er aktiveret.
B. Skift skærmens outputtilstand
C. Aktiver/deaktiver berøringspladefunktionen.
D. Tænde/slukke for Webcam funktionen.
E. Aktiver eller deaktiver flyfunktionen
F. Aktivér eller deaktiver krydsmarkørfunktionen.
G. Start programmet, MSI Center.
H. Maksimer blæserhastigheden.
I. Skift mellem tastaturkonfigurationer.
J. Forøg tastaturets LED-lysniveau.
K. Reducer tastaturets LED-lysniveau.
L. Tag et skærmbillede.
M. Øg den indbyggede højtalers lydstyrke.
N. Reducer den indbyggede højtalers lydstyrke.
O. Slå lyden fra i de indbyggede højttalere.
P. Øg LCD lysstyrken.
Q. Reducer LCD lysstyrken.
R. Start programmet "Ægte farver". (valgfri)
S. Ændre forskellige visningstilstande i "Ægte farver". (valgfri)

Nederlands

Productoverzicht

1.Webcam/ Webcam-LED/ Interne microfoon
2.Aan/uit-toets/ Aan/uit LED/ GPU Modus LED/ Batterijreset
3.Toetsenbord
4.Touchpad
5.Statusindicator

A Caps Lock (Hoofdletters)

6.Lichtbalken
7.USB 3.2 Gen 1-poort
8.Ventilator
9.Kaartlezer
10.Kensingtonslot
11.Statusindicator

Batterijstatus :
Continu knipperen als de batterij leeg raakt. Als het probleem aanhoudt, neem dan contact op met je lokale geautoriseerde winkel of servicecentrum.

12.USB 3.2 Gen 2 Poort (Type-C) (met DisplayPoort-functie)
13.Ventilator
14.USB 3.2 Gen 2-poort
15.Combo Audio Poort
16.Ventilator
17.Thunderbolt (Type-C)
18.HDMI-aansluiting
19.RJ-45-aansluiting
20.Voedingsaansluiting
21.Ventilator
22.Stereo luidsprekers
23.Batterijreset-opening (optioneel)

I- De netstroom aansluiten

Als dit notebook voor het eerste wordt gebruikt, wordt het sterk aangeraden de wisselstroomadapter aan te sluiten, zodat het notebook op netstroom loopt. Bij bepaalde modellen moet het notebook op netstroom worden aangesloten om het veilig en correct te laten functioneren.
i. Neem de wisselstroom/gelijkstroomadapter en de voedingskabel uit de verpakking.
ii. Sluit de voedingskabel aan op de aansluitingen van de wisselstroom/ gelijkstroomadapter.
iii. Sluit het gelijkstroomuiteinde van de adapter aan op de notebook en stop het mannelijke uiteinde van de voedingskabel in het stopcontact.

II- De notebook inschakelen

Wanneer de wisselstroom is aangesloten of de batterijdoos is geïnstalleerd, drukt u op de voedingsknop om de notebook in te schakelen.

III- Algemene [Fn]-toetsen

A. Activeer of deactiveer de standaard FN-functietoetsen.
B. Schakel de output modus van de display in
C. Schakel de touchpad-functie in of uit.
D. De Webcam functie starten of uitschakelen.
E. De Vliegtuigmodus-functie aan- of uitzetten
F. De Dradenkruis functie in- en uitschakelen.
G. Start de MSI Center applicatie.
H. Maximaliseer de snelheid van de ventilator.
I. Schakel tussen toetsenbordconfiguraties.
J. Verhoogt het helderheidsniveau van de keyboard LED.
K. Verlaagt het helderheidsniveau van de keyboard LED.
L. Maak een schermopname.
M. Verhoog het volume van de ingebouwde luidspreker.
N. Verlaag het volume van de ingebouwde luidspreker.
O. Demp de geïntegreerde luidsprekers.
P. Verhoog de LCD-helderheid.
Q. Verlaag de LCD-helderheid.
R. Start de toepassing Ware kleuren. (optioneel)
S. Schakel tussen diverse weergavemodi in Ware kleuren. (optioneel)