QUICK GUIDE

Gaming | Content Creation | Business & Productivity

G52-158L2X2

MSI.COM

SUPPORT

SOCIAL MEDIA

English

Product Overview (for reference only)

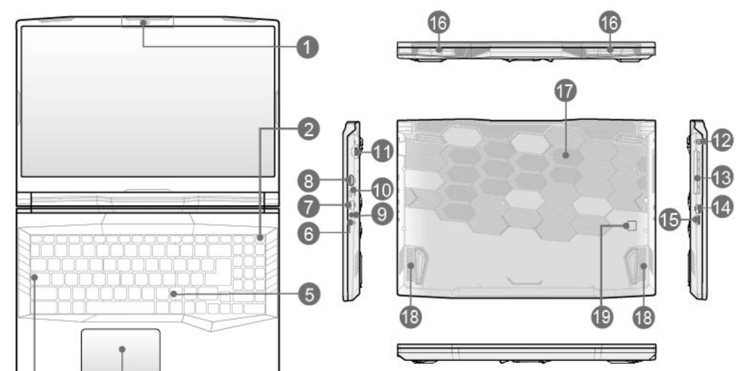

1.Webcam/ Webcam LED/ Internal Microphone
2.Power Key/ Power LED/ GPU Mode LED
3.Touchpad
4.Status LED

Caps Lock

5.Keyboard
6.Status LED

Battery Status :
Continuously blinking if the battery fails. If the problem persists, please contact your local authorized retailer or service center.

7.USB 3.2 Gen 1 Port
8.HDMI Connector
9.Audio Port Connectors
10.USB 3.2 Gen 2 Port (Type-C)
11.RJ-45 Connector
12.Power Connector
13.Ventilator
14.USB 3.2 Gen 1 Port
15.USB 2.0 Port
16.Ventilator
17.Ventilator
18.Stereo Speakers
19.Battery Reset Hole

Getting Started (for reference only)

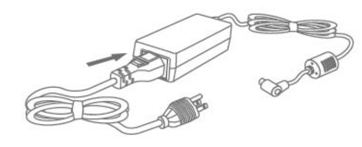

• Connect the AC Power

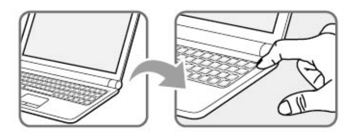

• Power On the Notebook

Function Keys

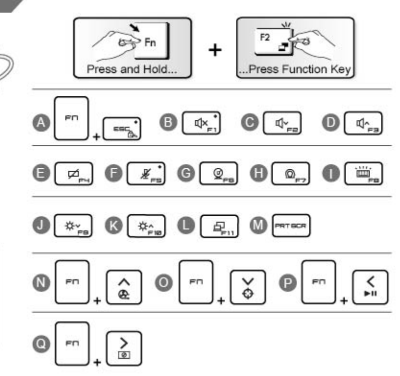

I- Connect the AC Power

It is strongly recommended to connect the AC/ DC adapter to the notebook and use the AC power while using this notebook for the first time since some models may require the AC/DC adapter to be connected in order to power on the notebook safely and properly.
i. Unpack the package to find the AC/DC adapter and power cord.
ii. Attach the power cord to the connector of the AC/DC adapter.
iii. Plug the DC end of the adapter to the notebook, and the male end of the power cord to the electrical outlet.

II- Power On the Notebook

When the AC power is connected, press the power button to turn the notebook on.

III- Function Keys

A. Enable or disable the default FN function keys.
B. Mute the built-in speakers.
C. Decrease the built-in speaker's volume.
D. Increase the built-in speaker's volume.
E. Enable or disable the touchpad function.
F. Enable or disable the microphone function.
G. Enable or disable the Webcam function.
H. Use this key to switch the User Scenario in MSI Center.
I. Select a keyboard backlight LED level.
J. Decrease the LCD brightness.
K. Increase the LCD brightness.
L. Switch the display output mode.
M. Take a screen capture.
N. Maximize the fan speed.
O. Use this button to switch ON/ OFF of the front sight function.
P. Use this button to switch PLAY/ PAUSE of the media.
Q. Use this button to turn OFF the screen.

Русский

Общие сведения об устройстве (только для справки)

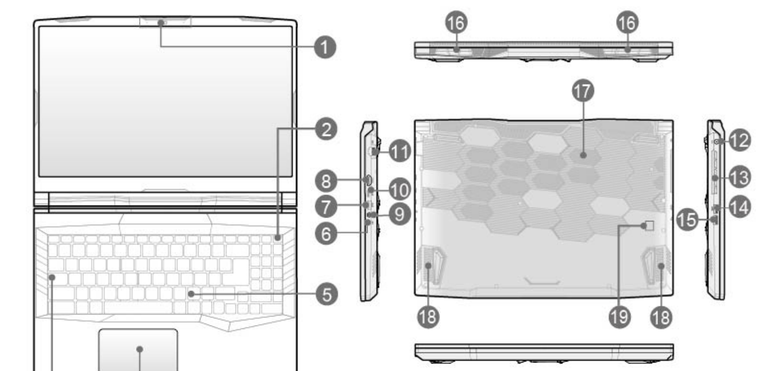

1.Веб-камера, индикатор веб-камеры/ Встроенный микрофон
2.Кнопка питания/ Индикатор питания/ Индикатор режима работы графической подсистемы
3.Сенсорная панель
4.Индикатор состояния

Caps Lock

5.Клавиатура
6.Индикатор состояния

Состояние батареи :
Мигает при неисправности батареи. Если проблема не устранена, обращайтесь к уполномоченному дилеру или в сервисный центр.

7.Порт USB 3.2 Gen 1
8.Разъем HDMI
9.Звуковые разъемы
10.Порт USB 3.2 Gen 2 (Type-C)
11.Разъем RJ-45
12.Разъем питания
13.Вентилятор
14.Порт USB 3.2 Gen 1
15.Порт USB 2.0
16.Вентилятор
17.Вентилятор
18.Стереофонические динамики
19.Отверстие Сброса Батареи

Начало работы (только для справки)

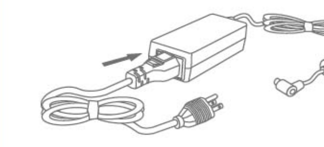

• Подключение к сети переменного тока

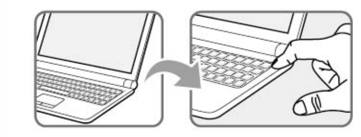

• Включение ноутбука

Функциональные клавиши

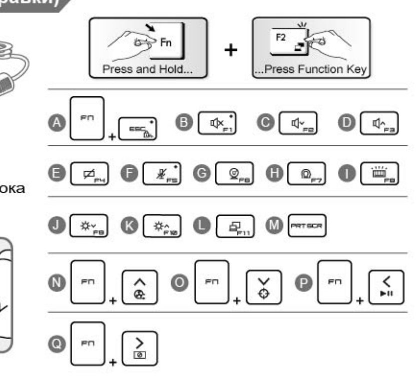

I- Подключение к сети переменного тока

Так как для правильного и безопасного питания некоторых моделей ноутбуков требуется подключать адаптер переменного тока, при первом использовании этого ноутбука настоятельно рекомендуется подключить к нему адаптер переменного тока и использовать питание от сети переменного тока.
i. Извлеките из упаковки сетевой адаптер и кабель питания.
ii. Подсоедините сетевой кабель к соответствующему разъему сетевого адаптере.
iii. Подсоедините разъем постоянного тока сетевого адаптера к ноутбуку, а штепсельную вилку кабеля питания - к электрической розетке.

II- Включение ноутбука

После подключения ноутбука к сети переменного тока или установки батареи в ноутбук, нажмите кнопку питания для включения ноутбука.

III- Функциональные клавиши

A. Включение или отключение функциональных клавиш «FN» по умолчанию.
B. Отключение динамиков ноутбука.
C. Уменьшение громкости встроенных динамиков.
D. Увеличение громкости встроенных динамиков.
E. Включение или отключение сенсорной панели.
F. Включение или отключение микрофона.
G. Включить или выключить функцию Webcam.
H. Нажмите эту клавишу для выбора режимов пользовательской настройки в приложении MSI Center.
I. Регулировка яркости подсветки клавиатуры.
J. Уменьшение яркости ЖК-дисплея.
K. Увеличение яркости ЖК-дисплея.
L. Переключение режимов вывода изображения.
M. Сделает скриншот экрана.
N. Увеличение скорости вращения вентиляторов до максимального значения.
O. Используйте эту кнопку для включения/ выключения функции «Перекрестие прицела».
P. Используйте эту кнопку для переключения между функциями «Воспроизведение»/ «Пауза».
Q.Используйте эту кнопку, чтобы отключить экран.

Қазақ

Өнімге шолу

1.Веб-камера/ Веб-камера ЖШД/ ішкі микрофон
2.Қуат пернесі/ Қуат ЖШД/ GPU режимінің ЖШД
3.Тачпад
4.Күй ЖШД

Caps Lock

5.Пернетақта
6.Күй ЖШД

Батарея күйі :
Батарея істен шыққа, үздіксіз жыпылықтайды. Егер мәселе қайталанса, жергілікті өкілетті бөлшектеп сатушыға немесе қызмет көрсету орталығына хабарласыңыз.

7.USB 3.2 Gen 1 порты
8.HDMI коннекторы
9.Аудио порт коннекторлары
10.USB 3.2 Gen 2 порты (С түрі)
11.RJ-45 коннекторы
12.Қуат коннекторы
13.Вентилятор
14.USB 3.2 Gen 1 порты
15.USB 2.0 порты
16.Вентилятор
17.Вентилятор
18.Стерео динамиктер
19.Батареяны ысыру тесігі

I- Айнымалы ток қуатын қосу

Осы ноутбукті бірінші рет пайдаланғанда ноутбукке айн ымалы ток/тұрақты ток адаптерін жалғау және айнымалы ток қуатын пайдалану ұсынылады, өйткені кейбір үлгілер ноутбукке қауіпсіз және дұрыс қуат беру үшін айнымалы ток/тұрақты ток адаптерін жалғауды қажет етуі мүмкін.
i. Айнымалы ток/тұрақты ток адаптерін және қуат сымын табу үшін орамаңы ашыңыз.
ii. Қуат сымын айнымалы ток/тұрақты ток адаптерінің коннекторына жалғаңыз.
iii. Адаптердің тұрақты ток соңын ноутбукке және қуат сымының «аталық» соңын розеткаға қосыңыз.

II- Ноутбук қуатын қосу

Айнымалы ток қуаты қосылғанда немесе батареялар жинағы орнатылғанда ноутбукті қосу үшін қуат түймесін басыңыз.

III- Функциялық пернелер

A. FN функциясының әдепкі пернелерін қосу немесе өшіру.
B. Кірістірілген динамиктердің үнін өшіру.
C. Кірістірілген динамиктің дыбыс деңгейін азайту.
D. Кірістірілген динамиктің дыбыс деңгейін арттыру.
E. Тачпад функциясын қосу немесе өшіру.
F. Микрофон функциясын қосу немесе өшіру.
G. Веб-камера функциясын қосу немесе өшіру.
H. MSI Center -дегі пайдаланушы сценарийін ауыстыру үшін осы пернені пайдаланыңыз.
I. Пернетақтаның артқы ЖШД деңгейін таңдаңыз.
J. СКД жарықтығын азайту.
K. СКД жарықтығын арттыру.
L. Дисплейдің шығыс режимін ауыстыру
M. Экранның кескінін түсіру.
N. Желдеткіш жылдамдығын жоғарылату.
O. Алдыңғы көру функциясын ҚОСУ/ӨШІРУ үшін бұл түймешікті пайдаланыңыз.
P. Мультимедианы ОЙНАТУ/КІДІРТУ функциясын қосу үшін бұл түймешікті пайдаланыңыз.
Q. Экранды ӨШІРУ үшін бұл түймешікті пайдаланыңыз.

Українська

Огляд продукту

1.Веб-камер/ Світлодіод веб-камери/ Внутрішній мікрофон
2.Кнопка живлення на клавіатурі/ живлення світлодіоду/ режим світлодіоду графічного процесора
3.Сенсорна панель
4.Світлодіод статусу

Верхній регістр

5.Клавіатура
6.Світлодіод статусу

Статус батареї :
Постійно блимає, якщо батарея розряджена. Якщо проблема залишиться, зверніться до місцевого авторизованого представника або до сервісного центру.

7.Порт USB 3.2 Gen 1
8.Сполучувач HDMI
9.Сполучувачі аудіо-порта
10.Порт USB 3.2 Gen 2 (Тип C)
11.Сполучувач RJ-45
12.Сполучувач живлення
13.Ventilator (Вентилятор)
14.Порт USB 3.2 Gen 1
15.Порт USB 2.0
16.Ventilator (Вентилятор)
17.Ventilator (Вентилятор)
18.Стерео-динаміки
19.Отвір для перезавантаження акумулятора

I- Підключення живлення змінного струму

Оскільки для правильного і безпечного живлення деяких моделей ноутбуків потрібно підключати адаптер змінного/постійного струму, наполегливо радимо під час першого використання підключити до цього ноутбука адаптер змінного/постійного струму й користуватися живленням змінного струму.
i. Розкрийте упаковку, щоб знайти адаптер змінного/постійного струму та шнур живлення.
ii. Прикріпіть шнур живлення до сполучувача на адаптері змінного/постійного струму.
iii. Увімкніть кінець постійного струму адаптера до портативного ПК, а штепсель шнура живлення - до розетки електромережі.

II- Увімкнення живлення портативного комп'ютера

Коли живлення перемінного струму підключено, або інстальовано батарейний відсік, натисніть кнопку живлення, щоб увімкнути портативний комп'ютер.

III- Функціональні клавіші

A. Ввімкнути або вимкнути робочі клавіші FN за замовчуванням.
B. Вимкнути вбудовані динаміки.
C. Зменшити гучність вбудованих динаміків.
D. Збільшити гучність вбудованих динаміків.
E. Активувати або вимкнути функцію сенсорної панелі.
F. Ввімкніть або вимкніть функцію мікрофона.
G. Вмикати або вимикати функцію веб-камери.
H. Цією клавішею перемикайте User Scenario (Користувацький Сценарій) у MSI Center.
I. Виберіть рівень LED-підсвічення клавіатури.
J. Зменшити яскравість РК-екрану.
K. Збільшити яскравість РК-екрану.
L. Увімкніть режим виходу дисплею
M. Зробіть знімок екрану.
N. Зробіть максимальною швидкість вентилятора.
O. Цією кнопкою вмикайте/вимикайте функцію прицілу
P. Цією кнопкою вмикайте/зупиняйте на паузу відтворення медія.
Q. Цією кнопкою вимикайте екран.

български

Общ преглед на продукта

1.Уеб камера/ индикатор на уеб камерата/ Вътрешен микрофон
2.Клавиш за захранването/ Индикатор на захранването/ Индикатор за GPU режим
3.Тъчпад
4.Светлинен индикатор за статуса

Caps Lock

5.Клавиатура
6.Светлинен индикатор за статуса

Състояние на батерията :
Мига продължително при неизправност на батерията. Ако проблемът продължава, свържете се с местния оторизиран търговец или сервизен център.

7.USB 3.2 Gen 1 порт
8.HDMI конектор
9.Аудио порт конектори
10.USB 3.2 Gen 2 порт (Тип C)
11.RJ-45 конектор
12.Конектор на захранването
13.Вентилатор
14.USB 3.2 Gen 1 порт
15.USB 2.0 порт
16.Вентилатор
17.Вентилатор
18.Стерео високоговорители
19.Отвор за нулиране на батерия

I-Свързване на AC захранването

Препоръчваме Ви да свържете AC/DC адаптера към ноутбука и да използвате AC захранване когато работите с този ноутбук за пръв път.
i. Разопаковайте пакета и намерете AC/DC адаптера и захранващия кабел.
ii. Закрепете захранващият кабел към конектора на AC/DC адаптера.
iii. Свържете DC края на адаптера към ноутбука, а другия край на захранващия кабел към електрически контакт.

II-Включване на ноутбука

При свързаноAC захранване или когато е инсталиран батерийният модул, натиснете бутона за включване и изключване, за да включите ноутбука.

III-Клавиши за бърз старт [Fn]

A. Активирайте или деактивирайте функционалните клавиши FN по подразбиране.
B. Изключване звука на вградените високоговорители.
C. Намаляване на силата на звука на вградения високоговорител.
D. Увеличаване на силата на звука на вградения високоговорител.
E. Активиране или деактивиране на тъчпада.
F. Активирайте или деактивирайте функцията на микрофона.
G. Включване или изключване на функцията уеб камера.
H. Използвайте този клавиш, за да превключите потребителския сценарий в MSI Center .
I. Изберете ниво на яркост на светодиодната подсветка на клавиатурата.
J. Намаляване н яркостта на LCD.
K. Увеличаване на яркостта на LCD.
L. Превключване на режим на изход на дисплея.
M. Заснемете екранна снимка.
N. Увеличете до максимум скоростта на вентилатора.
O. Използвайте този бутон, за да включвате/ изключвате функцията „мушка".
P. Използвайте този бутон, за да пускате/ поставяте на пауза мултимедията.
Q. Използвайте този бутон, за да изключите екрана.

CE Conformity

Products bearing the CE marking comply with one or more of the following EU Directives as may be applicable:
RED 2014/53/EU; Low Voltage Directive 2014/35/EU; EMC Directive 2014/30/EU; RoHS Directive 2011/65/EU; ErP Directive 2009/125/EC.
Compliance with these directives is assessed using applicable European Harmonized Standards.
The point of contact for regulatory matters is MSI, MSI-NL Eindhoven 5706 5692 ER Son.

Products with Radio Functionality (EMF)

This product incorporates a radio transmitting and receiving device. For notebook computers in normal use, a separation distance of 20 cm ensures that radio frequency exposure levels comply with EU requirements. Products designed to be operated at closer proximities, such as tablet computers, comply with applicable EU requirements in typical operating positions. Products can be operated without maintaining a separation distance unless otherwise indicated in instructions specific to the product.

Restrictions for Products with Radio Functionality
(select products only)

CAUTION:
IEEE 802.11x wireless LAN with 5.15~5.35 GHz frequency band is restricted for indoor use only in all European Union member states, EFTA (Iceland, Norway, Liechtenstein), and most other European countries (e.g., Switzerland, Turkey, Republic of Serbia). Using this WLAN application o utdoors might lead to interference issues with existing radio services.

CAUTION:
Fixed outdoor installations for WiGig application (57~66 GHz frequency band) are excluded in all European Union member states, EFTA (Iceland, Norway, Liechtenstein), and other European countries (e.g., Switzerland, Turkey, Republic of Serbia).

Radio frequency bands and maximum power levels

Features	802.11 a/b/g/n/ac, BT
Frequency Range	2.4 GHz, 5 GHz
Modulation	FHSS, DSSS, OFDM
Power Output	10, 20, 23
Channel Bandwidth	1, 5, 20, 40, 80 MHz

Find User Manual at C:\Windows\User Manual\User Manual

Deutsch

Produktübersicht (dient nur als Referenz)

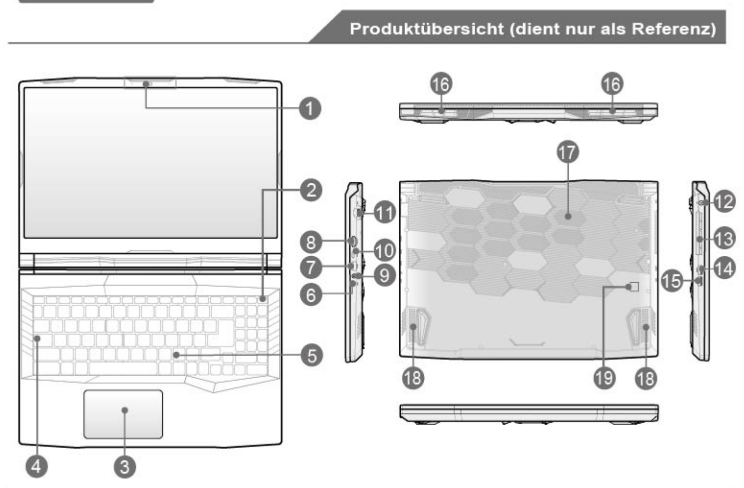

1.Webkamera/ Webkamera LED/ Mikrofon
2.Power-Taste/ Power-LED/ GPU Modus-LED
3.Touchpad
4.Status-LED

Caps Lock

5.Tastatur
6.Status-LED

Batteriestatus :
Leuchtet dauerhaft bei nahezu erschöpftem Akku. Wenn der Fehler weiterhin besteht, wenden Sie sich an den autorisierten Fachhändler oder Kundendienstzentrum.

7.USB 3.2 Gen 1-Port
8.HDMI-Buchse
9.Audio-Port-Anschlüsse
10.USB 3.2 Gen 2 Anschluss (Typ C)
11.RJ-45-Buchse
12.Netzanschluss
13.Lüfter
14.USB 3.2 Gen 1-Port
15.USB 2.0 Anschluss
16.Lüfter
17.Lüfter
18.Stereo-Lautsprecher
19.Akku-Resetöffnung

Erste Schritte (dient nur als Referenz)

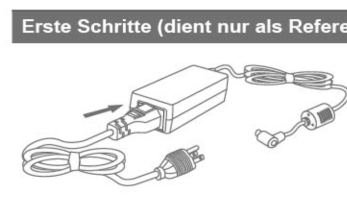

• Netzteil Anschließen

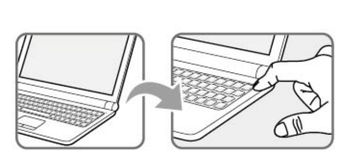

• Schalten Sie das Notebook

Funktionstasten

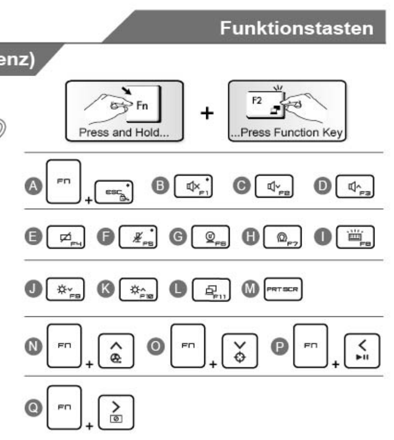

I- Netzteil Anschließen

Wir empfehlen Ihnen dringend, Ihr Notebook bei der Einrichtung und ersten Nutzung über das Netzteil mit Strom zu versorgen. Bei einigen Modellen kann die Stromversorgung über das Netzteil zwingend notwendig sein, um die Installation des Notebook ordnungsgemäß und sicher abzuschließen
i. Packen Sie sämtliche Teile aus, legen Sie Netzteil und Netzkabel zur Seite.
ii. Schließen Sie das Netzkabel an das Netzteil an.
iii. Verbinden Sie den kleinen Stecker vom Netzteil mit dem Netzteilanschluss des Notebooks, stecken Sie den Stecker des Netzkabels in eine geeignete Steckdose.

II- Schalten Sie das Notebook

Wenn das Netzteil angeschlossen ist oder der Akku installiert ist, drücken Sie den An-/ Aus-Schalter, um das Notebook einzuschalten.

III- Funktionstasten

A. Aktiviert oder deaktiviert die Standard-FN-Funktionstasten.
B. Stummschalten der eingebauten Lautsprecher.
C. Verringert die Lautstärke.
D. Erhöht die Lautstärke.
E. Schaltet das Touchpad ein oder aus.
F. Aktiviert oder deaktiviert die Mikrofonfunktion.
G. Schaltet die Webcam-Funktion ein oder aus.
H. Mit dieser Taste können Sie das Benutzer-Szenario im MSI Center wechseln.
I. Wählen Sie eine LED-Hintergrundbeleuchtung für die Tastatur aus.
J. Vermindert die LCD-Helligkeit.
K. Steigert die LCD-Helligkeit.
L. Schaltet den Anzeigeausgabemodus um.
M. Erstellt eine Bildschirmaufnahme.
N. Maximiert die Lüftergeschwindigkeit.
O. Drücken Sie diese Taste, um die Visierfunktion ein- und auszuschalten.
P. Mit dieser Taste schalten Sie PLAY/ PAUSE der Medien um.
Q. Drücken Sie diese Taste, um den Bildschirm auszuschalten.

Français

Vue ouvert du dessus

1.Webcam/ voyant DEL de la Webcam/ Micro
2.Touche d'alimentation/ LED d'alimentation/ LED Mode GPU
3.Tablette tactile
4.LED témoins

Ver Maj

5.Clavier
6.LED témoins

État batterie :
L'indicateur LED clignote lorsque la batterie est défectueuse. Contactez un revendeur agréé local ou un centre de service si le problème persiste

7.Port USB 3.2 Gen 1
8.Connecteur HDMI
9.Connecteurs de ports audio
10.Port USB 3.2 Gen 2 (Type C)
11.Connecteur RJ-45
12.Connecteur d'alimentation
13.Ventilateur
14.Port USB 3.2 Gen 1
15.Port USB 2.0
16.Ventilateur
17.Ventilateur
18.Haut-parleurs stéréo
19.Trou pour la réinitialisation de batterie

I- Connexion de l'adaptateur secteur

Il est fortement recommandé de connecter l'adaptateur AC/DC à l'ordinateur portable et d'utiliserl'alimentation secteur lors de la première utilisation car certains modèles nécessitent que l'adaptateur AC/DC soit connecté à l'ordinateur portable pour êtreutilisés correctement et en toute sécurité.
i. Déballez le carton pour trouver l'adaptateur CA/CC et le cordon d'alimentation.
ii. Branchez le cordon d'alimentation entre le connecteur et l'adaptateur CA/CC.
iii. Branchez l'extrémité CC de l'adaptateur sur l'ordinateur, et l'extrémité mâle du cordon sur la prise électrique.

II- Mettre le notebook sous tension

Lorsque l'ordinateur est branché sur le secteur ou si la batterie est installée, appuyez sur le bouton d'alimentation pour allumer le notebook.

III- Touches fonction

A. Activez ou désactivez les touches de fonction FN par défaut.
B. Désactiver les haut-parleurs intégrés.
C. Permet de diminuer le volume du haut-parleur intégré.
D. Permet d'augmenter le volume du haut-parleur intégré.
E. Permet d'activer ou de désactiver la fonction pavé tactile.
F. Activez ou désactivez la fonction du microphone.
G. Activer ou désactiver la fonction Webcam.
H. Utilisez cette touche pour activer le scénario utilisateur dans MSI Center.
I. Sélectionner un niveau de rétroéclairage du clavier.
J. Permet de diminuer la luminosité de l'écran LCD.
K. Permet d'augmenter la luminosité de l'écran LCD.
L. Passer le mode de sortie écran.
M. Prendre une capture d'écran.
N. Maximiser la vitesse du ventilateur.
O. Utilisez ce bouton pour activer ou désactiver le viseur à l'écran.
P. Utilisez ce bouton pour alterner entre la lecture et la mise en pause de votre média.
Q. Utilisez ce bouton pour éteindre l'écran.

Română

Prezentarea generală a produsului

1.Cameră web/ LED cameră web/ Microfon intern
2.Butonul de pornire/ LED-ul butonului de pornire/ LED-ul GPU Mode
3.Touchpad
4.LED pentru indicarea stării

Caps Lock

5.Tastatură
6.LED pentru indicarea stării

Stare acumulator:
Clipește încontinuu dacă bateria este defectă. Dacă problema persistă, ați-l pe vânzătorul dvs. local autorizat sau centrul de service.

7.Port USB 3.2 Gen 1
8.Conector HDMI
9.Conectori pentru port audio
10.Port USB 3.2 Gen 2 (Type C)
11.Conector RJ-45
12.Conector alimentare
13.Ventilator
14.Port USB 3.2 Gen 1
15.Port USB 2.0
16.Ventilator
17.Ventilator
18.Difuzoare stereo
19.Orificiu pentru resetarea bateriei

I-Conectarea alimentării AC

Se recomandă insistent să se conecteze adaptorul AC/DC la notebook și să se utilizeze alimentarea AC pentru prima utilizare a notebook-ului.
i. Desfaceți pachetul și verificați dacă adaptorul AC/DC și cablul de alimentare se află în interior.
ii. Atașați cablul de alimentare la conectorul adaptorului AC/DC.
iii. Conectați capătul DC al adaptorului la notebook și capătul tată al cablului de alimentare la priză.

II-Pornirea notebook-ului

După ce ați alimentat notebook-ul cu c.a sau ați instalat bateria, apăsați pe butonul de alimentare pentru a porni notebook-ul.

III-Taste de Lansare rapidă [Fn]

A. Activați sau dezactivați tastele implicite de funcționare FN.
B. Treci pe silențios difuzoarele încorporate.
C. Micșorează volumul difuzorului încorporat.
D. Mărește volumul difuzorului încorporat.
E. Activați sau dezactivați funcția touchpad (suport tactil).
F. Activați sau dezactivați funcția de microfon.
G. Activați sau dezactivați funcția Webcam
H. Folosiți această tastă pentru a comuta Scenariul Utilizator din MSI Center.
I. Selectați un nivel al tastaturii iluminate LED.
J. Micșorează luminozitatea LCD-ului.
K. Mărește luminozitatea LCD.
L. Comutați modul de ieșire ecran
M. Faceți o captură de ecran.
N. Măriți viteza ventilatorului.
O. Utilizați acest buton pentru a PORNI/OPRI funcția miră.
P. Utilizați acest buton pentru a REDA/ÎNTRERUPE conținutul media.
Q. Utilizați acest buton pentru a ÎNCHIDE ecranul.

Português

Apresentação do produto

1.Webcam/ LED da Webcam/ Microfone interno
2.Botão de alimentação/ LED de alimentação/ GPU Mode LED
3.Touchpad
4.LED de estado

Bloqueio de maiúsculas

5.Teclado
6.LED de estado

Estado da bateria :
Pisca continuamente até a bateria falhar. Se o problema persistir, contacte o fornecedor autorizado ou centro de serviço.

7.Porta USB 3.2 Gen 1
8.Conector HDMI
9.Conectores de porta de áudio
10.Porta USB 3.2 Gen 2 (Tipo C)
11.Conector RJ-45
12.Conector de alimentação
13.Ventoinha
14.Porta USB 3.2 Gen 1
15.Porta USB 2.0
16.Ventoinha
17.Ventoinha
18.Altifalantes estéreo
19.Orifício de reinício da bateria

I- Ligar a alimentação CA

Recomenda-se que ligue o adaptador CA/CC ao notebook e utilize a potência CA enquanto utiliza este notebook pela primeira vezjá que alguns modelos podem precisar queo adaptador CA/CC esteja ligado, de modo a ligar o notebook com segurança e de modo apropriado.
i. Abra a embalagem e procure o transformador CA/CC e o cabo de alimentação.
ii. Ligue o cabo de alimentação à ficha do transformador CA/CC.
iii. Ligue a extremidade CC do transformador ao portátil e ligue a extremidade macho do cabo de alimentação à tomada eléctrica.

II- Ligar o computador portátil

Quando a alimentação CA estiver ligada ou a bateria estiver instalada, prima o botão de energia para ligar o portátil.

III- Teclas de função

A. Ativar ou desativar as teclas de função FN pré-definidas.
B. Silenciar os altifalantes incorporados.
C. Diminuir o volume do altifalante incorporado.
D. Aumentar o volume do altifalante incorporado.
E. Activa ou desactiva a função de touchpad.
F. Ativar ou desativar a função do microfone.
G. Activar ou desactivar a função de Câmara Web.
H. Use esta tecla para mudar o Cenário de utilizador no MSI Center.
I. Seleccionar um nível LED de luz de fundo do teclado.
J. Diminuir o brilho do ecrã LCD.
K. Aumentar o brilho do ecrã LCD.
L. Mudar o modo de saída do monitor
M. Efetuar uma captura de ecrã.
N. Maximizar a velocidade da ventoinha.
O. Use este botão para alternar ON/ OFF da função visão frontal.
P. Use este botão para alternar PLAY/ PAUSE do média.
Q. Use este botão para DESLIGAR o ecrã.

Español

Información general del producto

1.Webcam/ LED de Webcam/ Micrófono
2.Tecla de encendido/ LED de alimentación/ GPU Mode LED
3.Panel táctil
4.LED de estado

Bloq Mayús

5.Teclado
6.LED de estado

Estado de la batería :
Parpadea sin cesar si la batería falla. Si el problema persiste, contacte con su vendedor local o centro de servicios autorizado.

7.Puerto USB 3.2 Gen 1
8.Conector HDMI
9.Conectores de audio
10.Puerto USB 3.2 Gen 2 (tipo C)
11.Conector RJ-45
12.Conector de alimentación
13.Ventilador
14.Puerto USB 3.2 Gen 1
15.Puerto USB 2.0
16.Ventilador
17.Ventilador
18.Altavoces estéreo
19.Agujero de reinicio de la batería

I- Conectar la alimentación de CA

Es muy recomendable conectar el adaptador CA/CC al portátil y usar el cable de alimentación de CA cuando use este portátil por primera vez ya que algunos modelos pueden necesitar que el adaptador CA/CC esté conectado para alimentar el portátil de forma segura y apropiada.
i. Abra el paquete y busque el adaptador de CA/CC y el cable de alimentación.
ii. Enchufe el cable de alimentación al conector del adaptador de CA/CC.
iii. Enchufe el extremo de CC del adaptador al equipo portátil y el extremo macho del cable de alimentación a la toma de corriente eléctrica.

II- Encender el equipo portátil

Cuando la alimentación de CA está conectada o la batería está instalada, presione el botón de alimentación para encender el equipo portátil.

III- Teclas de función

A. Habilitar o deshabilitar las teclas de función FN predeterminadas.
B. Silenciar altavoces internos.
C. Bajar el volumen del altavoz integrado.
D. Subir el volumen del altavoz integrado.
E. Activar o desactivar la función de panel táctil.
F. Habilitar o deshabilitar la función del micrófono.
G. Habilitar o deshabilitar la función de cámara Web.
H. Utilice esta tecla para cambiar el Escenario de usuario en MSI Center.
I. Seleccione un nivel de retroiluminación LED del teclado.
J. Reducir el brillo de la pantalla LCD.
K. Aumentar el brillo de la pantalla LCD.
L. Cambiar el modo de salida de visualización
M. Realizar una captura de pantalla.
N. Maximizar la velocidad del ventilador.
O. Utilice este botón para cambiar entre ENCENDER/APAGAR de la función de vista frontal.
P. Utilice este botón para cambiar entre REPRODUCIR/PAUSAR en los soportes.
Q. Utilice este botón para APAGAR la pantalla.

Italiano

Panoramica del prodotto

1.Webcam/ LED Webcam/ Microfono interno
2.Tasto di accensione/ LED di accensione/ LED della modalità GPU
3.Touchpad
4.LED di stato

Blocco maiuscole

5.Tastiera
6.LED di stato

Stato batteria :
Lampeggiante in continuo se la batteria si guasta. Se il problema persiste, si prega di contattare il rivenditore autorizzato o centro di assistenza.

7.Porta USB 3.2 Gen 1
8.Connettore HDMI
9.Connettori porte audio
10.Porta USB 3.2 Gen 2 (Tipo C)
11.Connettore RJ-45
12.Connettore alimentazione
13.Ventolina
14.Porta USB 3.2 Gen 1
15.Porta USB 2.0
16.Ventolina
17.Ventolina
18.Casse Stereo
19.Foro per il reset della batteria

I- Collegamento dell'adattatore di corrente CA

Si consiglia vivamente di collegare l'alimentatore CA/CC al notebook e usare l'alimentazione CA quando si usa il notebook la prima volta poiché alcuni modelli possono richiedere il collegamento dell'alimentatore CA/CC alla rete per poter alimentare in sicurezza e correttamente il notebook.
i. Aprire la confezione e trovare l'adattatore di corrente CA/CC ed il cavo d'alimentazione.
ii. Collegare il cavo d'alimentazione al connettore dell'adattatore di corrente CA/CC.
iii. Inserire l'estremità CC dell'adattatore di corrente al notebook, e l'estremità maschio del cavo d'alimentazione alla presa di corrente elettrica.

II- Accensione del notebbok

Quando è collegata l'alimentazione elettrica, oppure quando è installato il pacco batteria, premere il tasto d'alimentazione per accendere il notebook.

III- Tasti di funzione

A. Abilita o disabilita le funzioni dei tasti FN preimpostati.
B. Silenzia gli altoparlanti interni.
C. Diminuisce il volume delle casse integrate.
D. Aumenta il volume delle casse integrate.
E. Abilita o disabilita la funzione touchpad.
F. Abilita o disabilita la funzione microfono.
G. Abilita o disabilita la funzione Webcam.
H. Usa questo tasto per cambiare lo scenario utente nel MSI Center.
I. Seleziona il livello di retroilluminazione LED per la tastiera.
J. Diminuisce la luminosità dello schermo LCD.
K. Aumenta la luminosità dello schermo LCD.
L. Cambia la modalità di uscita dello schermo
M. Salva la schermata.
N. Massimizza la velocità della ventola.
O. Usa questo pulsante per accendere o spegnere la funzione di vista frontale.
P. Usa questo pulsante per riprodurre o mettere in pausa il media.
Q. Usa questo pulsante per spegnere lo schermo.

Türkçe

Ürüne Genel Bakış

1.Web kamerası/ Web kamerası LED'i/ Dahili Mikrofon
2.Güç Tuşu/ Güç LED'i/ GPU Modu LED'i
3.Dokunmatik Yüzey
4.Durum LED'i

Caps Lock

5.Klavye
6.Durum LED'i

Pil Durumu :
Pilde sorun olursa kesintisiz yanıp söner. Sorun devam ederse, lütfen yetkili yerel bayiyle veya servis merkeziyle iletişime geçin.

7.USB 3.2 Gen 1 Bağlantı Noktası
8.HDMI Konektörü
9.Ses Bağlantı Noktası Konektörleri
10.USB 3.2 Gen 2 Bağlantı Noktası (Tip C)
11.RJ-45 Konektörü
12.Güç Konektörü
13.Fan
14.USB 3.2 Gen 1 Bağlantı Noktası
15.USB 2.0 Bağlantı Noktası
16.Fan
17.Fan
18.Stereo Hoparlörler
19.Pil Sıfırlama Deliği

I- AC Gücünün Bağlanması

Bazı modeller, dizüstü bilgisayara güvenli ve uygun biçimde güç vermek için AC/DC adaptörünün bağlanmasını gerektirebildiğinden, bu dizüstü bilgisayar ilk kez kullanılırken, dizüstü bilgisayara AC/DC adaptörünün bağlanması ve AC gücünün kullanılması kesinlikle önerilir.
i. Paketin içinden AC/DC adaptörü ve güç kablosunu çıkartın.
ii. Güç kablosunu AC/DC adaptör üzerindeki uygun yuvaya takın.
iii. Adaptörün DC fişini dizüstü bilgisayarınıza, güç kablosunun erkek ucunu da bir elektrik prizine takın.

II- Dizüstü Bilgisayarı Açın

AC gücü bağlıyken veya pil takılıyken, dizüstü bilgisayarı açmak için güç düğmesine basın.

III- Fonksiyon tuşları

A. Varsayılan FN işlev tuşlarını etkinleştirin veya devre dışı bırakın.
B. Yerleşik hoparlörleri sessize alın.
C. Dahili hoparlörlerin ses seviyesini azaltır.
D. Dahili hoparlörlerin ses seviyesini arttırır.
E. Dokunmatik yüzey işlevini açma veya kapatma.
F. Mikrofon işlevini etkinleştirin veya devre dışı bırakın.
G. Ağ Kamerası işlevini etkinleştirin veya devredışı bırakın.
H. MSI Center'daki Kullanıcı Senaryolarını değiştirmek için bu tuşu kullanın.
I. Bir klavye arka ışığı LED seviyesi seçin.
J. LCD ekran parlaklığını azaltır.
K. LCD ekran parlaklığını arttırır.
L. Görüntü çıkış modunu değiştirin
M. Ekran görüntüsü alın.
N. Fan hızını son seviyeye getirin.
O. Bu butonu kullanarak ön nişangâh işlevini AÇIP/KAPATABİLİRSİNİZ.
P. Bu butonu kullanarak medyayı OYNATABİLİR/ DURAKLATABİLİRSİNİZ.
Q. Bu butonu kullanarak ekranı KAPATABİLİRSİNİZ.

العربية

نظرة عامة على المنتج

1. كاميرا ويب / مصباح LED لكاميرا الويب / ميكروفون داخلي
2. مفتاح Power على لوحة المفاتيح/ LED التشغيل/ LED وضع GPU
3. لوحة لمسية
4. مؤشر بيان الحالة

Caps Lock

5. لوحة مفاتيح
6. مؤشر بيان الحالة

حالة البطارية
يومض باستمرار في حالة تعطل البطارية. إذا استمرت المشكلة، يرجى الاتصال ببائع التجزئة المحلي المعتمد أو بمركز الصيانة.

7. منافذ USB 3.2 Gen 1
8. موصل HDMI
9. موصلات منافذ الصوت
10. منفذ USB 3.2 Gen 2 (من النوع C)
11. موصل RJ-45
12. موصل الطاقة
13. مروحة التهوية
14. منافذ USB 3.2 Gen 1
15. منافذ USB 2.0
16. مروحة التهوية
17. مروحة التهوية
18. سماعات ستيريو
19. فتحة إعادة تعيين البطارية

I - توصيل طاقة التيار المتردد

يوصى بشدة بتوصيل مهايئ التيار المتردد/المباشر بالكمبيوتر الدفتري واستخدام طاقة التيار المتردد أثناء استخدام هذا الكمبيوتر الدفتري للمرة الأولى حيث إن بعض الموديلات قد تحتاج إلى مهايئ التيار المتردد/المباشر ليتم توصيله لتشغيل الكمبيوتر الدفتري بأمان وبشكل سليم.
i. أخرج محتويات العبوة للعثور على مهايئ التيار المتردد/التيار المباشر و أبل الطاقة.
ii. قم بتوصيل أبل الطاقة بمنفذ التوصيل الخاص بمهايئ التيار المتردد /التيار المباشر.
iii. قم بتوصيل طرف التيار المباشر للمهايئ بالكمبيوتر المحمول، والطرف الذأر لكبل الطاقة بالمخرج الكهربائي .

II - قم بتشغيل الكمبيوتر المحمول

عند توصيل مهايئ التيار المتردد أو تر أيب حزمة البطارية، اضغط زر التشغيل لتشغيل الكمبيوتر المحمول.

III - المفاتيح الوظيفية

A. تمكين أو تعطيل مفاتيح وظائف FN الافتراضية.
B. قم بكتم السماعات الداخلية.
C. اخفض صوت مكبر الصوت المضمّن.
D. قم بزيادة صوت مكبر الصوت المضمّن.
E. قم بتمكين أو تعطيل وظيفة اللوحة اللمسية.
F. قم بتمكين أو تعطيل وظيفة الميكروفون.
G. تمكين أو تعطيل وظيفة كاميرا الويب.
H. استخدم هذا المفتاح لتبديل سيناريو المستخدم في MSI Center.
I. تحديد مستوى LED للإضاءة الخلفية للوحة المفاتيح.
J. قم بخفض سطوع شاشة العرض البلورية.
K. قم بزيادة سطوع شاشة العرض البلورية.
L. تبديل وضع خرج العرض
M. أخذ لقطة للشاشة.
N. زيادة سرعة المروحة إلى أقصى حد.
O. استخدم هذا الزر لتشغيل وظيفة المشاهدة الأمامية أو إيقاف تشغيلها.
P. استخدم هذا الزر لتشغيل الوسائط أو إيقافها مؤقتاً.
Q. استخدم هذا الزر لإيقاف تشغيل الشاشة.

فارسی

مرور کلی محصول

1. وب کم/ ال ای دی وب کم/ میکروفن داخلی
2. دکمه روشن- خاموش روی صفحه کلید/ LED روشن-خاموش/ LED حالت GPU
3. صفحه لمسی
4. LED وضعیت

Caps Lock

5. صفحه کلید
6. LED وضعیت

وضعیت باتری
وقتی باتری ضعیف شود، به طور مداوم چشمک می زند.
در صورتی که مشکل برطرف نشد، لطفاً با فروشنده مجاز محلی خود یا مرکز خدمات تماس بگیرید.

7. درگاه USB 3.2 Gen 1
8. رابط HDMI
9. رابط های درگاه صوتی
10. درگاه USB 3.2 Gen 2 (نوع C)
11. رابط RJ-45
12. رابط برق
13. محفظه تهویه هوا
14. درگاه USB 3.2 Gen 1
15. درگاه USB 2.0
16. محفظه تهویه هوا
17. محفظه تهویه هوا
18. بلندگوهای استریو
19. سوراخ بازنشانی باتری

I - اتصال برق متناوب

اکیداً توصیه می شود که هنگام استفاده از لپ تاپ برای اولین بار آداپتور برق متناوب/مستقیم را به لپ تاپ وصل کنید و از برق متناوب استفاده کنید زیرا ممکن است برخی از مدل ها برای روشن شدن ایمن و درست لپ تاپ، نیاز به متصل شدن آداپتور برق متناوب/مستقیم داشته باشند.
i. بسته بندی را باز کرده و آداپتور برق متناوب/مستقیم و سیم برق را بیرون بیاورید.
ii. سیم برق را به رابط آداپتور برق متناوب/مستقیم متصل کنید.
iii. انتهای برق متناوب آداپتور را به لپ تاپ و انتهای دیگر سیم برق را به پریز برق وصل کنید.

II - لپ تاپ را روشن کنید

وقتی برق متناوب وصل است یا بسته باتری نصب شده است، دکمه روشن خاموش را فشار دهید تا لپ تاپ روشن شود.

III - کلیدهای عملکردی

A. کلیدهای عملکرد FN پیش فرض را فعال یا غیرفعال کنید.
B. بلندگوهای توکار را بی صدا کنید.
C. میزان صدای بلندگوی داخلی را کاهش دهید.
D. میزان صدای بلندگوی داخلی را افزایش دهید.
E. عملکرد صفحه لمسی را فعال یا غیرفعال کنید.
F. عملکرد میکروفن را فعال یا غیرفعال کنید.
G. عملکرد وب کم را فعال یا غیرفعال کنید.
H. از این کلید برای جابجایی حالت کاربر در MSI Center استفاده کنید.
I. یک سطح LED نور پس زمینه صفحه کلید را انتخاب کنید.
J. روشنایی LCD را کاهش دهید.
K. روشنایی LCD را افزایش دهید.
L. جابجایی حالت خروجی نمایش
M. از صفحه عکس بگیرید.
N. سرعت پنکه را به حداکثر برسانید.
O. از این دکمه برای روشن/خاموش کردن عملکرد نور جلو استفاده کنید.
P. از این دکمه برای پخش/مکث رسانه استفاده کنید.
Q. از این دکمه برای خاموش کردن صفحه استفاده کنید.