© 2013 Thermaltake Technology Co., Ltd. All Rights Reserved. A-2013.09
All other registered trademarks belong to their respective companies. *www.thermaltake.com*

Urban S1

Simple, Yet Elegant

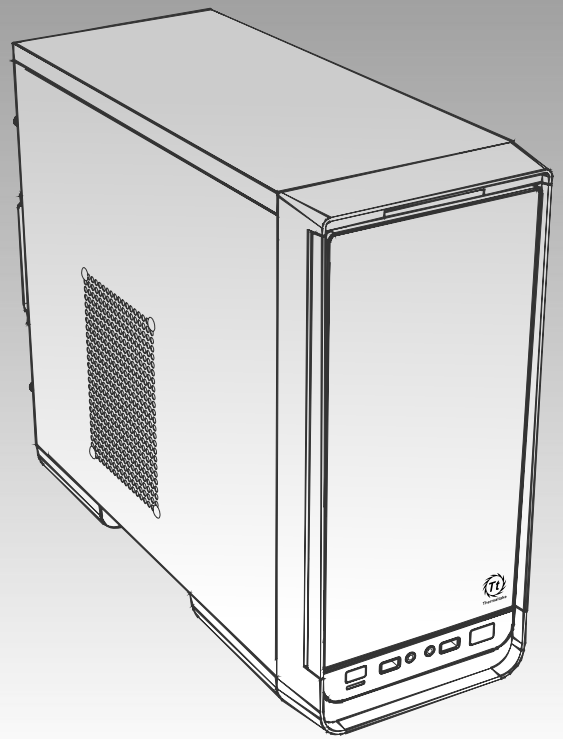

User's Manual
Benutzerhandbuch
Mode d'emploi
Manual del usuario
Manuale dell'utente
Manual do Utilizador
安裝說明書
用戶手冊
ユーザーズマニュアル
Руководство пользователя
kullanıcı elkitabı
(EEE Yönetmeliğine Uygundur)
คู่มือการใช้

CONTENTS

Chapter 1. Product Introduction

1.1 Specification *02*

1.2 Accessory *02*

1.3 Warning and Notice *03*

Chapter 2. Installation Guide

2.1 Side Panel Disassembly *05*

2.2 PSU Installation *06*

2.3 Motherboard Installation *07*

2.4 5.25" Device Installation *08*

2.5 External 3.5" Device Installation *09*

2.6 HDD Installation *10*

2.7 2.5" HDD Installation *11*

2.8 PCI Slot Usage *12*

Chapter 3. Leads Installation

3.1 Case LED Connection *13-18*

3.2 USB 3.0 Connection *13-18*

3.3 Audio Connection *13-18*

Chapter 4. Other

4.0 Thermaltake Power Supply Series (Optional) *19*

*Picture for reference only
*Information in the user manual is subject to change without notice

Specification

Model	Urban S1
Case Type	Micro Case
Dimension(H*W*D)	390 x 180 x 468 mm (15.4 x 7.1 x 18.4 inch)
Net Weight	4.1 kg / 9.0 lb
Side Panel	No Window
Material	SECC
Cooling System	**Front (intake) : (optional)** 120 x 120 x 25 mm fan **Rear (exhaust) :** 80 x 80 x 25 mm fan (1500rpm,20dBA)
Drive Bays - Accessible - Hidden	 2 x 5.25", 1 x 3.5" 5 x 3.5" ,1 x 2.5"
Expansion Slots	4
Motherboards	9.6" x 9.6" (Micro ATX), Mini-ITX
I/O Ports	USB 3.0 x 2, HD Audio x 1
PSU	Standard PS2 PSU (optional)
Other	CPU cooler height limitation: 147 mm VGA length limitation: 260 mm

Accessory

Figure	Parts Name	Q'ty	Used for
	Stand-off # 6-32 x 6 mm	3	Motherboard
	Screw # 6-32 x 6 mm	4	For PSU
	Screw # 6-32 x 5 mm	28	For Motherboard ,HDD
	Screw M3 x 5 mm	16	For FDD, 2.5" HDD, 5.25" ODD
	Nut setter	1	For Stand-off
	Cable Tie	5	Cable Management
SPEAKER	Buzzer	1	Motherboard Alarm
	Screw M5*10mm	4	For Front Fan

Warning and Notice

CPU Cooler Height Limitation

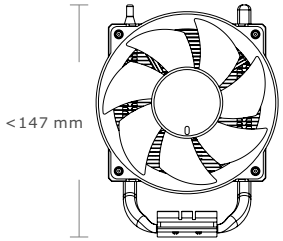

VGA（Add-on card）Length Limitation

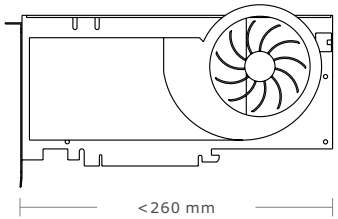

Warning!!
- Height limit for the CPU heatsink:
  The height limit for the CPU heatsink is 147 mm (5.8 inches).
- Length limit for the VGA (graphics card):
  The length limit for the VGA (graphics card) is 260 mm (10.2 inches).

Warnung!!
- Höhenbeschränkung für CPU-Kühler:
  Die Höhenbeschränkung für den CPU-Kühler liegt bei 147 mm (5,8 Zoll).
- Längenbeschränkung für die VGA (Grafikkarte):
  Die Längenbeschränkung für die VGA (Grafikkarte) beträgt 260 mm (10,2 Zoll).

Avertissement !
- Hauteur limite du dissipateur thermique du processeur :
  La hauteur limite du dissipateur thermique du processeur est de 147 mm (5,8 pouces).
- Longueur limite de la carte VGA (carte graphique) :
  La longueur limite de la carte VGA (carte graphique) est de 260 mm (10,2 pouces).

Precaución
- Límite de altura para el disipador de calor de la CPU:
  El límite de altura para el disipador de calor de la CPU es de 147 mm (5,8 pulgadas).
- Límite de longitud para la tarjeta gráfica (VGA):
  El límite de longitud para la tarjeta gráfica (VGA) en de 260 mm (10,2 pulgadas).

Attenzione!
- Limite di altezza per il dissipatore di calore della CPU:
  Il limite di altezza per il dissipatore di calore della CPU è 147 mm (5,8'').
- Limite di lunghezza per la VGA (schede grafiche):
  Il limite di lunghezza per la VGA (scheda grafica) è 260 mm (10,2'').

Atenção!!
- Limite de altura para o dissipador do CPU:
  O limite de altura para o dissipador do CPU é 147 mm (5,8 polegadas).
- Limite de comprimento para VGA (placa gráfica):
  O limite de comprimento para VGA (placa gráfica) é 260 mm (10,2 polegadas).

警告！！
- CPU散熱器的高度限制:
  CPU散熱器的高度限制為147mm(5.8英吋)。
- VGA(顯示卡)的長度限制:
  VGA(顯示卡)的長度限制為260mm(10.2英吋)。

警告！！
- CPU散热器的高度限制：
  CPU散热器的高度限制为147mm（5.8英寸）。
- VGA（显卡）的长度限制：
  VGA（显卡）的长度限制为260mm（10.2英寸）。

警告
- CPUヒートシンクの高さ制限:
  CPUヒートシンクの高さ制限は147 mmです。
- VGA（グラフィックスカード）の長さ制限:
  VGA（グラフィックスカード）の長さ制限は260 mmです。

Внимание!
- Ограничение по высоте для радиатора ЦП.
  Ограничение по высоте для радиатора ЦП составляет 147 мм (5,8 дюйма).
- Ограничение по длине для платы VGA (графическая плата).
  Ограничение по длине для платы VGA (графическая плата) составляет 260 мм (10,2 дюйма).

Uyarı!!
- CPU ısı alıcısı için yükseklik sınırı:
  CPU ısı alıcısı için yükseklik sınırı 147 mm'dir (5,8 inç).
- VGA (grafik kartı) için uzunluk sınırı:
  VGA (grafik kartı) için uzunluk sınırı 260 mm'dir (10,2 inç).

คำเตือน!!
- ขีดจำกัดความสูงสำหรับฮีตซิงก์ของ CPU:
  ขีดจำกัดความสูงสำหรับฮีตซิงก์ของ CPU คือ 147 มม. (5.8 นิ้ว)
- ขีดจำกัดความยาวสำหรับ VGA (การ์ดแสดงผล):
  ขีดจำกัดความยาวสำหรับ VGA (การ์ดแสดงผล) คือ 260 มม. (10.2 นิ้ว)

Side Panel Disassembly

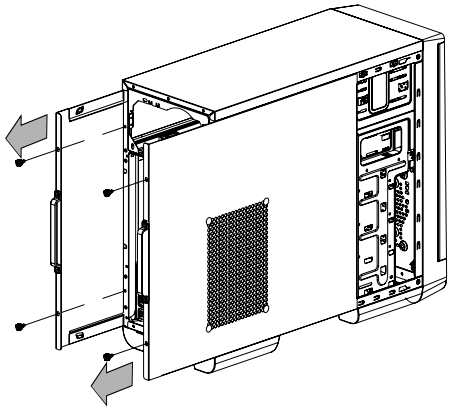

English /
Remove the screws on the back of the chassis, and open the side panel.

Deutsch /
Entfernen Sie die Schrauben auf der Rückseite des Gehäuses und öffnen Sie das Seitenteil.

Français /
Enlevez les vis à l'arrière du châssis et ouvrez le panneau latéral.

Español /
Extraiga los tornillos de la parte posterior de la caja y abra el panel lateral.

Italiano /
Rimuovere le viti sulla parte posteriore dello chassis e aprire il pannello laterale.

Português/
Remova os parafusos na parte de trás da caixa e abra o painel lateral.

繁體中文 /
移除機殼後方螺絲，將側窗打開。

简体中文 /
卸除机壳后方螺丝，将侧窗打开。

日本語 /
シャーシ背面のねじを取り外し、サイドパネルを開きます。

Русский /
Открутите винты на задней стенке корпуса и откройте боковую панель.

Türkçe /
Kasanın arkasındaki vidaları çıkarın ve yan paneli açın.

ภาษาไทย /
ถอดสกรูที่ด้านหลังของแชสซีส์ แล้วเปิดแผงด้านข้าง

PSU Installation

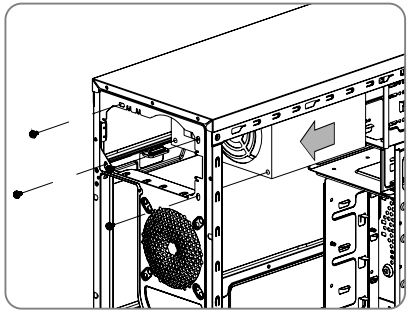

English /
Place the power supply in proper location and secure it with screws.

Deutsch /
Installieren Sie das Netzteil an seiner Position und sichern Sie es mit Schrauben.

Français /
Mettez l'alimentation dans le bon endroit et sécurisez-la avec des vis.

Español /
Coloque el suministro de alimentación en el lugar adecuado y asegúrelo con tornillos.

Italiano /
Posizionare l'alimentatore in modo appropriato e fissarlo utilizzando le viti.

Português/
Coloque a fonte de alimentação na devida localização e aparafuse.

繁體中文 /
將電源供應器放在正確的位置，並用螺絲固定鎖上。

简体中文 /
恰当定位电源供应器位置并以螺丝安全固定。

日本語 /
電源装置を適切な場所に取り付け、ねじで固定します。

Русский /
Установите блок питания в надлежащее место и закрепите его винтами.

Türkçe /
Güç kaynağını uygun konuma yerleştirin ve vidalarla sabitleyin.

ภาษาไทย /
วางแหล่งจ่ายไฟในตำแหน่งที่เหมาะสมแล้วขันสกรูยึดให้แน่น

Motherboard Installation

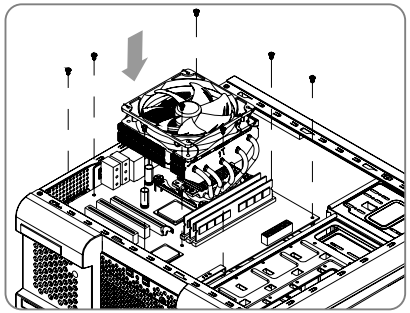

English /
1.Lay down the chassis.
2.Install the motherboard in proper location and secure it with screws.

Deutsch /
1.Legen Sie das Gehäuse auf die Seite.
2.Installieren Sie die Hauptplatine in ihrer vorgesehenen Position und sichern Sie sie mit Schrauben.

Français /
1.Posez à plat le châssis.
2.Installez la carte mère dans l'endroit approprié et sécurisez-la avec des vis.

Español /
1. Tumbe el chasis.
2. Instale la placa madre en la ubicación adecuada y asegúrela con tornillos.

Italiano /
1.Poggiare lo chassis.
2.Installare la scheda madre nella posizione appropriata e fissarla con le viti.

Português/
1. Deixe a caixa.
2. Instale a motherboard no local adequado e aparafuse.

繁體中文 /
1. 將機殼平放。
2. 將主機板放置在合適的位置並用零件包中之螺絲固定。

简体中文 /
1. 放平机箱。
2. 在合适的位置安装主板并以螺丝安全固定。

日本語 /
1.シャーシを下に置きます。
2.マザーボードを適切な場所に取り付け、ねじで固定します。

Русский /
1. Раскройте системный блок.
2. Установите материнскую плату в надлежащее место и закрепите ее винтами.

Türkçe /
1.Kasayı yan yatırın.
2.Ana kartı uygun konuma takın ve vidalarla sabitleyin.

ภาษาไทย /
1.วางแชสซีส์นอนลง
2.ติดตั้งเมนบอร์ดในตำแหน่งที่เหมาะสมแล้วขันสกรูยึดให้แน่น

5.25" Device Installation

1

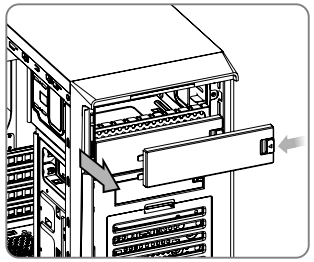

2

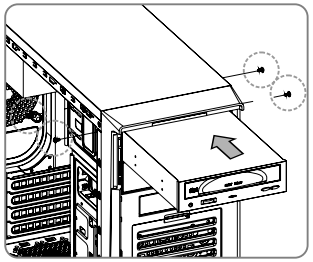

English /
1. Remove the 5.25” drive bay cover.
2. Insert the 5.25” device and tighten it with the screws.

Deutsch /
1. Entfernen Sie die Abdeckung des 5,25 Zoll Schachts.
2. Ön panelin arkasındaki dört kanca kelepçesini itip serbest bıraktıktan sonra ön paneli sökün.

Français /
1. Retirez le couvercle de la baie de lecteur 5.25"
2. Insérez le périphérique 5,25 pouces puis fixez-le à l’aide des vis.

Español /
1. Extraiga la cubierta de la bahía de unidad de 5,25 pulgadas.
2. Inserte el dispositivo de 5,25” y apriételo con los tornillos.

Italiano /
1. Rimuovere il coperchio dell'alloggiamento dell'unità da 5,25 pollici
2. Inserire il dispositivo da 5,25” e fissarlo con le viti.

Português/
1. Remova a cobertura da baía da unidade de 5,25”.
2. Insira o dispositivo de 5,25" e aparafuse.

繁體中文 /
1. 移除5.25”擴充槽的擋板。
2. 插入5.25”裝置並用螺絲鎖上。

简体中文 /
1. 卸下 5.25” 驱动器槽盖。
2. 插入5.25”装置并用螺丝锁上。

日本語 /
1. 5.25”ドライブベイのカバーを取り外します。
2. 5.25”デバイスを挿入し、ねじで締め付けます。

Русский /
1. Снимите крышку 5,25 - дюймового отсека.
2. Установите 5,25-дюймовое устройство и зафик сируйте его винтами.

Türkçe /
1. 5.25” sürücü bölmesi kapağını çıkarın.
2. 5.25” aygıtını yerleştirin ve vidalarla sabitleyin.

ภาษาไทย /
1. ถอดฝาปิดช่องไดรฟ์ขนาด 5.25” ออก
2. ใส่อุปกรณ์ขนาด 5.25” เข้าไปแล้วขันสกรูยึดให้แน่น

External 3.5” Device Installation

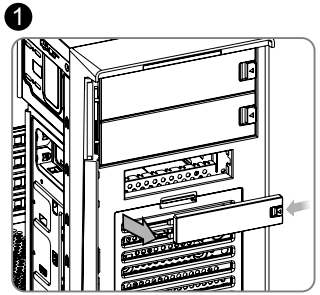

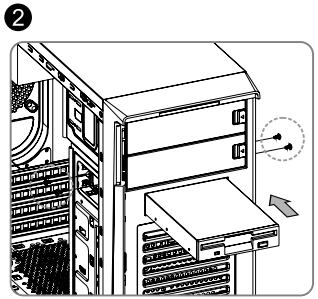

English /
1. Remove the 3.5” drive bay cover.
2. Insert the 3.5” HDD and tighten it with the screws.

Deutsch /
1. Entfernen Sie die Abdeckung des 3,5 Zoll Schachts.
2. Führen Sie die 3,5 Zoll HDD ein und befestigen Sie sie mit den Schrauben.

Français /
1. Retirez le couvercle de la baie de lecteur 3,5"
2. Insérez le disque dur de 3,5" et sécurisez-le avec les vis.

Español /
1. Extraiga la cubierta de la bahía de unidad de 3,5 pulgadas.
2. Inserte el disco duro de 3,5” y apriételo con los tornillos.

Italiano /
1. Rimuovere il coperchio dell'alloggiamento dell'unità da 3,5 pollici
2. Inserire il dispositivo HDD da 3,5” e fissarlo con le viti.

Português/
1. Remova a cobertura da baía da unidade de 3,5”.
2. Insira o disco rígido de 3,5" e aparafuse.

繁體中文 /
1. 移除3.5”擴充槽的擋板。
2. 插入3.5”硬碟並用螺絲鎖上。

简体中文 /
1. 卸下 3.5” 驱动器槽盖。
2. 插入3.5”硬盘并用螺丝锁上。

日本語 /
1. 3.5" ドライブベイのカバーを取り外します
2. 3.5” HDDを挿入し、ねじで締め付けます。

Русский /
1. Снимите крышку 3,5 - дюймового отсека.
2. Установите 3,5-дюймовый жесткий диск и заф иксируйте его винтами.

Türkçe /
1. 3,5” sürücü bölmesi kapağını çıkarın.
2. 3,5” HDD'yi yerleştirin ve vidalarla sabitleyin.

ภาษาไทย /
1. ถอดฝาปิดช่องไดรฟ์ขนาด 3.5” ออก
2. ใส่ HDD ขนาด 3.5” เข้าไปแล้วขันสกรูยึดให้แน่น

HDD Installation

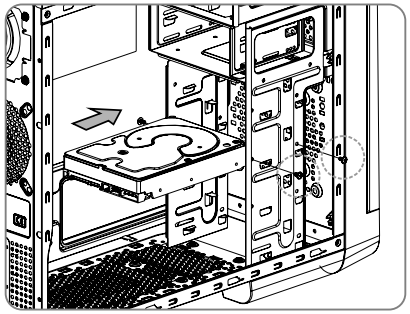

English /
Insert the 3.5” HDD and tighten it with the screws.

Deutsch /
Führen Sie die 3,5 Zoll HDD ein und befestigen Sie sie mit den Schrauben.

Français /
Insérez le disque dur de 3,5" et sécurisez-le avec les vis.

Español /
Inserte el disco duro de 3,5” y apriételo con los tornillos.

Italiano /
Inserire il dispositivo HDD da 3,5” e fissarlo con le viti.

Português /
Insira o disco rígido de 3,5" e aparafuse.

繁體中文 /
插入3.5”硬碟並用螺絲鎖上。

简体中文 /
插入3.5”硬盘并用螺丝锁上。

日本語 /
3.5” HDDを挿入し、ねじで締め付けます。

Русский /
Установите 3,5-дюймовый жесткий диск и зафиксируйте его винтами.

Türkçe /
3,5” HDD'yi yerleştirin ve vidalarla sabitleyin.

ภาษาไทย /
ใส่ HDD ขนาด 3.5” เข้าไปแล้วขันสกรูยึดให้แน่น

2.5" HDD Installation

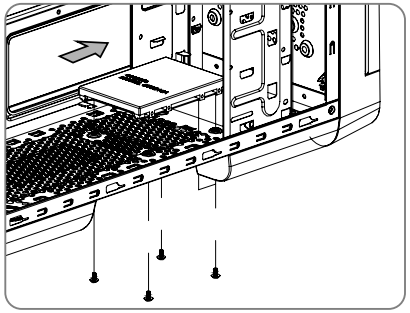

English /
Place the 2.5” HDD on proper location and secure it with screws.

Deutsch /
Platzieren Sie die 2,5 Zoll HDD an ihrer Position und sichern Sie sie mit Schrauben.

Français /
Mettez le disque dur 2.5” dans le bon emplacement et sécurisez le avec des vis.

Español /
Sitúe el HDD de 2,5 pulgadas en la ubicación adecuada del HDD y asegúrelo con tornillos.

Italiano /
Posizionare l’HDD da 2,5” nella posizione appropriata e fissarlo con le viti.

Português/
Coloque o disco rígido de 2,5” na devida localização e aparafuse.

繁體中文 /
將 2.5” 硬碟置於適當位置，然後用螺絲固定。

简体中文 /
将 2.5” 硬盘置于正确位置并以螺丝固定。

日本語 /
適切な場所に2.5” HDDを置き、ねじで締め付けます。

Русский /
Установите 2,5-дюймовый жесткий диск в над лежащий отсек и закрепите его винтами.

Türkçe /
2.5” HDD’yi uygun konuma yerleştirin ve vidalarla sabitleyin.

ภาษาไทย /
ใส่ HDD ขนาด 2.5”
ในตำแหน่งที่เหมาะสมแล้วขันสกรูยึดให้แน่น

PCI Slot Usage

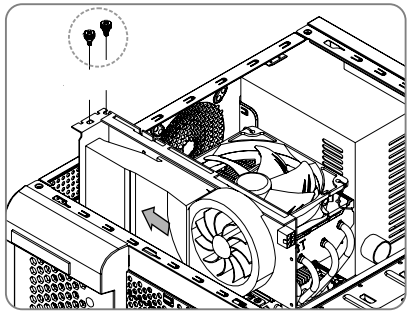

English /
1. Loosen the screws with a screwdriver.
2. Install the PCI card in proper location and secure it with screws.

Deutsch /
1. Lösen Sie die Schrauben mit einem Schraubendreher.
2. Installieren Sie die PCI-Card in der vorgesehenen Position und sichern Sie sie mit Schrauben.

Français /
1. Desserrez les vis à l’aide d’un tournevis.
2. Installez la carte PCI dans l'endroit approprié et fixez-la avec des vis.

Español /
1. Afloje los tornillos con un destornillador.
2. Instale la tarjeta PCI en la ubicación adecuada y asegúrela con tornillos.

Italiano /
1. Allentare le viti con un cacciavite.
2. Installare la scheda PCI nella posizione appropriata e fissarla con le viti.

Português /
1. Desaperte os parafusos com a chave de fendas.
2. Instale a placa PCI no local adequado e aparafuse.

繁體中文 /
1. 用螺絲起子將螺絲取下.
2. 將擴充卡放置在合適的位置並用螺絲固定。

简体中文 /
1. 用螺丝起子将螺丝取下.
2. 将扩充卡放置在合适的位置并用螺丝固定。

日本語 /
1. ドライバーでねじを緩めます。
2. PCI カードを適切な場所に取り付け、ねじで固定します。

Русский /
1. Ослабьте винты отверткой.
2. Установите плату PCI в надлежащий разъем и закрепите ее винтами.

Türkçe /
1. Vidaları, bir tornavida ile gevşetin.
2. PCI kartını uygun konuma takın ve vidalarla sabitleyin.

ภาษาไทย /
1. ใช้ไขควงขันสกรูออก
2. ติดตั้งการ์ด PCI
ในตำแหน่งที่เหมาะสมแล้วขันสกรูยึดให้แน่น

Leads Installation

English

Leads Installation Guide

Case LED Connection / On the front of the case, you can find some LEDs and switch leads. Please consult your user manual of your motherboard manufacturer, then connect these leads to the panel header on the motherboard.
USB 3.0 connection / Please consult your motherboard manual to find out the section of “USB connection”.
Audio Connection / Please refer to the following illustration of Audio connector and your motherboard user manual. Please select the motherboard which used AC’97 or HD Audio(Azalia),(be aware of that your audio supports AC’97 or HD Audio (Azalia)) or it will damage your device(s).

Deutsch

Anschlüsse herstellen

Gehäuse-LED-Verbindungen / Auf der Gehäusevorderseite finden Sie einige LEDs und Verbindungen. Bitte nehmen Sie die Gebrauchsanweisung Ihres Motherboard Herstellers zur Hilfe und schließen Sie diese Verbindungen an die Panel Header Belegung des Motherboards an.
USB 3.0 Anschluss / Bitte nehmen Sie die Gebrauchsanweisung Ihres Motherboards zur Hilfe und lesen Sie unter dem Kapitel „USB Anschlüsse“ nach.
Audio Anschlüsse / Bitte beachten Sie die folgende Abbildung der Audio Anschlüsse und die Anweisung in der Gebrauchsanweisung Ihres Motherboards. Bitte wählen Sie das Motherboard, das AC’97 oder HD Audio(Azalia) verwendet, (achten Sie darauf, dass Ihr Audio AC’97 bzw. HD Audio (Azalia unterstützt)). Andernfalls entstehen schwere Schäden an Ihrem(n) Gerät(en)!!!

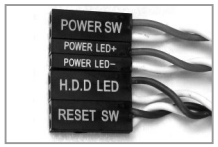

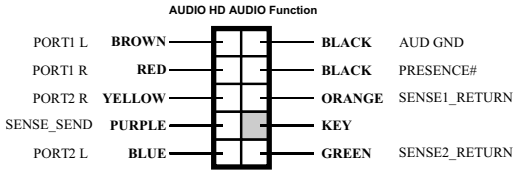

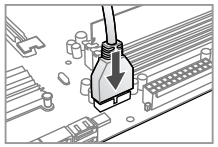

USB 3.0 Connection

Français

Guide d'installation des fils

Connexion des voyants du boîtier / Sur la face avant du boîtier, vous trouverez plusieurs voyants et les fils des boutons. S'il vous plaît consultez le guide d'utilisateur du fabricant de votre carte mère, puis connectez ces fils aux onnecteurs sur la carte mère.
Connexion USB 3.0 / S'il vous plaît consultez le manuel de votre carte mère à la section "Connexion USB"
Connexion Audio / S'il vous plaît référez vous à l'illustration suivante du connecteur audio et au guide de l'utilisateur de votre carte mère. S'il vous plaît sélectionnez une carte mère supportant AC'97 ou HD Audi (Azalia), (faites attention que votre audio supporte l'AC'97 ou HD Audio (Azalia)) sinon cela pourrait endommager votre matériel.

Español

Guía de Instalación de Cables

Conexión del LED de la caja / En la parte frontal de la caja, encontrará algunos LED y cables de interruptores. Consulte el manual del usuario del fabricante de la placa madre, a continuación conecte estos cables al conector de la placa madre.
Conexión USB 3.0 / Consulte el manual de la placa madre para obtener más información sobre el apartado “Conexión USB”
Conexión de Audio / Consulte la siguiente ilustración del conector de Audio y el manual del usuario de la placa madre. Seleccione la placa madre que utiliza AC’97 o HD Audio (Azalia), (asegúrese de que su audio admite AC’97 o HD Audio (Azalia)) si no, sus dispositivos resultarán dañados

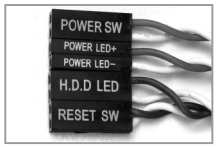

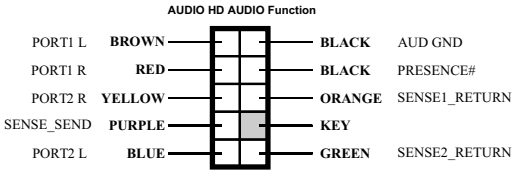

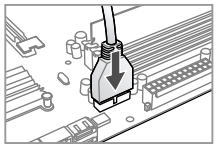

USB 3.0 Connection

Italiano

Guida di installazione dei contatti

Connessione del LED del case / Nella parte anteriore del case, sono presenti alcuni contatti per interruttori e LED. Consultare il manuale utente del produttore della scheda madre, quindi connettere i contatti alla parte superiore del pannello sulla scheda madre.

Connessione USB 3.0 / Consultare il manuale per la scheda madre che comprende la sezione relative alla "connessione USB".

Connessione Audio / Fare riferimento all'illustrazione riportata di seguito del connettore Audio e al manuale utente per la scheda madre.Selezionare la scheda madre relativa a AC'97 o HD Audio (Azalia) e considerare che il supporto audio è compatibile con AC'97 o HD Audio (Azalia); in caso contrario, le periferiche potrebbero venire danneggiate.

Português

Guia de Instalação Eléctrica

Ligação do LED da Caixa / Na parte dianteira da caixa pode encontrar alguns LEDs e fios eléctricos. Consulte o manual de utilizador do fabricante da sua motherboard e ligue os fios à parte superior do painel na motherboard.

Ligação USB 3.0 / Consulte o manual da sua motherboard para ver a secção de "Ligação USB".

Ligação Áudio / Consulte a imagem seguinte do conector Áudio e o manual de utilizador da sua motherboard. Seleccione a motherboard que utiliza AC'97 ou HD Áudio(Azalia), (verifique se a sua placa de áudio suporta AC'97 ou HD Áudio(Azalia)) ou irá danificar o(s) seu(s) dispositivo(s).

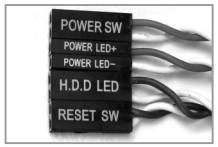

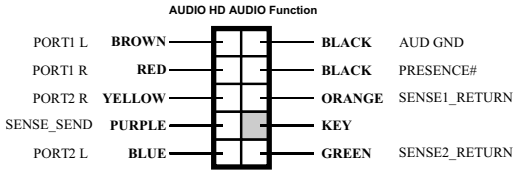

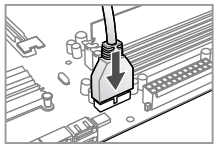

USB 3.0 Connection

繁體中文

線材安裝說明

機殼LED連接方式 / 在機殼前方的面板後面，可以找到一些LED與開關線材（POWER Switch....），請參考主機板使用說明書，並將機殼上的線材正確地連接到主機板上，這些線材通常都會印有標籤在上面，如果沒有的話，請找出機殼前方面板上線材原本的位置以知道正確的來源。

USB 3.0 連接 / 請參考主機板使用手冊找出主機板上的USB連接孔位

音效連接 / 請根據下面的音源接頭圖示與主機板使用手冊來連接音效裝置，請確認主機板上的音效裝置是支援AC' 97音效或是HD音效(Azalia)，裝置錯誤可能會導致主機板音效裝置的毀損，某些主機板的音效裝置不會與下方的圖示完全相同，請參酌主機板使用手冊以得到正確的安裝資訊

简体中文

线材安装说明

机壳LED连接方式 / 在机壳前方的面板后面，可以找到一些LED与开关线材（POWER Switch....），请参考主板使用说明书，并将机壳上的线材正确地连接到主板上，这些线材通常都会印有标签在上面，如果没有的话，请找出机壳前方面板上线材原本的位置以知道正确的来源。

USB 3.0 连接 / 请参考主板使用手册找出主板上的USB连接孔位

音效连接 / 请根据下面的音源接头图示与主板使用手册来连接音效装置，请确认主板上的音效装置是支持AC' 97音效或是HD音效(Azalia)，装置错误可能会导致主板音效装置的毁损，某些主板的音效装置不会与下方的图标完全相同，请参酌主板使用手册以得到正确的安装信息

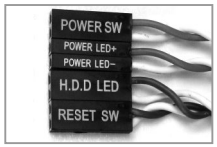

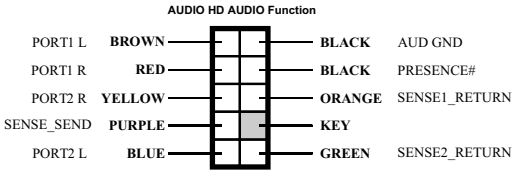

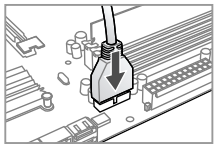

USB 3.0 Connection

日本語

リード線の取り付けガイド

ケース LED の接続 / ケース前面には、LEDとスイッチリード線があります。 マザーボードメーカーのユーザーマニュアルを参照し、これらのリード線をマザーボードのパネルヘッダに接続してください。
USB 3.0 の接続 / マザーボードのマニュアルを参照して、「USB接続」のセクションを探します。
オーディオ接続 / オーディオコネクタの次の図とマザーボードのユーザーマニュアルを参照してください。AC'97またはHDオーディオ(Azalia)を使用するマザーボードを選択してください(オーディオがAC'97またはHDオーディオ(Azalia)をサポートしていることを確認してください)。サポートしていないと、デバイスが損傷します)。

Русский

Указания по прокладке кабелей

Подключение индикаторов корпуса / В передней части корпуса расположены индикаторы и провода выключателей. Перед подсоединением этих проводов к монтажной колодке панели на материнской плате изучите руководство пользователя производителя материнской платы.
Подключение USB 3.0 / См. раздел «Подключение USB» в руководстве материнской платы.
Подключение аудиоразъема / См. следующую иллюстрацию аудиоразъема и руководство пользователя материнской платы. Выберите материнскую плату, в которой используется кодек AC'97 или HD Audio (Azalia) (убедитесь, что звуковая плата поддерживает кодек AC'97 или HD Audio (Azalia)). В противном случае можно повредить устройства.

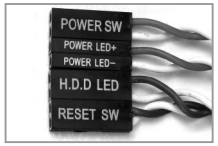

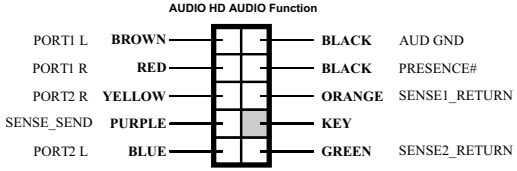

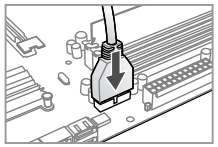

USB 3.0 Connection

Türkçe

Ara Kablo Kurulum Kılavuzu

Kasa ışık bağlantısı / Kasanın ön kısmında bazı ışıklar ve anahtar ara kabloları görebilirsiniz. Lütfen anakart üreticinizin sağladığı kullanım kılavuzuna bakın ve daha sonra, bu ara kabloları, anakart üzerindeki panel bağlantı noktalarına bağlayın.
USB 3.0 Bağlantısı / Lütfen anakart kılavuzunuzun "USB bağlantısı" bölümüne bakın.
Ses Bağlantısı / Lütfen aşağıdaki Ses konektörü resmine ve anakartınızın kullanım kılavuzuna bakın. Lütfen AC'97 veya HD Audio(Azalia) spesifikasyonunu kullanan bir anakart seçin (ses sisteminizin AC'97 veya HD Audio (Azalia) spesifikasyonunu desteklediğini unutmayın); aksi takdirde, aygıt(lar)ınız zarar görür.

ภาษาไทย

คู่มือการติดตั้งสายไฟ

การเชื่อมต่อไฟ LED ของเคส / ที่ด้านหน้าของเคส คุณจะเห็นไฟ LED และสายไฟของสวิตช์
กรุณาศึกษารายละเอียดจากคู่มือผู้ใช้ของผู้ผลิตแผงวงจรหลักของคุณ
จากนั้นให้เชื่อมต่อสายไฟเหล่านี้เข้ากับส่วนหัวของแผงบนแผงวงจรหลัก
การเชื่อมต่อ USB 3.0 / กรุณาศึกษารายละเอียดจากคู่มือผู้ใช้ของผู้ผลิตแผงวงจรหลักของคุณ ในหัวข้อ "การเชื่อมต่อ USB"
การเชื่อมต่ออุปกรณ์รับส่งสัญญาณเสียง/ กรุณาดูรายละเอียดจากภาพประกอบของตัวเชื่อมต่อสัญญาณเสียงต่อไปนี้
และคู่มือผู้ใช้ของผู้ผลิตแผงวงจรหลักของคุณ
กรุณาเลือกแผงวงจรหลักที่ใช้ AC'97 หรือ HD Audio(Azalia)
(กรุณาตรวจสอบให้แน่ใจว่าอุปกรณ์รับส่งสัญญาณเสียงของคุณรองรับ AC'97 หรือ HD Audio (Azalia))
มิฉะนั้นอุปกรณ์ของคุณอาจเสียหายได้

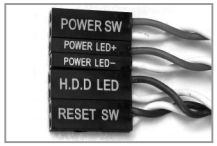

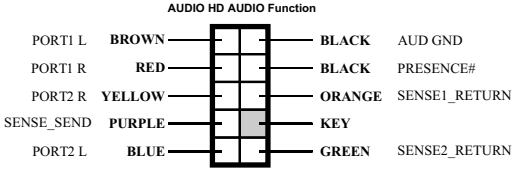

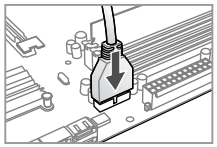

USB 3.0 Connection

Thermaltake Power Supply Series (Optional)

ErP Lot 6

Eco-Friendly

As today's technology updates rapidly, consumers are always requesting for higher and higher PC performance, which also increases loads to power supplies. Therefore, selecting a suitable and reliable power supply becomes a necessary lesson for all PC users.

Why Choose Thermaltake Power Supply?

Quality From Within

Every power supply units from Thermaltake should pass a very strict quality control before sent to customers, including BIT(Burn-in-test) for over 8 continuous hour in a 45℃ room to test if a unit can run normally under usual scene, and Hipot test to ensure the power supply unit can survive and protect both users and their systems when the voltage volume surges.

Less is more

In order to prevent wasted energy, all of Thermaltake's products should have at least 80% of transforming efficiency, and we're also one of the manufacturers that have the most 80 PLUS certificates. Because Thermaltake knows how to save for the earth and customers; we know what makes less to be more.

Being Supportive By All Means

A product with better quality can have longer life and working hours but less pollution. Thermaltake obeys and respects all environmental clauses in all countries and make sure all of our products are both user and environmental-friendly. Therefore we show our supports by giving 2 to7-year warranties, which is not only a quality commitment to the users, but also love to this planet by reducing resources and wastes.

Thermaltake has several power supply product lines;
please refer to our official website and Facebook Fan Page for more detail information!

Brand official website:
http://www.thermaltake.com/

Global Facebook :
https://www.facebook.com/ThermaltakeInc

Taiwan Facebook
https://www.facebook.com/ThermaltakeTW

Note:

Note: